Form No. 3410-241 Rev A

Kit pattini

Trattorini serie Reelmaster® 3000, 5000 o 7000 con grooming universale

Nº del modello 133-9171

Istruzioni di installazione

⚠ AVVERTENZA

CALIFORNIA
Avvertenza norma "Proposition 65"

Il presente prodotto contiene una o più sostanze chimiche che nello Stato della California sono considerate cancerogene e causa di anomalie congenite o di altre problematiche della riproduzione.

Montaggio del kit

1. Parcheggiate la macchina su una superficie pianeggiante, abbassate gli apparati di taglio, inserite il freno di stazionamento, spegnete il motore e togliete la chiave dal relativo interruttore.
2. Sul lato sinistro dell'apparato di taglio, utilizzate la vite a testa cilindrica, il dado flangiato e la rondella per individuare il pattino sinistro sul gruppo staffa dell'altezza di taglio di sinistra (Figura 1).

   Nota: Serrate la vite a testa cilindrica per bloccare il rullo anteriore nella staffa dell'altezza di taglio. Serrate il dado flangiato per fissare il pattino.

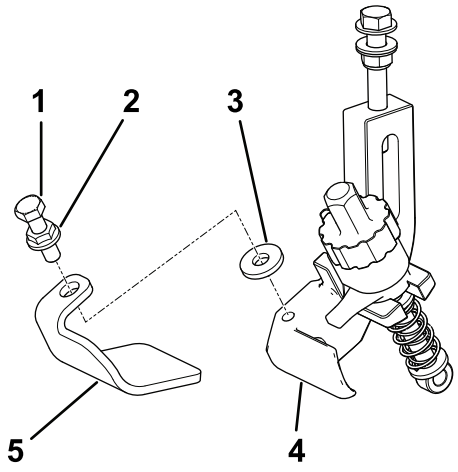

Figura 1
Lato sinistro

1. Vite a testa cilindrica
2. Dado flangiato
3. Serbatoio
4. Pattino sinistro
5. Gruppo staffa dell'altezza di taglio di sinistra

3. Sul lato destro dell'apparato di taglio, utilizzate la vite a testa cilindrica, il dado flangiato e la rondella per individuare il pattino sinistro sul gruppo staffa dell'altezza di taglio di destra (Figura 2).

   Nota: Serrate la vite a testa cilindrica per bloccare il rullo anteriore nella staffa dell'altezza di taglio. Serrate il dado flangiato per fissare il pattino.

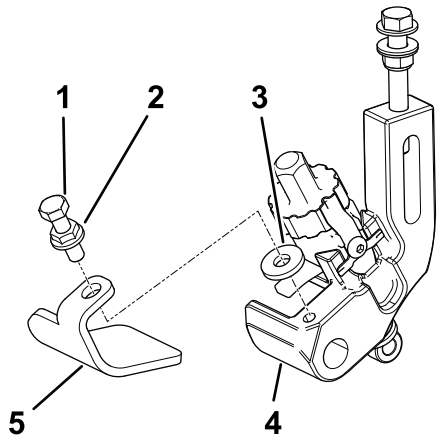

Figura 2
Lato destro

1. Vite a testa cilindrica
2. Dado flangiato
3. Serbatoio
4. Pattino destro
5. Gruppo staffa dell'altezza di taglio di destra

© 2017—The Toro® Company
8111 Lyndale Avenue South
Bloomington, MN 55420

Registrate il vostro prodotto presso www.Toro.com.

CE

Traduzione dell'originale (IT)
Stampato negli USA
Tutti i diritti sono riservati

3410-241 A