Form No. 3410-242 Rev A

# コンバージョンキット

## Reelmaster® 3000、5000 および 7000 シリーズのトラクションユニットのうちユニバーサルグルーマを搭載している製品用

**モデル番号133-9171**

**取り付け要領**

**⚠ 警告**

**カリフォルニア州**
**第65号決議による警告**
**米国カリフォルニア州では、この製品に、ガンや先天性異常などの原因となる化学物質が含まれているとされております。**

## キットを取り付ける

1. 平らな場所に駐車し、カッティングユニットを降下させ、駐車ブレーキを掛け、エンジンを停止させてキーを抜き取る。
2. カッティングユニットの左側で、左側刈高ブラケットアセンブリに、左スキッドを取り付けるキャップスクリュ、フランジナット、ワッシャを使用する図 1。

   **注** キャップスクリュを締めつけて前ローラを刈高ブラケットに固定する。フランジナットを締めてスキッドを固定する。

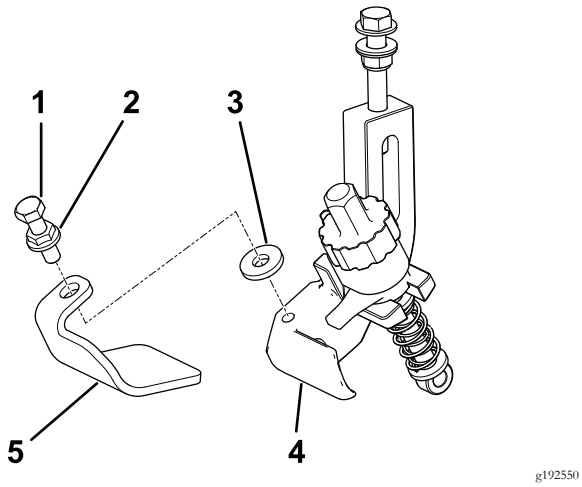


**図 1**
左側

1. キャップスクリュ
2. フランジナット
3. ワッシャ
4. 左スキッド
5. 左側刈高ブラケットアセンブリ

3. カッティングユニットの右側で、右側刈高ブラケットアセンブリに、右スキッドを取り付けるキャップスクリュ、フランジナット、ワッシャを使用する図 2。

   **注** キャップスクリュを締めつけて前ローラを刈高ブラケットに固定する。フランジナットを締めてスキッドを固定する。

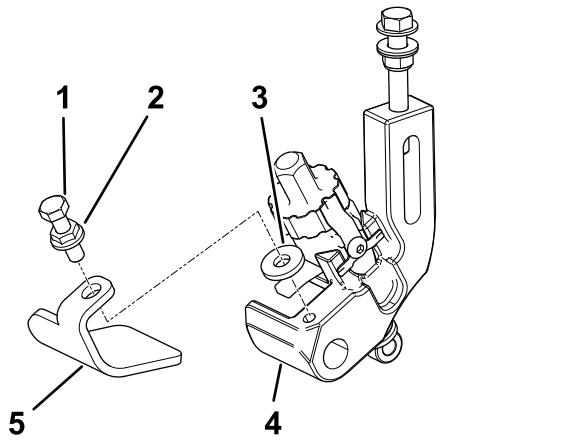


**図 2**
右側

1. キャップスクリュ
2. フランジナット
3. ワッシャ
4. 右スキッド
5. 右側刈高ブラケットアセンブリ

© 2017—The Toro® Company
8111 Lyndale Avenue South
Bloomington, MN 55420

製品の登録は www.Toro.com.

CE

この文書は翻訳です。 (JA)
Printed in the USA
禁無断転載

*3410-242* A