Form No. 3410-243 Rev A

스키드 키트

Reelmaster® 3000, 5000 또는 7000 시리즈 트랙션 유닛(범용 그루머 탑재)

모델 번호133-9171

설치 지침

⚠ 경고

캘리포니아

Proposition 65 경고

본 제품은 캘리포니아 주에서 암, 선천성 기형 및 기타 생식 기능 장애를 일으키는 것으로 알려진 화학 물질이 들어 있습니다.

키트 설치

1. 평평한 곳에 장비를 주차시켜 커팅 유닛을 내리고 주차 브레이크를 걸고 엔진을 멈춘 후 점화 스위치에서 키를 뺍니다.
2. 커팅 유닛의 왼쪽에서, 캡 나사, 플랜지 너트 및 와셔를 사용하여 좌측 HOC 브래킷 어셈블리에서 좌측 스키드의 위치를 찾습니다(그림1).

   참고:캡 나사를 조여 전방 롤러를 HOC 브래킷에 고정합니다. 플랜지 너트를 조여 스키드를 고정합니다.

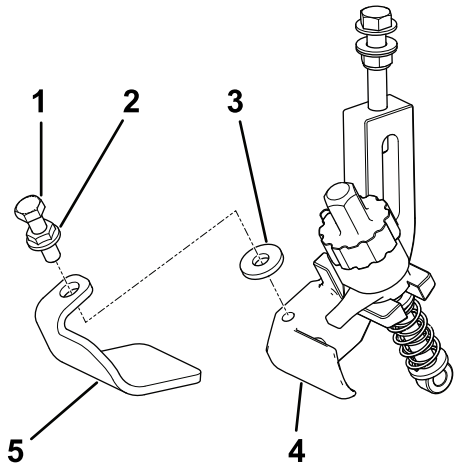

그림1

왼쪽

1. 캡 나사
2. 플랜지 너트
3. 와셔
4. 왼쪽 스키드
5. 왼쪽 HOC 브래킷 어셈블리

3. 커팅 유닛의 오른쪽에서, 캡 나사, 플랜지 너트 및 와셔를 사용하여 우측 HOC 브래킷 어셈블리에서 좌측 스키드의 위치를 찾습니다(그림2).

참고:캡 나사를 조여 전방 롤러를 HOC 브래킷에 고정합니다. 플랜지 너트를 조여 스키드를 고정합니다.

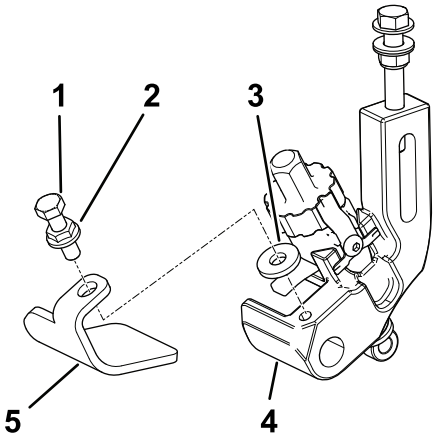

그림2

오른쪽

1. 캡 나사
2. 플랜지 너트
3. 와셔
4. 오른쪽 스키드
5. 오른쪽 HOC 브래킷 어셈블리

© 2017—The Toro® Company
8111 Lyndale Avenue South
Bloomington, MN 55420

등록처 www.Toro.com.

CE

원본 지침(KO)
미국에서 인쇄됨
모든 권리 보유

3410-243 A