Form No. 3410-244 Rev A

Glijderset

Reelmaster® tractie-eenheden uit de 3000-, 5000- of 7000-serie met universele groomer

Modelnr.: 133-9171

Installatie-instructies

⚠ WAARSCHUWING

CALIFORNIË
Proposition 65 Waarschuwing

Dit product bevat een chemische stof of chemische stoffen waarvan de Staat Californië weet dat ze kanker, geboorteafwijkingen en schade aan het voortplantingssysteem veroorzaken.

De set monteren

1. Parkeer de machine op een horizontaal oppervlak, laat de maai-eenheden zakken, stel de parkeerrem in werking, zet de motor af en verwijder het sleuteltje uit de contactschakelaar.
2. Gebruik aan de linkerkant van de maai-eenheid de tapbout, flensmoer en ring om de linkerglijder op de linkermaaihoogtebeugel te plaatsen (Figuur 1).

   Opmerking: Draai de tapbout vast om de voorrol in de maaihoogtebeugel te borgen. Draai de flensmoer vast om de glijder te bevestigen.

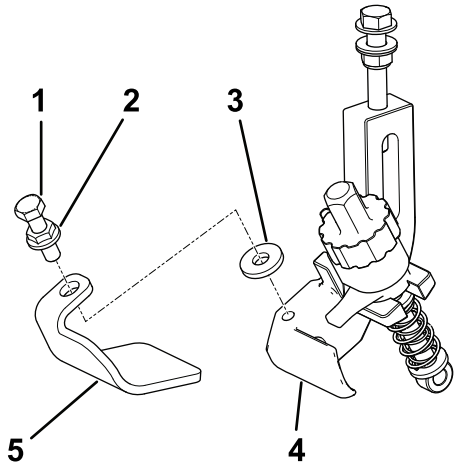

g192550

Figuur 1
Linkerzijde

1. Inbusbout
2. Flensmoer
3. Wastank
4. Linkerglijder
5. Maaihoogtebeugel links

3. Gebruik aan de rechterkant van de maai-eenheid de tapbout, flensmoer en ring om de linkerglijder op de rechtermaaihoogtebeugel te plaatsen (Figuur 2).

Opmerking: Draai de tapbout vast om de voorrol in de maaihoogtebeugel te borgen. Draai de flensmoer vast om de glijder te bevestigen.

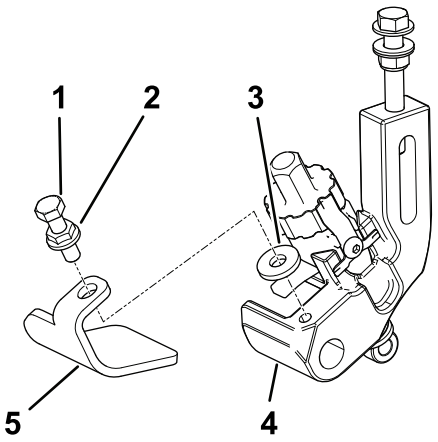

g192551

Figuur 2
Rechterzijde

1. Inbusbout
2. Flensmoer
3. Wastank
4. Rechterglijder
5. Maaihoogtebeugel rechts

© 2017—The Toro® Company
8111 Lyndale Avenue South
Bloomington, MN 55420

Registreer uw product op www.Toro.com. Vertaling van de oorspronkelijke tekst (NL)

CE

Gedrukt in de VS
Alle rechten voorbehouden

3410-244 A