Form No. 3410-245 Rev A

Støtteplatesett

Trekkenhet i Reelmaster® 3000-, 5000- eller 7000-serien med universaltrimsats

Modellnr. 133-9171

Installasjonsveiledning

⚠ ADVARSEL

CALIFORNIA
Proposition 65-advarsel

Dette produktet inneholder et kjemikalie eller kjemikalier som staten California vet forårsaker kreft, fødselsdefekter eller forplantningsskade.

Montere settet

1. Parker maskinen på en jevn overflate, senk klippeenhetene, sett på parkeringsbremsen, slå av motoren, og ta nøkkelen ut av tenningen.
2. På venstre side av klippeenheten bruker du hodeskruen, flensmutteren og skiven til å plassere venstre støtteplate på venstre klippehøydebrakettenhet (Figur 1).

   Merk: Stram hodeskruen for å låse den fremre valsen i klippehøydebraketten. Stram flensmutteren for å feste støtteplaten.

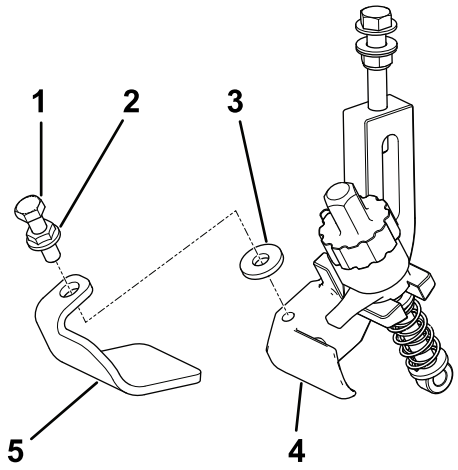

Figur 1
Venstre side

1. Hodeskrue
2. Flensmutter
3. Skive
4. Venstre plattform
5. Venstre klippehøydebrakettenhet

3. På høyre side av klippeenheten bruker du hodeskruen, flensmutteren og skiven til å plassere høyre støtteplate på høyre klippehøydebrakettenhet (Figur 2).

Merk: Stram hodeskruen for å låse den fremre valsen i klippehøydebraketten. Stram flensmutteren for å feste støtteplaten.

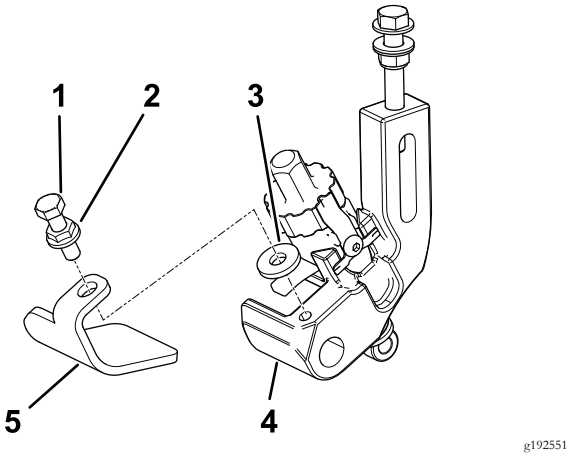

Figur 2
Høyre side

1. Hodeskrue
2. Flensmutter
3. Skive
4. Høyre støtteplate
5. Høyre klippehøydebrakettenhet

© 2017—The Toro® Company
8111 Lyndale Avenue South
Bloomington, MN 55420

Registrer ditt produkt på www.Toro.com.

CE

Oversettelse av originalen (NO)
Trykt i USA
Med enerett

3410-245 A