Form No. 3410-246 Rev A

Kit de patim

Unidade de tração Reelmaster® 3000, 5000 ou 7000 com rastelo universal

Modelo nº 133-9171

Instruções de instalação

⚠ AVISO

CALIFÓRNIA
Proposição 65 Aviso

É do conhecimento do Estado da Califórnia que um ou vários produtos químicos deste produto podem provocar cancro, defeitos congénitos ou outros problemas reprodutivos.

Instalação do kit

1. Estacione a máquina numa superfície nivelada, desça as unidades de corte, engate o travão de mão, desligue o motor e retire a chave da ignição.
2. No lado esquerdo da unidade de corte, utilize o parafuso, porca flangeada e anilha para localizar o patim esquerdo no conjunto do suporte da altura de corte esquerda (Figura 1).

   Nota: Aperte o parafuso para prender o rolo frontal no suporte da altura de corte. Aperte a porca flangeada para prender o patim.

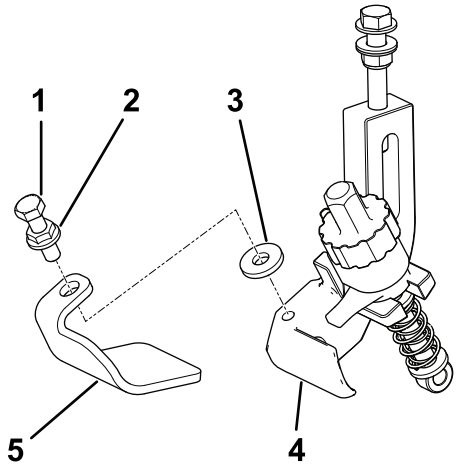

g192550

Figura 1
Lado esquerdo

1. Parafuso
2. Porca flangeada
3. Tubo de lavagem
4. Patim esquerdo
5. Conjunto do suporte da altura de corte esquerdo

3. No lado direito da unidade de corte, utilize o parafuso, porca flangeada e anilha para localizar o patim direito no conjunto do suporte da altura de corte esquerda (Figura 2).

   Nota: Aperte o parafuso para prender o rolo frontal no suporte da altura de corte. Aperte a porca flangeada para prender o patim.

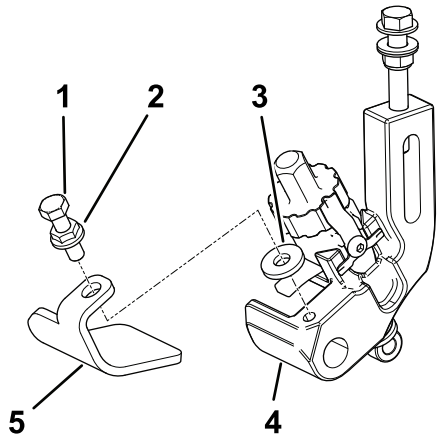

g192551

Figura 2
Lado direito

1. Parafuso
2. Porca flangeada
3. Tubo de lavagem
4. Patim direito
5. Conjunto do suporte da altura de corte direito

© 2017—The Toro® Company
8111 Lyndale Avenue South
Bloomington, MN 55420

Registe o seu produto em www.Toro.com.

CE

Tradução do original (PT)
Impresso nos E.U.A.
Todos os direitos reservados

3410-246 A