Form No. 3410-247 Rev A

Комплект полозьев

Тяговый блок Reelmaster® серии 3000, 5000 или 7000 с универсальной механической щеткой

Номер модели 133-9171

Инструкции по монтажу

⚠ ПРЕДУПРЕЖДЕНИЕ

КАЛИФОРНИЯ
Положение 65, Предупреждение

В соответствии с информацией, имеющейся в распоряжении компетентных органов штата Калифорния, данное вещество содержит химическое соединение (соединения), отнесенные к категории канцерогенных, способных вызвать врождённые пороки и оказывающих вредное воздействие на репродуктивную систему человека.

Установка комплекта

1. Установите машину на ровной горизонтальной поверхности, опустите режущие блоки, включите стояночный тормоз, заглушите двигатель и извлеките ключ из замка зажигания.
2. На левой стороне режущего блока используйте колпачковый винт, фланцевую гайку и шайбу, чтобы прикрепить левый полоз к левому кронштейну высоты скашивания (НОС) в сборе (Рисунок 1).

   Примечание: Затяните колпачковый винт, чтобы прикрепить передний каток к кронштейну НОС. Затяните фланцевую гайку, чтобы закрепить полоз.

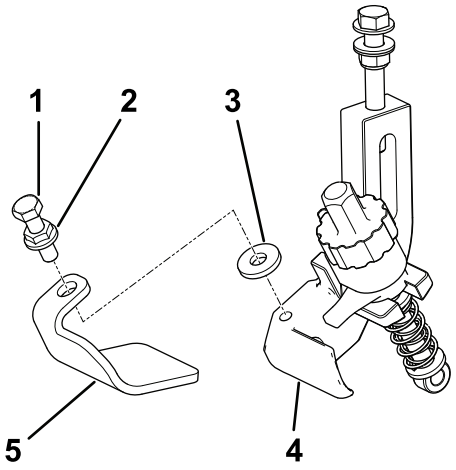

g192550

Рисунок 1
Левая сторона

1. Колпачковый винт
2. Фланцевая гайка
3. Шайба
4. Левый полоз
5. Левый кронштейн высоты скашивания (НОС) в сборе

3. На правой стороне режущего блока используйте колпачковый винт, фланцевую гайку и шайбу, чтобы прикрепить левый полоз к правому кронштейну высоты скашивания (НОС) в сборе (Рисунок 2).

   Примечание: Затяните колпачковый винт, чтобы прикрепить передний каток к кронштейну НОС. Затяните фланцевую гайку, чтобы закрепить полоз.

© 2017—The Toro® Company
8111 Lyndale Avenue South
Bloomington, MN 55420

Регистрация в www.Toro.com.

Перевод исходного документа (RU)
Отпечатано в США
Все права защищены

3410-247 A

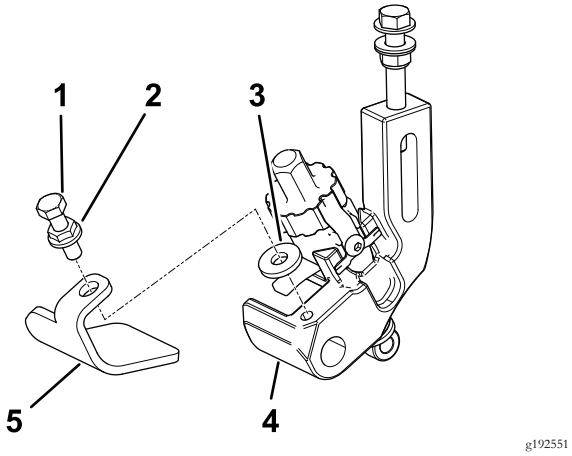

g192551

Рисунок 2

Правая сторона

1. Колпачковый винт
2. Фланцевая гайка
3. Шайба
4. Правый полоз
5. Правый кронштейн НОС в сборе