Form No. 3410-248 Rev A

Medsats

Reelmaster®-traktorenhet i 3000-, 5000- och 7000-serierna med universaltrimmare

Modellnr 133-9171

Monteringsanvisningar

⚠ VARNING

KALIFORNIEN
Proposition 65 Varning

Den här produkten innehåller en eller flera kemikalier som av den amerikanska delstaten Kalifornien anses orsaka cancer, fosterskador och andra fortplantningsskador.

Montera satsen

1. Parkera maskinen på ett plant underlag, sänk ned klippenheterna, lägg i parkeringsbromsen, stäng av motorn och ta ut nyckeln ur tändningslåset.
2. Använd skruven, flänsmuttern och brickan på klippenhetens vänstra sida för att hitta vänster med på vänster klipphöjdsfäste (Figur 1).

   Obs: Dra åt skruven för att låsa fast den främre rullen i klipphöjdsfästet. Dra åt flänsmuttern för att fästa meden.

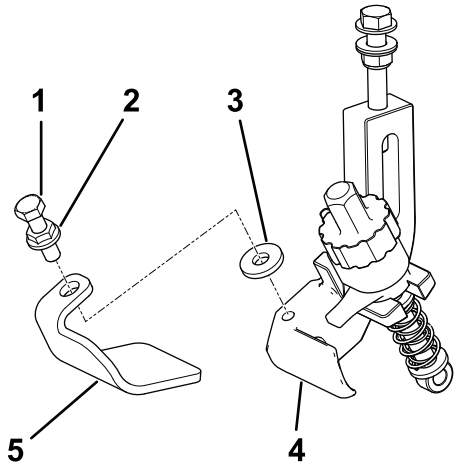

Figur 1
Vänster sida

1. Huvudskruv
2. Flänsmutter
3. Bricka
4. Vänster med
5. Vänster klipphöjdsfäste

3. Använd skruven, flänsmuttern och brickan på klippenhetens högra sida för att hitta höger med på höger klipphöjdsfäste (Figur 2).

Obs: Dra åt skruven för att låsa fast den främre rullen i klipphöjdsfästet. Dra åt flänsmuttern för att fästa meden.

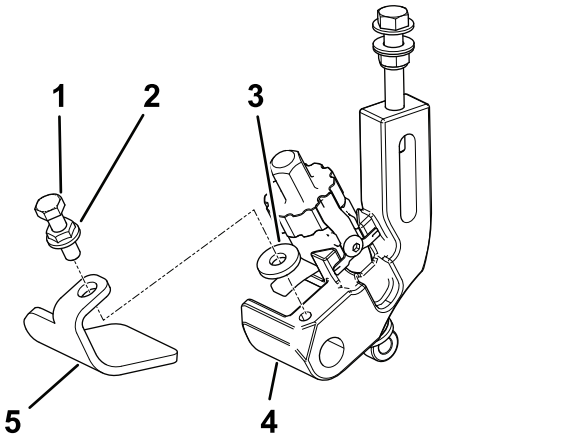

Figur 2
Höger sida

1. Huvudskruv
2. Flänsmutter
3. Bricka
4. Höger med
5. Höger klipphöjdsfäste

© 2017—The Toro® Company
8111 Lyndale Avenue South
Bloomington, MN 55420

Registrera din produkt på www.Toro.com.

CE

Översättning av originalet (SV)
Tryckt i USA
Med ensamrätt

3410-248 A