Form No. 3410-249 Rev A

制动块套件

Reelmaster® 3000、5000 或 7000 系列主机带通用疏草刀

型号 133-9171

安装说明

⚠ 警告

加利福尼亚州
第65号提案中警告称
此产品包含加利福尼亚州已知的能致癌、致出生缺陷或损害生殖系统的化学物质。

安装套件

1. 将机器停放在水平地面上放下滚刀组接合手刹关闭发动机然后从点火开关上拔下钥匙。
2. 在滚刀组左侧用平头螺丝、凸缘螺母和垫圈将左制动块固定到左 HOC 支架总成上图1。

   注意 拧紧平头螺丝将前滚筒锁入 HOC 支架。拧紧凸缘螺母固定制动块。

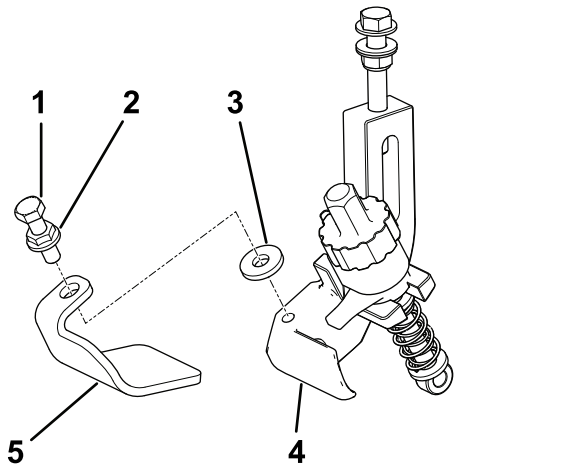

图1
左侧

1. 平头螺丝
2. 凸缘螺母
3. 垫圈
4. 左制动块
5. 左剪草高度支架组件

3. 在滚刀组右侧用平头螺丝、凸缘螺母和垫圈将右制动块固定到右 HOC 支架总成上图2。

   注意 拧紧平头螺丝将前滚筒锁入 HOC 支架。拧紧凸缘螺母固定制动块。

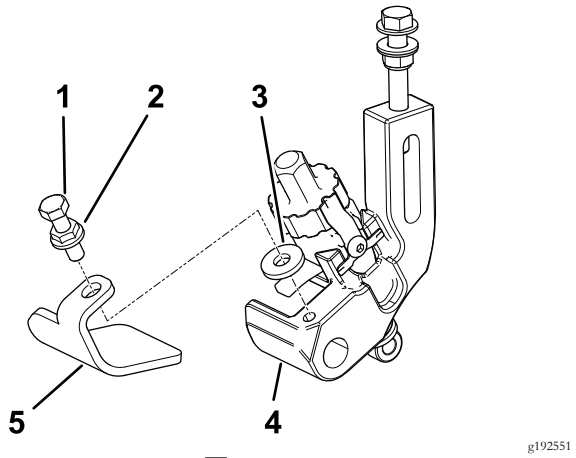

图2
右侧

1. 平头螺丝
2. 凸缘螺母
3. 垫圈
4. 右制动块
5. 右剪草高度支架组件

© 2017—The Toro® Company
8111 Lyndale Avenue South
Bloomington, MN 55420

注册 www.Toro.com.

CE

译文 (ZH)
美国印刷
保留所有权利

3410-249 A