Form No. 3410-341 Rev A

Souprava PVC nebo textilního sedadla Deluxe

Hnací jednotka T4240, CT2240, LT-F3000, LT3240, LT3340, R3240T nebo Groundsmaster® 3400

Číslo modelu 02865—Výrobní číslo 316000001 a vyšší

Číslo modelu 02866—Výrobní číslo 316000001 a vyšší

Návod k instalaci

⚠ DŮLEŽITÉ UPOZORNĚNÍ

CALIFORNIA
Důležité upozornění, poučka 65

Tento výrobek obsahuje chemikálii nebo chemikálie, které jsou státu Kalifornie známy jako karcinogenní, mutagenní nebo reprotoxické.

Tato souprava obsahuje sedadlo Deluxe, které zaručuje obsluze stroje bezpečnost a pohodlí při sezení.

Instalace

Vyjímatelné díly

Pro ověření, že byly dodány všechny součásti, použijte tabulku níže.

Postup	Popis	Množ-ství	Použití
1	Nejsou potřeba žádné díly	–	Připravte stroj.
2	Nejsou potřeba žádné díly	–	Demontujte sedadlo.
3	Sedadlo	1	Připravte nové sedadlo.
4	Podložka (8 x 17 mm) Upevňovací šroub (8 x 40 mm) Matice - plochá (8 mm) Podložka (8 x 25 mm) Pojistná matice (8 mm) Upevňovací šroub (8 x 25 mm)	10 4 4 2 4 4	Namontujte sedadlo..
5	Souprava s dvoupólovým konektorem (Recpt) Montážní celek relé a kabelového svazku (model 02750) Kabelový svazek – 350 cm (model 02750) Kabelový svazek – 400 cm (modely 30651, 30654, 30657 a 30659) Pojistka (10 A)	1 1 1 1 1	Připojte elektrické součásti.
6	Nejsou potřeba žádné díly	–	Dokončete montáž soupravy sedadla.

© 2016—The Toro® Company
8111 Lyndale Avenue South
Bloomington, MN 55420

Zaregistrujte svůj výrobek na adrese www.Toro.com.

CE

Překlad originálu (CS)
Vytištěno v USA
Všechna práva vyhrazena

3410-341 A

1

Příprava instalace soupravy sedadla

Nejsou potřeba žádné díly

Příprava stroje

1. Zaparkujte stroj na rovném povrchu.
2. Vypněte žací jednotky sekačky.
3. Zvedněte žací jednotky nahoru.
4. Zajistěte žací jednotky na západku, je-li to možné.
5. Zatáhněte parkovací brzdu, vypněte motor a počkejte, dokud se všechny pohybující součásti nezastaví.
6. Vyjměte klíč z klíčového spínače.

Zvednutí plošiny obsluhy (model 02750)

1. Otočte 2 čtvrtotáčkové upevňovací prvky, jež upevňují kryt akumulátoru k plošině obsluhy, proti směru hodinových ručiček a sejměte kryt (Obrázek 1).

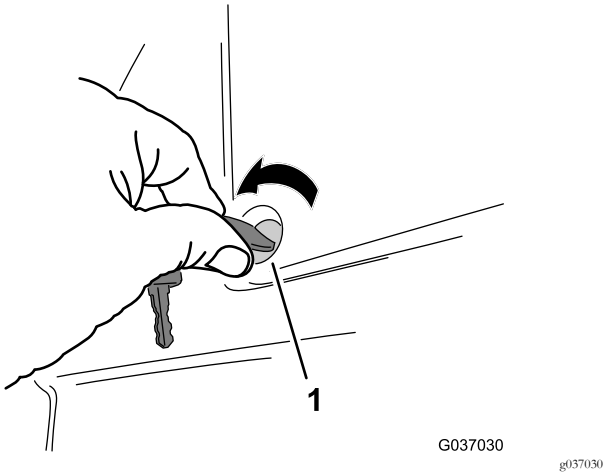

Obrázek 1

1. Čtvrtotáčkový upevňovací prvek

2. Demontujte visací zámek (je-li namontován), jenž zajišťuje rukojeť západky plošiny (Obrázek 2).

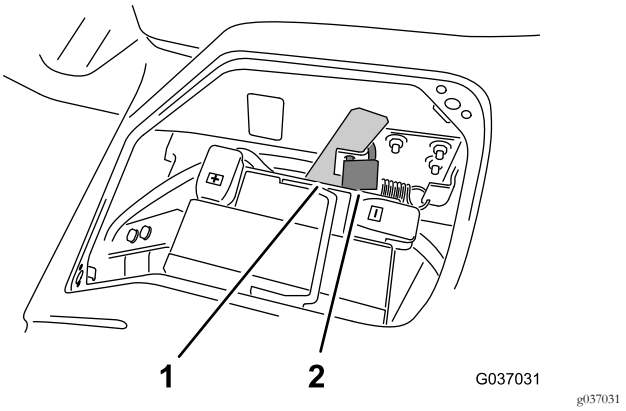

Obrázek 2

1. Rukojeť západky plošiny 2. Visací zámek

3. Přesunutím rukojeti dopředu uvolněte plošinu od rámu stroje (Obrázek 3).

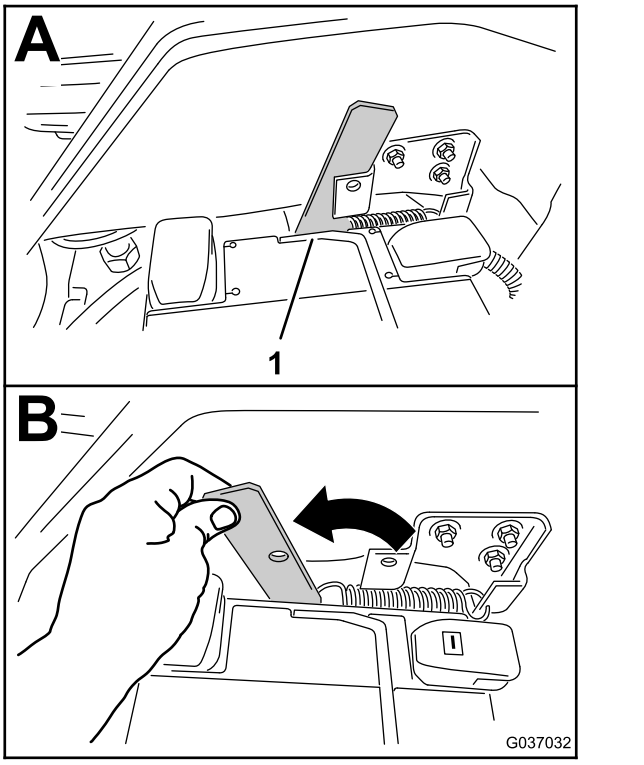

Obrázek 3

1. Rukojeť západky plošiny

4. Zvedněte plošinu obsluhy nahoru a vysuňte ji dopředu (Obrázek 4).

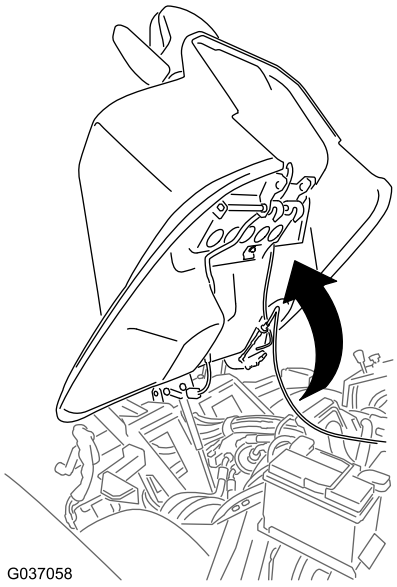

g037058

Obrázek 4

Zvednutí plošiny obsluhy (modely 30651, 30654, 30657 a 30659)

Přesuňte rukojeť západky plošiny do odemčené polohy a nakloňte plošinu obsluhy dopředu, viz Obrázek 5.

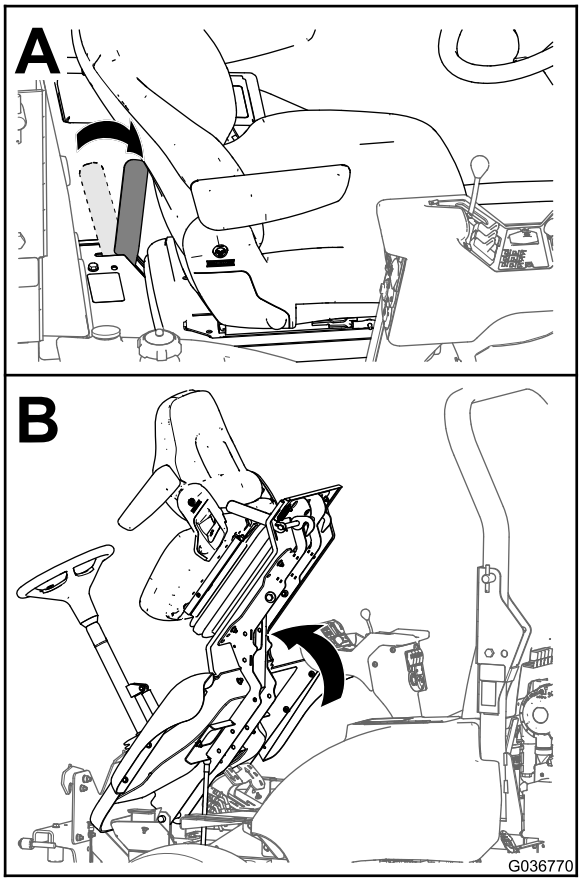

g036770

Obrázek 5

Zobrazen model 30659

Odpojení akumulátoru

1. Zvedněte krytku záporného kabelu akumulátoru (Obrázek 6).

   Poznámka: Zvednutím krytky se uvolní svorka kabelu akumulátoru ze záporného pólu akumulátoru.

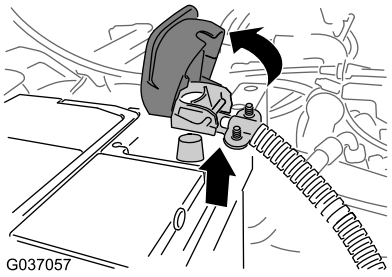

g037057

Obrázek 6

2. Odpojte záporný kabel akumulátoru od akumulátoru (Obrázek 6).

   Poznámka: Umístěte záporný kabel akumulátoru do takového místa, aby nemohl přijít do kontaktu se záporným pólem akumulátoru.

Demontáž úložného prostoru (modely 30651, 30654, 30657 a 30659)

1. Otevřete kryt úložného prostoru (Obrázek 7).

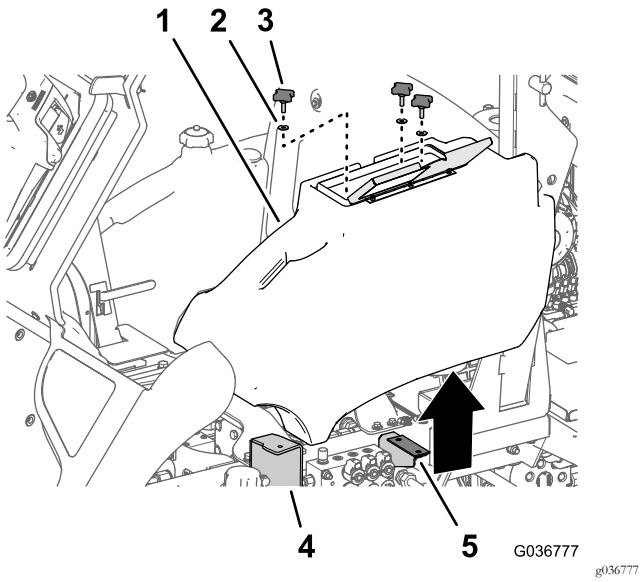

Obrázek 7

1. Úložný prostor
2. Podložka
3. Knoflík
4. Příruba (schod)
5. Konzola úložného prostoru

2. Povolte a demontujte 3 knoflíky a 3 podložky, jež upevňují prostor k přírubě schodu a konzole úložného prostoru (Obrázek 7).
3. Zvedněte a vyjměte úložný prostor ze stroje.

2

Demontáž sedadla

Nejsou potřeba žádné díly

Postup

Hmotnost sedadla: 38 kg

Poznámka: Demontáž sedadla proveďte za pomoci další osoby.

1. Odpojte konektor kabelového svazku spínače sedadla od konektoru kabelového svazku stroje (Obrázek 8).

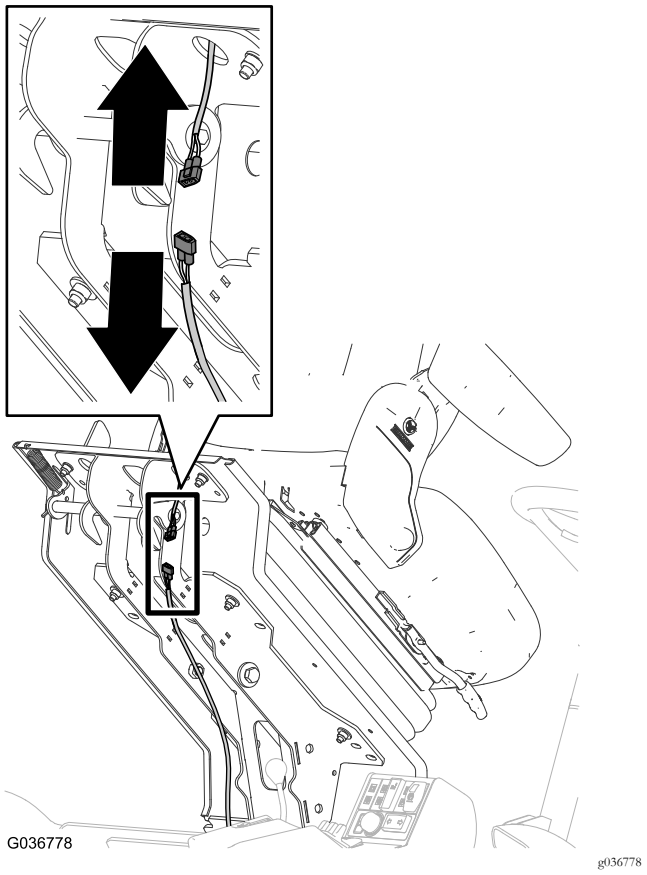

Obrázek 8

Vyobrazen model řady 3000; model 02750 je obdobný

2. Protáhněte konektor kabelového svazku spínače sedadla plošinou sedadla a připevněte jej k sedadlu.
3. Sejměte manžetu ze základny sedadla následovně (Obrázek 9).
   A. Po stranách manžety základny sedadla jsou montážní výstupky, jež vyčnívají z drážek v kanálu základny sedadla.

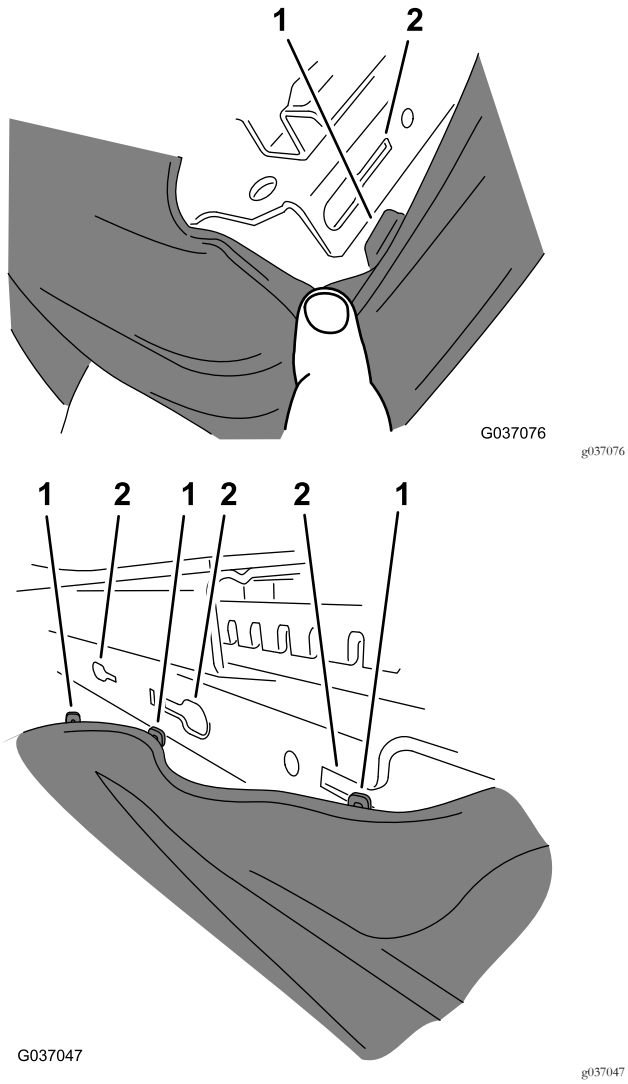

Obrázek 9

1. Výstupky (manžeta základny sedadla)
2. Drážky (kanál základny sedadla)

B. Posunujte jednotlivé výstupky podél drážky tak, aby se umístily na otvory, a poté je odtáhněte od kanálu základny sedadla.

Poznámka: Přesuňte manžetu dopředu nebo dozadu podle toho, který výstupek chcete oddělit.

C. Jakmile jsou všechny výstupky uvolněny z příslušných drážek, stáhněte pryžovou manžetu dolů (A, Obrázek 10).

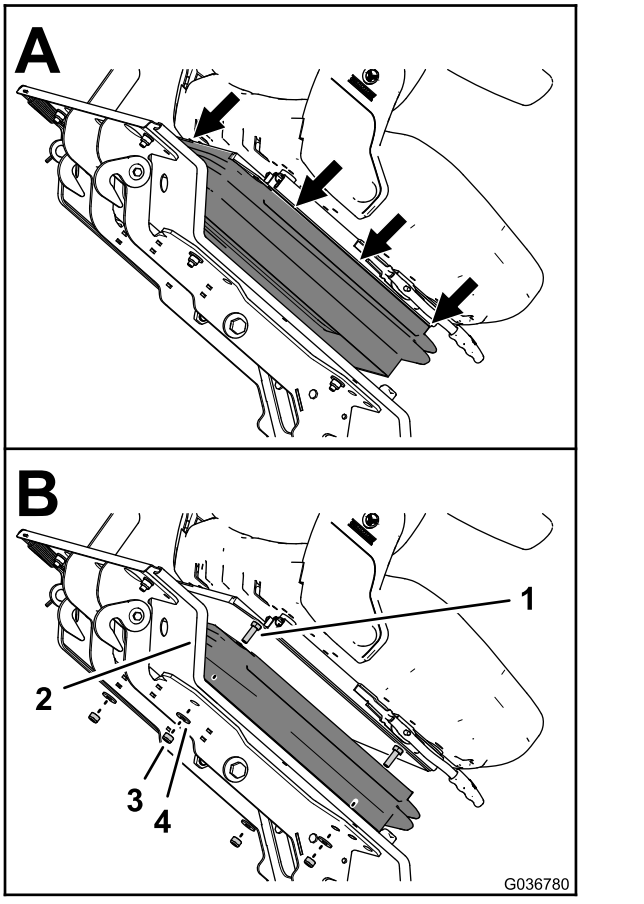

Obrázek 10

1. Šroub (8 x 25 mm)
2. Plošina sedadla
3. Pojistná matice (8 mm)
4. Podložka (8 mm)

4. Přidržte sedadlo a demontujte 4 pojistné matice (8 mm) a 4 podložky (8 mm), jež upevňují sedadlo k plošině sedadla (B, Obrázek 10).

Poznámka: 4 šrouby (8 x 25 mm) z otvorů v sedadle a plošině sedadla ponechte na místě.

5. Spusťte plošinu obsluhy následovně:
   A. Opatrně spusťte plošinu, viz Obrázek 5 v části Zvednutí plošiny obsluhy (modely 30651, 30654, 30657 a 30659) (strana 3).
   B. Při spouštění plošiny do plně sklopené polohy přesuňte rukojeť pojistné západky směrem k přední části sekačky, viz Obrázek 5 v části Zvednutí plošiny obsluhy (modely 30651, 30654, 30657 a 30659) (strana 3).

   Poznámka: Tím zajistíte, že háčky západky nenarazí do pojistné tyče.
   C. Plošinu úplně spusťte a přesuňte rukojeť pojistné západky k zadní části sekačky, dokud háčky západky zcela nezapadnou do pojistné tyče, viz Obrázek 5 v části Zvednutí plošiny obsluhy (modely 30651, 30654, 30657 a 30659) (strana 3).
6. Demontujte sedadlo z plošiny.

Poznámka: Zlikvidujte 4 šrouby (8 x 25 mm), 4 pojistné matice (8 mm) a 4 podložky (8 mm).

3

Příprava nového sedadla (model 02750)

Díly potřebné k provedení tohoto kroku:

1	Sedadlo

Postup

Důležité: Tento postup se týká pouze modelu 02750.

Poznámka: Během tohoto postupu demontujete statický bezpečnostní pás od starého sedadla a namontujete jej na nové sedadlo.

1. Ze starého sedadla demontujte kryty a šrouby, jež upevňují statický pás (Obrázek 11).

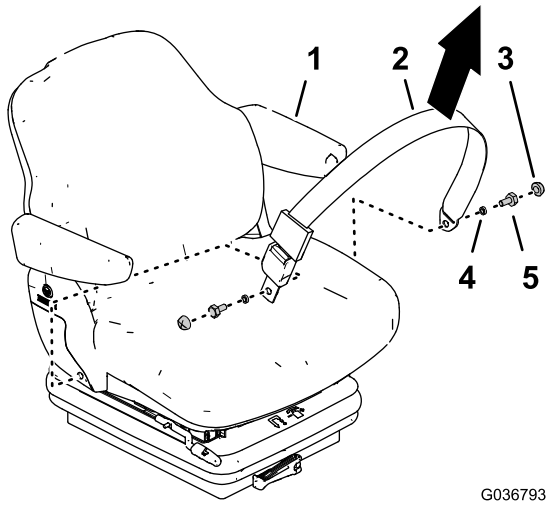

Obrázek 11

1. Sedadlo (staré)
2. Bezpečnostní pás (statický)
3. Kryt
4. Pouzdro
5. Šroub

2. Z nového sedadla demontujte kryty a šrouby, jež upevňují automatický napínací pás, poté bezpečnostní pás sejměte (Obrázek 12).

   Poznámka: Automatický napínací pás již nebude potřebný.

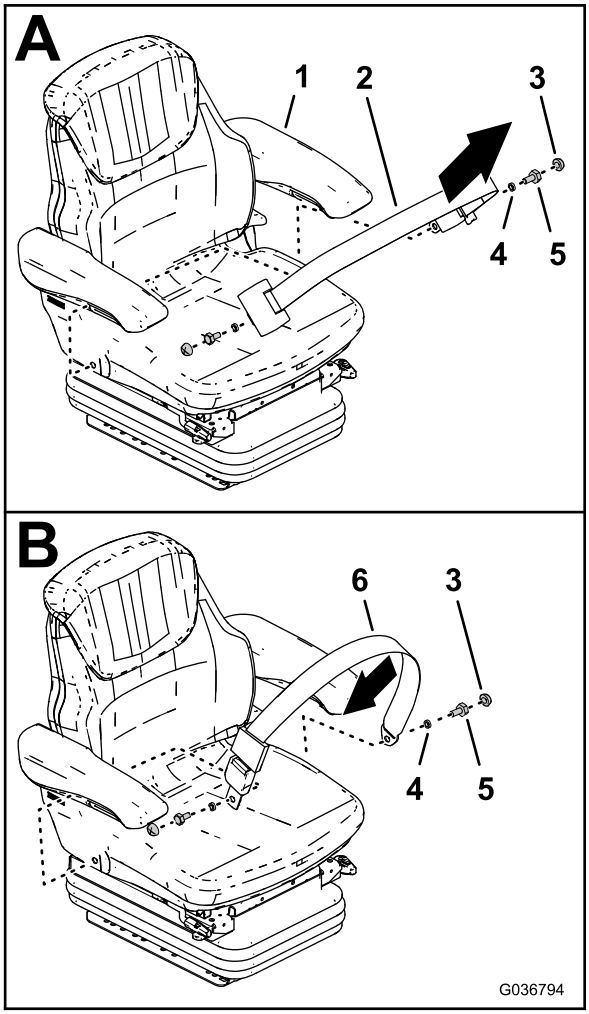

Obrázek 12

1. Sedadlo (nové)
2. Bezpečnostní pás (automatické napínání)
3. Kryt
4. Pouzdro
5. Šroub
6. Bezpečnostní pás (statický)

3. Namontujte statický bezpečnostní pás na nové sedadlo (Obrázek 12).
4. Šrouby utáhněte na utahovací moment 35 až 43 N·m a namontujte kryty (Obrázek 12).

4

Montáž sedadla

Díly potřebné k provedení tohoto kroku:

10	Podložka (8 x 17 mm)
4	Upevňovací šroub (8 x 40 mm)
4	Matice - plochá (8 mm)
2	Podložka (8 x 25 mm)
4	Pojistná matice (8 mm)
4	Upevňovací šroub (8 x 25 mm)

Montáž sedadla na plošinu (model 02750)

Hmotnost sedadla: 40 kg

1. Na spodní desce nového sedadla vyhledejte montážní otvory sedadla odpovídající vašemu stroji (Obrázek 13).

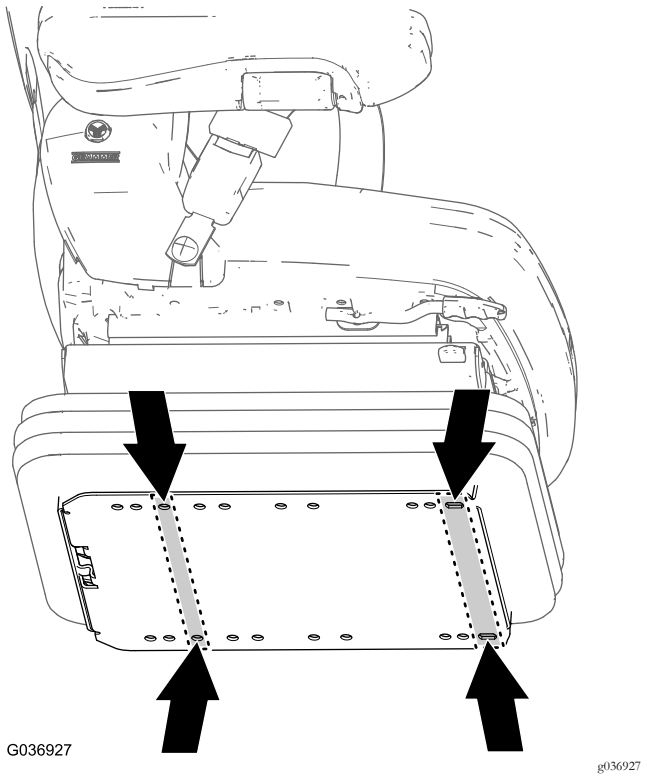

Obrázek 13
Pouze model 02750

2. Namontujte 4 upevňovací šrouby (8 x 40 mm), 8 podložek (8 x 17 mm) a 4 ploché matice (8 mm) do otvorů v přírubě spodní desky (Obrázek 14), označených v kroku 1.

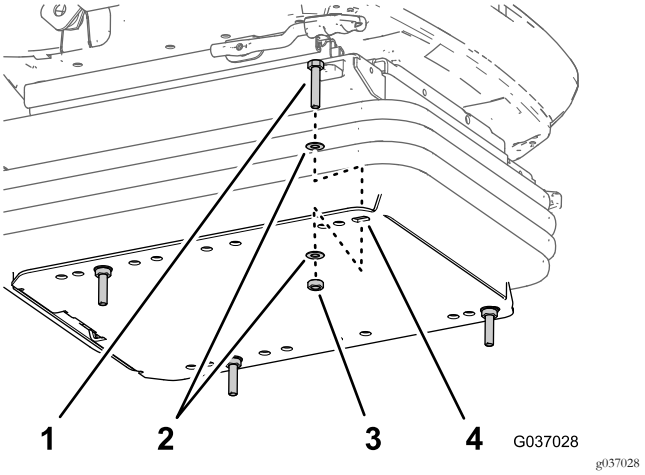

Obrázek 14

1. Upevňovací šroub (8 x 40 mm)
2. Podložka (8 x 17 mm)
3. Matice - plochá (8 mm)
4. Příruba (spodní deska sedadla)

3. Vyrovnejte 4 upevňovací šrouby (8 x 40 mm) nového sedadla s otvory v plošině obsluhy (Obrázek 15).

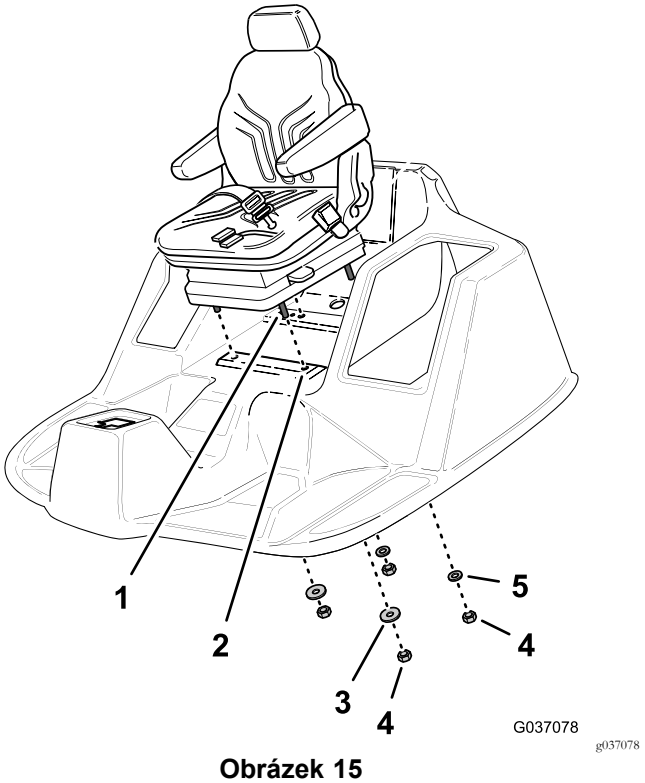

Obrázek 15

1. Upevňovací šroub (8 x 40 mm)
2. Plošina obsluhy
3. Podložka (8 x 25 mm)
4. Pojistné matice (8 mm)
5. Podložka (8 x 17 mm)

4. Mírně zvedněte plošinu obsluhy; tím získáte přístup k závitům 4 upevňovacích šroubů.

Důležité: Podepřete sedadlo, aby nespadlo.

5. Na 2 přední upevňovací šrouby ručně namontujte 2 pojistné matice (8 mm) a 2 podložky (8 x 25 mm) (Obrázek 15).
6. Na 2 zadní upevňovací šrouby ručně namontujte 2 pojistné matice (8 mm) a 2 podložky (8 x 17 mm) (Obrázek 15).
7. Plošinu zcela zvedněte.
8. Pojistné matice a upevňovací šrouby utáhněte na utahovací moment 27 N·m.

Montáž sedadla na plošinu (modely 30651, 30654, 30657 a 30659)

1. Na spodní desce nového sedadla vyhledejte montážní otvory sedadla odpovídající vašemu stroji (Obrázek 16).

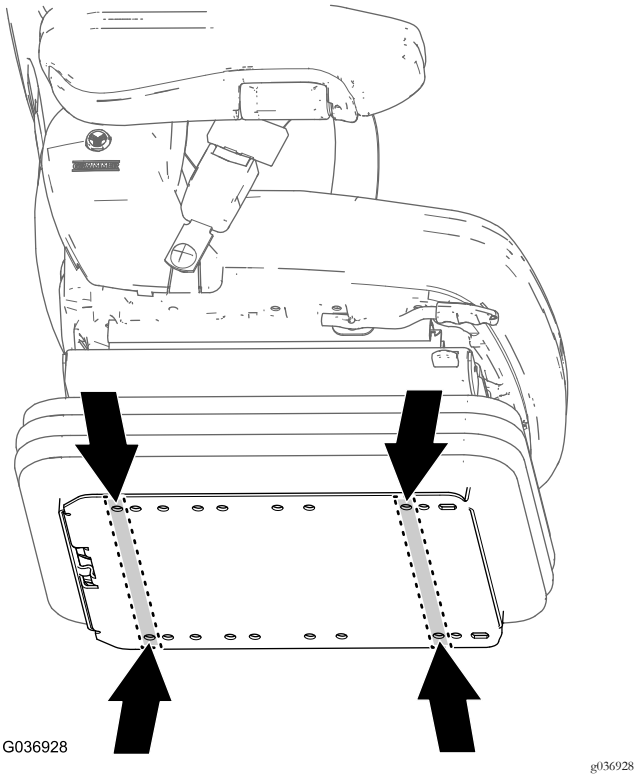

Obrázek 16
Modely 30651, 30654, 30657 a 30659

2. Namontujte 4 upevňovací šrouby (8 x 25 mm) a 4 podložky (8 x 17 mm) do otvorů v přírubě spodní desky, označených v kroku 1.

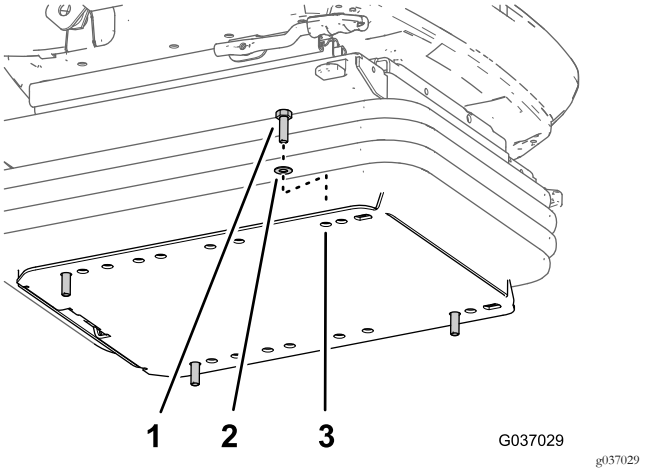

Obrázek 17

1. Upevňovací šroub (8 x 25 mm)
2. Podložka (8 x 17 mm)
3. Příruba (spodní deska sedadla)

3. Vyrovnejte 4 upevňovací šrouby (8 x 25 mm) nového sedadla s otvory v plošině obsluhy (Obrázek 18).

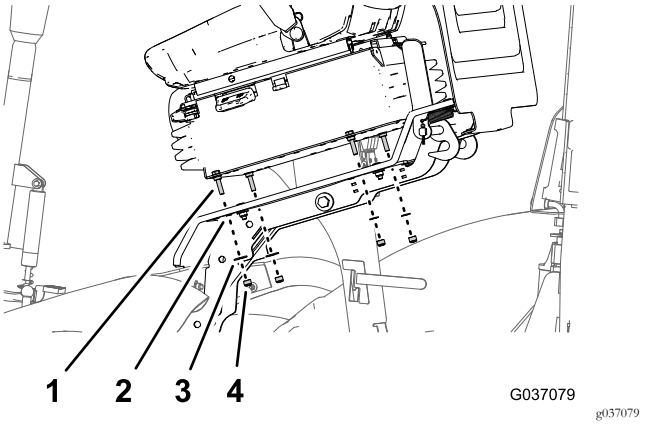

Obrázek 18

1. Upevňovací šroub (8 x 25 mm)
2. Plošina obsluhy
3. Podložka (8 x 17 mm)
4. Pojistné matice (8 mm)

4. Namontujte 2 pojistné matice (8 mm) a 2 podložky (8 x 17 mm) na upevňovací šrouby na levé straně sedadla.
5. Mírně zvedněte plošinu obsluhy; tím získáte přístup k závitům 2 dalších upevňovacích šroubů.

   Důležité: Podepřete sedadlo, aby nespadlo.
6. Na další 2 upevňovací šrouby ručně namontujte 2 pojistné matice (8 mm) a 2 podložky (8 x 17 mm) (Obrázek 15).
7. Zcela zvedněte plošinu.
8. Pojistné matice a upevňovací šrouby utáhněte na utahovací moment 27 N·m.

5

Připojení elektrických součástí

Díly potřebné k provedení tohoto kroku:

1	Souprava s dvoupólovým konektorem (Recpt)
1	Montážní celek relé a kabelového svazku (model 02750)
1	Kabelový svazek – 350 cm (model 02750)
1	Kabelový svazek – 400 cm (modely 30651, 30654, 30657 a 30659)
1	Pojistka (10 A)

Použití soupravy dvoupólového konektoru (Recpt)

Souprava dvoupólového konektoru nahrazuje 2pinový konektor typu Gothic, který je možné nalézt na kabelovém svazku starších strojů. Způsob instalace soupravy naleznete v pokynech k montáži soupravy.

Připojení relé a kabelového svazku (model 02750)

1. Vyhledejte montážní celek relé a kabelového svazku, viz Obrázek 19.

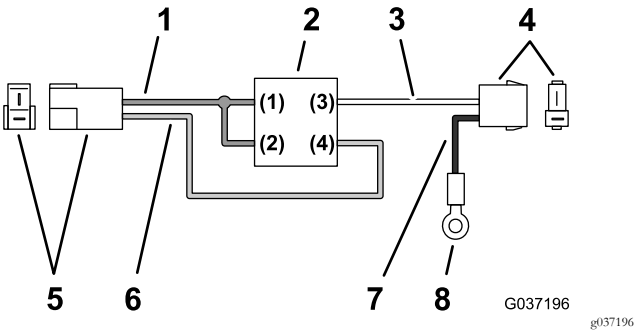

Obrázek 19

1. Vodič (červený +12 V)
2. Relé
3. Vodič (bílý)
4. 2zdířkový konektor (sedadlo)
5. Konektor se 2 plochými póly
6. Vodič (zelený)
7. Vodič (černý)
8. Kruhová koncovka

2. Zapojte konektor kabelového svazku relé se 2 plochými póly do 2zdířkového konektoru (Obrázek 20) kabelového svazku stroje, který jste odpojili v kroku 1 dle části 2 Demontáž sedadla (strana 4).

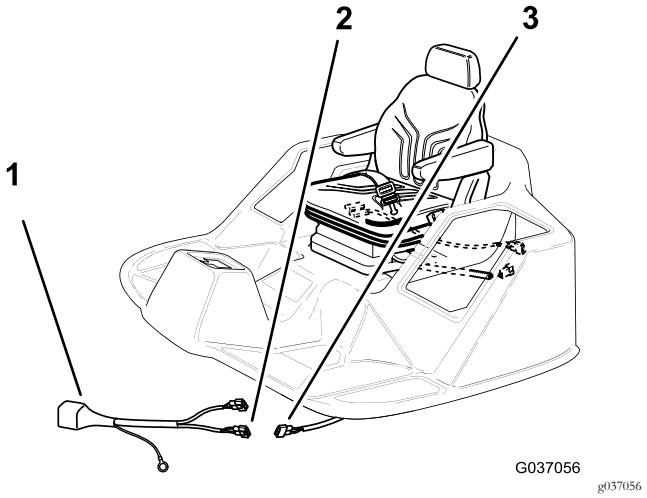

Obrázek 20

1. Montážní celek relé a kabelového svazku
2. 2pólový konektor (k hlavnímu kabelovému svazku)
3. 2zdířkový konektor (hlavní kabelový svazek)

3. Větev kabelového svazku s kruhovou koncovkou přiveďte ke klaksonu v přední části stroje pod plošinou sedadla (Obrázek 21).

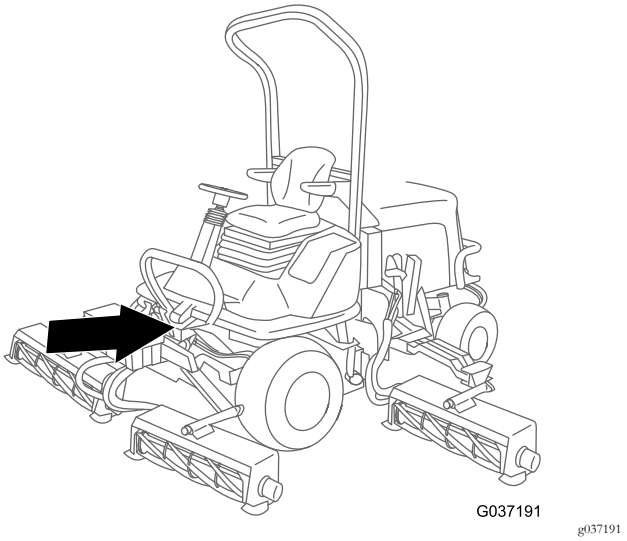

Obrázek 21

4. Demontujte šroub, podložky a matici, jež upevňují kruhovou koncovku kabelového svazku stroje a konzolu klaksonu (Obrázek 22).

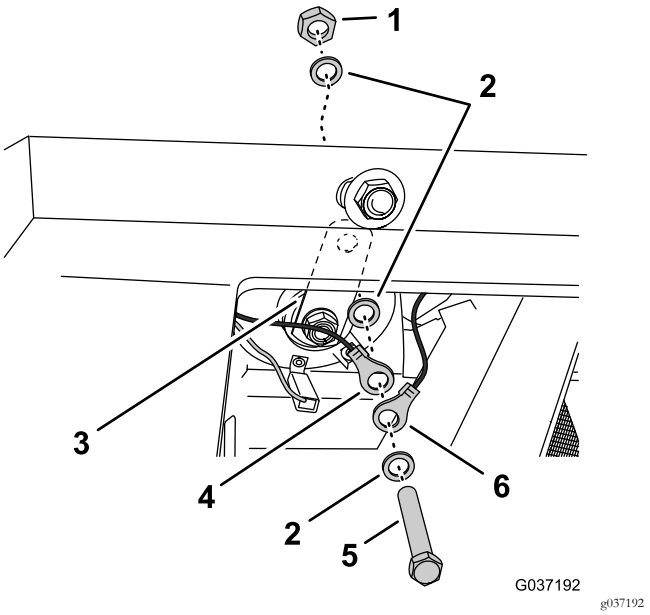

Obrázek 22

1. Matice
2. Podložky
3. Konzola (klakson)
4. Kruhová svorka (kabelový svazek stroje)
5. Šroub
6. Kruhová koncovka (kabelový svazek relé)

5. Namontujte kruhovou koncovku kabelového svazku relé, kruhovou koncovku kabelového svazku stroje a klakson k rámu pomocí šroubu, podložek a matice, jež jste demontovali v kroku 4.
6. Protáhněte 2zdířkový konektor kabelového svazku relé (bílý a černý vodič) otvorem v plošině, jež se nachází za sedadlem (Obrázek 23).

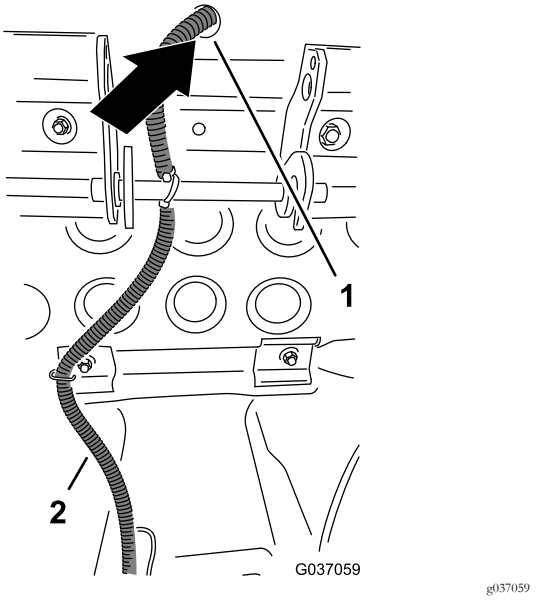

Obrázek 23

1. Otvor (spodní část plošiny)
2. Kabelový svazek relé a kabelový svazek soupravy

7. V zadní části sedadla vyhledejte 2pólový konektor spínače sedadla (žlutý a šedý vodič) a připojte jej ke 2zdířkovému konektoru kabelového svazku relé (bílý a černý vodič), viz Obrázek 24.

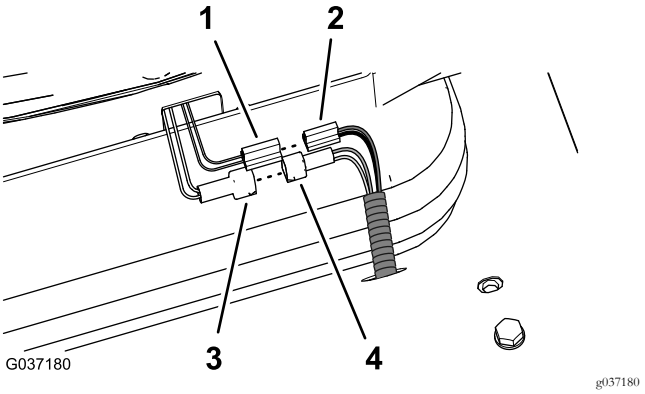

Obrázek 24

1. Konektor se 2 plochými póly – vzduchové odpružení sedadla
2. 2zdířkový konektor – 350 cm kabelový svazek soupravy (černý a červený vodič)
3. 2pólový konektor – spínač sedadla (žlutý a šedý vodič)
4. 2zdířkový konektor – kabelový svazek relé (bílý a černý vodič)

Připojení kabelového svazku vzduchového odpružení sedadla (model 02750)

1. Vyhledejte 350 cm kabelový svazek (bez kruhové koncovky), viz Obrázek 25.

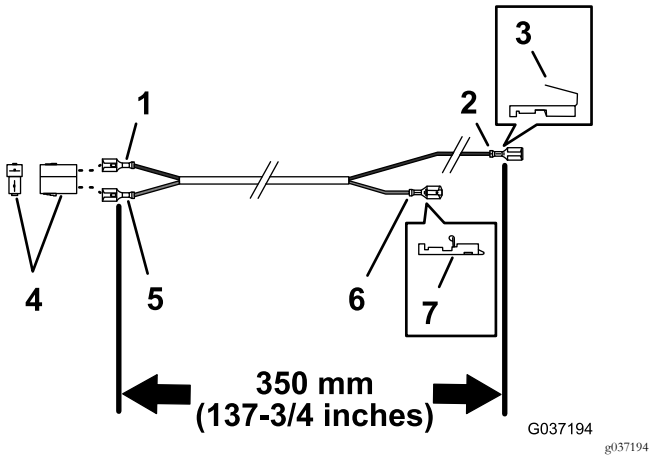

Obrázek 25

1. Vodič (černý)
2. Plochý konektor (černý vodič)
3. Funkce „piggy-back“ (plochý konektor)
4. 2zdířkový konektor
5. Vodič (červený)
6. Plochý konektor (červený vodič)
7. Funkce „posilock“ (plochý konektor)

2. Ve spodní části plošiny veďte 2zdířkový konektor (černý a červený vodič) 350 cm kabelového svazku

soupravy podél kabelového svazku relé a protáhněte jej otvorem v plošině za sedadlem, viz Obrázek 23 v části Připojení relé a kabelového svazku (model 02750) (strana 9).

3. Připojte konektor pro vzduchové odpružení sedadla se 2 plochými póly ke 2zdířkovému konektoru (černý a červený vodič) pro 350 cm kabelový svazek soupravy, viz Obrázek 24 v části Připojení relé a kabelového svazku (model 02750) (strana 9).
4. Veďte kabel kolem otočného čepu plošiny a zpět směrem k oblasti ovládacího panelu.

   Poznámka: Kabel musí být veden tak, aby nebyl při snížení plošiny přiskřípnut.
5. Pod ovládacím panelem vyhledejte konektor parkovacího světla a odpojte plochý konektor černého vodiče od konektoru parkovacího světla (Obrázek 26).

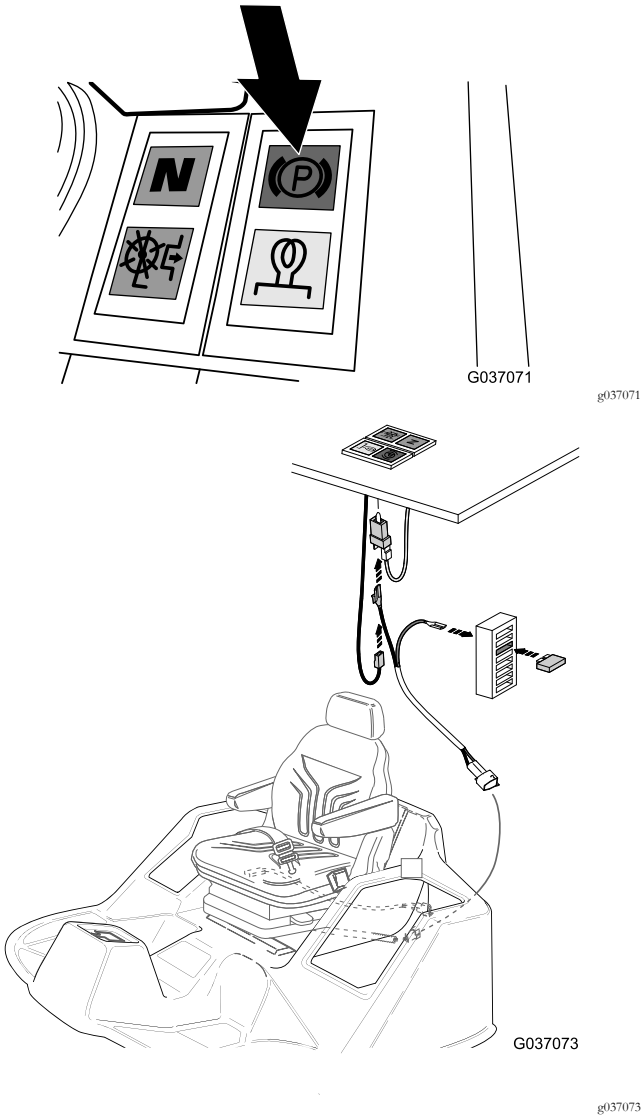

Obrázek 26

6. Připojte zdířkový konektor černého vodiče, který jste odpojili v kroku 5, k ploché části konektoru „piggy-back“ (černý vodič) kabelového svazku relé (Obrázek 26 a Obrázek 27).

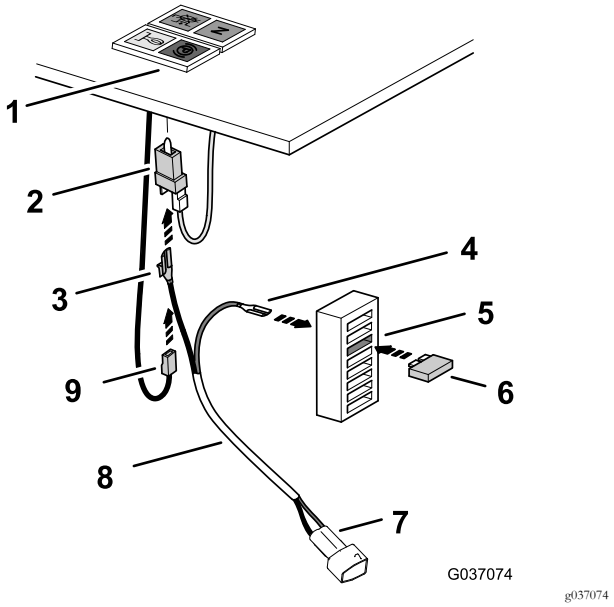

Obrázek 27

1. Ovládací panel (parkovací světlo)
2. Konektor parkovacího světla
3. Konektor „piggy-back“ (černý kabel – kabelový svazek relé)
4. Plochý konektor (červený vodič – kabelový svazek relé)
5. Konektor pojistkového bloku (3. shora)
6. Pojistka (10 A)
7. 2zdířkový konektor (vzduchové odpružení sedadla)
8. Kabelový svazek soupravy – 350 cm
9. Zdířkový konektor (černý vodič – kabelový svazek stroje)

7. Připojte konektor typu „piggy-back“ k ploché části konektoru parkovacího světla (Obrázek 27).
8. V zadní části pojistkového bloku připojte zdířkový konektor (červený vodič) kabelového svazku relé k plochému konektoru pojistkového bloku do polohy 3. pojistky ve směru od horní části bloku (Obrázek 27).
9. Zasuňte pojistku (10 A) do polohy 3. pojistky ve směru od horní části pojistkového bloku (Obrázek 27).

   Poznámka: Přesvědčte se, zda je pojistka zcela zasunuta.
10. Zajistěte všechny kabely dodávanými stahovacími kabelovými páskami.

Demontáž panelu přepážky (modely 30651, 30654, 30657 a 30659)

1. Demontujte 4 šrouby (6 x 25 mm), 4 pojistné podložky (6 mm) a 4 ploché podložky (6 mm), jež zajišťují panel přepážky k rámu stroje (Obrázek 28).

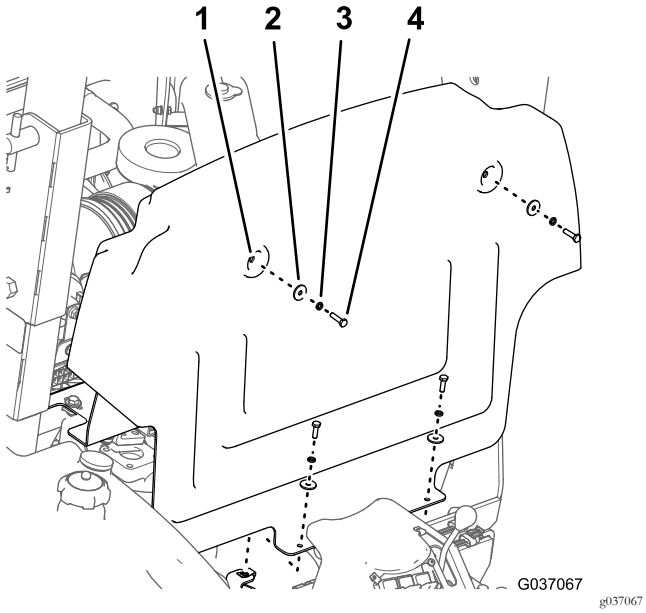

Obrázek 28

1. Panel přepážky
2. Plochá podložka
3. Pojistná podložka
4. Šroub

2. Vysuňte panel nahoru a dopředu a sejměte jej ze stroje (Obrázek 28).

Připojení elektrických součástí pro sedadlo (modely 30651, 30654, 30657 a 30659)

1. Protáhněte kabelový svazek stroje, jenž jste odpojili v kroku 1 dle části 2 Demontáž sedadla (strana 4), otvorem v plošině obsluhy (Obrázek 29).

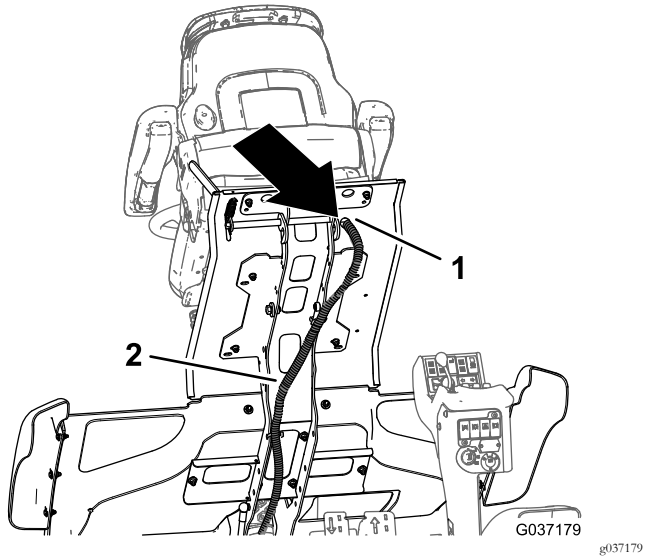

Obrázek 29

1. Otvor (spodní část plošiny)
2. Kabelový svazek soupravy – 400 cm

2. Připojte konektor spínače sedadla (žlutý a šedý vodič) ke konektoru kabelového svazku stroje (Obrázek 30).

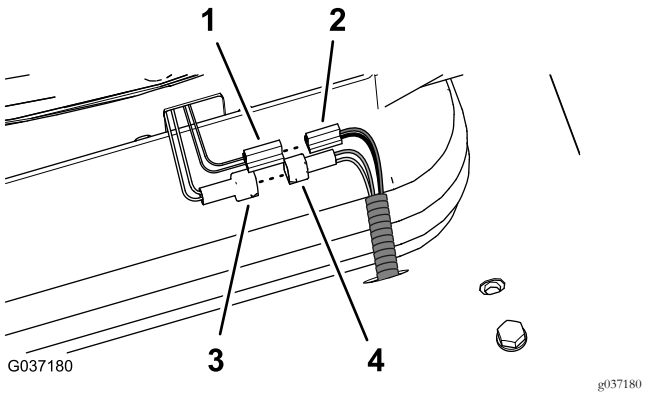

Obrázek 30

1. Konektor se 2 plochými póly – vzduchové odpružení sedadla
2. 2zdířkový konektor – 400 cm kabelový svazek soupravy (černý a červený vodič)
3. 2pólový konektor – spínač sedadla (žlutý a šedý vodič)
4. 2zdířkový konektor – kabelový svazek relé (bílý a černý vodič)

3. Vyhledejte 400 cm kabelový svazek (s kruhovou koncovkou), viz Obrázek 31.

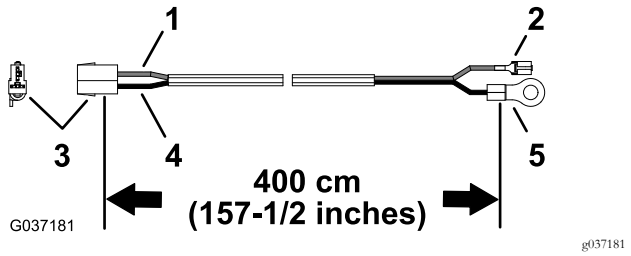

Obrázek 31

1. Vodič (červený)
2. Plochý konektor
3. 2zdířkový konektor
4. Vodič (černý)
5. Kruhová koncovka

4. Ve spodní části plošiny protáhněte 2zdířkový konektor (černý a červený vodič) 400 cm kabelového svazku soupravy otvorem v plošině za sedadlem, viz Obrázek 29.
5. Připojte konektor pro vzduchové odpružení sedadla se 2 plochými póly ke 2zdířkovému konektoru (černý a červený vodič) 400 cm kabelového svazku soupravy (Obrázek 30 a Obrázek 31).
6. Veďte kabel kolem otočného čepu plošiny a zpět do prostoru pojistkového bloku (Obrázek 32).

Důležité: Kabel musí být veden tak, aby nebyl při snížení plošiny přiskřípnut.

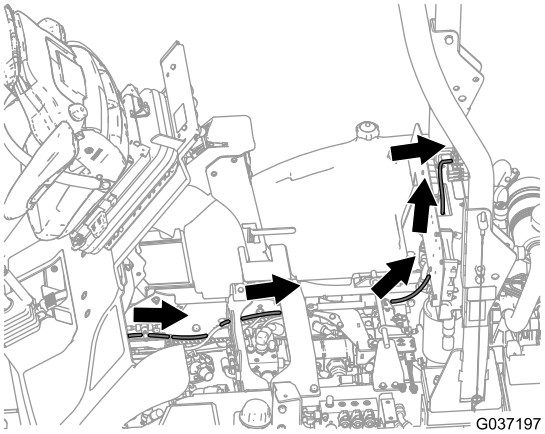

g037197

Obrázek 32

Připojení kabelového svazku soupravy k pojistkovému bloku (modely 30651, 30654, 30657 a 30659)

1. Na zadní straně přepážky demontujte pojistnou matici a podložku, jež upevňují klakson k elektrické desce (Obrázek 33).

   Poznámka: Šroub nevyjímejte.

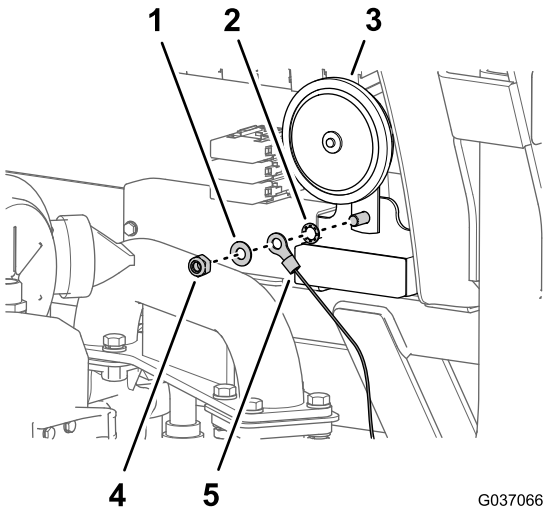

g037066

Obrázek 33

1. Pojistná podložka
2. Podložka
3. Klakson
4. Pojistná matice
5. Kruhová koncovka

2. Namontujte pojistnou matici, kruhovou koncovku kabelového svazku relé a pojistnou podložku na šroub (viz Obrázek 33) a matici a šroub utáhněte na utahovací moment 23 až 29 N·m.
3. V přední části elektrického panelu připojte koncovku červeného vodiče (napájecí kabel) ke svorkovnici bloku následovně:

   - Model 30651– poloha 5. pojistky zleva (Obrázek 34)

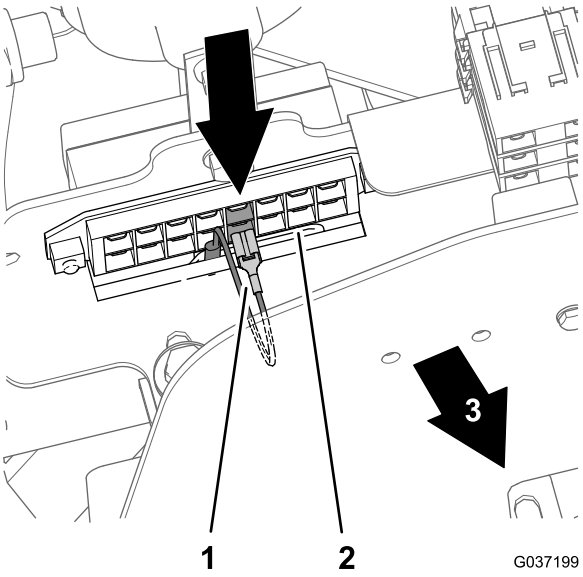

g037199

Obrázek 34

Modely 30651

1. Konektor – červený vodič (napájecí kabel), poloha 5. pojistky
2. Blok pojistek
3. Přední část stroje

   - Modely 30654, 30657 a 30659 – poloha 4. pojistky zleva (Obrázek 35).

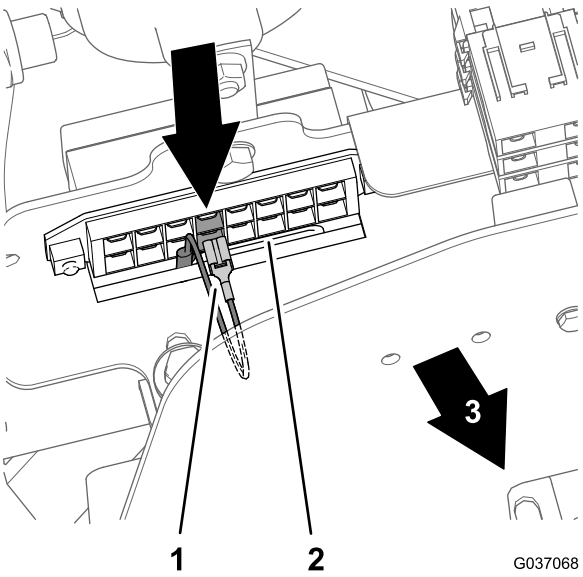

g037068

Obrázek 35

Modely 30654, 30657 a 30659

1. Konektor – červený vodič (napájecí kabel), poloha 4. pojistky
2. Blok pojistek
3. Přední část stroje

4. Zajistěte všechny kabely dodávanými stahovacími kabelovými páskami.

Vložení pojistky (modely 30651, 30654, 30657 a 30659)

1. Demontujte kryt z pojistkového bloku (Obrázek 36).

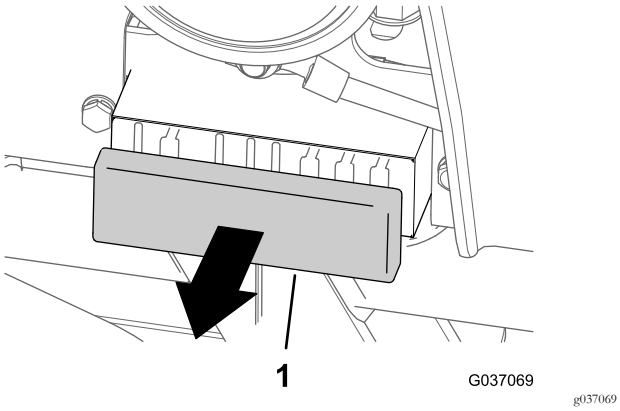

Obrázek 36

1. Kryt (pojistkový blok)

2. Zasuňte 10A pojistku do 4. drážky z pravé strany pojistkového bloku následovně:

   Poznámka: Přesvědčte se, zda je pojistka zcela zasunuta.

   - Model 30651– poloha 4. pojistky zleva (Obrázek 37)

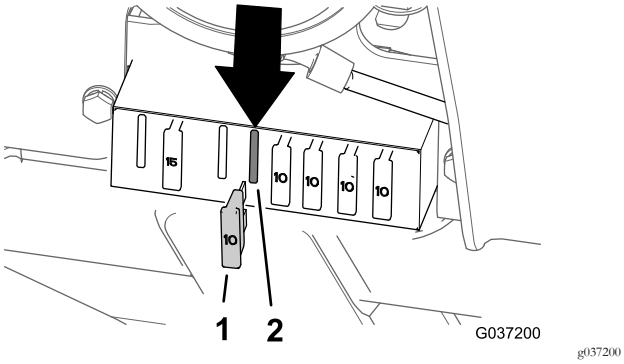

Obrázek 37
Modely 30651

1. 10A pojistka
2. Patice pojistkového bloku (4. drážka zleva)

   - Modely 30654, 30657 a 30659 – poloha 5. pojistky zleva (Obrázek 38)

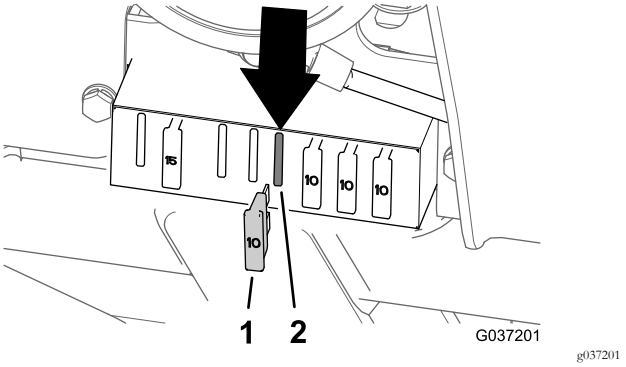

Obrázek 38
Modely 30654, 30657 a 30659

1. 10A pojistka
2. Patice pojistkového bloku (5. drážka zleva)

3. Na pojistkový blok nasaďte kryt (Obrázek 36).

Montáž panelu přepážky (modely 30651, 30654, 30657 a 30659)

1. Vyrovnejte 4 otvory v panelu přepážky se 4 klecovými maticemi na rámu, viz Obrázek 28.
2. Upevněte panel přepážky k rámu stroje s použitím 4 šroubů, 4 pojistných podložek a 4 plochých podložek, viz Obrázek 28.
3. Utáhněte šrouby na utahovací moment 97 až 119 Nm.

6

Dokončení montáže soupravy sedadla

Nejsou potřeba žádné díly

Montáž úložného prostoru (modely 30651, 30657 a 30659)

1. Vyrovnejte 3 otvory v úložném prostoru s otvorem v přírubě schodu a otvory v konzole úložného prostoru, viz Obrázek 7 v části Demontáž úložného prostoru (modely 30651, 30654, 30657 a 30659) (strana 4).
2. Namontujte prostor na schod a konzolu pomocí 3 knoflíků a 3 podložek, jež jste demontovali v kroku 2 dle části Demontáž úložného prostoru (modely 30651, 30654, 30657 a 30659) (strana 4).

   Poznámka: Přesvědčte se, zda jsou knoflíky dostatečně utaženy, aby byl prostor k rámu správně upevněn.

Spuštění plošiny obsluhy

1. Opatrně spusťte plošinu, viz Zvednutí plošiny obsluhy (model 02750) (strana 2) nebo Zvednutí plošiny obsluhy (modely 30651, 30654, 30657 a 30659) (strana 3).
2. Při spouštění plošiny do plně sklopené polohy přesuňte rukojeť pojistné západky směrem k přední části sekačky, viz Zvednutí plošiny obsluhy (model 02750) (strana 2) nebo Zvednutí plošiny obsluhy (modely 30651, 30654, 30657 a 30659) (strana 3).

   Poznámka: Tím zajistíte, že háčky západky nenarazí do pojistné tyče.
3. Plošinu úplně spusťte a přesuňte rukojeť pojistné západky k zadní části sekačky (Obrázek 39 nebo Obrázek 40), dokud háčky západky zcela nezapadnou do pojistné tyče.

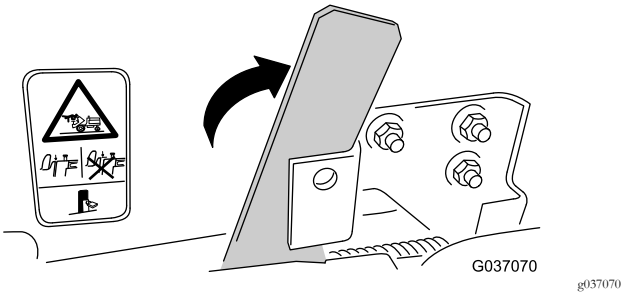

Obrázek 39
Model 02750

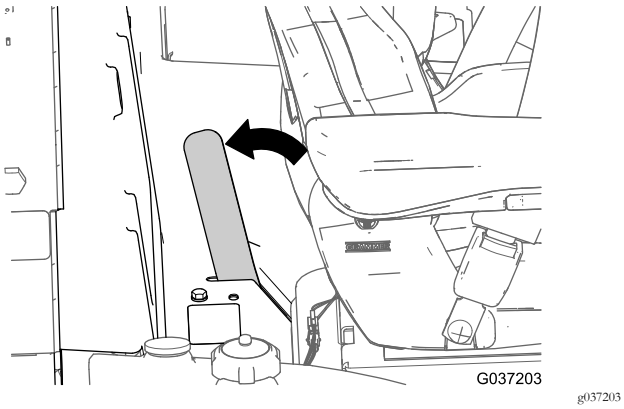

Obrázek 40
Modely 30651, 30654, 30657 a 30659

Připojení záporného kabelu akumulátoru

1. Připojte záporný kabel k vývodu akumulátoru, viz Obrázek 6 Odpojení akumulátoru (strana 3).
2. Vyrovnejte izolační kryt kabelové svorky akumulátoru a zavřete jej, viz Obrázek 6 v části Odpojení akumulátoru (strana 3).

Montáž krytu akumulátoru (model 02750)

1. Pokud byla demontována západka, uzamkněte ji k plošině obsluhy pomocí visacího zámku, který jste demontovali v kroku 2 dle části Zvednutí plošiny obsluhy (model 02750) (strana 2).

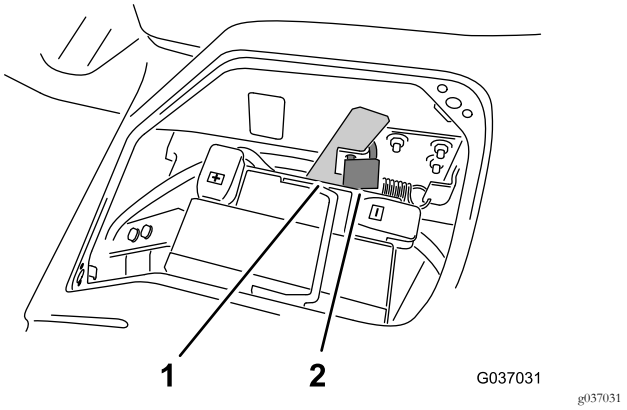

Obrázek 41

1. Rukojeť západky plošiny
2. Visací zámek

2. Vyrovnejte kryt s otvorem v plošině obsluhy nad akumulátorem.
3. Připevněte kryt k plošině otočením 2 čtvrtotáčkových upevňovacích prvků ve směru hodinových ručiček (Obrázek 42).

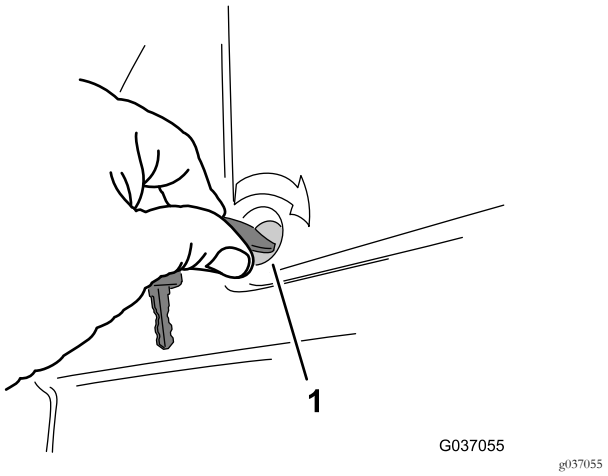

Obrázek 42

1. Čtvrtotáčkový upevňovací prvek

Kontrola spínače sedadla obsluhy

Ověřte správnou funkci spínače sedadla, viz *provozní příručka* vašeho stroje.

Součásti stroje

Ovládací prvky

Ovládací prvky sedadla

Páka pohonu sedadla

Nastavení hmotnosti: Sedadlo je nutné nastavit podle hmotnosti obsluhy krátkým zatažením za páku pohonu automatického nastavovacího prvku hmotnosti a výšky. Vozidlo musí stát a obsluha sedět na sedadle.

Poznámka: Během nastavování musí obsluha sedět na sedadle zcela nehnutě.

Výšku sedadla je možné změnit přesunutím páky pohonu zcela ven nebo dovnitř.

Důležité: Abyste předešli poškození, nespouštějte kompresor na dobu delší než 1 minuta.

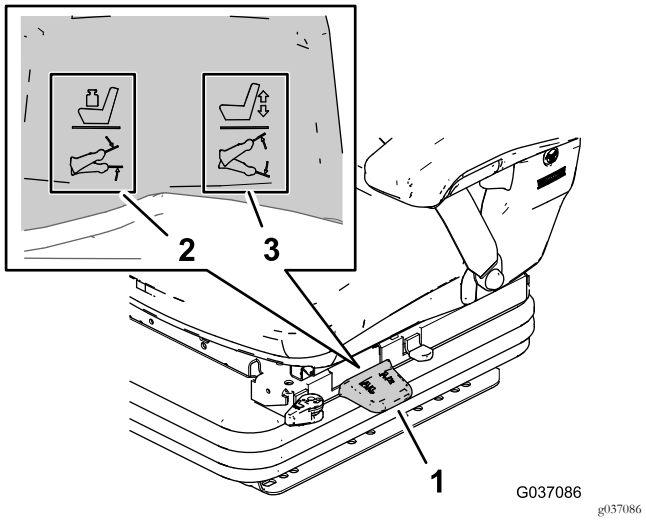

g037086

Obrázek 43

1. Páka pohonu sedadla
2. Nastavení hmotnosti
3. Nastavení výšky

Pojistná páka předozadního pohybu

Pojistnou páku předozadního pohybu použijte pro změnu přední/zadní polohy sedadla (Obrázek 44). Zvednutím páky uvolněte sedadlo, přesuňte je do pohodlné polohy a uvolněním pojistné páky sedadlo zajistěte v požadované poloze.

Důležité: Pojistná páka musí sedadlo obsluhy v požadované poloze uzamknout. Je-li sedadlo obsluhy uzamčené, nesmí se posunovat dopředu ani dozadu.

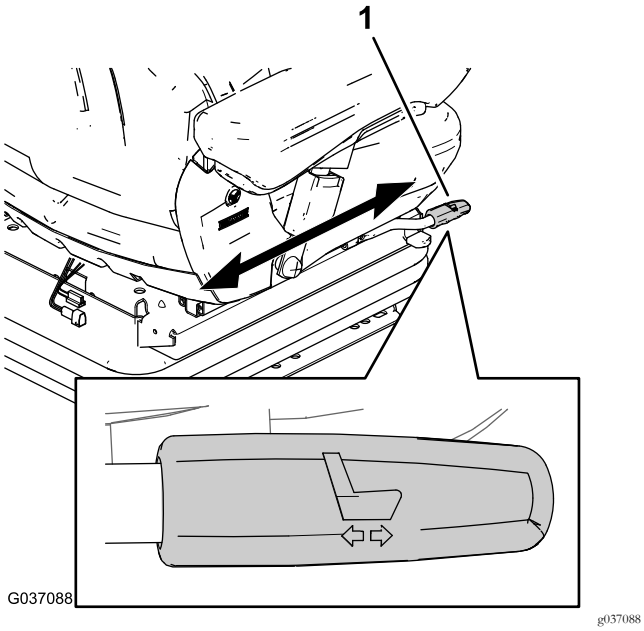

Obrázek 44

1. Pojistná páka předozadního pohybu

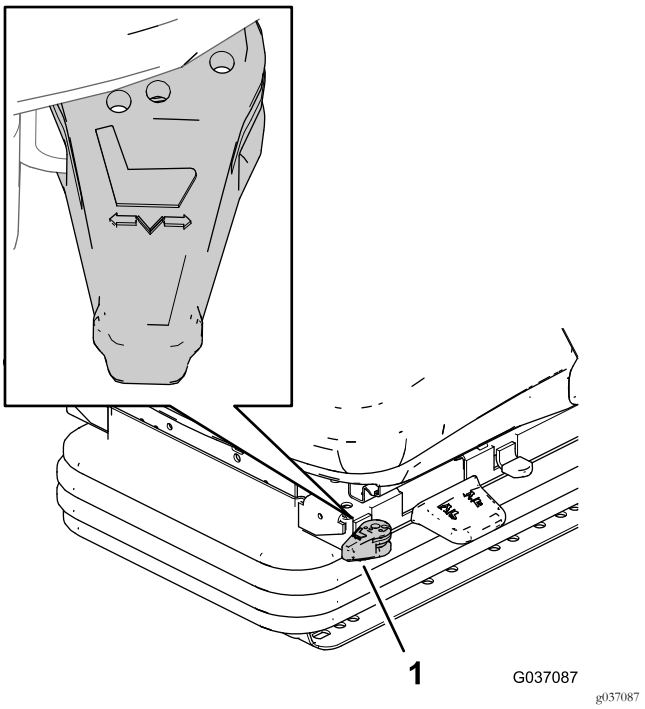

Obrázek 45

1. Páka tlumení předozadního pohybu

Páka tlumení předozadního pohybu

Nastavení předozadního pohybu: Za určitých jízdních podmínek (například s připojeným přívěsem) může být užitečné aktivovat tlumení předozadního pohybu. To znamená, že sedadlo obsluhy bude lépe tlumit vliv nárazů ve směru jízdy (Obrázek 45).

- Otočením páky tlumení předozadního pohybu dopředu umožníte pohyb tlumení dopředu a dozadu.
- Otočením páky tlumení předozadního pohybu dozadu pohyb tlumení dopředu a dozadu uzamknete.

Knoflík nastavení bederní opěrky

Otočením stavěcího knoflíku doleva nebo doprava je možné samostatně nastavit jak výšku, tak průhyb opěradla (Obrázek 46).

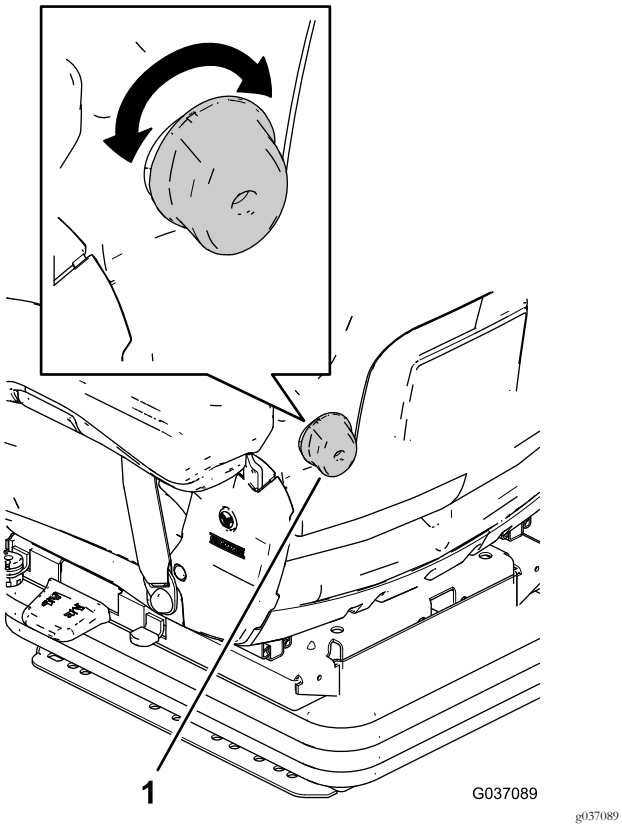

Obrázek 46

1. Knoflík nastavení bederní opěrky

Pojistná páka tlumení

Pomocí pojistné páky tlumení vypnete funkci tlumení sedadla ve svislém směru a sedadlo uzamknete v nastavené poloze (Obrázek 47).

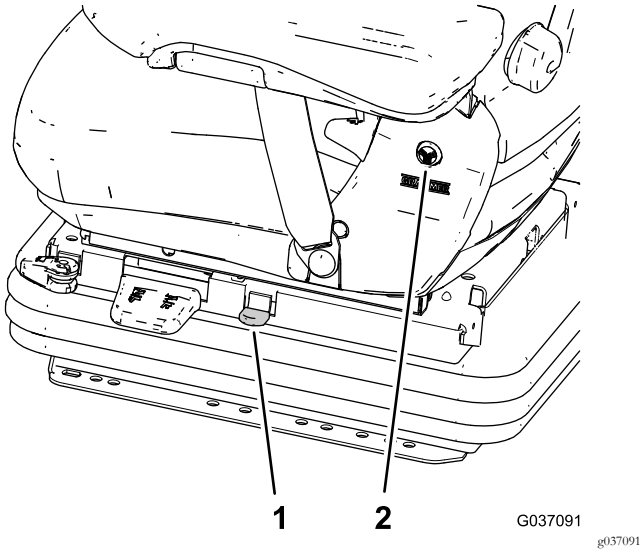

Obrázek 47

1. Pojistná páka tlumení
2. Kruhové víčko (krytka)

Opěrky ruky

Opěrky ruky je možné v případě potřeby vyklopit nahoru a nezávisle nastavit jejich výšku.

Chcete-li nastavit výšku opěrky ruky, sejměte kruhové víčko z krytu a povolte šestihrannou matici. Poté nastavte opěrku ruky do požadované polohy a matici znovu utáhněte (Obrázek 47).

Otáčením ovládacího prvku sklonu opěrky ruky nastavte její sklon (Obrázek 48).

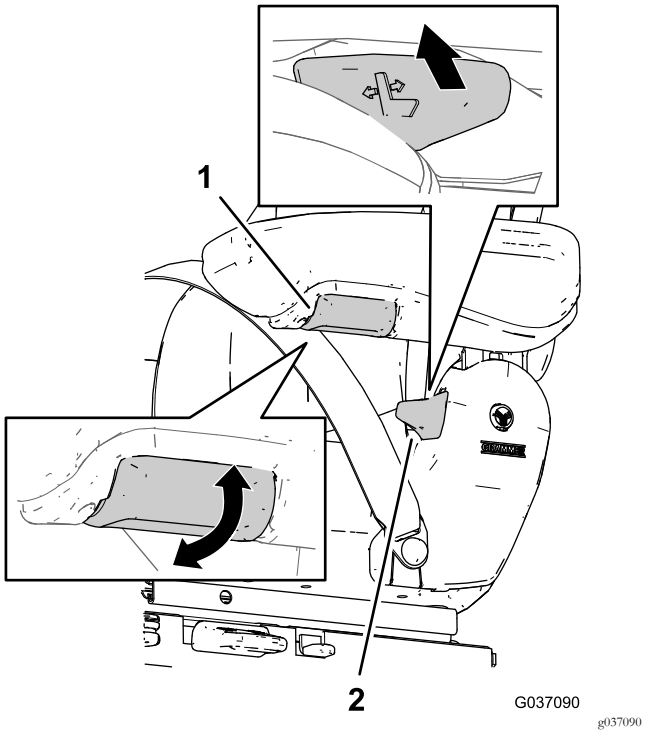

Obrázek 48

1. Ovládací páka sklonu opěradla
2. Ovládací prvek sklonu opěrky ruky

Ovládací páka sklonu opěradla

S použitím ovládací páky sklonu opěradla odemknete opěradlo při nastavování jeho sklonu (Obrázek 48).

Důležité: Pojistná páka musí opěradlo v požadované poloze uzamknout. Jakmile opěradlo v poloze uzamknete, nesmí se přemisťovat do jiné polohy.

Údržba

Mazání mechanismu odpružení sedadla

Servisní interval: Každý rok

1. Stáhněte pryžovou manžetu z kanálu základny sedadla dozadu.
2. Na všechna otočná místa mechanismu odpružení aplikujte kvalitní mazivo.
3. Navlékněte pryžovou manžetu na kanál základny sedadla.

Údržba bezpečnostního pásu

Na bezpečnostním pásu nejsou žádné součásti, jež vyžadují údržbu. Pokud vykazuje nějaké známky opotřebení, poškození nebo nesprávné funkce, vyměňte celý montážní celek bezpečnostního pásu.

Čištění sedadla

Důležité: Sedadlo nečistěte tlakovou myčkou.

Poznámka: Povrch sedadla obsluhy udržujte v čistotě.

⚠ VÝSTRAHA

Při čištění opěradla si počínejte opatrně – neúmyslným přesunutím ovládací páky sklonu opěradla se může opěradlo neočekávaně otočit dopředu a způsobit zranění.

Pokud při čištění opěradla manipulujete s ovládací pákou sklonu opěradla, opěradlo pevně držte.

- Při čištění není nutné odstraňovat z rámu sedadla čalounění.
- Při čištění čalounění zabraňte tomu, aby se čisticí roztok vsákl do jeho povrchu.
- Používejte běžně dostupný čisticí roztok pro čištění čalounění nebo plastu. Před použitím nového čisticího roztoku ověřte jeho vhodnost pro čalounění na malé skryté ploše sedadla.

Poznámky:

Poznámky:

Poznámky:

Zpráva věnovaná ochraně osobních údajů v Evropě

Informace shromažďované společností Toro
Společnost Toro Warranty Company (Toro) respektuje soukromí uživatelů. Abychom mohli zpracovat vaše reklamace ze záruky a kontaktovat vás v případě stahování produktu z trhu, prosíme vás, abyste nám sdělili některé své osobní údaje, a to buď přímo, nebo prostřednictvím místního distributora společnosti Toro.

Záruční systém společnosti Toro je hostován na serverech v USA, jejichž zákony na ochranu osobních údajů nemusí poskytovat stejnou ochranu jako zákony ve vaší zemi.

SDÍLENÍM SVÝCH OSOBNÍCH ÚDAJŮ SOUHLASÍTE SE ZPRACOVÁNÍM TĚCHTO ÚDAJŮ V ROZSAHU VYMEZENÉM TOUTO ZPRÁVOU VĚNOVANOU OCHRANĚ OSOBNÍCH ÚDAJŮ.

Způsob používání informací ve společnosti Toro
Společnost Toro může využít vaše osobní informace ke zpracování reklamací ze záruky a ke kontaktování vás v případě stahování produktu z trhu. Společnost Toro může poskytnuté údaje předat svým pobočkám, prodejcům nebo dalším obchodním partnerům, pokud to vyžadují uvedené akce. Vaše osobní informace nebudeme prodávat žádné další společnosti. Vyhrazujeme si právo zveřejnit osobní údaje za účelem dosažení souladu s platnými zákony a se žádostí příslušných orgánů k řádnému provozování našich systémů, nebo pro ochranu vlastní i dalších uživatelů.

Uchovávání osobních údajů
Osobní údaje uchováváme pouze po dobu nezbytně nutnou pro účely, pro které byly původně shromážděny, nebo pro jiné legitimní účely (například dodržování předpisů), případně do doby vyžadované příslušným zákonem.

Závazek společnosti Toro k ochraně osobních údajů uživatelů
Přijímáme důvodná bezpečnostní opatření, abychom zajistili ochranu osobních údajů svých zákazníků. Společnost také přijala opatření k zajištění přesnosti a aktuálnosti osobních údajů.

Přístup k vašim osobním údajům a jejich oprava
Pokud si přejete zkontrolovat nebo opravit své osobní údaje, kontaktujte nás prosím e-mailem na adrese legal@toro.com.

Australský zákon na ochranu spotřebitelů

Australští zákazníci naleznou podrobné informace o australském zákoně na ochranu spotřebitelů uvnitř balení nebo u místního distributora společnosti Toro.

Záruka Toro

Omezená záruka

Podmínky a výrobky, na které se záruka vztahuje

Toro® Company a její dceřiná společnost Toro Warranty Company na základě vzájemné dohody nesou společně záruky za případné materiálové či výrobní vady komerčního výrobku společnosti Toro („výrobek“) po dobu dvou let nebo 1 500 provozních hodin* podle toho, která z možností nastane dříve. Tato záruka se vztahuje na všechny výrobky s výjimkou provzdušňovačů (viz jednotlivé části záruky vztahující se na tyto výrobky). V případě, že jsou naplněny záruční podmínky, opravíme výrobek na vlastní náklady, včetně diagnostiky, práce, náhradních dílů a dopravy. Tato záruka začíná běžet v den dodání výrobku původnímu maloobchodnímu odběrateli.
* Výrobek vybavený měřičem provozních hodin.

Pokyny pro poskytnutí záruční opravy

Jste-li přesvědčeni, že došlo k naplnění záručních podmínek, musíte sdělit distributorovi komerčních výrobků nebo autorizovanému prodejci komerčních výrobků, kde jste výrobek zakoupili. Potřebujete-li pomoc s vyhledáním distributora nebo autorizovaného prodejce komerčních výrobků nebo máte-li dotazy týkající se vašich práv či povinností spojených se zárukou, můžete nás kontaktovat na adrese:

Toro Commercial Products Service Department
Toro Warranty Company
8111 Lyndale Avenue South
Bloomington, MN 55420-1196
E-mail: commercial.warranty@toro.com

Povinnosti vlastníka

Jako vlastníci výrobku jste odpovědní za provádění nutné údržby a seřizování, jak je uvedeno v provozní příručce. Neprovádění nezbytné údržby a seřizování může být důvodem k zamítnutí reklamace.

Součásti a úkony, na které se nevztahuje záruka

Ne všechny závady nebo poruchy, které se v záruční době na výrobku vyskytnou, jsou vady materiálu nebo výrobní vady. Záruka se nevztahuje na následující:

- Závady na výrobku, které jsou důsledkem použití jiných náhradních dílů než Toro nebo instalace a používání přídavných nebo upravených zařízení a produktů jiné značky než Toro. Výrobce těchto součástí může poskytnout samostatnou záruku.
- Závady na výrobku, které jsou důsledkem neprovádění doporučené údržby a/nebo seřizování. Neprovádění řádné údržby produktu Toro podle zásad doporučené údržby vyjmenovaných v *provozní příručce* může mít za následek zamítnutí reklamace.
- Závady na výrobku, které jsou důsledkem jeho nesprávného, nedbalého nebo nezodpovědného používání.
- Díly podléhající opotřebení v důsledku používání, nejsou-li tyto díly uznány za vadné. Mezi součásti, u nichž dochází k opotřebení nebo ke spotřebě v rámci běžného provozu výrobku, patří mimo jiné brzdové destičky a obložení, spojkové obložení, žací nože, kotouče, kypřicí nože, hroty, zapalovací svíčky, řídicí kolečka, pneumatiky, filtry, pásy a některé součásti rozprašovačů, například diafragmy, trysky, pojistné ventily atd.
- Závady způsobené vnějším vlivem. Vnější vlivy zahrnují kromě jiného počasí, skladovací postupy, kontaminaci, používání neschválených chladicích kapalin, maziv, aditiv, hnojiv, vody, chemikálií atd.
- Běžný hluk, vibrace, opotřebení a znehodnocení.
- Běžné „opotřebení“ zahrnuje kromě jiného poškození sedadel opotřebením nebo oděrem, odřený lak, poškrábané etikety nebo okna atd.

Díly

Díly, u nichž je v rámci údržby plánována výměna, jsou kryté zárukou do doby jejich plánované výměny. Díly vyměněné podle této záruky jsou kryté po dobu platnosti záruky na originální výrobek a stávají se majetkem společnosti Toro. Společnost Toro učiní konečné rozhodnutí o tom, zda příslušný díl nebo montážní celek budou opraveny nebo vyměněny. Společnost Toro může k záručním opravám použít repasované díly.

Poznámka k záruce na akumulátory s hlubokým cyklem vybití:

Akumulátory s hlubokým cyklem vybití mají specifikovaný celkový počet kilowatthodin, které jsou během své životnosti schopny vyrobit. Způsoby provozu, dobíjení a údržby mohou prodloužit nebo zkrátit životnost akumulátorů. Postupem času se množství užitečné práce v intervalech mezi dobíjením akumulátorů snižuje, až jsou akumulátory zcela vypotřebované. Výměna akumulátorů vypotřebovaných v důsledku běžného provozu je odpovědností majitele výrobku. Během standardní záruční doby může být nutná výměna akumulátorů na náklady majitele.

Údržbu hradí majitel

Mezi běžné servisní úkony vyžadované u výrobků značky Toro a prováděné na náklady majitele patří ladění, mazání, čištění a leštění motoru, výměna filtrů, chladicí kapaliny a součástí, na které se nevztahuje záruka, a provádění doporučené údržby.

Obecné podmínky

Oprava autorizovaným distributorem nebo prodejcem Toro je jediný nápravný prostředek, na který máte podle této záruky nárok.

Společnosti Toro Company a Toro Warranty Company nejsou odpovědné za nepřímé, náhodné ani následné škody související s používáním výrobků Toro, na něž se vztahuje tato záruka, včetně jakýchkoli nákladů nebo výdajů na zajištění náhradního zařízení nebo servisu během odpovídající doby trvání poruchy nebo nepoužitelnosti výrobku do skončení oprav podle této záruky. S výjimkou níže uvedené emisní záruky, která platí v odpovídajících případech, neexistuje žádná jiná výslovná záruka.

Veškeré implicitní záruky obchodovatelnosti a vhodnosti použití jsou omezeny na dobu trvání této výslovné záruky. Některé státy nepovolují vyloučení náhodných nebo následných škod ze záruky nebo omezení doby trvání předpokládané záruky, proto se na vás výše uvedené výjimky a omezení nemusejí vztahovat.

Tato záruka uděluje specifická zákonná práva, kromě nichž můžete mít i další práva, která se mezi jednotlivými státy liší.

Jiné země než Spojené státy a Kanada

Zákazníci by se měli obrátit na distributora (prodejce) produktů Toro, který jim poskytne záruční podmínky dané země, provincie nebo státu. Pokud z nějakého důvodu nejste se službami distributora spokojení nebo je pro vás obtížné získat informace o záruce, obraťte se na dovozce produktů Toro. Pokud se ani jedno z uvedených opatření nepodaří, můžete nás kontaktovat na adrese Toro Warranty Company.