Form No. 3410-344 Rev A

Kit de asiento de lujo de PVC o de tela

Unidad de tracción T4240, CT2240, LT-F3000, LT3240, LT3340, R3240T o Groundsmaster® 3400

Nº de modelo 02865—Nº de serie 316000001 y superiores

Nº de modelo 02866—Nº de serie 316000001 y superiores

Instrucciones de instalación

⚠ ADVERTENCIA

CALIFORNIA
Advertencia de la Propuesta 65

Este producto contiene una o más sustancias químicas que el Estado de California considera causantes de cáncer, defectos congénitos o trastornos del sistema reproductor.

Este kit es un asiento de lujo que ofrece al operador de la máquina comodidad y seguridad al sentarse.

Instalación

Piezas sueltas

Utilice la tabla siguiente para verificar que no falta ninguna pieza.

Procedimiento	Descripción	Cant.	Uso
1	No se necesitan piezas	–	Prepare la máquina.
2	No se necesitan piezas	–	Retire el asiento.
3	Asiento	1	Prepare el asiento nuevo.
4	Arandela (8 x 17 mm) Tornillo de caperuza (8 x 40 mm) Tuerca – lisa (8 mm) Arandela (5/16 x 1) Contratuerca (8 mm) Tornillo de caperuza (8 x 25 mm)	10 4 4 2 4 4	Instale el asiento.
5	Kit de conector de 2 vías (receptáculo) Conjunto de relé y arnés (Modelo 02750) Arnés de cables – 350 cm (modelo 02750) Arnés de cables – 400 cm (modelos 30651, 30654, 30657 y 30659) Fusible (10 A)	1 1 1 1 1	Conecte los componentes eléctricos.
6	No se necesitan piezas	–	Finalice la instalación del kit de asiento.

© 2016—The Toro® Company
8111 Lyndale Avenue South
Bloomington, MN 55420

Registre su producto en www.Toro.com.

CE

Traducción del original (ES)
Impreso en EE. UU.
Reservados todos los derechos

3410-344 A

1

Preparación para la instalación del kit de asiento

No se necesitan piezas

Preparación de la máquina

1. Aparque la máquina en una superficie nivelada.
2. Apague las unidades de corte del cortacésped.
3. Elevar las unidades de corte.
4. Enganche las unidades de corte, si se aplica.
5. Accione el freno de estacionamiento, pare el motor y espere a que se detengan todas las piezas en movimiento.
6. Retire la llave del interruptor de contacto.

Elevación de la plataforma del operador (modelo 02750)

1. Gire en sentido antihorario las 2 fijaciones de cuarto de vuelta que fijan la cubierta de la batería a la plataforma del operador y retire la cubierta (Figura 1).

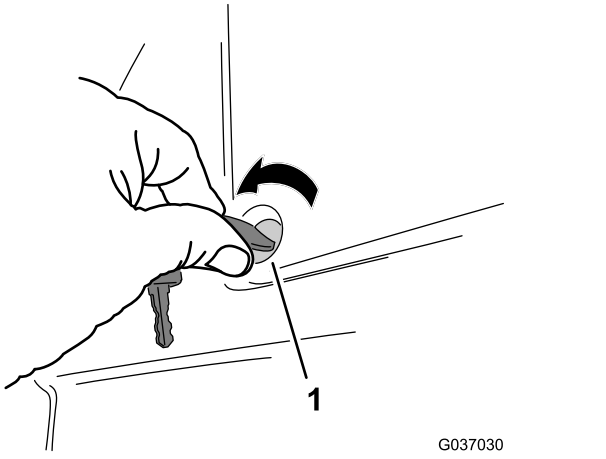

Figura 1

1. Fijación de cuarto de vuelta

2. Si está instalado, retire el candado que cierra el asa de cierre de la plataforma (Figura 2).

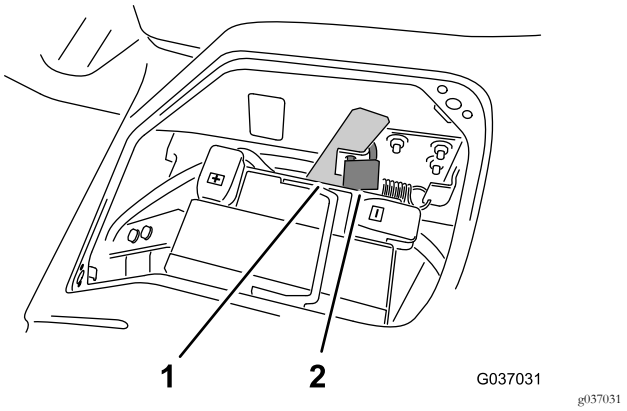

Figura 2

1. Asa de cierre de la plataforma
2. Candado

3. Mueva el asa hacia delante para desenganchar la plataforma del chasis de la máquina (Figura 3).

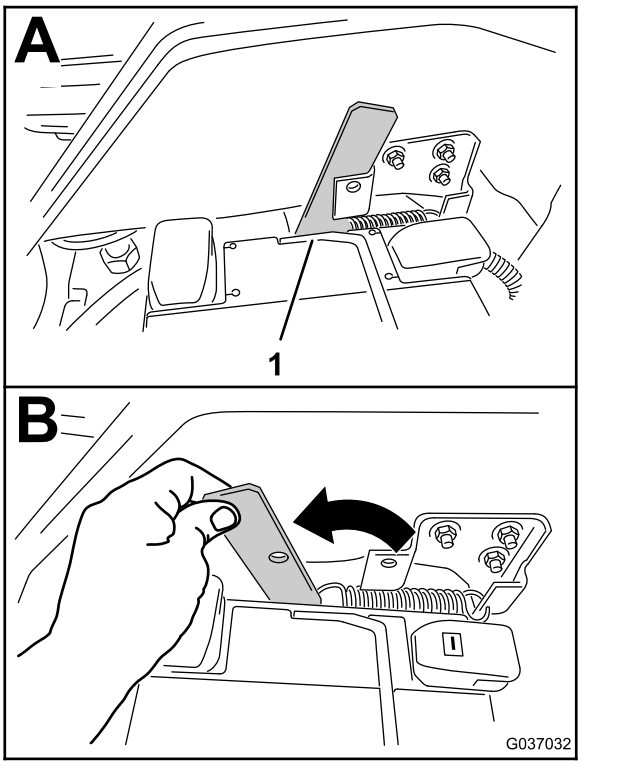

Figura 3

1. Asa de cierre de la plataforma

4. Eleve la plataforma del operador hacia arriba y hacia delante (Figura 4).

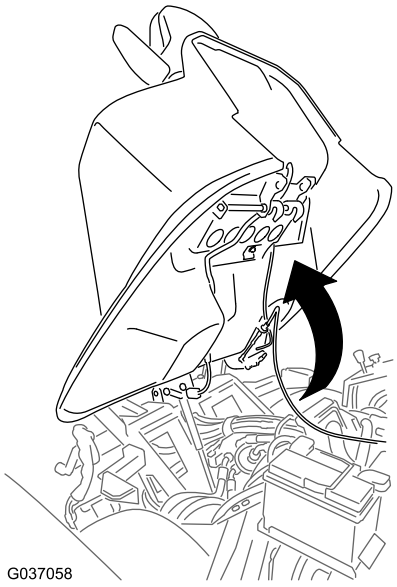

g037058

Figura 4

Elevación de la plataforma del operador (modelos 30651, 30654, 30657 y 30659)

Mueva el asa del cierre de la plataforma a la posición de apertura e incline la plataforma del operador hacia delante, tal y como se muestra en la Figura 5.

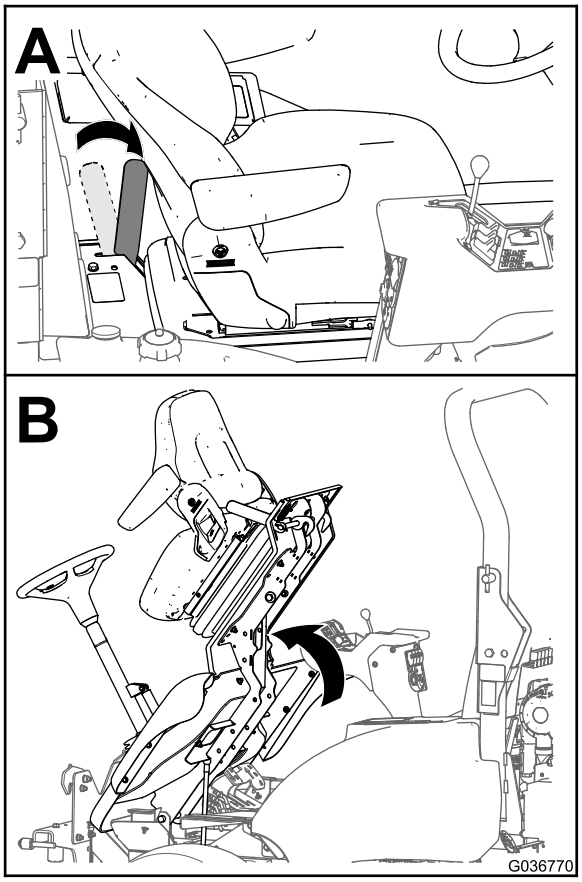

g036770

Figura 5
Se muestra el modelo 30659

Desconexión de la batería

1. Levante la cubierta del cable negativo de la batería (Figura 6).

   Nota: Al elevar la cubierta se aflojará el terminal del cable de la batería del borne negativo de la batería.

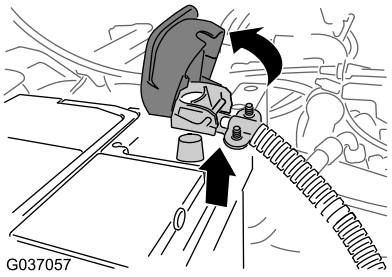

g037057

Figura 6

2. Retire el cable negativo de la batería (Figura 6).

   Nota: Coloque el cable negativo de la batería donde no pueda entrar en contacto con el borne negativo.

Retirada del compartimento de almacenamiento (modelos 30651, 30654, 30657 y 30659)

1. Abra la cubierta del compartimento de almacenamiento (Figura 7).

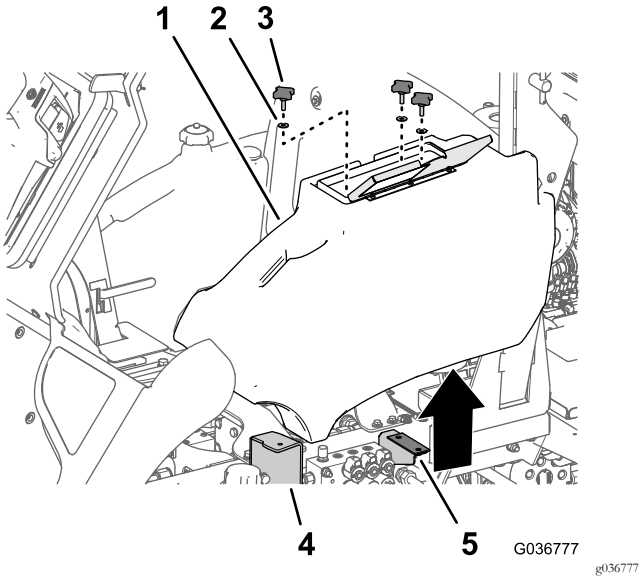

Figura 7

1. Compartimiento de almacenamiento
2. Arandela
3. Pomo
4. Brida (escalón)
5. Soporte del compartimento de almacenamiento

2. Afloje y retire los 3 pomos y las 3 arandelas que fijan el compartimento a la brida del escalón y el soporte del compartimento de almacenamiento (Figura 7).
3. Levante el compartimento de almacenamiento de la máquina.

2

Retirada del asiento

No se necesitan piezas

Procedimiento

Peso del asiento: 38 kg

Nota: Pida a otra persona que le ayude a retirar el asiento.

1. Desconecte el conector del arnés de cables del interruptor del asiento del conector del arnés de cables de la máquina (Figura 8).

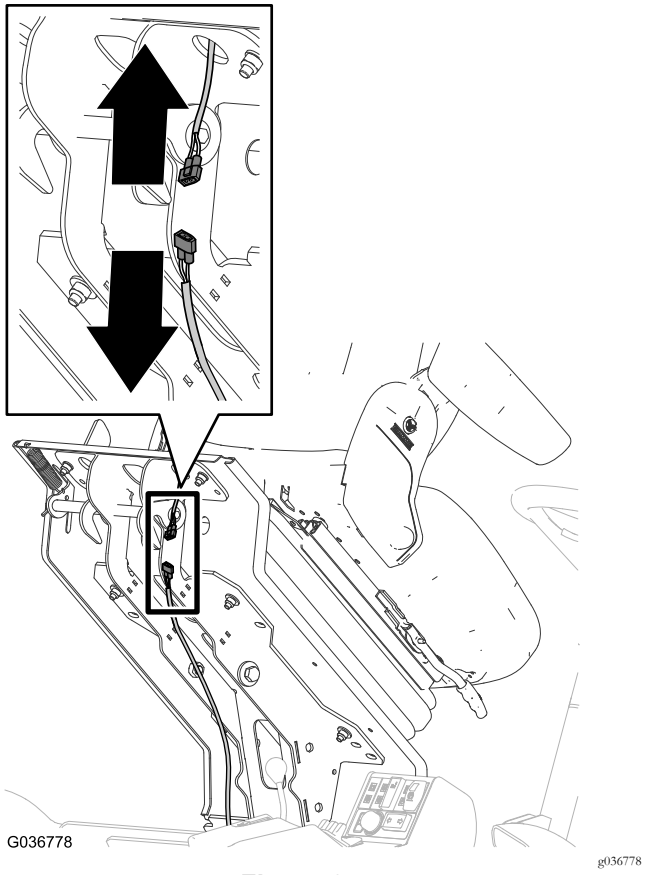

Figura 8

Se muestra el modelo de la serie 3000; el modelo 02750 es similar

2. Dirija el conector del arnés de cables del interruptor del asiento a través de la plataforma del asiento y fije el conector al asiento.
3. Retire la cubierta de la base del asiento del siguiente modo (Figura 9).
   A. En los laterales de la cubierta de la base del asiento, localice las pestañas de montaje que

sobresalen a través de la ranura en el perfil de la base del asiento.

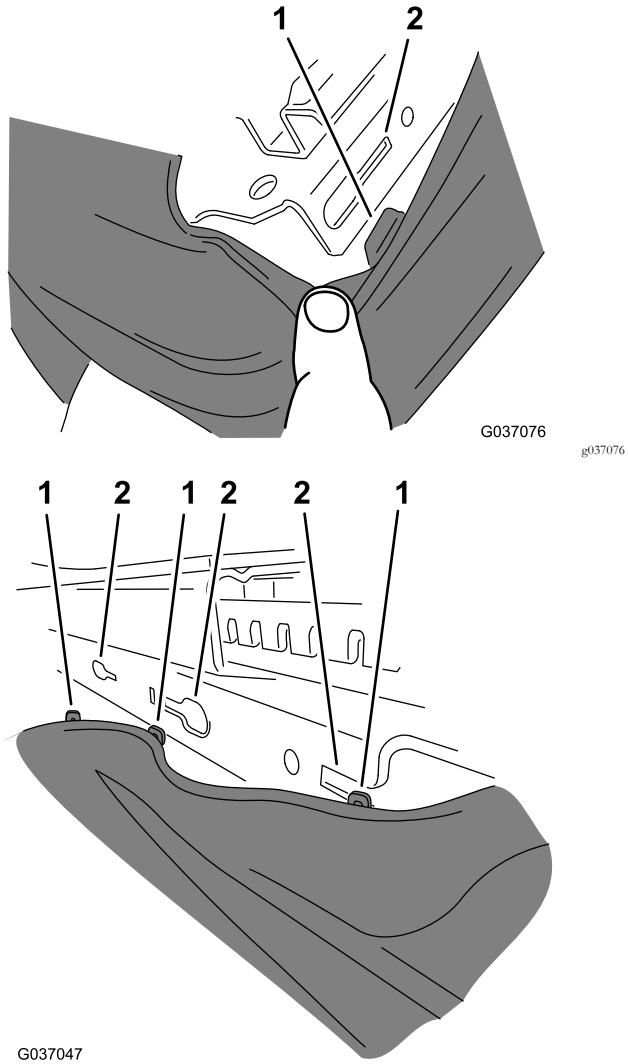

Figura 9

1. Pestañas (cubierta de la base del asiento)
2. Ranuras (perfil de la base del asiento)

B. Tire de cada pestaña a lo largo de la ranura hasta que la pestaña quede sobre el orificio y, a continuación, saque y retire la pestaña del perfil de la base del asiento.

Nota: Tire de la cubierta hacia delante o hacia atrás, en función de la pestaña que esté retirando.

C. Cuando se hayan retirado todas las pestañas de sus ranuras, tire de la cubierta de goma hacia abajo (A en la Figura 10).

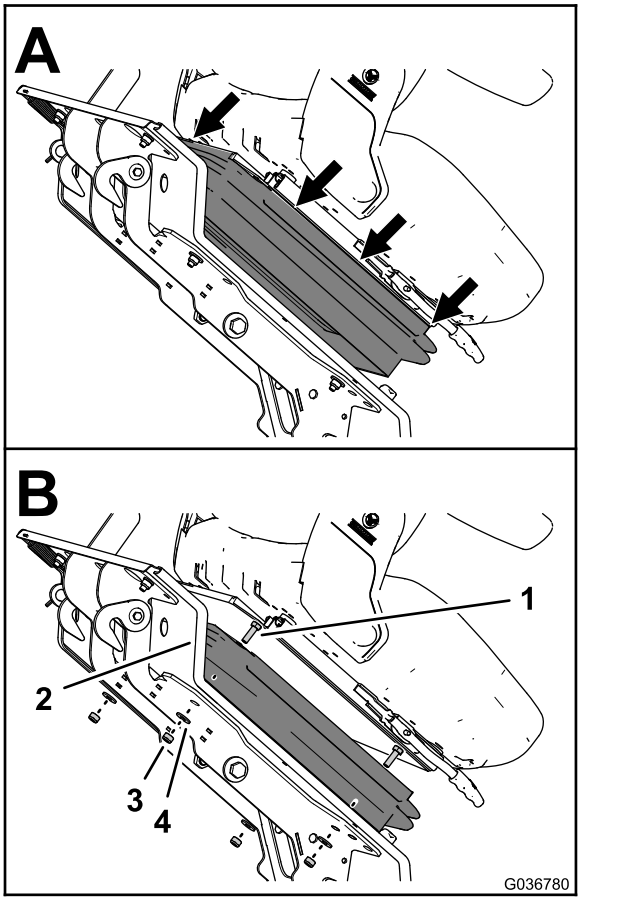

Figura 10

1. Perno (8 x 25 mm)
2. Plataforma del asiento
3. Contratuerca (8 mm)
4. Arandela (8 mm)

4. Mientras sostiene el asiento, retire las 4 arandelas (8 mm) y las 4 contratuercas (8 mm) que fijan el asiento a la plataforma (B en la Figura 10).

Nota: No retire los 4 pernos (8 x 25 mm) de los orificios en el asiento y la plataforma del asiento.

5. Baje la plataforma del operador tal y como se indica a continuación:

A. Baje la plataforma con cuidado; consulte la Figura 5 en Elevación de la plataforma del operador (modelos 30651, 30654, 30657 y 30659) (página 3).

B. A medida que la plataforma vaya acercándose a la posición de bajada, mueva la palanca del cierre de bloqueo hacia la parte delantera del cortacésped; consulte la Figura 5 en Elevación de la plataforma del operador (modelos 30651, 30654, 30657 y 30659) (página 3).

Nota: De esta forma, los cierres no chocarán contra la barra de bloqueo.

C. Baje la plataforma del todo y mueva la palanca de bloqueo hacia la parte trasera del cortacésped hasta que los cierres se enganchen del todo en la barra de bloqueo; consulte Figura 5 en Elevación

de la plataforma del operador (modelos 30651, 30654, 30657 y 30659) (página 3).

6. Retire el asiento de la plataforma.

   Nota: Deseche los 4 pernos (8 x 25 mm), las 4 contratuercas (8 mm) y las 4 arandelas (8 mm).

3

Preparación del asiento nuevo (modelo 02750)

Piezas necesarias en este paso:

1	Asiento

Procedimiento

Importante: Este procedimiento solo es necesario para el modelo 02750.

Nota: En este procedimiento, retirará el cinturón de seguridad estático del asiento antiguo e instalará el cinturón de seguridad en el nuevo asiento.

1. Retire las cubiertas y los pernos que sujetan el cinturón de seguridad estático del asiento antiguo (Figura 11).

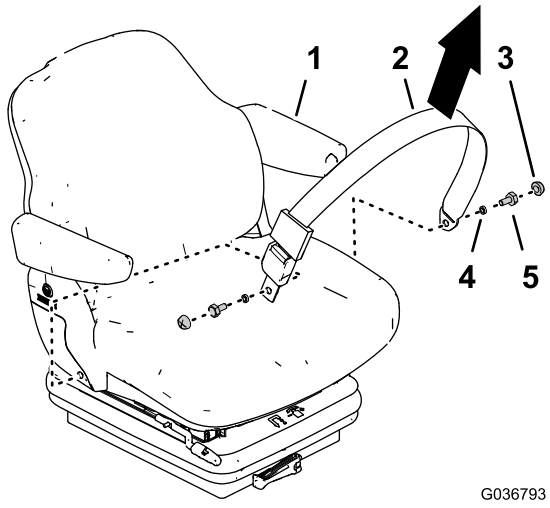

Figura 11

1. Asiento (antiguo)
2. Cinturón de seguridad (estático)
3. Cubierta
4. Casquillo
5. Perno

2. Retire las cubiertas y los pernos que sujetan el cinturón de seguridad de tensado automático al nuevo asiento y retire el cinturón (Figura 12).

   Nota: Ya no necesitará el cinturón de seguridad de tensado automático.

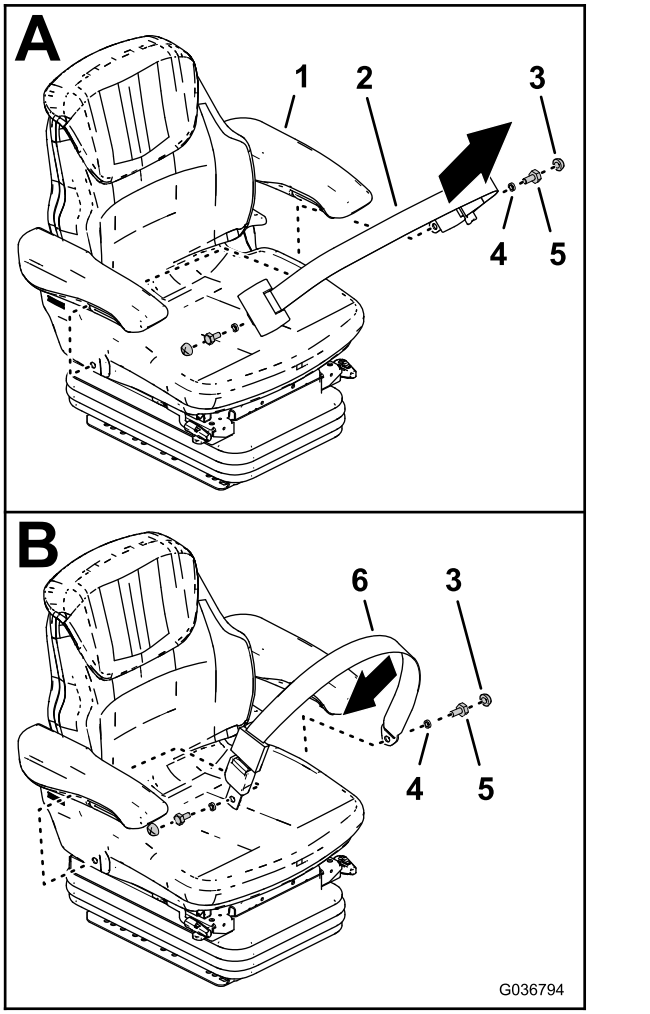

Figura 12

1. Asiento (nuevo)
2. Cinturón de seguridad (tensado automático)
3. Cubierta
4. Casquillo
5. Perno
6. Cinturón de seguridad (estático)

3. Monte el cinturón de seguridad estático en el asiento nuevo (Figura 12).
4. Apriete los pernos a entre 35 y 43 N·m e instale las cubiertas (Figura 12).

4

Instalación del asiento

Piezas necesarias en este paso:

10	Arandela (8 x 17 mm)
4	Tornillo de caperuza (8 x 40 mm)
4	Tuerca – lisa (8 mm)
2	Arandela (5/16 x 1)
4	Contratuerca (8 mm)
4	Tornillo de caperuza (8 x 25 mm)

Montaje del asiento en la plataforma (modelo 02750)

Peso del asiento: 40 kg

1. En la placa inferior del nuevo asiento, localice los orificios de montaje del asiento de la máquina (Figura 13).

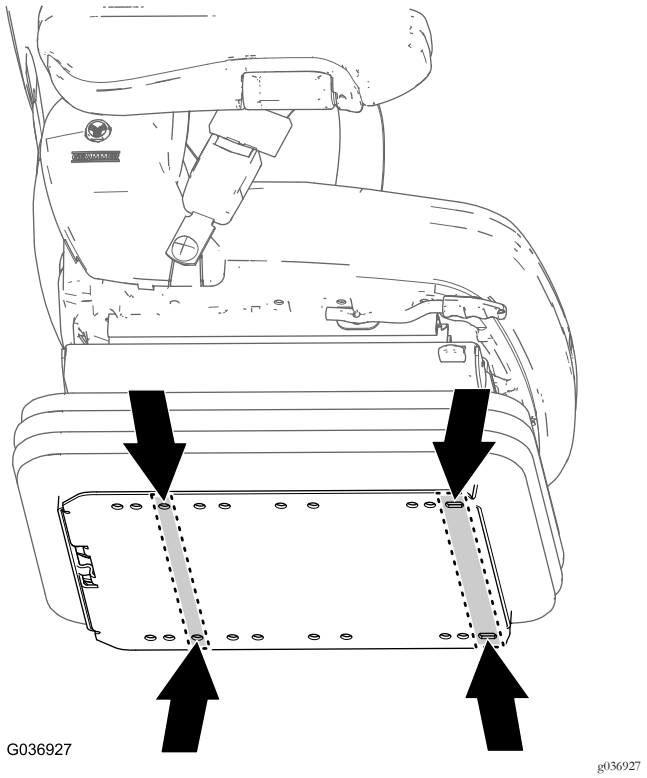

Figura 13
Solo modelo 02750

2. Monte los 4 tornillos de caperuza (8 x 40 mm), las 8 arandelas (8 x 17 mm) y las 4 tuercas lisas (8 mm) en los orificios de la brida de la placa inferior (Figura 14) que identificó en el paso 1.

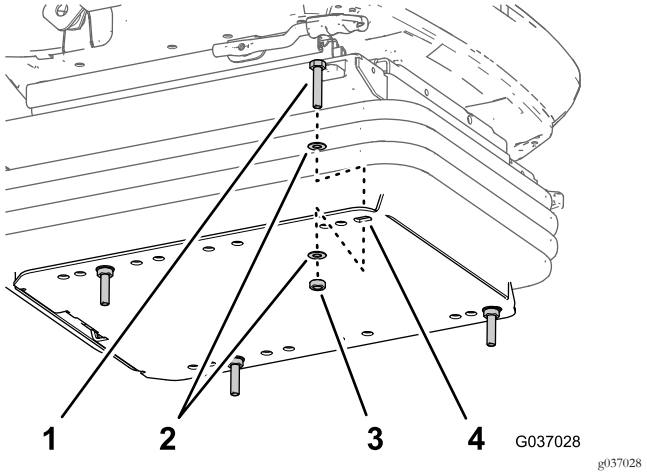

Figura 14

1. Tornillo de caperuza (8 x 40 mm)
2. Arandela (8 x 17 mm)
3. Tuerca – lisa (8 mm)
4. Brida (placa inferior del asiento)

3. Alinee los 4 tornillos de caperuza (8 x 40 mm) del nuevo asiento con los orificios de la plataforma del operador (Figura 15).

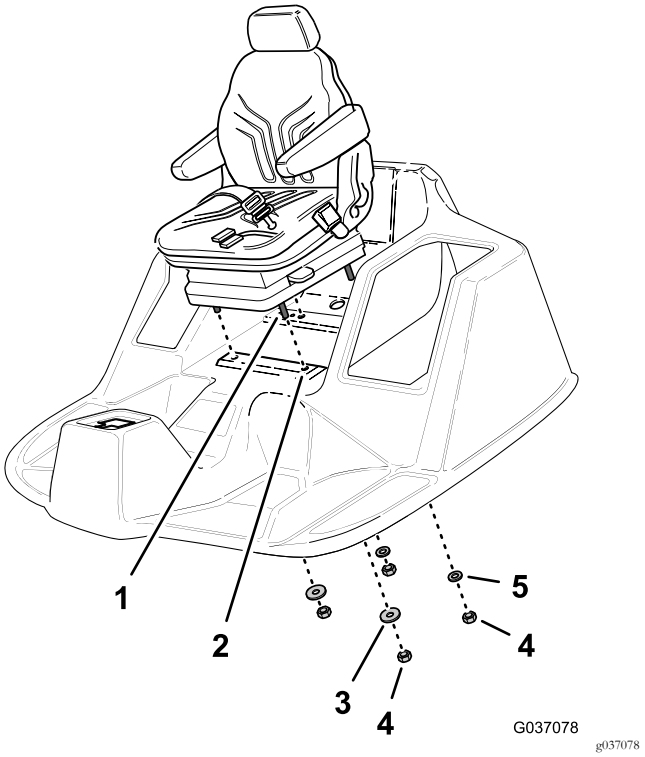

Figura 15

1. Tornillo de caperuza (8 x 40 mm)
2. Plataforma del operador
3. Arandela (5/16" x 1")
4. Contratuercas (8 mm)
5. Arandela (8 x 17 mm)

4. Eleve parcialmente la plataforma del operador para acceder a las roscas de los 4 tornillos de caperuza.

Importante: Sostenga el asiento para evitar que se caiga.

5. Monte de forma manual las 2 contratuercas (8 mm) y las 2 arandelas (5/16" x 1") en los 2 tornillos con caperuza delanteros (Figura 15).
6. Monte de forma manual las 2 contratuercas (8 mm) y las 2 arandelas (8 x 17 mm) en los 2 tornillos con caperuza traseros (Figura 15).
7. Eleve totalmente la plataforma.
8. Apriete las contratuercas y los tornillos con caperuza a 27 N·m.

Montaje del asiento en la plataforma (modelos 30651, 30654, 30657 y 30659)

1. En la placa inferior del nuevo asiento, localice los orificios de montaje del asiento de la máquina (Figura 16).

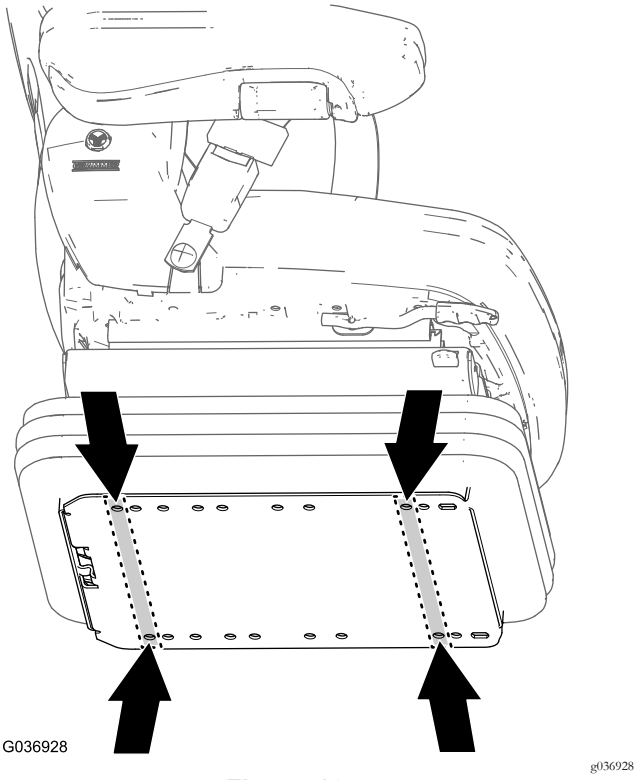

Figura 16
Modelos 30651, 30654, 30657 y 30659

2. Monte los 4 tornillos de caperuza (8 x 25 mm) y las 4 arandelas (8 x 17 mm) en los orificios en la brida de la placa inferior que identificó en el paso 1.

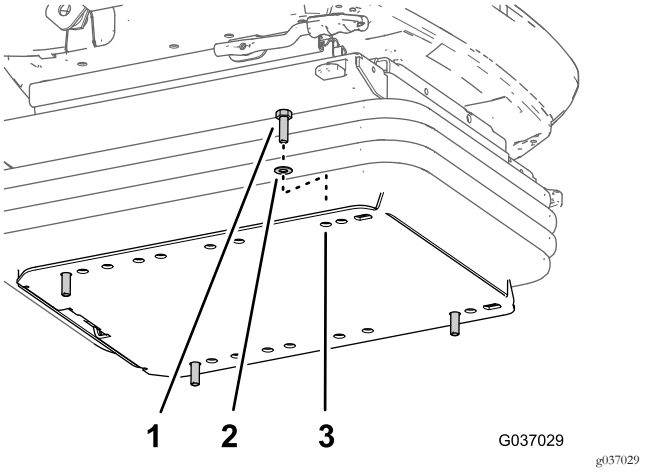

Figura 17

1. Tornillo de caperuza (8 x 25 mm)
2. Arandela (8 x 17 mm)
3. Brida (placa inferior del asiento)

3. Alinee los 4 tornillos de caperuza (8 x 25 mm) del nuevo asiento con los orificios de la plataforma del operador (Figura 18).

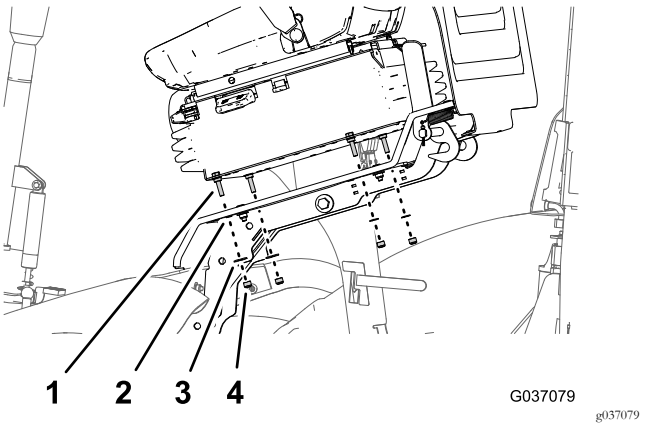

Figura 18

1. Tornillo de caperuza (8 x 25 mm)
2. Plataforma del operador
3. Arandela (8 x 17 mm)
4. Contratuercas (8 mm)

4. Monte las 2 contratuercas (8 mm) y las 2 arandelas (8 x 17 mm) en los tornillos de caperuza a la izquierda del asiento.
5. Eleve parcialmente la plataforma del operador para acceder a las roscas de los otros 2 tornillos de caperuza.

Importante: Sostenga el asiento para evitar que se caiga.

6. Monte de forma manual las 2 contratuercas (8 mm) y las 2 arandelas (8 x 17 mm) en los otros 2 tornillos con caperuza (Figura 15).
7. Eleve totalmente la plataforma.
8. Apriete las contratuercas y los tornillos con caperuza a 27 N·m.

5

Conexión de los componentes eléctricos

Piezas necesarias en este paso:

1	Kit de conector de 2 vías (receptáculo)
1	Conjunto de relé y arnés (Modelo 02750)
1	Arnés de cables – 350 cm (modelo 02750)
1	Arnés de cables – 400 cm (modelos 30651, 30654, 30657 y 30659)
1	Fusible (10 A)

Uso del kit de conector de 2 vías (receptáculo)

Utilice el kit de conector de 2 vías para sustituir el conector de estilo gótico de 2 pines que se puede encontrar en el arnés de cables de máquinas más antiguas. Consulte las instrucciones del kit para obtener detalles sobre cómo instalarlo.

Conexión del relé y del arnés (modelo 02750)

1. Localice el conjunto de relé y de arnés, tal y como se muestra en la Figura 19.

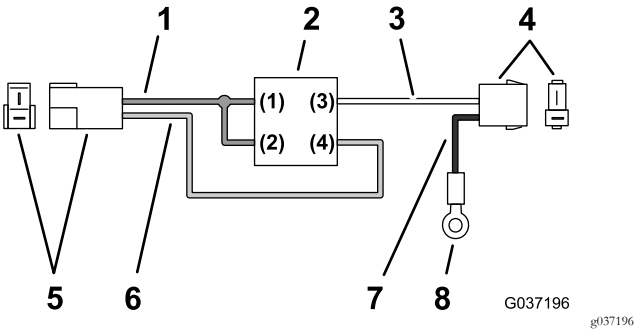

Figura 19

1. Cable (rojo +12 V)
2. Relé
3. Cable (blanco)
4. Conector hembra de 2 vías (asiento)
5. Conector de 2 palas
6. Cable (verde)
7. Cable (negro)
8. Terminal de anillo

2. Conecte el conector de 2 palas del arnés del relé en el conector hembra de 2 vías (Figura 20) del arnés de cables de la máquina que desconectó en el paso 1 de 2 Retirada del asiento (página 4).

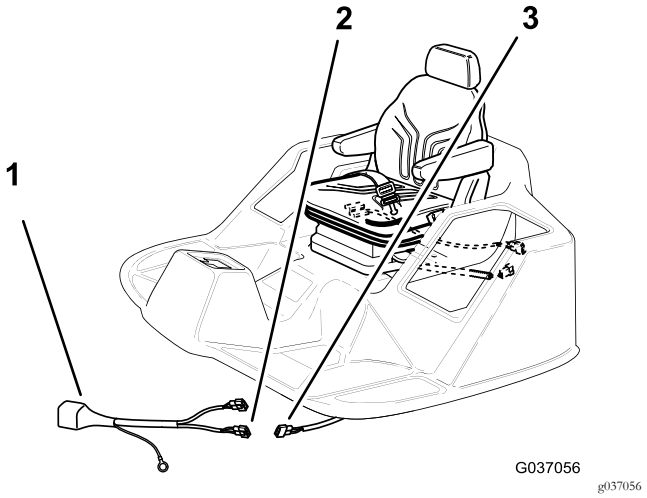

Figura 20

1. Conjunto de relé y arnés
2. Conector de 2 pines (al arnés principal)
3. Conector hembra de 2 vías (arnés principal)

3. Dirija el ramal del arnés con el terminal de anillo al claxon en la parte delantera de la máquina, debajo de la plataforma del asiento (Figura 21).

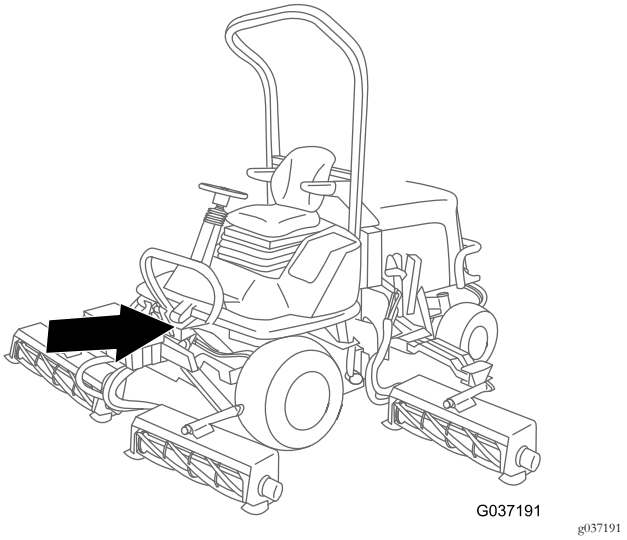

Figura 21

4. Retire el perno, las arandelas y la tuerca que sujetan el terminal de anillo del arnés de cables de la máquina y el soporte para el claxon (Figura 22).

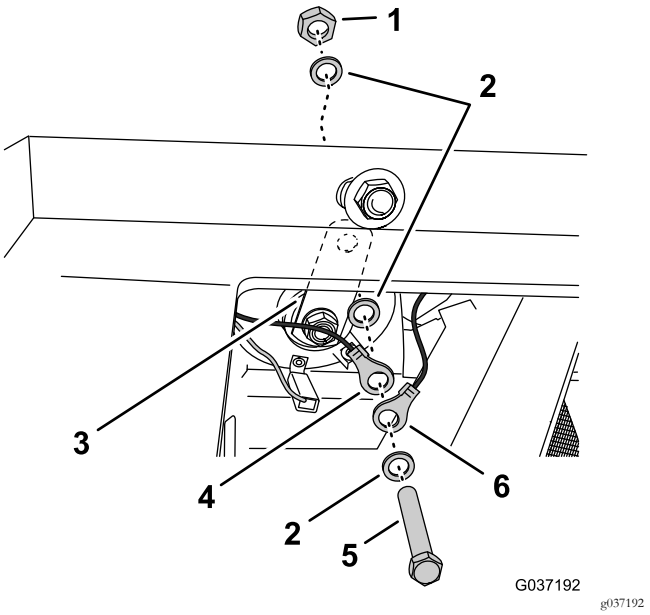

Figura 22

1. Tuerca
2. Arandelas
3. Soporte (claxon)
4. Terminal de anillo (arnés de la máquina)
5. Perno
6. Terminal de anillo (arnés del relé)

5. Instale el terminal de anillo del arnés del relé, el terminal de anillo del arnés de cables de la máquina y el claxon al chasis con el perno, las arandelas y la tuerca que retiró en el paso 4.
6. Dirija el conector hembra de 2 vías del arnés del relé (cables blancos y negros) a través del orificio en la plataforma situada detrás del asiento (Figura 23).

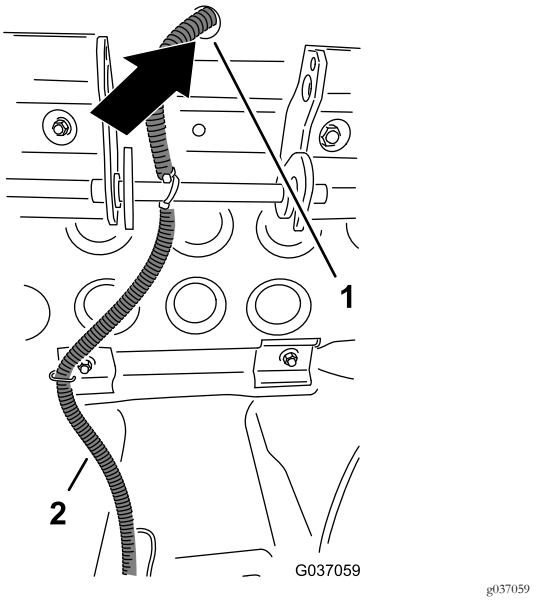

Figura 23

1. Orificio (parte inferior de la plataforma)
2. Arnés del relé y arnés del kit

7. En la parte posterior del asiento, localice el conector de 2 pines del interruptor del asiento (cables amarillos y grises) y conéctelo al conector hembra de 2 vías del arnés del relé (cables blancos y negros), tal y como se muestra en la Figura 24.

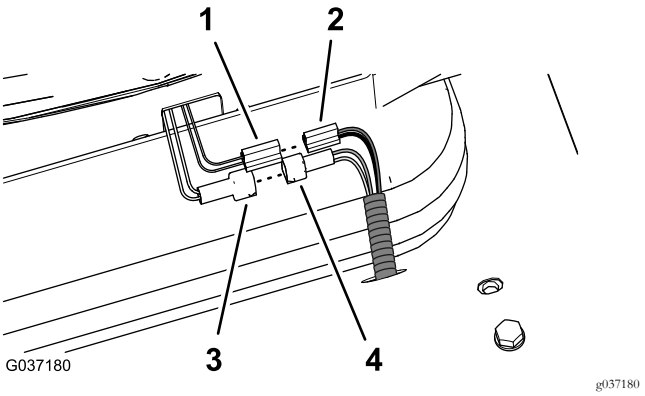

Figura 24

1. Conector de 2 palas – suspensión neumática del asiento
2. Conector hembra de 2 vías – arnés de cables del kit (cables negros y rojos) de 350 cm
3. Conector de 2 pines – interruptor de asiento (cables amarillos y grises)
4. Conector hembra de 2 vías – arnés del relé (cables blancos y negros)

Conexión del arnés de cables de la suspensión neumática del asiento (modelo 02750)

1. Localice el arnés de cables de 350 cm (sin terminal de anillo), tal y como se muestra en la Figura 25.

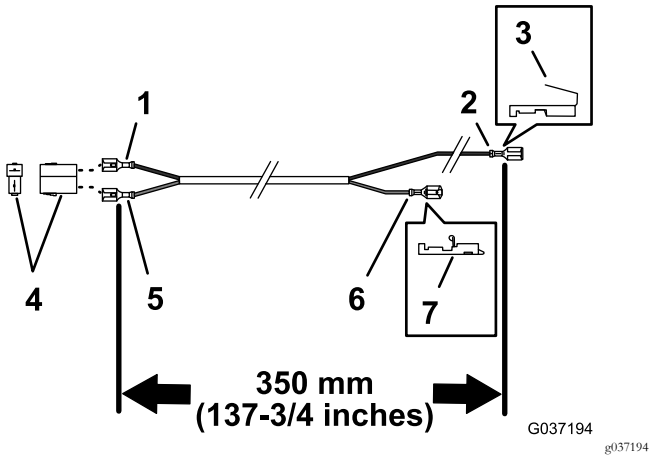

Figura 25

1. Cable (negro)
2. Terminal hembra (cable negro)
3. Función de superposición (terminal hembra)
4. Conector hembra de 2 vías
5. Cable (rojo)
6. Terminal hembra (cable rojo)
7. Función Posilock (terminal hembra)

2. En la parte inferior de la plataforma, dirija el conector hembra de 2 vías (cables negros y rojos) del arnés de cables del kit de 350 cm a lo largo del arnés del relé y a través del orificio en la plataforma situada detrás del asiento; consulte la Figura 23 en Conexión del relé y del arnés (modelo 02750) (página 9).
3. Conecte el conector hembra de 2 palas de la suspensión neumática del asiento en el conector hembra de 2 vías (cables negros y rojos) del arnés de cables del kit de 350 cm; consulte la Figura 24 en Conexión del relé y del arnés (modelo 02750) (página 9).
4. Dirija el cable alrededor del pivote de la plataforma y de vuelta hacia el área del panel de control.

   Nota: Asegúrese de que el cable se dirige de modo que no se aplaste cuando se baje la plataforma.
5. Debajo del panel de control, localice el conector de la luz de estacionamiento y retire el conector hembra del cable negro del conector de la luz de estacionamiento (Figura 26).

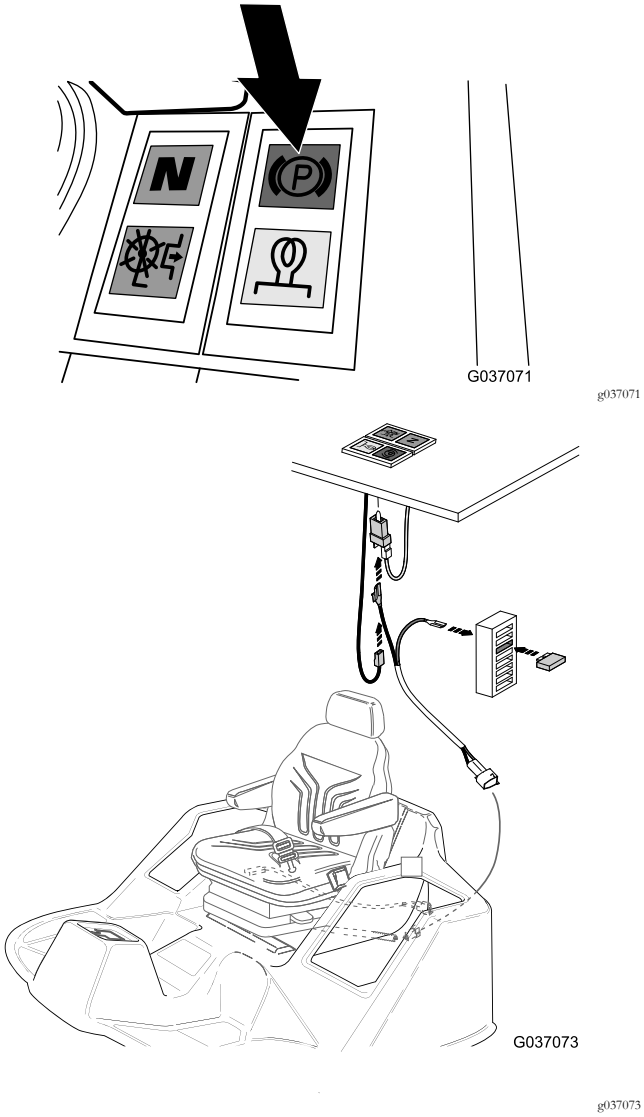

Figura 26

6. Conecte el conector hembra del cable negro que retiró en el paso 5 en el terminal de palas del conector de superposición (cable negro) del arnés del relé (Figura 26 y Figura 27).

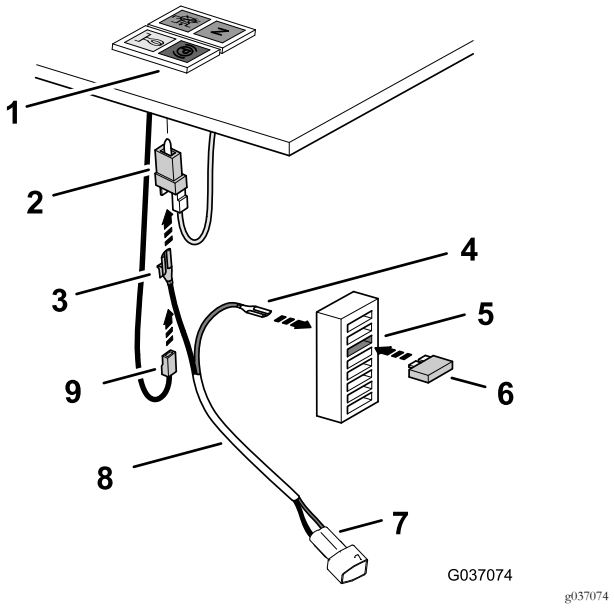

Figura 27

1. Panel de control (luz de estacionamiento)
2. Conector de luz de estacionamiento
3. Superposición (cable negro – arnés del relé)
4. Terminal hembra (cable rojo – arnés del relé)
5. Conector hembra del bloque de fusibles (tercero desde arriba)
6. Fusible (10 A)
7. Conector hembra de 2 vías (suspensión neumática del asiento)
8. Arnés de cables del kit – 350 cm
9. Conector hembra (cable negro – arnés de la máquina)

7. Enchufe el conector de superposición en el terminal de palas del conector de la luz de estacionamiento (Figura 27).
8. En la parte posterior de la caja de fusibles, conecte el terminal hembra (cable rojo) del arnés del relé, en el conector de palas del bloque de fusibles, en la posición del tercer fusible desde la parte superior del bloque (Figura 27).
9. Inserte el fusible (10 A) en la posición del tercer fusible desde la parte superior del bloque (Figura 27)

   Nota: Compruebe que el fusible está totalmente asentado.
10. Fije todos los cables con las bridas suministradas.

Retirada del panel del pasamuros (modelos 30651, 30654, 30657 y 30659)

1. Retire los 4 pernos (6 x 25 mm), las 4 arandelas de freno (6 mm) y las 4 arandelas planas (6 mm) que sujetan el panel del pasamuros al chasis de la máquina (Figura 28).

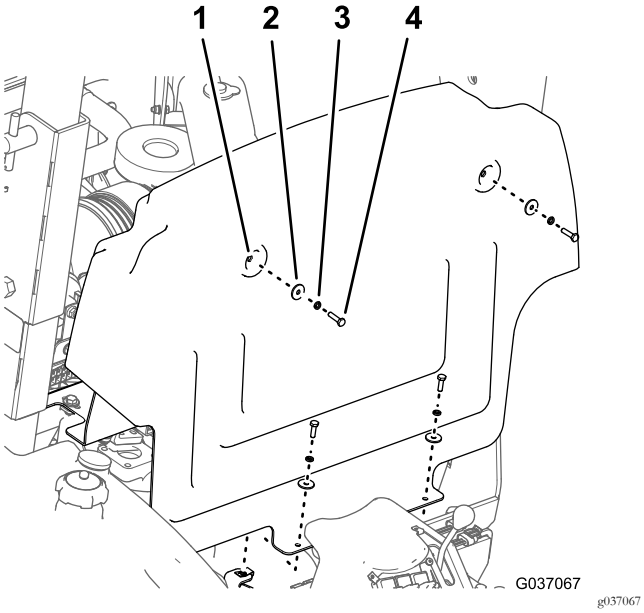

Figura 28

1. Panel del pasamuros
2. Arandela plana
3. Arandela de freno
4. Perno

2. Desplace el panel hacia arriba y hacia delante y retírelo de la máquina (Figura 28).

Conexión de los componentes eléctricos del asiento (modelos 30651, 30654, 30657 y 30659)

1. Dirija el arnés de cables de la máquina que desconectó en el paso 1 de 2 Retirada del asiento (página 4) a través del orificio en la plataforma del operador (Figura 29).

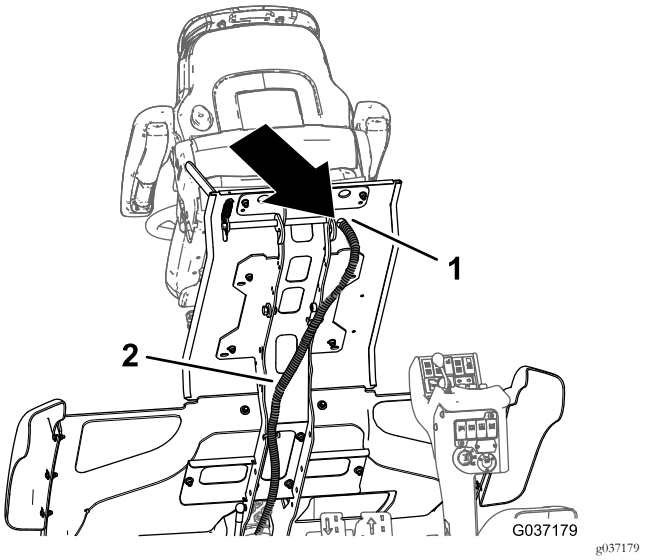

Figura 29

1. Orificio (parte inferior de la plataforma)
2. Arnés del kit – 400 cm

2. Conecte el conector del interruptor del asiento (cables amarillos y grises) al conector del arnés de cables de la máquina (Figura 30).

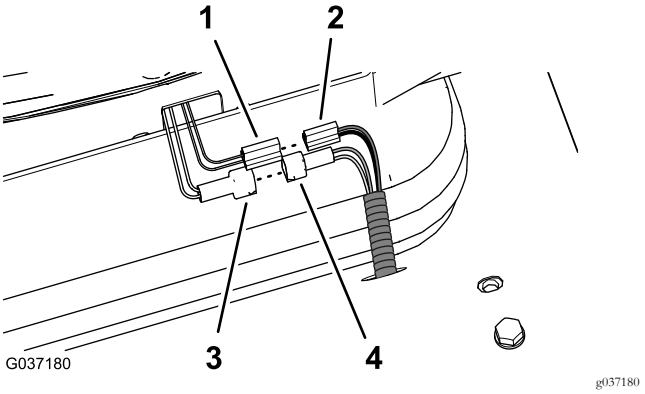

Figura 30

1. Conector de 2 palas – suspensión neumática del asiento
2. Conector hembra de 2 vías – arnés de cables del kit (cables negros y rojos) de 400 cm
3. Conector de 2 pines – interruptor de asiento (cables amarillos y grises)
4. Conector hembra de 2 vías – arnés del relé (cables blancos y negros)

3. Localice el arnés de cables de 400 cm (con terminal de anillo), tal y como se muestra en la Figura 31.

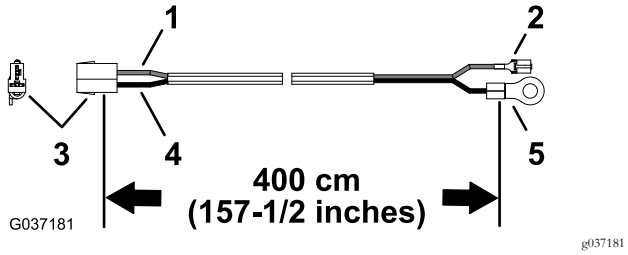

Figura 31

1. Cable (rojo)
2. Terminal hembra
3. Conector hembra de 2 vías
4. Cable (negro)
5. Terminal de anillo

4. En la parte inferior de la plataforma, dirija el conector hembra de 2 vías (cables negros y rojos) del arnés de cables del kit de 400 cm a través del orificio en la plataforma situada detrás del asiento; consulte la Figura 29.
5. Conecte el conector de 2 palas de la suspensión neumática del asiento en el conector hembra de 2 vías (cables negros y rojos) del arnés de cables del kit de 400 cm (Figura 30 y Figura 31).
6. Dirija el cable alrededor del pivote de la plataforma y de vuelta hasta el área de la caja de fusibles (Figura 32).

Importante: Asegúrese de que el cable se dirige de modo que no se aplaste cuando se baje la plataforma.

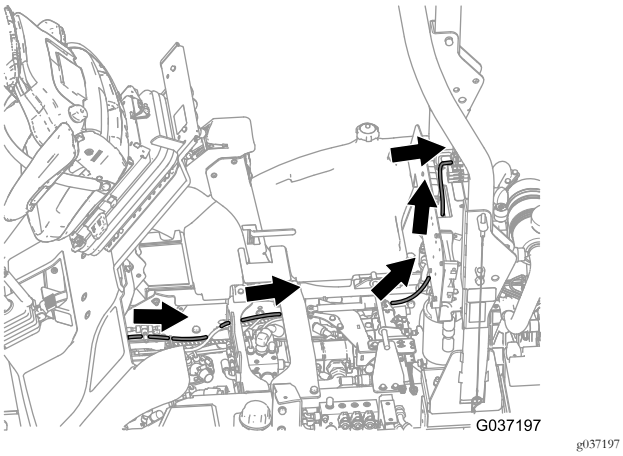

Figura 32

Conexión del arnés de cables del kit al bloque de fusibles (modelos 30651, 30654, 30657 y 30659)

1. En la parte trasera del pasamuros, retire la contratuerca y la arandela que fijan el claxon a la placa eléctrica (Figura 33).

Nota: No retire el perno.

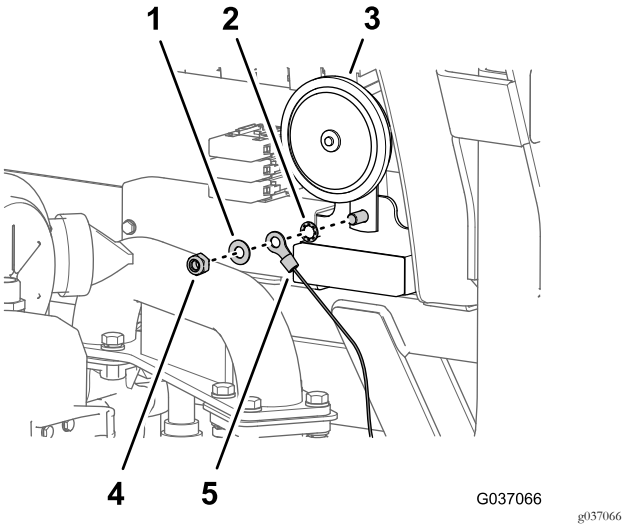

Figura 33

1. Arandela de freno
2. Arandela
3. Bocina
4. Contratuerca
5. Terminal de anillo

2. Monte la contratuerca, la arandela, el terminal de anillo del arnés del relé y la arandela de freno sobre el perno tal y como se muestra en la Figura 33, y apriete la tuerca y el perno a entre 23 y 29 N·m.
3. En la parte delantera del panel eléctrico, conecte el terminal del cable rojo (cable de alimentación) en el terminal del bloque del siguiente modo:
   - Modelo 30651 – posición del quinto fusible desde la izquierda (Figura 34)

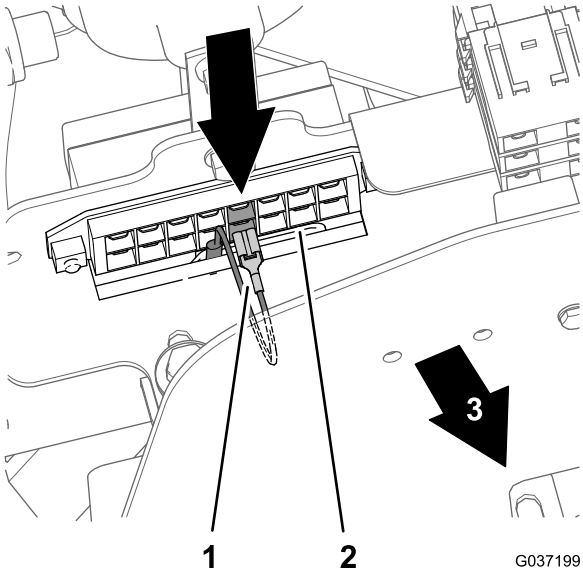

Figura 34
Modelos 30651

1. Terminal – cable rojo (cable de alimentación) posición del quinto fusible
2. Bloque de fusibles
3. Parte delantera de la máquina

- Modelos 30654, 30657 y 30659 – posición del cuarto fusible desde la izquierda (Figura 35).

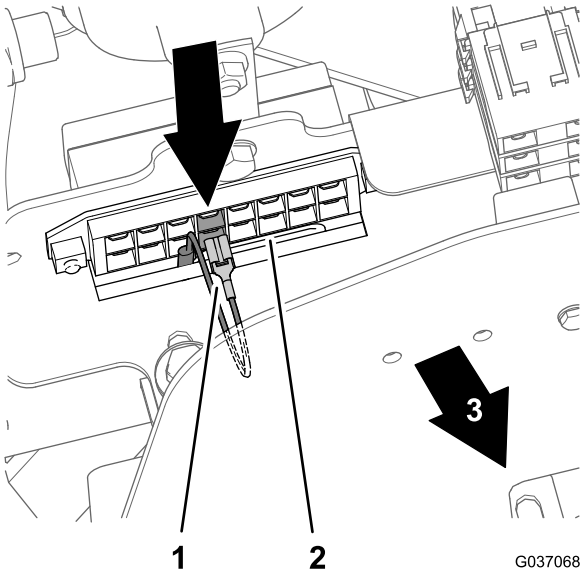

Figura 35
Modelos 30654, 30657 y 30659

1. Terminal – cable rojo (cable de alimentación) posición del cuarto fusible
2. Bloque de fusibles
3. Parte delantera de la máquina

4. Fije todos los cables con las bridas suministradas.

Instalación del fusible (modelos 30651, 30654, 30657 y 30659)

1. Retire la cubierta del bloque de fusibles (Figura 36).

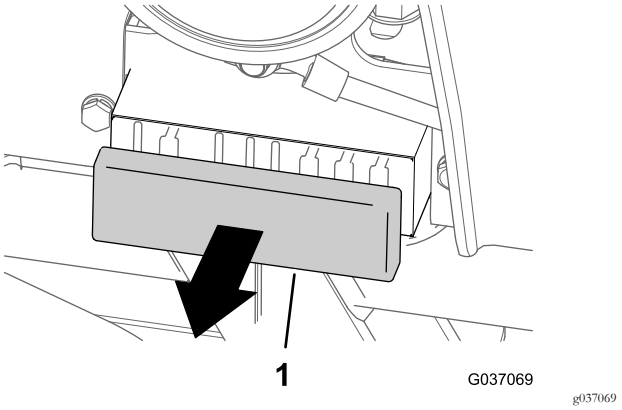

Figura 36

1. Cubierta (bloque de fusibles)

2. Inserte el fusible de 10 A en la cuarta ranura desde la derecha del bloque de fusibles del siguiente modo:

   Nota: Compruebe que el fusible está totalmente asentado.

   - Modelo 30651 – posición del cuarto fusible desde la izquierda (Figura 37)

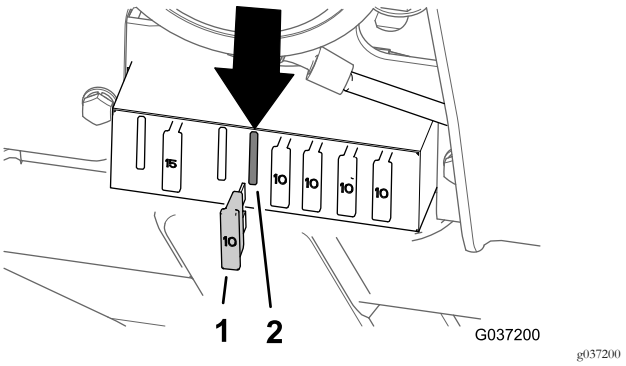

Figura 37
Modelos 30651

1. Fusible de 10 A
2. Conector hembra del bloque de fusibles (cuarta ranura desde la izquierda)

   - Modelos 30654, 30657 y 30659 – posición del quinto fusible desde la izquierda (Figura 38)

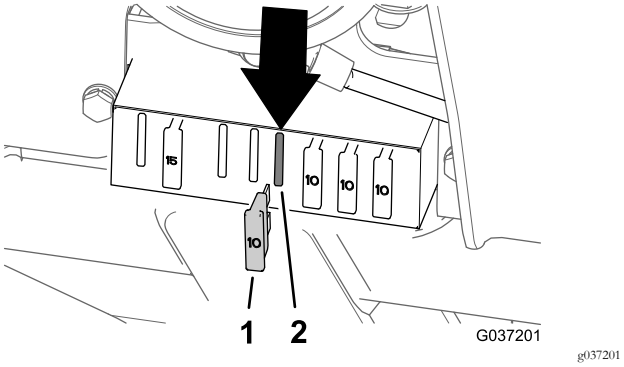

Figura 38
Modelos 30654, 30657 y 30659

1. Fusible de 10 A
2. Conector hembra del bloque de fusibles (quinta ranura desde la izquierda)

3. Instale la cubierta en el bloque de fusibles (Figura 36).

Instalación del panel del pasamuros (modelos 30651, 30654, 30657 y 30659)

1. Alinee los 4 orificios del panel del pasamuros con las 4 tuercas de clip en el chasis; consulte la Figura 28.
2. Sujete el panel del pasamuros al chasis de la máquina con los 4 pernos, las 4 arandelas de freno y las 4 arandelas planas; consulte la Figura 28.
3. Apriete los pernos a entre 97 y 119 N·m.

6

Finalización de la instalación del kit de asiento

No se necesitan piezas

Instalación del compartimento de almacenamiento (modelos 30651, 30657 y 30659)

1. Alinee los 3 orificios del compartimento de almacenamiento con el orificio en la brida del escalón y los orificios en el soporte del compartimento de almacenamiento; consulte la Figura 7en Retirada del compartimento de almacenamiento (modelos 30651, 30654, 30657 y 30659) (página 4)
2. Monte el compartimento en el escalón y el soporte con los 3 pomos y las 3 arandelas que retiró en el paso 2 de Retirada del compartimento de almacenamiento (modelos 30651, 30654, 30657 y 30659) (página 4).

Nota: Asegúrese de que los pomos están apretados lo suficiente para fijar el compartimento al chasis.

Bajada de la plataforma del operador

1. Baje la plataforma con cuidado; consulte Elevación de la plataforma del operador (modelo 02750) (página 2) o Elevación de la plataforma del operador (modelos 30651, 30654, 30657 y 30659) (página 3).
2. A medida que la plataforma vaya acercándose a la posición de bajada, mueva la palanca del cierre de bloqueo hacia la parte delantera del cortacésped; consulte Elevación de la plataforma del operador (modelo 02750) (página 2) o Elevación de la plataforma del operador (modelos 30651, 30654, 30657 y 30659) (página 3).

   Nota: De esta forma, los cierres no chocarán contra la barra de bloqueo.
3. Baje la plataforma del todo y mueva la palanca de bloqueo hacia la parte trasera del cortacésped (Figura 39 o Figura 40) hasta que los cierres se enganchen del todo en la barra de bloqueo.

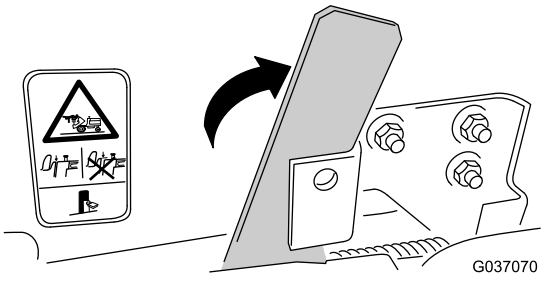

Figura 39
Modelo 02750

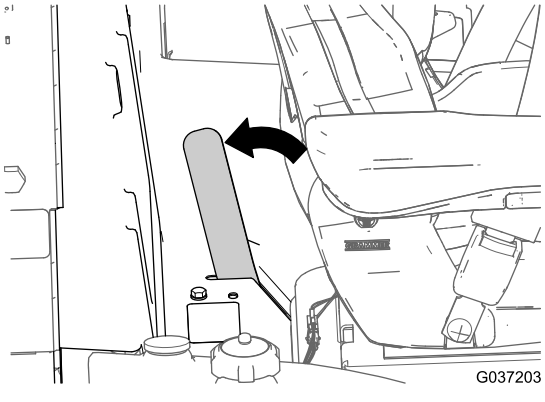

Figura 40
Modelos 30651, 30654, 30657 y 30659

Conexión del cable negativo de la batería

1. Conecte el cable negativo de la batería al borne de la batería; consulte la Figura 6 en Desconexión de la batería (página 3).
2. Alinee la cubierta del aislante del terminal de cables de la batería y cierre la cubierta; consulte la Figura 6 en Desconexión de la batería (página 3).

Instalación de la cubierta de la batería (modelo 02750)

1. Si está retirado, asegure el cierre de la plataforma del operador con el candado que retiró en el paso 2 de Elevación de la plataforma del operador (modelo 02750) (página 2).

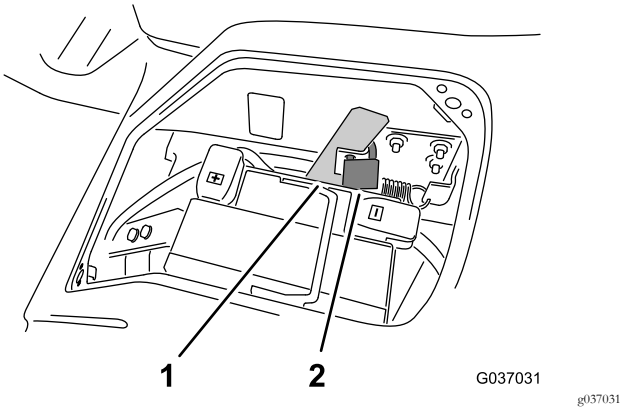

Figura 41

1. Asa de cierre de la plataforma
2. Candado

2. Alinee la cubierta con la abertura de la plataforma del operador encima de la batería.
3. Fije la cubierta a la plataforma girando las 2 fijaciones de cuarto de vuelta en sentido horario (Figura 42).

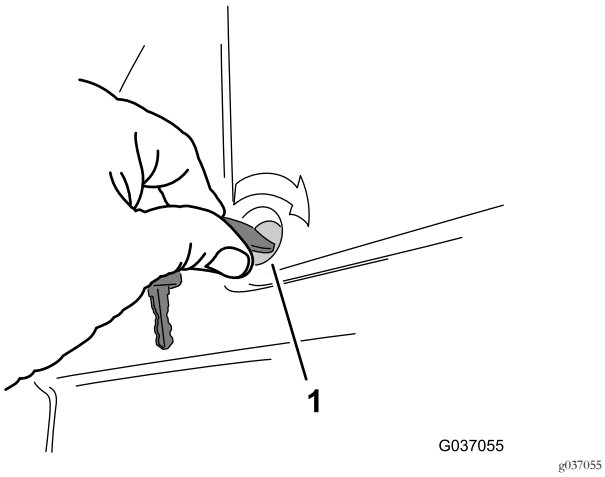

Figura 42

1. Fijación de cuarto de vuelta

Comprobación del interruptor del asiento del operador

Compruebe que el interruptor del asiento funciona correctamente; consulte el *Manual del operador* de la máquina.

El producto

Controles

Controles del asiento

Palanca del actuador del asiento

Ajuste de peso: El asiento debe ajustarse al peso del conductor, tirando brevemente de la palanca del actuador del sistema de ajuste automático de peso y altura, con el vehículo detenido y el conductor sentado en el asiento.

Nota: El conductor debe quedarse totalmente quieto en el asiento durante el ajuste.

La altura del asiento se puede cambiar tirando y pulsando la palanca del actuador totalmente hacia dentro o hacia fuera.

Importante: Para evitar daños, no utilice el compresor durante más de 1 minuto.

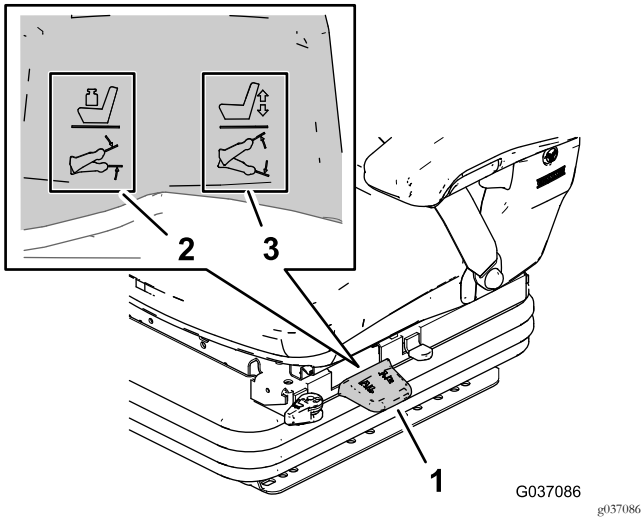

Figura 43

1. Palanca del actuador del asiento
2. Acción de ajuste del peso
3. Acción de ajuste de la altura

Palanca de bloqueo hacia adelante/atrás

Utilice la palanca de ajuste hacia delante/atrás para cambiar la posición delantera y trasera del asiento (Figura 44). Levante la palanca de bloqueo para liberar el asiento, mueva el asiento a una posición cómoda y suelte la palanca de bloqueo para fijar la posición del asiento.

Importante: La palanca de bloqueo debe fijar el asiento del conductor en la posición deseada. El asiento del operador no debe moverse hacia delante ni hacia atrás cuando el asiento esté bloqueado.

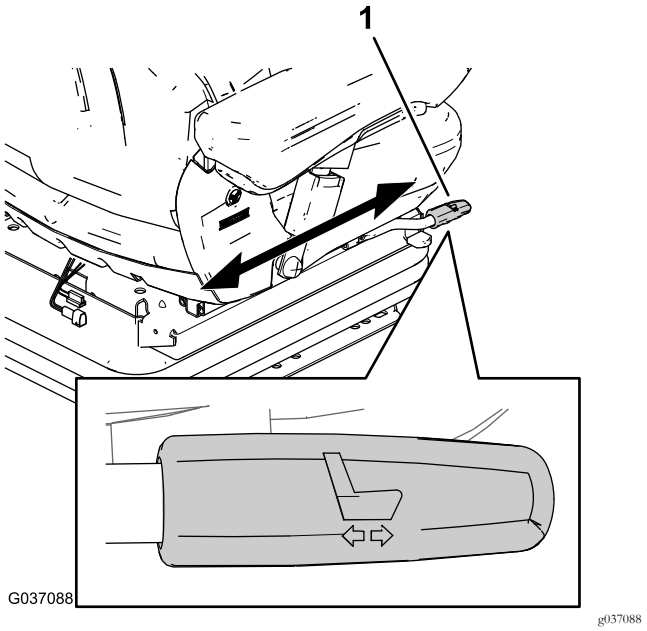

Figura 44

1. Palanca de bloqueo hacia adelante/atrás

Palanca de aislador hacia adelante/atrás

Ajuste hacia delante/atrás: En ciertas condiciones de conducción (por ejemplo, con un remolque conectado), resulta útil activar el aislador hacia delante/atrás. De este modo, el asiento del conductor puede absorber mejor los impactos en la dirección de conducción (Figura 45).

- Gire la palanca del aislador hacia delante/atrás para permitir el movimiento del aislamiento hacia atrás y hacia delante.
- Gire hacia delante la palanca del aislador hacia delante/atrás para bloquear el movimiento del aislamiento.

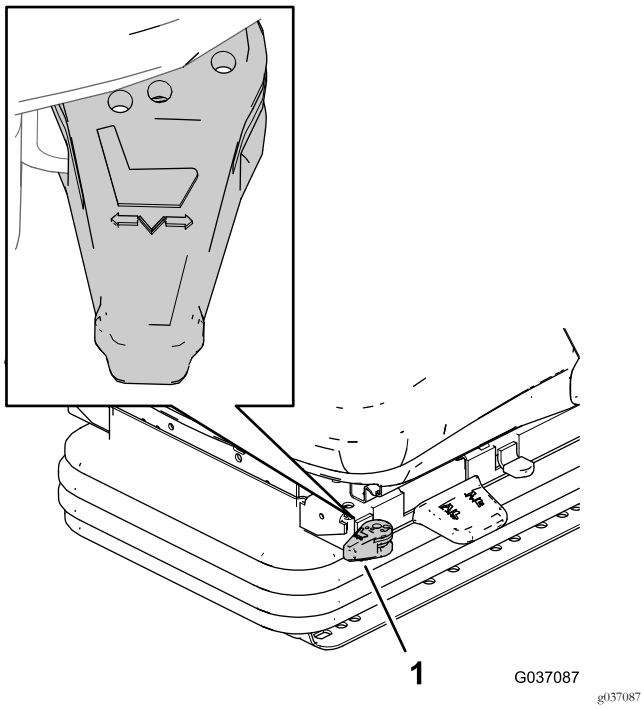

Figura 45

1. Palanca de aislador hacia adelante/atrás

Pomo de ajuste lumbar

Al girar el pomo de ajuste a la izquierda o a la derecha, se puede ajustar de forma individual la altura y la curvatura del cojín del respaldo (Figura 46).

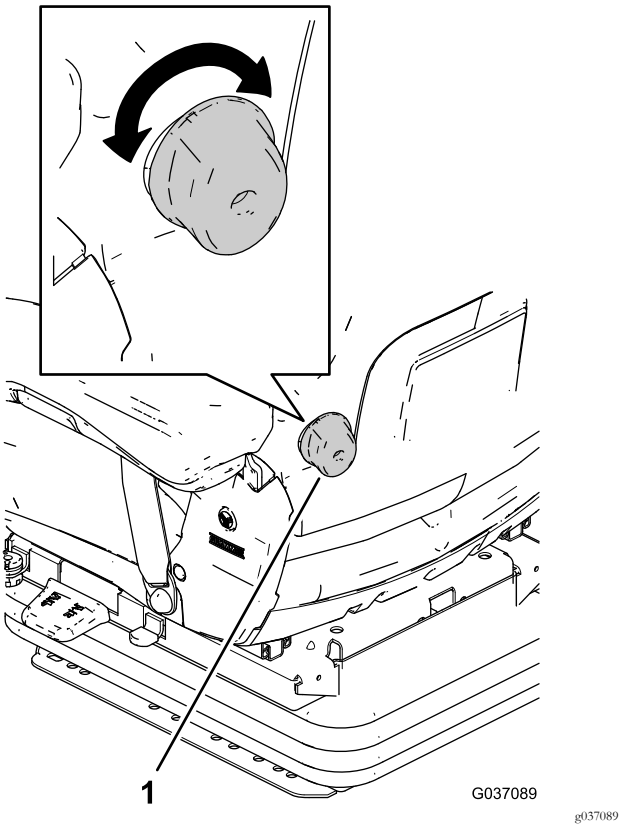

Figura 46

1. Pomo de ajuste lumbar

Palanca de bloqueo del amortiguador

Utilice la palanca de bloqueo del amortiguador para detener la acción de amortiguación vertical del asiento y bloquearla en una posición fija (Figura 47).

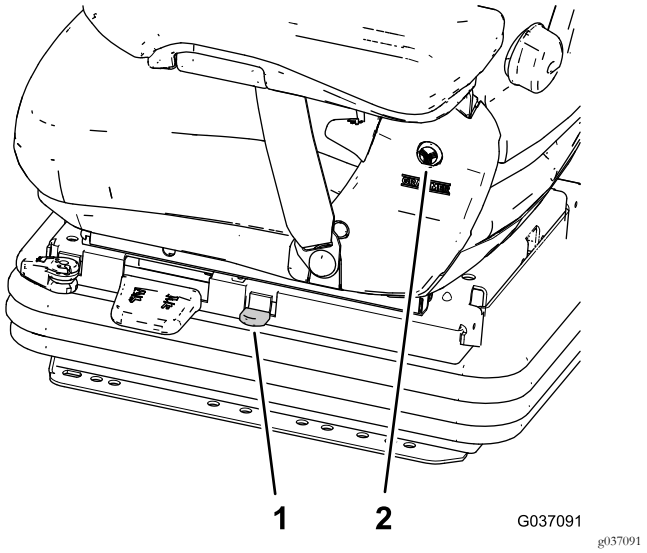

Figura 47

1. Palanca de bloqueo del amortiguador
2. Tapón redondo (cubierta)

Reposabrazos

Los reposabrazos se pueden plegar hacia arriba si es necesario y su altura se puede ajustar de forma individual.

Para ajustar la altura de los reposabrazos, separe el tapón redondo de la cubierta, afloje la tuerca hexagonal y ajuste los reposabrazos a la posición deseada; a continuación, vuelva a apretar la tuerca (Figura 47).

Gire el control del ángulo del reposabrazos para ajustar la inclinación del mismo (Figura 48).

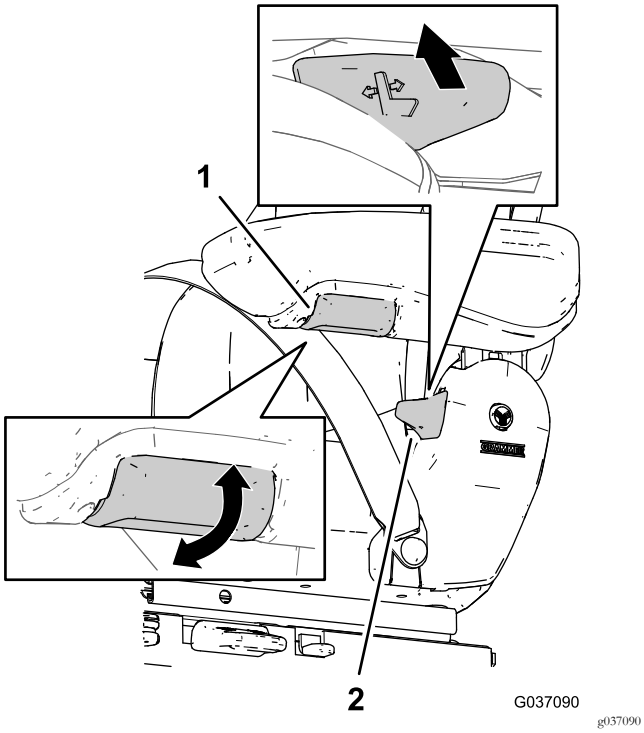

Figura 48

1. Palanca de inclinación del respaldo
2. Control del ángulo del reposabrazos

Palanca de inclinación del respaldo

Utilice la palanca de inclinación del respaldo para desbloquearlo al ajustar el ángulo de reclinación (Figura 48).

Importante: La palanca de bloqueo debe fijar el respaldo en la posición deseada. Al bloquear el respaldo en su posición, no debe moverse a otra posición.

Mantenimiento

Engrasado del mecanismo de suspensión del asiento

Intervalo de mantenimiento: Cada año

1. Retire la cubierta de goma del perfil de la base del asiento.
2. Aplique grasa de calidad en todos los puntos de pivote del mecanismo de suspensión.
3. Coloque la cubierta sobre el perfil de la base del asiento.

Mantenimiento del cinturón de seguridad

El cinturón de seguridad no incluye ninguna pieza que pueda repararse. Si muestra signos de desgaste, daños o funcionamiento defectuoso, sustituya el conjunto del cinturón de seguridad.

Limpieza del asiento

Importante: No limpie el asiento con un sistema de lavado a presión.

Nota: Mantenga limpias las superficies del asiento del operador.

⚠ CUIDADO

Tenga cuidado al limpiar el respaldo: si se mueve de forma no intencionada la palanca de inclinación del respaldo puede hacer que este se gire hacia delante inesperadamente y producir lesiones.

Al limpiar el cojín del respaldo, sujételo con firmeza al operar la palanca de inclinación del respaldo.

- No es necesario retirar la tapicería del bastidor del asiento para limpiarla.
- Al limpiar la tapicería, no deje que la solución de limpieza se introduzca a través de la superficie de la tapicería.
- Utilice una solución de limpieza de plástico o de tapicería disponible en establecimientos comerciales. Antes de utilizar una nueva solución de limpieza, realice una prueba para ver si es compatible con la tapicería en una pequeña zona oculta del asiento.

Notas:

Notas:

Notas:

Aviso de privacidad (Europa)

Información recopilada por Toro.
Toro Warranty Company (Toro) respeta su privacidad. Para procesar las reclamaciones bajo la Garantía y para ponernos en contacto con usted en el caso de una posible retirada de productos, le pedimos que comparta con nosotros cierta información personal, bien directamente, bien a través de su concesionario o empresa Toro local.

El sistema de garantías de Toro está hospedado en servidores ubicados en los Estados Unidos, y por tanto las leyes de privacidad aplicables pueden no proporcionar la misma protección que en su país.

AL COMPARTIR SU INFORMACIÓN PERSONAL CON NOSOTROS, OTORGA SU CONSENTIMIENTO AL PROCESAMIENTO DE DICHA INFORMACIÓN PERSONAL EN LOS CASOS DESCRITOS EN ESTE AVISO DE PRIVACIDAD.

Uso que hace Toro de la información
Toro puede utilizar su información personal para procesar reclamaciones bajo la garantía y para ponerse en contacto con usted si se produce la retirada de un producto, así como para cualquier otro propósito del que le informemos. Toro puede compartir su información con filiales, concesionarios u otros socios comerciales de Toro con relación a cualquiera de las actividades antes mencionadas. No venderemos su información personal a ninguna otra empresa. Nos reservamos el derecho a divulgar información personal para cumplir la legislación aplicable y a petición de las autoridades competentes, para operar correctamente nuestros sistemas o para nuestra propia protección o la de otros usuarios.

Retención de su información personal
Retendremos su información personal durante el tiempo que sea necesario para cumplir los fines para los que se recopiló originalmente o para otros fines legítimos (tales como cumplimiento de la legislación), o según lo exija la legislación aplicable.

Compromiso de Toro respecto a la seguridad de su información Personal
Tomamos precauciones razonables para proteger la seguridad de sus datos personales. También tomamos medidas para asegurar que la información personal sea exacta y esté actualizada.

Acceso y rectificación de su información personal
Si usted desea revisar o corregir su información personal, póngase en contacto con nosotros por correo electrónico a legal@toro.com.

Ley de Consumo de Australia

Los clientes australianos encontrarán información sobre la Ley de Consumo de Australia dentro de la caja o a través de su concesionario Toro local.

La Garantía Toro

Una garantía limitada

Condiciones y productos cubiertos

The Toro® Company y su afiliada, Toro Warranty Company, bajo un acuerdo entre sí, garantizan conjuntamente su producto Toro Commercial (“Producto”) contra defectos de materiales o mano de obra durante dos años o 1500 horas de operación*, lo que ocurra primero. Esta garantía es aplicable a todos los productos exceptuando los Aireadores (estos productos tienen otras garantías). Cuando exista una condición cubierta por la garantía, repararemos el Producto sin coste alguno para usted, incluyendo diagnóstico, mano de obra, piezas y transporte. El periodo de la garantía empieza en la fecha en que el Producto es entregado al comprador original al por menor.
* Producto equipado con contador de horas.

Instrucciones para obtener asistencia bajo la garantía

Usted es responsable de notificar al Distribuidor de Commercial Products o al Concesionario Autorizado de Commercial Products al que compró el Producto tan pronto como exista una condición cubierta por la garantía, en su opinión. Si usted necesita ayuda para localizar a un Distribuidor de Commercial Products o a un Concesionario Autorizado, o si tiene alguna pregunta sobre sus derechos o responsabilidades bajo la garantía, puede dirigirse a:

Commercial Products Service Department
Toro Warranty Company
8111 Lyndale Avenue South
Bloomington, MN 55420-1196, EE.UU.
E-mail: commercial.warranty@toro.com

Responsabilidades del Propietario

Como propietario del Producto, usted es responsable del mantenimiento y los ajustes requeridos que figuran en su Manual de operador. El no realizar el mantenimiento y los ajustes obligatorios puede dar pie a la negación de una reclamación bajo la garantía.

Elementos y condiciones no cubiertos

No todos los fallos o averías de productos que se producen durante el periodo de garantía son defectos de materiales o de mano de obra. Esta garantía no cubre:

- Los fallos o averías del Producto que se producen como consecuencia del uso de piezas de repuesto que no sean de la marca Toro, o de la instalación y el uso de accesorios o productos adicionales o modificados que no sean de la marca Toro. Estos artículos pueden tener garantía propia ofrecida por su fabricante.
- Los fallos del Producto que se produzcan como resultado de no realizar el mantenimiento y/o los ajustes recomendados. Las reclamaciones bajo la garantía pueden ser denegadas si no se mantiene adecuadamente el producto Toro con arreglo al Mantenimiento recomendado incluido en el *Manual del operador*.
- Los fallos de productos que se producen como consecuencia de la operación del Producto de manera abusiva, negligente o temerario.
- Piezas sujetas a consumo durante el uso, a menos que se demuestre que son defectuosas. Algunas muestras de piezas que se consumen o gastan durante la operación normal del Producto incluyen, pero no se limitan a, forros y pastillas de freno, forros de embrague, cuchillas, molinetes, contracuchillas, taladros, bujías, ruedas giratorias, neumáticos, filtros, correas, y determinados componentes de pulverizadores tales como diafragmas, boquillas, válvulas de retención, etc.
- Fallos producidos por influencia externa. Los elementos que se consideran influencia externa incluyen pero no se limitan a condiciones meteorológicas, prácticas de almacenamiento, contaminación, el uso de refrigerantes, lubricantes, aditivos, fertilizantes, agua o productos químicos no homologados, etc.
- Ruido, vibraciones, desgaste y deterioro normales.
- El “desgaste normal” incluye, pero no se limita a, desperfectos en los asientos debidos a desgaste o abrasión, desgaste de superficies pintadas, pegatinas o ventanas rayadas, etc.

Piezas

Las piezas cuya sustitución está prevista como mantenimiento requerido están garantizadas hasta la primera sustitución programada de dicha pieza. Las piezas sustituidas bajo esta garantía están cubiertas durante el periodo de la garantía original del producto y pasan a ser propiedad de Toro. Toro tomará la decisión final de reparar o sustituir cualquier pieza o conjunto. Toro puede utilizar piezas remanufacturadas en las reparaciones efectuadas bajo esta garantía.

Nota respecto a la garantía sobre baterías de ciclo profundo:

Las baterías de ciclo profundo pueden producir un número total específico de kilovatios-hora durante su vida. Las técnicas de uso, recarga y mantenimiento pueden alargar o acortar la vida total de la batería. A medida que se consuman las baterías de este producto, se irá reduciendo paulatinamente la cantidad de trabajo útil entre intervalos de carga, hasta que la batería se desgaste del todo. La sustitución de baterías que se han desgastado debido al consumo normal es responsabilidad del propietario del producto. Puede ser necesario sustituir las baterías, por cuenta del propietario, durante el periodo normal de garantía.

El mantenimiento corre por cuenta del propietario

La puesta a punto del motor, la lubricación, la limpieza y el abrillantado, la sustitución de Elementos y condiciones no cubiertos, filtros y refrigerante y la realización del Mantenimiento Recomendado son algunos de los servicios normales que requieren los productos Toro y que corren por cuenta del propietario.

Condiciones Generales

La reparación por un Distribuidor o Concesionario Autorizado Toro es su único remedio bajo esta garantía.

Ni The Toro Company ni Toro Warranty Company son responsables de daños indirectos, incidentales o consecuentes relacionados con el uso de los productos Toro cubiertos por esta garantía, incluyendo cualquier coste o gasto por la provisión de equipos de sustitución o servicio durante periodos razonables de mal funcionamiento o no utilización hasta la finalización de las reparaciones bajo esta garantía. Salvo la garantía de emisiones citada a continuación, en su caso, no existe otra garantía expresa.

Cualquier garantía implícita de mercantibilidad y adecuación a un uso determinado queda limitada a la duración de esta garantía expresa. Algunos estados no permiten exclusiones de daños incidentales o consecuentes, ni limitaciones sobre la duración de una garantía implícita, de manera que las exclusiones y limitaciones arriba citadas pueden no ser aplicables a usted.

Esta garantía le otorga a usted derechos legales específicos; es posible que usted tenga otros derechos que varían de un estado a otro.

Países fuera de Estados Unidos o Canadá

Los clientes deben ponerse en contacto con su Distribuidor (Concesionario) Toro para obtener pólizas de garantía para su país, provincia o estado. Si por cualquier razón usted no está satisfecho con el servicio ofrecido por su distribuidor, o si tiene dificultad en obtener información sobre la garantía, póngase en contacto con el importador Toro. Si fallan todos los demás recursos, puede ponerse en contacto con nosotros en Toro Warranty Company.