Form No. 3410-345 Rev A

Deluxe-istuinsarja, PVC tai kangas

T4240-, CT2240-, LT-F3000-, LT3240-, LT3340-, R3240T- tai Groundsmaster® 3400 -ajoyksikkö

Mallinro: 02865—Sarjanro: 316000001 tai suurempi

Mallinro: 02866—Sarjanro: 316000001 tai suurempi

Asennusohjeet

⚠ VAARA

KALIFORNIA
Lakiesityksen 65 mukainen varoitus

Tämä tuote sisältää kemikaaleja, jotka Kalifornian osavaltion tietojen mukaan aiheuttavat syöpää, synnynnäisiä epämuodostumia tai lisääntymiseen liittyvää haittaa.

Tämä sarja on deluxe-istuin, joka tarjoaa koneen käyttäjälle istuinmukavuutta ja -turvallisuutta.

Asennus

Irralliset osat

Tarkista alla olevasta taulukosta, että kaikki osat on toimitettu.

Ohjeet	Kuvaus	Määrä	Käyttökohde
1	Mitään osia ei tarvita	–	Koneen valmistelu
2	Mitään osia ei tarvita	–	Istuimen irrotus
3	Istuin	1	Uuden istuimen valmistelu
4	Aluslaatta (8 × 17 mm) Kantaruuvi (8 × 40 mm) Tavallinen mutteri (8 mm) Aluslaatta (8 × 25 mm) Lukkomutteri (8 mm) Kantaruuvi (8 × 25 mm)	10 4 4 2 4 4	Istuimen asennus
5	2-tieliitinsarja (istukkaliitin) Rele- ja johdinsarjakokoonpano (malli 02750) Johdinsarja – 350 cm (malli 02750) Johdinsarja – 400 cm (mallit 30651, 30654, 30657 ja 30659) Sulake (10 A)	1 1 1 1 1	Sähköosien kytkentä
6	Mitään osia ei tarvita	–	Istuinsarjan asennuksen viimeistely

© 2016—The Toro® Company
8111 Lyndale Avenue South
Bloomington, MN 55420

Rekisteröi tuotteesi osoitteessa www.Toro.com.

CE

Käännös alkuperäisestä tekstistä (FI)
Painettu Yhdysvalloissa
Kaikki oikeudet pidätetään

3410-345 A

1

Istuinsarjan asennuksen valmistelu

Mitään osia ei tarvita

Koneen valmistelu

1. Pysäköi kone tasaiselle alustalle.
2. Kytke leikkurin leikkuuyksiköt pois käytöstä.
3. Nosta leikkuuyksiköt.
4. Salpaa leikkuuyksiköt tarvittaessa.
5. Kytke seisontajarru, sammuta moottori ja odota, että kaikki liikkuvat osat pysähtyvät.
6. Ota avain pois virtalukosta.

Käyttäjän tason nostaminen (malli 02750)

1. Kierrä vastapäivään kahta neljänneskierroskiinnikettä, joilla akun suojus on kiinnitetty käyttäjän tasoon, ja irrota suojus (Kuva 1).

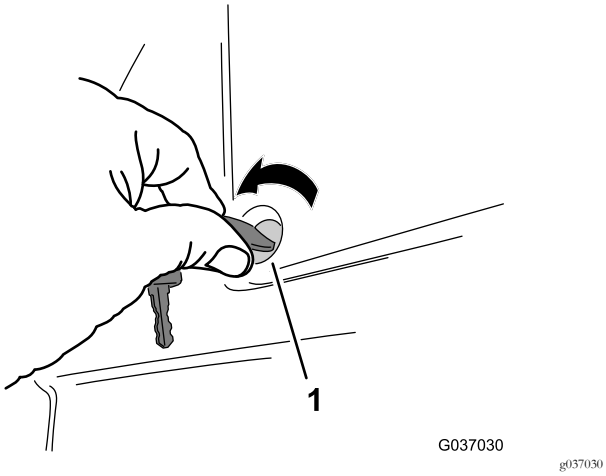

Kuva 1

1. Neljänneskierroskiinnike

2. Jos tason salvan kahva on lukittu riippulukolla, irrota riippulukko (Kuva 2).

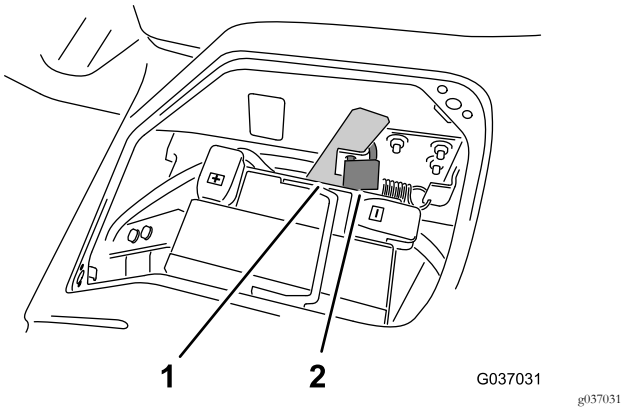

Kuva 2

1. Tason salvan kahva
2. Riippulukko

3. Vapauta taso koneen rungosta siirtämällä kahvaa eteenpäin (Kuva 3).

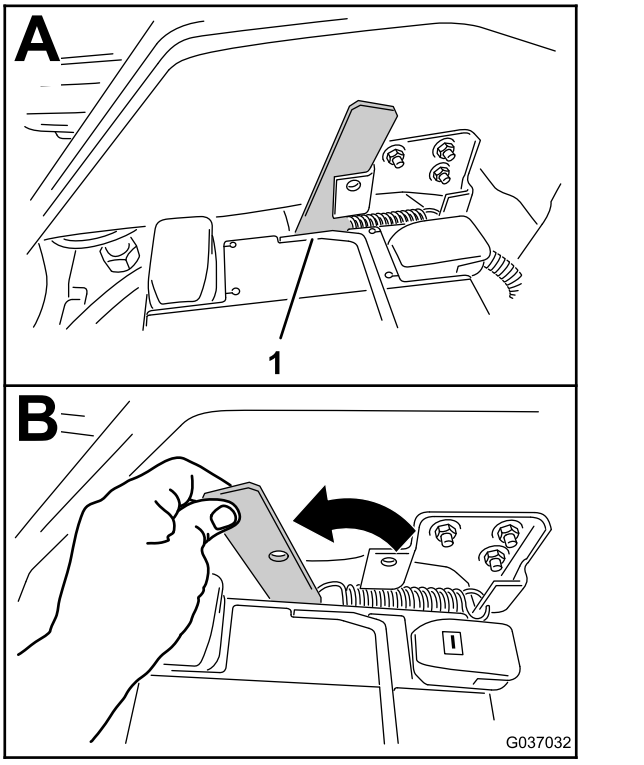

Kuva 3

1. Tason salvan kahva

4. Nosta käyttäjän taso ylös ja eteenpäin (Kuva 4).

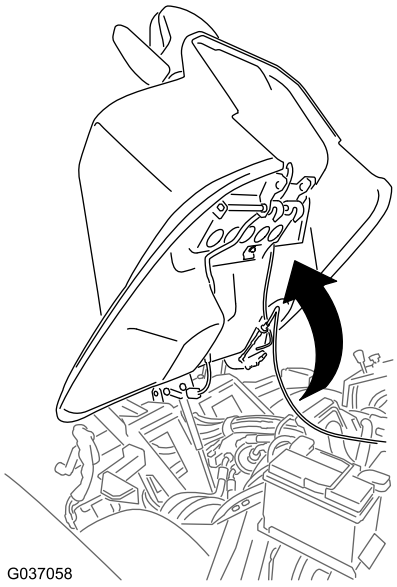

g037058

Kuva 4

Käyttäjän tason nostaminen (mallit 30651, 30654, 30657 ja 30659)

Siirrä tason salvan kahva auki-asentoon ja käännä käyttäjän taso eteenpäin kuvan mukaisesti (Kuva 5).

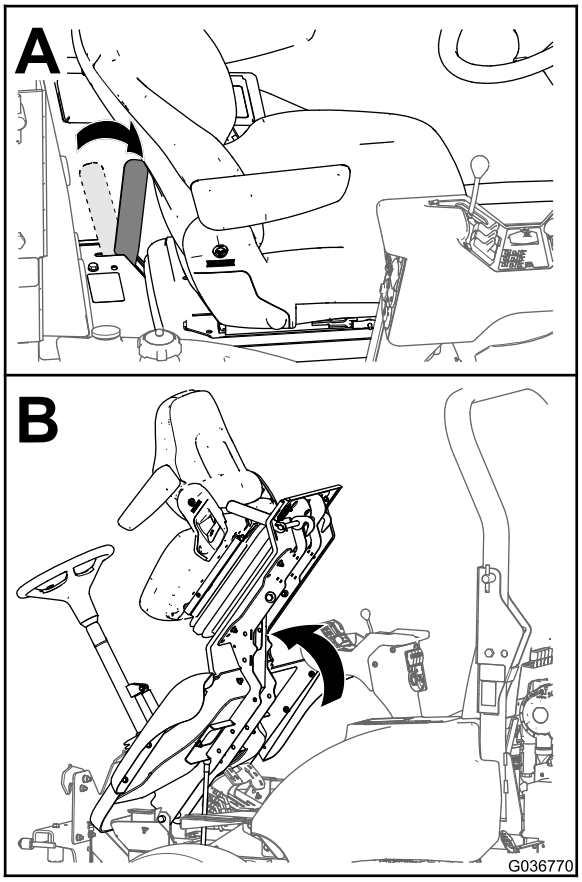

g036770

Kuva 5

Kuvassa on malli 30659

Akun irrotus

1. Nosta akun miinuskaapelin suojus (Kuva 6).

   Huomaa: Suojuksen nostaminen irrottaa kaapelikengän akun miinusnavasta.

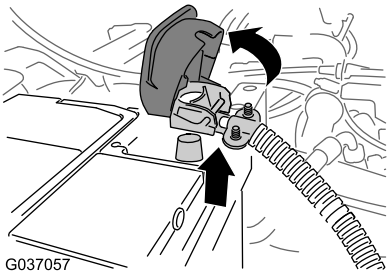

g037057

Kuva 6

2. Irrota miinuskaapeli akusta (Kuva 6).

   Huomaa: Aseta akun miinuskaapelin pää siten, että se ei pääse koskettamaan akun miinusnapaa.

Säilytyslokeron irrotus (mallit 30651, 30654, 30657 ja 30659)

1. Avaa säilytyslokeron kansi (Kuva 7).

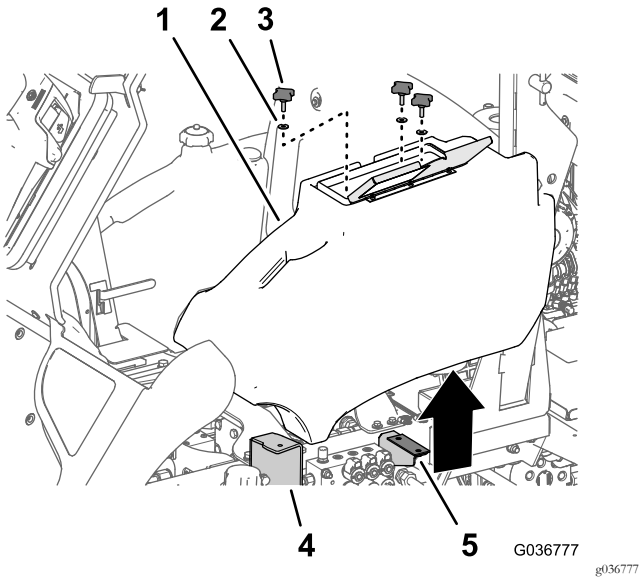

Kuva 7

1. Säilytyslokero
2. Aluslaatta
3. Nuppi
4. Laippa (askelma)
5. Säilytyslokeron kannatin

2. Löysää ja irrota kolme nuppia ja kolme aluslaattaa, joilla lokero on kiinnitetty askelman laippaan ja säilytyslokeron kannattimeen (Kuva 7).
3. Nosta säilytyslokero pois koneesta.

2

Istuimen irrotus

Mitään osia ei tarvita

Ohjeet

Istuimen paino: 38 kg

Huomaa: Pyydä toiselta henkilöltä apua istuimen irrottamisessa.

1. Irrota istuinkytkimen johdinsarjan liitin koneen johdinsarjan liittimestä (Kuva 8).

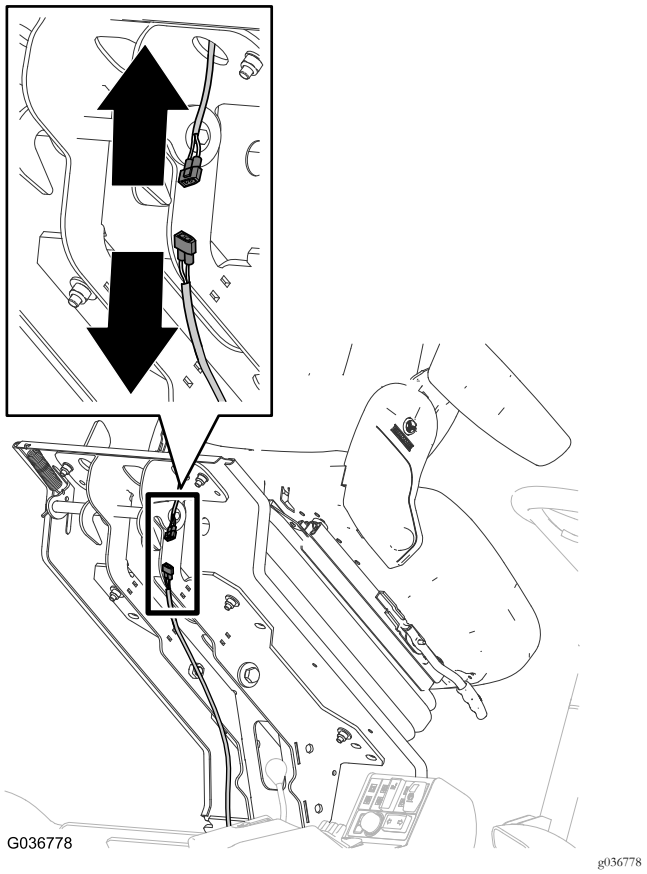

Kuva 8

Kuvassa on 3000-sarjan malli, 02750-malli on samanlainen

2. Vie istuinkytkimen johdinsarjan liitin istuintason läpi ja kiinnitä liitin istuimeen.
3. Irrota suojus istuintasosta seuraavalla tavalla (Kuva 9).
   A. Etsi istuintason suojuksen sivuilta kiinnityskielekkeet, jotka työntyvät istuintason kiskossa olevien lovien läpi.

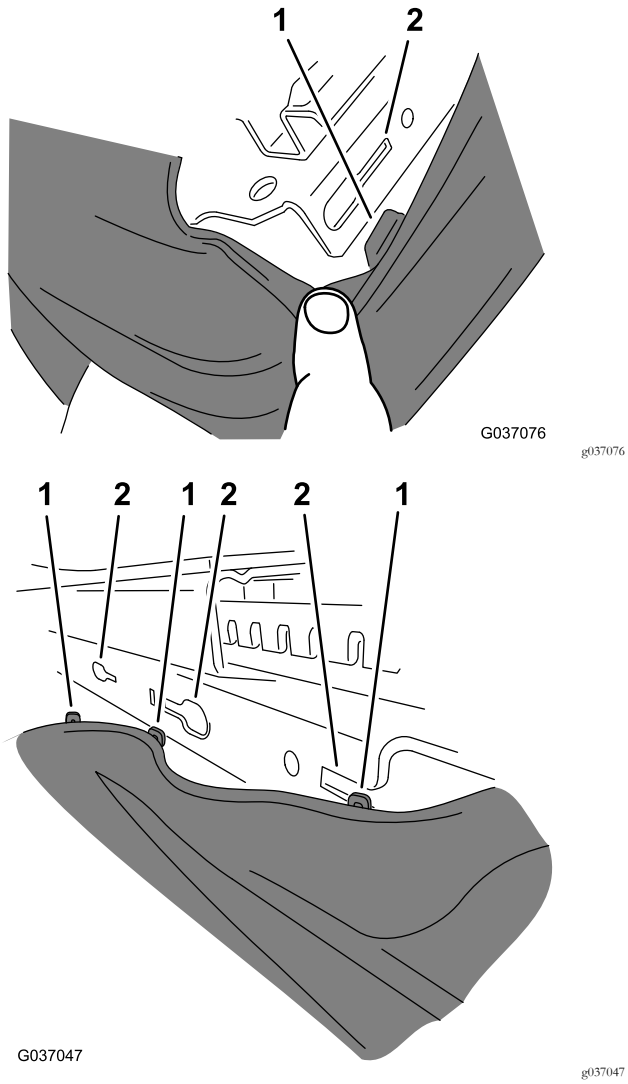

Kuva 9

1. Kielekkeet (istuintason suojus)
2. Lovet (istuintason kisko)

B. Vedä kielekkeitä lovia pitkin, kunnes ne ovat reikien kohdalla, ja vedä ne sitten ulos ja irti istuintason kiskosta.

Huomaa: Vedä suojusta eteen- tai taaksepäin sen mukaan, mitä kielekettä olet irrottamassa.

C. Kun kaikki kielekkeet on irrotettu lovista, vedä kuminen suojus alas (ruutu A, Kuva 10)

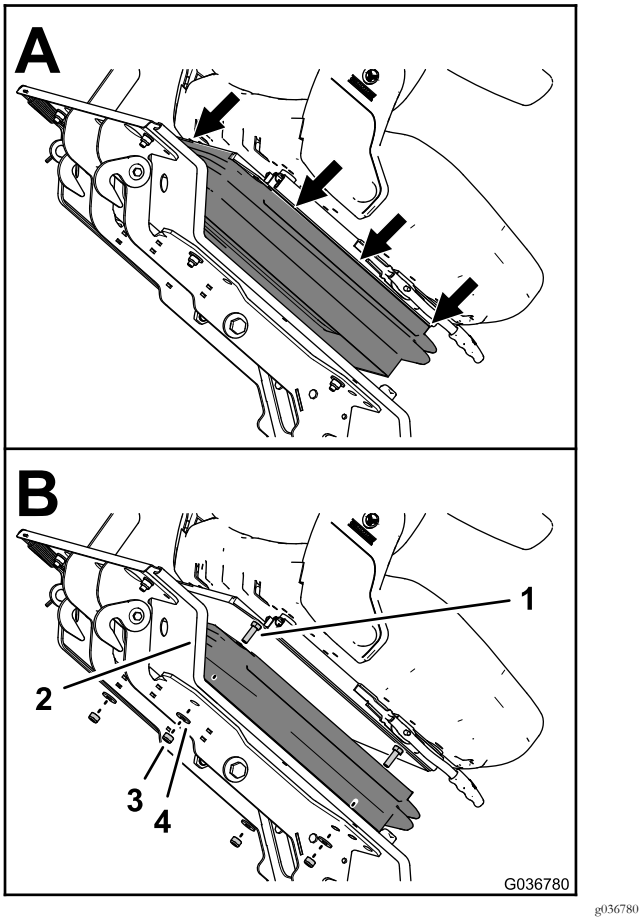

Kuva 10

1. Pultti (8 × 25 mm)
2. Istuintaso
3. Lukkomutteri (8 mm)
4. Aluslaatta (8 mm)

4. Samalla kun tuet istuinta, irrota neljä aluslaattaa (8 mm) ja neljä lukkomutteria (8 mm), joilla istuin on kiinnitetty istuintasoon (ruutu B, Kuva 10).

Huomaa: Älä irrota neljää pulttia (8 × 25 mm) istuimen ja istuintason rei'istä.

5. Laske käyttäjän taso alas seuraavalla tavalla:

A. Laske taso varovasti. Katso Kuva 5 kohdassa Käyttäjän tason nostaminen (mallit 30651, 30654, 30657 ja 30659) (sivu 3).

B. Työnnä lukitussalpaa kohti leikkurin etuosaa, kun taso lähestyy ala-asentoa. Katso Kuva 5 kohdassa Käyttäjän tason nostaminen (mallit 30651, 30654, 30657 ja 30659) (sivu 3).

Huomaa: Tämä varmistaa, että salvan koukut eivät kiinnity lukitustankoon.

C. Laske taso täysin alas ja siirrä lukitussalpaa kohti leikkurin takaosaa, kunnes salvan koukut ovat täysin kiinni lukitustangossa. Katso Kuva 5 kohdassa Käyttäjän tason nostaminen (mallit 30651, 30654, 30657 ja 30659) (sivu 3).

6. Irrota istuin tasosta.

Huomaa: Hävitä neljä pulttia (8 × 25 mm), neljä lukkomutteria (8 mm) ja neljä aluslaattaa (8 mm).

3

Uuden istuimen valmistelu (malli 02750)

Vaiheeseen tarvittavat osat:

1	Istuin

Ohjeet

Tärkeää: Tämä toimenpide tarvitaan vain mallille 02750.

Huomaa: Tässä toimenpiteessä poistetaan staattinen turvavyö vanhasta istuimesta ja asennetaan se uuteen istuimeen.

1. Irrota suojukset ja pultit, joilla staattinen turvavyö on kiinnitetty vanhaan istuimeen (Kuva 11).

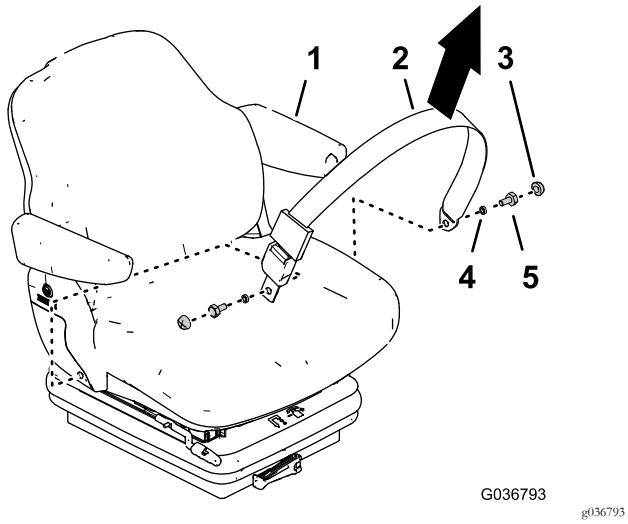

Kuva 11

1. Istuin (vanha)
2. Turvavyö (staattinen)
3. Suojus
4. Holkki
5. Pultti

2. Irrota suojukset ja pultit, joilla itsekiristyvä turvavyö on kiinnitetty uuteen istuimeen, ja irrota turvavyö (Kuva 12).

Huomaa: Itsekiristyvää turvavyötä ei enää tarvita.

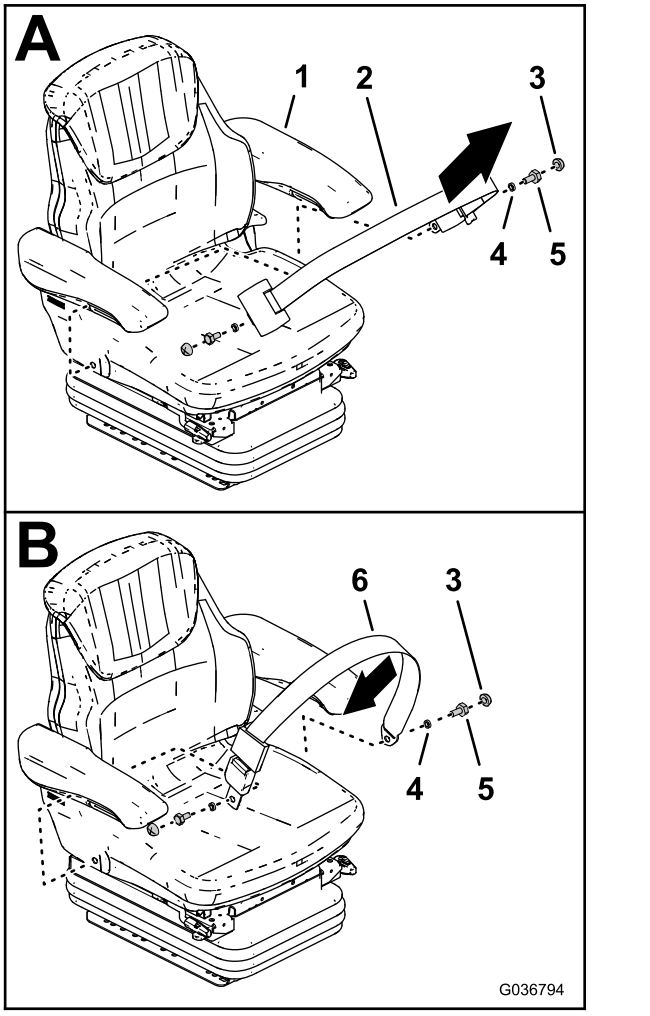

Kuva 12

1. Istuin (uusi)
2. Turvavyö (itsekiristyvä)
3. Suojus
4. Holkki
5. Pultti
6. Turvavyö (staattinen)

3. Asenna staattinen turvavyö uuteen istuimeen (Kuva 12).
4. Kiristä pultit momenttiin 35–43 N·m ja asenna suojukset (Kuva 12).

4

Istuimen asennus

Vaiheeseen tarvittavat osat:

10	Aluslaatta (8 × 17 mm)
4	Kantaruuvi (8 × 40 mm)
4	Tavallinen mutteri (8 mm)
2	Aluslaatta (8 × 25 mm)
4	Lukkomutteri (8 mm)
4	Kantaruuvi (8 × 25 mm)

Istuimen asennus tasoon (malli 02750)

Istuimen paino: 40 kg

1. Etsi uuden istuimen pohjalevystä kiinnitysreiät koneeseen asennusta varten (Kuva 13).

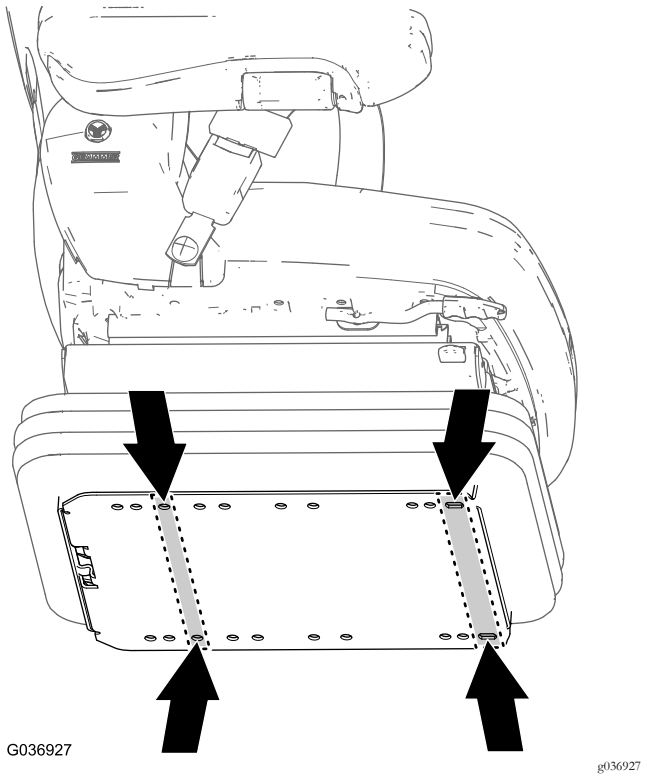

Kuva 13
Vain malli 02750

2. Asenna neljä kantaruuvia (8 × 40 mm), kahdeksan aluslaattaa (8 × 17 mm) ja neljä tavallista mutteria (8 mm) pohjalevyn laipan reikiin (Kuva 14), jotka paikannettiin kohdassa 1.

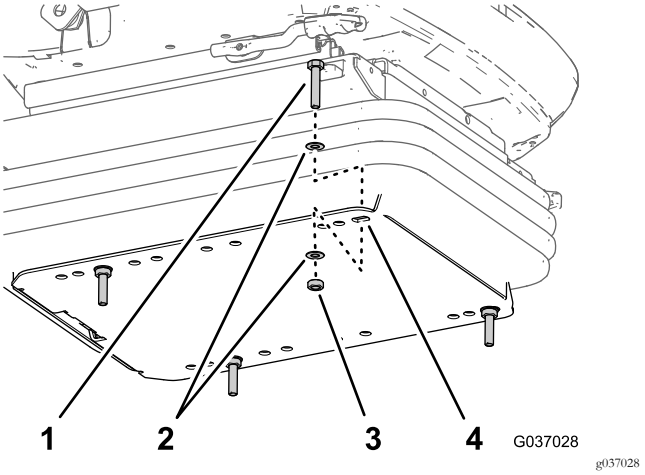

Kuva 14

1. Kantaruuvi (8 × 40 mm)
2. Aluslaatta (8 × 17 mm)
3. Tavallinen mutteri (8 mm)
4. Laippa (istuimen pohjalevy)

3. Kohdista uuden istuimen neljä kantaruuvia (8 × 40 mm) käyttäjän tasossa oleviin reikiin (Kuva 15).

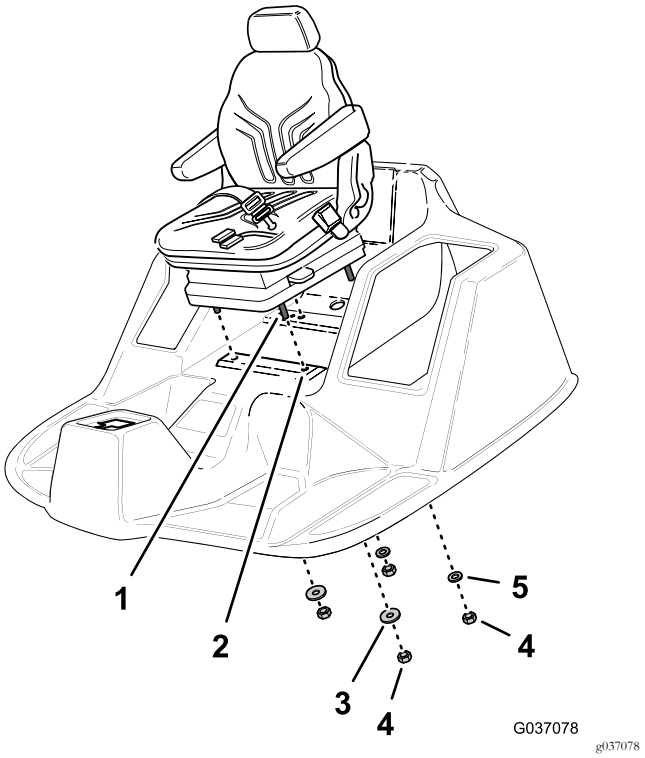

Kuva 15

1. Kantaruuvi (8 × 40 mm)
2. Käyttäjän taso
3. Aluslaatta (8 × 25 mm)
4. Lukkomutterit (8 mm)
5. Aluslaatta (8 × 17 mm)

4. Nosta käyttäjän tasoa jonkin verran ylös, jotta pääset käsiksi neljän kantaruuvin kierteisiin.

Tärkeää: Tue istuin, jotta se ei putoa.

5. Kiinnitä käsin kaksi lukkomutteria (8 mm) ja kaksi aluslaattaa (8 × 25 mm) kahteen etummaiseen kantaruuviin (Kuva 15).
6. Kiinnitä käsin kaksi lukkomutteria (8 mm) ja kaksi aluslaattaa (8 × 17 mm) kahteen takimmaiseen kantaruuviin (Kuva 15).
7. Nosta taso kokonaan ylös.
8. Kiristä lukkomutterit ja kantaruuvit momenttiin 27 N·m.

Istuimen asennus tasoon (mallit 30651, 30654, 30657 ja 30659)

1. Etsi uuden istuimen pohjalevystä kiinnitysreiät koneeseen asennusta varten (Kuva 16).

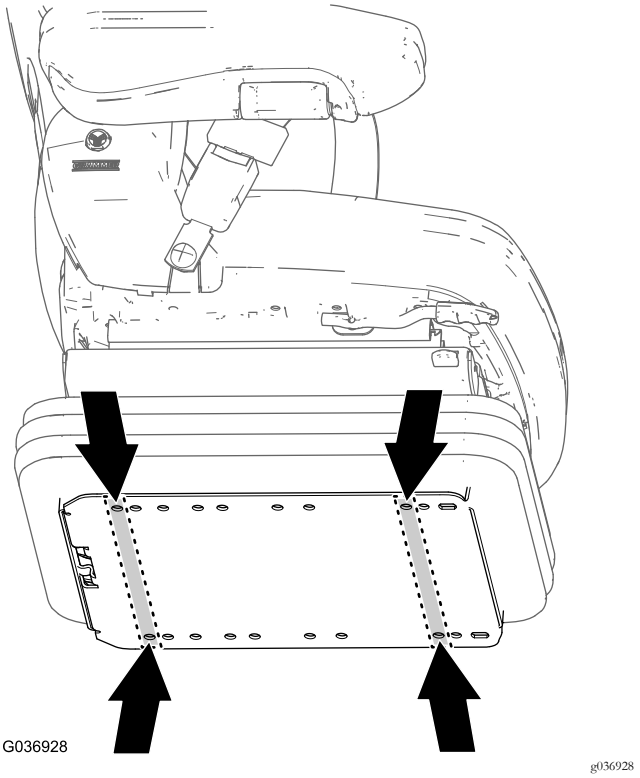

Kuva 16
Mallit 30651, 30654, 30657 ja 30659

2. Asenna neljä kantaruuvia (8 × 25 mm) ja neljä aluslaattaa (8 × 17 mm) pohjalevyn laipan reikiin, jotka paikannettiin kohdassa 1.

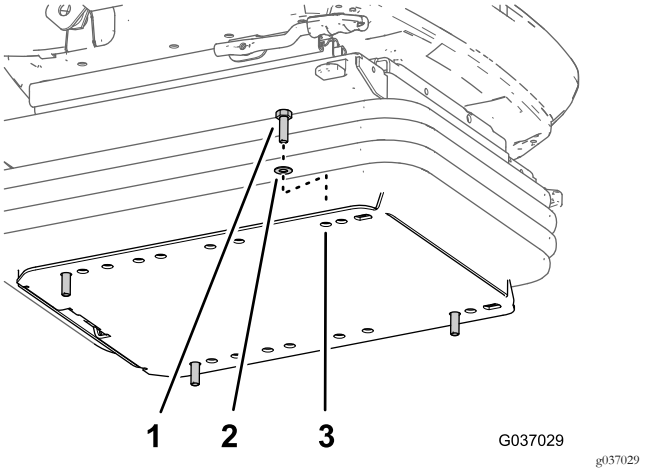

Kuva 17

1. Kantaruuvi (8 × 25 mm)
2. Aluslaatta (8 × 17 mm)
3. Laippa (istuimen pohjalevy)

3. Kohdista uuden istuimen neljä kantaruuvia (8 × 25 mm) käyttäjän tasossa oleviin reikiin (Kuva 18).

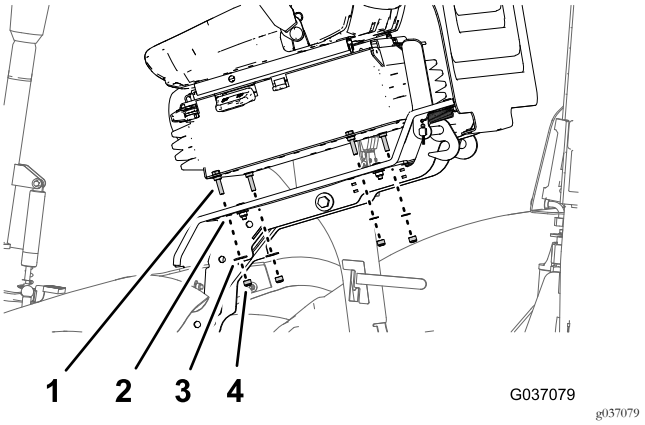

Kuva 18

1. Kantaruuvi (8 × 25 mm)
2. Käyttäjän taso
3. Aluslaatta (8 × 17 mm)
4. Lukkomutterit (8 mm)

4. Kiinnitä kaksi lukkomutteria (8 mm) ja kaksi aluslaattaa (8 × 17 mm) istuimen vasemmalla puolella oleviin kantaruuveihin.
5. Nosta käyttäjän tasoa jonkin verran ylös, jotta pääset käsiksi jäljellä olevien kahden kantaruuvin kierteisiin.

   Tärkeää: Tue istuin, jotta se ei putoa.
6. Kiinnitä käsin kaksi lukkomutteria (8 mm) ja kaksi aluslaattaa (8 × 17 mm) jäljellä oleviin kahteen kantaruuviin (Kuva 15).
7. Nosta taso kokonaan ylös.
8. Kiristä lukkomutterit ja kantaruuvit momenttiin 27 N·m.

5

Sähköosien kytkentä

Vaiheeseen tarvittavat osat:

1	2-tieliitinsarja (istukkaliitin)
1	Rele- ja johdinsarjakokoonpano (malli 02750)
1	Johdinsarja – 350 cm (malli 02750)
1	Johdinsarja – 400 cm (mallit 30651, 30654, 30657 ja 30659)
1	Sulake (10 A)

2-tieliitinsarjan (istukkaliitin) käyttö

2-tieliitinsarjalla korvataan 2-nastaiset Gothic-malliset liittimet, jollaisia on käytetty vanhojen koneiden johdinsarjoissa. Katso sarjan ohjeista tarkemmat tiedot sarjan asentamisesta.

Releen ja johdinsarjan kytkentä (malli 02750)

1. Etsi rele- ja johdinsarjakokoonpano kuvan mukaisesti (Kuva 19).

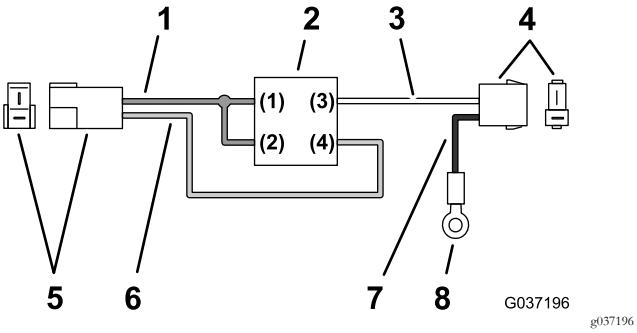

Kuva 19

1. Johto (punainen +12 V)
2. Rele
3. Johto (valkoinen)
4. 2-istukkainen liitin (istuin)
5. 2-nastainen liitin
6. Johto (vihreä)
7. Johto (musta)
8. Rengasliitin

2. Kytke releen johdinsarjan 2-nastainen liitin koneen johdinsarjan 2-istukkaiseen liittimeen (Kuva 20), joka irrotettiin kohdan 2 Istuimen irrotus (sivu 4) vaiheessa 1.

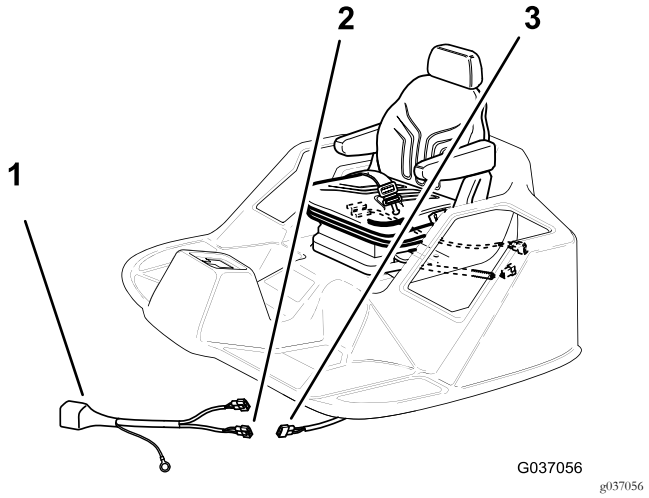

Kuva 20

1. Rele- ja johdinsarjako-koonpano
2. 2-nastainen liitin (pääjohdinsarjaan)
3. 2-istukkainen liitin (pääjohdinsarjasta)

3. Vie johdinsarjan rengasliitin koneen etuosassa istuintason alla sijaitsevaan äänimerkkiin (Kuva 21).

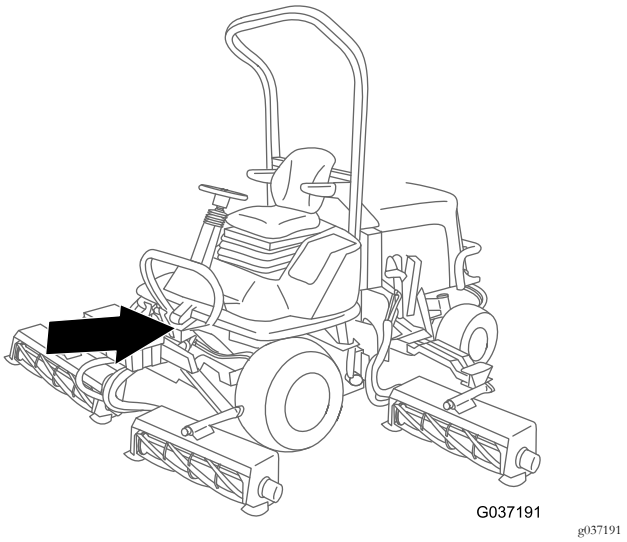

Kuva 21

4. Irrota pultti, aluslaatat ja mutteri, joilla koneen johdinsarjan rengasliitin on kiinnitetty äänimerkin kannattimeen (Kuva 22).

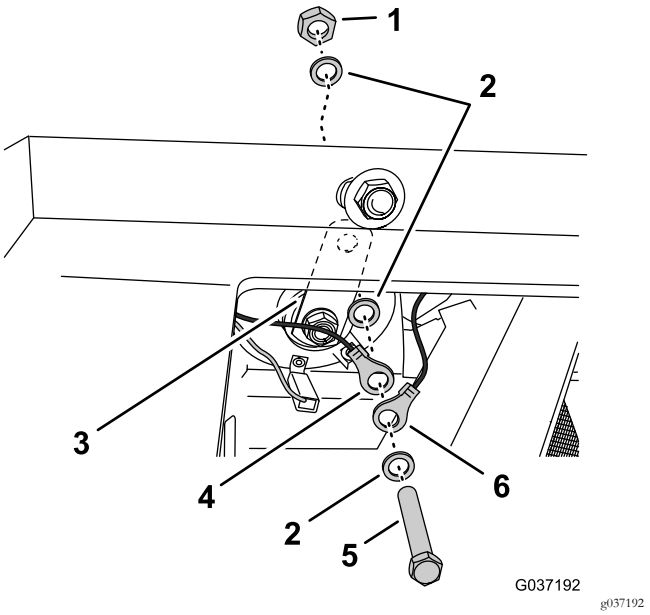

Kuva 22

1. Mutteri
2. Aluslaatat
3. Kannatin (äänimerkki)
4. Rengasliitin (koneen johdinsarja)
5. Pultti
6. Rengasliitin (releen johdinsarja)

5. Kiinnitä releen johdinsarjan rengasliitin, koneen johdinsarjan rengasliitin ja äänimerkki koneen runkoon pultilla, aluslaatoilla ja mutterilla, jotka irrotettiin vaiheessa 4.
6. Vie releen johdinsarjan 2-istukkainen liitin (valkoinen ja musta johto) tasossa istuimen takana olevan reiän läpi (Kuva 23).

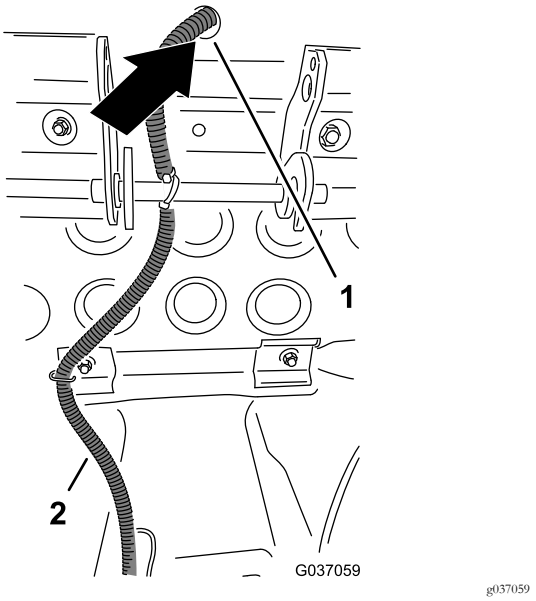

Kuva 23

1. Reikä (tason pohja)
2. Releen ja sarjan johdinsarja

7. Etsi istuimen takaa istuinkytkimen 2-nastainen liitin (keltainen ja harmaa johto) ja kytke se releen johdinsarjan 2-istukkaiseen liittimeen (valkoinen ja musta johto) kuvan mukaisesti (Kuva 24).

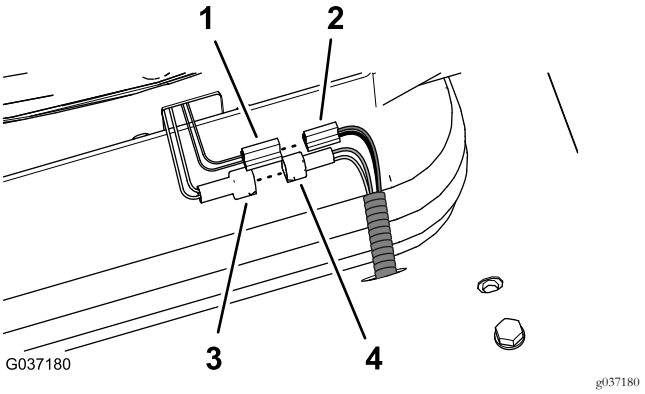

Kuva 24

1. 2-nastainen liitin, istuimen ilmajousitus
2. 2-istukkainen liitin, 350 cm, sarjan johdinsarja (musta ja punainen johto)
3. 2-nastainen liitin, istuinkytkin (keltainen ja harmaa johto)
4. 2-istukkainen liitin, releen johdinsarja (valkoinen ja musta johto)

Istuimen ilmajousituksen johdinsarjan kytkentä (malli 02750)

1. Etsi kuvan mukainen 350 cm:n johdinsarja, jossa ei ole rengasliitintä (Kuva 25).

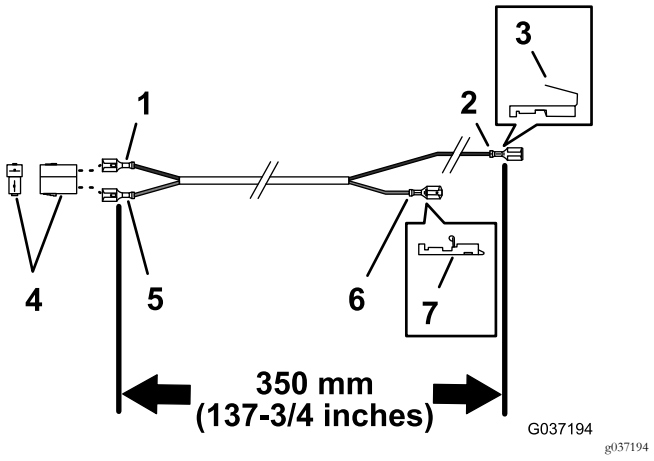

Kuva 25

1. Johto (musta)
2. Istukkaliitin (musta johto)
3. Jakoliitäntä (istukkaliitin)
4. 2-istukkainen liitin
5. Johto (punainen)
6. Istukkaliitin (punainen johto)
7. Posilock-liitäntä (istukkaliitin)

2. Vie sarjan 350 cm:n johdinsarjan 2-istukkainen liitin (musta ja punainen johto) tason pohjassa releen johdinsarjan myötäisesti istuimen takana olevasta

reiästä. Katso Kuva 23 kohdassa Releen ja johdinsarjan kytkentä (malli 02750) (sivu 9).

3. Kytke istuimen ilmajousituksen 2-nastainen liitin sarjan 350 cm:n johdinsarjan 2-istukkaiseen liittimeen (musta ja punainen johto). Katso Kuva 24 kohdassa Releen ja johdinsarjan kytkentä (malli 02750) (sivu 9).
4. Vie johto tason nivelalueen ympäri ja takaisin kohti ohjauspaneelia.

   Huomaa: Varmista, että johto on aseteltu niin, ettei se jää puristuksiin tasoa laskettaessa.
5. Etsi ohjauspaneelin alta seisontavalon liitin ja irrota siitä mustan johdon istukkaliitin (Kuva 26).

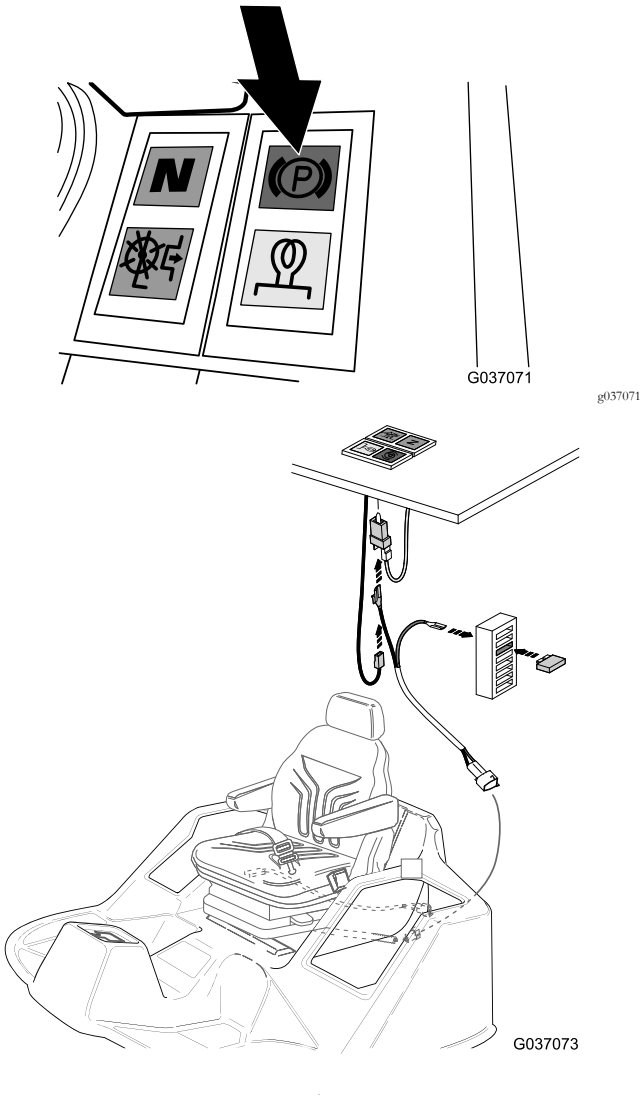

Kuva 26

6. Kytke vaiheessa 5 irrotettu mustan johdon istukkaliitin releen johdinsarjan liittimen jakoliitäntään (musta johto) (Kuva 26 ja Kuva 27).

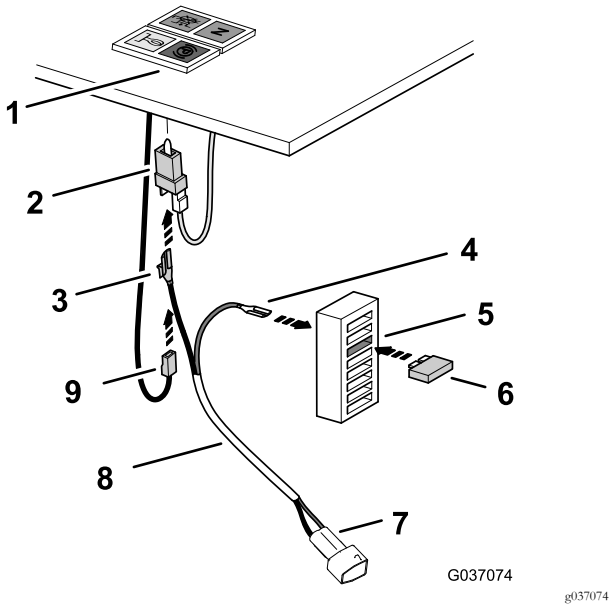

Kuva 27

1. Ohjauspaneeli (seisontavalo)
2. Seisontavalon liitin
3. Jakoliitäntä (musta johto, releen johdinsarja)
4. Istukkaliitin (punainen johto, releen johdinsarja)
5. Sulakerasian liitäntä (kolmas ylhäältä)
6. Sulake (10 A)
7. 2-istukkainen liitin (istuimen ilmajousitus)
8. Sarjan johdinsarja, 350 cm
9. Istukkaliitin (musta johto, koneen johdinsarja)

7. Kytke jakoliitännällä varustettu liitin seisontavalon liittimeen (Kuva 27).
8. Kytke releen johdinsarjan istukkaliitin (punainen johto) sulakerasian takapuolelta sulakerasian ylhäältä katsottuna kolmanteen liittimeen (Kuva 27).
9. Aseta sulake (10 A) sulakerasian ylhäältä katsottuna kolmanteen liitäntään (Kuva 27).

   Huomaa: Varmista, että sulake on hyvin paikoillaan.
10. Kiinnitä kaikki kaapelit sarjan mukana toimitetuilla nippusiteillä.

Laipiolevyn irrotus (mallit 30651, 30654, 30657 ja 30659)

1. Irrota neljä pulttia (6 × 25 mm), neljä varmistuslaattaa (6 mm) ja neljä litteää aluslaattaa (6 mm), joilla laipiolevy on kiinnitetty koneen runkoon (Kuva 28).

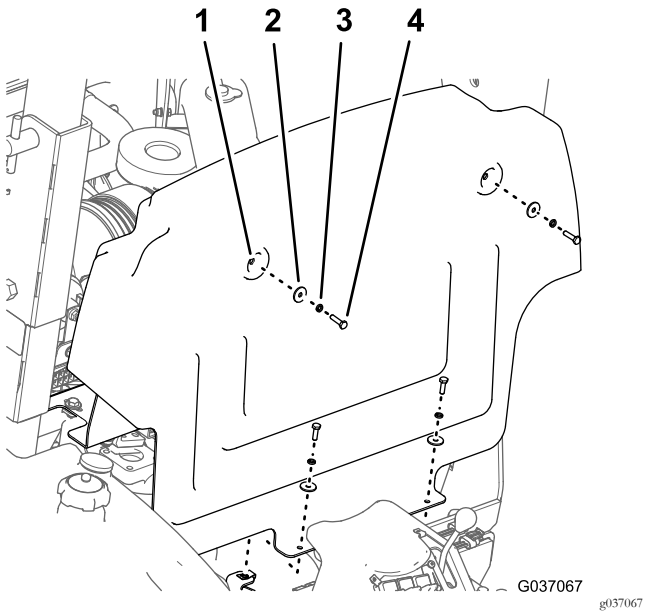

Kuva 28

1. Laipiolevy
2. Litteä aluslaatta
3. Varmistuslaatta
4. Pultti

2. Siirrä levyä ylös ja eteenpäin ja irrota se koneesta (Kuva 28).

Istuimen sähköosien kytkentä (mallit 30651, 30654, 30657 ja 30659)

1. Vie kohdan 2 Istuimen irrotus (sivu 4) vaiheessa 1 irrotettu koneen johdinsarja käyttäjän tasossa olevan reiän läpi (Kuva 29).

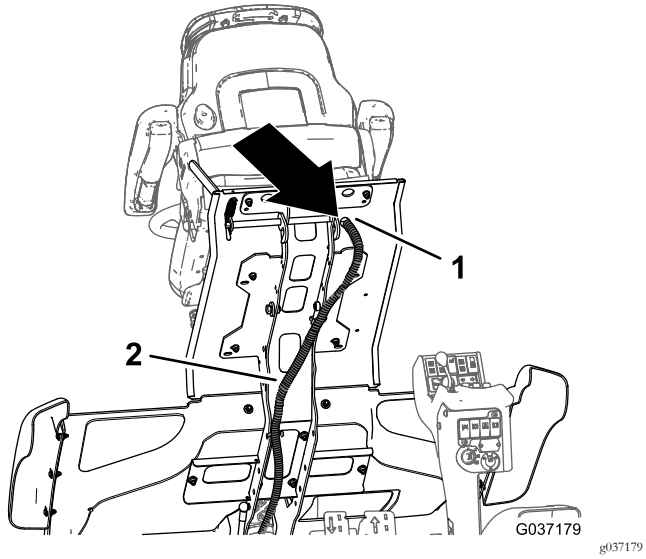

Kuva 29

1. Reikä (tason pohja)
2. Sarjan johdinsarja, 400 cm

2. Kytke istuinkytkimen liitin (keltainen ja harmaa johto) koneen johdinsarjan liittimeen (Kuva 30).

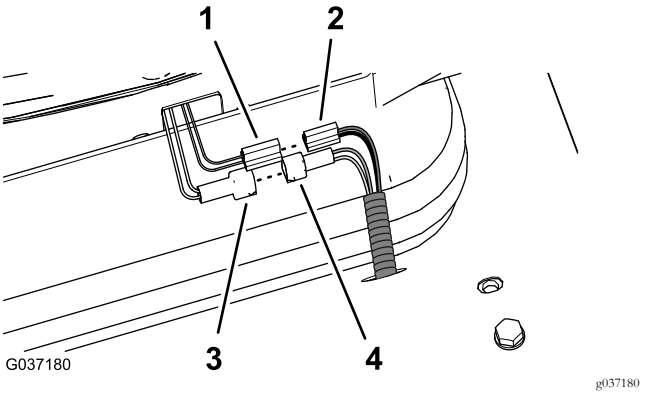

Kuva 30

1. 2-nastainen liitin, istuimen ilmajousitus
2. 2-istukkainen liitin, 400 cm, sarjan johdinsarja (musta ja punainen johto)
3. 2-nastainen liitin, istuinkytkin (keltainen ja harmaa johto)
4. 2-istukkainen liitin, releen johdinsarja (valkoinen ja musta johto)

3. Etsi kuvan mukainen 400 cm:n johdinsarja, jossa on rengasliitin (Kuva 31).

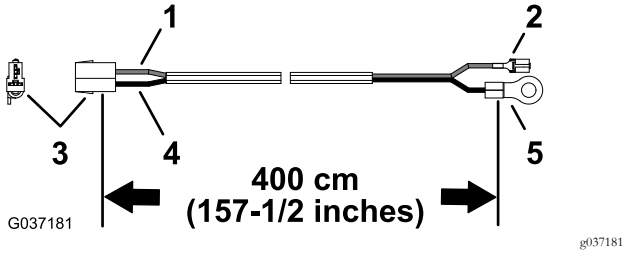

Kuva 31

1. Johto (punainen)
2. Istukkaliitin
3. 2-istukkainen liitin
4. Johto (musta)
5. Rengasliitin

4. Vie sarjan 400 cm:n johdinsarjan 2-istukkainen liitin (musta ja punainen johto) tason pohjassa istuimen takana olevasta reiästä. Katso Kuva 29.
5. Kytke istuimen ilmajousituksen 2-nastainen liitin sarjan 400 cm:n johdinsarjan 2-istukkaiseen liittimeen (musta ja punainen johto) (Kuva 30 ja Kuva 31).
6. Vie johto tason nivelalueen ympäri ja takaisin sulakerasian kohdalle (Kuva 32).

Tärkeää: Varmista, että johto on aseteltu niin, ettei se jää puristuksiin tasoa laskettaessa.

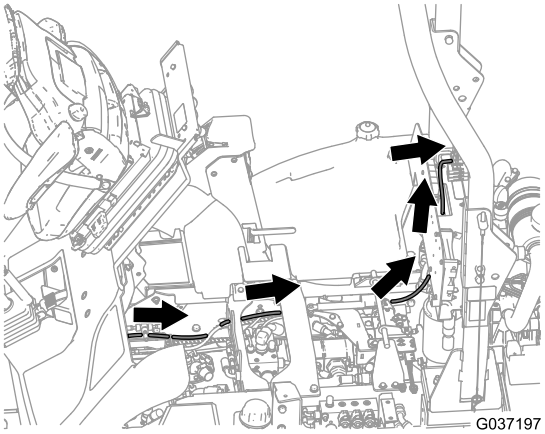

g037197

Kuva 32

Sarjan johdinsarjan kytkentä sulakerasiaan (mallit 30651, 30654, 30657 ja 30659)

1. Irrota laipion takapuolelta lukkomutteri ja aluslaatta, joilla äänimerkki on kiinnitetty sähkölevyyn (Kuva 33).

   Huomaa: Älä irrota pulttia.

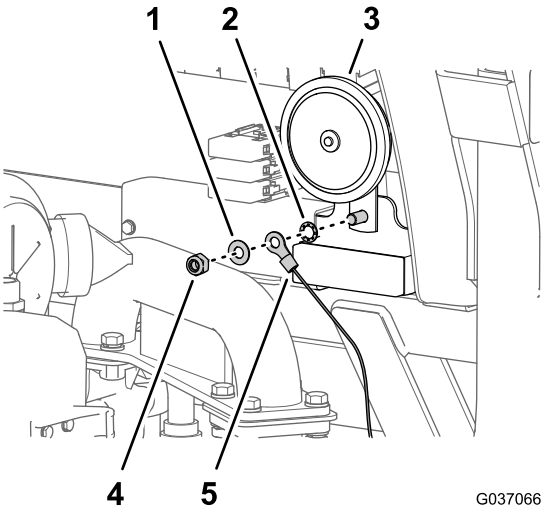

g037066

Kuva 33

1. Varmistuslaatta
2. Aluslaatta
3. Äänimerkki
4. Lukkomutteri
5. Rengasliitin

2. Kiinnitä releen johdinsarjan lukkomutteri, aluslaatta ja rengasliitin sekä varmistuslaatta pulttiin kuvan mukaisesti (Kuva 33) ja kiristä mutteri ja pultti momenttiin 23–29 N·m.
3. Kytke sähkölevyn etupuolella punaisen johdon (virtajohto) liitin sulakerasiaan seuraavalla tavalla:
   - Malli 30651: viides liitäntä vasemmalta (Kuva 34)

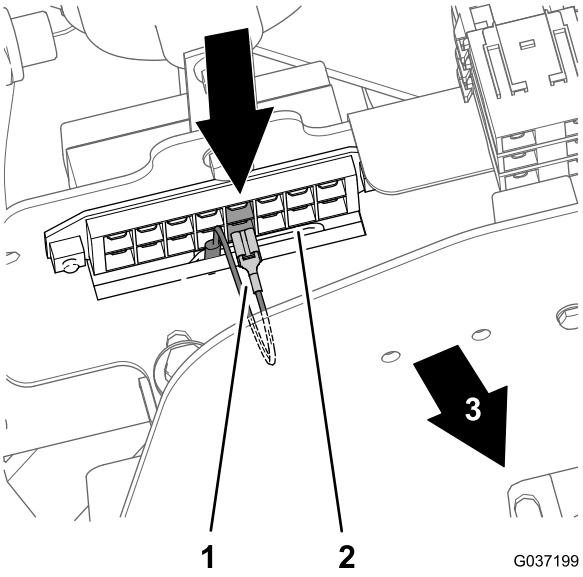

g037199

Kuva 34

Malli 30651

1. Liitin, punainen johto (virtajohto) viidenteen liitäntään
2. Sulakerasia
3. Koneen etuosa

   - Mallit 30654, 30657 ja 30659: neljäs liitäntä vasemmalta (Kuva 35).

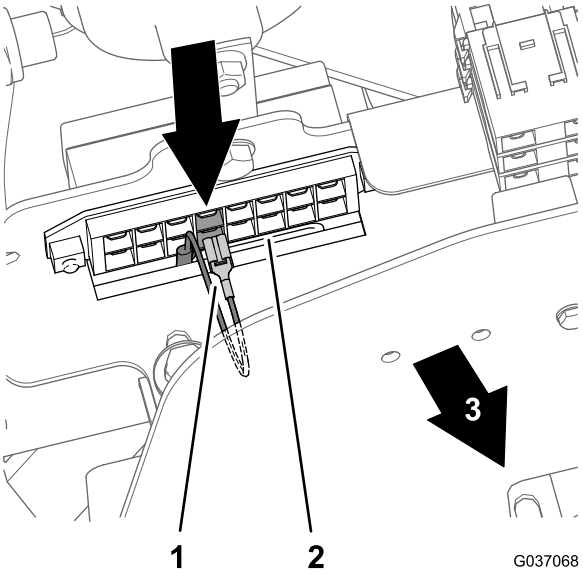

g037068

Kuva 35

Mallit 30654, 30657 ja 30659

1. Liitin, punainen johto (virtajohto) neljänteen liitäntään
2. Sulakerasia
3. Koneen etuosa

4. Kiinnitä kaikki kaapelit sarjan mukana toimitetuilla nippusiteillä.

Sulakkeen asennus (mallit 30651, 30654, 30657 ja 30659)

1. Irrota sulakerasian suojus (Kuva 36).

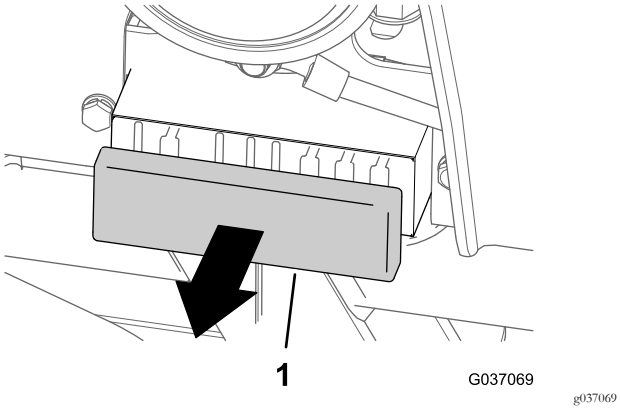

Kuva 36

1. Suojus (sulakerasia)

2. Aseta 10 A:n sulake oikealta katsottuna neljänteen liitäntään seuraavalla tavalla:

   Huomaa: Varmista, että sulake on hyvin paikoillaan.

   - Malli 30651: neljäs liitäntä vasemmalta (Kuva 37)

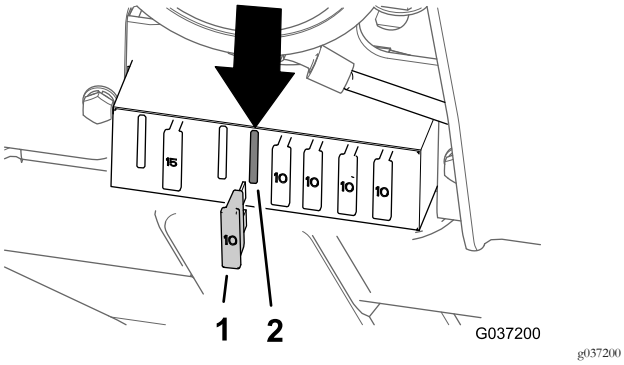

Kuva 37
Malli 30651

1. 10 A:n sulake
2. Sulakerasian liitäntä (neljäs vasemmalta)

   - Mallit 30654, 30657 ja 30659: viides liitäntä vasemmalta (Kuva 38)

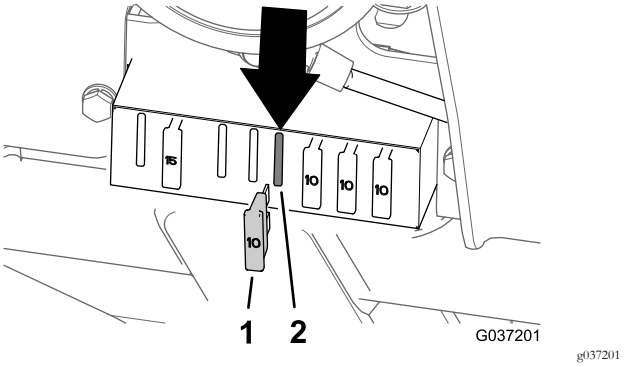

Kuva 38
Mallit 30654, 30657 ja 30659

1. 10 A:n sulake
2. Sulakerasian liitäntä (viides vasemmalta)

3. Aseta sulakerasian suojus paikoilleen (Kuva 36).

Laipiolevyn asennus (mallit 30651, 30654, 30657 ja 30659)

1. Kohdista laipiolevyn neljä reikää koneen rungon neljään levymutteriin. Katso kohta Kuva 28.
2. Kiinnitä laipiolevy koneen runkoon neljällä pultilla, neljällä varmistuslaatalla ja neljällä litteällä aluslaatalla. Katso kohta Kuva 28.
3. Kiristä pultit momenttiin 97–119 N·m.

6

Istuinsarjan asennuksen viimeistely

Mitään osia ei tarvita

Säilytyslokeron asennus (mallit 30651, 30657 ja 30659)

1. Kohdista säilytyslokeron kolme reikää askelman laipan ja säilytyslokeron kannattimen reikiin. Katso Kuva 7 kohdassa Säilytyslokeron irrotus (mallit 30651, 30654, 30657 ja 30659) (sivu 4).
2. Kiinnitä säilytyslokero askelmaan ja kannattimeen kolmella nupilla ja kolmella aluslaatalla, jotka irrotettiin kohdan Säilytyslokeron irrotus (mallit 30651, 30654, 30657 ja 30659) (sivu 4) vaiheessa 2.

   Huomaa: Varmista, että nupit on kiristetty ja säilytyslokero on kunnolla kiinni koneen rungossa.

Käyttäjän tason laskeminen

1. Laske taso varovasti. Katso kohta Käyttäjän tason nostaminen (malli 02750) (sivu 2) tai Käyttäjän tason nostaminen (mallit 30651, 30654, 30657 ja 30659) (sivu 3).
2. Työnnä lukitussalpaa kohti leikkurin etuosaa, kun taso lähestyy ala-asentoa. Katso kohta Käyttäjän tason nostaminen (malli 02750) (sivu 2) tai Käyttäjän tason nostaminen (mallit 30651, 30654, 30657 ja 30659) (sivu 3).

   Huomaa: Tämä varmistaa, että salvan koukut eivät kiinnity lukitustankoon.
3. Laske taso täysin alas ja siirrä lukitussalpaa kohti leikkurin takaosaa (Kuva 39 tai Kuva 40), kunnes salvan koukut ovat täysin kiinni lukitustangossa.

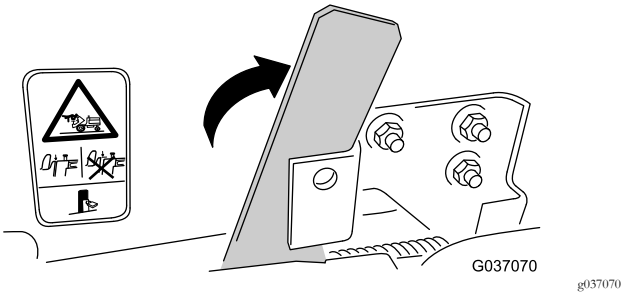

Kuva 39
Malli 02750

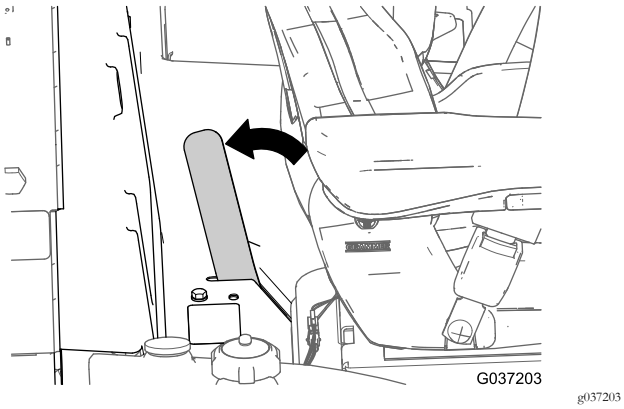

Kuva 40
Mallit 30651, 30654, 30657 ja 30659

Akun miinuskaapelin kytkentä

1. Kytke miinuskaapeli akun napaan. Katso Kuva 6 kohdassa Akun irrotus (sivu 3).
2. Aseta akkukaapelin liittimen eristesuojus paikalleen ja sulje suojus. Katso Kuva 6 kohdassa Akun irrotus (sivu 3).

Akun suojuksen asennus (malli 02750)

1. Kiinnitä salpa käyttäjän tasoon riippulukolla, mikäli lukko irrotettiin kohdan Käyttäjän tason nostaminen (malli 02750) (sivu 2) vaiheessa 2.

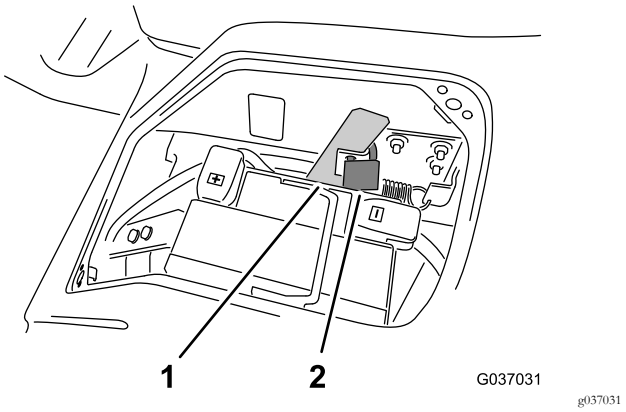

Kuva 41

1. Tason salvan kahva
2. Riippulukko

2. Aseta suojus käyttäjän tasossa akun yllä olevan aukon kohdalle.
3. Kiinnitä suojus tasoon kiertämällä kahta neljänneskierroskiinnikettä myötäpäivään (Kuva 42).

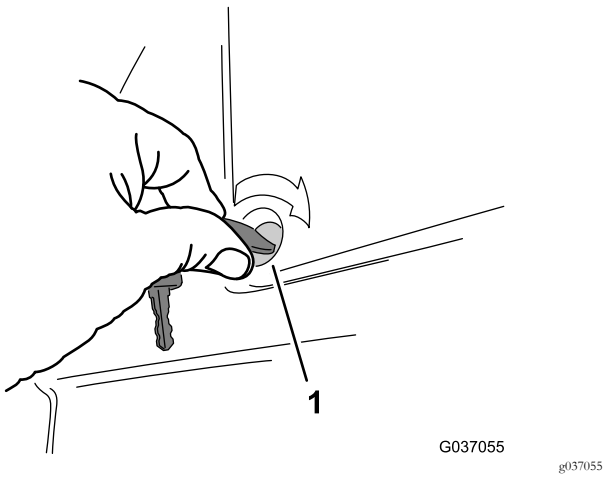

Kuva 42

1. Neljänneskierroskiinnike

Käyttäjän istuinkytkimen tarkistus

Tarkista, että istuimen istuinkytkin toimii oikein. Katso lisätietoja koneesi *käyttöoppaasta*.

Laitteen yleiskatsaus

Ohjauslaitteet

Istuimen ohjaimet

Istuimen säätövipu

Painon säätö: Istuin säädetään painolle sopivaksi vetämällä hetkellisesti automaattisesta painon ja korkeuden säätövivusta, kun kone on pysähdyksissä ja käyttäjä istuu istuimella.

Huomaa: Käyttäjän on istuttava täysin liikkumatta säädön aikana.

Istuimen korkeutta voidaan säätää vetämällä tai painamalla säätövipu täysin ulos tai sisään.

Tärkeää: Älä käytä kompressoria enempää kuin minuutin ajan, jotta se ei vaurioidu.

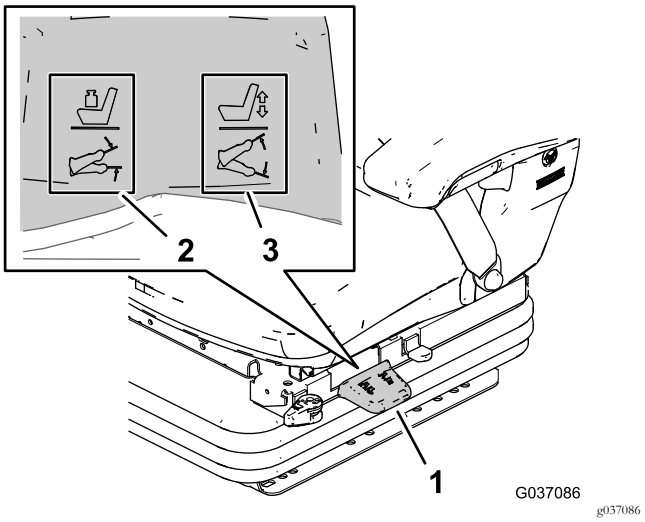

Kuva 43

1. Istuimen säätövipu
2. Painon säätö
3. Korkeuden säätö

Pitkittäissäätövipu

Pitkittäissäätövivulla säädetään istuimen asentoa pitkittäissuunnassa (Kuva 44). Vapauta istuin nostamalla vipua, siirrä istuin mukavaan asentoon ja lukitse istuimen asento päästämällä irti vivusta.

Tärkeää: Vivun on lukittava käyttäjän istuin haluttuun asentoon. Käyttäjän istuin ei saa liikkua eteen tai taakse, kun se on lukittu.

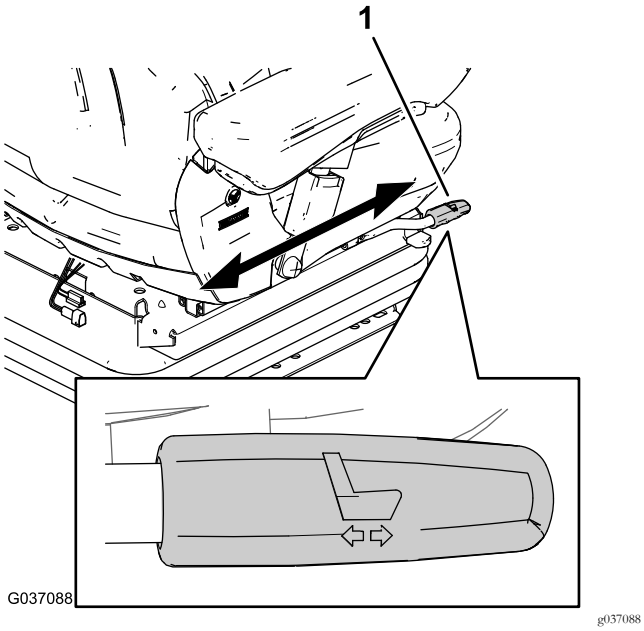

Kuva 44

1. Pitkittäissäätövipu

Edestakaisen liikkeen eristinvipu

Edestakaisen liikkeen eristin: Tietyissä ajo-olosuhteissa (esimerkiksi perävaunun kanssa) edestakaisen liikkeen eristimen käyttö on hyödyksi. Tällöin käyttäjän istuin vaimentaa paremmin ajosuuntaan tapahtuvia iskuja (Kuva 45).

- Salli eristysliike eteen ja taakse kääntämällä edestakaisen liikkeen eristinvipua eteenpäin.
- Lukitse eristysliike eteen ja taakse kääntämällä edestakaisen liikkeen eristinvipua eteenpäin.

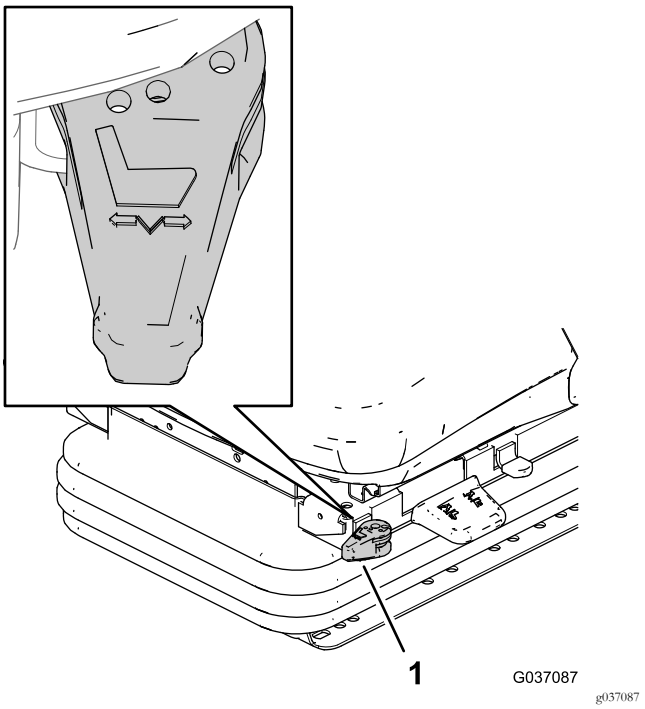

Kuva 45

1. Edestakaisen liikkeen eristinvipu

Ristiselän tuen säätönuppi

Selkänojan tyynyn korkeutta ja kaarevuutta voidaan säätää erikseen kääntämällä säätönuppia vasemmalle tai oikealle (Kuva 46).

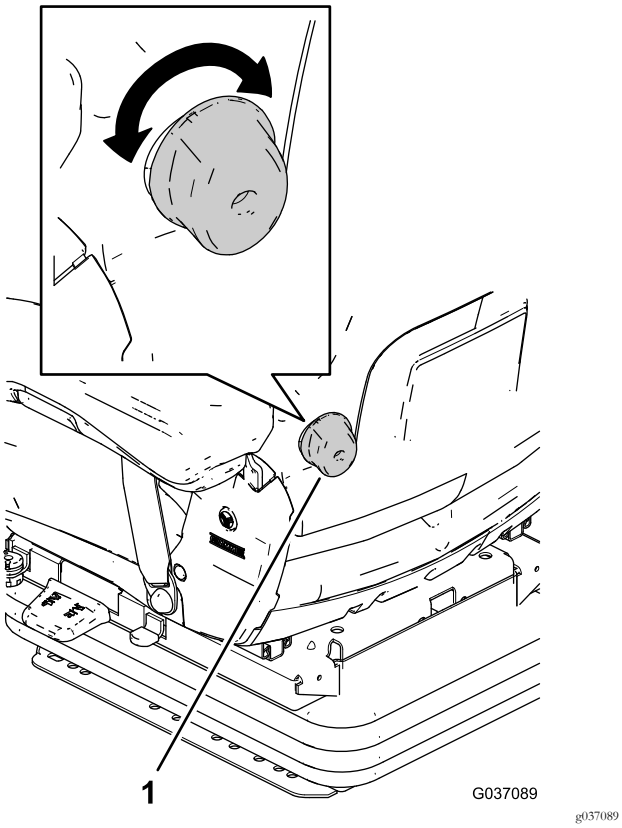

Kuva 46

1. Ristiselän tuen säätönuppi

Vaimentimen lukitusvipu

Vaimentimen lukitusvivulla voit pysäyttää istuimen korkeussuuntaisen vaimennusliikkeen ja lukita sen paikalleen (Kuva 47).

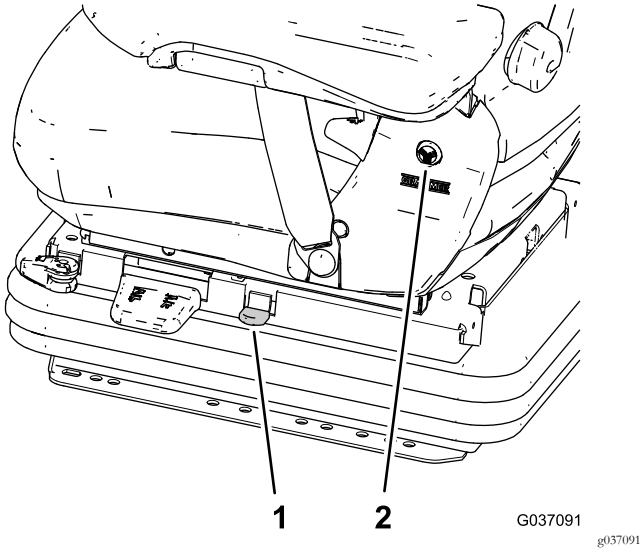

Kuva 47

1. Vaimentimen lukitusvipu
2. Pyöreä suojus

Käsinojat

Käsinojat voidaan tarvittaessa taittaa ylös ja niiden korkeutta voidaan säätää.

Jos haluat säätää käsinojien korkeutta, irrota pyöreä suojus, löysää sen takana olevaa kuusiomutteria, säädä käsinojat haluamaasi asentoon ja kiristä sitten mutteri (Kuva 47).

Voit säätää käsinojan kulmaa kääntämällä käsinojan kulman säätövipua (Kuva 48).

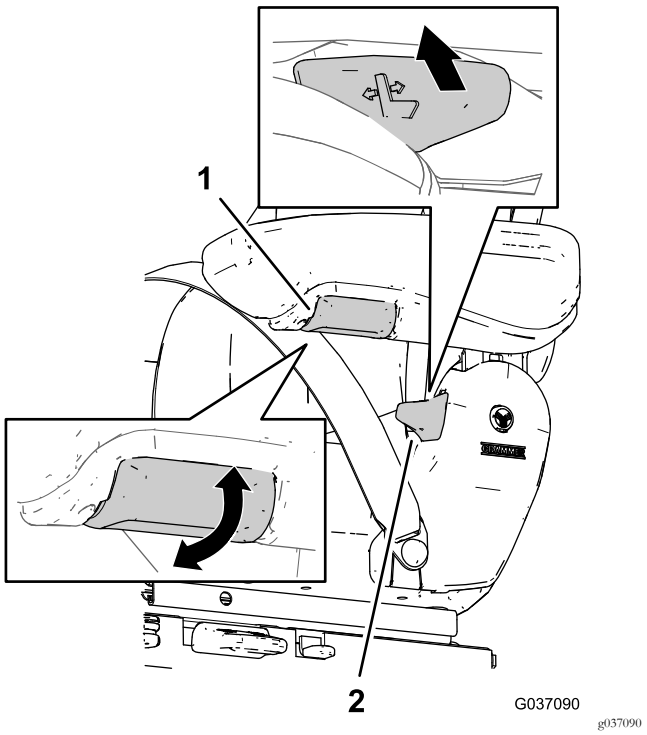

Kuva 48

1. Selkänojan kallistusvipu
2. Käsinojan kulman säätövipu

Selkänojan kallistusvipu

Vapauta selkänoja kallistusvivulla, kun haluat säätää selkänojan asentoa (Kuva 48).

Tärkeää: Vivun on lukittava selkänoja haluttuun asentoon. Kun selkänoja on lukittu paikalleen, se ei saa liikkua.

Kunnossapito

Istuimen jousitusmekanismin rasvaus

Huoltoväli: Vuosittain

1. Vedä kuminen suojus irti istuintason kiskosta.
2. Lisää hyvälaatuista rasvaa kaikkiin jousitusmekanismin nivelkohtiin.
3. Aseta suojus takaisin istuintason kiskon päälle.

Turvavyön huolto

Turvavyössä ei ole osia, joita voi huoltaa. Jos turvavyö on kulunut, vaurioitunut tai epäkunnossa, vaihda turvavyökokoonpano uuteen.

Istuimen puhdistus

Tärkeää: Älä puhdista istuinta painepesurilla.

Huomaa: Pidä käyttäjän istuimen pinnat puhtaina.

⚠ VAROITUS

Ole varovainen selkänojaa puhdistettaessa. Selkänojan kallistusvivun painaminen vahingossa voi kääntää selkänojan yllättäen eteenpäin ja aiheuttaa loukkaantumisen.

Kun puhdistat selkänojan tyynyä, pidä selkänojasta tukevasti kiinni samalla kun käytät kallistusvipua.

- Istuimen rungon verhoilua ei tarvitse poistaa puhdistusta varten.
- Kun puhdistat verhoilua, älä anna puhdistusaineen imeytyä verhoilupintojen läpi.
- Käytä kaupallisesti saatavia verhoilun- tai muovinpuhdistusaineita. Ennen kuin käytät uutta puhdistusainetta, testaa sen sopivuus verhoilulle pienellä näkymättömällä alueella istuimessa.

Huomautuksia:

Huomautuksia:

Huomautuksia:

Eurooppalainen tietosuojailmoitus

Toron keräämät tiedot
Toro Warranty Company (Toro) huolehtii asiakkaiden tietosuojasta. Takuuvaatimusten käsittelyä ja mahdollisia tuotteiden takaisinkutsukampanjoita varten pyydämme, että asiakkaat lähettävät henkilötiedot suoraan Torolle tai paikalliselle Toro-jälleenmyyjälle.

Toro-takuujärjestelmä toimii yhdysvaltalaisilla palvelimilla, eivätkä yhdysvaltalaiset tietosuojalait välttämättä tarjoa samanlaista suojaa kuin vastaavat lait asiakkaan omassa maassa.

ANTAMALLA HENKILÖTIEDOT TOROLLE ASIAKAS SUOSTUU SIIHEN, ETTÄ NÄITÄ TIETOJA KÄSITELLÄÄN TÄSSÄ TIETOSUOJAILMOITUKSESSA KUVATULLA TAVALLA.

Tapa, jolla Toro käyttää tietoja
Toro voi käyttää henkilötietoja takuuvaatimusten käsittelyyn, yhteydenottoihin mahdollisissa tuotteiden takaisinkutsukampanjoissa ja muissa mahdollisissa tarkoituksissa, joista kerrotaan erikseen. Toro voi jakaa tietoja Toron sisaryhtiöille, jälleenmyyjille ja muille liiketoimintakumppaneille näiden tarkoitusten yhteydessä. Toro ei myy asiakkaiden henkilötietoja muille yhtiöille. Toro pidättää oikeuden luovuttaa henkilötietoja lain määräämiin tarkoituksiin tai asiaankuuluvien viranomaisten pyynnöstä, Toron järjestelmien toiminnan varmistamiseksi tai Toron turvallisuuden tai muiden käyttäjien turvallisuuden varmistamiseksi.

Henkilötietojen säilytys
Henkilötietoja säilytetään niin kauan kuin niitä tarvitaan niiden alkuperäiseen tarkoitukseen tai muihin asianmukaisiin tarkoituksiin (kuten viranomaismääräysten noudattamiseksi) tai lain määräämän ajan.

Toron vakuutus asiakkaiden henkilötietojen tietosuojasta
Toro pyrkii säilyttämään henkilötietojen tietosuojan kohtuullisten varotoimien avulla. Lisäksi se pyrkii huolehtimaan tietojen tarkkuudesta ja paikkansapitävyydestä.

Henkilötietojen käyttö ja korjaus
Jos haluat tarkistaa henkilötietosi tai korjata niitä, lähetä sähköpostia osoitteeseen legal@toro.com.

Australian kuluttajalainsäädäntö

Australialaiset asiakkaat voivat saada lisätietoja Australian kuluttajalainsäädännöstä pakkauksen sisällä olevasta materiaalista tai paikalliselta Toro-jälleenmyyjältä.

Toron takuu

Rajoitettu takuu

Ehdot ja takuunalaiset tuotteet

Toro® Company ja sen sisaryhtiö Toro Warranty Company antavat yhteisen sopimuksensa mukaisesti tälle Toron kaupalliselle tuotteelle (”tuote”) kahden vuoden tai 1500 käyttötunnin* (kumpi ensin saavutetaan) materiaali- ja valmistusvirhetakuun. Tämä takuu koskee kaikkia tuotteita ilmastimia lukuun ottamatta (katso näiden tuotteiden erillinen takuulauselma). Jos takuuehdot täyttyvät, korjaamme tuotteen veloituksetta. Tähän sisältyy vianmääritys, työ, osat ja kuljetus. Tämä takuu alkaa sinä päivämääränä, jolloin tuote toimitetaan alkuperäiselle ostajalle.
* Koskee tuotteita, joissa on tuntilaskuri.

Takuuhuollon ohjeet

Ostajan vastuulla on ilmoittaa heti tuotteen maahantuojalle tai valtuutetulle jälleenmyyjälle, jolta tuote on ostettu, jos hän uskoo tuotteessa olevan takuunalaisen vian. Maahantuojien ja jälleenmyyjien yhteystiedot sekä tiedot takuuseen liittyvistä oikeuksista ja vastuista ovat saatavana osoitteesta:

Commercial Products Service Department
Toro Warranty Company
8111 Lyndale Avenue South
Bloomington, MN 55420-1196
Sähköpostiosoite: commercial.warranty@toro.com

Omistajan vastuut

Tuotteen omistajan vastuulla on huolehtia käyttöoppaassa esitetyistä huolloista ja säädöistä. Vaadittavien huoltojen ja säätöjen laiminlyönti voi johtaa takuuvaatimuksen hylkäämiseen.

Takuun ulkopuoliset kohteet ja viat

Kaikki takuuaikana ilmenevät tuoteviat ja häiriöt eivät ole valmistus- tai materiaalivirheitä. Tämä takuu ei kata seuraavia:

- Tuoteviat, jotka aiheutuvat muiden kuin Toron varaosien käytöstä tai ylimääräisten tai muutettujen ei-Toro-lisävarusteiden ja tuotteiden asennuksesta ja käytöstä. Näiden valmistaja saattaa antaa erillisen takuun.
- Tuoteviat, jotka johtuvat suositeltujen huoltojen ja/tai säätöjen laiminlyönnistä. Jos Toro-tuotetta ei huolleta asianmukaisesti *käyttöoppaassa* olevien huolto-ohjeiden mukaisesti, takuu voidaan evätä.
- Tuoteviat, jotka johtuvat tuotteen liian rajusta, huolimattomasta tai piittaamattomasta käytöstä.
- Kuluvat osat, ellei niitä havaita viallisiksi. Tuotteen normaalissa käytössä kuluvia osia ovat esimerkiksi jarrupalat ja -päällysteet, kytkimen päällysteet, terät, kelat, kiinteät terät, piikit, sytytystulpat, kääntöpyörät, renkaat, suodattimet, hihnat ja tietyt ruiskuttimen osat, kuten kalvot, suuttimet ja sulkuventtiilit jne.
- Ulkopuolisen tekijän aiheuttamat viat. Ulkopuolisina tekijöinä pidetään esimerkiksi säätä, varastointimenetelmiä, likaantumista, hyväksymättömien jäähdytysnesteiden, voiteluaineiden, lisäaineiden, lannoitteiden, veden tai kemikaalien yms. käyttöä.
- Normaali melu, tärinä, kuluminen ja haurastuminen.
- Normaali ”kuluminen” kattaa esimerkiksi istuinten vaurioitumisen kulumisen tai hankaamisen seurauksena, maalipintojen kulumisen, naarmuuntuneet tarrat tai ikkunat jne.

Osat

Huoltoaikataulun mukaisesti vaihdettavat osat kuuluvat takuun piiriin niiden määritettyyn vaihtoajankohtaan asti. Tämän takuun mukaisesti vaihdetuille osille annetaan takuu alkuperäisen tuotetakuun ajaksi, ja ne siirtyvät Toron omistukseen. Toro tekee lopullisen päätöksen siitä, korjataanko osa tai kokoonpano vai vaihdetaanko se. Toro voi käyttää takuukorjauksiin kunnostettuja osia.

Syväpurkausakun takuuta koskeva huomautus:

Syväpurkausakun käyttöikänsä aikana luovuttama kokonaiskilowattitunti-määrä on rajallinen. Tapa, jolla akkua käytetään, ladataan ja huolletaan, voi joko pidentää tai lyhentää akun kokonaiskäyttöikää. Kun laitteen akkuja käytetään, niiden mahdollistama työmäärä latauskertojen välillä vähenee hitaasti, kunnes akut ovat kuluneet loppuun. Normaalissa käytössä loppuun kuluneiden akkujen vaihto on tuotteen omistajan vastuulla. Akkujen vaihto voi olla tarpeen tuotteen normaalin takuuajan sisällä omistajan kustannuksella.

Omistaja tekee huollot omalla kustannuksellaan

Moottorin viritys, voitelu, puhdistus ja kiillotus, takuun piiriin kuulumattomien suodattimien ja jäähdytysnesteen vaihto sekä suositeltujen huoltojen suorittaminen ovat esimerkkejä normaaleista huoltotoimista, jotka Toro-tuotteen omistajan on tehtävä omalla kustannuksellaan.

Yleiset ehdot

Tämä takuu oikeuttaa ainoastaan valtuutetun Toro-maahantuojan tai jälleenmyyjän tekemään korjaukseen.

Toro Company ja Toro Warranty Company eivät ole vastuussa epäsuorista, satunnaisista tai välillisistä vahingoista, jotka liittyvät tämän takuun kattamiin Toro-tuotteisiin. Tällaisia vahinkoja voivat olla esimerkiksi korvaavan tuotteen tai huollon hankkimiseen liittyvät kustannukset kohtuullisten vikajaksojen aikana tai kustannukset, jotka aiheutuvat siitä, että tuote ei ole käytettävissä takuuhuollon aikana. Alla esitetty päästötakuu, jos se on sovellettavissa, on ainoa nimenomainen takuu.

Kaikki hiljaiset takuut tuotteen sopivuudesta kauppatavaraksi tai tiettyyn tarkoitukseen ovat voimassa vain tämän nimenomaisen takuun ajan. Joissakin osavaltioissa ei sallita satunnaisten tai välillisten vahinkojen poissulkemista tai hiljaisen takuun kestoon liittyviä rajoituksia, joten yllä mainitut poikkeukset ja rajoitukset eivät välttämättä koske kaikkia ostajia.

Tämä takuu antaa ostajalle tiettyjä laillisia oikeuksia. Ostajalla voi olla myös muita oikeuksia, jotka vaihtelevat osavaltioittain.

Muut maat kuin Yhdysvallat ja Kanada

Asiakkaiden on pyydettävä oman maansa, maakuntansa tai osavaltionsa mukaiset takuuehdot Toro-jälleenmyyjältä. Jos Toro-jälleenmyyjä ei pysty jostain syystä toimittamaan takuuehtoja, on otettava yhteys Toro-maahantuojaan. Jos siitäkään ei ole apua, on otettava yhteys Toro Warranty Companyyn.