Form No. 3410-346 Rev A

Kit siège de luxe en PVC ou tissu

Groupe de déplacement T4240, CT2240, LT-F3000, LT3240, LT3340, R3240T ou Groundsmaster® 3400

N° de modèle 02865—N° de série 316000001 et suivants

N° de modèle 02866—N° de série 316000001 et suivants

Instructions de montage

⚠ ATTENTION

CALIFORNIE
Proposition 65 - Avertissement

Ce produit contient une ou des substances chimiques considérées par l'état de Californie comme capables de provoquer des cancers, des anomalies congénitales ou d'autres troubles de la reproduction.

Ce kit est un siège de luxe qui assure le confort et la sécurité de l'utilisateur de la machine.

Montage

Pièces détachées

Reportez-vous au tableau ci-dessous pour vérifier si toutes les pièces ont été expédiées.

Procédure	Description	Qté	Utilisation
1	Aucune pièce requise	–	Préparation de la machine.
2	Aucune pièce requise	–	Retrait du siège.
3	Siège	1	Préparation du nouveau siège.
4	Rondelle (8 x 17 mm) Vis d'assemblage (8 x 40 mm) Écrou ordinaire (8 mm) Rondelle (5/16 x 1 po) Contre-écrou (8 mm) Vis d'assemblage (8 x 25 mm)	10 4 4 2 4 4	Montage du siège.
5	Kit connecteur 2 voies (réception) Ensemble relais et faisceau (modèle 02750) Faisceau de 350 cm (modèle 02750) Faisceau de 400 cm (modèles 30651, 30654, 30657 et 30659) Fusible (10 A)	1 1 1 1 1	Connexion des composants électriques.
6	Aucune pièce requise	–	Pour terminer l'installation du kit siège.

© 2016—The Toro® Company
8111 Lyndale Avenue South
Bloomington, MN 55420

Enregistrez votre produit à www.Toro.com.

CE

Traduction du texte d'origine (FR)
Imprimé aux États-Unis
Tous droits réservés

3410-346 A

1

Préparation à l'installation du kit siège

Aucune pièce requise

Préparation de la machine

1. Garez la machine sur un sol plat et horizontal.
2. Arrêtez les plateaux de coupe.
3. Élevez des plateaux de coupe.
4. Verrouillez les plateaux de coupe, le cas échéant.
5. Serrez le frein de stationnement, coupez le moteur et attendez l'arrêt complet de toutes les pièces mobiles.
6. Retirez la clé du commutateur d'allumage.

Levage de la plate-forme du conducteur (Modèle 02750)

1. Tournez les 2 fixations quart-de-tour qui fixent le couvercle de la batterie à la plate-forme du conducteur dans le sens antihoraire et déposez le couvercle (Figure 1).

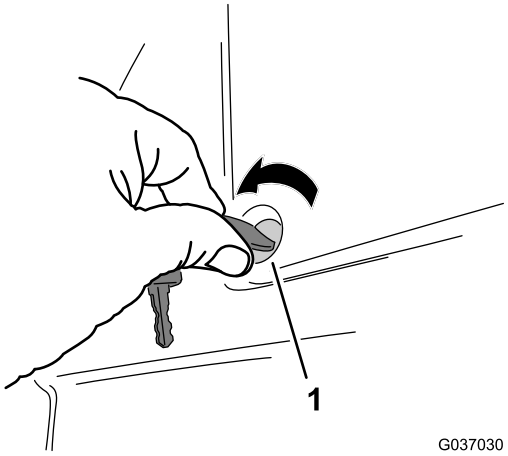

Figure 1

1. Fixation quart-de-tour

2. S'il est présent, retirez le cadenas qui fixe la poignée du loquet de la plate-forme (Figure 2).

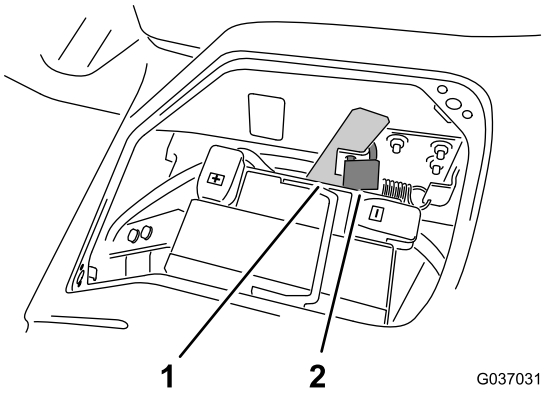

Figure 2

1. Poignée de loquet de plate-forme
2. Cadenas

3. Déplacez la poignée vers l'avant pour déverrouiller la plate-forme du châssis de la machine (Figure 3).

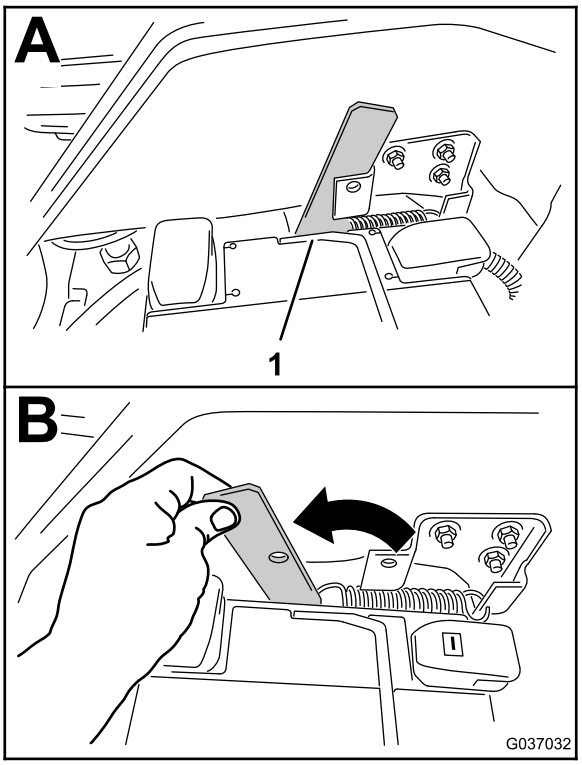

Figure 3

1. Poignée de loquet de plate-forme

4. Soulevez la plate-forme du conducteur et basculez-la en avant (Figure 4).

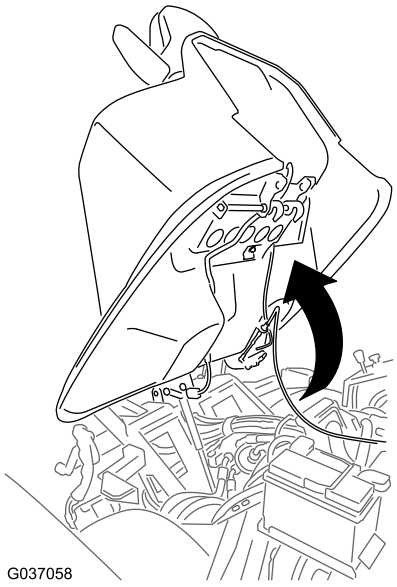

g037058

Figure 4

Levage de la plate-forme du conducteur (Modèles 30651, 30654, 30657 et 30659)

Amenez la poignée de la plate-forme du conducteur en position déverrouillée et basculez la plate-forme en avant, comme montré à la Figure 5.

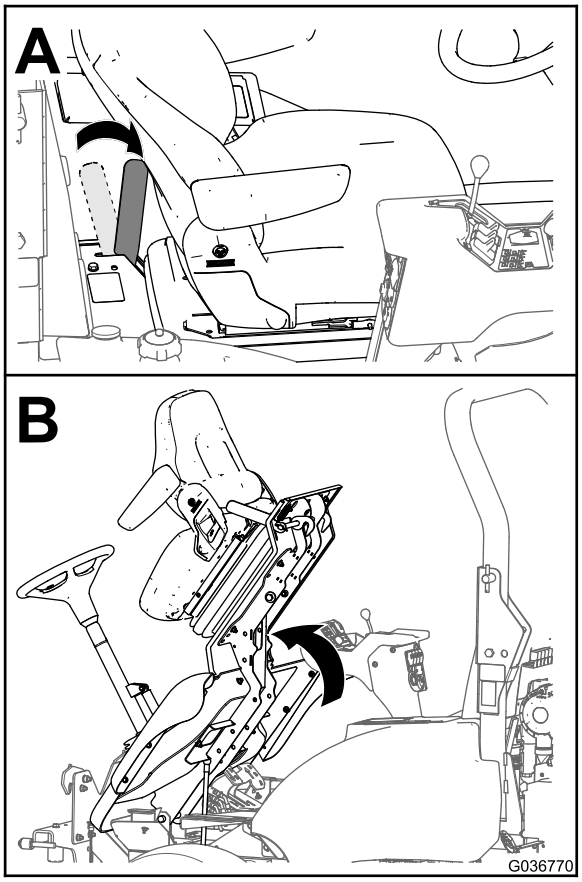

g036770

Figure 5
Modèle 30659 montré

Débranchement de la batterie

1. Soulevez le capuchon du câble de batterie négatif (Figure 6).

   Remarque: Lorsque vous soulevez le capuchon, la borne au bout du câble est desserrée de la borne négative sur la batterie.

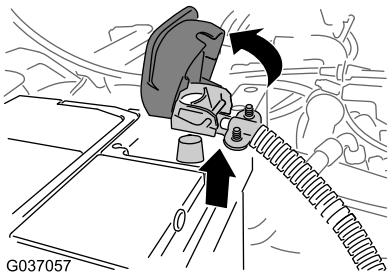

g037057

Figure 6

2. Débranchez le câble négatif de la batterie (Figure 6).

   Remarque: Positionnez le câble de batterie négatif de telle sorte qu'il ne puisse pas toucher la borne négative de la batterie.

Dépose du bac de rangement (Modèles 30651, 30654, 30657 et 30659)

1. Ouvrez le couvercle du bac de rangement (Figure 7).

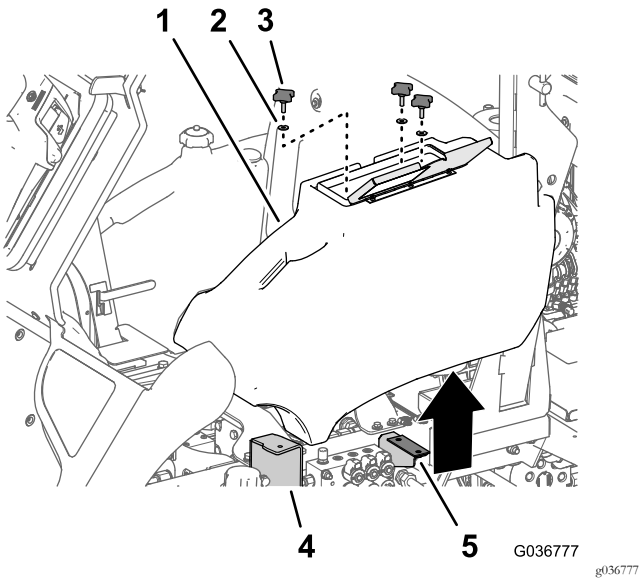

Figure 7

1. Compartiment de rangement
2. Rondelle
3. Bouton
4. Bord (marchepied)
5. Support de bac de rangement

2. Desserrez et retirez les 3 boutons et les 3 rondelles qui fixent le bac de rangement au bord du marchepied et au support (Figure 7).
3. Soulevez le bac de rangement et déposez-le de la machine.

2

Retrait du siège

Aucune pièce requise

Procédure

Poids du siège : 38 kg

Remarque: Demandez l'aide d'une autre personne pour enlever le siège.

1. Débranchez le connecteur associé au faisceau du siège du connecteur du faisceau de la machine (Figure 8).

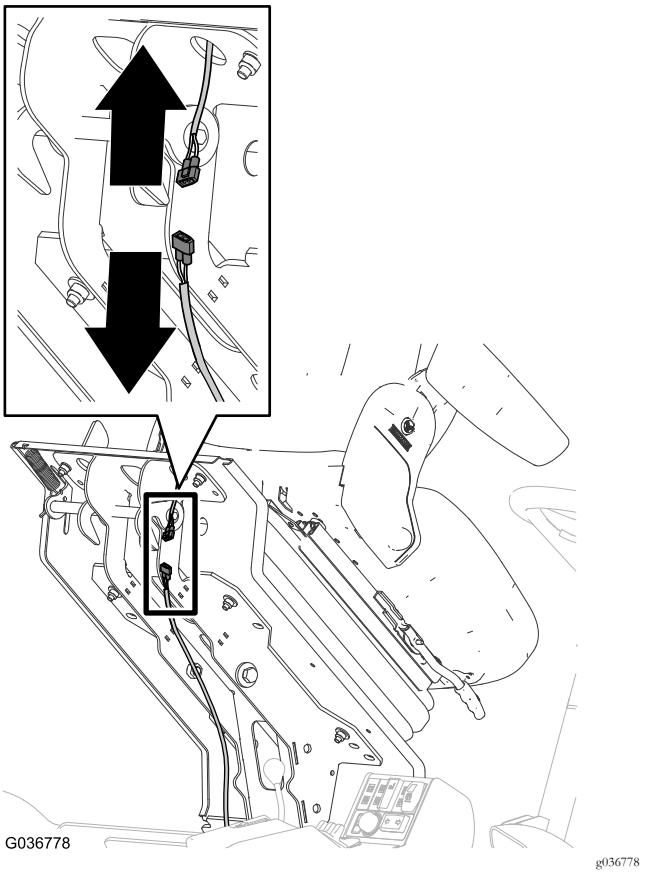

Figure 8

Modèle 3000 Series montré ; modèle 02750 similaire

2. Faites passer le connecteur associé au faisceau du siège dans le socle du siège et attachez le connecteur au siège.
3. Retirez le soufflet à la base du siège comme suit (Figure 9).
   A. Sur les côtés du soufflet, localisez les languettes de montage qui dépassent des fentes dans le profilé de la base du siège.

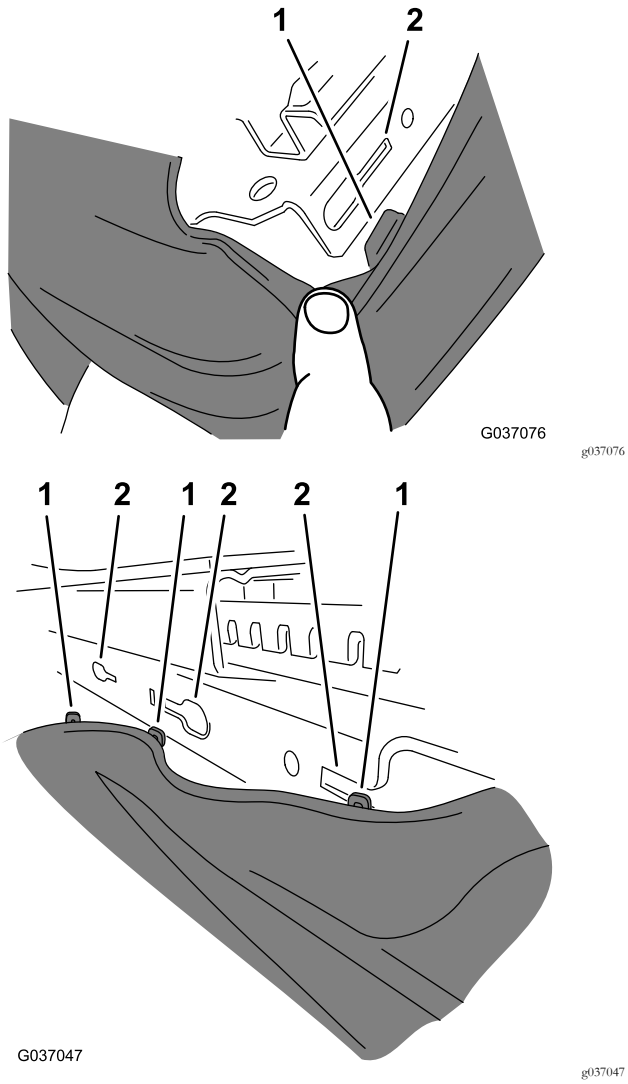

Figure 9

1. Languettes (soufflet de base du siège)
2. Fentes (profilé dans la base du siège)

B. Tirez chaque languette le long de la fente jusqu'à ce que chacune soit au-dessus du trou correspondant, puis tirez la languette vers l'extérieur et dégagez-la du profilé dans la base du siège.

Remarque: Tirez le soufflet vers l'avant ou l'arrière suivant la languette que vous retirez.

C. Une fois que toutes les languettes sont sorties de leur fente, abaissez le soufflet en caoutchouc (A de la Figure 10).

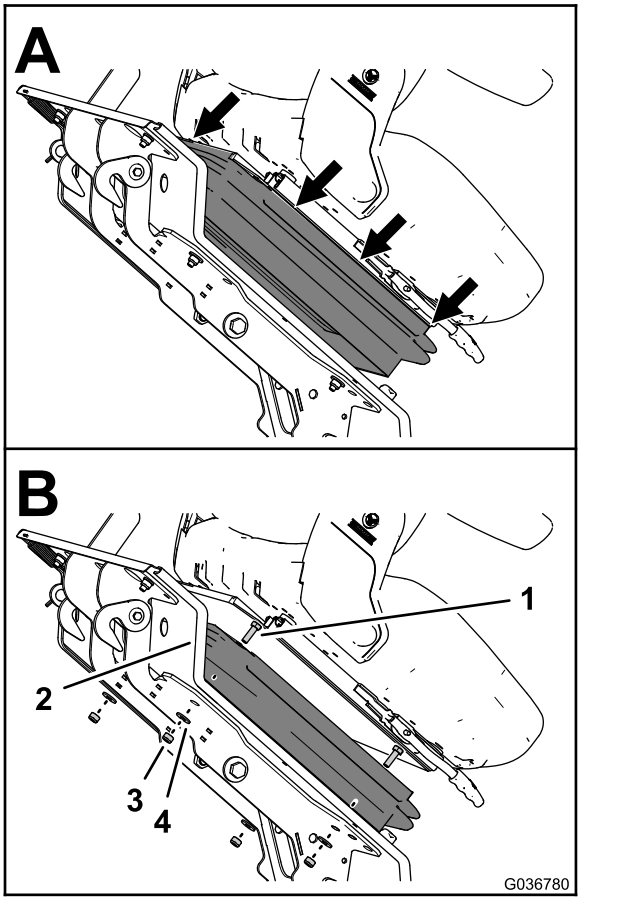

Figure 10

1. Boulon (8 x 25 mm)
2. Plate-forme du siège
3. Contre-écrou (8 mm)
4. Rondelle (8 mm)

4. Soutenez le siège et retirez les 4 rondelles (8 mm) et les 4 contre-écrous (8 mm) qui fixent le siège sur sa plate-forme (B de Figure 10).

Remarque: Ne retirez pas les 4 boulons (8 x 25 mm) situés dans les trous du siège et de sa plate-forme.

5. Abaissez la plate-forme du conducteur comme suit :

A. Abaissez le plateau de coupe avec précaution ; voir la Figure 5 sous Levage de la plate-forme du conducteur (Modèles 30651, 30654, 30657 et 30659) (page 3).

B. Déplacez la poignée de verrouillage vers l'avant de la tondeuse lorsque la plate-forme approche de la position complètement abaissée ; voir la Figure 5 sous Levage de la plate-forme du conducteur (Modèles 30651, 30654, 30657 et 30659) (page 3).

Remarque: Cela permet aux crochets du verrou de passer la barre de verrouillage.

C. Abaissez complètement la plate-forme et déplacez la poignée de verrouillage vers l'arrière de la tondeuse jusqu'à ce que les crochets du verrou s'engagent complètement sur la barre de verrouillage ; voir la Figure 5 sous Levage de

la plate-forme du conducteur (Modèles 30651, 30654, 30657 et 30659) (page 3).

6. Déposez le siège de la plate-forme.

   Remarque: Retirez les 4 boulons (8 x 25 mm), les 4 contre-écrous (8 mm) et les 4 rondelles (8 mm).

3

Préparation du nouveau siège (Modèle 02750)

Pièces nécessaires pour cette opération:

1	Siège

Procédure

Important: Cette procédure est seulement nécessaire pour le modèle 02750.

Remarque: Lors de cette procédure, vous allez retirer la ceinture de sécurité statique de l'ancien siège pour la monter sur le nouveau siège.

1. Retirez les caches et les boulons qui fixent la ceinture de sécurité statique sur l'ancien siège (Figure 11).

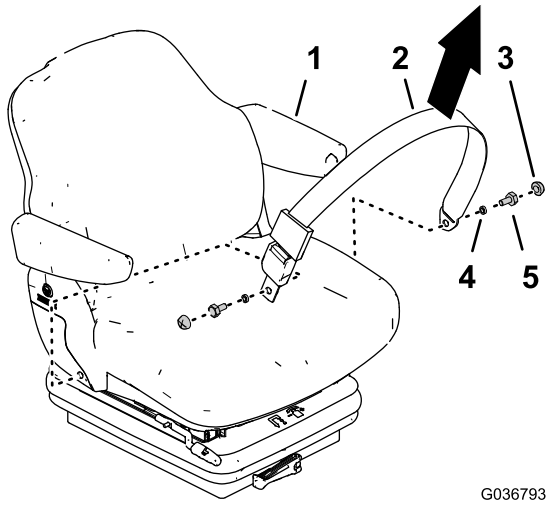

g036793

Figure 11

1. Siège (ancien)
2. Ceinture de sécurité (statique)
3. Couvercle
4. Bague
5. Boulon

2. Retirez les caches et les boulons qui fixent la ceinture de sécurité à tension automatique du nouveau siège et enlevez la ceinture (Figure 12).

   Remarque: Vous n'avez plus besoin de la ceinture de sécurité à tension automatique.

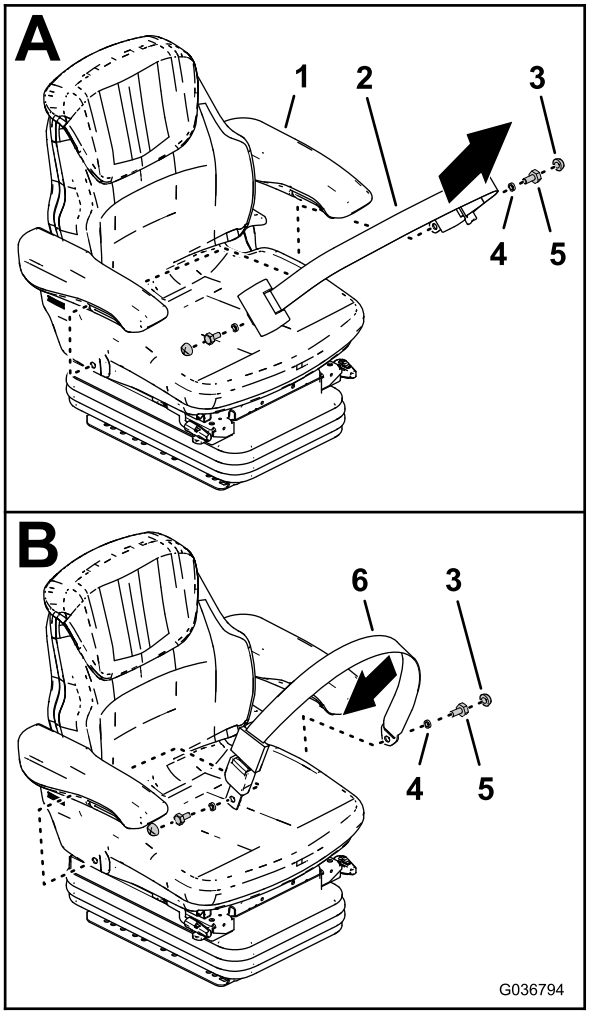

g036794

Figure 12

1. Siège (nouveau)
2. Ceinture de sécurité (à tension automatique)
3. Couvercle
4. Bague
5. Boulon
6. Ceinture de sécurité (statique)

3. Montez la ceinture de sécurité statique que le nouveau siège (Figure 12).

4. Serrez les boulons à un couple de 35 à 43 N·m et recouvrez-les avec les caches (Figure 12).

4

Montage du siège

Pièces nécessaires pour cette opération:

10	Rondelle (8 x 17 mm)
4	Vis d'assemblage (8 x 40 mm)
4	Écrou ordinaire (8 mm)
2	Rondelle (5/16 x 1 po)
4	Contre-écrou (8 mm)
4	Vis d'assemblage (8 x 25 mm)

Montage du siège sur la plate-forme (Modèle 02750)

Poids du siège : 40 kg

1. Sur la plaque inférieure du nouveau siège, localisez les trous de fixations du siège à votre machine (Figure 13).

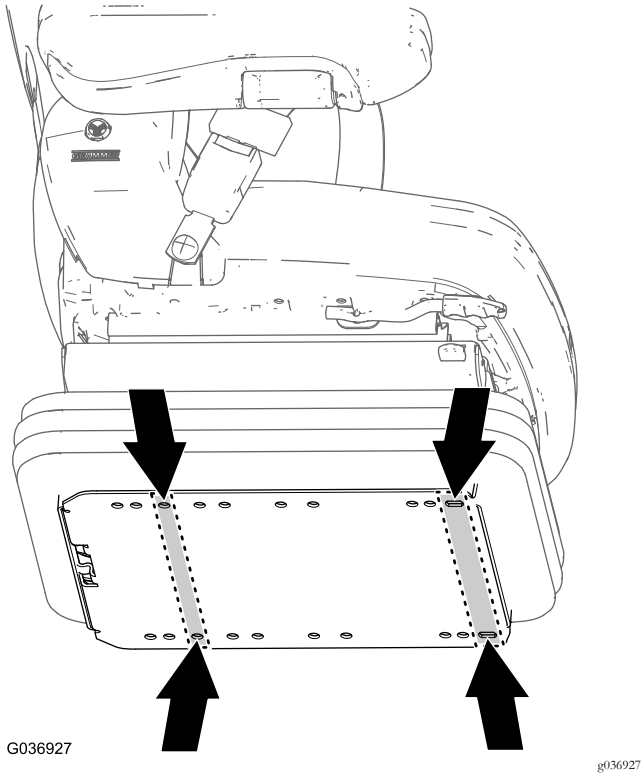

Figure 13
Modèle 02750 seulement

2. Montez les 4 vis d'assemblage (8 x 40 mm), les 8 rondelles (8 x 17 mm) et les 4 écrous ordinaires (8 mm) dans les trous au bord de la plaque inférieure (Figure 14) que vous avez identifiés à l'opération 1.

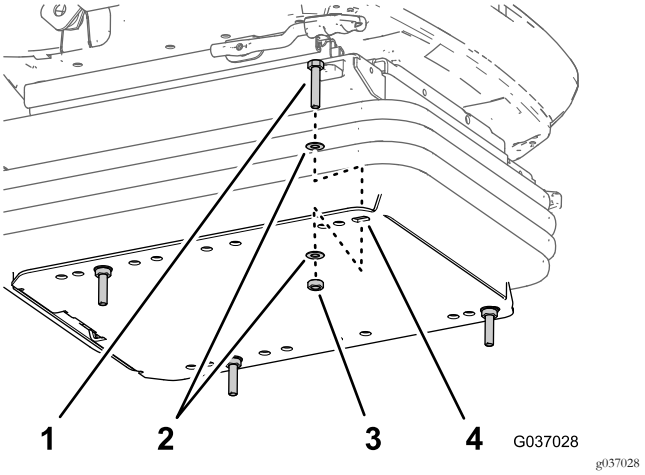

Figure 14

1. Vis d'assemblage (8 x 40 mm)
2. Rondelle (8 x 17 mm)
3. Écrou ordinaire (8 mm)
4. Bord (plaque inférieure du siège)

3. Alignez les 4 vis d'assemblage (8 x 40 mm) du nouveau siège et les trous de la plate-forme du conducteur (Figure 15).

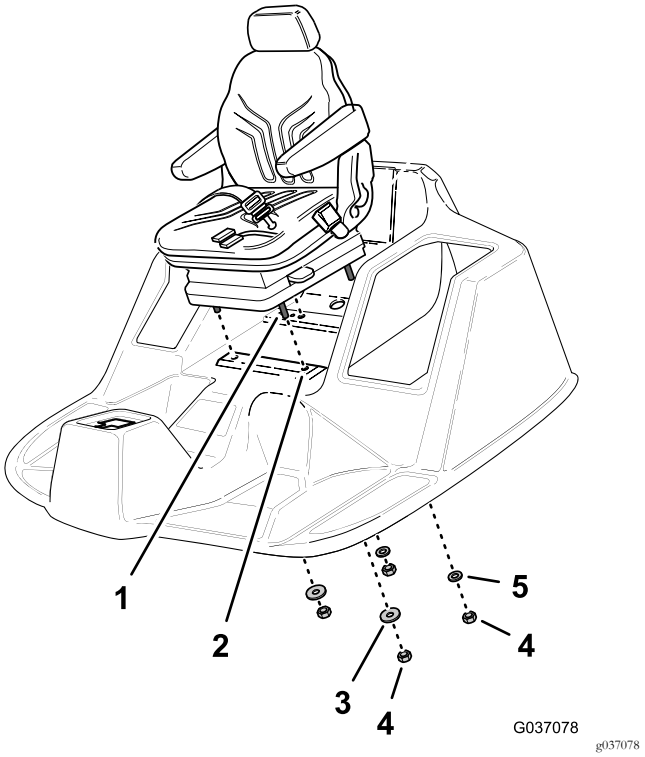

Figure 15

1. Vis d'assemblage (8 x 40 mm)
2. Plate-forme du conducteur
3. Rondelle (5/16" x 1")
4. Contre-écrous (8 mm)
5. Rondelle (8 x 17 mm)

4. Élevez partiellement le plate-forme du conducteur pour accéder aux filets des 4 vis.

Important: **Soutenez le siège pour l'empêcher de tomber.**

5. Vissez les 2 contre-écrous (8 mm) et les 2 rondelles (5/16" x 1") sur les 2 vis avant à la main (Figure 15).
6. Vissez les 2 contre-écrous (8 mm) et les 2 rondelles (8 x 17 mm) sur les 2 vis arrière à la main (Figure 15).
7. Élevez complètement la plate-forme.
8. Serrez les contre-écrous et les vis à 27 N·m.

Montage du siège sur la plate-forme (modèles 30651, 30654, 30657 et 30659)

1. Sur la plaque inférieure du nouveau siège, localisez les trous de fixations du siège à votre machine (Figure 16).

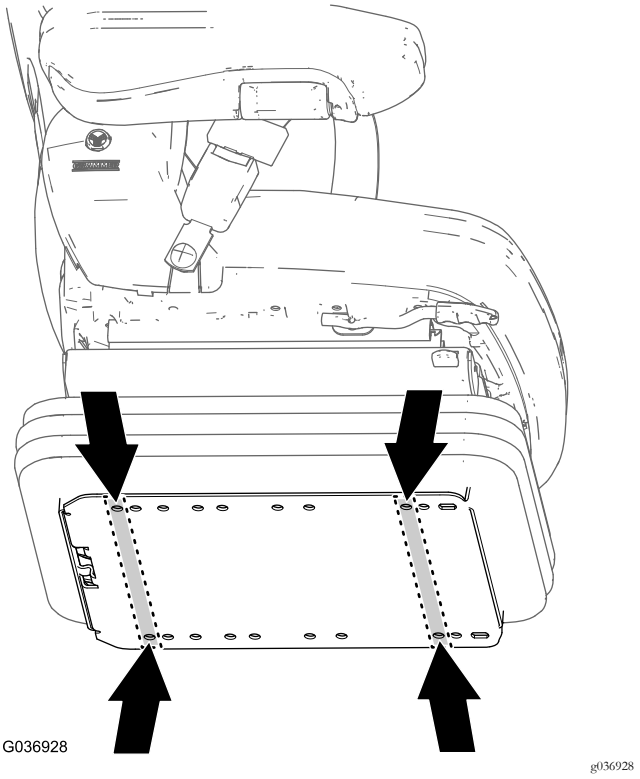

Figure 16
Modèles 30651, 30654, 30657 et 30659

2. Montez les 4 vis d'assemblage (8 x 25 mm) et les 4 rondelles (8 x 17 mm) dans les trous au bord de la plaque inférieure que vous avez identifiés à l'opération 1.

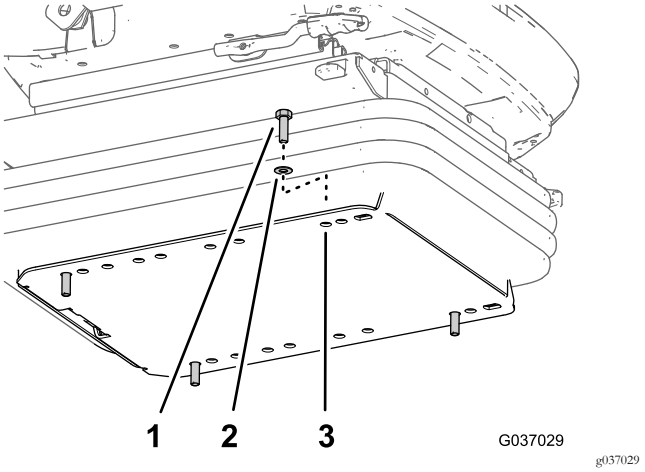

Figure 17

1. Vis d'assemblage (8 x 25 mm)
2. Rondelle (8 x 17 mm)
3. Bord (plaque inférieure du siège)

3. Alignez les 4 vis d'assemblage (8 x 25 mm) du nouveau siège et les trous de la plate-forme du conducteur (Figure 18).

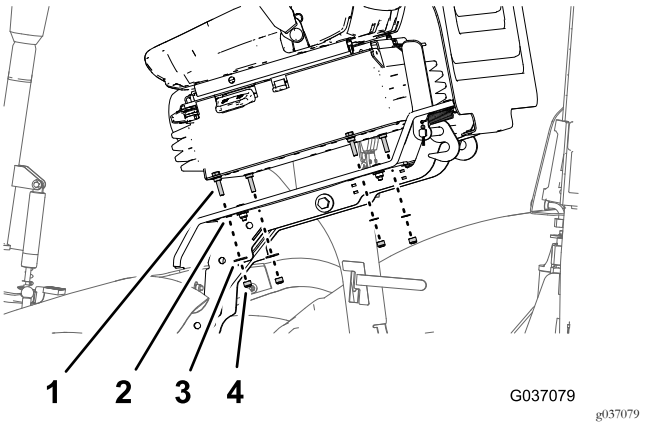

Figure 18

1. Vis d'assemblage (8 x 25 mm)
2. Plate-forme du conducteur
3. Rondelle (8 x 17 mm)
4. Contre-écrous (8 mm)

4. Vissez les 2 contre-écrous (8 mm) et les 2 rondelles (8 x 17 mm) sur les vis d'assemblage sur le côté gauche du siège.
5. Élevez partiellement le plate-forme du conducteur pour accéder aux filets des 2 autres vis.

Important: **Soutenez le siège pour l'empêcher de tomber.**

6. Vissez les 2 contre-écrous (8 mm) et les 2 rondelles (5/8 x 1 po) sur les 2 autres vis à la main (Figure 15).
7. Élevez complètement la plate-forme.
8. Serrez les contre-écrous et les vis à 27 N·m.

5

Connexion des composants électriques

Pièces nécessaires pour cette opération:

1	Kit connecteur 2 voies (réception)
1	Ensemble relais et faisceau (modèle 02750)
1	Faisceau de 350 cm (modèle 02750)
1	Faisceau de 400 cm (modèles 30651, 30654, 30657 et 30659)
1	Fusible (10 A)

Utilisation du kit connecteur 2 voies (réception)

Le kit connecteur 2 voies remplace le connecteur Gothic à 2 broches présent sur le faisceau de câblage des machines plus anciennes. Voir les instructions du kit pour plus de détail sur la méthode d'installation du kit.

Branchement du relais et du faisceau de câblage (modèle 02750)

1. Localisez l'ensemble relais et faisceau comme montré à la Figure 19.

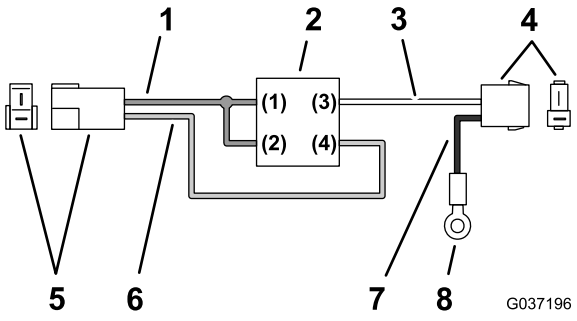

Figure 19

1. Fil (rouge +12 V)
2. Relais
3. Fil (blanc)
4. Connecteur à 2 douilles (siège)
5. Connecteur à 2 lames
6. Fil (vert)
7. Fil (noir)
8. Cosse à anneau

2. Branchez le connecteur à 2 lames du faisceau du relais au connecteur à 2 douilles (Figure 20) du faisceau de la machine que vous avez débranché à l'opération 1 de 2 Retrait du siège (page 4).

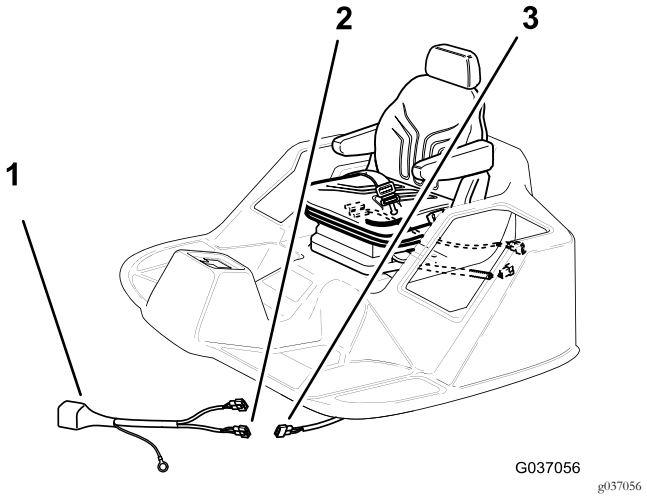

Figure 20

1. Ensemble relais et faisceau
2. Connecteur à 2 broches (vers faisceau principal)
3. Connecteur à 2 douilles (faisceau principal)

3. Acheminez la branche du faisceau munie de la cosse à anneau jusqu'à l'avertisseur sonore à l'avant de la machine, sous la plate-forme du siège (Figure 21).

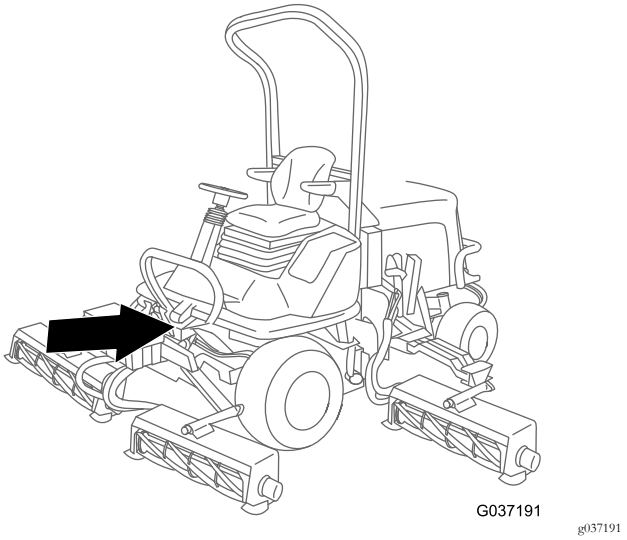

Figure 21

4. Retirez le boulon, les rondelles et l'écrou qui fixent la cosse à anneau du faisceau de la machine et le support de l'avertisseur sonore (Figure 22).

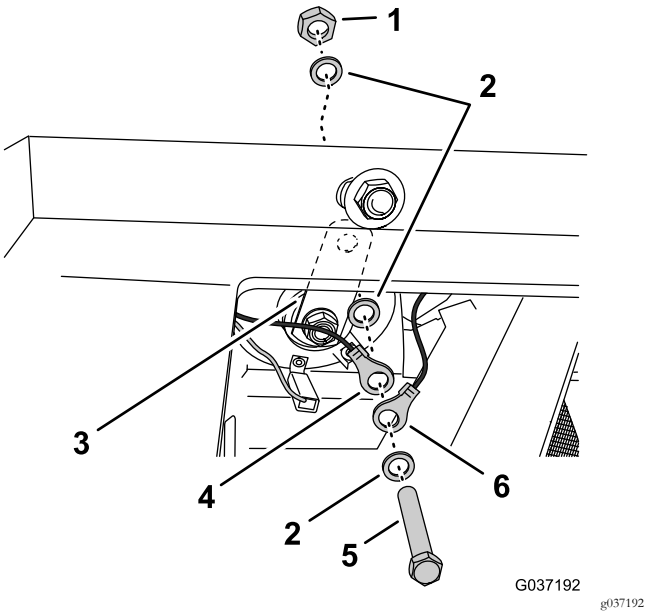

Figure 22

1. Écrou
2. Rondelles
3. Support (avertisseur sonore)
4. Cosse à anneau (faisceau de la machine)
5. Boulon
6. Cosse à anneau (faisceau de relais)

5. Fixez la cosse à anneau du faisceau de relais, la cosse à anneau du faisceau de la machine et l'avertisseur sonore au châssis à l'aide du boulon, des rondelles et de l'écrou que vous avez retirés à l'opération 4.
6. Faites passer le connecteur à 2 douilles du faisceau de relais (fils blanc et noir) et du faisceau du kit par le trou dans la plate-forme situé derrière le siège (Figure 23).

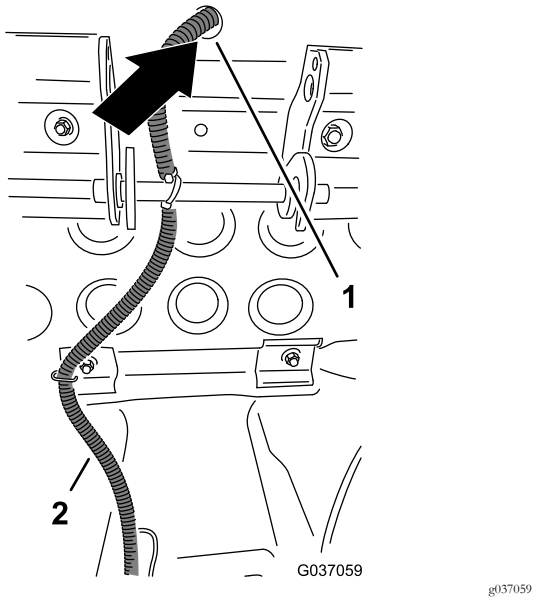

Figure 23

1. Trou (bas de la plate-forme)
2. Faisceau de relais et faisceau de kit

7. À l'arrière du siège, localisez le connecteur à 2broches du contacteur du siège (fils jaune et gris) et branchez-le au connecteur à 2 douilles du faisceau de relais (fils blanc et noir) comme montré à la Figure 24.

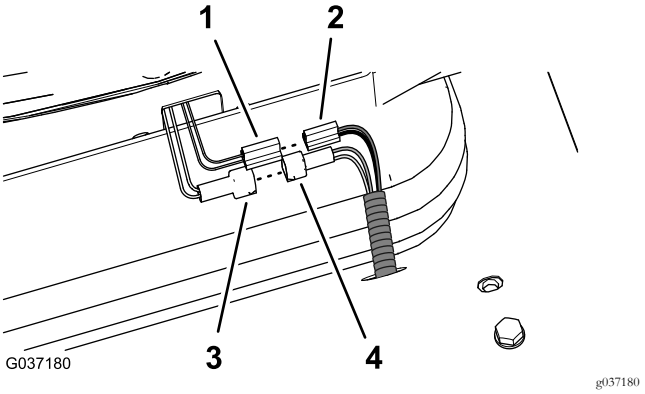

Figure 24

1. Connecteur à 2 lames – suspension pneumatique du siège
2. Connecteur à 2 douilles – faisceau de kit de 350 cm (fils noir et rouge)
3. Connecteur à 2 broches – contacteur de siège (fils jaune et gris)
4. Connecteur à 2 douilles – faisceau de relais (fils blanc et noir)

Branchement du faisceau de la suspension pneumatique du siège (modèle 02750)

1. Localisez le faisceau de câblage de 350 cm (sans cosse à anneau) comme montré à la Figure 25.

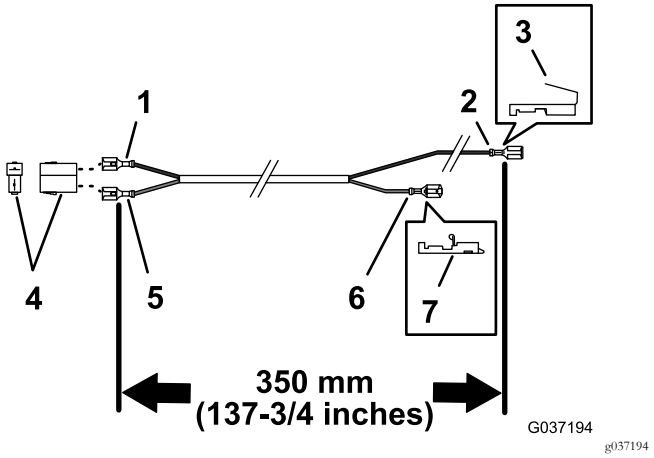

Figure 25

1. Fil (noir)
2. Borne à douille (fil noir)
3. Connexion piggyback (borne à douille)
4. Connecteur à 2 douilles
5. Fil (rouge)
6. Borne à douille (fil rouge)
7. Connexion Posilock (borne à douille)

2. Au bas de la plate-forme, acheminez le connecteur à 2 douilles (fils noir et rouge) du faisceau de kit de 350 cm le long du faisceau de relais et faites-le passer par le

trou dans la plate-forme situé derrière le siège ; voir la Figure 23 sous Branchement du relais et du faisceau de câblage (modèle 02750) (page 9).

3. Branchez le connecteur à 2 lames de la suspension pneumatique du siège au connecteur à 2 douilles (fils noir et rouge) du faisceau de kit de 350 cm ; voir la Figure 24 sous Branchement du relais et du faisceau de câblage (modèle 02750) (page 9).
4. Acheminez le fil autour du pivot de la plate-forme et ramenez-le vers le panneau de commande.

   Remarque: Acheminez le câble de telle sorte qu'il ne soit pas écrasé quand la plate-forme est abaissée.
5. En passant sous le panneau de commande, localisez le connecteur du feu de stationnement et retirez le connecteur à douille associé au fil noir du connecteur du feu de stationnement (Figure 26).

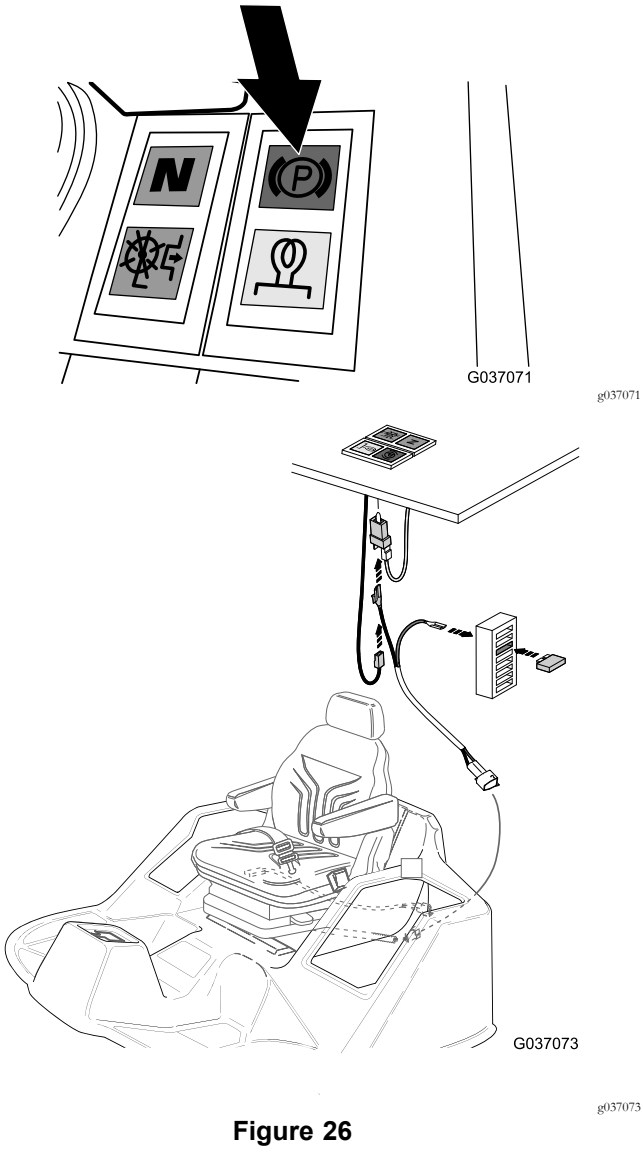

Figure 26

6. Branchez le connecteur associé au fil noir que vous avez retiré à l'opération 5 à la borne à lame du connecteur piggyback (fil noir) du faisceau de relais (Figure 26 et Figure 27).

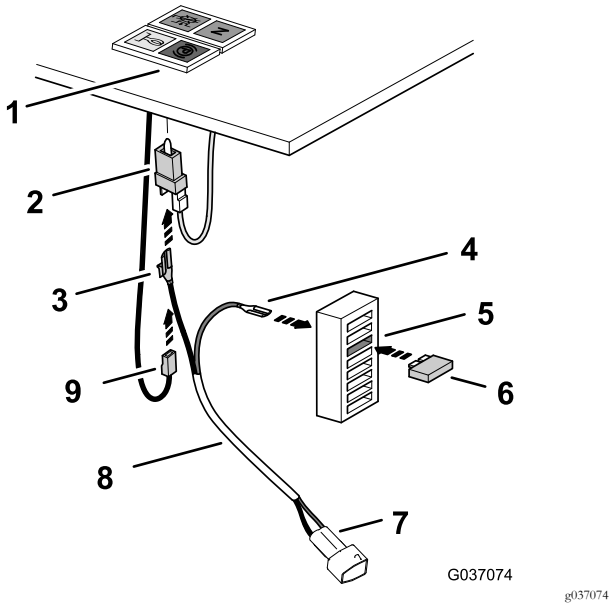

Figure 27

1. Panneau de commande (feu de stationnement)
2. Connecteur de feu de stationnement
3. Connexion piggyback (fil noir – faisceau de relais)
4. Borne à douille (fil rouge – faisceau de relais)
5. Douille de porte-fusibles (3ème à partir du haut)
6. Fusible (10 A)
7. Connecteur à 2 douilles (suspension pneumatique de siège)
8. Faisceau de kit de 350 cm
9. Connecteur femelle (fil noir – faisceau de machine)

7. Branchez le connecteur piggyback à la borne à lame du connecteur du feu de stationnement (Figure 27).
8. À l'arrière du porte-fusibles, branchez la borne à douille (fil rouge) du faisceau de relais au connecteur à lame du porte-fusibles à la 3ème position en partant du haut (Figure 27).
9. Insérez le fusible (10 A) à la 3ème position en partant du haut du porte-fusibles (Figure 27).

   Remarque: Vérifiez que le fusible est bien engagé.
10. Attachez tous les câbles avec les serre-câbles fournis.

Dépose du tablier (modèles 30651, 30654, 30657 et 30659)

1. Retirez les 4 boulons (6 x 25 mm), les 4 rondelles frein (6 mm) et les 4 rondelles plates (6 mm) qui fixent le tablier au châssis de la machine (Figure 28).

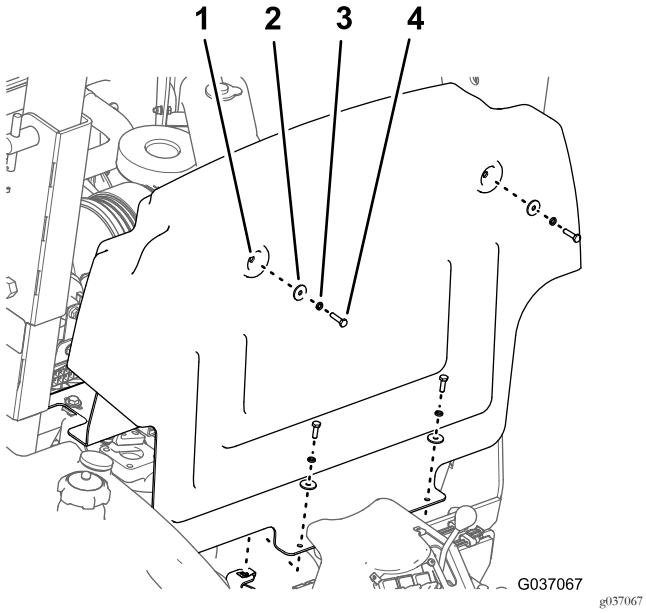

Figure 28

1. Tablier
2. Rondelle plate
3. Rondelle-frein
4. Boulon

2. Déplacez le tablier vers le haut et l'avant pour le déposer de la machine (Figure 28).

Connexion des composants électriques du siège (modèles 30651, 30654, 30657 et 30659)

1. Faites passer le faisceau de la machine que vous avez débranché à l'opération 1 de 2 Retrait du siège (page 4) par le trou dans la plate-forme du conducteur (Figure 29).

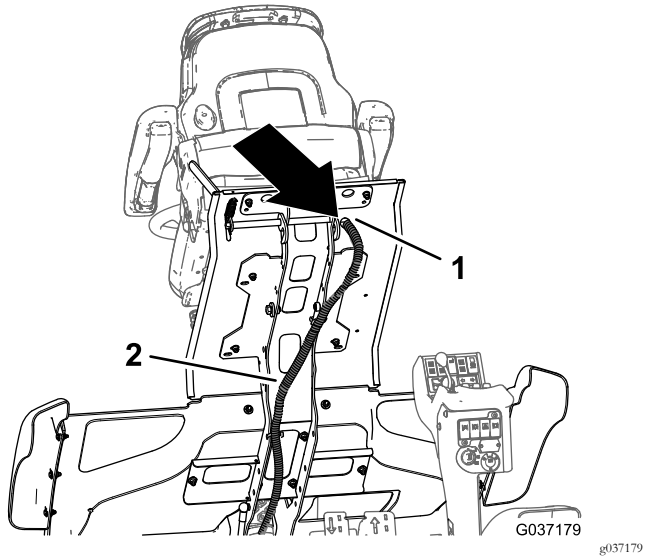

Figure 29

1. Trou (bas de la plate-forme)
2. Faisceau de kit de 400 cm

2. Branchez le connecteur associé au contacteur du siège (fils jaune et gris) au connecteur du faisceau de la machine (Figure 30).

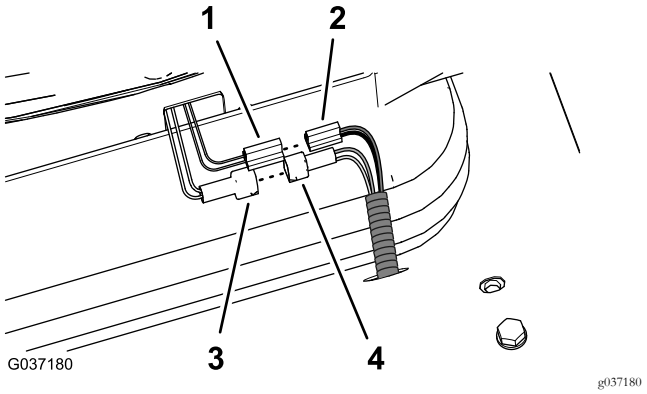

Figure 30

1. Connecteur à 2 lames – suspension pneumatique du siège
2. Connecteur à 2 douilles – faisceau de kit de 400 cm (fils noir et rouge)
3. Connecteur à 2 broches – contacteur de siège (fils jaune et gris)
4. Connecteur à 2 douilles – faisceau de relais (fils blanc et noir)

3. Localisez le faisceau de câblage de 400 cm (avec cosse à anneau) comme montré à la Figure 31.

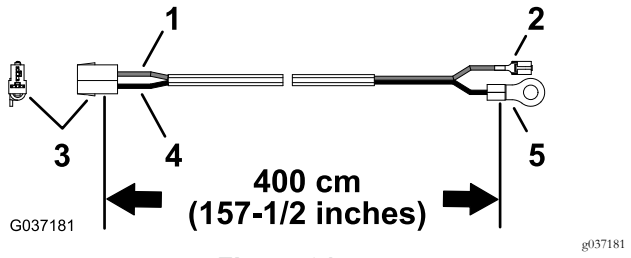

Figure 31

1. Fil (rouge)
2. Borne à douille
3. Connecteur à 2 douilles
4. Fil (noir)
5. Cosse à anneau

4. Au bas de la plate-forme, acheminez le connecteur à 2 douilles (fils noir et rouge) du faisceau de kit de 400 cm par le trou dans la plate-forme situé derrière le siège ; voir Figure 29.
5. Branchez le connecteur à 2 lames de la suspension pneumatique du siège au connecteur à 2 douilles (fils noir et rouge) du faisceau de kit de 400 cm ; voir la Figure 30 sous Figure 31.
6. Acheminez le fil autour du pivot de la plate-forme et ramenez-le vers le porte-fusibles (Figure 32).

Important: Acheminez le câble de telle sorte qu'il ne soit pas écrasé quand la plate-forme est abaissée.

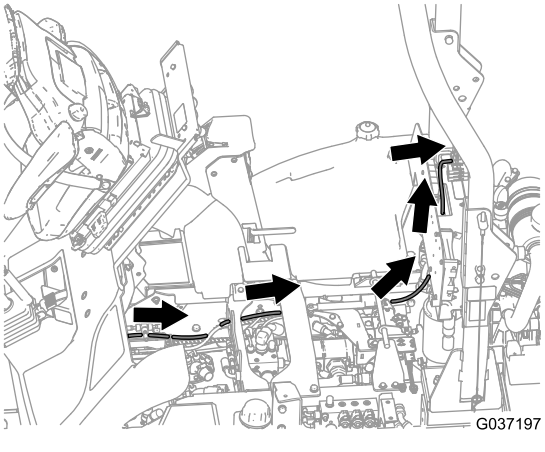

Figure 32

Connexion du faisceau de câblage du kit au porte-fusibles (modèles 30651, 30654, 30657 et 30659)

1. Au dos du tablier, retirez le contre-écrou et la rondelle qui fixent l'avertisseur sonore au panneau électrique (Figure 33).

   Remarque: N'enlevez pas le boulon.

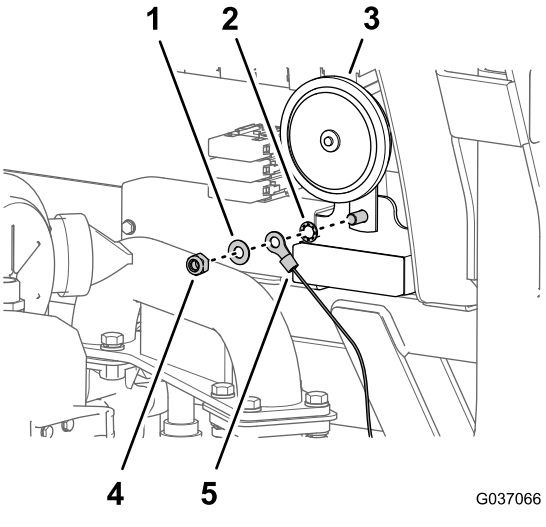

Figure 33

1. Rondelle-frein
2. Rondelle
3. Avertisseur sonore
4. Contre-écrou
5. Cosse en anneau

2. Assemblez le contre-écrou, la rondelle et la cosse à anneau du faisceau de relais, ainsi que la rondelle frein sur le boulon, comme montré à la Figure 33, et serrez l'écrou et le boulon à un couple de 23 à 29 N·m.
3. À l'avant du panneau électrique, branchez la borne du fil rouge (fil d'alimentation) à la borne du porte-fusibles comme suit :
   - Modèle 30651 – 5ème position de fusible à partir de la gauche (Figure 34)

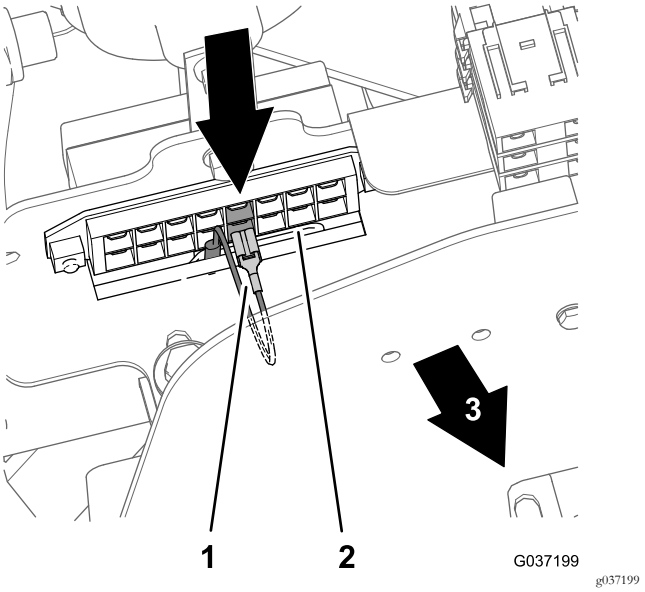

Figure 34
Modèles 30651

1. Borne – fil rouge (fil d'alimentation), 5ème position de fusible
2. Porte-fusibles
3. Avant de la machine

   - Modèles 30654, 30657 et 30659 – 4ème position de fusible à partir de la gauche (Figure 35)

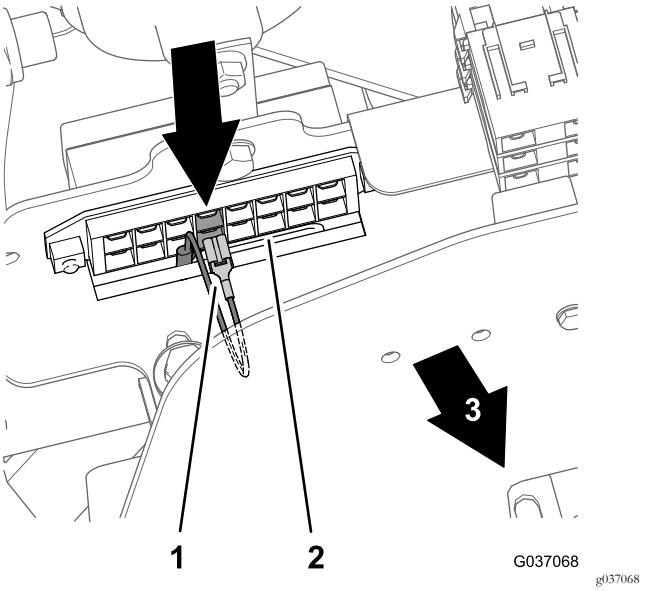

Figure 35
Modèles 30654, 30657 et 30659

1. Borne – fil rouge (fil d'alimentation), 4ème position de fusible
2. Porte-fusibles
3. Avant de la machine

4. Attachez tous les câbles avec les serre-câbles fournis.

Mise en place du fusible (modèles 30651, 30654, 30657 et 30659)

1. Retirez le couvercle du porte-fusibles (Figure 36).

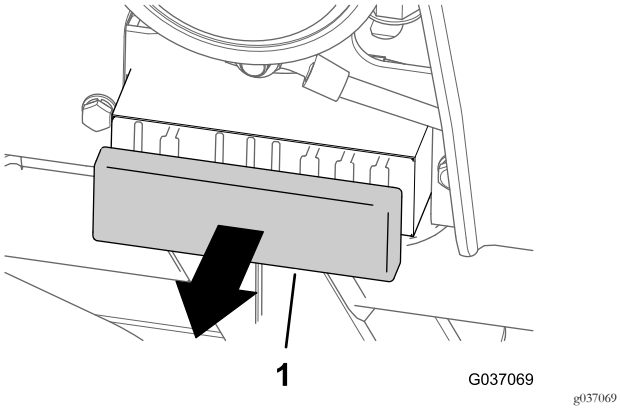

Figure 36

1. Couvercle (porte-fusibles)

2. Insérez le fusible de 10 A dans le 4ème emplacement à partir de la droite du porte-fusibles comme suit :

   Remarque: Vérifiez que le fusible est bien engagé.

   - Modèle 30651 – 4ème position de fusible à partir de la gauche (Figure 37)

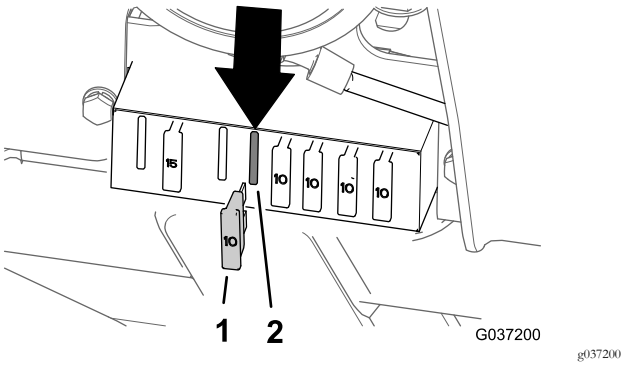

Figure 37

Modèles 30651

1. Fusible de 10 A
2. Douille de porte-fusibles (4ème emplacement à partir de la gauche)

   - Modèles 30654, 30657 et 30659 – 5ème position de fusible à partir de la gauche (Figure 38)

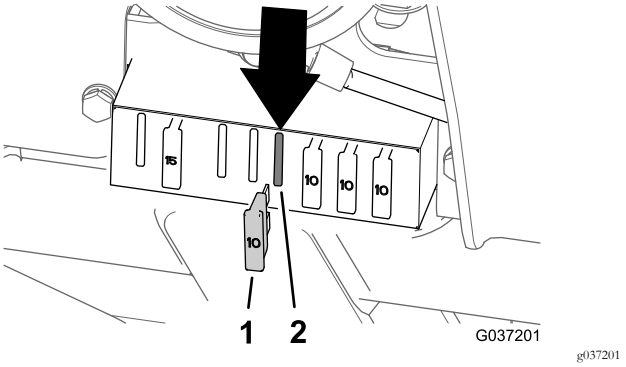

Figure 38

Modèles 30654, 30657 et 30659

1. Fusible de 10 A
2. Douille de porte-fusibles (5ème emplacement à partir de la gauche)

3. Remettez le couvercle sur le porte-fusibles (Figure 36).

Montage du tablier (modèles 30651, 30654, 30657 et 30659)

1. Alignez les 4 trous du tablier et les 4 écrous à clip situés sur le châssis ; voir la Figure 28.
2. Fixez le tablier au châssis de la machine à l'aide des 4 boulons, 4 rondelles frein et 4 rondelles plates ; voir Figure 28.
3. Serrez les boulons à un couple de 97 à 119 N·m.

6

Pour terminer l'installation du kit siège

Aucune pièce requise

Montage du bac de rangement (modèles 30651, 30657 et 30659)

1. Alignez les 3 trous dans le bac de rangement et le trou dans le bord du marchepied et les trous dans le support du bac de rangement ; voir la Figure 7 sous Dépose du bac de rangement (Modèles 30651, 30654, 30657 et 30659) (page 4).
2. Fixez le bac de rangement au marchepied et au support avec les 3 boutons et les 3 rondelles que vous avez retirés à l'opération 2 de Dépose du bac de rangement (Modèles 30651, 30654, 30657 et 30659) (page 4).

   Remarque: Vérifiez que les boutons sont suffisamment serrés pour fixer le bac de rangement au châssis.

Abaissement de la plate-forme du conducteur

1. Abaissez le plateau de coupe avec précaution ; voir Levage de la plate-forme du conducteur (Modèle 02750) (page 2) ou Levage de la plate-forme du conducteur (Modèles 30651, 30654, 30657 et 30659) (page 3).
2. Déplacez la poignée de verrouillage vers l'avant de la tondeuse lorsque la plate-forme approche de la position complètement abaissée ; voir Levage de la plate-forme du conducteur (Modèle 02750) (page 2) ou Levage de la plate-forme du conducteur (Modèles 30651, 30654, 30657 et 30659) (page 3).

   Remarque: Cela permet aux crochets du verrou de passer la barre de verrouillage.
3. Abaissez complètement la plate-forme et déplacez la poignée de verrouillage vers l'arrière de la tondeuse (Figure 39 ou Figure 40) jusqu'à ce que les crochets du verrou s'engagent complètement sur la barre de verrouillage.

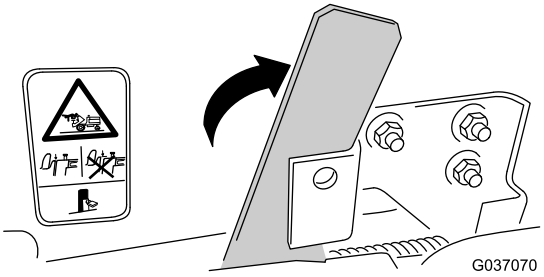

Figure 39
Modèle 02750

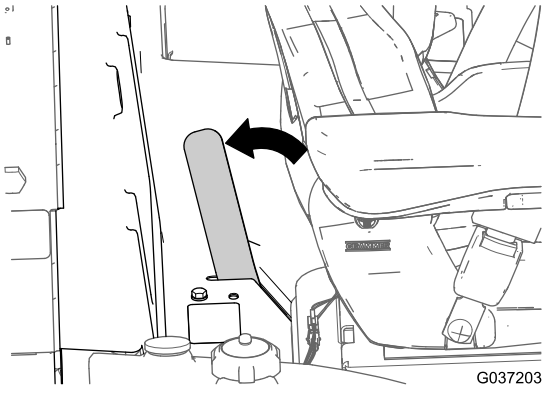

Figure 40
Modèles 30651, 30654, 30657 et 30659

Branchement du câble négatif de la batterie

1. Branchez le câble négatif de la batterie à la borne de la batterie ; voir la Figure 6 sous Débranchement de la batterie (page 3).
2. Alignez le capuchon isolant de la borne du câble de la batterie et fermez le capuchon ; voir la Figure 6 sous Débranchement de la batterie (page 3).

Montage du couvercle de la batterie (modèle 02750)

1. Si vous l'avez enlevé, fixez le loquet à la plate-forme du conducteur avec le cadenas que vous avez retiré à l'opération 2 de Levage de la plate-forme du conducteur (Modèle 02750) (page 2).

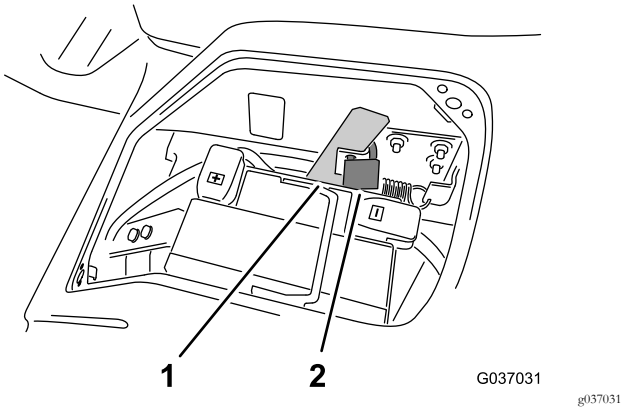

Figure 41

1. Poignée de loquet de plate-forme
2. Cadenas

2. Placez le couvercle devant l'ouverture de la plate-forme du conducteur au-dessus de la batterie.
3. Fixez le couvercle à la plate-forme en tournant les 2 fixations quart-de-tour dans le sens horaire (Figure 42).

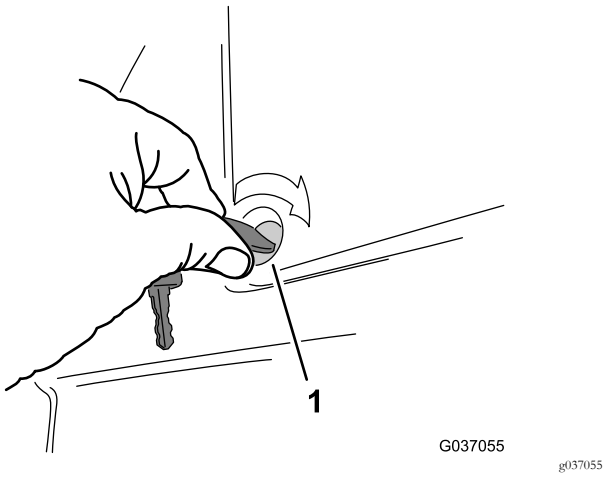

Figure 42

1. Fixation quart-de-tour

Contrôle du contacteur du siège du conducteur

Vérifiez le bon fonctionnement du contacteur de siège ; voir le *Manuel de l'utilisateur* de la machine.

Vue d'ensemble du produit

Commandes

Commandes du siège

Levier de réglage du siège

Réglage en fonction du poids : le siège doit être réglé pour le poids de l'utilisateur en tirant brièvement le levier du dispositif de réglage automatique de poids et de hauteur, le véhicule étant à l'arrêt et le conducteur étant assis sur le siège.

Remarque: Le conducteur doit rester parfaitement immobile sur le siège pendant le réglage.

Vous pouvez modifier la hauteur du siège en tirant ou en poussant à fond le levier de réglage.

Important: Pour éviter les dommages, n'utilisez pas le compresseur plus de 1 minute à la fois.

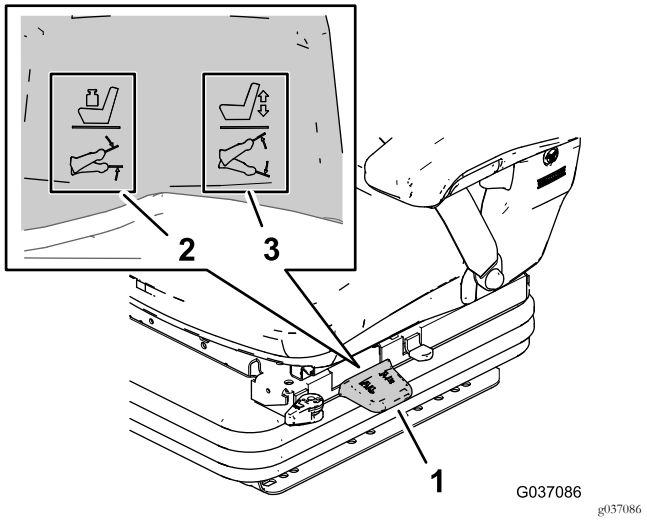

Figure 43

1. Levier de réglage du siège
2. Réglage pour le poids de l'utilisateur
3. Réglage de hauteur du siège

Levier de réglage avant/arrière

Utilisez le levier de réglage avant/arrière pour modifier la position avant ou arrière du siège (Figure 44). Levez le levier de verrouillage pour débloquer le siège, amenez le siège à une position confortable et relâchez le levier de pour bloquer le siège à cette position.

Important: Le levier de verrouillage doit bloquer le siège de l'utilisateur à la position voulue. Le siège ne doit pas avancer ni reculer quand il est verrouillé en position.

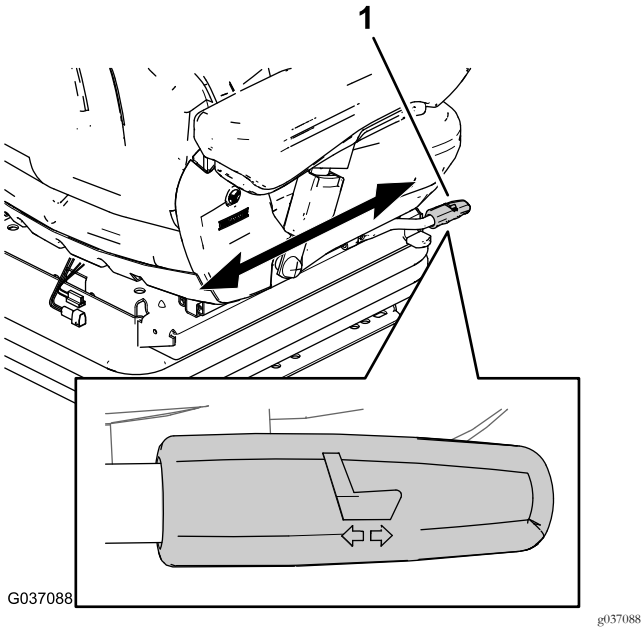

Figure 44

1. Levier de verrouillage avant/arrière

Levier d'isolateur avant/arrière

Réglage avant/arrière : dans certaines conditions de conduite (par exemple quand une remorque est attelée), il est utile d'activer l'isolateur avant/arrière. Cela signifie que les chocs subis dans le sens de la marche sont mieux absorbés par le siège du conducteur (Figure 45).

- Tournez le levier d'isolateur avant/arrière vers l'avant pour permettre le mouvement d'isolation en avant et en arrière.
- Tournez le levier d'isolateur avant/arrière vers l'avant pour bloquer le mouvement d'isolation en avant et en arrière.

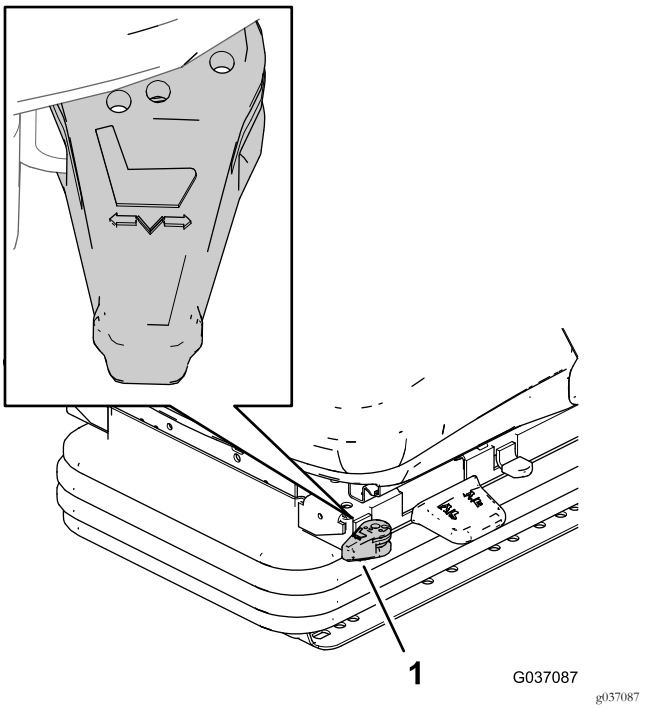

Figure 45

1. Levier d'isolateur avant/arrière

Bouton de réglage du support lombaire

Lorsque vous tournez le bouton de réglage vers la gauche ou la droite, vous pouvez régler individuellement la hauteur et le renflement du coussin du dossier (Figure 46).

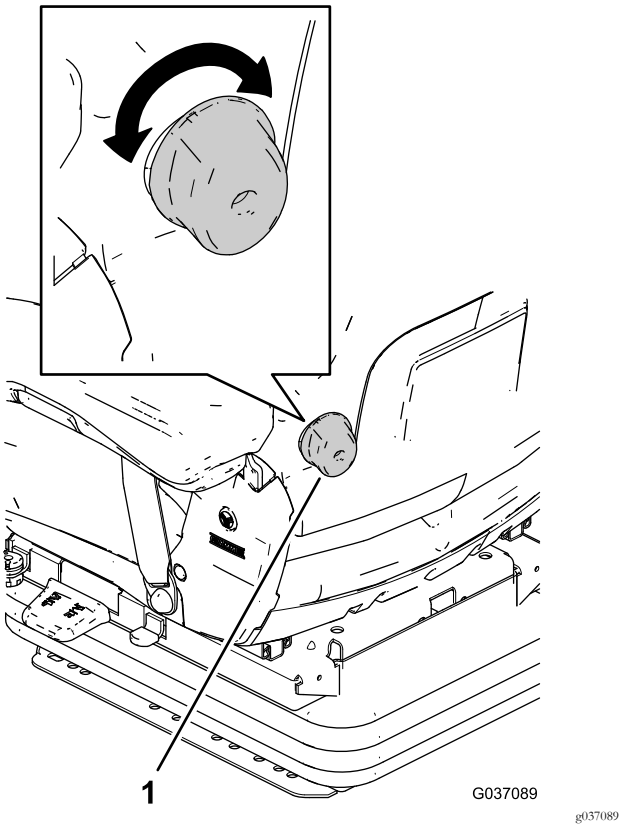

Figure 46

1. Bouton de réglage du support lombaire

Levier de verrouillage d'amortisseur

Utilisez le levier de verrouillage d'amortisseur pour arrêter l'amortissement vertical du siège et le verrouiller à une position donnée (Figure 47).

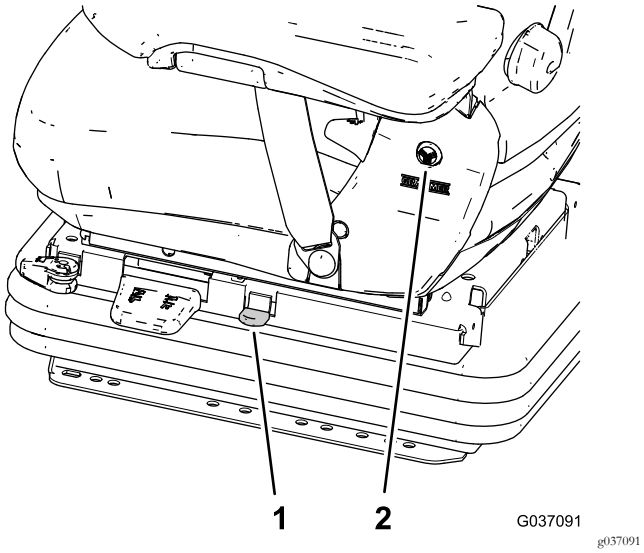

Figure 47

1. Levier de verrouillage d'amortisseur
2. Cache rond (couvercle)

Accoudoirs

Les accoudoirs peuvent être relevés au besoin et être réglés en hauteur individuellement.

Pour régler la hauteur des accoudoirs, détachez le cache rond du couvercle, desserrez l'écrou hexagonal et réglez les accoudoirs à la position voulue puis resserrez l'écrou (Figure 47).

Tournez la commande de réglage de l'angle pour régler l'inclinaison de l'accoudoir (Figure 48).

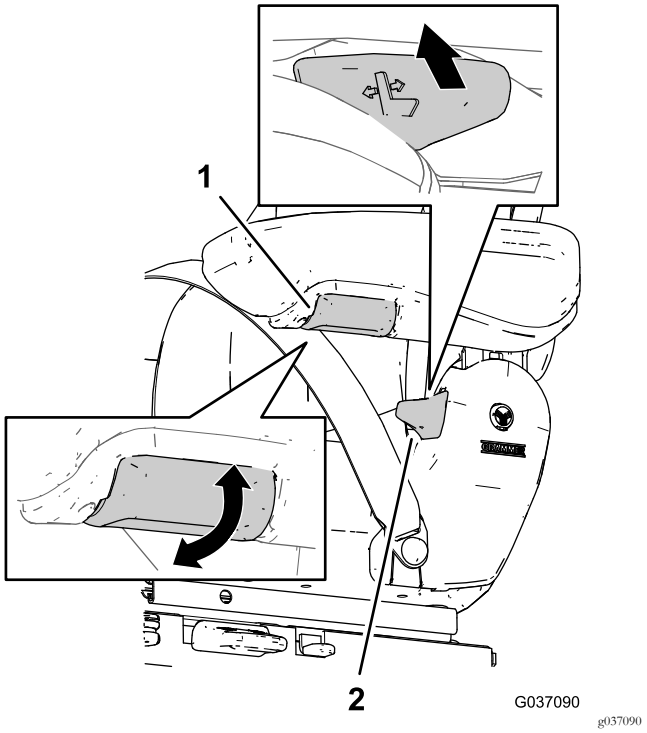

Figure 48

1. Levier d'inclinaison du dossier
2. Commande d'angle de l'accoudoir

Levier d'inclinaison du dossier

Utilisez le levier d'inclinaison pour déverrouiller le dossier afin de l'incliner à l'angle voulu (Figure 48).

Important: Le levier de verrouillage doit bloquer le dossier à la position voulue. Lorsque vous bloquez le dossier en position, il ne doit pas se pouvoir se déplacer à une autre position.

Entretien

Graissage du mécanisme de suspension du siège

Périodicité des entretiens: Une fois par an

1. Retirez le soufflet en caoutchouc du profilé dans la base du siège.
2. Appliquez de la graisse de bonne qualité sur tous les points de pivotement du mécanisme de suspension.
3. Remettez le soufflet sur le profilé de la base du siège.

Entretien de la ceinture de sécurité

La ceinture de sécurité ne comporte aucune pièce réparable par l'utilisateur. Si elle semble usée, endommagée ou défectueuse, remplacez la ceinture de sécurité complète.

Nettoyage du siège

Important: Ne nettoyez pas le siège avec un nettoyeur haute pression.

Remarque: Maintenez les surfaces du siège en bon état de propreté.

⚠ PRUDENCE

Nettoyez toujours le dossier de siège avec précaution – le déplacement accidentel du levier d'inclinaison peut faire pivoter le dossier en avant inopinément et causer des blessures.

Lorsque vous nettoyez le coussin du dossier, maintenez fermement le dossier quand vous actionnez le levier d'inclinaison.

- Il n'est pas nécessaire d'enlever la garniture de l'armature de siège pour effectuer le nettoyage.
- Lors du nettoyage de la garniture, ne laissez pas pénétrer la solution nettoyante à travers.
- Utilisez une solution nettoyante pour garniture ou plastique en vente dans le commerce. Avant d'utiliser une solution nettoyante inconnue, faites un test de compatibilité à un emplacement discret de la garniture.

Remarques:

Remarques:

Remarques:

Déclaration de confidentialité européenne

Les renseignements recueillis par Toro
Toro Warranty Company (Toro) respecte votre vie privée. Pour nous permettre de traiter votre réclamation au titre de la garantie et de vous contacter dans l'éventualité d'un rappel de produit, nous vous prions de nous communiquer certains renseignements personnels, soit directement soit par l'intermédiaire de votre société ou concessionnaire Toro local(e).

Le système de garantie de Toro est hébergé sur des serveurs situés aux États-Unis où la loi relative à la protection de la vie privée n'offre pas forcément la même protection que dans votre pays.

EN NOUS FOURNISSANT DES RENSEIGNEMENTS PERSONNELS, VOUS CONSENTEZ À CE QUE NOUS LES TRAITIONS COMME DÉCRIT DANS LE PRÉSENT AVIS DE CONFIDENTIALITÉ.

L'utilisation des renseignements par Toro
Toro peut utiliser vos renseignements personnels pour traiter vos réclamations au titre de la garantie et vous contacter dans l'éventualité d'un rappel de produit, ainsi que pour vous communiquer toute information nécessaire. Toro pourra partager les renseignements personnels que vous lui aurez communiqués avec les filiales, concessionnaires ou autres associés Toro en rapport avec ces activités. Nous ne vendrons vos renseignements personnels à aucune autre société. Nous nous réservons le droit de divulguer des renseignements personnels afin de satisfaire aux lois applicables et aux demandes des autorités concernées, pour assurer l'utilisation correcte de nos systèmes ou votre protection et celle d'autres usagers.

Conservation de vos renseignements personnels
Nous conserverons vos renseignements personnels uniquement pendant la durée nécessaire pour répondre aux fins pour lesquelles nous les avons collectés ou autres fins légitimes (comme la conformité réglementaire), ou conformément à la loi en vigueur.

Engagement de Toro relatif à la sécurité de vos renseignements personnels
Nous prenons toutes les précautions raisonnables pour protéger la sécurité de vos renseignements personnels. Nous prenons également les mesures nécessaires pour que vos renseignements personnels restent exacts et à jour.

Consultation et correction de vos renseignements personnels
Si vous souhaitez vérifier ou corriger vos renseignements personnels, veuillez nous contacter par courriel à legal@toro.com.

Droit australien de la consommation

Les clients australiens trouveront les détails concernant le Droit australien de la consommation à l'intérieur de l'emballage ou auprès de leur concessionnaire Toro local.

La garantie Toro

Garantie limitée

Conditions et produits couverts

The Toro® Company et sa filiale, Toro Warranty Company, en vertu de l'accord passé entre elles, certifient conjointement que votre produit commercial Toro (« Produit ») ne présente aucun défaut de matériau ni vice de fabrication pendant une période de deux ans ou 1 500 heures de service*, la première échéance prévalant. Cette garantie s'applique à tous les produits à l'exception des Aérateurs (veuillez-vous reporter aux déclarations de garantie séparées de ces produits). Dans l'éventualité d'un problème couvert par la garantie, nous nous engageons à réparer le Produit gratuitement, frais de diagnostic, pièces, main-d'œuvre et transport compris. La période de garantie commence à la date de réception du Produit par l'acheteur d'origine.
* Produit équipé d'un compteur horaire.

Comment faire intervenir la garantie

Il est de votre responsabilité de signaler le plus tôt possible à votre Distributeur de produits commerciaux ou au Concessionnaire de produits commerciaux agréé qui vous a vendu le Produit, toute condition couverte par la garantie. Pour obtenir l'adresse d'un Distributeur de produits commerciaux ou d'un Concessionnaire agréé, ou pour tout renseignement concernant vos droits et responsabilités vis-à-vis de la garantie, veuillez nous contacter à l'adresse suivante :

Commercial Products Service Department
Toro Warranty Company
8111 Lyndale Avenue South
Bloomington, MN 55420-1196, États-Unis
Courriel : commercial.warranty@toro.com

Responsabilités du propriétaire

En tant que propriétaire du Produit, vous êtes responsable des entretiens et réglages mentionnés dans le manuel de l'utilisateur. Ne pas effectuer les entretiens et réglages requis peut constituer un motif de rejet d'une réclamation au titre de la garantie.

Ce que la garantie ne couvre pas

Les défaillances ou anomalies de fonctionnement survenant au cours de la période de garantie ne sont pas toutes dues à des défauts de matériaux ou des vices de fabrication. Cette garantie ne couvre pas :

- Les défaillances du produit dues à l'utilisation de pièces qui ne sont pas d'origine ou au montage et à l'utilisation d'accessoires ajoutés ou modifiés d'une autre marque. Une garantie séparée peut être fournie par le fabricant de ces accessoires.
- Les défaillances du Produit dues au non respect du programme d'entretien et/ou des réglages recommandés. Les réclamations au titre de la garantie pourront être refusées si le Programme d'entretien recommandé pour votre produit Toro et énoncé dans le *Manuel de l'utilisateur* n'est pas respecté.
- Les défaillances du produit dues à une utilisation abusive, négligente ou dangereuse.
- Les pièces sujettes à l'usure pendant l'utilisation, sauf si elles s'avèrent défectueuses. Par exemple, les pièces consommées ou usées durant le fonctionnement normal du Produit, notamment mais pas exclusivement les plaquettes et garnitures de freins, garnitures d'embrayage, lames, cylindres, contre-lames, louchets, bougies, roues pivotantes, pneus, filtres, courroies, et certains composants des pulvérisateurs, notamment membranes, buses et clapets antiretour, etc.
- Les défaillances dues à une influence extérieure. Les éléments constituant une influence extérieure comprennent, sans y être limités, les conditions atmosphériques, les pratiques de remisage, la contamination, l'utilisation de liquides de refroidissement, lubrifiants, additifs, engrais, eau ou produits chimiques, etc. non agréés.
- Les bruits, vibrations, usure et détérioration normaux.
- L'usure normale comprend, mais pas exclusivement, les dommages des sièges dus à l'usure ou l'abrasion, l'usure des surfaces peintes, les autocollants ou vitres rayés, etc.

Pièces

Les pièces à remplacer dans le cadre de l'entretien courant seront couvertes par la garantie jusqu'à la date du premier remplacement prévu. Les pièces remplacées au titre de cette garantie bénéficient de la durée de garantie du produit d'origine et deviennent la propriété de Toro. Toro se réserve le droit de prendre la décision finale concernant la réparation ou le remplacement de pièces ou ensembles existants. Toro se réserve le droit d'utiliser des pièces remises à neuf pour les réparations couvertes par la garantie.

Note concernant la garantie des batteries à décharge complète :

Les batteries à décharge complète disposent d'un nombre de kilowatt-heures spécifique à fournir au cours de leur vie. Les techniques d'utilisation, de recharge et d'entretien peuvent contribuer à augmenter ou réduire la vie totale des batteries. À mesure que les batteries de ce produit sont consommées, la proportion de travail utile qu'elles offrent entre chaque recharge diminue lentement jusqu'à leur épuisement complet. Le remplacement de batteries usées, suite à une consommation normale, est la responsabilité du propriétaire du produit. Le remplacement des batteries, aux frais du propriétaire, peut être nécessaire au cours de la période de garantie normale du produit.

Entretien aux frais du propriétaire

La mise au point du moteur, le graissage, le nettoyage et le polissage, le remplacement des filtres, du liquide de refroidissement et les Entretiens recommandés font partie des services normaux requis par les produits Toro qui sont aux frais du propriétaire.

Conditions générales

La réparation par un distributeur ou un concessionnaire Toro agréé est le seul dédommagement auquel cette garantie donne droit.

The Toro Company et Toro Warranty Company déclinent toute responsabilité en cas de dommages secondaires ou indirects liés à l'utilisation des produits Toro couverts par cette garantie, notamment quant aux coûts et dépenses encourus pour se procurer un équipement ou un service de substitution durant une période raisonnable pour cause de défaillance ou d'indisponibilité en attendant la réparation sous garantie. Il n'existe aucune autre garantie expresse, à part la garantie spéciale du système antipollution, le cas échéant.

Toutes les garanties implicites de qualité marchande et d'aptitude à l'emploi sont limitées à la durée de la garantie expresse. L'exclusion de la garantie des dommages secondaires ou indirects, ou les restrictions concernant la durée de la garantie implicite, ne sont pas autorisées dans certains états et peuvent donc ne pas s'appliquer dans votre cas.

Cette garantie vous accorde des droits spécifiques, auxquels peuvent s'ajouter d'autres droits qui varient selon les états.

Pays autres que les États-Unis et le Canada

Les clients doivent demander à leur distributeur (concessionnaire) Toro la police de garantie applicable dans leur pays, région ou état. Si, pour une raison quelconque, vous n'êtes pas satisfait des services de votre distributeur, ou si vous avez du mal à vous procurer des renseignements sur la garantie, adressez-vous à l'importateur Toro. En dernier recours, vous pouvez nous contacter à Toro Warranty Company.