Form No. 3410-347 Rev A

Kit sedile in PVC deluxe o in tessuto

Trattorini T4240, CT2240, LT-F3000, LT3240, LT3340, R3240T o Groundsmaster® 3400

Nº del modello 02865—Nº di serie 316000001 e superiori

Nº del modello 02866—Nº di serie 316000001 e superiori

Istruzioni di installazione

⚠ AVVERTENZA

CALIFORNIA
Avvertenza norma "Proposition 65"

Il presente prodotto contiene una o più sostanze chimiche che nello Stato della California sono considerate cancerogene e causa di anomalie congenite o di altre problematiche della riproduzione.

Questo kit è un sedile deluxe che offre all'operatore della macchina comfort e sicurezza.

Installazione

Parti sciolte

Verificate che sia stata spedita tutta la componentistica, facendo riferimento alla seguente tabella.

Procedura	Descrizione	Qté	Uso
1	Non occorrono parti	–	Preparazione della macchina.
2	Non occorrono parti	–	Rimozione del sedile.
3	Sedile	1	Preparazione del nuovo sedile.
4	Rondella (8 x 17 mm) Vite a testa cilindrica (8 x 40 mm) Dado - piano (8 mm) Rondella (5/16 x 1) Dado di bloccaggio (8 mm) Vite a testa cilindrica (8 x 25 mm)	10 4 4 2 4 4	Montaggio del sedile.
5	Kit connettore a 2 vie (ricettore) Gruppo relè e cablaggio (Modello 02750) Cablaggio preassemblato - 350 cm (137-3/4 poll. - Modello 02750) Cablaggio preassemblato - 400 cm (157-1/2 poll. - Modelli 30651, 30654, 30657 e 30659) Fusibile (10 A)	1 1 1 1 1	Collegamento dei componenti elettrici.
6	Non occorrono parti	–	Completamento dell'installazione del kit sedile.

© 2016—The Toro® Company
8111 Lyndale Avenue South
Bloomington, MN 55420

Registrate il vostro prodotto presso www.Toro.com.

CE

Traduzione dell'originale (IT)
Stampato negli USA
Tutti i diritti sono riservati

3410-347 A

1

Preparazione per l'installazione del kit sedile

Non occorrono parti

Preparazione della macchina

1. Parcheggiate la macchina su terreno pianeggiante.
2. Spegnete gli apparati di taglio del tosaerba.
3. Alzate gli apparati di taglio.
4. Fermate gli apparati di taglio, se del caso.
5. Inserite il freno di stazionamento, spegnete il motore e attendete che tutte la parti in movimento si fermino.
6. Rimuovete la chiave dal relativo interruttore.

Sollevamento della piattaforma dell'operatore (Modello 02750)

1. Ruotate in senso antiorario i 2 dispositivi di fissaggio a un quarto di giro che fissano il coperchio della batteria alla piattaforma dell'operatore e rimuovete il coperchio (Figura 1).

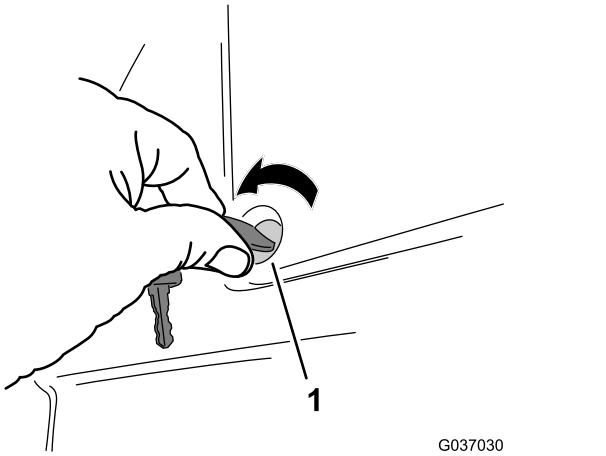

g037030

Figura 1

1. Dispositivo di fissaggio a un quarto di giro

2. Se montato, rimuovete il lucchetto che fissa la maniglia del fermo della piattaforma (Figura 2).

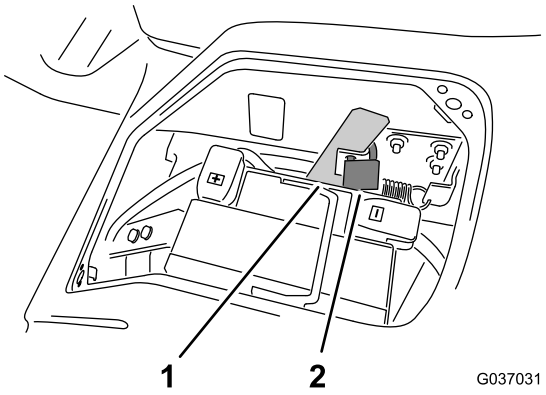

g037031

Figura 2

1. Maniglia del fermo della piattaforma
2. Lucchetto

3. Spostate la maniglia in avanti per sbloccare la piattaforma dal telaio della macchina (Figura 3).

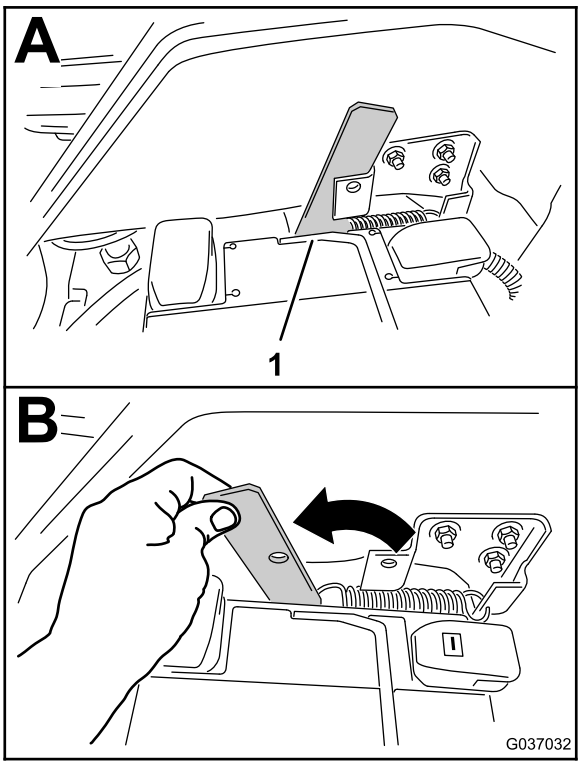

g037032

Figura 3

1. Maniglia del fermo della piattaforma

4. Sollevate in alto e in avanti la piattaforma dell'operatore (Figura 4).

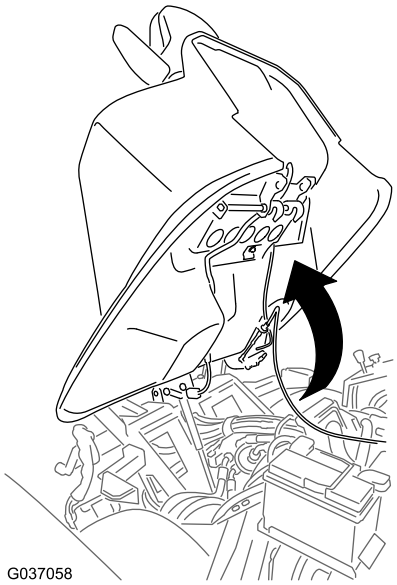

g037058

Figura 4

Sollevamento della piattaforma dell'operatore (Modelli 30651, 30654, 30657 e 30659)

Spostate la maniglia del fermo della piattaforma in posizione di sblocco e inclinate in avanti la piattaforma dell'operatore, come illustrato nella Figura 5.

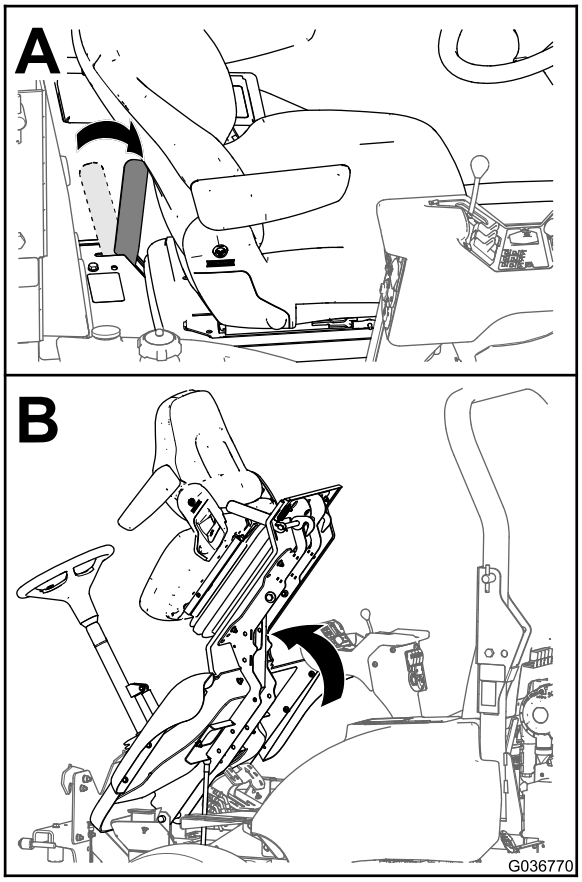

g036770

Figura 5
Modello illustrato 30659

Scollegamento della batteria

1. Sollevate il coperchio del cavo negativo della batteria (Figura 6).

   Nota: Il sollevamento del coperchio allenterà il morsetto del cavo della batteria dal polo negativo della batteria.

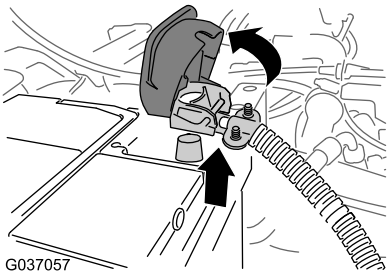

g037057

Figura 6

2. Rimuovete il cavo negativo della batteria dalla batteria (Figura 6).

   Nota: Posizionate il cavo negativo della batteria dove non può venire a contatto con il polo negativo della batteria.

Rimozione del vano di stoccaggio (Modelli 30651, 30654 e 30659)

1. Aprite il coperchio del vano portaoggetti (Figura 7).

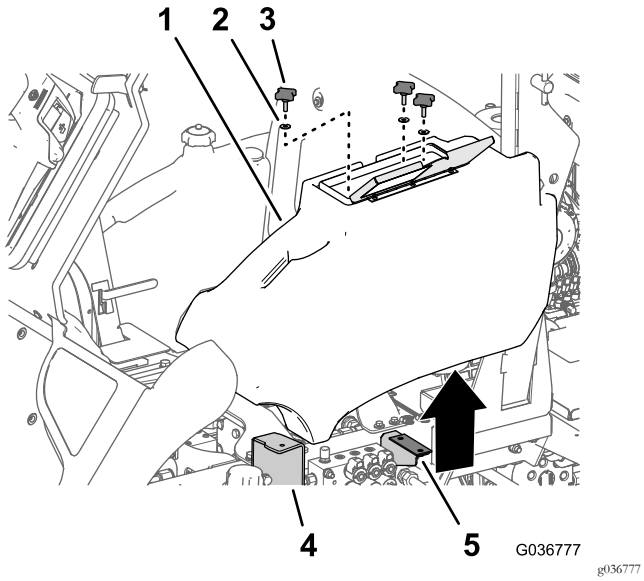

Figura 7

1. Vano portaoggetti
2. Rondella
3. Manopola
4. Flangia (gradino)
5. Staffa del vano portaoggetti

2. Allentate e rimuovete le 3 manopole e le 3 rondelle che fissano il vano alla flangia del gradino e alla staffa del vano portaoggetti (Figura 7).
3. Sollevate il vano portaoggetti dalla macchina.

2

Rimozione del sedile

Non occorrono parti

Procedura

Peso del sedile: 38 kg

Nota: Fatevi aiutare da un'altra persona a rimuovere il sedile.

1. Scollegate il connettore per il cablaggio preassemblato dell'interruttore del sedile dal connettore del cablaggio preassemblato della macchina (Figura 8)..

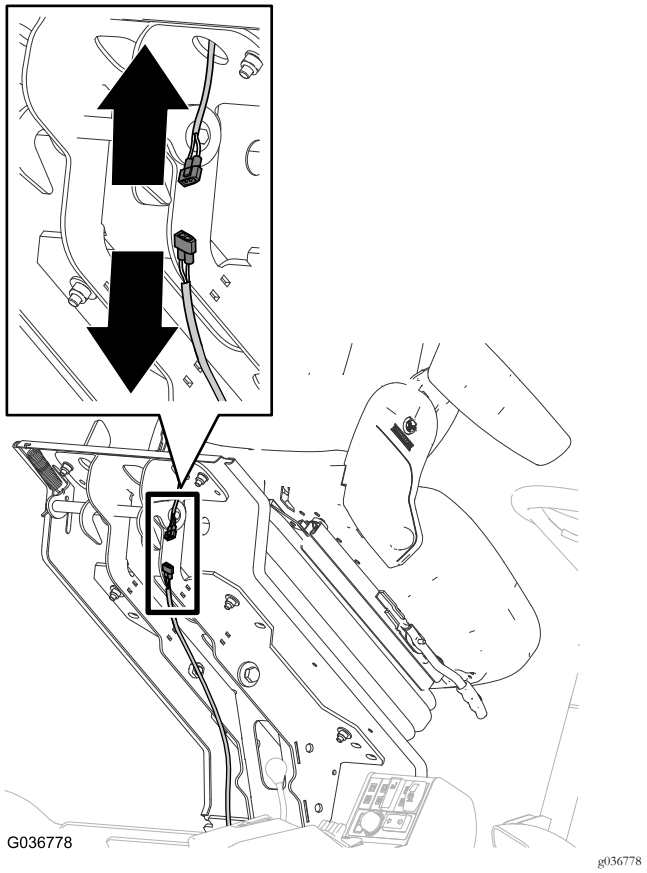

Figura 8

Modello serie 3000 illustrato; il modello 02750 è simile

2. Disponete il connettore per il cablaggio preassemblato dell'interruttore del sedile attraverso la piattaforma del sedile e fissate il connettore al sedile.
3. Rimuovete la guaina dalla base del sedile nel modo seguente (Figura 9).
   A. Sui lati della guaina della base del sedile, individuate le relative alette di montaggio che sporgono attraverso la scanalatura nel canale della base del sedile.

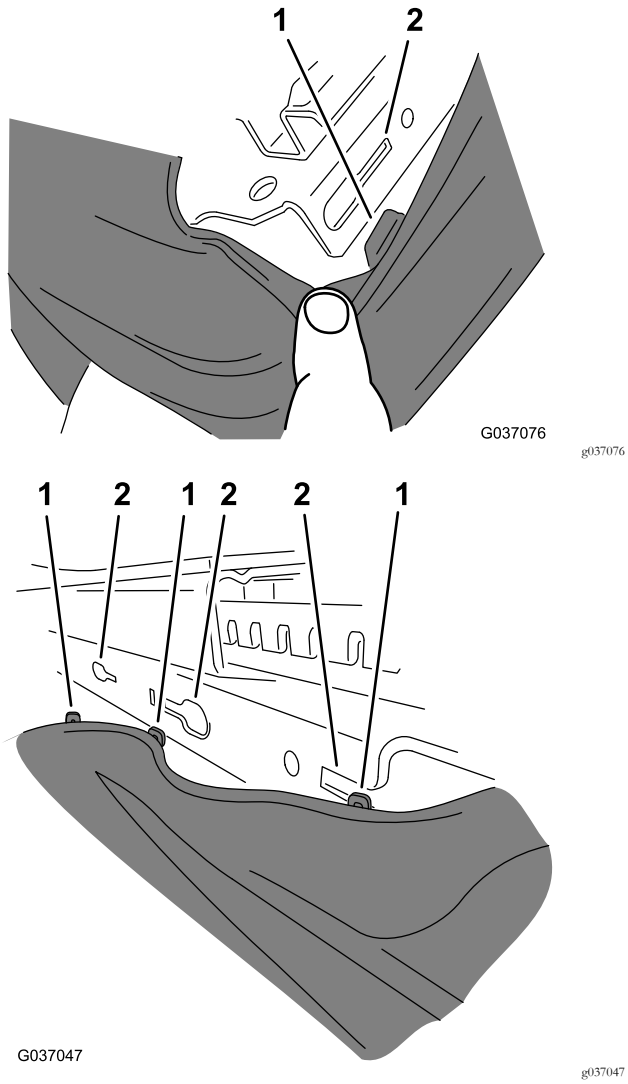

Figura 9

1. Alette (guaina della base del sedile)
2. Scanalature (canale della base del sedile)

B. Tirate ciascun'aletta lungo la scanalatura fino a quando l'aletta non si trova sopra il foro, poi tirate fuori l'aletta, lontano dal canale della base del sedile.

Nota: Tirate in avanti o indietro la guaina, a seconda di quale aletta state rimuovendo.

C. Una volta rimosse tutte le alette dalle relative scanalature, tirate verso il basso la guaina in gomma (A di Figura 10).

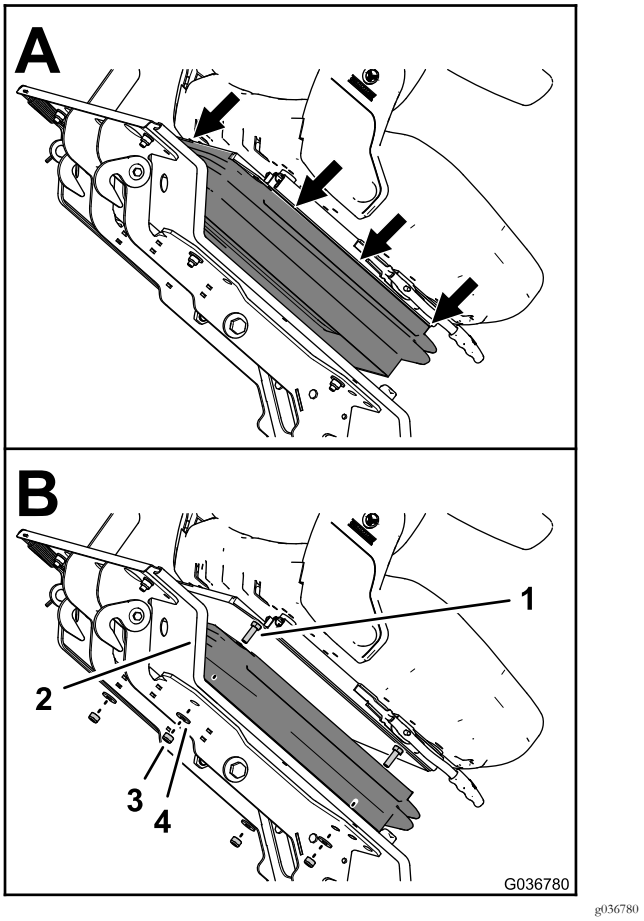

Figura 10

1. Bullone (8 x 25 mm)
2. Piattaforma del sedile
3. Dado di bloccaggio (8 mm)
4. Rondella (8 mm)

4. Sostenendo il sedile, rimuovete le 4 rondelle (8 mm) e i 4 dadi di bloccaggio (8 mm) che fissano il sedile alla relativa piattaforma (B di Figura 10).

Nota: Non rimuovete i 4 bulloni (8 x 25 mm) dai fori nel sedile e nella piattaforma del sedile.

5. Abbassate la piattaforma dell'operatore nel modo seguente:

A. Abbassate la piattaforma con cautela; fate riferimento a Figura 5 in Sollevamento della piattaforma dell'operatore (Modelli 30651, 30654, 30657 e 30659) (pagina 3).

B. Spostate la maniglia del fermo di bloccaggio verso la parte anteriore del tosaerba mentre la piattaforma raggiunge la posizione completamente abbassata; fate riferimento a Figura 5 in Sollevamento della piattaforma dell'operatore (Modelli 30651, 30654, 30657 e 30659) (pagina 3).

Nota: In questo modo il dispositivo di bloccaggio si sgancia dalla barra di bloccaggio.

C. Abbassate completamente la piattaforma e spostate la maniglia di bloccaggio verso la parte posteriore del tosaerba, fino a quando i ganci del

fermo non si inseriscono completamente nella barra di bloccaggio; fate riferimento a Figura 5 in Sollevamento della piattaforma dell'operatore (Modelli 30651, 30654, 30657 e 30659) (pagina 3).

6. Rimuovete il sedile dalla piattaforma.

   Nota: Eliminate i 4 bulloni (8 x 25 mm), 4 dadi di bloccaggio (8 mm) e 4 rondelle (8 mm).

3

Preparazione del nuovo sedile (Modello 02750)

Parti necessarie per questa operazione:

1	Sedile

Procedura

Importante: Questa procedura è necessaria solamente per il Modello 02750.

Nota: In questa procedura, rimuoverete la cintura di sicurezza statica dal vecchio sedile e la monterete sul nuovo sedile.

1. Rimuovete le coperture e i bulloni che fissano la cintura di sicurezza statica dal vecchio sedile (Figura 11).

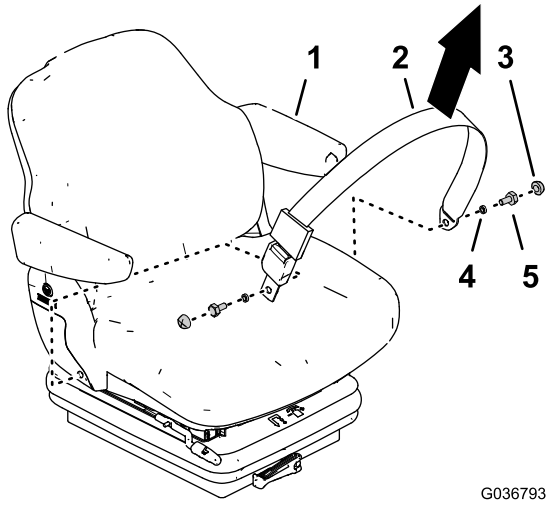

Figura 11

1. Sedile (vecchio)
2. Cintura di sicurezza (statica)
3. Copertura
4. Boccola
5. Bullone

2. Rimuovete le coperture e i bulloni che fissano la cintura di sicurezza a tensionamento automatico dal nuovo sedile e rimuovete la cintura di sicurezza (Figura 12).

Nota: La cintura di sicurezza a tensionamento automatico non vi occorre più.

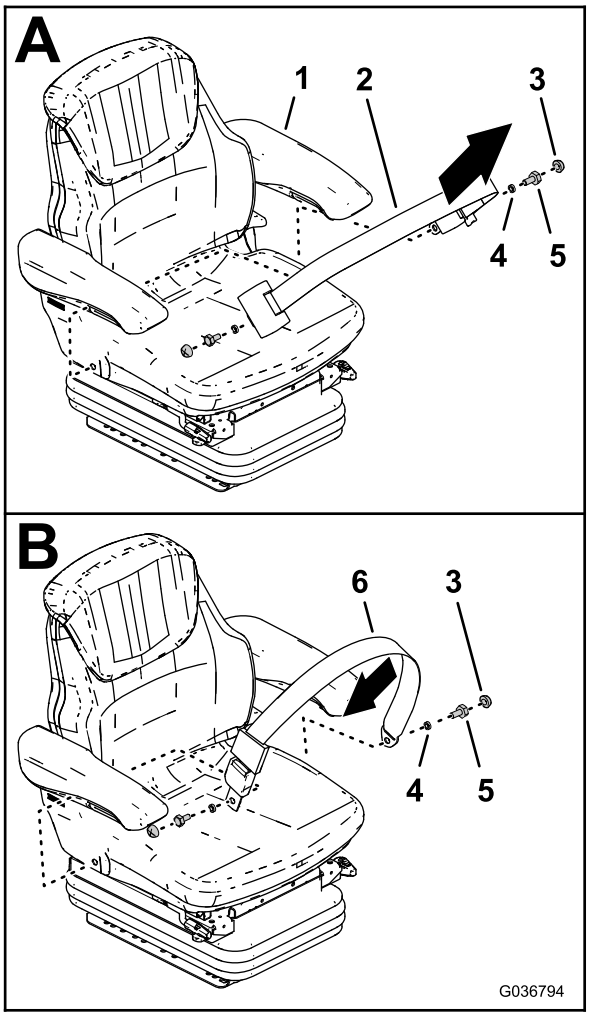

Figura 12

1. Sedile (nuovo)
2. Cintura di sicurezza (tensionamento automatico)
3. Copertura
4. Boccola
5. Bullone
6. Cintura di sicurezza (statica)

3. Montate la cintura di sicurezza statica sul nuovo sedile (Figura 12).
4. Serrate i bulloni a 35 - 43 N·m e montate le coperture (Figura 12).

4

Montaggio del sedile

Parti necessarie per questa operazione:

10	Rondella (8 x 17 mm)
4	Vite a testa cilindrica (8 x 40 mm)
4	Dado - piano (8 mm)
2	Rondella (5/16 x 1)
4	Dado di bloccaggio (8 mm)
4	Vite a testa cilindrica (8 x 25 mm)

Montaggio del sedile sulla piattaforma (Modello 02750)

Peso del sedile: 40 kg

1. Nella piastra inferiore del nuovo sedile, individuate i fori di montaggio del sedile per la vostra macchina (Figura 13).

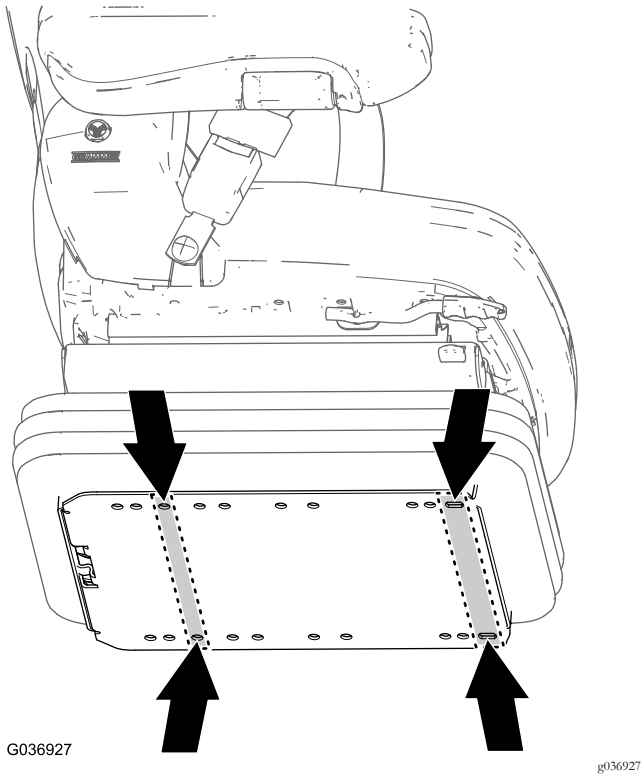

Figura 13
Solo modello 02750

2. Montate 4 viti a testa cilindrica (8 x 40 mm), 8 rondelle (8 x 17 mm) e 4 dadi piani (8 mm) nei fori della flangia della piastra inferiore (Figura 14) che avete individuato al passaggio 1.

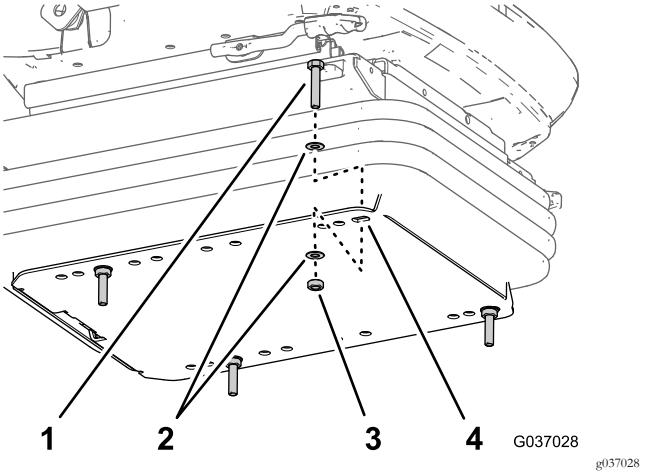

Figura 14

1. Vite a testa cilindrica (8 x 40 mm)
2. Rondella (8 x 17 mm)
3. Dado - piano (8 mm)
4. Flangia (piastra inferiore del sedile)

3. Allineate le 4 viti a testa cilindrica (8 x 40 mm) del nuovo sedile con i fori nella piattaforma dell'operatore (Figura 15).

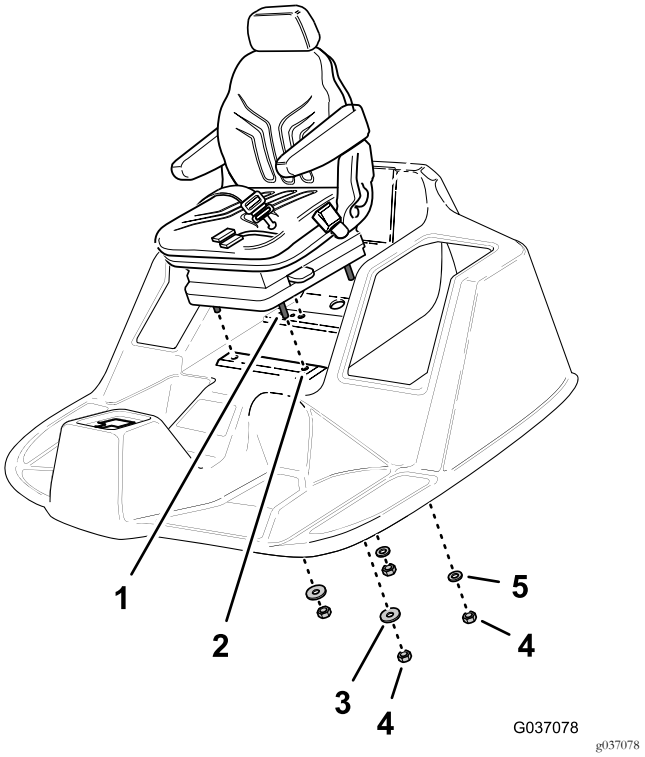

Figura 15

1. Vite a testa cilindrica (8 x 40 mm)
2. Piattaforma dell'operatore
3. Rondella (5/16 x 1 poll.)
4. Dadi di bloccaggio (8 mm)
5. Rondella (8 x 17 mm)

4. Sollevate parzialmente la piattaforma dell'operatore per accedere ai filetti delle 4 viti a testa cilindrica.

Importante: Supportate il sedile per evitare che cada.

5. Montate manualmente i 2 dadi di bloccaggio (8 mm) e le 2 rondelle (5/16 x 1 poll.) sulle 2 viti a testa cilindrica anteriori (Figura 15).
6. Montate manualmente i 2 dadi di bloccaggio (8 mm) e le 2 rondelle (8 x 17 mm) sulle 2 viti a testa cilindrica posteriori (Figura 15).
7. Sollevate completamente la piattaforma.
8. Serrate i dadi di bloccaggio e le viti a testa cilindrica a 27 N·m.

Montaggio del sedile sulla piattaforma (Modelli 30651, 30654, 30657 e 30659)

1. Nella piastra inferiore del nuovo sedile, individuate i fori di montaggio del sedile per la vostra macchina (Figura 16).

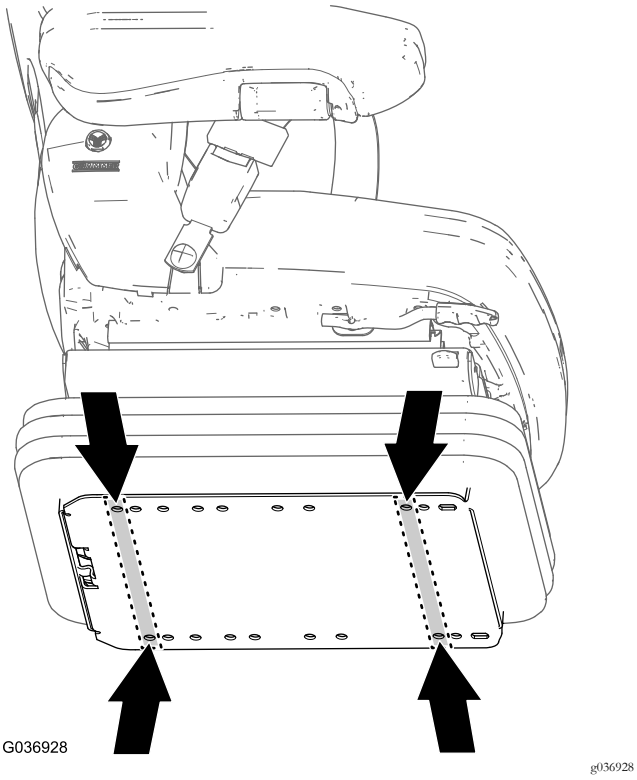

Figura 16
Modelli 30651, 30654, 30657 e 30659

2. Montate 4 viti a testa cilindrica (8 x 25 mm), 4 rondelle (8 x 17 mm) nei fori della flangia della piastra inferiore che avete individuato al passaggio 1.

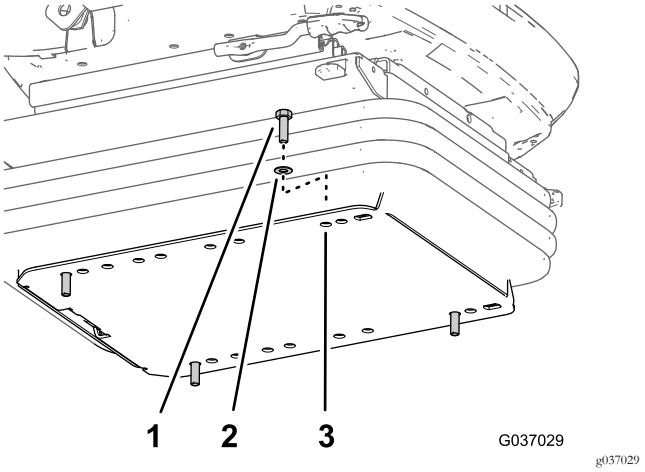

Figura 17

1. Vite a testa cilindrica (8 x 25 mm)
2. Rondella (8 x 17 mm)
3. Flangia (piastra inferiore del sedile)

3. Allineate le 4 viti a testa cilindrica (8 x 25 mm) del nuovo sedile con i fori nella piattaforma dell'operatore (Figura 18).

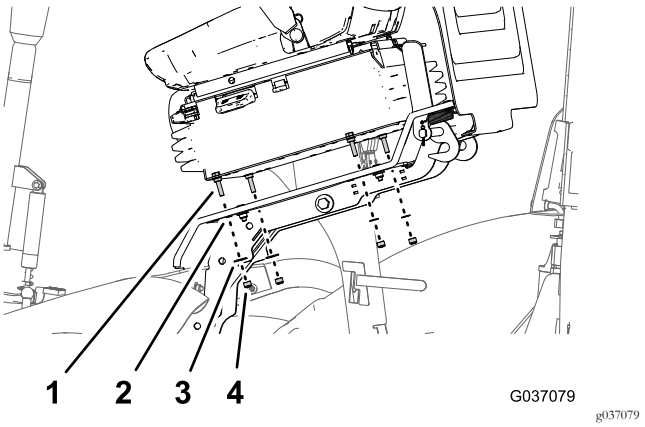

Figura 18

1. Vite a testa cilindrica (8 x 25 mm)
2. Piattaforma dell'operatore
3. Rondella (8 x 17 mm)
4. Dadi di bloccaggio (8 mm)

4. Montate i 2 dadi di bloccaggio (8 mm) e le 2 rondelle (8 x 17 mm) sulle 2 viti a testa cilindrica sul lato sinistro del sedile.
5. Sollevate parzialmente la piattaforma dell'operatore per accedere ai filetti delle altre 2 viti a testa cilindrica.

Importante: Supportate il sedile per evitare che cada.

6. Montate manualmente i 2 dadi di bloccaggio (8 mm) e le 2 rondelle (8 x 17 mm) sulle altre 2 viti a testa cilindrica (Figura 15).
7. Sollevate completamente la piattaforma.
8. Serrate i dadi di bloccaggio e le viti a testa cilindrica a 27 N·m.

5

Collegamento dei componenti elettrici

Parti necessarie per questa operazione:

1	Kit connettore a 2 vie (ricettore)
1	Gruppo relè e cablaggio (Modello 02750)
1	Cablaggio preassemblato - 350 cm (137-3/4 poll. - Modello 02750)
1	Cablaggio preassemblato - 400 cm (157-1/2 poll. - Modelli 30651, 30654, 30657 e 30659)
1	Fusibile (10 A)

Utilizzo del kit connettore a 2 vie (ricettore)

Utilizzate il Kit connettore a 2 vie per sostituire il connettore a 2 pin in stile gotico, presente sul cablaggio preassemblato delle macchine più vecchie. Fate riferimento alle istruzioni del kit per i dettagli su come montare il kit.

Collegamento del relè e del cablaggio (Modello 02750)

1. Individuate il gruppo relè e cablaggio, come illustrato nella Figura 19.

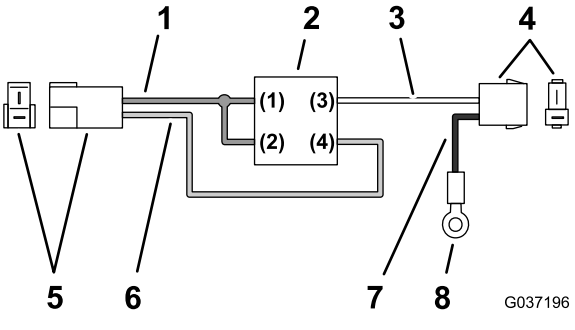

Figura 19

1. Filo (rosso +12 V)
2. Relè
3. Filo (bianco)
4. Connettore a 2 prese (sedile)
5. Connettore a 2 lame
6. Filo (verde)
7. Filo (nero)
8. Morsetto ad anello

2. Collegate il connettore a 2 lame del cablaggio del relè nel connettore a 2 prese (Figura 20) del cablaggio preassemblato della macchina che avete scollegato nel passaggio 1 di 2 Rimozione del sedile (pagina 4).

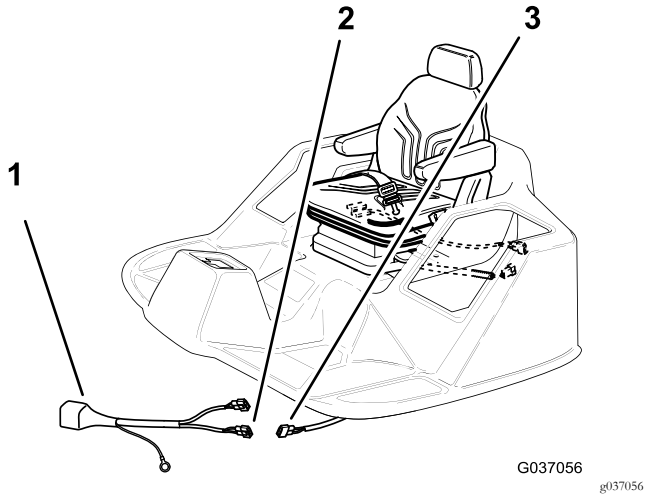

Figura 20

1. Gruppo relè e cablaggio
2. Connettore a 2 pin (al cablaggio principale)
3. Connettore a 2 prese (cablaggio principale)

3. Disponete la diramazione del cablaggio con il morsetto ad anello verso l'avvisatore acustico nella parte anteriore della macchina, sotto la piattaforma del sedile (Figura 21).

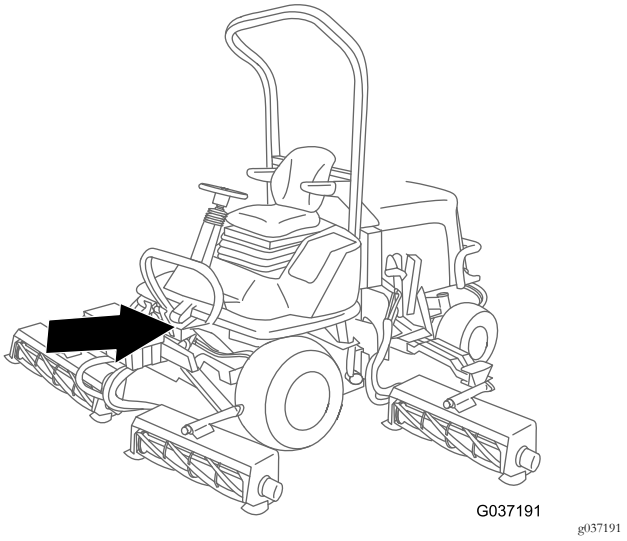

Figura 21

4. Rimuovete il bullone, le rondelle e il dado che fissano il morsetto ad anello del cablaggio preassemblato della macchina e la staffa dell'avvisatore acustico (Figura 22).

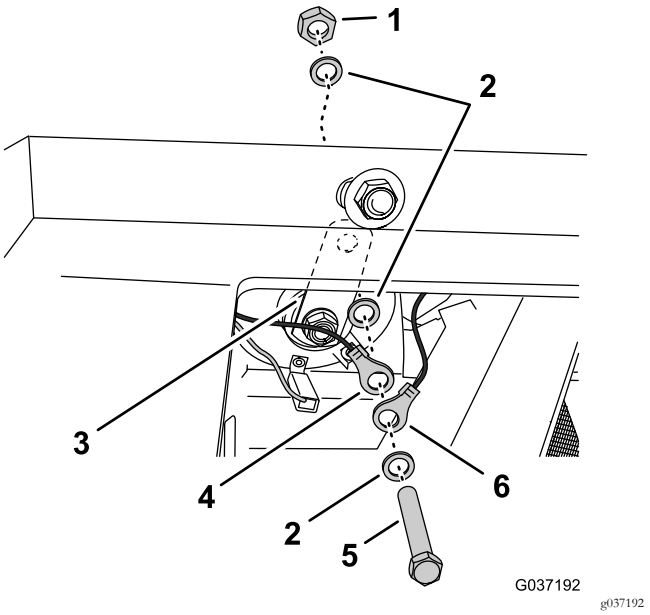

Figura 22

1. Dado
2. Rondelle
3. Staffa (avvisatore acustico)
4. Morsetto ad anello (cabliaggio della macchina)
5. Bullone
6. Morsetto ad anello (cablaggio del relè)

5. Montate il morsetto ad anello del cablaggio del relè, il morsetto ad anello del cablaggio preassemblato della macchina e l'avvisatore acustico sul telaio con il bullone, le rondelle e il dado che avete rimosso al passaggio 4.
6. Disponete il connettore a 2 prese del cablaggio del relè (fili bianco e nero) attraverso il foro nella piattaforma situato dietro il sedile (Figura 23).

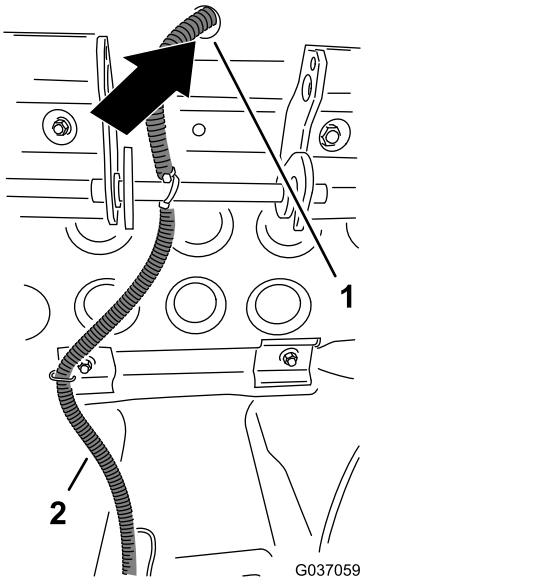

Figura 23

1. Foro (parte inferiore della piattaforma)
2. Cablaggio del relè e cablaggio del kit

7. Nella parte posteriore del sedile, individuate il connettore a 2 pin per l'interruttore del sedile (fili giallo e grigio) e collegatelo al connettore a 2 prese del cablaggio del relè (fili bianco e nero), come illustrato nella Figura 24.

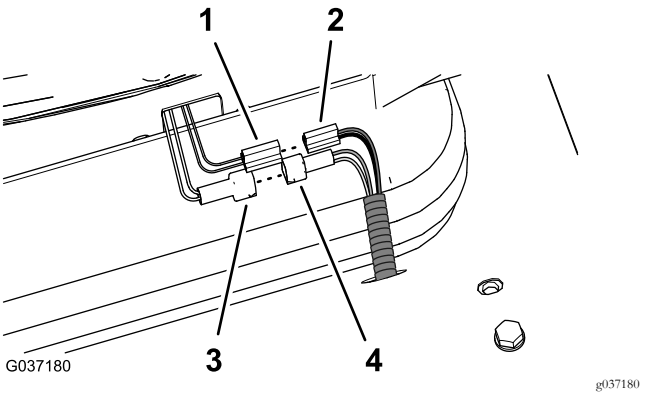

Figura 24

1. Connettore a 2 lame - sospensione ad aria del sedile
2. Connettore a 2 prese - cablaggio preassemblato del kit da 350 cm (fili nero e rosso)
3. Connettore a 2 pin - interruttore del sedile (fili giallo e grigio)
4. Connettore a 2 prese - cablaggio del relè (fili bianco e nero)

Collegamento del cablaggio preassemblato della sospensione ad aria del sedile (Modello 02750)

1. Individuate il cablaggio preassemblato da 350 cm (senza morsetto ad anello), come illustrato nella Figura 25.

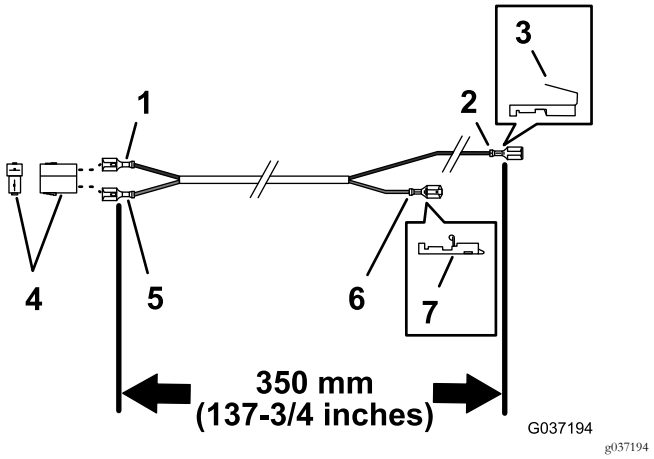

Figura 25

1. Filo (nero)
2. Morsetto a presa (filo nero)
3. Connettore piggyback (morsetto a presa)
4. Connettore a 2 prese
5. Filo (rosso)
6. Morsetto a presa (filo rosso)
7. Connettore Posi-Lock (morsetto a presa)

2. Nella parte inferiore della piattaforma, disponete il connettore a 2 prese (fili nero e rosso) per il cablaggio preassemblato del kit da 350 cm lungo il cablaggio del relè e attraverso il foro nella piattaforma situato dietro il sedile; fate riferimento a Figura 23 in Collegamento del relè e del cablaggio (Modello 02750) (pagina 9).
3. Collegate il connettore a 2 lame della sospensione ad aria del sedile nel connettore a 2 prese (fili nero e rosso) per il cablaggio preassemblato del kit da 350 cm; fate riferimento a Figura 24 in Collegamento del relè e del cablaggio (Modello 02750) (pagina 9).
4. Disponete il filo attorno al perno di articolazione della piattaforma e indietro verso la zona del quadro di comando.

   Nota: Assicuratevi che il cavo sia disposto in modo da non rimanere schiacciato quando la piattaforma viene abbassata.
5. Lavorando sotto il quadro di comando, individuate il connettore della spia di parcheggio e rimuovete il connettore a presa per il filo nero dal connettore della spia di parcheggio (Figura 26).

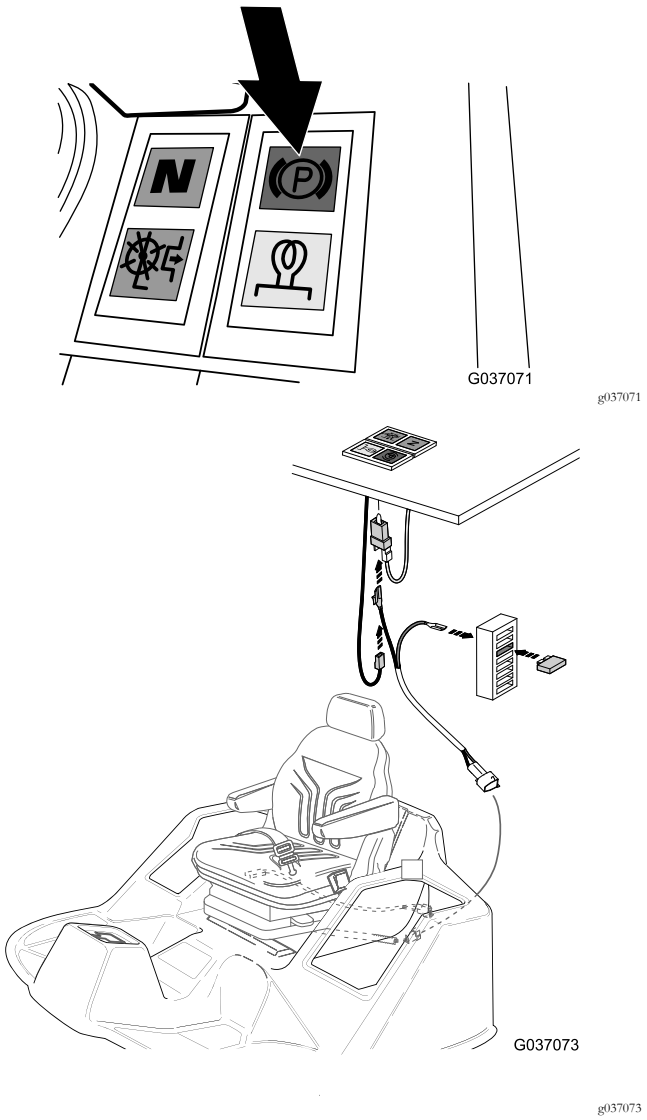

Figura 26

6. Collegate il connettore a presa per il filo nero che avete rimosso al passaggio 5 sul morsetto a lama del connettore piggyback (filo nero) del cablaggio del relè (Figura 26 e Figura 27).

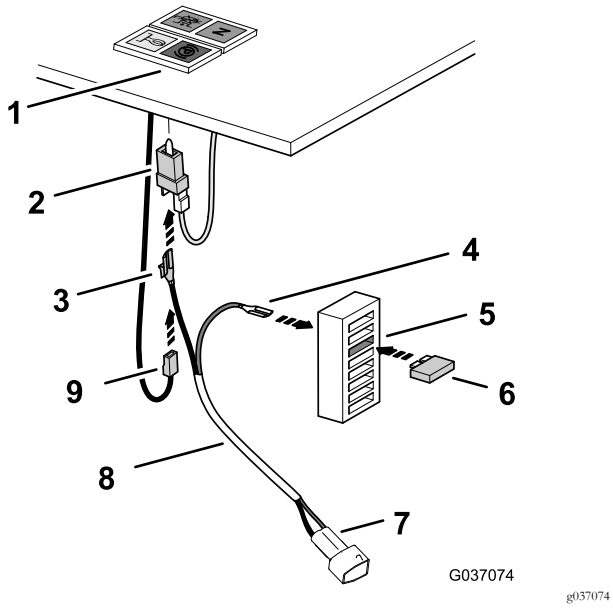

Figura 27

1. Quadro di comando (spia di parcheggio)
2. Connettore della spia di parcheggio
3. Connettore piggyback (filo nero - cablaggio del relè)
4. Morsetto a presa (filo rosso - cablaggio del relè)
5. Presa del portafusibili (3° dall'alto)
6. Fusibile (10 A)
7. Connettore a 2 prese (sospensione ad aria del sedile)
8. Cablaggio preassemblato del kit - 350 cm
9. Connettore a presa (filo nero - cablaggio della macchina)

7. Collegate il connettore piggyback sul morsetto a lama del connettore della spia di parcheggio (Figura 27).
8. Nella parte posteriore del portafusibili, collegate il morsetto a presa (filo rosso) del cablaggio del relè sul connettore della lama del portafusibili nella posizione del 3° fusibile dall'alto del portafusibili (Figura 27).
9. Inserite il fusibile (10 A) nella posizione del 3° fusibile dall'alto del portafusibili (Figura 27).

   Nota: Assicuratevi che il fusibile sia completamente in sede.
10. Fissate tutti i cavi con le fascette in dotazione.

Rimozione del pannello di supporto (Modelli 30651, 30654, 30657 e 30659)

1. Rimuovete i 4 bulloni (6 x 25 mm), le 4 rondelle di bloccaggio (6 mm) e le 4 rondelle piane (6 mm) che fissano il pannello di supporto al telaio della macchina (Figura 28).

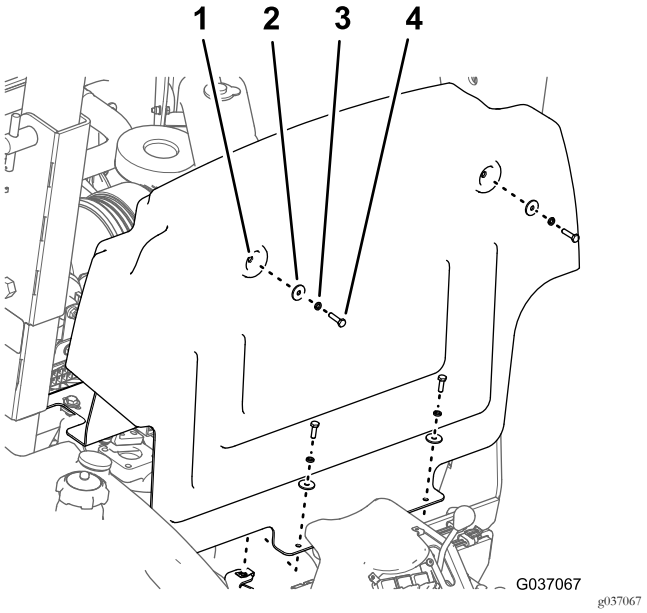

Figura 28

1. Pannello di supporto
2. Rondella piana
3. Rondella di bloccaggio
4. Bullone

2. Spostate il pannello verso l'alto e in avanti e rimuovetelo dalla macchina (Figura 28).

Collegamento dei componenti elettrici per il sedile (Modelli 30651, 30654, 30657 e 30659)

1. Disponete il cablaggio preassemblato della macchina che avete scollegato al passaggio 1 di 2 Rimozione del sedile (pagina 4) attraverso il foro nella piattaforma dell'operatore (Figura 29).

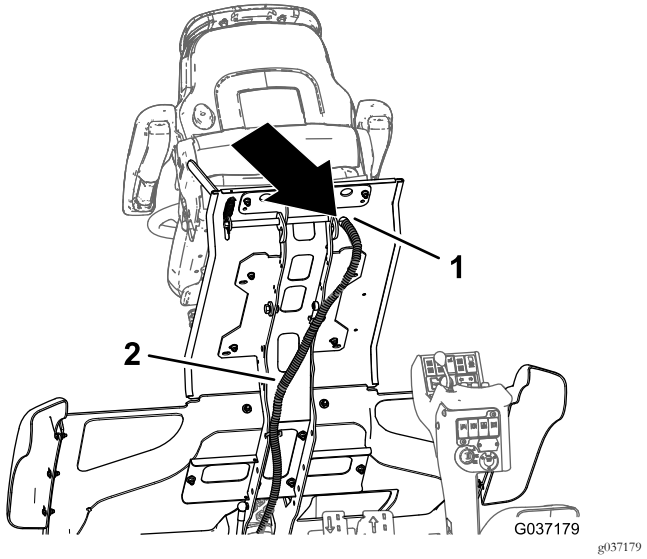

Figura 29

1. Foro (parte inferiore della piattaforma)
2. Cablaggio del kit da 400 cm

2. Collegate il connettore per l'interruttore del sedile (fili giallo e grigio) al connettore del cablaggio preassemblato della macchina (Figura 30).

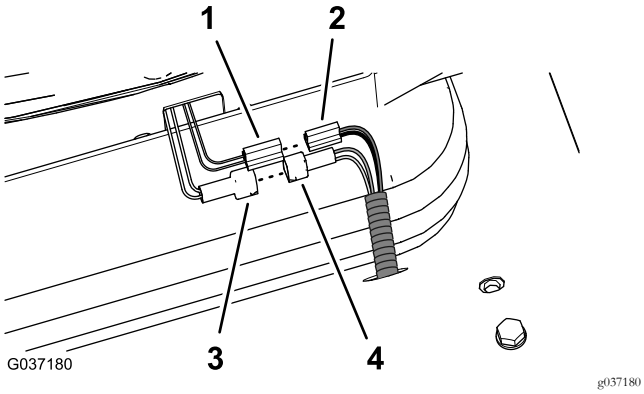

Figura 30

1. Connettore a 2 lame - sospensione ad aria del sedile
2. Connettore a 2 prese - cablaggio preassemblato del kit da 400 cm (fili nero e rosso)
3. Connettore a 2 pin - interruttore del sedile (fili giallo e grigio)
4. A 2 prese - cablaggio del relè (fili bianco e nero)

3. Individuate il cablaggio preassemblato da 400 cm (con un morsetto ad anello), come illustrato nella Figura 31.

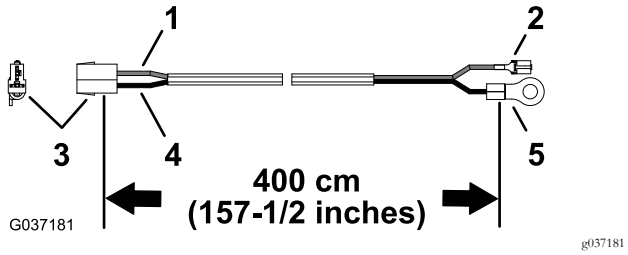

Figura 31

1. Filo (rosso)
2. Morsetto a presa
3. Connettore a 2 prese
4. Filo (nero)
5. Morsetto ad anello

4. Nella parte inferiore della piattaforma, disponete il connettore a 2 prese (fili nero e rosso) del cablaggio preassemblato del kit da 400 cm attraverso il foro nella piattaforma situato dietro il sedile; fate riferimento a Figura 29.
5. Collegate il connettore a 2 lame della sospensione ad aria del sedile nel connettore a 2 prese (fili nero e rosso) del cablaggio preassemblato del kit da 400 cm (Figura 30 e Figura 31).
6. Disponete il filo attorno al perno di articolazione della piattaforma e indietro nella zona del portafusibili (Figura 32).

Importante: Assicuratevi che il cavo sia disposto in modo tale da non rimanere schiacciato quando la piattaforma viene abbassata.

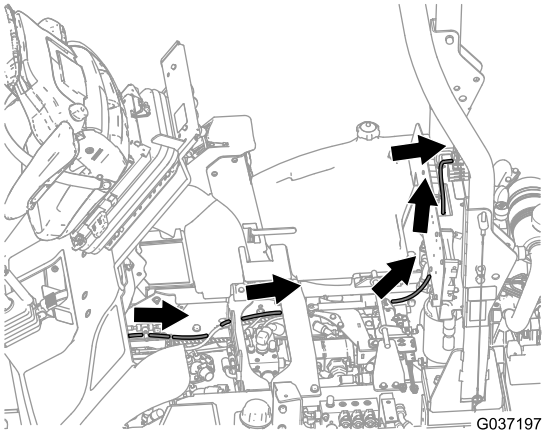

Figura 32

Collegamento del cablaggio preassemblato del kit al portafusibili (Modelli 30651, 30654, 30657 e 30659)

1. Sul lato posteriore del supporto, togliete il dado di bloccaggio e la rondella che fissa l'avvisatore acustico alla piastra elettrica (Figura 33).

Nota: Non rimuovete il bullone.

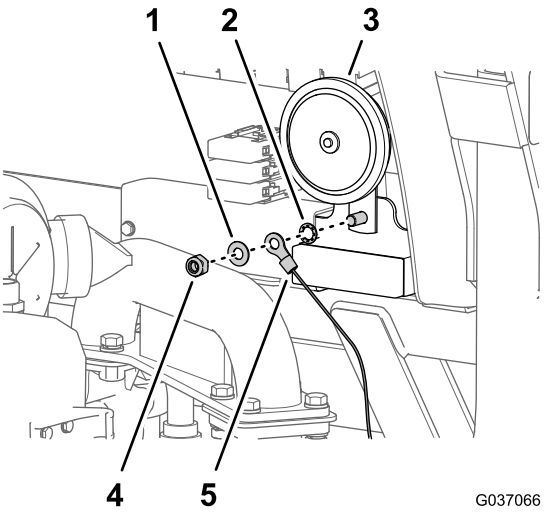

Figura 33

1. Rondella di bloccaggio
2. Rondella
3. Avvisatore acustico
4. Dado di bloccaggio
5. Morsetto ad anello

2. montate il dado di bloccaggio, la rondella e il morsetto ad anello del cablaggio del relè e la rondella di bloccaggio sul bullone, come illustrato nella Figura 33 e serrate il dado e il bullone a 23 - 29 N·m.
3. Nella parte anteriore del quadro elettrico, collegate il morsetto del filo rosso (cavo di alimentazione) nel morsetto del portafusibili, come segue:

- Modello 30651 - posizione del 5° fusibile da sinistra (Figura 34)

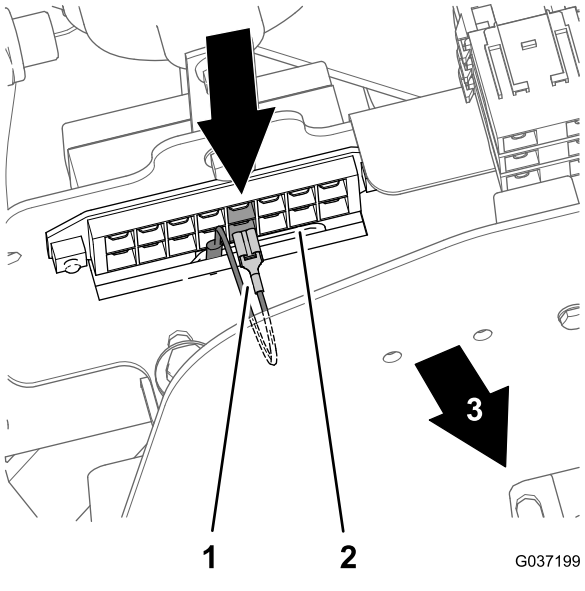

Figura 34
Modelli 30651

1. Morsetto - filo rosso (cavo di alimentazione), posizione del 5° fusibile
2. Portafusibili
3. Parte anteriore della macchina

- Modelli 30654, 30657 e 30659 - posizione del 4° fusibile da sinistra (Figura 35)

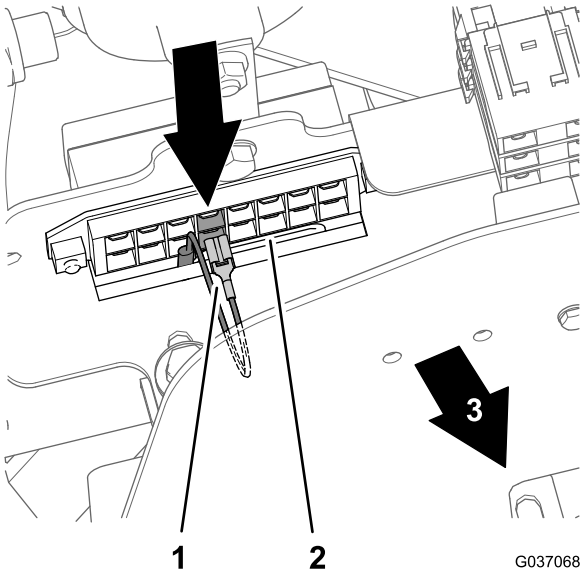

Figura 35
Modelli 30654, 30657, e 30659

1. Morsetto - filo rosso (cavo di alimentazione), posizione del 4° fusibile
2. Portafusibili
3. Parte anteriore della macchina

4. Fissate tutti i cavi con le fascette in dotazione.

Montaggio del fusibile (Modelli 30651, 30654, 30657 e 30659)

1. Rimuovete il coperchio dal portafusibili (Figura 36)

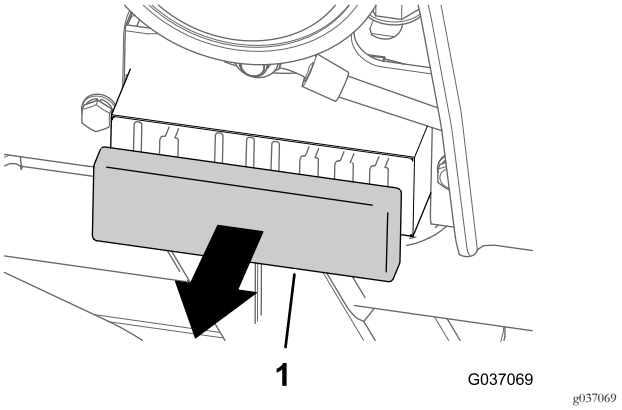

Figura 36

1. Coperchio (portafusibili)

2. Inserite il fusibile da 10 A nella 4° scanalatura dal lato destro del portafusibili nel modo seguente:

   Nota: Assicuratevi che il fusibile sia completamente in sede.

   - Modello 30651 - posizione del 4° fusibile da sinistra (Figura 37)

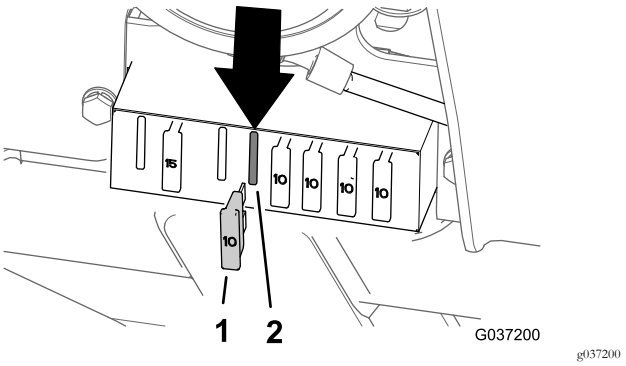

Figura 37
Modelli 30651

1. Fusibile da 10 A
2. Presa del portafusibili (4° scanalatura da sinistra)

   - Modelli 30654, 30657 e 30659 - posizione del 5° fusibile da sinistra (Figura 38)

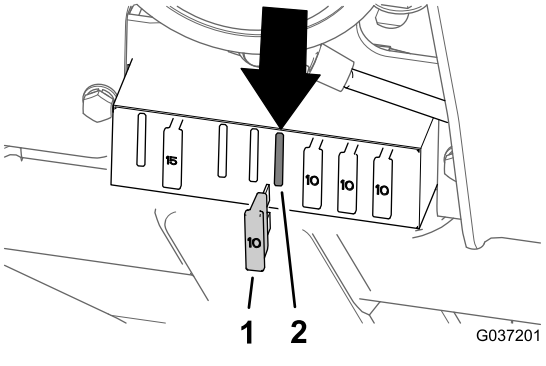

g037201

Figura 38

Modelli 30654, 30657, e 30659

1. Fusibile da 10 A
2. Presa del portafusibili (5° scanalatura da sinistra)

3. Montate il coperchio sul portafusibili (Figura 36).

Montaggio del pannello di supporto (Modelli 30651, 30654, 30657 e 30659)

1. Allineate i 4 fori nel pannello di supporto ai 4 dadi a clip sul telaio; fate riferimento a Figura 28.
2. Fissate il pannello di supporto al telaio della macchina con i 4 bulloni, 4 rondelle di bloccaggio e 4 rondelle piane; fate riferimento a Figura 28.
3. Serrate i bulloni a 97 - 119 N·m.

6

Completamento dell'installazione del kit sedile

Non occorrono parti

Montaggio del vano portaoggetti (Modelli 30651, 30657 e 30659)

1. Allineate i 3 fori nel vano portaoggetti con il foro nella flangia del gradino e i fori nella staffa del vano portaoggetti; fate riferimento a Figura 7 in Rimozione del vano di stoccaggio (Modelli 30651, 30654 e 30659) (pagina 4).
2. Montate il vano sul gradino e la staffa con le 3 manopole e le 3 rondelle che avete rimosso al passaggio 2 di Rimozione del vano di stoccaggio (Modelli 30651, 30654 e 30659) (pagina 4).

Nota: Assicuratevi che le manopole siano sufficientemente serrate per fissare il vano al telaio.

Abbassamento della piattaforma dell'operatore

1. Abbassate la piattaforma con cautela; fate riferimento a Sollevamento della piattaforma dell'operatore (Modello 02750) (pagina 2) o Sollevamento della piattaforma dell'operatore (Modelli 30651, 30654, 30657 e 30659) (pagina 3).
2. Spostate la maniglia del fermo di bloccaggio verso la parte anteriore del tosaerba mentre la piattaforma raggiunge la posizione completamente abbassata; fate riferimento a Sollevamento della piattaforma dell'operatore (Modello 02750) (pagina 2) o Sollevamento della piattaforma dell'operatore (Modelli 30651, 30654, 30657 e 30659) (pagina 3).

   Nota: In questo modo il dispositivo di bloccaggio si sgancia dalla barra di bloccaggio.
3. Abbassate completamente la piattaforma e spostate la maniglia di bloccaggio verso la parte posteriore del tosaerba (Figura 39 o Figura 40), fino a quando i ganci del fermo non si inseriscono completamente nella barra di bloccaggio.

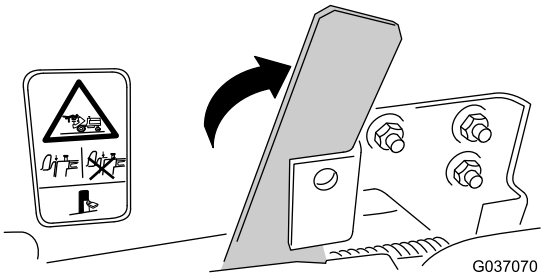

g037070

Figura 39

Modello 02750

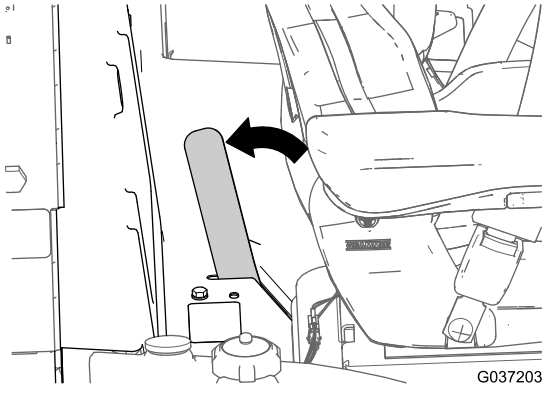

g037203

Figura 40

Modelli 30651, 30654, 30657 e 30659

Collegamento del cavo negativo della batteria

1. Collegamento del cavo negativo della batteria al polo della batteria; fate riferimento a Figura 6 in Scollegamento della batteria (pagina 3).
2. Allineate il coperchio isolante del morsetto del cavo della batteria e chiudete il coperchio; fate riferimento a Figura 6 in Scollegamento della batteria (pagina 3).

Montaggio del coperchio della batteria (Modello 02750)

1. Se rimosso, fissate il fermo alla piattaforma dell'operatore con il lucchetto che avete rimosso al passaggio 2 di Sollevamento della piattaforma dell'operatore (Modello 02750) (pagina 2).

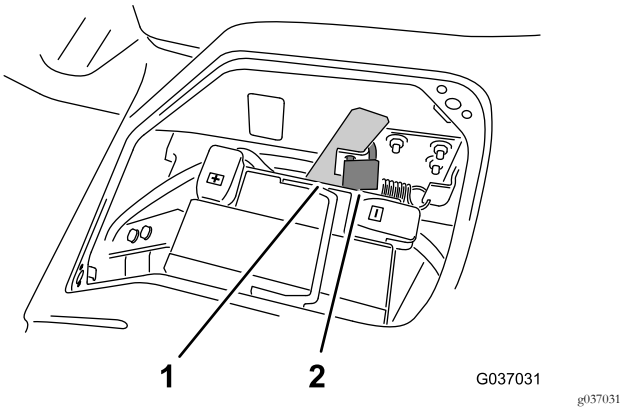

Figura 41

1. Maniglia del fermo della piattaforma
2. Lucchetto

2. Allineate il coperchio all'apertura nella piattaforma dell'operatore sopra la batteria.
3. Fissate il coperchio alla piattaforma ruotando in senso orario i 2 dispositivi di fissaggio a un quarto di giro (Figura 42).

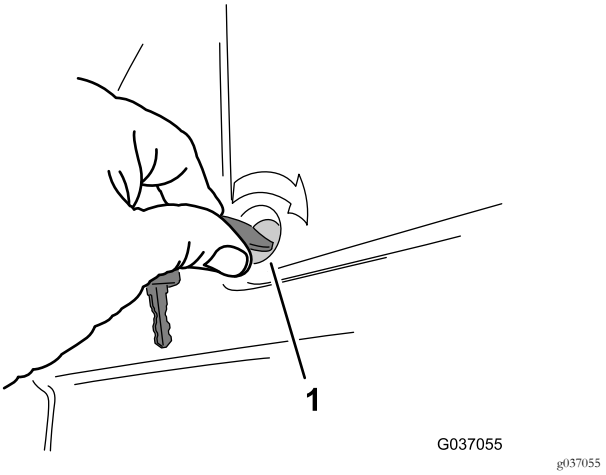

Figura 42

1. Dispositivo di fissaggio a un quarto di giro

Controllo dell'interruttore del sedile dell'operatore

Verificate che l'interruttore del sedile funzioni correttamente; fate riferimento al *Manuale dell'operatore* per la vostra macchina.

Quadro generale del prodotto

Comandi

Comandi del sedile

Leva dell'attuatore del sedile

Regolazione del peso: il sedile deve essere regolato in base al peso del conducente tirando brevemente la leva dell'attuatore del regolatore automatico del peso e dell'altezza con il veicolo fermo e il conducente seduto sul sedile.

Nota: Il conducente deve rimanere seduto immobile durante la regolazione.

L'altezza del sedile può essere modificata tirando o premendo la leva dell'attuatore completamente in fuori o in dentro.

Importante: Per evitare danni, non utilizzate il compressore per oltre 1 minuto.

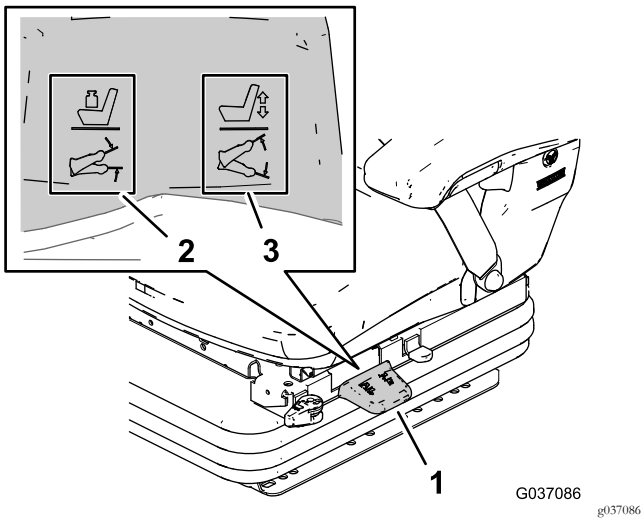

Figura 43

1. Leva dell'attuatore del sedile
2. Azione di regolazione del peso
3. Azione di regolazione dell'altezza

Leva di bloccaggio in avanti/indietro

Utilizzate la leva di regolazione in avanti/indietro per modificare la posizione avanti/indietro del sedile (Figura 44). Sollevate la leva di bloccaggio per rilasciare il sedile, spostate il sedile in una posizione comoda e rilasciate la leva di bloccaggio per fissare la posizione del sedile.

Importante: La leva di bloccaggio deve fissare il sedile dell'operatore alla posizione desiderata. Il sedile dell'operatore non deve muoversi in avanti o indietro quando è bloccato.

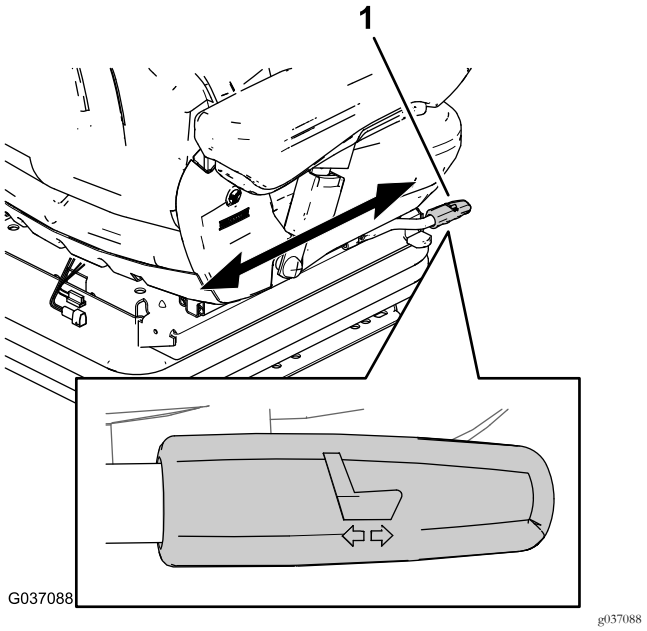

Figura 44

1. Leva di bloccaggio in avanti/indietro

Leva di isolamento in avanti/indietro

Regolazione avanti/indietro: in determinate condizioni di guida (ad esempio con un rimorchio attaccato), è utile attivare l'isolamento in avanti/indietro. Ciò significa che gli urti nella direzione di guida possono essere assorbiti meglio dal sedile del conducente (Figura 45).

- Ruotate la leva di isolamento in avanti/indietro in avanti per consentire il movimento dell'isolamento in avanti e indietro.
- Ruotate la leva di isolamento in avanti/indietro in avanti per bloccare il movimento dell'isolamento in avanti e indietro.

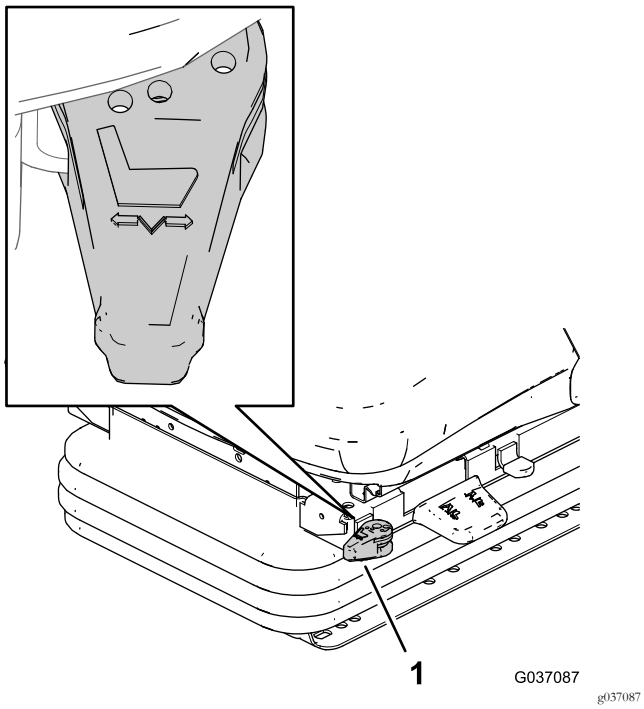

Figura 45

1. Leva di isolamento in avanti/indietro

Manopola di regolazione del supporto lombare

Ruotando la manopola di regolazione a sinistra o a destra, è possibile regolare individualmente l'altezza e la curvatura del cuscino dello schienale (Figura 46).

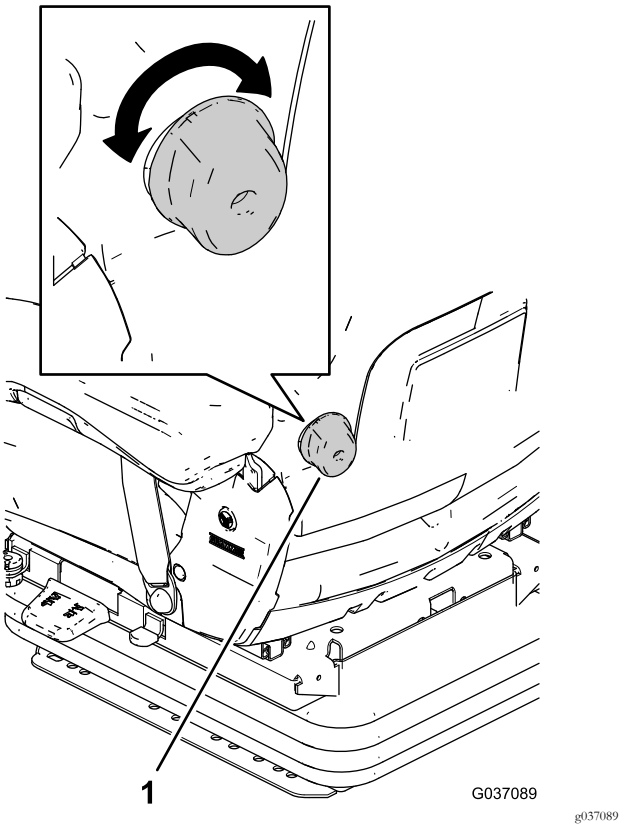

Figura 46

1. Manopola di regolazione del supporto lombare

Leva di bloccaggio dell'ammortizzatore

Utilizzate la leva di bloccaggio dell'ammortizzatore per arrestare l'azione ammortizzante in verticale del sedile e bloccarla in una determinata posizione (Figura 47).

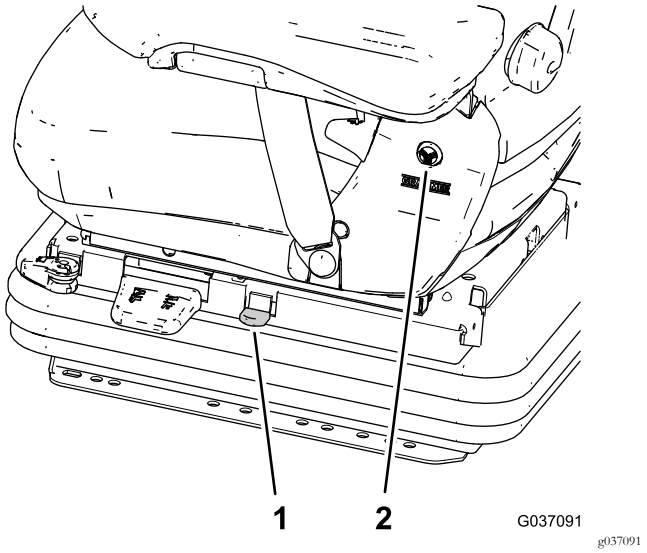

Figura 47

1. Leva di bloccaggio dell'ammortizzatore
2. Tappo rotondo (coperchio)

Braccioli

I braccioli possono essere ripiegati in alto, se necessario, e l'altezza può essere regolata singolarmente.

Per regolare l'altezza dei braccioli, separate il tappo rotondo dal coperchio, allentate il dado esagonale e regolate il bracciolo alla posizione desiderata, poi serrate nuovamente il dado (Figura 47).

Ruotate il comando dell'angolazione del bracciolo per regolare l'inclinazione dello stesso (Figura 48).

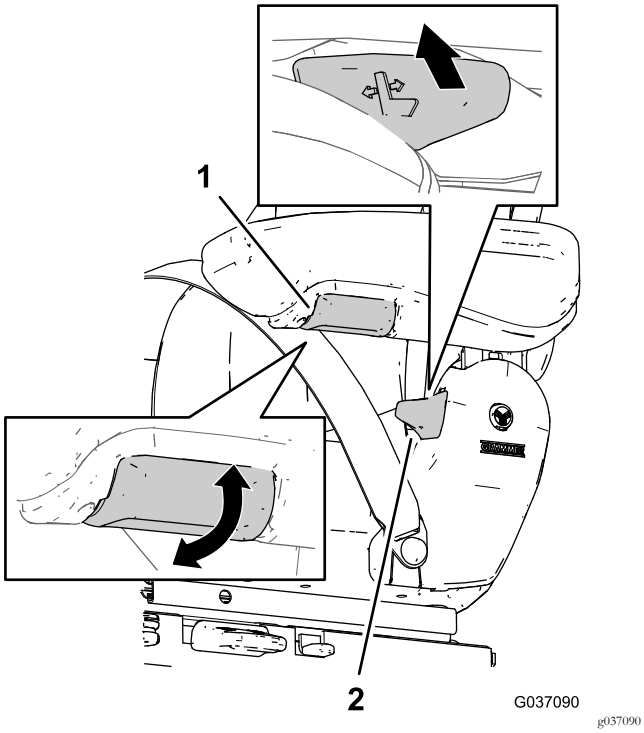

Figura 48

1. Leva d'inclinazione dello schienale
2. Comando dell'angolazione del bracciolo

Leva d'inclinazione dello schienale

Utilizzate la leva di inclinazione dello schienale per sbloccare lo schienale quando regolate l'angolo di reclinazione (Figura 48).

Importante: La leva di bloccaggio deve fissare lo schienale nella posizione desiderata. Quando bloccate lo schienale in posizione, non deve muoversi in un'altra posizione.

Manutenzione

Ingrassaggio del meccanismo di sospensione del sedile

Intervallo tra gli interventi tecnici: Ogni anno

1. Tirate indietro la guaina in gomma dal canale della base del sedile.
2. Applicate del grasso di buona qualità su tutti i punti i articolazione del meccanismo di sospensione.
3. Montate la guaina sul canale della base del sedile.

Manutenzione della cintura di sicurezza

Non sono presenti parti soggette a manutenzione in loco sulla cintura di sicurezza. Se mostra segni di usura, danni o malfunzionamento, sostituite il gruppo della cintura di sicurezza.

Pulizia del sedile

Importante: Non pulite il sedile con lavaggio a pressione.

Nota: Mantenete pulite le superfici del sedile dell'operatore.

⚠ ATTENZIONE

Prestate attenzione durante la pulizia dello schienale: lo spostamento accidentale della leva di inclinazione dello schienale può causare una rotazione imprevista in avanti dello schienale e causare infortuni.

Durante la pulizia del cuscino dello schienale, afferrate saldamente lo schienale mentre azionate la leva di inclinazione dello schienale.

- Non c'è bisogno di rimuovere la tappezzeria dal telaio del sedile per la pulizia.
- Durante la pulizia della tappezzeria, non lasciate che la soluzione detergente penetri attraverso le superfici della tappezzeria.
- Utilizzate una soluzione detergente per tappezzeria o plastica disponibile in commercio. Prima di utilizzare una nuova soluzione detergente, verificatene la compatibilità con la tappezzeria su una piccola area nascosta del sedile.

Note:

Note:

Note:

Informativa europea sulla privacy

Dati raccolti da Toro
Toro Warranty Company (Toro) rispetta la privacy. Al fine di elaborare i reclami in garanzia e contattarvi in caso di richiamo di un prodotto, vi chiediamo di comunicarci determinati dati personali direttamente o tramite il rivenditore Toro in loco o The Toro Company.

Il sistema di garanzia Toro è installato su server situati negli Stati Uniti, dove la legge sulla tutela della privacy può prevedere una protezione diversa da quella del vostro paese.

COMUNICANDOCI I VOSTRI DATI PERSONALI ACCONSENTITE ALLA LORO ELABORAZIONE COME INDICATO NELL'INFORMATIVA SULLA PRIVACY.

Utilizzo delle informazioni da parte di Toro
Toro può utilizzare i vostri dati personali per elaborare i reclami in garanzia e contattarvi in caso di richiamo di un prodotto e per qualsiasi altra comunicazione, nonché condividere i vostri dati con consociate, rivenditori e altri partner commerciali collegati a tali attività. Non venderemo i vostri dati personali ad altre aziende. Ci riserviamo il diritto di divulgare i dati personali a scopo di conformità con la legislazione applicabile e su richiesta delle autorità competenti, per il corretto funzionamento del sistema o per tutelare noi stessi o gli altri utenti.

Conservazione dei dati personali
Conserveremo i vostri dati personali finché saranno necessari per gli scopi previsti al momento della loro raccolta iniziale o per altri scopi legittimi (come la conformità normativa) o laddove richiesto dalla legislazione applicabile.

Impegno di Toro alla sicurezza dei dati personali
Adottiamo precauzioni ragionevoli al fine di tutelare la sicurezza dei vostri dati personali, nonché misure atte a mantenere l'accuratezza e lo status corrente dei dati personali.

Accesso e correzione delle vostre informazioni personali
Se desiderate rivedere o correggere le vostre informazioni personali, contattateci via e-mail all'indirizzo legal@toro.com.

Legislazione australiana relativa ai consumatori

I clienti australiani potranno reperire i dettagli concernenti la legislazione australiana relativa ai consumatori all'interno della confezione o presso il concessionario Toro in loco.

La garanzia Toro

Garanzia limitata

Condizioni e prodotti coperti

The Toro® Company e la sua affiliata, Toro Warranty Company, ai sensi dell'accordo tra di loro siglato, garantiscono che il vostro Prodotto Commerciale Toro (il “Prodotto”) è esente da difetti di materiale e lavorazione per il periodo di due anni o 1500 ore di servizio*, a seconda del termine che viene raggiunto per primo. Questa garanzia si applica a tutti i prodotti ad eccezione degli arieggiatori (per questi prodotti vedere le dichiarazioni di garanzia a parte). Nei casi coperti dalla garanzia, provvederemo alla riparazione gratuita del Prodotto, ad inclusione di diagnosi, manodopera, parti e trasporto. La presente garanzia è valida con decorrenza dalla data di consegna del Prodotto all’acquirente iniziale.
*Prodotto provvisto di contaore.

Istruzioni per ottenere il servizio in garanzia

Voi avete la responsabilità di notificare il Distributore Commerciale dei Prodotti o il Concessionario Commerciale Autorizzato dei Prodotti dal quale avere acquistato il Prodotto, non appena ritenete che esista una condizione prevista dalla garanzia. Per informazioni sul nominativo di un Distributore Commerciale dei Prodotti o di un Concessionario Autorizzato, e per qualsiasi chiarimento in merito ai vostri diritti e responsabilità in termini di garanzia, potete contattarci a:

Commercial Products Service Department
Toro Warranty Company
8111 Lyndale Avenue South
Bloomington, MN 55420-1196
E-mail: commercial.warranty@toro.com

Responsabilità del Proprietario

Quale proprietario del Prodotto siete responsabile della manutenzione e delle regolazioni citate nel Manuale dell’operatore. La mancata esecuzione della manutenzione e delle regolazioni previste possono rendere invalido il reclamo in garanzia.

Articoli e condizioni non coperti da garanzia

Non tutte le avarie o i guasti che si verificano durante il periodo di garanzia sono difetti di materiale o lavorazione. Quanto segue è escluso dalla presente garanzia:

- Avarie del prodotto risultanti dall'utilizzo di parti di ricambio non originali Toro, o dal montaggio e utilizzo di parti aggiuntive, o dall'impiego di accessori e prodotti modificati non a marchio Toro. Una garanzia a parte può essere fornita dal produttore dei suddetti articoli.
- Avarie del prodotto risultanti dalla mancata esecuzione della manutenzione e/o delle regolazioni consigliate. Qualora non venga eseguita una corretta manutenzione del Prodotto, secondo le procedure consigliate, elencate nel *Manuale dell'operatore*, eventuali richieste di intervento in garanzia potrebbero essere respinte.
- Avarie risultanti dall’utilizzo del prodotto in maniera errata, negligente o incauta.
- Le parti soggette a usura derivante dall'utilizzo, salvo quando risultino difettose. I seguenti sono alcuni esempi di parti di consumo che si usurano durante il normale utilizzo del prodotto: pastiglie e segmenti dei freni, ferodi della frizione, lame, cilindri, controlame, punzoni, candele, ruote orientabili, pneumatici, filtri, cinghie e alcuni componenti di irrigatori, come membrane, ugelli, valvole di ritegno, ecc.
- Avarie provocate da cause esterne. I seguenti sono solo alcuni esempi di cause esterne: condizioni atmosferiche, metodi di rimessaggio, contaminazione; utilizzo di refrigeranti, lubrificanti, additivi, fertilizzanti, acqua o prodotti chimici non autorizzati, ecc.
- Rumore, vibrazione, usura e deterioramento normali.
- L'usura normale dovuta all'uso comprende, senza limitazione alcuna, danni a sedili causati da usura o abrasione, superfici verniciate usurate, adesivi o finestrini graffiati, ecc.

Parti

Le parti previste per la sostituzione come parte della manutenzione sono garantite per il periodo di tempo fino al tempo previsto per la sostituzione di tale parte. Le parti sostituite ai sensi della presente garanzia sono coperte per tutta la durata della garanzia del prodotto originale e diventano proprietà di Toro. Toro si riserva il diritto di prendere la decisione finale in merito alla riparazione di parti o gruppi esistenti, o alla loro sostituzione. Per le riparazioni in garanzia Toro può utilizzare parti ricostruite.

Nota relativa alla garanzia su batterie deep-cycle:

Durante la loro vita, le batterie deep-cycle possono fornire una specifica quantità di chilowattora. Le modalità di utilizzo, ricarica e manutenzione possono allungare o abbreviare la vita totale della batteria. Man mano che le batterie di questo prodotto si consumano, la quantità di lavoro utile tra gli intervalli di carica si ridurrà lentamente, fino a che la batteria sarà del tutto esaurita. La sostituzione di batterie che, a seguito del normale processo di usura, risultano inutilizzabili, è responsabilità del proprietario del prodotto. Durante il normale periodo di garanzia del prodotto potrebbe essere necessaria la sostituzione delle batterie, a spese del proprietario.

La manutenzione è a spese del proprietario.

La messa a punto, la lubrificazione e la pulizia del motore, la sostituzione di elementi e le condizioni non coperte da garanzia, i filtri, il refrigerante e l'esecuzione delle procedure di manutenzione consigliata sono alcuni dei normali servizi richiesti dai prodotti Toro a carico del proprietario.

Condizioni generali

La riparazione da parte di un Distributore o Concessionario Toro autorizzato è l'unico rimedio previsto dalla presente garanzia.

Né The Toro Company né Toro Warranty Company sono responsabili di danni indiretti, incidentali o consequenziali in merito all'utilizzo dei Prodotti Toro coperti dalla presente garanzia, ivi compresi costi o spese per apparecchiature sostitutive o assistenza per periodi ragionevoli di avaria o di mancato utilizzo in attesa della riparazione ai sensi della presente garanzia. Ad eccezione della garanzia sulle emissioni, citata di seguito, se pertinente, non vi sono altre espresse garanzie.

Tutte le garanzie implicite di commerciabilità e idoneità all’uso sono limitate alla durata della presente garanzia esplicita. In alcuni stati non è permessa l’esclusione di danni incidentali o consequenziali, né limitazioni sulla durata di una garanzia implicita; di conseguenza, nel vostro caso le suddette esclusioni e limitazioni potrebbero non essere applicabili.

La presente garanzia concede diritti legali specifici; potreste inoltre godere di altri diritti, che variano da uno Stato all’altro.

Paesi oltre gli Stati Uniti e il Canada.

I clienti devono contattare il proprio Distributore (Concessionario) Toro per ottenere le polizze di garanzia per il proprio paese, regione o stato. Se per qualche motivo non siete soddisfatti del servizio del vostro Distributore o avete difficoltà nell’ottenere informazioni sulla garanzia, siete pregati di rivolgervi all’importatore Toro. Se tutti i rimedi falliscono, potete contattare Toro Warranty Company.