Form No. 3410-349 Rev A

Set met luxueuze stoel in pvc of stof

T4240, CT2240, LT-F3000, LT3240, LT3340, R3240T of Groundsmaster® 3400 tractie-eenheid

Modelnr.: 02865—Serienr.: 316000001 en hoger

Modelnr.: 02866—Serienr.: 316000001 en hoger

Installatie-instructies

⚠ WAARSCHUWING

CALIFORNIË
Proposition 65 Waarschuwing

Dit product bevat een chemische stof of chemische stoffen waarvan de Staat Californië weet dat ze kanker, geboorteafwijkingen en schade aan het voortplantingssysteem veroorzaken.

Deze set omvat een luxueuze stoel die de bestuurder van de machine comfort biedt en beschermt.

Installatie

Losse onderdelen

Gebruik onderstaande lijst om te controleren of alle onderdelen zijn geleverd.

Procedure	Omschrijving	Hoeveelheid	Gebruik
1	Geen onderdelen vereist	–	De machine gebruiksklaar maken.
2	Geen onderdelen vereist	–	De bestuurdersstoel verwijderen.
3	Stoel	1	De nieuwe stoel voorbereiden.
4	Ring (8 x 17 mm) Tapbout (8 x 40 mm) Moer (8 mm) Ring (5/16" x 1") Borgmoer (8 mm) Tapbout (8 x 25 mm)	10 4 4 2 4 4	De stoel monteren.
5	Set met 2-polige stekker (stopcontact) Relais en kabelboom (model 02750) Kabelboom – 350 cm (model 02750) Kabelboom – 400 cm (model 30651, 30654, 30657 en 30659) Zekering (10 A)	1 1 1 1 1	De elektrische componenten aansluiten.
6	Geen onderdelen vereist	–	De montage van de stoelset voltooien.

© 2016—The Toro® Company
8111 Lyndale Avenue South
Bloomington, MN 55420

Registreer uw product op www.Toro.com. Vertaling van de oorspronkelijke tekst (NL)

CE

Gedrukt in de VS
Alle rechten voorbehouden

3410-349 A

1

De montage van de stoelset voorbereiden

Geen onderdelen vereist

De machine voorbereiden op de montage

1. Parkeer de machine op een horizontaal oppervlak.
2. Schakel de maaidekken van de maaier uit.
3. Breng de maaidekken omhoog.
4. Vergrendel de maaidekken, indien van toepassing.
5. Schakel de parkeerrem in, stop de motor en wacht totdat alle bewegende delen tot stilstand zijn gekomen.
6. Verwijder de sleutel uit de contactschakelaar.

Het bestuurdersplatform omhoog kantelen (model 02750)

1. Draai de 2 kwartslagbevestigingen waarmee het accudeksel aan het bestuurdersplatform is bevestigd linksom en verwijder het deksel (Figuur 1).

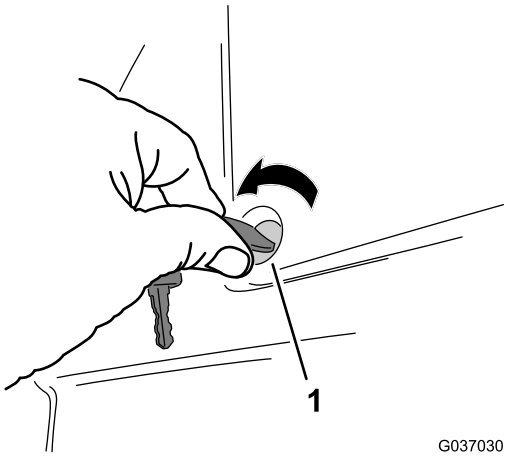

Figuur 1

1. Kwartslagbevestiging

2. Verwijder, indien aanwezig, het slot waarmee de greep van de platformvergrendeling is vastgemaakt (Figuur 2).

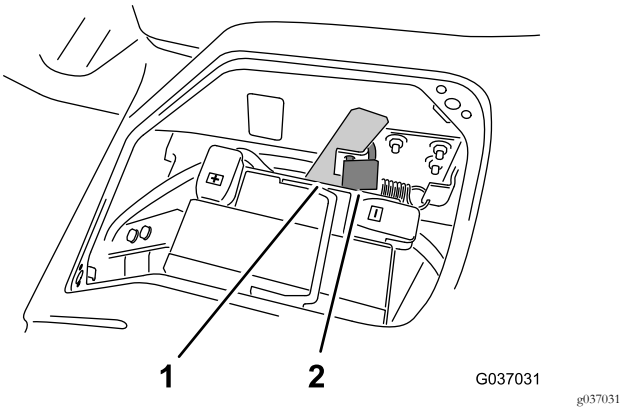

Figuur 2

1. Greep van platformvergrendeling
2. Slot

3. Zet de greep naar voren om het platform los te maken van het chassis van de machine (Figuur 3).

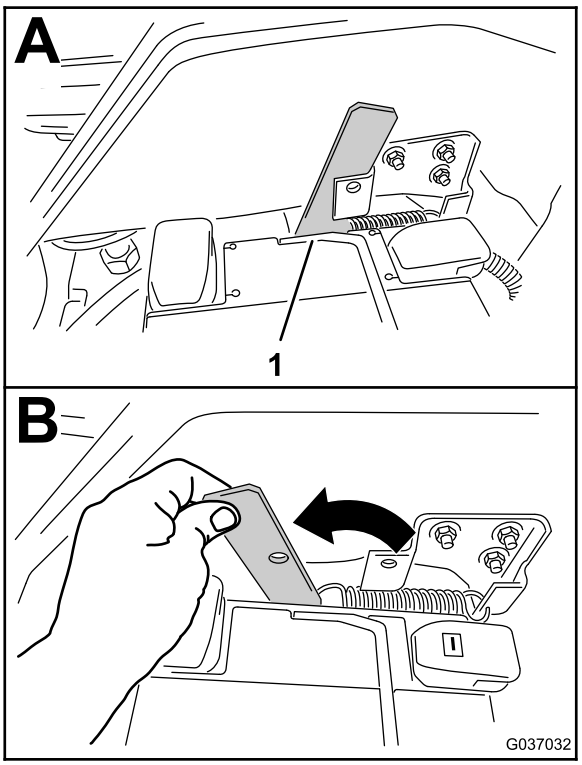

Figuur 3

1. Greep van platformvergrendeling

4. Til het bestuurdersplatform naar boven en naar voren (Figuur 4).

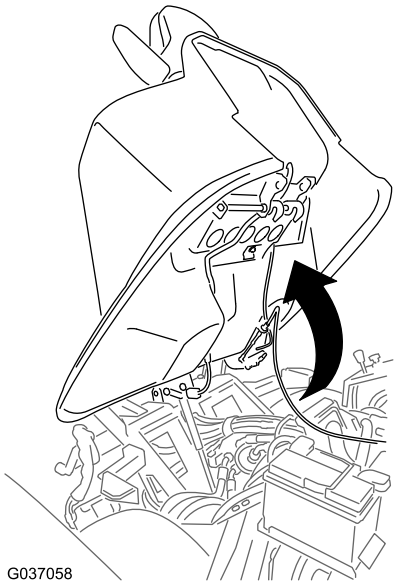

g037058

Figuur 4

Het bestuurdersplatform omhoog kantelen (modellen 30651, 30654, 30657 en 30659)

Zet de greep van de platformvergrendeling in de ontgrendelde stand en kantel het bestuurdersplatform naar voren; zie Figuur 5.

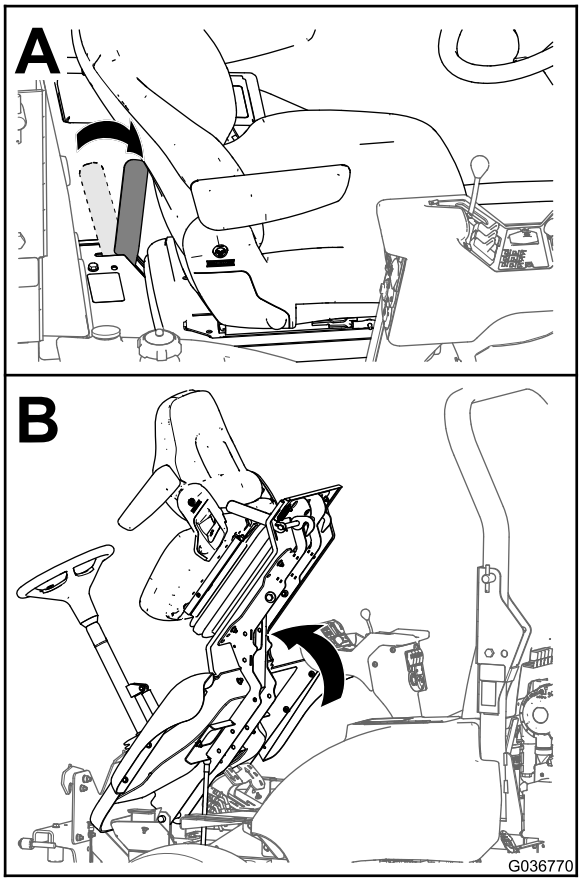

g036770

Figuur 5
Model 30659 afgebeeld

De accu afkoppelen

1. Neem het kapje van de minkabel (Figuur 6).

   Opmerking: Als u het kapje afneemt, komt de klem van de accukabel los van de minpool van de accu.

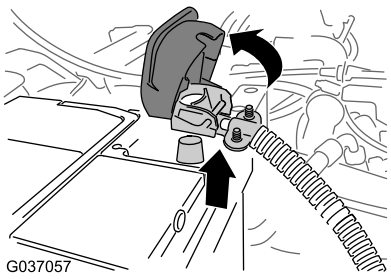

g037057

Figuur 6

2. Koppel de minkabel los van de accu (Figuur 6).

   Opmerking: Plaats de minkabel zo dat deze de minpool niet kan raken.

Het opslagcompartiment verwijderen (modellen 30651, 30654, 30657 en 30659)

1. Open het deksel van het opslagcompartiment (Figuur 7).

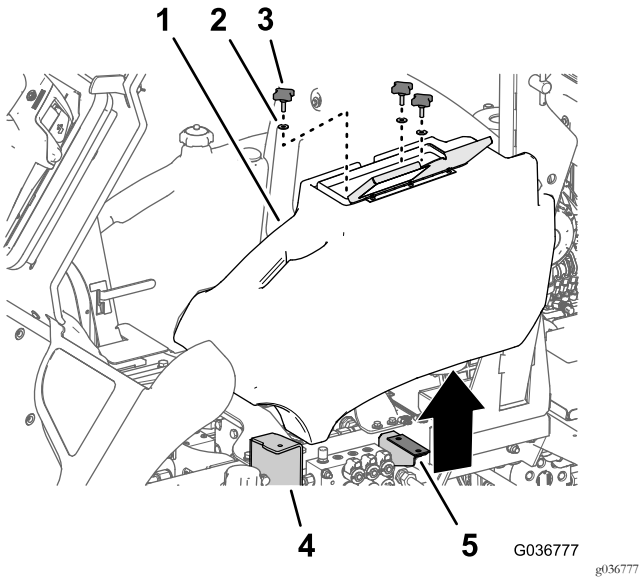

Figuur 7

1. Opslagcompartiment
2. Ring
3. Knop
4. Flens (trapje)
5. Beugel van opslagcompartiment

2. Zet de 3 knoppen en 3 ringen waarmee het compartiment aan de flens van het trapje en de beugel van het opslagcompartiment is bevestigd los en verwijder de knoppen en ringen (Figuur 7).
3. Til het opslagcompartiment van de machine.

2

De bestuurdersstoel verwijderen

Geen onderdelen vereist

Procedure

Gewicht van de stoel: 38 kg

Opmerking: Vraag iemand om u te helpen wanneer u de stoel gaat verwijderen.

1. Maak de connector van de draadboom van de stoelschakelaar los van de connector van de machinekabelboom (Figuur 8).

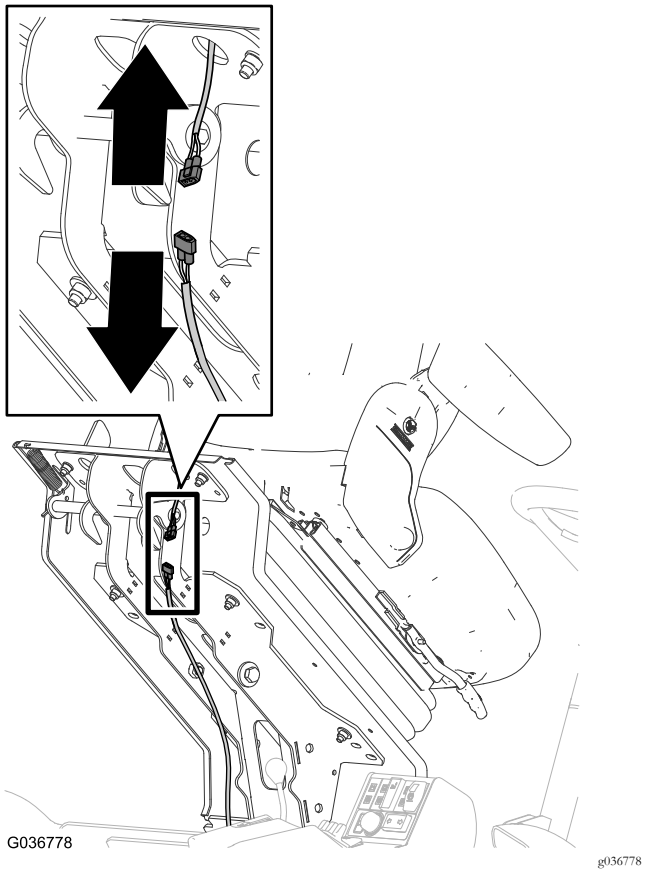

Figuur 8

Model uit de 3000 serie getoond; model 02750 is vergelijkbaar

2. Leid de connector voor de draadboom van de stoelschakelaar door het stoelplatform en bevestig de connector aan de stoel.
3. Verwijder de kap als volgt van de stoelbasis (Figuur 9).

A. Zoek aan de zijkanten van de kap van de stoelbasis de montagelippen die uitsteken door de sleuf in het kanaal van de stoelbasis.

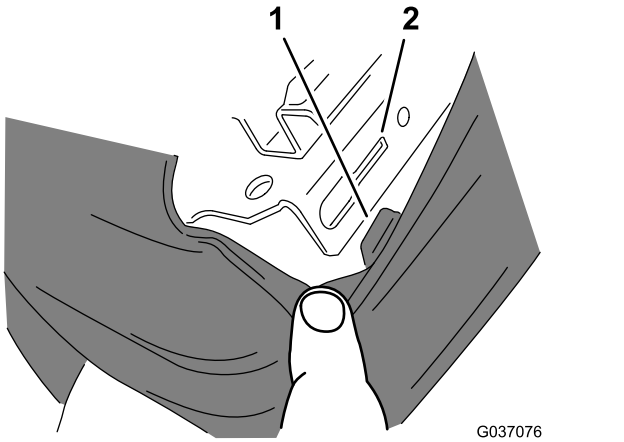

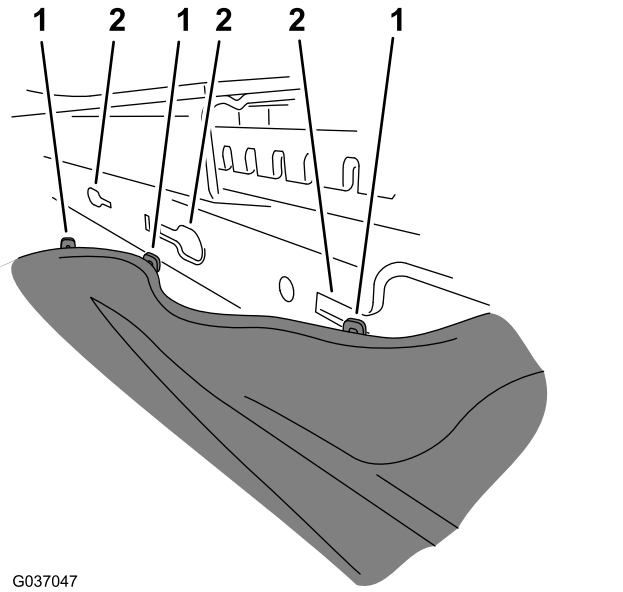

Figuur 9

1. Lippen (kap van stoelbasis)
2. Sleuven (kanaal van stoelbasis)

B. Trek de lippen langs de sleuf tot de lip zich over de opening bevindt en trek de lip vervolgens naar buiten en weg van het kanaal van de stoelbasis.

Opmerking: Trek de kap naar voren of naar achteren, naargelang van welke lip u verwijdert.

C. Wanneer alle lippen uit de sleuven zijn verwijderd, trekt u de rubberen kap naar beneden (A in Figuur 10).

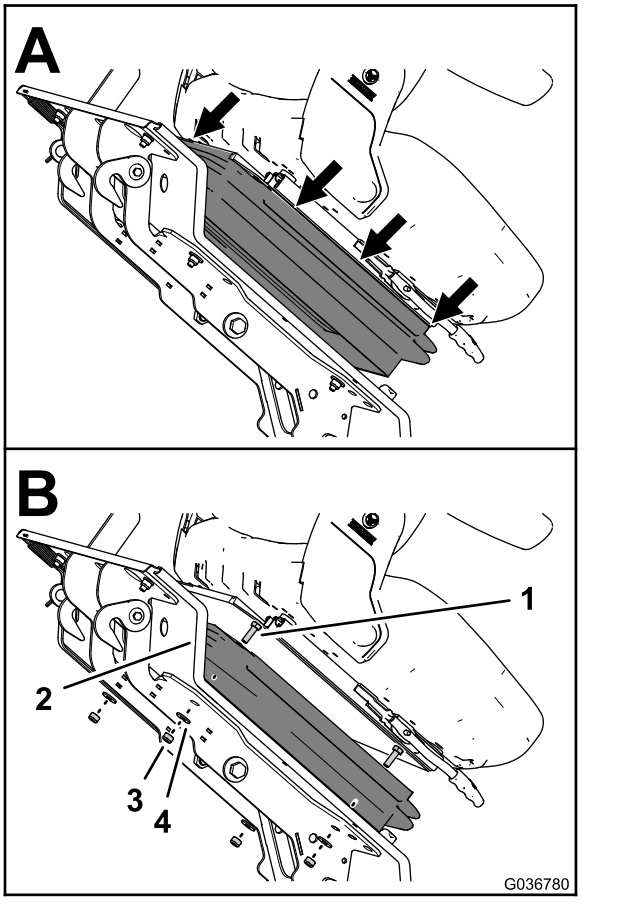

Figuur 10

1. Bout (8 x 25 mm)
2. Stoelplatform
3. Borgmoer (8 mm)
4. Ring (8 mm)

4. Ondersteun de stoel en verwijder de 4 ringen (8 mm) en 4 borgmoeren (8 mm) waarmee de stoel aan het stoelplatform is bevestigd (B in Figuur 10).

Opmerking: Laat de 4 bouten (8 x 25 mm) in de openingen in de stoel en het stoelplatform zitten.

5. Laat het bestuurdersplatform als volgt zakken:
   A. Laat het platform voorzichtig zakken; zie Figuur 5 van Het bestuurdersplatform omhoog kantelen (modellen 30651, 30654, 30657 en 30659) (bladz. 3).
   B. Beweeg de handgreep van de grendel naar de voorkant van de maaimachine, terwijl het platform bijna in de volledig neergelaten stand komt; zie Figuur 5 van Het bestuurdersplatform omhoog kantelen (modellen 30651, 30654, 30657 en 30659) (bladz. 3).

   Opmerking: Hierdoor komen de haken van de grendel los van de grendelstaaf.

   C. Laat het platform volledig neer en beweeg de handgreep van de grendel naar de achterkant van de maaimachine totdat de haken van de grendel de grendelstaaf helemaal vastgrijpen; zie Figuur 5 van Het bestuurdersplatform omhoog kantelen

(modellen 30651, 30654, 30657 en 30659) (bladz. 3).

6. Verwijder de stoel van het platform.

   Opmerking: Gooi de 4 bouten (8 x 25 mm), 4 borgmoeren (8 mm) en 4 ringen (8 mm) weg.

3

De nieuwe stoel voorbereiden (model 02750)

Benodigde onderdelen voor deze stap:

1	Stoel

Procedure

Belangrijk: Deze procedure is alleen nodig voor model 02750.

Opmerking: In deze procedure zult u de statische veiligheidsgordel van de oude stoel verwijderen en op de nieuwe stoel monteren.

1. Verwijder de kappen en bouten waarmee de statische veiligheidsgordel is bevestigd van de oude stoel (Figuur 11).

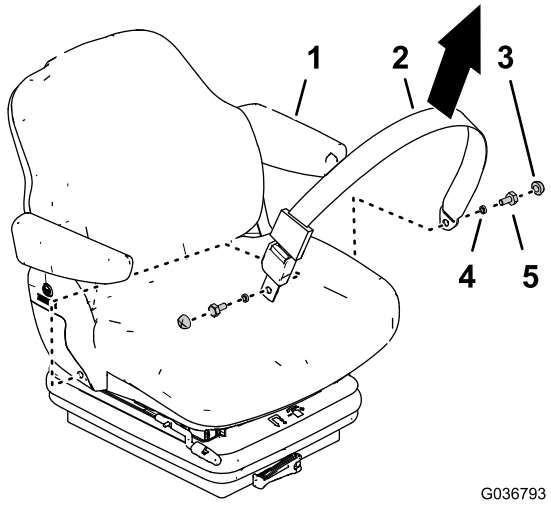

g036793

Figuur 11

1. Oude stoel
2. Statische veiligheidsgordel
3. Kap
4. Lagerbus
5. Bout

2. Verwijder de kappen en bouten waarmee de automatisch spannende veiligheidsgordel is bevestigd van de nieuwe stoel, en verwijder de veiligheidsgordel (Figuur 12).

Opmerking: U hebt de automatisch spannende veiligheidsgordel niet meer nodig.

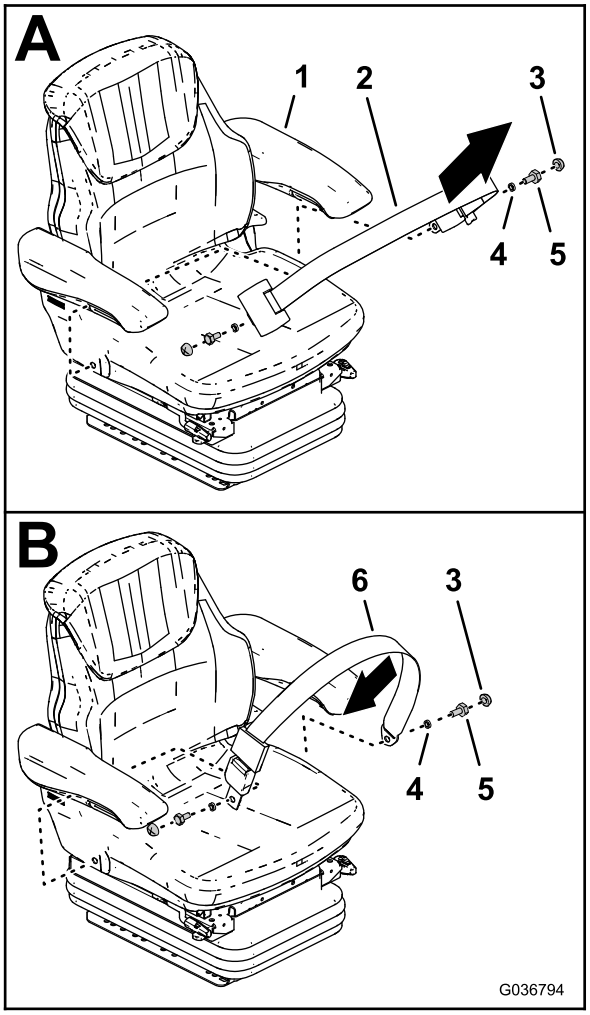

g036794

Figuur 12

1. Nieuwe stoel
2. Automatisch spannende veiligheidsgordel
3. Scherm
4. Lagerbus
5. Bout
6. Statische veiligheidsgordel

3. Monteer de statische veiligheidsgordel op de nieuwe stoel (Figuur 12).
4. Draai de bouten vast met een torsie van 35 tot 43 N·m en monteer de kappen (Figuur 12).

4

De stoel monteren

Benodigde onderdelen voor deze stap:

10	Ring (8 x 17 mm)
4	Tapbout (8 x 40 mm)
4	Moer (8 mm)
2	Ring (5/16" x 1")
4	Borgmoer (8 mm)
4	Tapbout (8 x 25 mm)

De stoel op het platform monteren (model 02750)

Gewicht van de stoel: 40 kg

1. Zoek aan de onderplaat van de nieuwe stoel de montageopeningen voor de stoel van uw machine (Figuur 13).

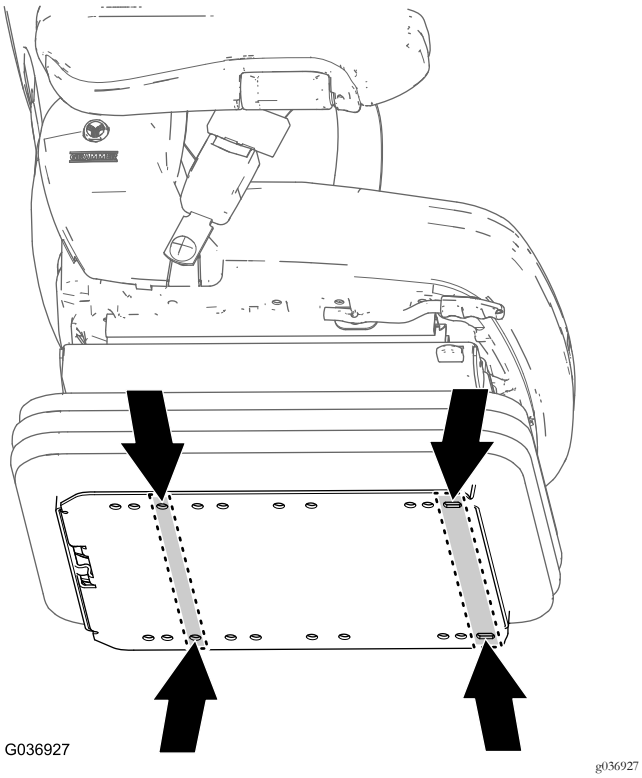

Figuur 13
Uitsluitend model 02750

2. Monteer 4 tapbouten (8 x 40 mm), 8 ringen (8 x 17 mm) en 4 moeren (8 mm) in de openingen in de flens van de onderplaat (Figuur 14) die u gelokaliseerd hebt in stap 1.

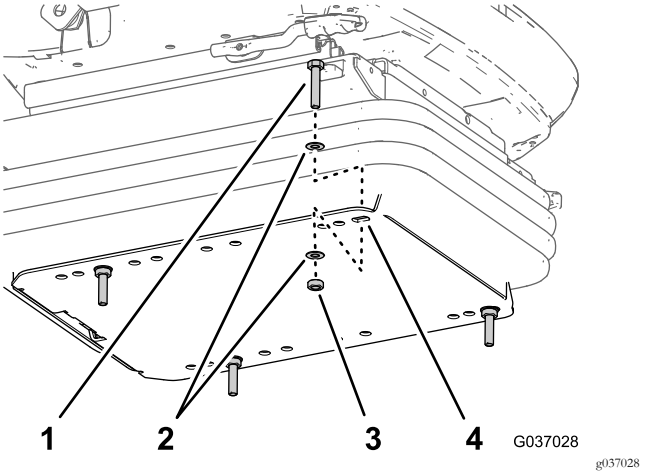

Figuur 14

1. Tapbout (8 x 40 mm)
2. Ring (8 x 17 mm)
3. Moer (8 mm)
4. Flens (onderplaat van stoel)

3. Lijn de 4 tapbouten (8 x 40 mm) van de nieuwe stoel uit met de openingen in het bestuurdersplatform (Figuur 15).

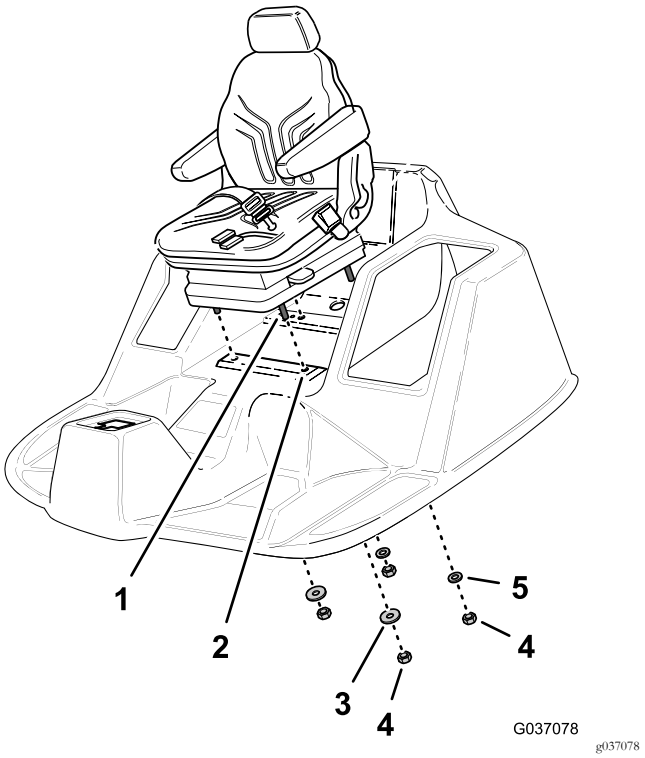

Figuur 15

1. Tapbout (8 x 40 mm)
2. Bestuurdersplatform
3. Ring (5/16" x 1")
4. Borgmoeren (8 mm)
5. Ring (8 x 17 mm)

4. Breng het bestuurdersplatform een stukje omhoog om bij de schroefdraad van de 4 tapbouten te komen.

Belangrijk: Ondersteun de stoel zodat deze niet naar beneden kan vallen.

5. Monteer handmatig de 2 borgmoeren (8 mm) en 2 ringen (5/16" x 1") bij de 2 voorste tapbouten (Figuur 15).
6. Monteer handmatig de 2 borgmoeren (8 mm) en 2 ringen (8 x 17 mm) bij de 2 achterste tapbouten (Figuur 15).
7. Breng het platform helemaal omhoog.
8. Draai de borgmoeren en de tapbouten vast met een torsie van 27 N·m.

De stoel op het platform monteren (modellen 30651, 30654, 30657 en 30659)

1. Zoek aan de onderplaat van de nieuwe stoel de montageopeningen voor de stoel van uw machine (Figuur 16).

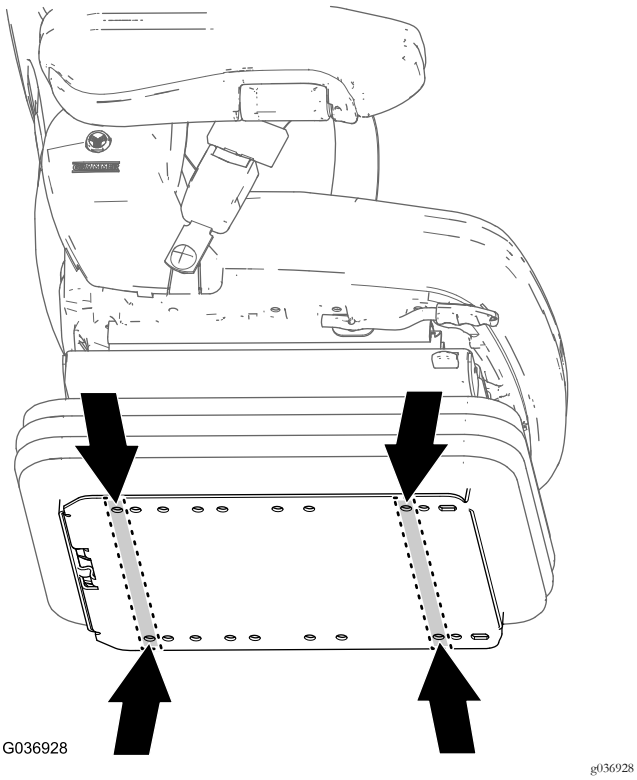

Figuur 16
Modellen 30651, 30654, 30657 en 30659

2. Monteer 4 tapbouten (8 x 25 mm) en 4 ringen (8 x 17 mm) in de openingen in de flens van de onderplaat die u gelokaliseerd hebt in stap 1.

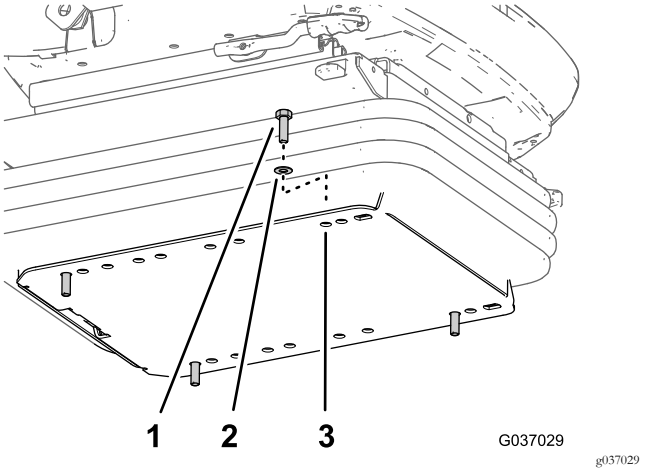

Figuur 17

1. Tapbout (8 x 25 mm)
2. Ring (8 x 17 mm)
3. Flens (onderplaat van stoel)

3. Lijn de 4 tapbouten (8 x 25 mm) van de nieuwe stoel uit met de openingen in het bestuurdersplatform (Figuur 18).

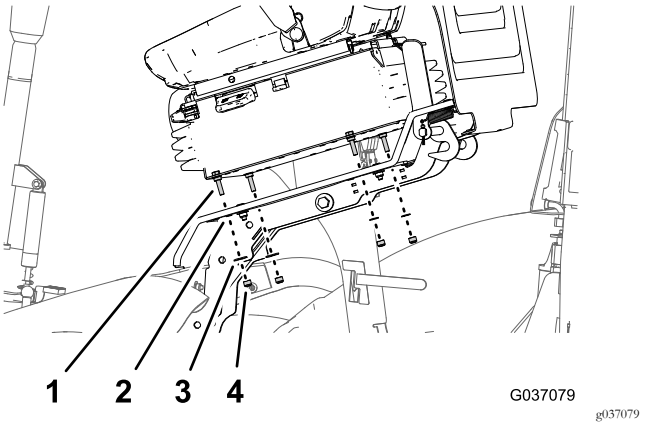

Figuur 18

1. Tapbout (8 x 25 mm)
2. Bestuurdersplatform
3. Ring (8 x 17 mm)
4. Borgmoeren (8 mm)

4. Monteer 2 borgmoeren (8 mm) en 2 ringen (8 x 17 mm) op de tapbouten aan de linkerzijde van de stoel.
5. Breng het bestuurdersplatform een stukje omhoog om bij de schroefdraad van de 2 andere tapbouten te komen.

   Belangrijk: Ondersteun de stoel zodat deze niet naar beneden kan vallen.
6. Monteer handmatig de 2 borgmoeren (8 mm) en 2 ringen (8 x 17 mm) op de overige 2 tapbouten (Figuur 15).
7. Breng het platform helemaal omhoog.
8. Draai de borgmoeren en de tapbouten vast met een torsie van 27 N·m.

5

De elektrische componenten aansluiten

Benodigde onderdelen voor deze stap:

1	Set met 2-polige stekker (stopcontact)
1	Relais en kabelboom (model 02750)
1	Kabelboom – 350 cm (model 02750)
1	Kabelboom – 400 cm (model 30651, 30654, 30657 en 30659)
1	Zekering (10 A)

De set met 2-polige stekker gebruiken (stopcontact)

Gebruik de set met 2-polige stekker ter vervanging van de boogvormige stekker met 2 pinnen van de kabelboom van oudere machines. Raadpleeg de instructies van de set voor meer informatie over de montage van de set.

Het relais en de kabelboom aansluiten (model 02750)

1. Zoek het relais en de kabelboom zoals getoond in Figuur 19.

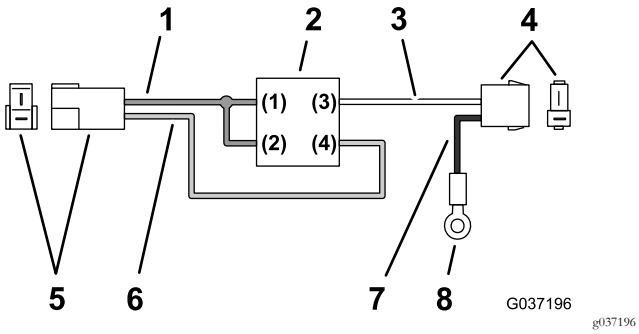

Figuur 19

1. Draad (rood +12 V)
2. Relais
3. Draad (wit)
4. Connector met 2 contacten (stoel)
5. Stekker met 2 platte contacten
6. Draad (groen)
7. Draad (zwart)
8. Ringaansluiting

2. Sluit de stekker met 2 platte contacten van de relaiskabelboom aan op de connector met 2 contacten (Figuur 20) van de machinekabelboom die u afgekoppeld hebt in stap 1 van 2 De bestuurdersstoel verwijderen (bladz. 4).

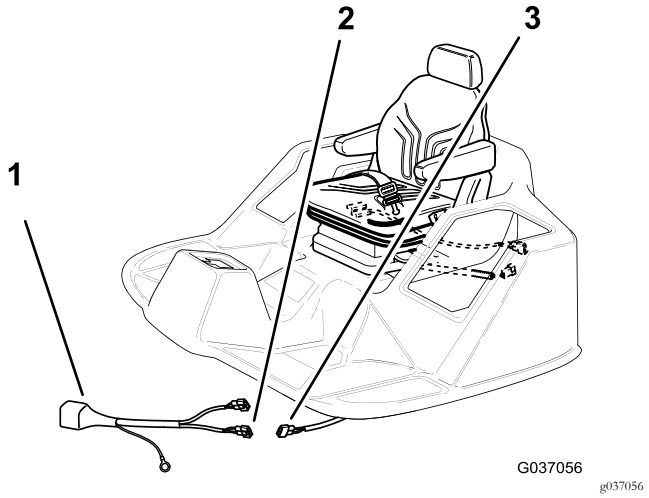

Figuur 20

1. Relais en kabelboom
2. Stekker met 2 pinnen (naar hoofdkabelboom)
3. Connector met 2 contacten (hoofdkabelboom)

3. Leid de kabelboomaftakking met het ringcontact naar de claxon vooraan de machine, onder het stoelplatform (Figuur 21).

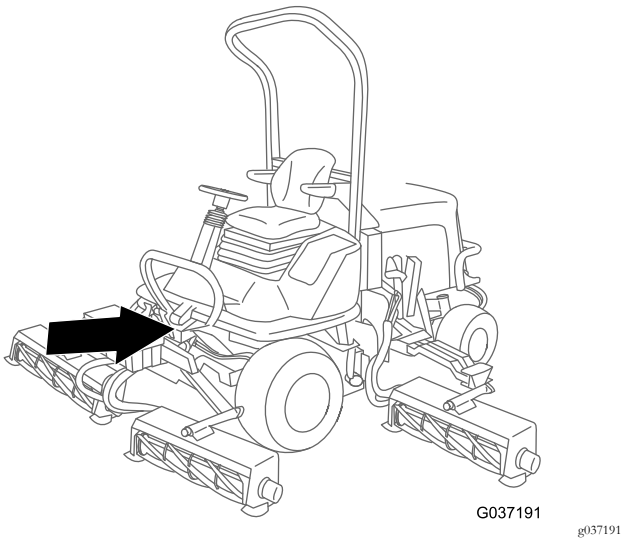

Figuur 21

4. Verwijder de bout, ringen en moer waarmee het ringcontact van de machinekabelboom en de beugel voor de claxon zijn bevestigd (Figuur 22).

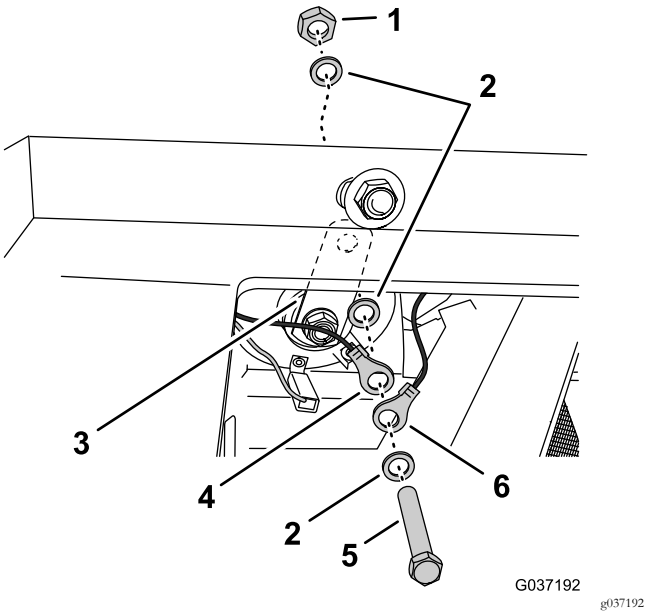

Figuur 22

1. Moer
2. Ringen
3. Beugel (claxon)
4. Ringcontact (machinekabelboom)
5. Bout
6. Ringcontact (relaiskabelboom)

5. Monteer het ringcontact van de relaiskabelboom, het ringcontact van de machinekabelboom en de claxon op het chassis; gebruik hierbij de bout, ringen en moer die u verwijderd hebt in stap 4.
6. Leid de connector met 2 contacten voor de relaiskabelboom (witte en zwarte draad) door de opening in het platform achter de stoel (Figuur 23).

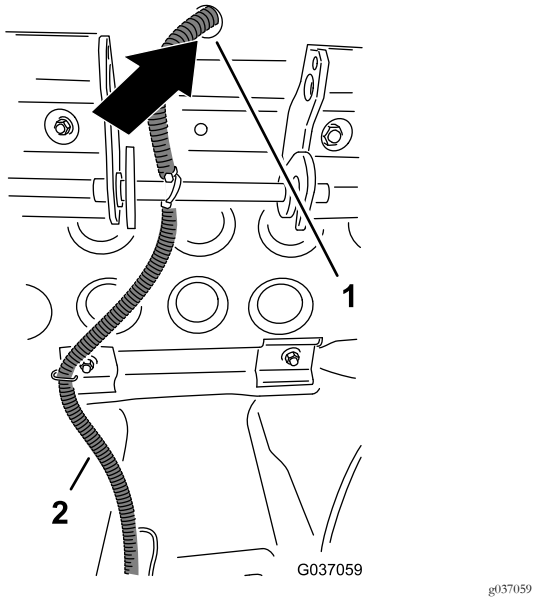

Figuur 23

1. Opening (onderaan platform)
2. Relaiskabelboom en kabelboom van set

7. Zoek achter de stoel de stekker met 2 pinnen voor de stoelschakelaar (gele en grijze draad) en koppel deze aan op de connector met 2 contacten van de relaiskabelboom (witte en zwarte draad); zie Figuur 24.

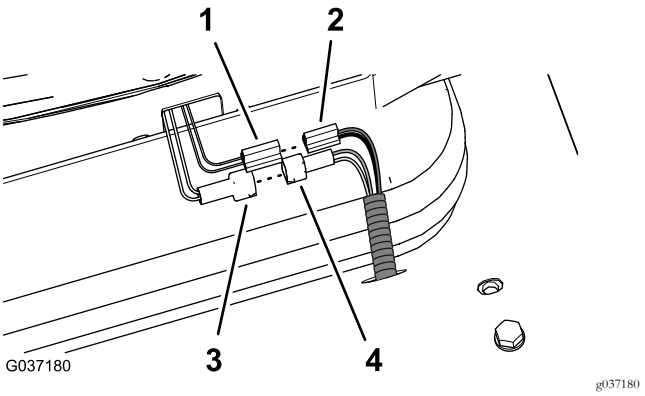

Figuur 24

1. Stekker met 2 platte contacten – luchtvering van stoel
2. Connector met 2 contacten – kabelboom van set (350 cm, zwarte en rode draad)
3. Stekker met 2 pinnen – stoelschakelaar (gele en grijze draad)
4. Connector met 2 contacten – relaiskabelboom (witte en zwarte draad)

De kabelboom van de luchtvering van de stoel aansluiten (model 02750)

1. Zoek de kabelboom van 350 cm (zonder ringcontact); zie Figuur 25.

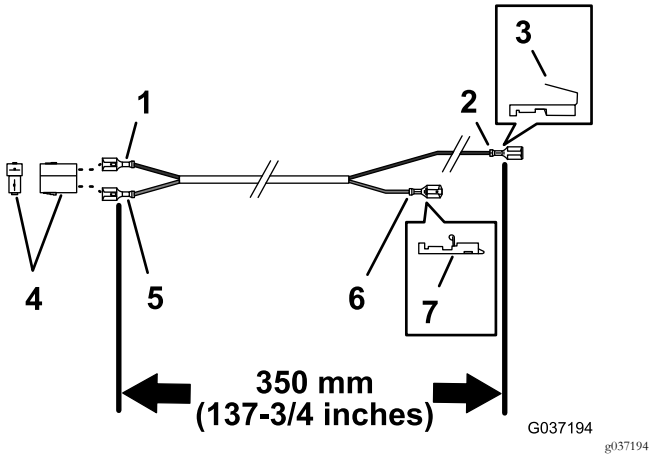

Figuur 25

1. Draad (zwart)
2. Kabelschoen (zwarte draad)
3. Kabelschoen met contra
4. Connector met 2 contacten
5. Draad (rood)
6. Kabelschoen (rode draad)
7. Kabelschoen met Posi-Lock

2. Leid onderaan het platform de connector met 2 contacten (zwarte en rode draad) voor de kabelboom

van 350 cm van de set langs de relaiskabelboom en door de opening in het platform die zich achter de stoel bevindt; zie Figuur 23 van Het relais en de kabelboom aansluiten (model 02750) (bladz. 9).

3. Sluit de stekker met 2 platte contacten voor de luchtvering van de stoel aan op de connector met 2 contacten (zwarte en rode draad) voor de kabelboom van 350 cm van de set; zie Figuur 24 van Het relais en de kabelboom aansluiten (model 02750) (bladz. 9).
4. Leid de draad rond het scharnierpunt van het platform en terug naar het bedieningspaneel.

   Opmerking: Leid de kabel zo dat hij niet gekneld kan raken wanneer u het platform laat zakken.
5. Zoek onder het bedieningspaneel de connector van het parkeerlicht en verwijder de busconnector voor de zwarte draad van de connector van het parkeerlicht (Figuur 26)

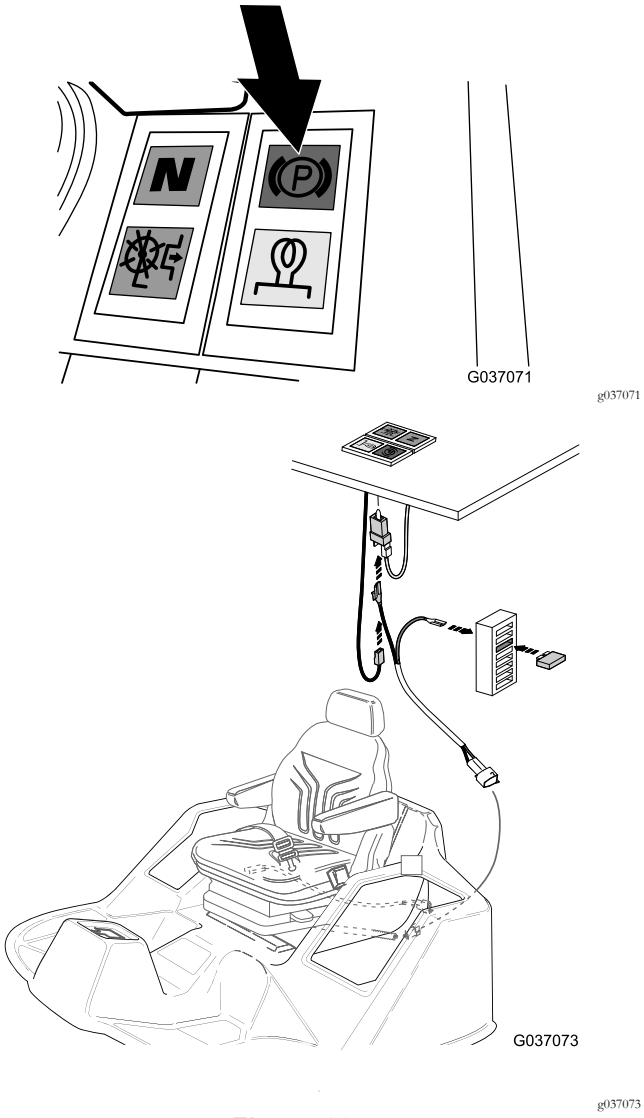

Figuur 26

6. Sluit de busconnector voor de zwarte draad die u verwijderd hebt in stap 5 aan op de kabelschoen met contra (zwarte draad) van de relaiskabelboom (Figuur 26 en Figuur 27).

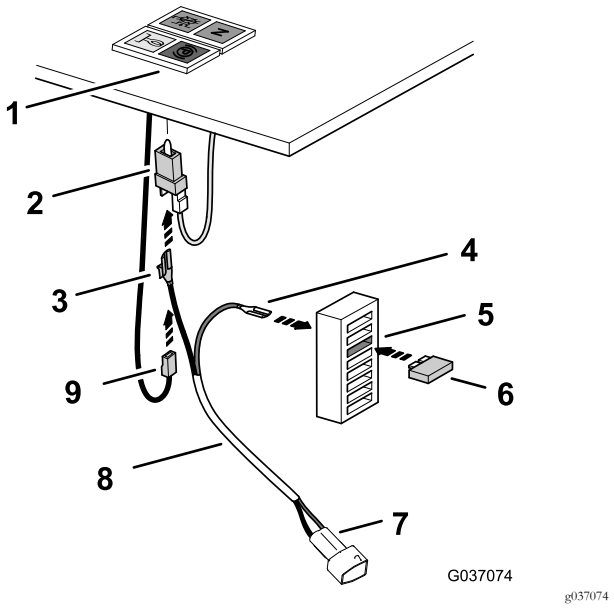

Figuur 27

1. Bedieningspaneel (parkeerlicht)
2. Connector van parkeerlicht
3. Kabelschoen met contra (zwarte draad – relaiskabelboom)
4. Kabelschoen (rode draad – relaiskabelboom)
5. Sleuf in zekeringhouder (3e van boven)
6. Zekering (10 A)
7. Connector met 2 contacten (luchtvering van stoel)
8. Kabelboom van set – 350 cm
9. Busconnector (zwarte draad – machinekabelboom)

7. Sluit de kabelschoen met contra aan op de kabelschoen van de connector van het parkeerlicht (Figuur 27).
8. Sluit achteraan de zekeringenhouder de kabelschoen (rode draad) van de relaiskabelboom aan op de platte connector van de zekeringhouder (3e sleuf van boven) (Figuur 27).
9. Steek de zekering (10 A) in de 3e locatie vanaf de bovenkant van de zekeringhouder (Figuur 27).

   Opmerking: Zorg ervoor dat de zekering volledig in de houder zit.
10. Bevestig alle kabels met de kabelbinders van de set.

Het schotpaneel verwijderen (modellen 30651, 30654, 30657 en 30659)

1. Verwijder de 4 bouten (6 x 25 mm), 4 borgringen (6 mm) en 4 platte ringen (6 mm) waarmee het schotpaneel aan het chassis van de machine is bevestigd (Figuur 28).

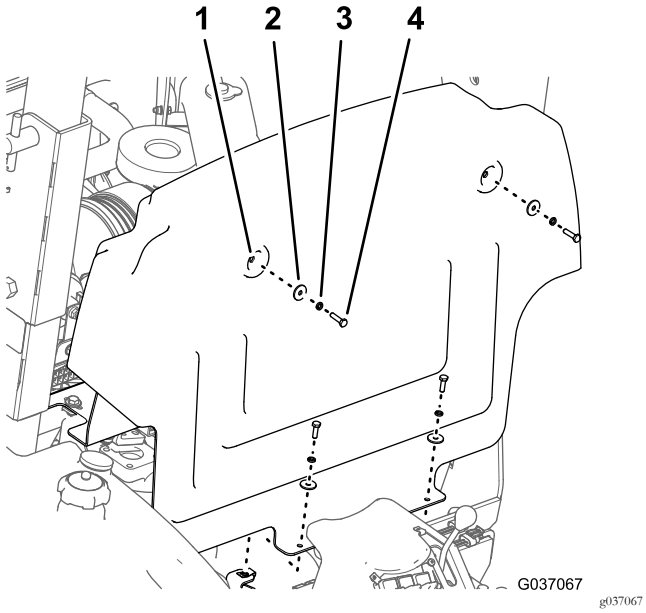

Figuur 28

1. Schotpaneel
2. Platte ring
3. Borgring
4. Bout

2. Trek het paneel naar boven en naar voren, en neem het vervolgens van de machine (Figuur 28).

De elektrische componenten voor de stoel aansluiten (modellen 30651, 30654, 30657 en 30659)

1. Leid de machinekabelboom die u afgekoppeld hebt in stap 1 van 2 De bestuurdersstoel verwijderen (bladz. 4) door de opening in het bestuurdersplatform (Figuur 29).

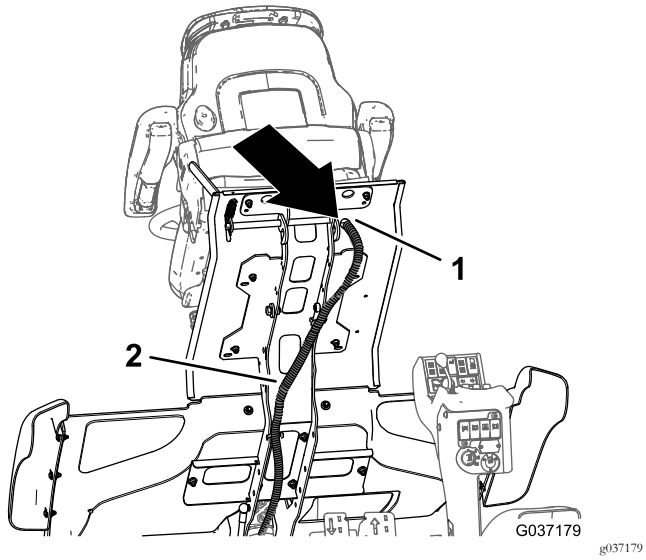

Figuur 29

1. Opening (onderaan platform)
2. Kabelboom van 400 cm van set

2. Sluit de connector voor de stoelschakelaar (gele en grijze draad) aan op de connector van de machinekabelboom (Figuur 30)

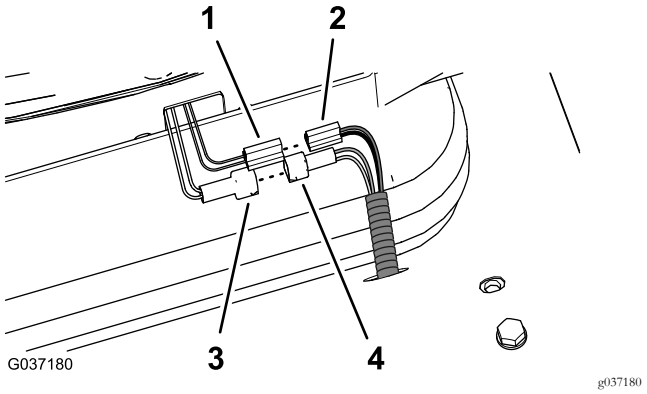

Figuur 30

1. Stekker met 2 platte contacten – luchtvering van stoel
2. Connector met 2 contacten – kabelboom van set (400 cm, zwarte en rode draad)
3. Stekker met 2 pinnen – stoelschakelaar (gele en grijze draad)
4. 2 contacten – relaiskabelboom (witte en zwarte draad)

3. Zoek de kabelboom van 400 cm (met ringcontact); zie Figuur 31.

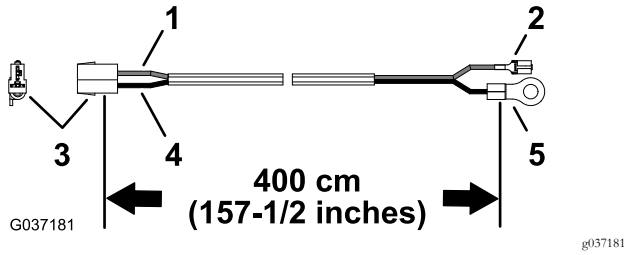

Figuur 31

1. Draad (rood)
2. Kabelschoen
3. Connector met 2 contacten
4. Draad (zwart)
5. Ringaansluiting

4. Leid onderaan het platform de connector met 2 contacten (zwarte en rode draad) van de kabelboom van 400 cm van de set door de opening in het platform die zich achter de stoel bevindt; zie Figuur 29.
5. Sluit de stekker met 2 platte contacten voor de luchtvering van de stoel aan op de connector met 2 contacten (zwarte en rode draad) van de kabelboom van 400 cm van de set (Figuur 30 en Figuur 31).
6. Leid de draad rond het scharnierpunt van het platform en terug naar de zekeringhouder (Figuur 32).

Belangrijk: Leid de kabel zo dat hij niet gekneld kan raken wanneer u het platform laat zakken.

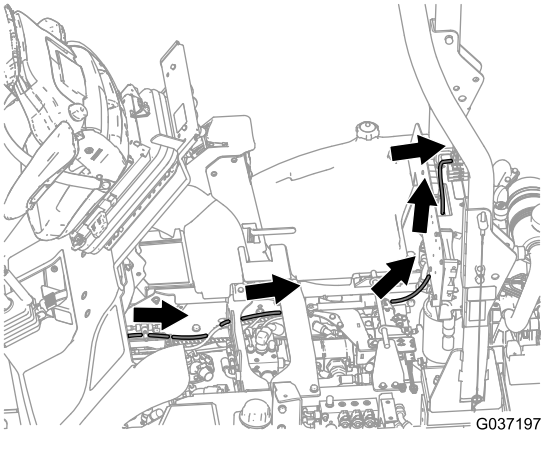

Figuur 32

De kabelboom van de set op de zekeringhouder aansluiten (modellen 30651, 30654, 30657 en 30659)

1. Verwijder achteraan het schot de borgmoer en ring waarmee de claxon bevestigd is aan de elektrische plaat (Figuur 33).

   Opmerking: Verwijder de bout niet.

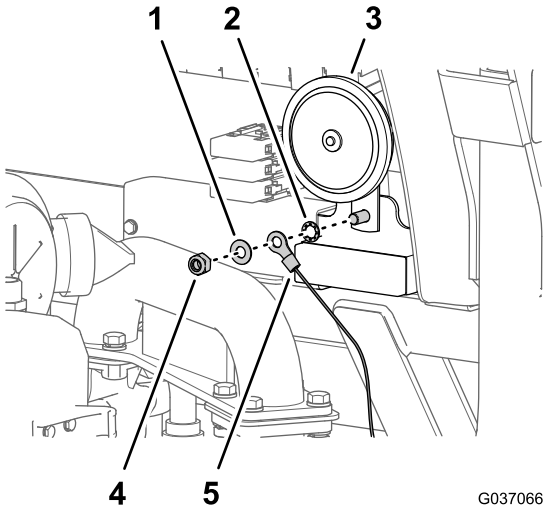

Figuur 33

1. Borgring
2. Ring
3. Claxon
4. Borgmoer
5. Ringaansluiting

2. Monteer de borgmoer, de ring, het ringcontact van de relaiskabelboom en de borgring op de bout (zie Figuur 33); draai de moer en bout vast met een torsie van 23 tot 28 N·m.
3. Sluit aan de voorkant van het elektrisch paneel de stekker van de rode draad (stroomkabel) aan op de houder; ga als volgt te werk:

   - Model 30651 – 5e zekeringlocatie van links (Figuur 34)

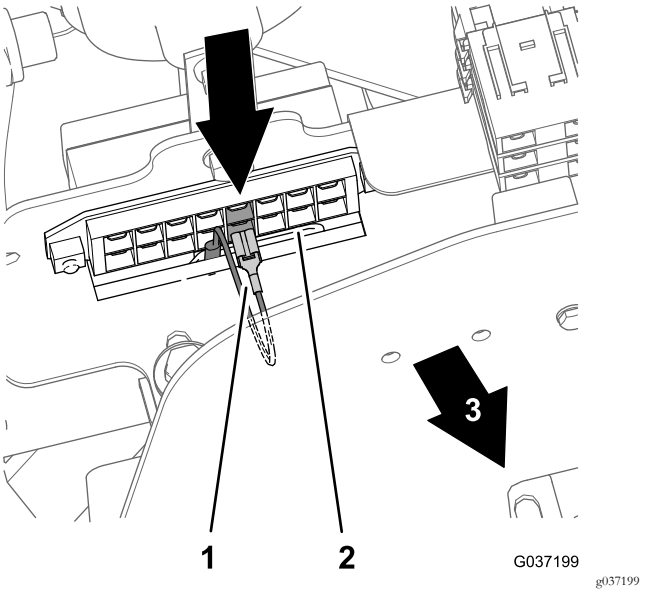

Figuur 34
Model 30651

1. Stekker – rode draad (stroomkabel) 5e zekeringlocatie
2. Zekeringhouder
3. Voorzijde van de machine

   - Model 30654, 30657 en 30659 – 4e zekeringlocatie van links (Figuur 35)

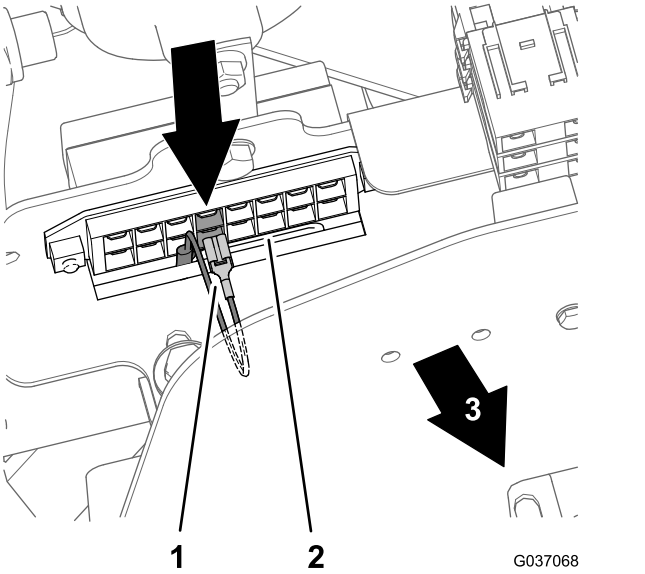

Figuur 35
Modellen 30654, 30657 en 30659

1. Stekker – rode draad (stroomkabel) 4e zekeringlocatie
2. Zekeringhouder
3. Voorzijde van de machine

4. Bevestig alle kabels met de kabelbinders van de set.

De zekering monteren (modellen 30651, 30654, 30657 en 30659)

1. Verwijder het deksel van de zekeringhouder (Figuur 36).

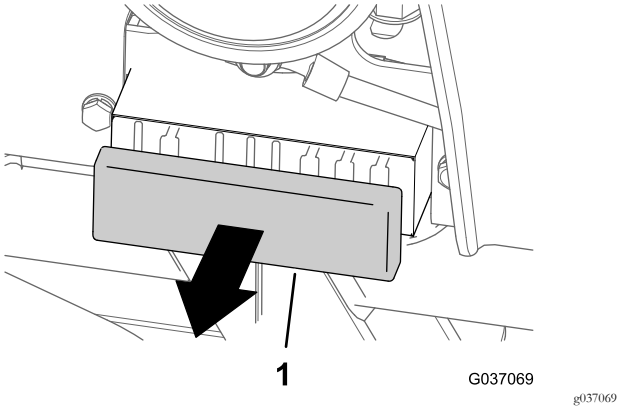

Figuur 36

1. Deksel (zekeringhouder)

2. Steek de zekering (10 A) in de 4e locatie vanaf de rechterkant van de zekeringhouder; ga als volgt te werk:

   Opmerking: Zorg ervoor dat de zekering volledig in de houder zit.

   - Model 30651 – 4e zekeringlocatie van links (Figuur 37)

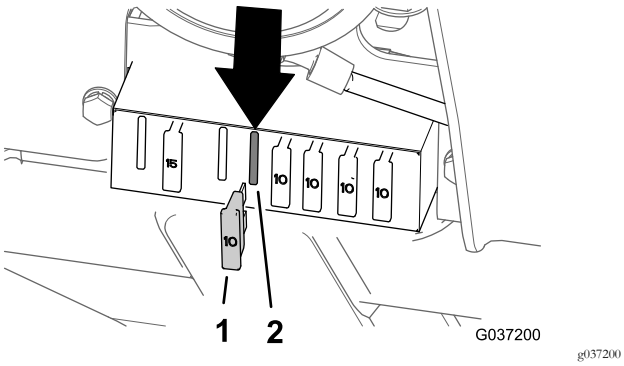

Figuur 37
Model 30651

1. 10 A zekering
2. Contact van zekeringhouder (4e sleuf van links)

   - Model 30654, 30657 en 30659 – 5e zekeringlocatie van links (Figuur 38)

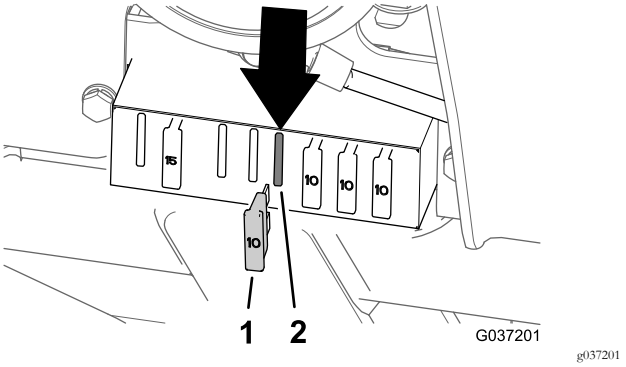

Figuur 38
Modellen 30654, 30657 en 30659

1. 10 A zekering
2. Contact van zekeringhouder (5e sleuf van links)

3. Plaats het deksel op de zekeringhouder (Figuur 36).

Het schotpaneel monteren (modellen 30651, 30654, 30657 en 30659)

1. Lijn de 4 gaten het schotpaneel uit met de 4 clipmoeren van het chassis; zie Figuur 28 in .
2. Bevestig het schotpaneel op het chassis van de machine; gebruik de 4 bouten, 4 borgringen en 4 platte ringen (zie Figuur 28).
3. Draai de bouten vast met een torsie van 10 tot 12 N·m.

6

De montage van de stoelset voltooien

Geen onderdelen vereist

Het opslagcompartiment monteren (modellen 30651, 30657 en 30659)

1. Lijn de 3 openingen in het opslagcompartiment uit met de opening in de flens van het trapje en de openingen in de beugel van het opslagcompartiment; zie Figuur 7 van Het opslagcompartiment verwijderen (modellen 30651, 30654, 30657 en 30659) (bladz. 4).
2. Monteer het compartiment op het trapje en de beugel; gebruik de 3 knoppen en 3 ringen die u verwijderd hebt in stap 2 van Het opslagcompartiment verwijderen (modellen 30651, 30654, 30657 en 30659) (bladz. 4).

Opmerking: Zorg dat de knoppen stevig genoeg zijn vastgemaakt om het compartiment tegen het chassis te bevestigen.

Het bestuurdersplatform laten zakken

1. Laat het platform voorzichtig zakken; zie Het bestuurdersplatform omhoog kantelen (model 02750) (bladz. 2) of Het bestuurdersplatform omhoog kantelen (modellen 30651, 30654, 30657 en 30659) (bladz. 3).
2. Beweeg de handgreep van de grendel naar de voorkant van de maaimachine, terwijl het platform bijna in de volledig neergelaten stand komt; zie Het bestuurdersplatform omhoog kantelen (model 02750) (bladz. 2) of Het bestuurdersplatform omhoog kantelen (modellen 30651, 30654, 30657 en 30659) (bladz. 3).

   Opmerking: Hierdoor komen de haken van de grendel los van de grendelstaaf.
3. Laat het platform volledig neer en beweeg de handgreep van de grendel naar de achterkant van de maaimachine (Figuur 39 of Figuur 40) totdat de haken van de grendel de grendelstaaf helemaal vastgrijpen.

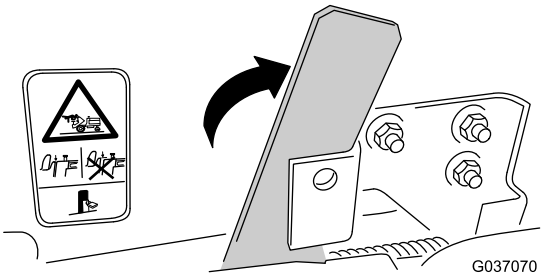

Figuur 39
Model 02750

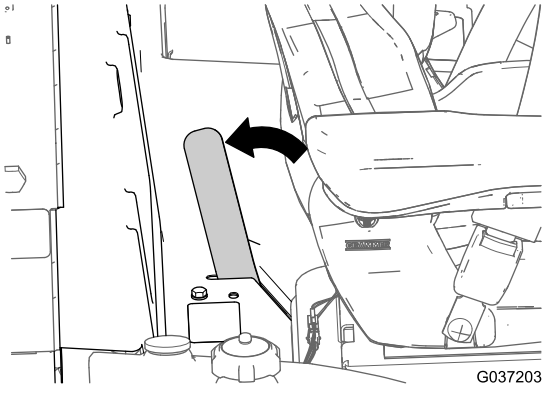

Figuur 40
Modellen 30651, 30654, 30657 en 30659

De minkabel van de accu aansluiten

1. Sluit de minkabel aan op de accu; zie Figuur 6 van De accu afkoppelen (bladz. 3).
2. Lijn de isolatorkap van de klem van de accukabel uit en maak de kap dicht; zie Figuur 6 in De accu afkoppelen (bladz. 3).

Het accudeksel plaatsen (model 02750)

1. Bevestig de grendel aan het bestuurdersplatform met het slot als u dit verwijderd hebt in stap 2 van Het bestuurdersplatform omhoog kantelen (model 02750) (bladz. 2).

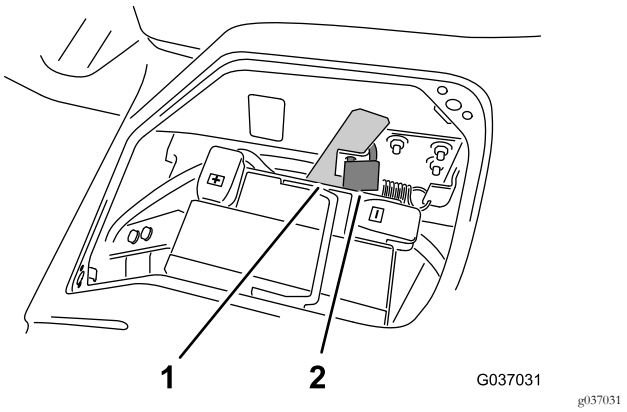

Figuur 41

1. Greep van platformvergrendeling
2. Slot

2. Lijn het deksel uit met de opening in het bestuurdersplatform boven de accu.
3. Bevestig het deksel op het platform; draai hierbij de 2 kwartslagbevestigingen rechtsom (Figuur 42).

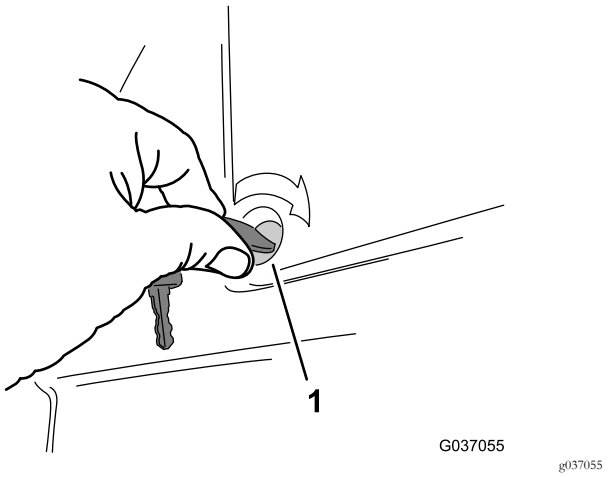

Figuur 42

1. Kwartslagbevestiging

De schakelaar van de bestuurdersstoel controleren

Controleer of de stoelschakelaar van de stoel naar behoren werkt; raadpleeg de *Gebruikershandleiding* van uw machine.

Algemeen overzicht van de machine

Bedieningsorganen

De stoel verstellen

Stoelhendel

Gewichtsafstelling: stel de stoel af op het gewicht van de bestuurder; trek kortstondig aan de hendel van het automatische afstelmechanisme voor het lichaamsgewicht en de lichaamslengte. Hierbij dient het voertuig stil te staan met de bestuurder op de stoel.

Opmerking: De bestuurder moet tijdens de afstelling helemaal stil blijven zitten.

U kunt de stoelhoogte verstellen door de hendel volledig in te drukken of uit te trekken.

Belangrijk: Gebruik de compressor niet langer dan 1 minuut om beschadiging te voorkomen.

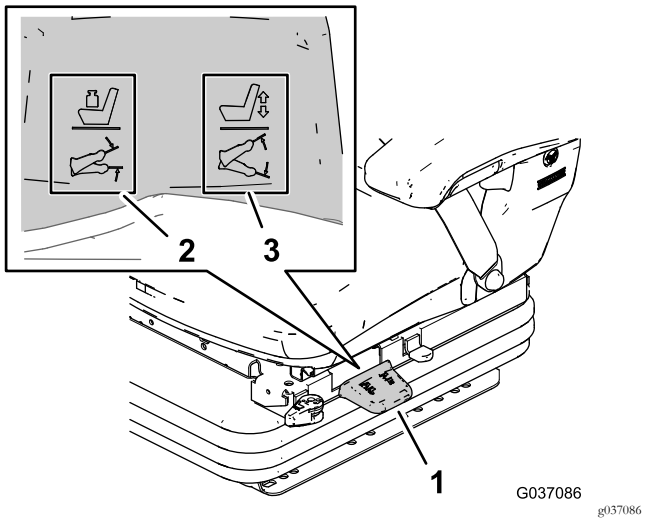

g037086

Figuur 43

1. Stoelhendel
2. Gewichtsafstelling
3. Hoogteafstelling

Borghendel voor lengte-instelling

Met de hendel voor de lengte-instelling kunt u de stoel naar voren en naar achteren schuiven (Figuur 44). Til de borghendel op om de stoel vrij te stellen, zet de stoel in een comfortabele stand en laat de hendel los om de instelling van de stoel te borgen.

Belangrijk: De borghendel moet de bestuurdersstoel in de gewenste stand borgen. De bestuurdersstoel mag niet naar voren of naar achteren bewegen wanneer de stoel geborgd is.

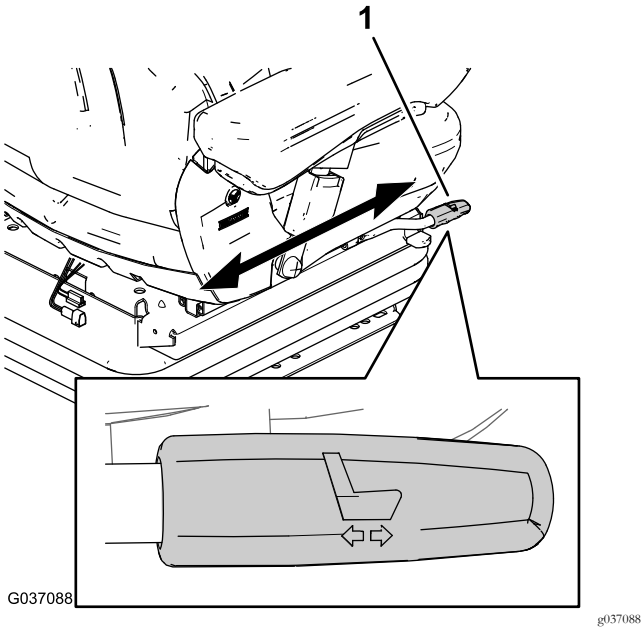

Figuur 44

1. Borghendel voor lengte-instelling

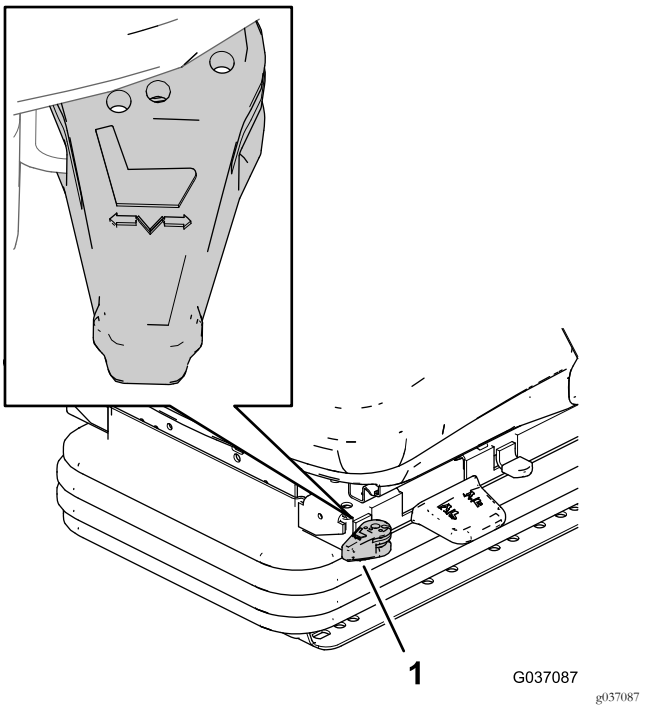

Figuur 45

1. Hendel voor lengte-instelling van isolatie

Hendel voor lengte-instelling van isolatie

Lengte-instelling: in bepaalde rijomstandigheden (bijvoorbeeld wanneer een aanhanger aangekoppeld is) kan het nuttig zijn om de lengte-instelling van de isolatie in te schakelen. Op die manier worden schokken in de rijrichting beter opgevangen door de bestuurdersstoel (Figuur 45).

- Draai de hendel voor de lengte-instelling van de isolatie naar voren om de isolatie in de lengte te laten bewegen.
- Draai de hendel voor de lengte-instelling van de isolatie naar voren om te voorkomen dat de isolatie in de lengte beweegt.

Afstelknop voor lendensteun

Draai de afstelknop naar links of naar rechts om de hoogte en de kromming van de rugsteun afzonderlijk aan te passen (Figuur 46).

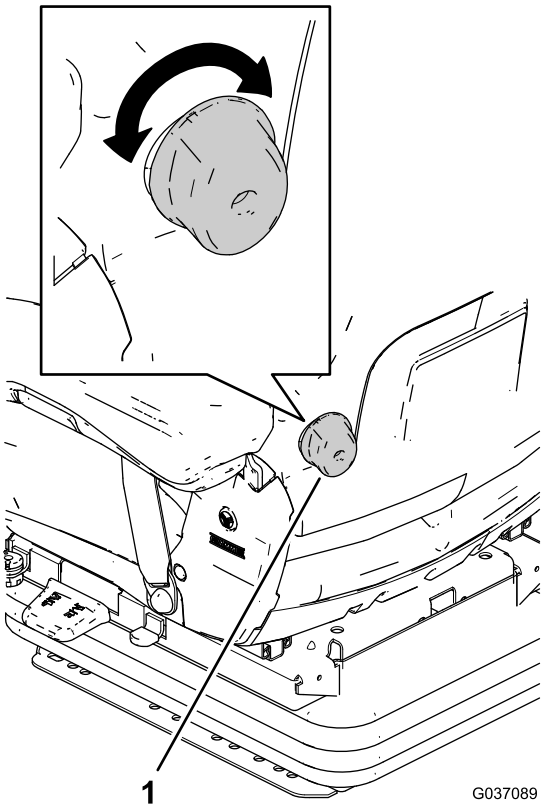

Figuur 46

1. Afstelknop voor lendensteun

Borghendel van demper

De borghendel van de demper voorkomt verticale demping van de stoel en vergrendelt deze in een vaste stand (Figuur 47).

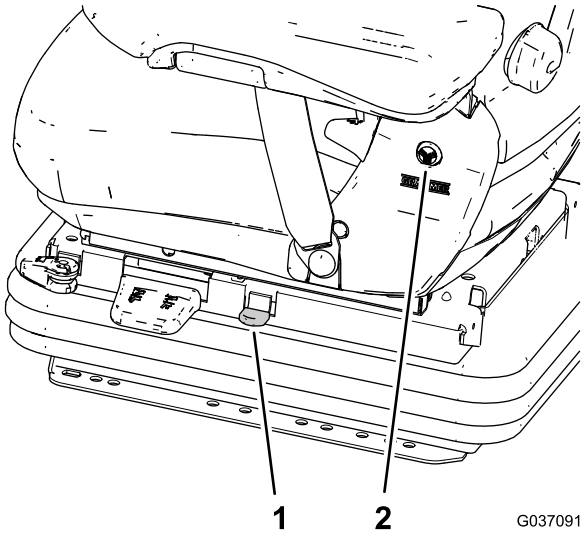

Figuur 47

1. Borghendel van demper
2. Rond dopje (overtrek)

Armleuningen

De armleuningen kunnen indien nodig omhoog gezet worden en de hoogte afzonderlijk ingesteld.

Om de hoogte van de armleuningen in te stellen, neemt u het ronde dopje uit de overtrek. Draai de zeskantmoer los, stel de armleuningen in op de gewenste positie en draai de moer opnieuw vast (Figuur 47).

Draai aan de hoekafsteller van de armleuning om de hoek van de armleuningen te wijzigen (Figuur 48).

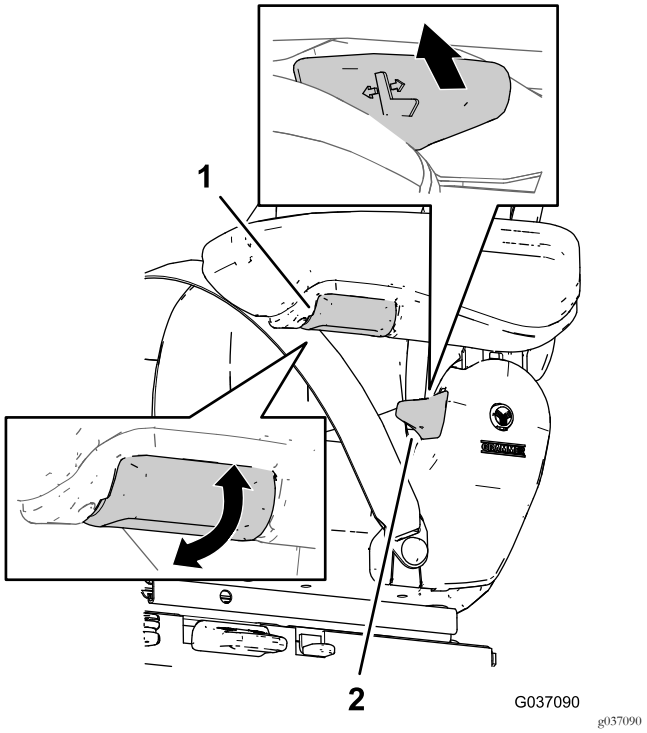

Figuur 48

1. Hendel voor kanteling van rugleuning
2. Hoekafsteller van armleuning

Hendel voor kanteling van rugleuning

Gebruik de hendel voor de kanteling van de rugleuning om de rugleuning te ontgrendelen en de leunhoek aan te passen (Figuur 48).

Belangrijk: De borghendel moet de rugleuning in de gewenste stand borgen. Als u de rugleuning geborgd hebt, mag deze niet meer bewegen.

Onderhoud

Het ophangingsmechanisme van de stoel smeren

Onderhoudsinterval: Jaarlijks

1. Trek de rubberen kap van het kanaal van de stoelbasis.
2. Breng hoogwaardig smeermiddel aan op alle scharnierpunten van het ophangingsmechanisme.
3. Breng de kap aan op het kanaal van de stoelbasis.

Onderhoud van de veiligheidsgordel

De veiligheidsgordel bevat geen onderdelen die onderhoud behoeven. Als de veiligheidsgordel tekenen van slijtage of beschadiging vertoont of niet goed werkt, moet u de gordel vervangen.

De stoel reinigen

Belangrijk: Reinig de stoel niet met een hogedrukreiniger.

Opmerking: Hou de oppervlakken van de bestuurdersstoel schoon.

⚠ VOORZICHTIG

Wees voorzichtig wanneer u de rugleuning reinigt: als u de kantelhendel van de rugleuning per ongeluk beweegt, kan de rugleuning naar voren klappen en u verwonden.

Hou tijdens reiniging van het kussen van de rugleuning de rugleuning stevig vast wanneer u de kantelhendel aanraakt.

- De bekleding van het stoelframe hoeft niet te worden verwijderd voor reiniging.
- Laat geen schoonmaakmiddel in de bekleding dringen wanneer u de bekleding reinigt.
- Gebruik een schoonmaakmiddel voor bekleding of plastic dat in de handel verkrijgbaar is. Voordat u een nieuw schoonmaakmiddel gaat gebruiken, dient u te proberen of het werkt op de bekleding; reinig hierbij een stukje van de stoel op een niet-zichtbare plaats.

Opmerkingen:

Opmerkingen:

Opmerkingen:

Privacyverklaring voor Europa

De informatie die Toro verzamelt
Toro Warranty Company (Toro) respecteert uw privacy. Om uw aanspraak op garantie te behandelen en contact met u op te nemen in het geval van een terugroepactie vragen wij om bepaalde persoonlijke informatie, hetzij direct of via uw lokale Toro dealer.

Het Toro garantiesysteem wordt gehost op servers in de Verenigde Staten, waar de privacywet mogelijk niet dezelfde bescherming biedt als in uw land.

DOOR UW PERSOONLIJKE GEGEVENS MET ONS TE DELEN STEMT U IN MET DE VERWERKING VAN UW PERSOONLIJKE GEGEVENS ZOALS BESCHREVEN IN DEZE PRIVACYVERKLARING.

Hoe Toro informatie gebruikt
Toro kan uw persoonsgegevens gebruiken om uw aanspraak op garantie te behandelen, contact met u op te nemen in het geval van een terugroepactie, of voor een ander doeleinde waarvan we u op de hoogte brengen. Toro kan uw informatie delen met zijn afdelingen, verdelers of andere zakenpartners in verband met deze activiteiten. We verkopen uw persoonsgegevens niet aan andere bedrijven. We behouden ons het recht voor om persoonsgegevens te delen teneinde te voldoen aan geldende wetten en verzoeken van de aangewezen autoriteiten, opdat wij onze systemen naar behoren kunnen gebruiken of met het oog op onze eigen bescherming of die van andere gebruikers.

Behoud van uw persoonlijke gegevens
Wij bewaren uw persoonlijke gegevens zo lang als dat nodig is voor de doeleinden waarvoor ze oorspronkelijk werden verzameld of voor andere legitieme doeleinden (zoals naleving van voorschriften), of zo lang als vereist is door de van toepassing zijnde wet.

Toro streeft ernaar om uw persoonlijke gegevens te beschermen
Wij nemen redelijke maatregelen om uw persoonlijke gegevens te beschermen. We proberen bovendien de nauwkeurigheid en geldigheid van persoonlijke gegevens te waarborgen.

Toegang tot en aanpassing van uw persoonlijke gegevens
Als u toegang wenst tot uw persoonlijke gegevens of deze wilt aanpassen, gelieve dan een e-mail te sturen naar legal@toro.com.

Australische consumentenwet

Australische klanten kunnen voor informatie over de Australische consumentenwet (Australian Consumer Law) terecht bij de lokale Toro dealer of ze kunnen deze informatie in de doos vinden.

Toro Garantie

Beperkte garantie

Gedekte voorwaarden en producten

De Toro® Company en de hieraan gelieerde onderneming, Toro Warranty Company, bieden krachtens een overeenkomst tussen beide ondernemingen gezamenlijk de garantie dat uw Toro product (hierna: het “product”) gedurende twee jaar of 1500 bedrijfsuren* vrij is van materiaalgebreken of fabricagefouten, met dien verstande dat hierbij de kortste periode moet worden aangehouden. Deze garantie geldt voor alle producten met uitzondering van beluchters (zie de afzonderlijke garantieverklaringen voor deze producten). In een geval waarin de garantie van toepassing is, zullen wij het product kosteloos repareren en ook niet de kosten van diagnose, arbeid, onderdelen en transport in rekening brengen. De garantie gaat in op de datum waarop het product is geleverd aan de oorspronkelijke koper.
* Producten uitgerust met een urenteller.

Aanwijzingen voor aanvraag van garantieservice

U dient contact op te nemen met de distributeur van commerciële producten of erkende dealer bij wie u het product heeft gekocht, zodra u denkt dat er sprake is van een geval waarop de garantie van toepassing is. Als het u moeite kost een distributeur of erkende dealer te vinden of vragen hebt over rechten of plichten met betrekking tot de garantie, kunt u contact met ons opnemen op:

Commercial Products Service Department
Toro Warranty Company
8111 Lyndale Avenue South
Bloomington, MN 55420-1196, VS
E-mail: commercial.warranty@toro.com

Plichten van de eigenaar

Als eigenaar van het product bent u verantwoordelijk voor de vereiste onderhouds- en afstelwerkzaamheden die worden vermeld in de gebruikershandleiding. Indien u de vereiste onderhouds- en afstelwerkzaamheden niet uitvoert, kan uw garantieclaim worden afgewezen.

Zaken en gevallen die niet onder de garantie vallen

Niet alle storingen of defecten van het product die plaatsvinden tijdens de garantieperiode zijn materiaalgebreken of fabricagefouten. Buiten deze garantie vallen:

- Defecten als gevolg van het gebruik van andere dan originele Toro onderdelen, of als gevolg van de montage en gebruik van additionele, gewijzigde of niet van Toro afkomstige accessoires en producten. De fabrikant van deze artikelen kan een afzonderlijke garantie verstrekken.
- Defecten als gevolg van nalatigheid om aanbevolen onderhouds- en/of afstelwerkzaamheden te verrichten. Als u uw Toro product niet goed onderhoudt volgens de lijst met aanbevolen onderhoudswerkzaamheden in de *Gebruikershandleiding* kan dit ertoe leiden dat garantieclaims worden afgewezen.
- Defecten als gevolg van verkeerd, achteloos of roekeloos gebruik van het product.
- Onderdelen die onderhevig zijn aan slijtage door gebruik, tenzij deze gebreken vertonen. Voorbeelden van onderdelen die slijten of worden verbruikt tijdens een normaal gebruik van het product zijn onder meer, maar niet uitsluitend: remblokken en remvoeringen, koppelingsvoeringen, maaimessen, messenkooien, snijplaten, pennen, bougies, zwenkwielen, banden, filters, drijfriemen en sommige onderdelen van spuitmachines zoals membranen, spuitdoppen, afsluitkleppen en dergelijke.
- Defecten veroorzaakt door externe invloeden. Externe invloeden zijn onder meer, maar niet uitsluitend: weersomstandigheden, wijze van opslag, verontreiniging, gebruik van niet goedgekeurde koelvloeistoffen, smeermiddelen, additieven, meststoffen, water, chemicaliën en dergelijke.
- Normale geluidssterkte, trillingen, slijtage en achteruitgang.
- Normale slijtage omvat, maar niet uitsluitend, schade aan stoelen als gevolg van slijtage of afschuring, afgebladderde verfoppervlakken, beschadigde stickers, krassen op ruiten, enz.

Onderdelen

Garantie wordt verleend op onderdelen die moeten worden vervangen in het kader van het vereiste onderhoud, gedurende de garantieperiode tot hun geplande vervanging. Een onderdeel dat uit hoofde van de garantie is vervangen, komt voor de duur van de oorspronkelijke productgarantie in aanmerking voor de garantie en wordt eigendom van Toro. Toro beslist in laatste instantie of een onderdeel of een groep van onderdelen wordt gerepareerd of vervangen. Toro mag voor garantiereparaties in de fabriek gereviseerde onderdelen gebruiken.

Opmerking met betrekking tot de garantie op semi-tractieaccu's:

Semi-tractieaccu's hebben een specifiek totaal aantal kilowatt-uren die zij tijdens hun levensduur kunnen leveren. De gebruikte technieken voor het bedienen, opladen en onderhouden van de accu kan leiden tot een langere of kortere levensduur van de accu. Als de accu's in dit product worden gebruikt, zal hun bruikbaarheid tussen de oplaadintervallen langzaam verminderen totdat zij volledig uitgeput zijn. Vervanging van een accu die is uitgeput als gevolg van normaal gebruik, is de verantwoordelijkheid van de eigenaar van het product. Een accu moet soms tijdens de normale garantieperiode op kosten van de eigenaar worden vervangen.

Onderhoud op kosten van de eigenaar

Opvoeren van de motor, smeren, reinigen en waxen, het vervangen van items en voorwaarden die niet onder de garantie vallen, filters, koelvloeistof en het uitvoeren van aanbevolen onderhoudswerkzaamheden behoren tot de gebruikelijke werkzaamheden die nodig zijn voor Toro producten en die voor rekening komen van de eigenaar.

Algemene voorwaarden

Op grond van deze garanties mogen reparaties uitsluitend worden uitgevoerd door een erkende Toro dealer.

The Toro Company en de Toro Warranty Company zijn niet aansprakelijk voor indirecte of bijkomende schade of gevolgschade in samenhang met het gebruik van de Toro producten die onder deze garantie vallen, inclusief de kosten of uitgaven voor de levering van vervangen materiaal of diensten gedurende een redelijke periode van onbruikbaarheid of buitengebruikstelling tijdens de uitvoering van reparatiewerkzaamheden op grond van deze garantie. Met uitzondering van de emissiegarantie waarnaar hieronder (indien van toepassing) wordt verwezen, bestaat er geen andere uitdrukkelijke garantie.

Alle impliciete garanties van verkoopbaarheid of geschiktheid voor gebruik zijn beperkt tot de duur van deze uitdrukkelijke garantie. Sommige landen staan uitsluitingen van bijkomende schade of gevolgschade of beperkingen op de duur van de impliciete garantie niet toe, zodat bovengenoemde uitsluitingen en beperkingen in uw geval mogelijk niet van toepassing zijn.

Deze garantie geeft u specifieke juridische rechten; daarnaast kunt u beschikken over andere rechten die per land kunnen verschillen.

Andere landen dan de VS of Canada

Klanten dienen contact op te nemen met hun Toro Distributeur (Dealer) om het garantiebeleid voor hun land, provincie of staat te verkrijgen. Als u om een of andere reden ontevreden bent over de service van uw verdeler of moeilijk informatie over de garantie kunt krijgen, verzoeken wij u contact op te nemen met de Toro importeur. Als alle andere middelen zonder succes zijn, neemt u contact met ons op bij Toro Warranty Company.