Form No. 3410-351 Rev A

Zestaw luksusowego fotela PCW lub z tkaniny

Zespół jezdny serii T4240, CT2240, LT-F3000, LT3240, LT3340, R3240T lub Groundsmaster® 3400

Model nr 02865—Numer seryjny 316000001 i wyższe

Model nr 02866—Numer seryjny 316000001 i wyższe

Instrukcja instalacji

⚠ OSTRZEŻENIE

KALIFORNIA
Propozycja 65 ostrzeżenie

Ten produkt zawiera jeden lub więcej związków chemicznych uznanych w Stanie Kalifornia za wywołujące raka, uszkodzenia płodu lub działające szkodliwie dla rozrodczości.

Ten zestaw obejmuje fotel luksusowy zapewniający operatorowi maszyny wygodę i bezpieczeństwo.

Instalacja

Elementy luzem

Za pomocą poniższego zestawienia sprawdź, czy zostały dostarczone wszystkie elementy.

Procedura	Opis	Ilość	Sposób użycia
1	Nie są potrzebne żadne części	–	Przygotuj maszynę.
2	Nie są potrzebne żadne części	–	Zdemontuj fotel.
3	Fotel	1	Przygotuj nowy fotel
4	Podkładka (8 x 17 mm) Śruba niewypadająca (8 x 40 mm) Nakrętka zwykła (8 mm) Podkładka (5/16 x 1) Nakrętka zabezpieczająca (8 mm) Śruba niewypadająca (8 x 25 mm)	10 4 4 2 4 4	Zainstalować fotel.
5	Zestaw złącza 2-kierunkowego (z gniazdem) Zespół przekaźnika i wiązki przewodów (model 02750) Wiązka przewodów – 350 cm (model 02750) Wiązka przewodów – 400 cm (modele 30651, 30654, 30657 oraz 30659) Bezpiecznik (10 A)	1 1 1 1 1	Podłącz elementy elektryczne.
6	Nie są potrzebne żadne części	–	Zakończ instalację zestawu fotela.

© 2016—The Toro® Company
8111 Lyndale Avenue South
Bloomington, MN 55420

Zarejestruj produkt pod adresem www.Toro.com.

CE

Tłumaczenie oryginału (PL)
Wydrukowano w Stanach Zjednoczonych
Wszelkie prawa zastrzeżone

3410-351 A

1

Przygotowanie do instalacji zestawu fotela

Nie są potrzebne żadne części

Przygotowanie maszyny

1. Zaparkuj maszynę na równym podłożu.
2. Zatrzymaj zespoły tnące kosiarki.
3. Podnieś zespoły tnące.
4. Zabezpiecz zespoły tnące zaczepami, jeżeli występują.
5. Załącz hamulec postojowy, wyłącz silnik i zaczekaj, aż wszystkie ruchome części się zatrzymają.
6. Wyjmij kluczyk z wyłącznika zapłonu.

Uniesienie podestu operatora (model 02750)

1. Przekręć w lewo 2 mocowania typu ćwierć obrotu mocujące pokrywę akumulatora do podestu operatora, a następnie zdejmij pokrywę (Rysunek 1).

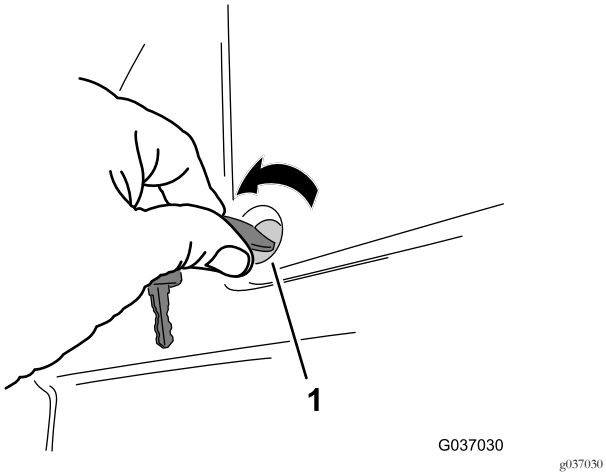

Rysunek 1

1. Mocowanie typu ćwierć obrotu

2. Zdejmij kłódkę mocującą uchwyt zaczepu podestu, jeżeli jest ona założona (Rysunek 2).

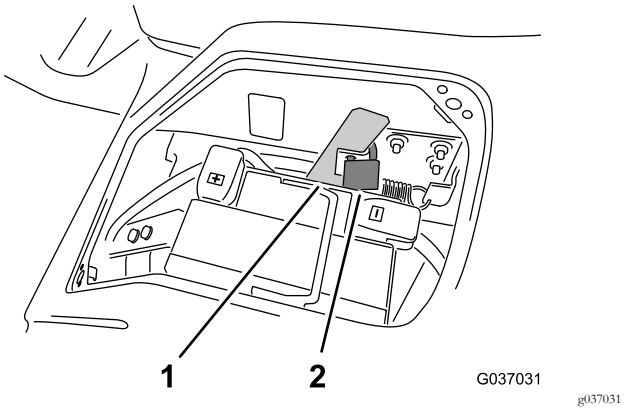

Rysunek 2

1. Uchwyt zaczepu podestu 2. Kłódka

3. Przesuń uchwyt do przodu, aby odblokować podest od ramy maszyny (Rysunek 3).

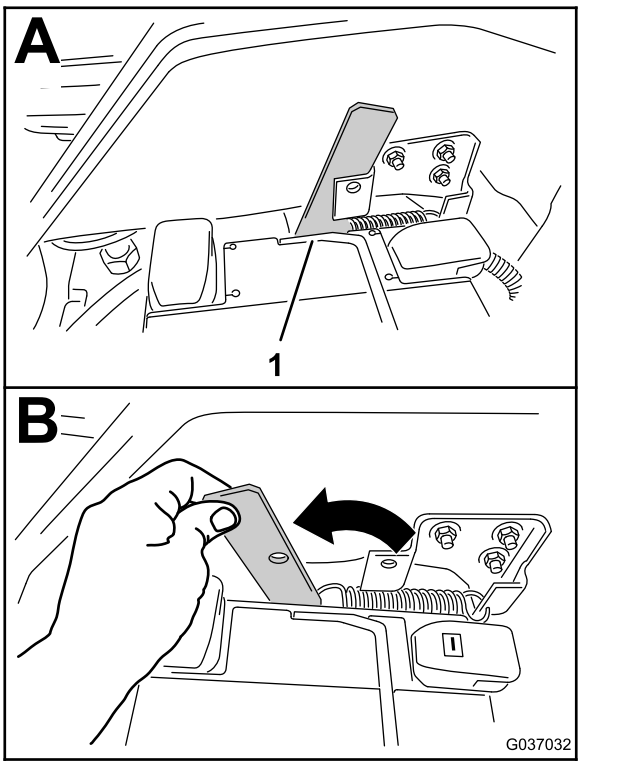

Rysunek 3

1. Uchwyt zaczepu podestu

4. Unieś podest operatora i odchyl go do przodu (Rysunek 4).

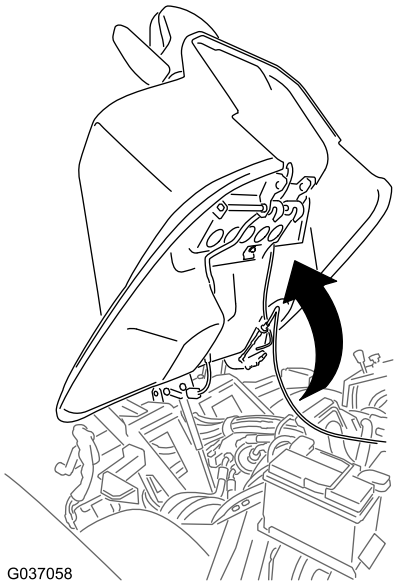

g037058

Rysunek 4

Uniesienie podestu operatora (Modele 30651, 30654, 30657 oraz 30659)

Przesuń uchwyt zaczepu podestu do pozycji odblokowania i przechyl podest operatora do przodu w sposób pokazany na Rysunek 5

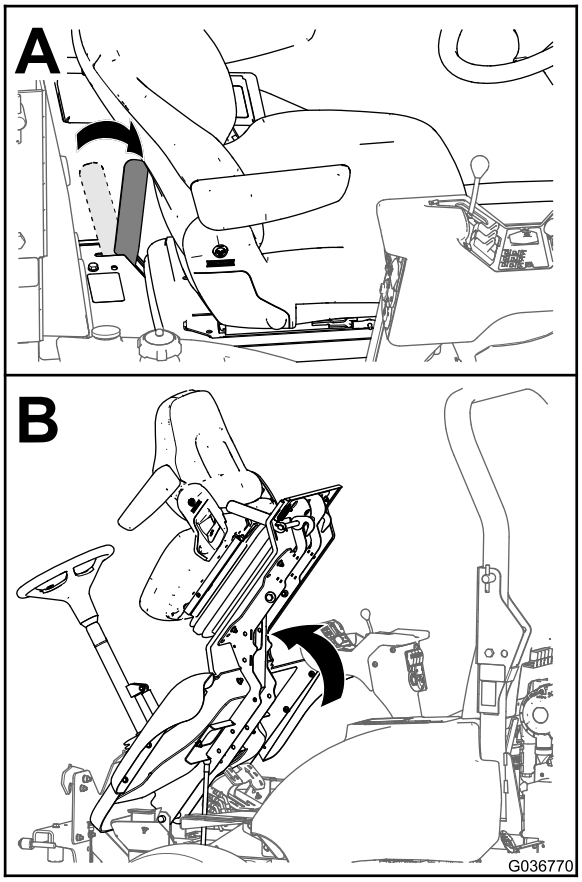

g036770

Rysunek 5

Pokazano model 30659

Odłączanie akumulatora

1. Unieś osłonę ujemnego przewodu akumulatora (Rysunek 6).

   Informacja: Uniesienie osłony spowoduje poluzowanie zacisku przewodu akumulatora względem ujemnego bieguna akumulatora.

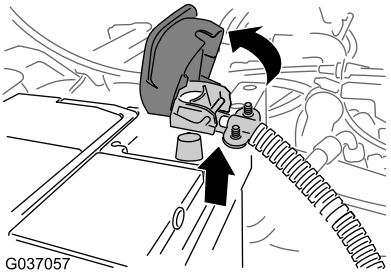

g037057

Rysunek 6

2. Podłącz ujemny przewód do akumulatora (Rysunek 6).

   Informacja: Ułóż ujemny przewód akumulatora w takim miejscu, w którym nie będzie mógł dotknąć ujemnego bieguna akumulatora.

Demontaż schowka (modele 30651, 30654, 30657 oraz 30659)

1. Otwórz pokrywę schowka (Rysunek 7).

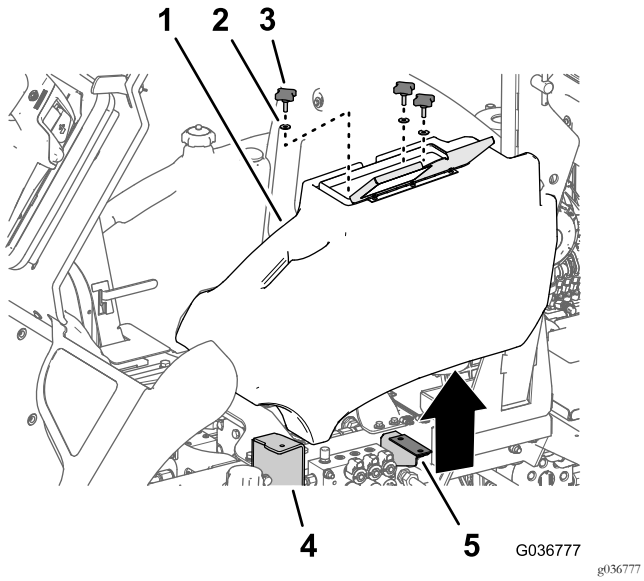

Rysunek 7

1. Schowek
2. Podkładka
3. Gałka
4. Kołnierz (stopnia)
5. Wspornik schowka

2. Odkręć i zdejmij 3 gałki i 3 podkładki mocujące schowek do kołnierza stopnia i wspornika schowka (Rysunek 7).
3. Unieś schowek i odłącz go od maszyny.

2

Demontaż fotela

Nie są potrzebne żadne części

Procedura

Masa fotela: 38 kg

Informacja: Demontaż fotela powinien zostać przeprowadzony przez dwie osoby.

1. Odłącz złącze wiązki przewodów czujnika fotela od złącza wiązki przewodów maszyny (Rysunek 8)..

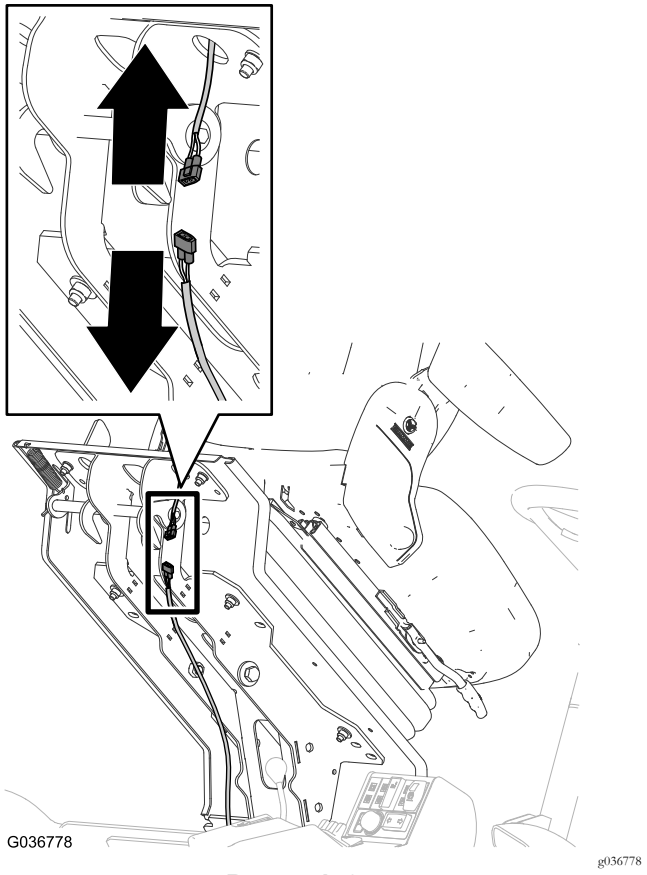

Rysunek 8

Pokazano model z serii 3000; model 02750 jest zbudowany podobnie

2. Poprowadź złącze wiązki przewodów czujnika fotela przez platformę fotela i zamocuj złącze do fotela.
3. Zdejmij elastyczną osłonę z podstawy fotela zgodnie z poniższymi instrukcjami (Rysunek 9).
   A. Zlokalizuj wypustki mocujące z boków osłony podstawy fotela wchodzące w wycięcia w kanale podstawy fotela.

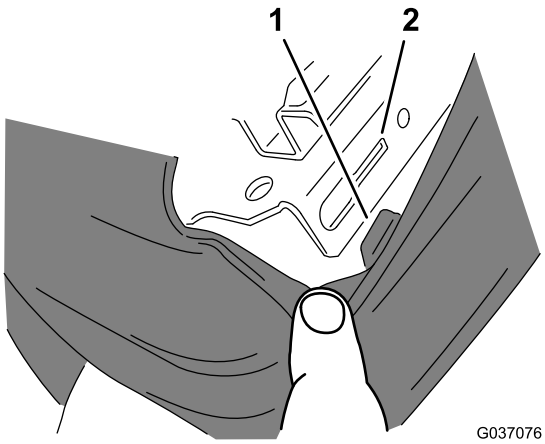

g037076

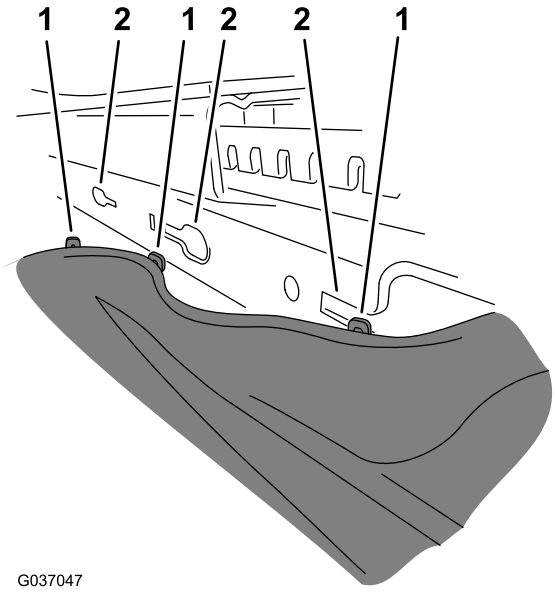

g037047

Rysunek 9

1. Wypustki (osłona podstawy fotela)
2. Wycięcia (kanał podstawy fotela)

B. Pociągnij każdą z wypustek wzdłuż wycięcia, aż znajdzie się nad otworem. Następnie wysuń ją z kanału podstawy fotela.

Informacja: Pociągnij osłonę do przodu lub tyłu w zależności od kierunku wysuwanych wypustek.

C. Gdy wszystkie wypustki zostaną wysunięte z ich wycięć, ściągnij gumową osłonę (A na Rysunek 10).

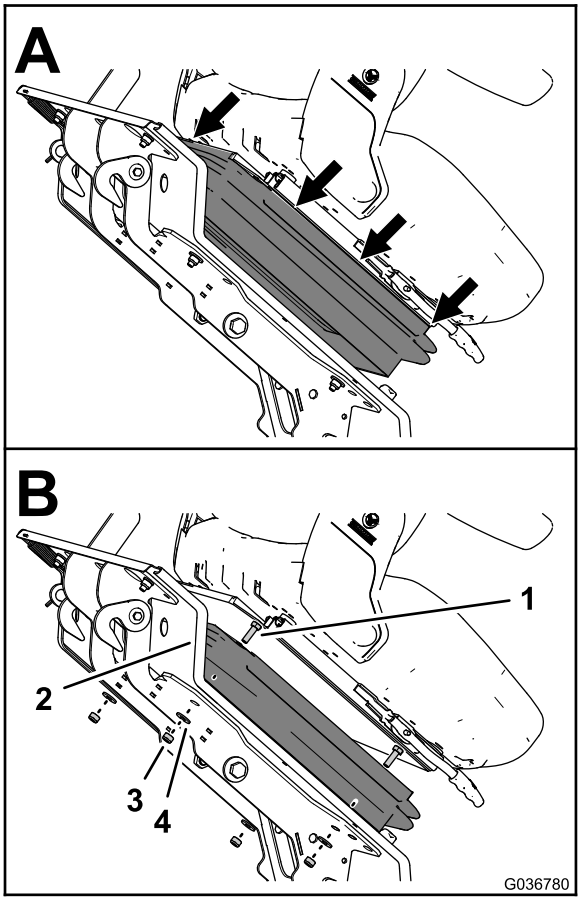

g036780

Rysunek 10

1. Śruba (8 x 25 mm)
2. Platforma fotela
3. Nakrętka zabezpieczająca (8 mm)
4. Podkładka (8)

4. Przytrzymując fotel, odkręć 4 nakrętki zabezpieczające (8 mm) i 4 podkładki (8 mm) mocujące fotel do platformy fotela (B na Rysunek 10).

Informacja: Nie wykręcaj 4 śrub (8 x 25 mm) z otworów w fotelu i platformie fotela.

5. Opuść podest operatora zgodnie z poniższymi instrukcjami:

A. Ostrożnie opuść podest; patrz Rysunek 5 w rozdziale Uniesienie podestu operatora (Modele 30651, 30654, 30657 oraz 30659) (Strona 3).

B. Przesuwaj uchwyt zatrzasku blokującego do przodu kosiarki do momentu, aż podest maksymalnie się obniży; patrz Rysunek 5 w rozdziale Uniesienie podestu operatora (Modele 30651, 30654, 30657 oraz 30659) (Strona 3).

Informacja: Dzięki temu haczyki zatrzasków pozwolą na wysunięcie pręta zabezpieczającego.

C. Maksymalnie obniż platformę i przesuwaj uchwyt blokujący do tyłu kosiarki do momentu, aż haczyki zatrzasków całkowicie chwycą pręt zabezpieczający; patrz Rysunek 5 w rozdziale

Uniesienie podestu operatora (Modele 30651, 30654, 30657 oraz 30659) (Strona 3).

6. Zdejmij fotel z platformy.

   Informacja: Możesz pozbyć się 4 śrub (8 x 25 mm), 4 nakrętek zabezpieczających (M8) i 4 podkładek (8 mm).

3

Przygotowanie nowego fotela (Model 02750)

Części potrzebne do tej procedury:

1	Fotel

Procedura

Ważne: Ta czynność jest wymagana tylko w przypadku modelu 02750.

Informacja: Podczas tej czynności statyczny pas bezpieczeństwa zostanie odłączony od dotychczasowego fotela i zamocowany do nowego.

1. Zdejmij pokrywy i wykręć śruby mocujące statyczny pas bezpieczeństwa do dotychczasowego fotela (Rysunek 11).

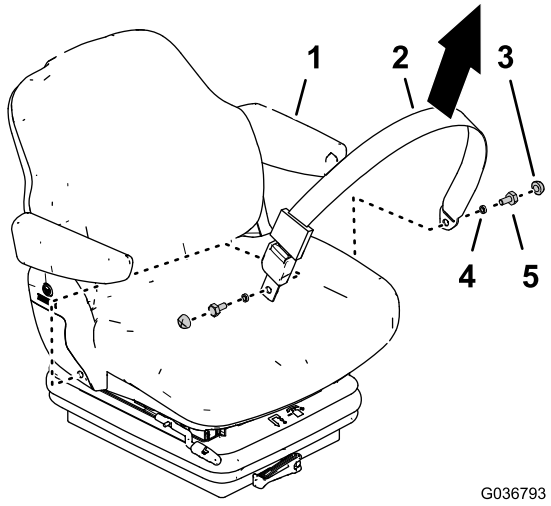

g036793

Rysunek 11

1. Fotel (dotychczasowy)
2. Pas bezpieczeństwa (statyczny)
3. Pokrywa
4. Tuleja
5. Śruba

2. Zdejmij pokrywy i wykręć śruby mocujące automatycznie zwijany pas bezpieczeństwa do nowego fotela i zdemontuj pas bezpieczeństwa (Rysunek 12).

Informacja: Automatycznie zwijany pas bezpieczeństwa nie będzie już potrzebny.

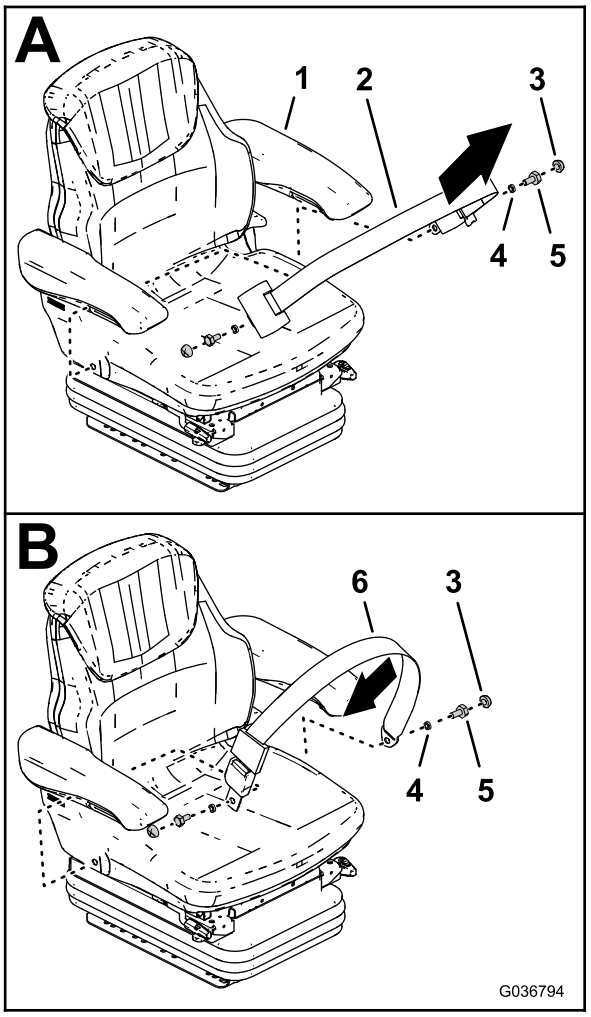

g036794

Rysunek 12

1. Fotel (nowy)
2. Pas bezpieczeństwa (automatycznie napinany)
3. Pokrywa
4. Tuleja
5. Śruba
6. Pas bezpieczeństwa (statyczny)

3. Zamontuj statyczny pas bezpieczeństwa do nowego fotela (Rysunek 12).
4. Dokręć śruby z momentem od 35 do 43 N·m, a następnie zamontuj pokrywy (Rysunek 12).

4

Instalacja fotela

Części potrzebne do tej procedury:

10	Podkładka (8 x 17 mm)
4	Śruba niewypadająca (8 x 40 mm)
4	Nakrętka zwykła (8 mm)
2	Podkładka (5/16 x 1)
4	Nakrętka zabezpieczająca (8 mm)
4	Śruba niewypadająca (8 x 25 mm)

Montaż fotela do platformy (Model 02750)

Masa fotela: 40 kg

1. Zlokalizuj otwory w płycie dolnej nowego fotela służące do zamocowania go do maszyny (Rysunek 13).

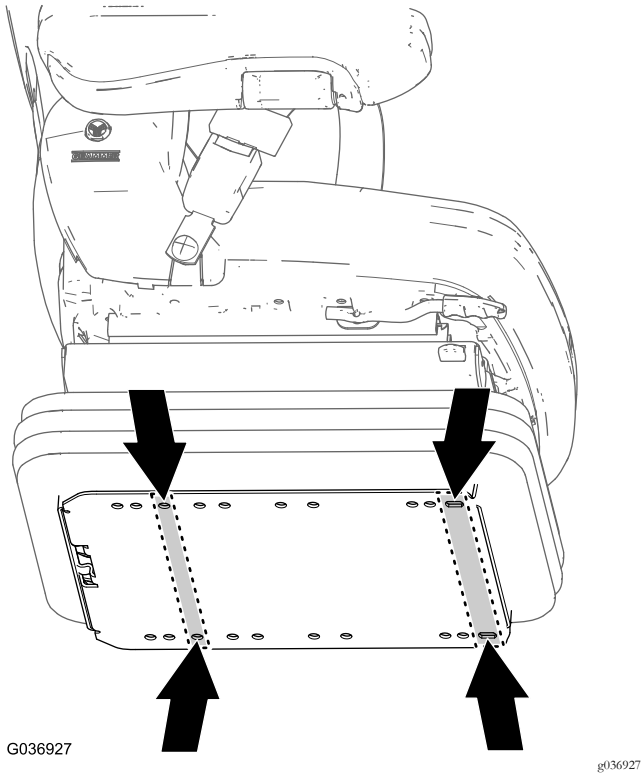

Rysunek 13
Dotyczy tylko modelu 02750

2. Włóż 4 śruby niewypadające (8 x 40 mm) wraz z 8 podkładkami (8 x 17 mm) w otwory w kołnierzu płyty dolnej (Rysunek 14) opisane w kroku 1, po czym przykręć 4 nakrętkami zwykłymi (8 mm).

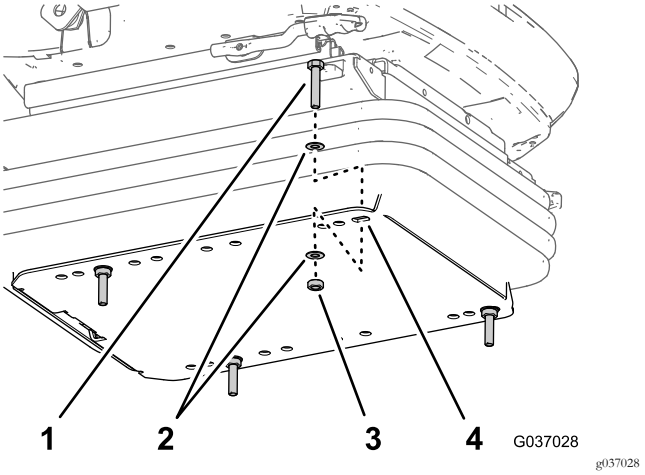

Rysunek 14

1. Śruba niewypadająca (8 x 40 mm)
2. Podkładka (8 x 17 mm)
3. Nakrętka zwykła (8 mm)
4. Kołnierz (płyta dolna fotela)

3. Ustaw 4 śruby niewypadające (8 x 40 mm) nowego fotela równo z otworami w podeście operatora (Rysunek 15).

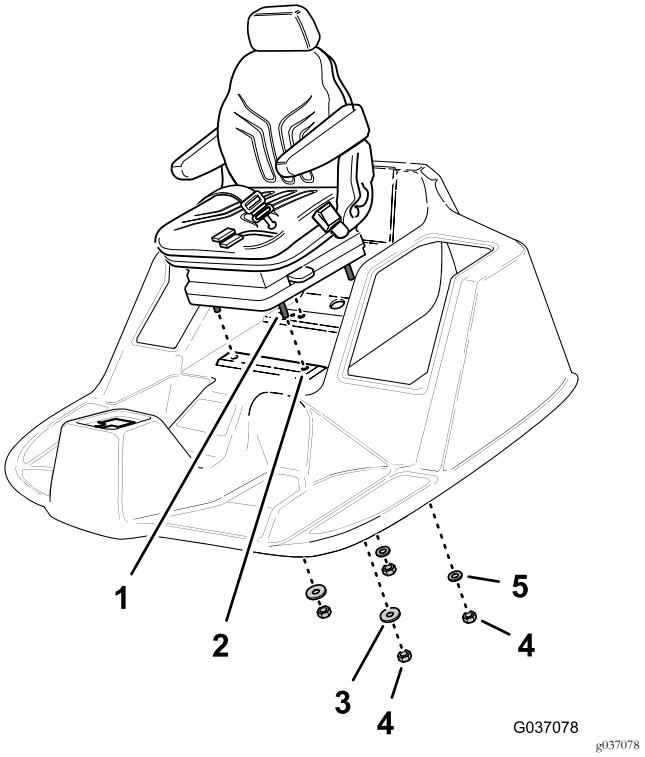

Rysunek 15

1. Śruba niewypadająca (8 x 40 mm)
2. Podest operatora
3. Podkładka (5/16 x 1/ cala)
4. Nakrętki zabezpieczające (8 mm)
5. Podkładka (8 x 17 mm)

4. Unieś podest operatora na tyle, aby uzyskać dostęp do gwintów 4 śrub niewypadających.

Ważne: **Podtrzymaj fotel, aby się nie przewrócił.**

5. Ręcznie nakręć 2 nakrętki zabezpieczające (8 mm) wraz z 2 podkładkami (5/16 x 1 cal) na 2 przednie śruby niewypadające (Rysunek 15).
6. Ręcznie nakręć 2 nakrętki zabezpieczające (8 mm) wraz z 2 podkładkami (8 x 17 mm) na 2 tylne śruby niewypadające (Rysunek 15).
7. Unieś całkowicie podest.
8. Dokręć nakrętki zabezpieczające i śruby niewypadające z momentem 27 N·m.

Montaż fotela do platformy (Modele 30651, 30654, 30657 oraz 30659)

1. Zlokalizuj otwory w płycie dolnej nowego fotela służące do zamocowania go do maszyny (Rysunek 16).

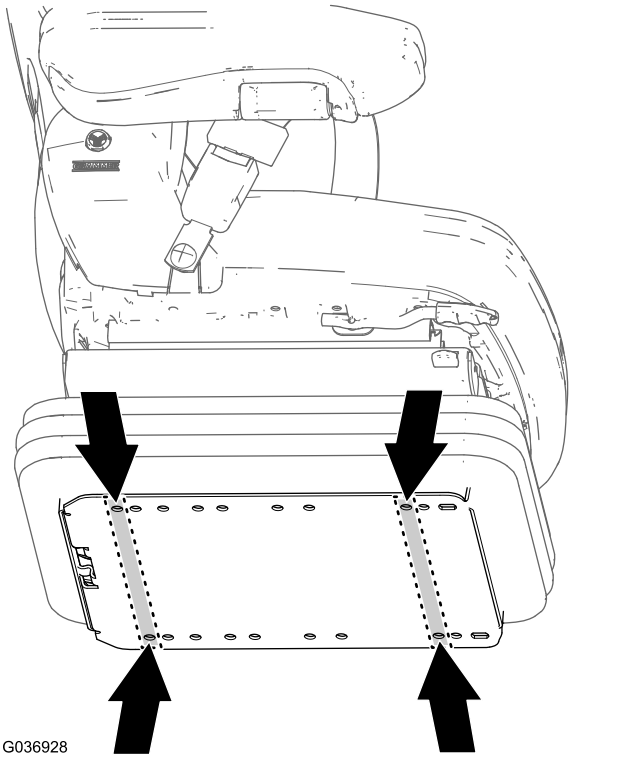

Rysunek 16
Modele 30651, 30654, 30657 oraz 30659

2. Włóż 4 śruby niewypadające (8 x 25 mm) wraz z 4 podkładkami (8 x 17 mm) w otwory w kołnierzu płyty dolnej opisane w kroku 1.

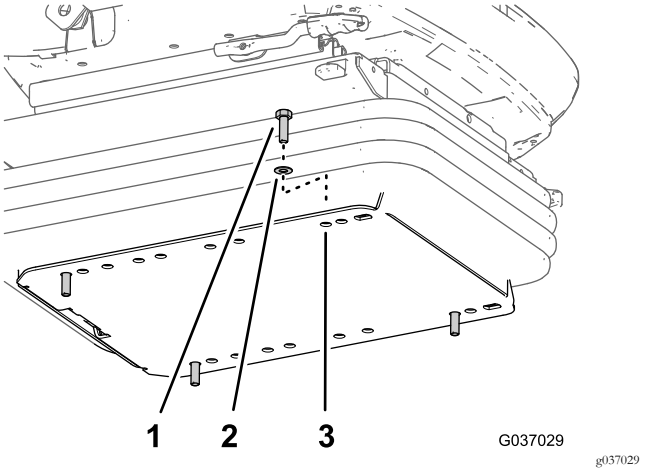

Rysunek 17

1. Śruba niewypadająca (8 x 25 mm)
2. Podkładka (8 x 17 mm)
3. Kołnierz (płyta dolna fotela)

3. Ustaw 4 śruby niewypadające (8 x 25 mm) nowego fotela równo z otworami w podeście operatora (Rysunek 18).

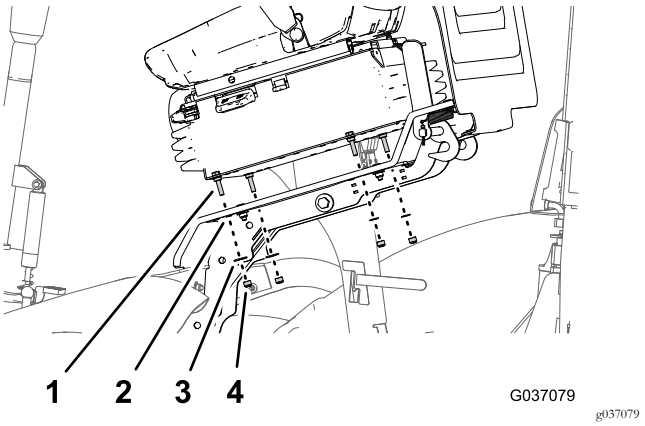

Rysunek 18

1. Śruba niewypadająca (8 x 25 mm)
2. Podest operatora
3. Podkładka (8 x 17 mm)
4. Nakrętki zabezpieczające (8 mm)

4. Nakręć 2 nakrętki zabezpieczające (8 mm) z 2 podkładkami (8 x 17 mm) na śruby niewypadające po lewej stronie fotela.
5. Unieś podest operatora na tyle, aby uzyskać dostęp do gwintów 2 pozostałych śrub niewypadających.

Ważne: **Podtrzymaj fotel, aby się nie przewrócił.**

6. Ręcznie nakręć 2 nakrętki zabezpieczające (8 mm) wraz z 2 podkładkami (8 x 17 mm) na 2 pozostałe śruby niewypadające (Rysunek 15).
7. Unieś całkowicie podest.
8. Dokręć nakrętki zabezpieczające i śruby niewypadające z momentem 27 N·m.

5

Podłączenie elementów elektrycznych

Części potrzebne do tej procedury:

1	Zestaw złącza 2-kierunkowego (z gniazdem)
1	Zespół przekaźnika i wiązki przewodów (model 02750)
1	Wiązka przewodów – 350 cm (model 02750)
1	Wiązka przewodów – 400 cm (modele 30651, 30654, 30657 oraz 30659)
1	Bezpiecznik (10 A)

Podłączenie z użyciem zestawu złącza 2-kierunkowego (z gniazdem)

Użyj zestawu złącza 2-kierunkowego w miejsce złącza 2-stykowego starszego typu, które może występować w wiązce przewodów starszych maszyn. Aby zamontować zestaw, postępuj zgodnie ze wskazówkami zamieszczonymi w instrukcji dołączonej do zestawu.

Podłączenie przekaźnika i wiązki przewodów (model 02750)

1. Ułóż zespół przekaźnika i przewodów w sposób pokazany na Rysunek 19.

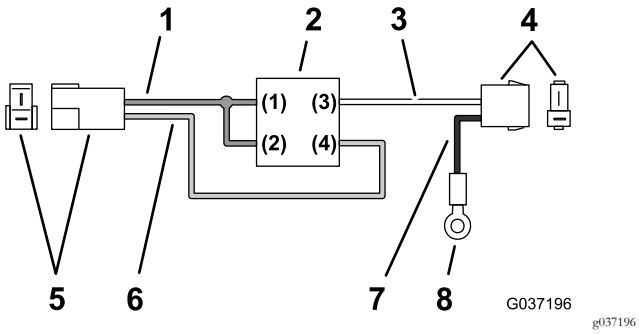

Rysunek 19

1. Przewód (czerwony +12 V)
2. Przekaźnik
3. Przewód (biały)
4. Złącze 2-stykowe gniazdowe (fotel)
5. Złącze nożowe 2-stykowe
6. Przewód (zielony)
7. Przewód (czarny)
8. Styk pierścieniowy

2. Podłącz 2-stykowe złącze nożowe wiązki przewodów do 2-stykowego złącza gniazdowego (Rysunek 20) wiązki przewodów maszyny odłączonego w kroku 1 procedury 2 Demontaż fotela (Strona 4).

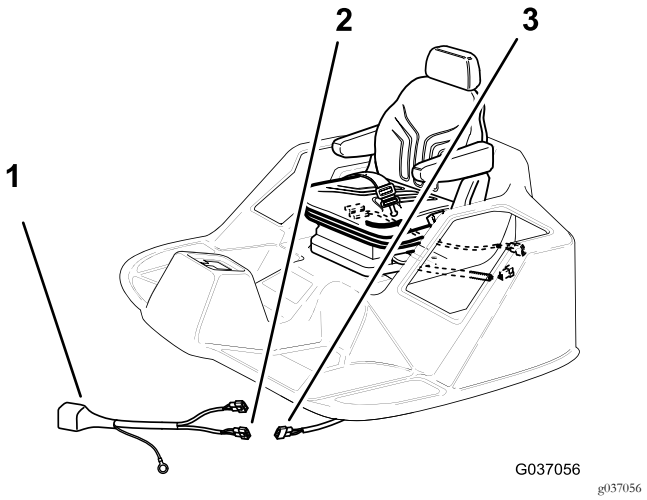

Rysunek 20

1. Zespół przekaźnika i wiązki przewodów
2. Złącze 2-stykowe (do głównej wiązki przewodów)
3. Złącze 2-stykowe gniazdowe (główna wiązka przewodów)

3. Poprowadź gałąź wiązki przewodów z zaciskiem pierścieniowym do syreny klaksonu znajdującego się z przodu maszyny, poniżej platformy fotela (Rysunek 21).

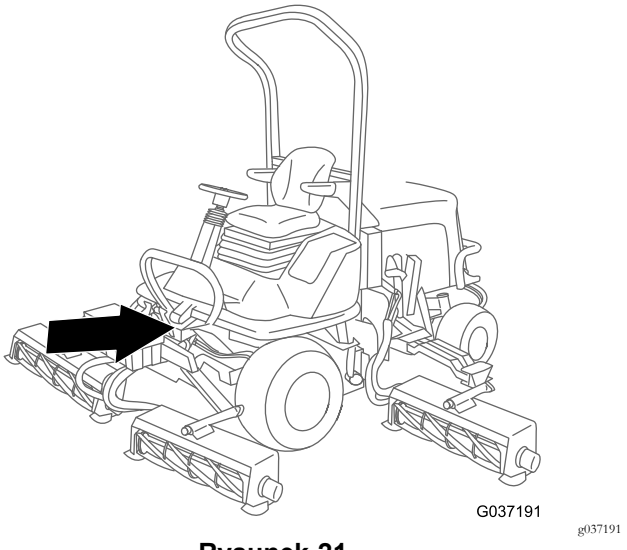

Rysunek 21

4. Odkręć śrubę, podkładki i nakrętkę mocujące zacisk pierścieniowy wiązki przewodów maszyny oraz wspornik syreny klaksonu (Rysunek 22).

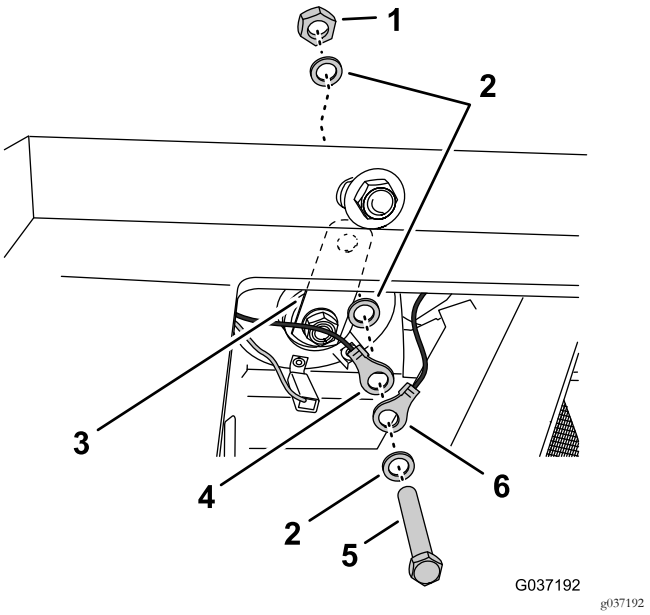

Rysunek 22

1. Nakrętka
2. Podkładki
3. Wspornik (syrena klaksonu)
4. Zacisk pierścieniowy (wiązka przewodów maszyny)
5. Śruba
6. Zacisk pierścieniowy (wiązka przewodów z przekaźnikiem)

5. Zamocuj zacisk pierścieniowy wiązki przewodów z przekaźnikiem, zacisk pierścieniowy wiązki przewodów maszyny oraz syrenę klaksonu do ramy, używając śruby, podkładek i nakrętki odkręconych w kroku 4.
6. Poprowadź złącze 2-stykowe gniazdowe wiązki przewodów z przekaźnikiem (przewody biały i czarny) i przełóż przez otwór w platformie znajdujący się za fotelem (Rysunek 23).

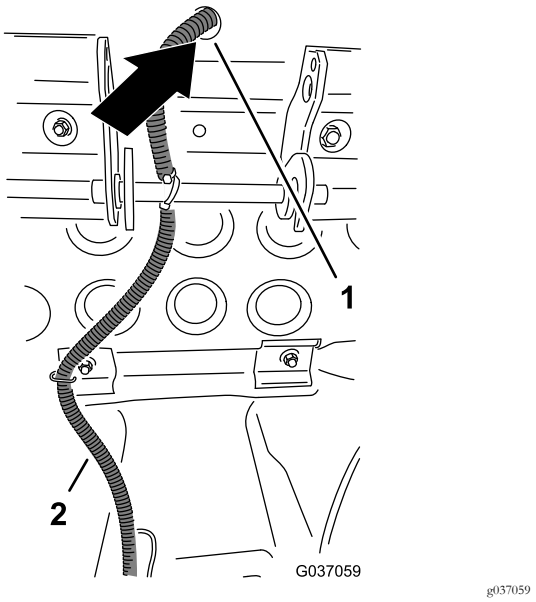

Rysunek 23

1. Otwór (spód platformy)
2. Wiązka przewodów przekaźnika i zestawu

7. Z tyłu fotela odszukaj złącze 2-stykowe czujnika fotela (przewody żółty i szary) i podłącz je do złącza 2-stykowego gniazdowego wiązki przewodów z przekaźnikiem (przewody biały i czarny) w sposób pokazany na Rysunek 24.

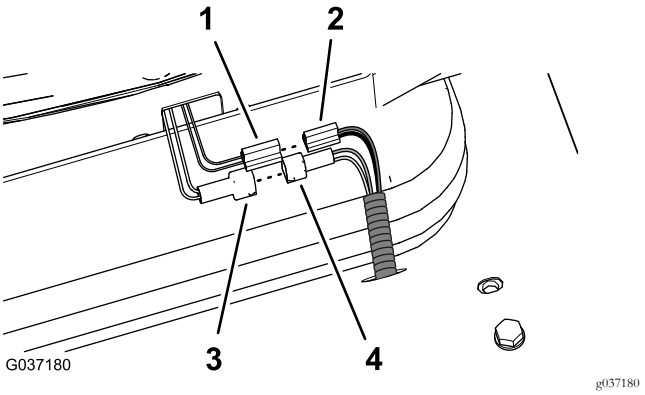

Rysunek 24

1. Złącze nożowe 2-stykowe – fotel z amortyzacją pneumatyczną
2. Złącze 2-stykowe gniazdowe – 350 cm, wiązka przewodów zestawu (przewody czarny i czerwony)
3. Złącze 2-stykowe – czujnik fotela (przewody żółty i szary)
4. Złącze 2-stykowe gniazdowe – wiązka przewodów z przekaźnikiem (przewody biały i czarny)

Podłączenie wiązki przewodów fotela z amortyzacją pneumatyczną (Model 02750)

1. Ułóż wiązkę przewodów 350 cm (bez zacisku pierścieniowego) w sposób pokazany na Rysunek 25.

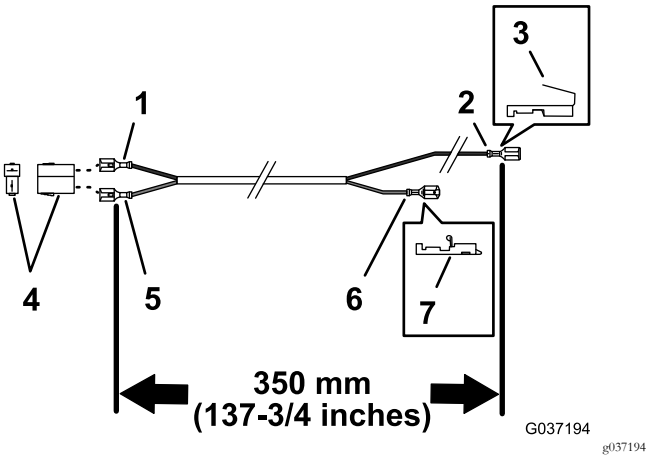

Rysunek 25

1. Przewód (czarny)
2. Zacisk gniazdowy (przewód czarny)
3. Końcówka piggy-back (zacisk gniazdowy)
4. Złącze 2-stykowe gniazdowe
5. Przewód (czerwony)
6. Zacisk gniazdowy (przewód czerwony)
7. Blokada mechaniczna (zacisk gniazdowy)

2. Pod spodem platformy poprowadź złącze 2-stykowe gniazdowe (przewody czarny i czerwony) zestawu wiązki przewodów 350 cm wzdłuż wiązki przewodów z przekaźnikiem i przełóż przez otwór w platformie znajdujący się za fotelem; patrz Rysunek 23 w rozdziale Podłączenie przekaźnika i wiązki przewodów (model 02750) (Strona 9).
3. Podłącz złącze 2-stykowe gniazdowe fotela z amortyzacją pneumatyczną do złącza gniazdowego 2-stykowego (przewody czarny i czerwony) z zestawu wiązki przewodów 350 cm; patrz Rysunek 24 w rozdziale Podłączenie przekaźnika i wiązki przewodów (model 02750) (Strona 9).
4. Poprowadź przewód wokół osi obrotu fotela, a następnie z powrotem w kierunku obszaru deski rozdzielczej.

   Informacja: Upewnij się, że przewody są poprowadzone w sposób uniemożliwiający ich zgniecenie podczas opuszczania platformy.
5. Zlokalizuj pod deską rozdzielczą złącze lampki hamulca postojowego i odłącz złącze gniazdowe czarnego przewodu od złącza lampki hamulca postojowego (Rysunek 26).

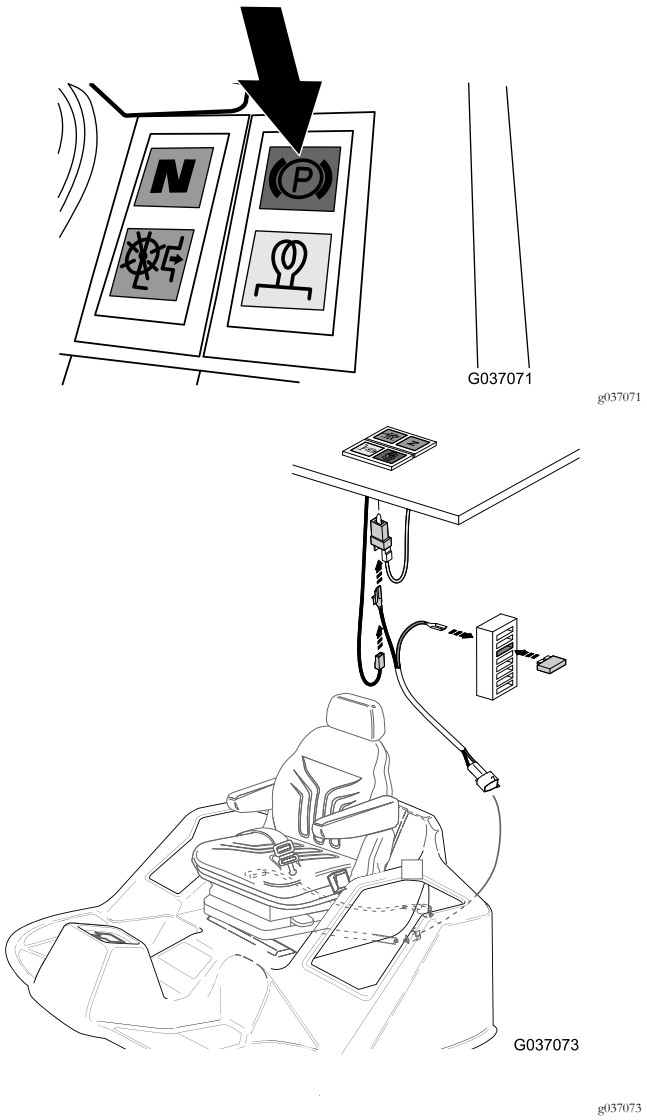

Rysunek 26

6. Podłącz złącze gniazdowe czarnego przewodu odłączone w kroku 5 do zacisku nożowego końcówki piggy-back zacisku (przewód czarny) wiązki przewodów z przekaźnikiem (Rysunek 26 oraz Rysunek 27.

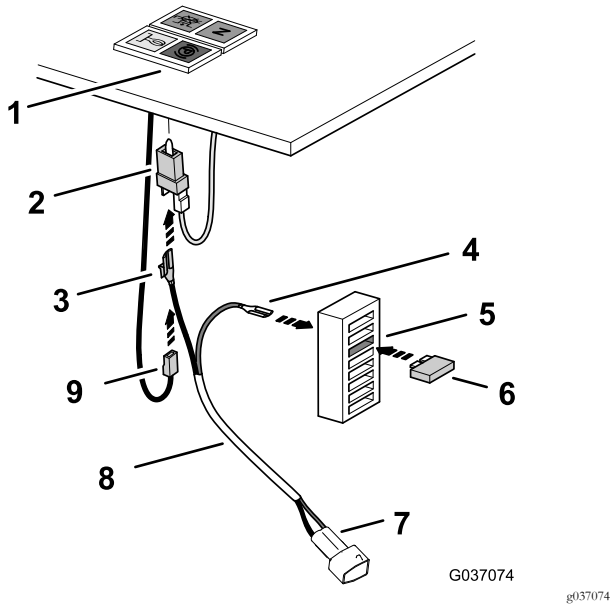

Rysunek 27

1. Deska rozdzielcza (lampka hamulca postojowego)
2. Złącze lampki hamulca postojowego
3. Końcówka piggy-back (przewód czarny – wiązka przewodów z przekaźnikiem)
4. Zacisk gniazdowy (przewód czerwony – wiązka przewodów z przekaźnikiem)
5. Gniazdo bloku bezpieczników (trzecie od góry)
6. Bezpiecznik (10 A)
7. Złącze 2-stykowe gniazdowe (fotel z amortyzacją pneumatyczną)
8. Wiązka przewodów z zestawu – 350 cm
9. Złącze gniazdowe (przewód czarny – wiązka przewodów maszyny)

7. Podłącz końcówkę piggy-back do zacisku nożowego złącza lampki hamulca postojowego (Rysunek 27).
8. Z tyłu skrzynki bezpieczników podłącz zacisk gniazdowy (przewód czerwony) wiązki przewodów z przekaźnikiem do złącza nożowego bloku bezpieczników w trzeciej pozycji od góry bloku (Rysunek 27).
9. Włóż bezpiecznik (10 A) do 3 pozycji w bloku bezpieczników od góry (Rysunek 27).

   Informacja: Upewnij się, że bezpiecznik jest dociśnięty do końca.
10. Zamocuj wszystkie przewody dołączonymi opaskami kablowymi.

Demontaż panelu przegrody (Modele 30651, 30654, 30657 oraz 30659)

1. Wykręć 4 śruby (6 x 25 mm), 4 podkładki zabezpieczające (6 mm) i 4 podkładki płaskie (6 mm) mocujące panel przegrody do ramy maszyny (Rysunek 28).

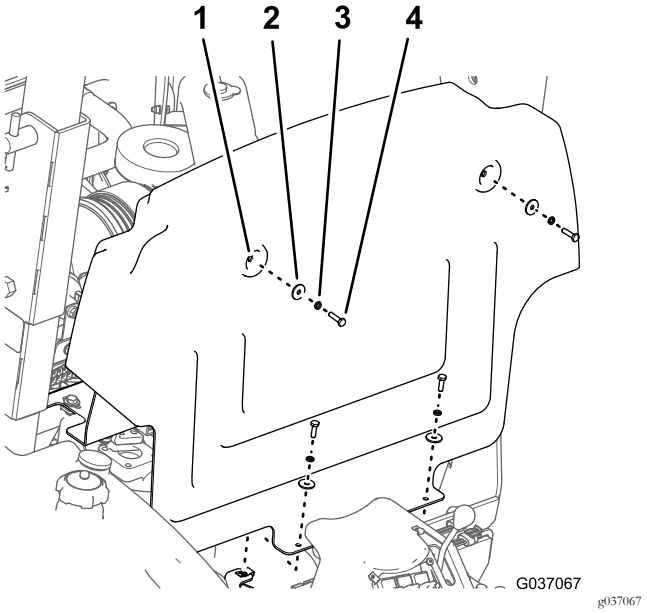

Rysunek 28

1. Panel przegrody
2. Podkładka płaska
3. Podkładka blokująca
4. Śruba

2. Przesuń panel do góry i do przodu, a następnie wyjmij go z maszyny (Rysunek 28).

Podłączenie elementów elektrycznych fotela (Modele 30651, 30654, 30657 oraz 30659)

1. Poprowadź wiązkę przewodów maszyny odłączoną w kroku 1 procedury 2 Demontaż fotela (Strona 4) przez otwór w podeście operatora (Rysunek 29).

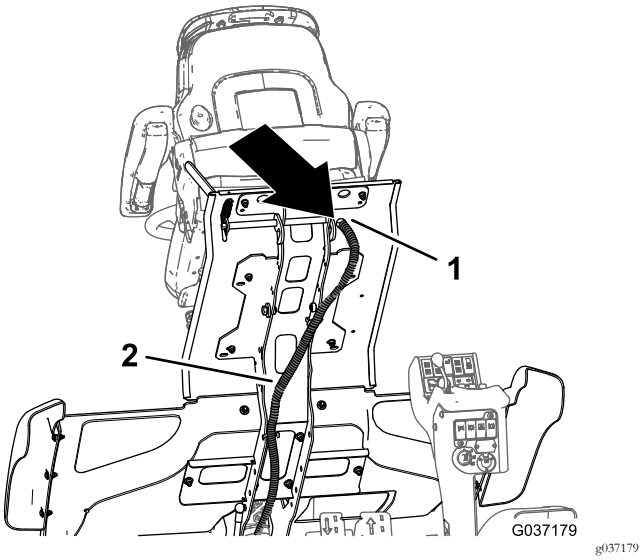

Rysunek 29

1. Otwór (spód platformy)
2. Wiązka przewodów z zestawu – 400 cm

2. Podłącz złącze czujnika fotela (przewody żółty i szary) do złącza wiązki przewodów maszyny (Rysunek 30).

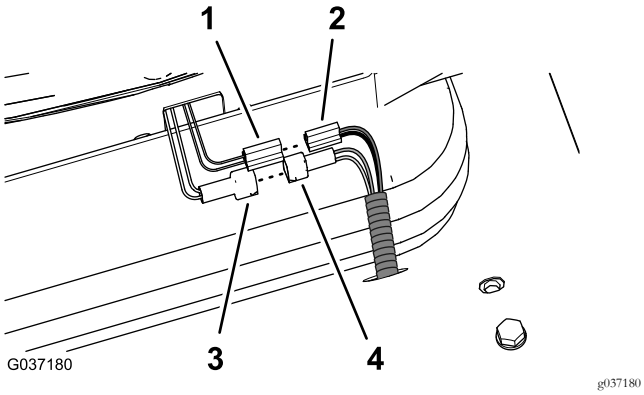

Rysunek 30

1. Złącze nożowe 2-stykowe – fotel z amortyzacją pneumatyczną
2. Złącze 2-stykowe gniazdowe – 400 cm, wiązka przewodów zestawu (przewody czarny i czerwony)
3. Złącze 2-stykowe – czujnik fotela (przewody żółty i szary)
4. Złącze 2-stykowe gniazdowe – wiązka przewodów z przekaźnikiem (przewody biały i czarny)

3. Ułóż wiązkę przewodów 400 cm (z zaciskiem pierścieniowym) w sposób pokazany na Rysunek 31.

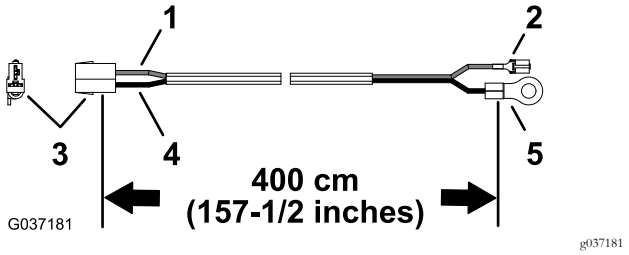

Rysunek 31

1. Przewód (czerwony)
2. Zacisk gniazdowy
3. Złącze 2-stykowe gniazdowe
4. Przewód (czarny)
5. Styk pierścieniowy

4. Pod spodem platformy poprowadź złącze 2-stykowe gniazdowe (przewody czarny i czerwony) zestawu wiązki przewodów 400 cm i przełóż przez otwór w platformie znajdujący się za fotelem; patrz Rysunek 29.
5. Podłącz złącze 2-stykowe nożowe fotela z amortyzacją pneumatyczną do złącza 2-stykowego gniazdowego (przewody czarny i czerwony) z zestawu wiązki przewodów 400 cm (Rysunek 30 oraz Rysunek 31).
6. Poprowadź przewód wokół osi obrotu fotela, a następnie z powrotem w kierunku obszaru skrzynki bezpieczników (Rysunek 32).

Ważne: Upewnij się, że przewody są poprowadzone w sposób uniemożliwiający ich zgniecenie podczas opuszczania platformy.

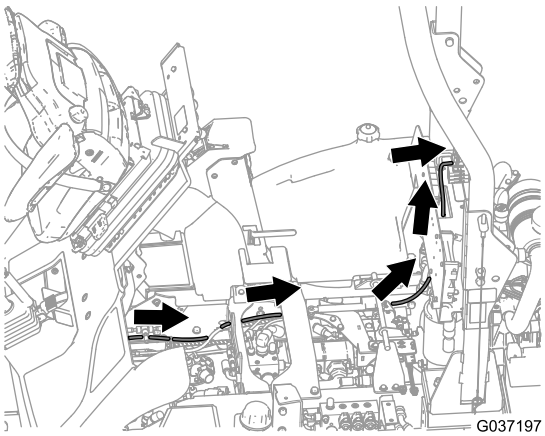

Rysunek 32

Podłączanie wiązki przewodów z zestawu do bloku bezpieczników (Modele 30651, 30654, 30657 oraz 30659)

1. Z tyłu przegrody odkręć nakrętkę zabezpieczającą z podkładką mocujące syrenę klaksonu do listwy przewodzącej (Rysunek 33).

Informacja: Nie wyjmuj śruby.

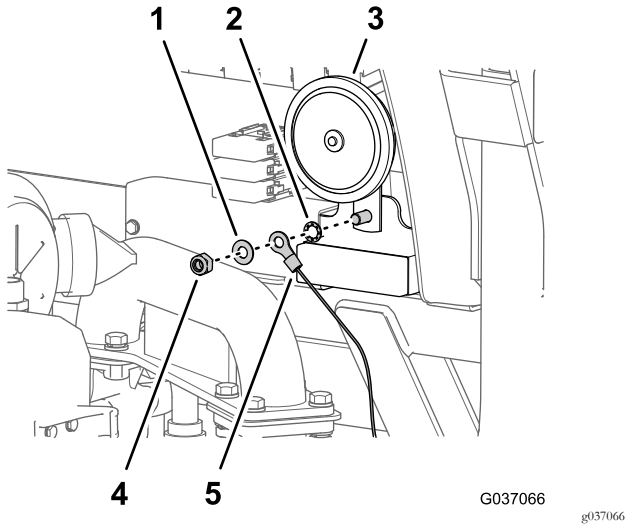

Rysunek 33

1. Podkładka blokująca
2. Podkładka
3. Klakson
4. Nakrętka zabezpieczająca
5. Styk pierścieniowy

2. Przykręć nakrętkę zabezpieczającą, podkładkę i zacisk pierścieniowy wiązki przewodów z przekaźnikiem, a następnie podkładkę zabezpieczającą do śruby w sposób pokazany na Rysunek 33, po czym dokręć nakrętkę i śrubę z momentem 23 to 29 N·m.
3. Z przodu panelu elektrycznego podłącz zacisk czerwonego przewodu (zasilającego) do zacisku bloku w następujący sposób:
   - Model 30651 – pozycja piątego bezpiecznika od lewej strony (Rysunek 34)

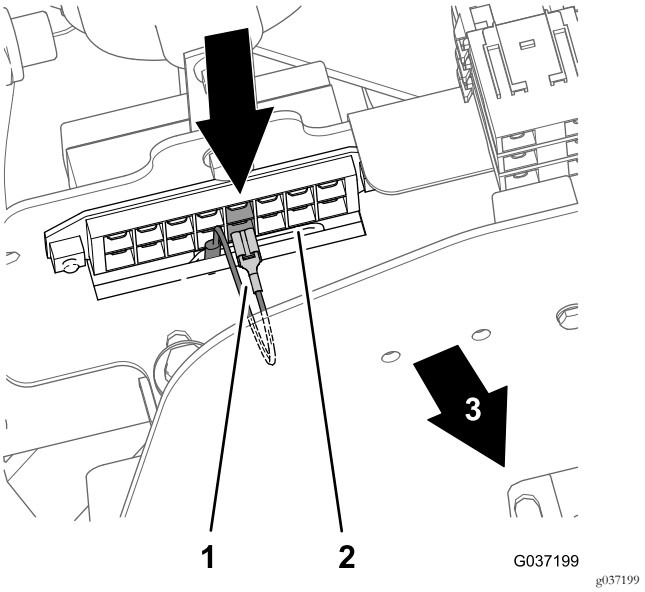

Rysunek 34
Model 30651

1. Zacisk – przewód czerwony (zasilający) do pozycji piątego bezpiecznika
2. Blok bezpieczników
3. Przód maszyny

   - Modele 30654, 30657 oraz 30659 – pozycja czwartego bezpiecznika od lewej strony (Rysunek 35)

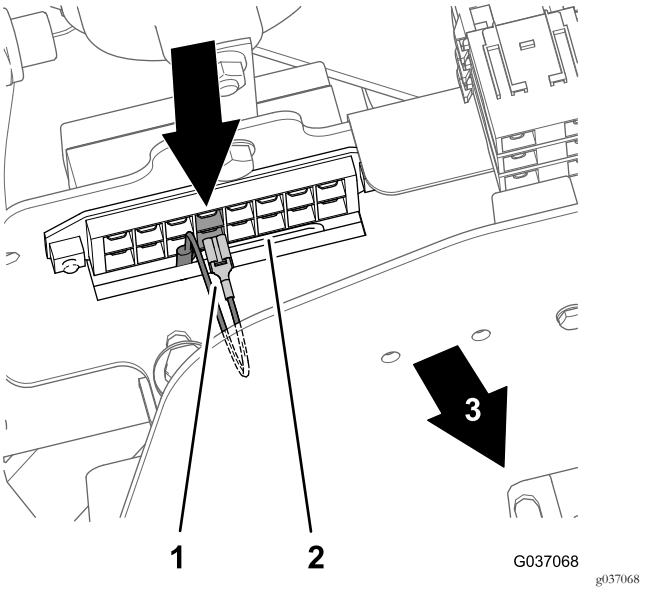

Rysunek 35
Modele 30654, 30657 oraz 30659

1. Zacisk – przewód czerwony (zasilający) do pozycji czwartego bezpiecznika
2. Blok bezpieczników
3. Przód maszyny

4. Zamocuj wszystkie przewody dołączonymi opaskami kablowymi.

Montaż bezpiecznika (Modele 30651, 30654, 30657 oraz 30659)

1. Zdejmij pokrywę bloku bezpieczników (Rysunek 36).

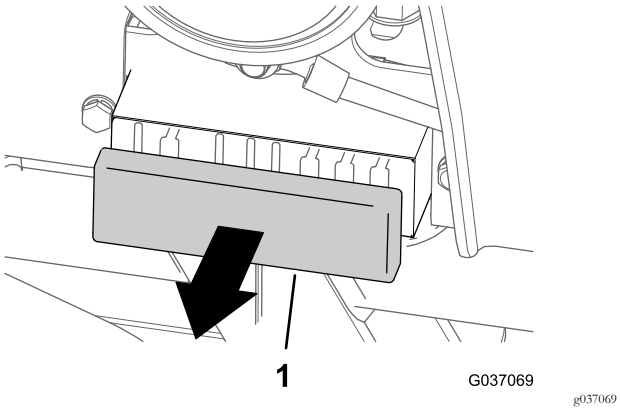

Rysunek 36

1. Pokrywa (blok bezpieczników)

2. Włóż bezpiecznik 10 A w czwarte gniazdo od prawej strony bloku bezpieczników w następujący sposób:

   Informacja: Upewnij się, że bezpiecznik jest dociśnięty do końca.

   - Model 30651 – pozycja czwartego bezpiecznika od lewej strony (Rysunek 37)

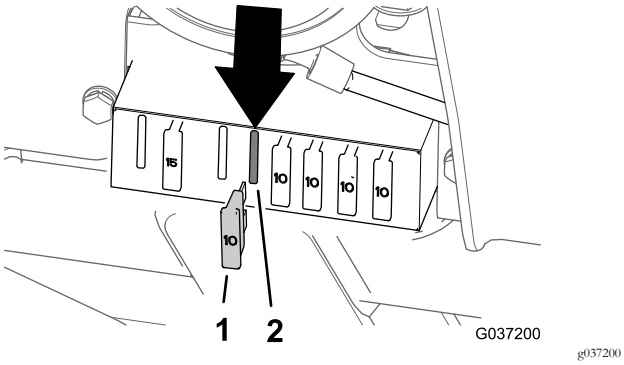

Rysunek 37
Model 30651

1. Bezpiecznik 10 A
2. Gniazdo bloku bezpieczników (czwarte gniazdo od lewej strony)

   - Modele 30654, 30657 oraz 30659 – pozycja piątego bezpiecznika od lewej strony (Rysunek 38)

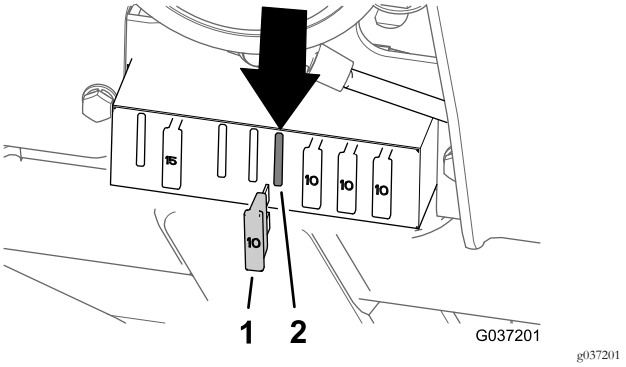

Rysunek 38
Modele 30654, 30657 oraz 30659

1. Bezpiecznik 10 A
2. Gniazdo bloku bezpieczników (piąte gniazdo od lewej strony)

3. Załóż pokrywę na blok bezpieczników (Rysunek 36).

Instalowanie panelu przegrody (Modele 30651, 30654, 30657 oraz 30659)

1. Ustaw 4 otwory panelu przegrody równo z 4 nakrętkami zaciskowymi w ramie; patrz Rysunek 28.
2. Zamocuj panel przegrody do ramy maszyny za pomocą 4 śrub, 4 podkładek zabezpieczających i 4 podkładek płaskich; patrz Rysunek 28.
3. Dokręć śruby z momentem od 97 do 119 N·m.

6

Kończenie instalacji zestawu fotela

Nie są potrzebne żadne części

Montaż schowka (Modele 30651, 30657 i 30659)

1. Ustaw 3 otwory w schowku równo z otworem w kołnierzu stopnia i otworami wspornika schowka; patrz Rysunek 7 w rozdziale Demontaż schowka (modele 30651, 30654, 30657 oraz 30659) (Strona 4).
2. Przykręć schowek do stopnia i wspornika, używając 3 gałek i 3 podkładek odkręconych w kroku 2 procedury Demontaż schowka (modele 30651, 30654, 30657 oraz 30659) (Strona 4).

   Informacja: Upewnij się, że gałki są dokręcone na tyle, aby schowek był sztywno zamocowany do ramy.

Opuszczenie podestu operatora

1. Ostrożnie opuść podest; patrz Uniesienie podestu operatora (model 02750) (Strona 2) lub Uniesienie podestu operatora (Modele 30651, 30654, 30657 oraz 30659) (Strona 3).
2. Przesuwaj uchwyt zatrzasku blokującego do przodu kosiarki do momentu, aż podest maksymalnie się obniży; patrz Uniesienie podestu operatora (model 02750) (Strona 2) lub Uniesienie podestu operatora (Modele 30651, 30654, 30657 oraz 30659) (Strona 3).

   Informacja: Dzięki temu haczyki zatrzasków pozwolą na wysunięcie pręta zabezpieczającego.
3. Maksymalnie opuść podest i przesuwaj uchwyt blokujący do tyłu kosiarki (Rysunek 39 lub Rysunek 40) do momentu, aż haczyki zatrzasków całkowicie chwycą pręt zabezpieczający.

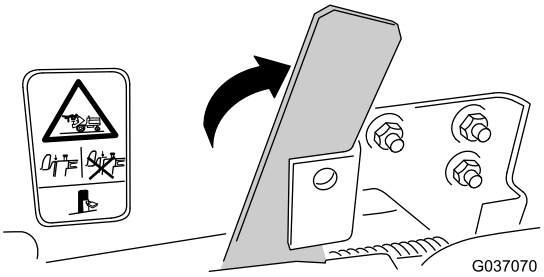

g037070

Rysunek 39
Model 02750

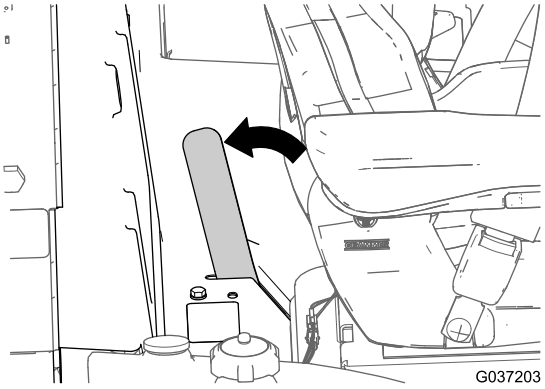

g037203

Rysunek 40
Modele 30651, 30654, 30657 oraz 30659

Podłączenie ujemnego przewodu akumulatora

1. Podłącz ujemny przewód akumulatora do bieguna akumulatora; patrz Rysunek 6 w rozdziale Odłączanie akumulatora (Strona 3).
2. Przyłóż osłonę izolującą zacisku przewodu akumulatora i załóż osłonę; patrz Rysunek 6 w rozdziale Odłączanie akumulatora (Strona 3).

Załóż pokrywę akumulatora (Model 02750)

1. Jeżeli była zdejmowana, zabezpiecz zatrzask do podestu operatora za pomocą kłódki zdjętej w kroku 2 procedury Uniesienie podestu operatora (model 02750) (Strona 2).

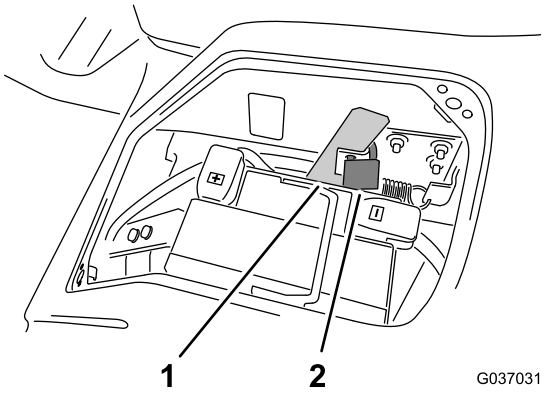

g037031

Rysunek 41

1. Uchwyt zaczepu podestu
2. Kłódka

2. Przyłóż pokrywę do otworu w podeście operatora powyżej akumulatora.
3. Zamocuj pokrywę do platformy, przekręcając w prawo 2 mocowania typu ćwierć obrotu (Rysunek 42).

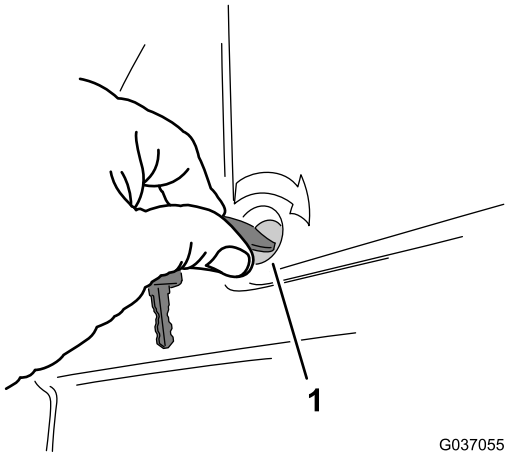

g037055

Rysunek 42

1. Mocowanie typu ćwierć obrotu

Sprawdzenie czujnika obecności operatora w fotelu

Sprawdź, czy czujnik fotela działa prawidłowo; patrz *instrukcja obsługi* maszyny.

Przegląd produktu

Elementy sterowania

Elementy sterowania fotelem

Dźwignia siłownika fotela

Dostosowanie twardości: należy dostosować ustawienie fotela do wagi kierowcy, krótko pociągając dźwignię siłownika służącą do automatycznej regulacji twardości i wysokości. Pojazd musi stać nieruchomo, a kierowca musi znajdować się w fotelu.

Informacja: Podczas regulacji kierowca musi siedzieć nieruchomo.

Wysokość fotela można zmieniać, pociągając lub naciskając dźwignię siłownika całkowicie w górę lub w dół.

Ważne: Aby uniknąć uszkodzenia, nie należy wymuszać działania sprężarki na dłużej niż 1 minutę.

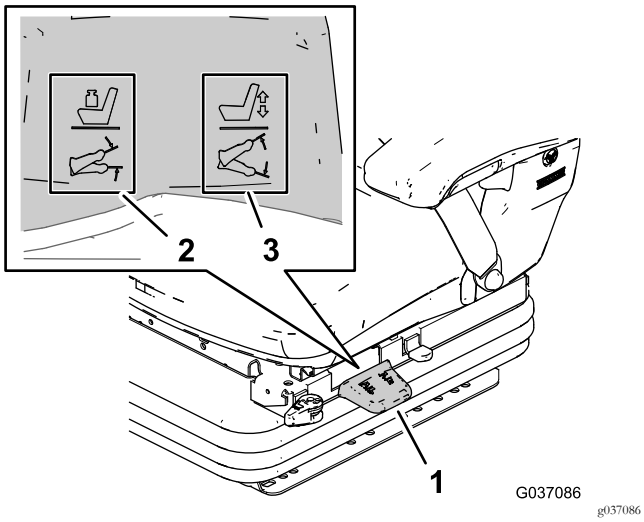

Rysunek 43

1. Dźwignia siłownika fotela
2. Regulacja twardości
3. Regulacja wysokości

Dźwignia blokady przesuwu przód/tył

Za pomocą dźwigni regulacji przód/tył można zmienić pozycję wzdłużną fotela (Rysunek 44). Unieś dźwignię blokady, aby odblokować fotel, przesuń go do położenia umożliwiającego zajęcie wygodnej pozycji, po czym zwolnij dźwignię blokady, aby unieruchomić pozycję fotela.

Ważne: Pozycja fotela musi być prawidłowo zablokowana za pomocą dźwigni blokady. Po zablokowaniu fotela przesunięcie go w przód lub w tył nie może być możliwe.

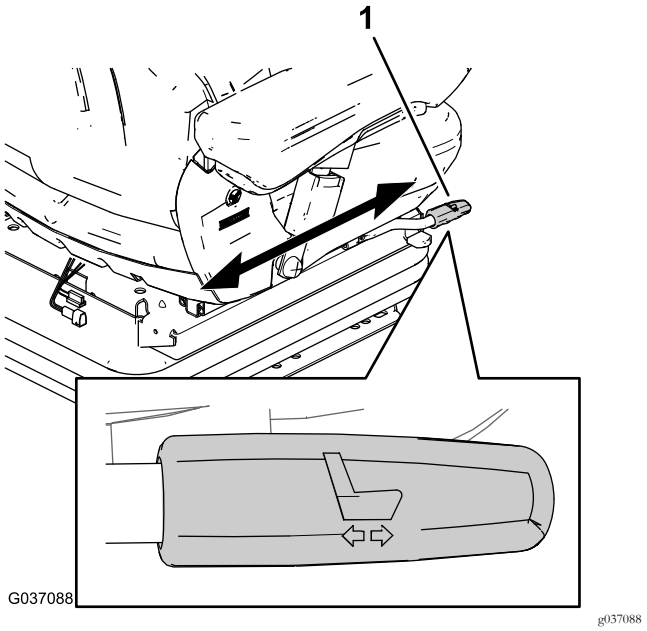

Rysunek 44

1. Dźwignia blokady przód/tył

Dźwignia izolacji wstrząsów przód/tył

Regulacja przód/tył: w pewnych warunkach jazdy (na przykład podczas ciągnięcia przyczepy) można uruchomić funkcję izolacji wstrząsów przód/tył. Dzięki temu wstrząsy działające w kierunku jazdy będą lepiej pochłaniane przez fotel kierowcy (Rysunek 45).

- Przekręć dźwignię izolacji wstrząsów przód/tył do przodu, aby umożliwić pochłanianie wstrząsów w kierunku wzdłużnym.
- Przekręć dźwignię izolacji wstrząsów przód/tył do przodu, aby zablokować pochłanianie wstrząsów w kierunku wzdłużnym.

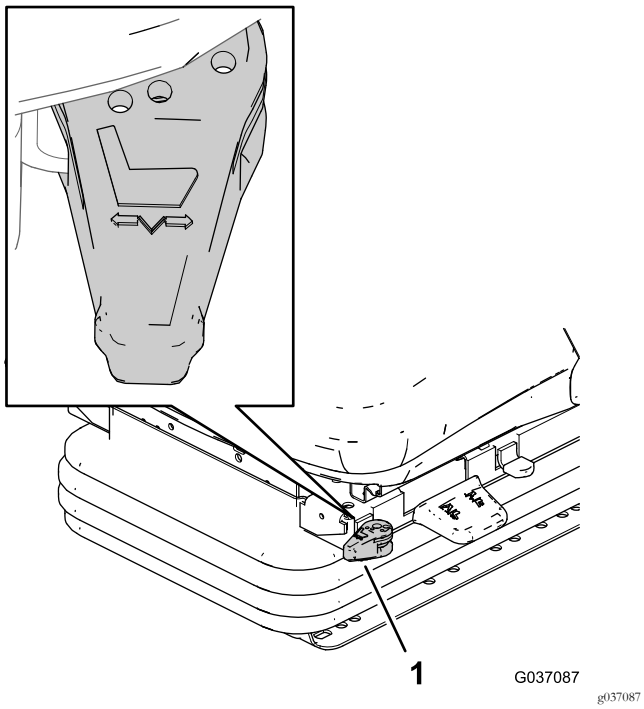

Rysunek 45

1. Dźwignia izolacji wstrząsów przód/tył

Pokrętło regulacji odcinka lędźwiowego

Aby niezależnie dostosować wysokość i wybrzuszenie poduszki oparcia (Rysunek 46), należy przekręcać pokrętło regulacyjne w lewo lub w prawo.

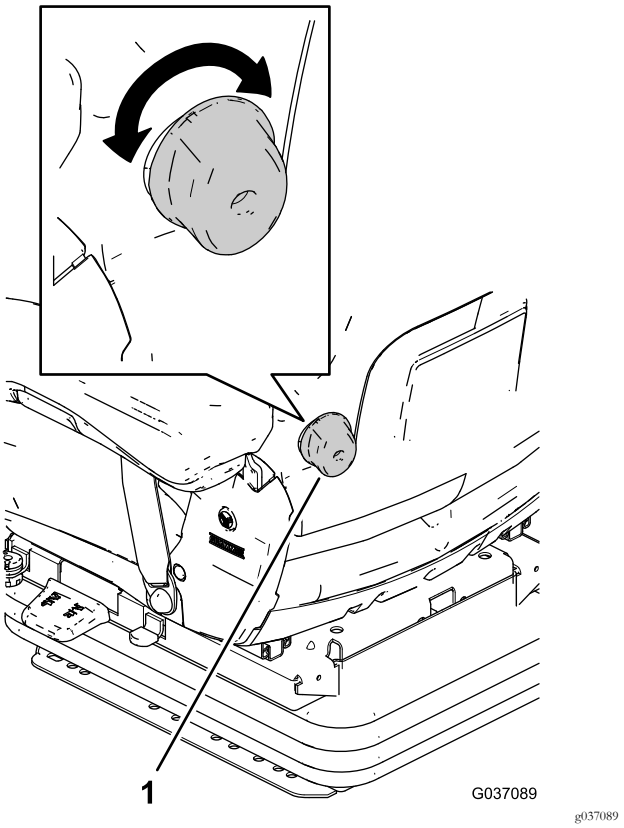

Rysunek 46

1. Pokrętło regulacji odcinka lędźwiowego

Dźwignia blokady amortyzacji

Dźwignia blokady amortyzacji służy do zatrzymania ruchu amortyzującego fotela w kierunku pionowym i zablokowania fotela w ustalonej pozycji (Rysunek 47).

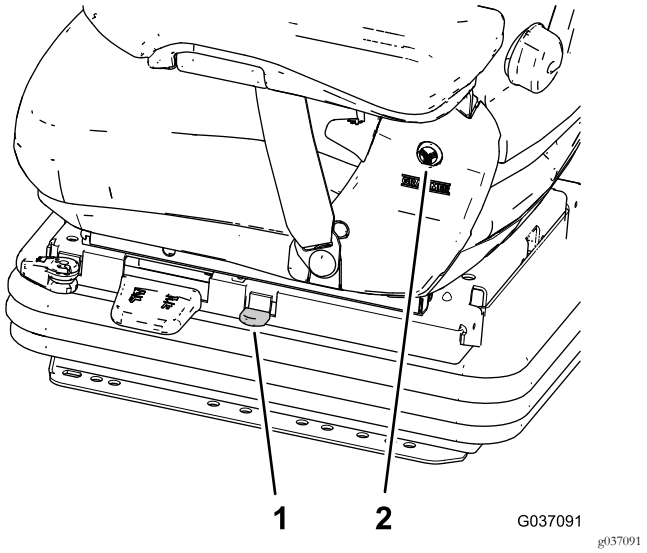

Rysunek 47

1. Dźwignia blokady amortyzacji
2. Okrągła zaślepka (osłona)

Podłokietniki

Podłokietniki można w razie potrzeby złożyć do góry; można także niezależnie zmieniać ich wysokość.

Aby wyregulować podłokietniki, należy zdjąć okrągłą zaślepkę, poluzować nakrętkę sześciokątną i ustawić je na pożądanej wysokości, po czym ponownie dokręcić nakrętkę (Rysunek 47).

Pochylenie podłokietników można wyregulować, obracając dźwignię kąta (Rysunek 48).

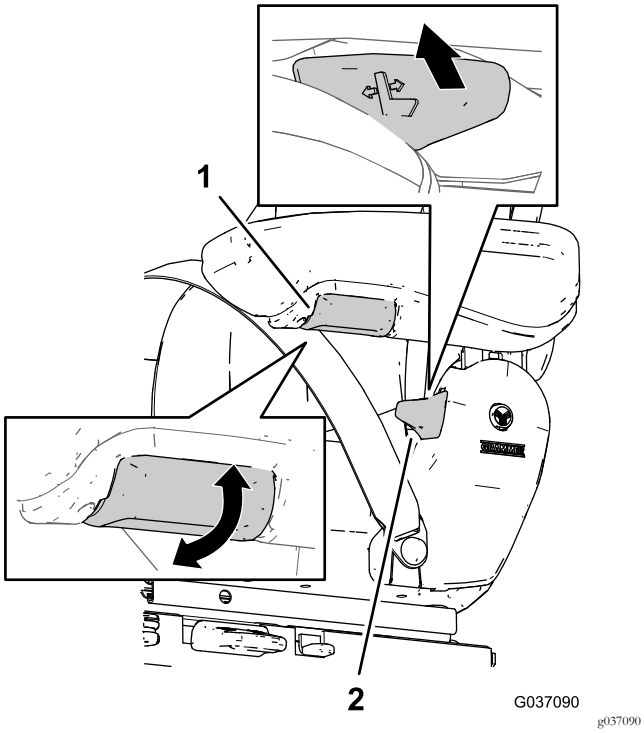

Rysunek 48

1. Dźwignia pochylenia oparcia
2. Dźwignia kąta podłokietników

Dźwignia pochylenia oparcia

Dźwignia pochylenia oparcia służy do odblokowania pozycji oparcia i zmiany jego kąta pochylenia (Rysunek 48).

Ważne: Pozycja oparcia musi być prawidłowo zablokowana za pomocą dźwigni blokady. Po zablokowaniu oparcia w ustalonej pozycji nie powinno się ono przesuwać w żadnym kierunku.

Konserwacja

Smarowanie mechanizmu zawieszenia fotela

Okres pomiędzy przeglądami: Co rok

1. Zsuń gumową osłonę z kanału przy podstawie fotela.
2. Nałóż smar dobrej jakości na wszystkie punkty obrotu mechanizmu fotela.
3. Załóż osłonę z powrotem na kanał przy podstawie fotela.

Konserwacja pasa bezpieczeństwa

Pas bezpieczeństwa nie posiada części serwisowanych na miejscu. Jeżeli widoczne są oznaki zużycia, uszkodzenia lub wadliwego działania, należy wymienić cały zespół pasa bezpieczeństwa.

Czyszczenie fotela

Ważne: Fotela nie wolno czyścić za pomocą myjki ciśnieniowej.

Informacja: Powierzchnie fotela operatora należy utrzymywać w czystości.

⚠ OSTROŻNIE

Podczas czyszczenia oparcia należy zachować ostrożność – przypadkowe przestawienie dźwigni pochylenia może spowodować niespodziewane przekręcenie się oparcia do przodu, powodując obrażenia.

Podczas czyszczenia poduszki oparcia należy mocno je przytrzymać podczas naciskania dźwigni pochylenia.

- Nie ma konieczności zdejmowania tapicerki z ramy fotela w celu jej wyczyszczenia.
- Podczas czyszczenia należy pamiętać, aby środek czyszczący nie wsiąknął w powierzchnię tapicerki.
- Do czyszczenia należy stosować środki do pielęgnacji tapicerek lub preparaty do mycia tworzyw sztucznych dostępne w sklepach. Przed skorzystaniem z nowego preparatu czyszczącego sprawdź jego kompatybilność z tapicerką na małym, niewidocznym obszarze powierzchni fotela.

Notatki:

Notatki:

Notatki:

Polityka ochrony prywatności (Europa)

Informacje gromadzone przez firmę Toro
Toro Warranty Company (Toro) chroni Twoją prywatność. W celu przetwarzania Twojego zgłoszenia naprawy gwarancyjnej i kontaktowania się z Tobą w przypadku wycofania produktu z rynku, prosimy o udostępnienie nam pewnych danych osobowych, bezpośrednio lub za pośrednictwem lokalnego oddziału firmy Toro lub sprzedawcy.

System gwarancyjny firmy Toro hostowany jest na serwerach znajdujących się w Stanach Zjednoczonych, gdzie przepisy dotyczące ochrony prywatności mogą nie zapewniać takiej samej ochrony, jaka obowiązuje w kraju użytkownika.

UDOSTĘPNIAJĄC NAM SWOJE DANE OSOBOWE WYRAŻASZ ZGODĘ NA PRZETWARZANIE TYCH DANYCH, JAK TO OPISANO W NINIEJSZEJ POLITYCE OCHRONY PRYWATNOŚCI.

Sposób, w jaki Toro wykorzystuje informacje
Firma Toro może używać Twoich danych osobowych do przetwarzania zgłoszeń napraw gwarancyjnych, kontaktowania się z Tobą w przypadku wycofania produktu z rynku oraz w innych celach. Firma Toro może udostępniać te dane swoim oddziałom, sprzedawcom i innym partnerom biznesowym w związku z tymi działaniami. Nie przekażemy Twoich danych osobowych żadnej innej firmie. Zastrzegamy sobie prawo do ujawnienia danych osobowych w celu zapewnienia zgodności z obowiązującymi przepisami i żądaniami właściwych organów władzy, zapewnienia prawidłowego funkcjonowania naszych systemów oraz w celu ochrony własnych interesów lub innych użytkowników.

Przechowywanie danych osobowych
Będziemy przechowywać Twoje dane osobowe tak długo, jak długo będą potrzebne do celów, w których zostały pierwotnie zgromadzone lub do innych uzasadnionych celów (takich jak zapewnienie zgodności z przepisami) lub stosownie do wymagań obowiązujących przepisów.

Troska firmy Toro o zapewnienie ochrony danych osobowych
Podejmujemy odpowiednie środki ostrożności w celu zapewnienia bezpieczeństwa Twoich danych osobowych. Podejmujemy również działania mające na celu utrzymanie dokładności i aktualności danych osobowych.

Dostęp do i poprawianie danych osobowych
Jeśli chcesz sprawdzić lub poprawić swoje dane osobowe, prosimy o kontakt drogą elektroniczną na adres: legal@toro.com.

Australijskie prawo konsumenta

Klienci z Australii mogą znaleźć szczegółowe dane, związane z Australijskim prawem konsumenta wewnątrz opakowania lub uzyskać te dane u przedstawiciela firmy Toro.

Gwarancja Toro

Ograniczona gwarancja

Warunki i produkty objęte gwarancją

Toro® Company i jej firma zależna, Toro Warranty Company, na mocy zawartego porozumienia wspólnie gwarantują, że Twój produkt komercyjny Toro („Produkt") będzie wolny od wad materiałowych i wykonania przez okres dwóch lat lub 1500 godzin użytkowania, zależnie od tego, który z nich minie wcześniej. Niniejsza gwarancja ma zastosowanie do wszystkich produktów z wyjątkiem aeratorów (patrz osobne klauzule gwarancyjne na te produkty). Jeżeli spełnione są warunki gwarancji, Produkt zostanie przez nas naprawiony bezpłatnie (dotyczy to także diagnostyki, robocizny, części i transportu). Gwarancja rozpoczyna się w dniu dostawy Produktu do pierwszego nabywcy detalicznego.
* Dotyczy Produktów wyposażonych w licznik godzin.

Instrukcja korzystania z serwisu gwarancyjnego

Użytkownik jest odpowiedzialny za natychmiastowe powiadomienie dystrybutora lub sprzedawcy produktów komercyjnych, u którego zakupił Produkt, o istnieniu warunków spełniających wymagania gwarancyjne. Jeśli potrzebujesz pomocy w zlokalizowaniu dystrybutora lub autoryzowanego sprzedawcy albo masz pytania dotyczące praw lub obowiązków gwarancyjnych, możesz skontaktować się z nami:

Commercial Products Service Department
Toro Warranty Company
8111 Lyndale Avenue South
Bloomington, MN 55420-1196
E-mail: commercial.warranty@toro.com

Obowiązki właściciela

Jako właściciel Produktu jesteś odpowiedzialny za przeprowadzanie wymaganych czynności konserwacyjnych i regulacyjnych opisanych w Instrukcji obsługi. Niewykonywanie wymaganych czynności konserwacyjnych i regulacyjnych może być podstawą do odrzucenia roszczeń gwarancyjnych.

Elementy i sytuacje nie objęte gwarancją

Nie wszystkie uszkodzenia i usterki Produktu, które wystąpią w okresie gwarancyjnym, są wadami materiałowymi lub wykonania. Niniejsza wyrażona gwarancja nie obejmuje:

- Uszkodzeń Produktu wynikających z korzystania z nieoryginalnych części zamiennych Toro, instalacji i korzystania z dodatkowego wyposażenia oraz zmodyfikowanych akcesoriów i produktów marek innych niż Toro. Na te elementy producent może udzielić osobnej gwarancji.
- Uszkodzeń Produktu wynikających z niewykonywania zalecanych czynności konserwacyjnych i/lub regulacyjnych. Brak odpowiedniej konserwacji produktu Toro zgodnie z zalecanymi czynnościami konserwacyjnymi wymienionymi w *Instrukcji obsługi* może spowodować odrzucenie roszczeń gwarancyjnych.
- Uszkodzeń Produktu wynikających z użytkowania produktu w sposób agresywny, niedbały lub lekkomyślny.
- Części podlegających zużyciu w następstwie używania, chyba że okażą się wadliwe. Do przykładowych części eksploatacyjnych i zużywających się w trakcie normalnego użytkowania Produktu należą m.in. klocki i okładziny hamulcowe, okładziny sprzęgła, ostrza, bębny, przeciwnoże, zęby, świece, kółka samonastawne, opony, filtry, paski oraz niektóre części spryskiwacza, takie jak membrany, dysze, zawory zwrotne itd.
- Uszkodzeń powstałych w wyniku wpływów zewnętrznych. Do elementów uznawanych za będące poza wpływami zewnętrznymi należą m.in. pogoda, praktyki przechowywania, zanieczyszczenia, stosowanie niedozwolonych środków chłodzących, smarów, dodatków, nawozów, wody, substancji chemicznych itp.
- Normalnego hałasu, wibracji, zużycia i pogorszenia działania.
- Normalne zużycie obejmuje m.in. uszkodzenia foteli w wyniku zużycia lub przetarcia, zużycie powierzchni malowanych, rysy na naklejkach i szybach itp.

Części

Części zaplanowane do wymiany w ramach wymaganej konserwacji są objęte gwarancją przez okres do planowego czasu wymiany dla danej części. Części wymienione w ramach niniejszej gwarancji są objęte okresem gwarancyjnym oryginalnego produktu i stają się własnością Toro. Ostateczna decyzja, czy dana część lub podzespół zostanie naprawiony czy wymieniony, podejmowana jest przez firmę Toro. Do napraw gwarancyjnych firma Toro może używać regenerowanych części.

Uwaga dotycząca gwarancji na akumulatory z możliwością głębokiego rozładowania:

Akumulatory z możliwością głębokiego rozładowania mają określoną ogólną liczbę kilowatogodzin, które mogą dostarczyć w okresie ich eksploatacji. Metody użytkowania, ładowania i konserwacji mogą wydłużyć lub skrócić całkowity okres eksploatacji akumulatora. Jako że akumulatory w tym produkcie zużywają się, ilość pracy użytecznej pomiędzy ładowaniami będzie powoli zmniejszać się, aż akumulator całkowicie się zużyje. Wymiana akumulatorów zużytych w trakcie normalnej eksploatacji jest obowiązkiem właściciela produktu. W czasie normalnego okresu gwarancyjnego na produkt potrzebna może być wymiana akumulatora na koszt właściciela.

Konserwacja na koszt właściciela

Regulacje silnika, czyszczenie i polerowanie układu smarującego, wymiana filtrów i elementów nie objętych gwarancją, wymiana płynu chłodzącego oraz zalecane konserwacje to tylko niektóre z normalnych czynności serwisowych produktów Toro, które są na koszt właściciela.

Warunki ogólne

Urządzenia objęte niniejszą gwarancją mogą być naprawiane wyłącznie przez autoryzowanych dystrybutorów i sprzedawców produktów Toro.

Firmy Toro Company i Toro Warranty Company nie ponoszą odpowiedzialności za pośrednie, przypadkowe lub wynikowe szkody związane z użytkowaniem produktów Toro objętych tą gwarancją, w tym za jakiekolwiek koszty czy wydatki związane z zapewnieniem maszyn lub usług zastępczych w uzasadnionych okresach występowania usterek lub nieużywania w oczekiwaniu na naprawę w ramach gwarancji. Oprócz gwarancji emisji zanieczyszczeń, o których mowa poniżej, w stosownych przypadkach nie ma innych wyraźnych gwarancji.

Wszelkie domniemane gwarancje dotyczące wartości handlowej i przydatności do określonych zastosowań są ograniczone do okresu objętego niniejszą gwarancją. Niektóre kraje nie zezwalają na wyłączenie szkód przypadkowych lub wynikowych lub ograniczeń dotyczących okresu trwania domniemanych gwarancji, więc powyższe wyłączenia i ograniczenia mogą nie mieć zastosowania.

Niniejsza gwarancja udziela określonych praw, a w zależności od kraju właścicielowi mogą przysługiwać także inne prawa.

Wszystkie kraje oprócz USA i Kanady

Klienci powinni skontaktować się z lokalnym dystrybutorem lub sprzedawcą produktów Toro w celu uzyskania informacji o warunkach gwarancyjnych obowiązujących w danym kraju, prowincji lub stanie. Jeśli z jakichkolwiek powodów nie jesteś zadowolony z obsługi świadczonej przez dystrybutora lub masz trudności z uzyskaniem informacji o warunkach gwarancyjnych, skontaktuj się z importerem produktów Toro. Jeśli zawiodą wszystkie inne sposoby uzyskania takich informacji, skontaktuj się z Toro; Warranty Company.