Form No. 3410-352 Rev A

Kit de banco Deluxe de PVC ou tecido

Unidade de tração T4240, CT2240, LT-F3000, LT3240, LT3340, R3240T ou Groundsmaster® 3400

Modelo nº 02865—Nº de série 316000001 e superiores

Modelo nº 02866—Nº de série 316000001 e superiores

Instruções de instalação

⚠ AVISO

CALIFÓRNIA
Proposição 65 Aviso

É do conhecimento do Estado da Califórnia que um ou vários produtos químicos deste produto podem provocar cancro, defeitos congénitos ou outros problemas reprodutivos.

Este kit é um banco deluxe que proporciona ao operador um assento confortável e seguro.

Instalação

Peças soltas

Utilize a tabela abaixo para verificar se todas as peças foram enviadas.

Procedimento	Descrição	Quantidade	Utilização
1	Nenhuma peça necessária	–	Prepare a máquina.
2	Nenhuma peça necessária	–	Retire o banco.
3	Banco	1	Prepare o novo banco.
4	Anilha (8 x 17 mm) Parafuso (8 x 40 mm) Porca plana (8 mm) Anilha (8 x 25 mm) Porca de bloqueio (8 mm) Parafuso (8 x 25 mm)	10 4 4 2 4 4	Instale o banco.
5	Kit conetor de duas vias (receção) Conjunto do relé e da cablagem (Modelo 02750) Cablagem – 350 cm (Modelo 02750) Cablagem – 400 cm (Modelos 30651, 30654, 30657 e 30659) Fusível (10 A)	1 1 1 1 1	Ligue os componentes elétricos.
6	Nenhuma peça necessária	–	Complete a instalação do kit do banco.

© 2016—The Toro® Company
8111 Lyndale Avenue South
Bloomington, MN 55420

Registe o seu produto em www.Toro.com.

CE

Tradução do original (PT)
Impresso nos E.U.A.
Todos os direitos reservados

3410-352 A

1

Preparação para instalar o kit do banco

Nenhuma peça necessária

Preparação da máquina

1. Estacione a máquina numa superfície plana.
2. Desligue as unidades de corte do cortador.
3. Levante as unidades de corte.
4. Tranque as unidades de corte, se aplicável.
5. Engate o travão de mão, desligue o motor e espere que todas as peças em movimento parem.
6. Retire a chave da ignição.

Elevação da plataforma do operador (Modelo 02750)

1. Rode os dois parafusos de um quarto de volta que fixam a cobertura da bateria à plataforma do operador no sentido contrário ao dos ponteiros do relógio e retire a cobertura (Figura 1).

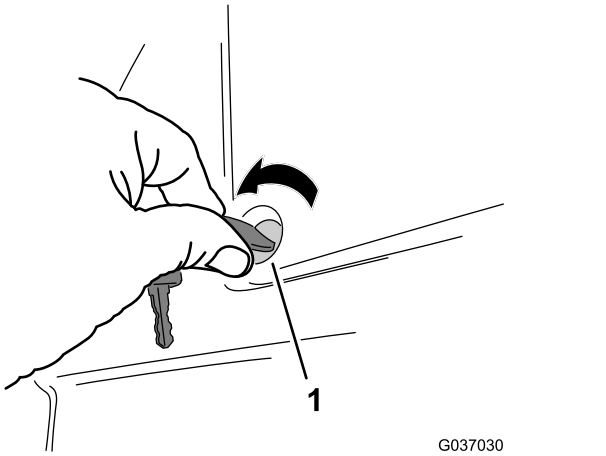

Figura 1

1. Parafusos de um quarto de volta

2. Se instalado, retire o cadeado que fixa a pega do trinco da plataforma (Figura 2).

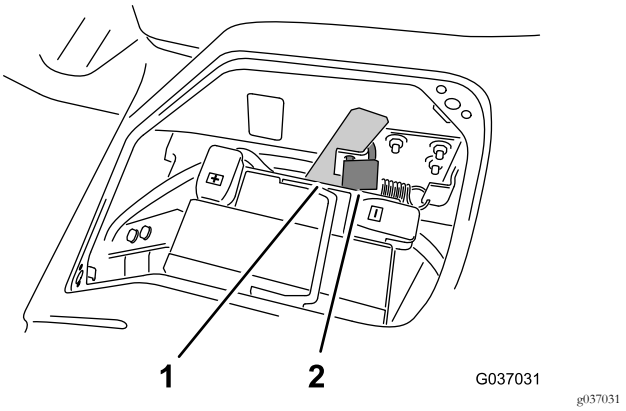

Figura 2

1. Pega do trinco da plataforma
2. Cadeado

3. Mova a pega para a frente para destrancar a plataforma do chassis da máquina (Figura 3).

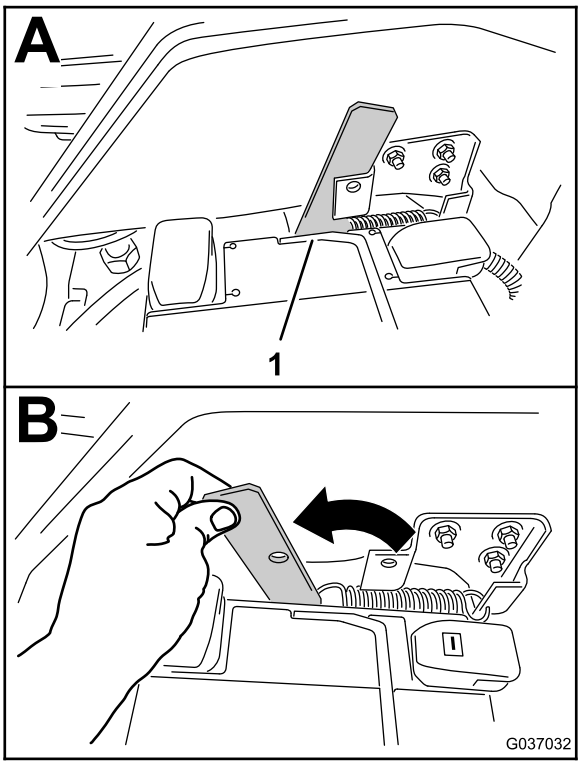

Figura 3

1. Pega do trinco da plataforma

4. Mova a plataforma do operador para cima e para a frente (Figura 4).

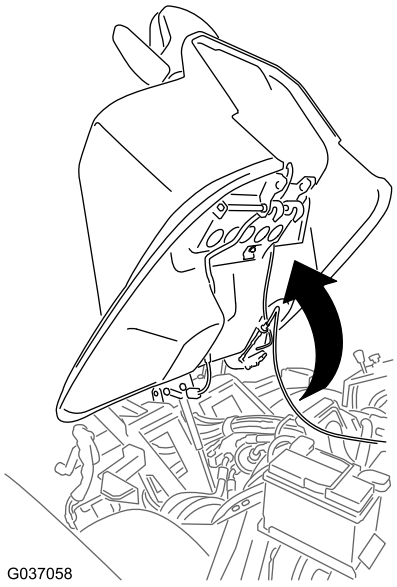

g037058

Figura 4

Elevação da plataforma do operador (Modelos 30651, 30654, 30657 e 30659)

Mova a pega do trinco da plataforma para a posição de desbloquear e incline a plataforma do operador para a frente como se mostra na Figura 5.

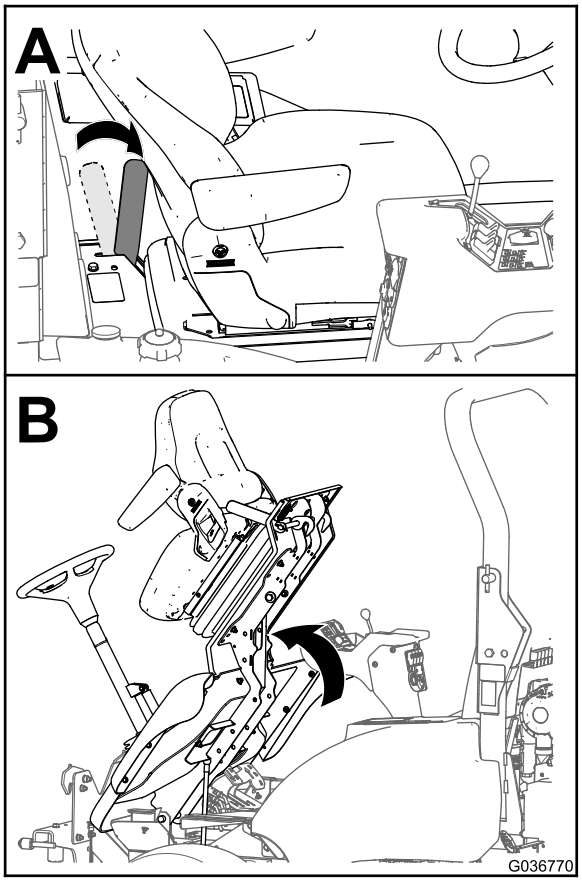

g036770

Figura 5
Modelo 30659 ilustrado

Desligação da bateria

1. Levante a cobertura do cabo negativo da bateria (Figura 6).

   Nota: Ao levantar a cobertura irá desapertar o terminal do cabo de bateria do polo negativo da bateria.

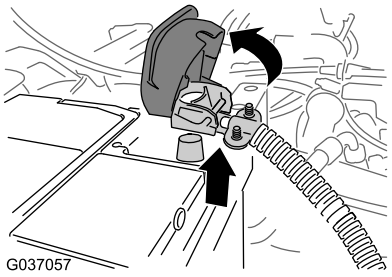

g037057

Figura 6

2. Retire o cabo negativo da bateria (Figura 6).

   Nota: Posicione o cabo negativo da bateria onde não possa entrar em contacto com o polo negativo da bateria.

Remoção do compartimento de armazenamento (Modelos 30651, 30654, 30657 e 30659)

1. Abra a cobertura do compartimento de armazenamento (Figura 7).

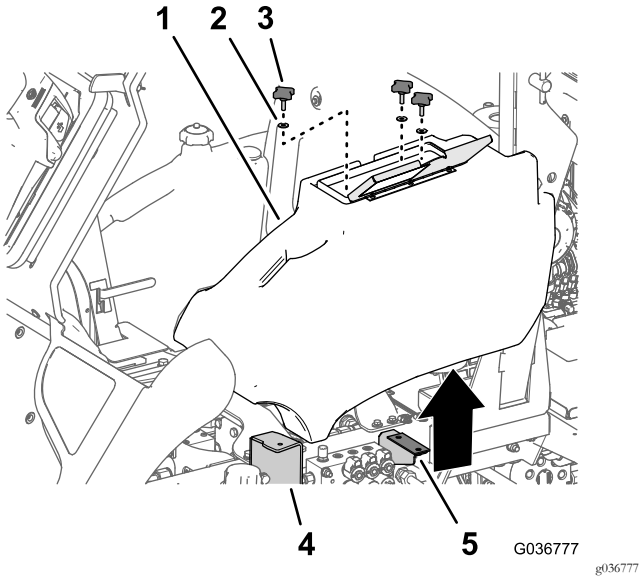

Figura 7

1. Compartimento de armazenamento
2. Anilha
3. Manípulo
4. Flange (degrau)
5. Suporte do compartimento de armazenamento

2. Desaperte e retire os três manípulos e três anilhas que fixam o compartimento à flange do degrau e ao suporte do compartimento de armazenamento (Figura 7).
3. Levante o compartimento de armazenamento da máquina.

2

Remoção do banco

Nenhuma peça necessária

Procedimento

Peso do banco: 38 kg

Nota: Peça ajuda a alguém para o ajudar a retirar o banco.

1. Desligue do conetor da cablagem da máquina, o conetor da cablagem do interruptor do banco (Figura 8).

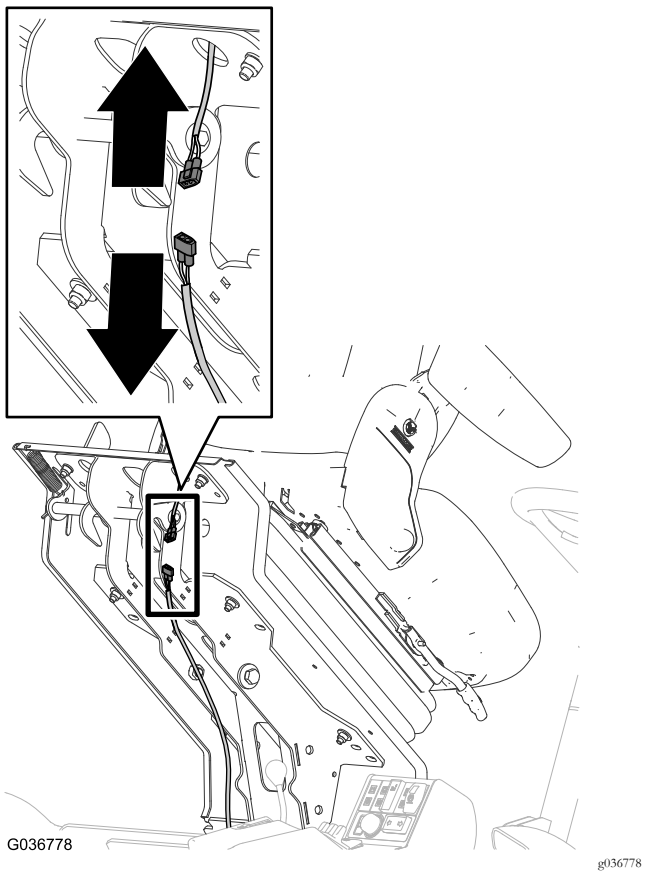

Figura 8

Modelo da série 3000 ilustrado; o modelo 02750 é semelhante

2. Encaminhe o conetor da cablagem do interruptor do banco através da plataforma do banco e fixe o conetor ao banco.
3. Retire a proteção da base do banco da seguinte forma (Figura 9).
   A. Nos lados da proteção da base do banco, localize as patilhas de montagem que saem pela ranhura no canal da base do banco.

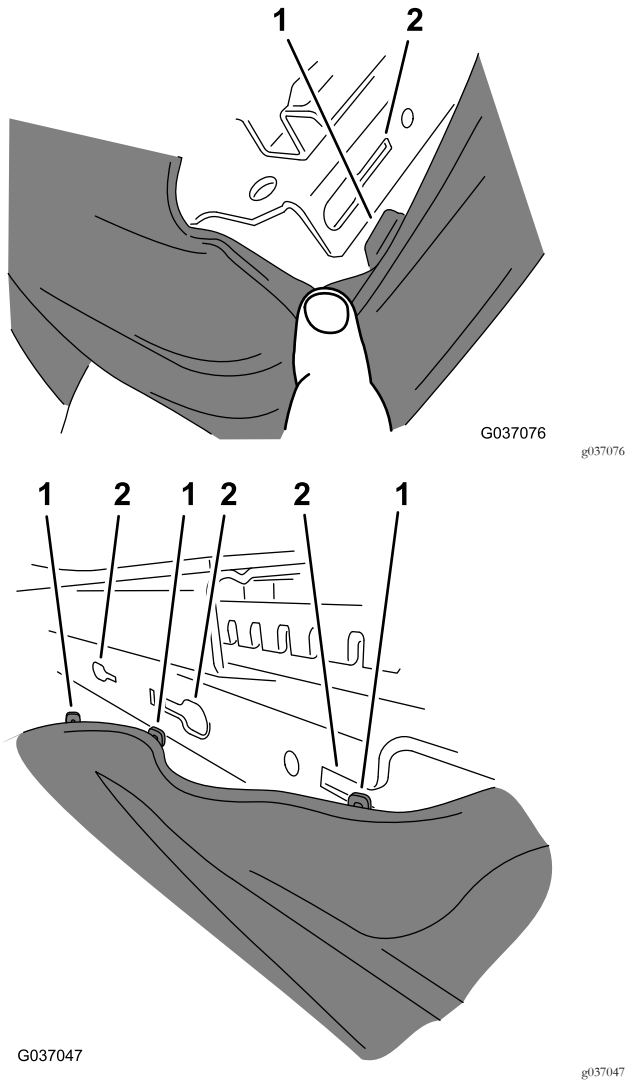

Figura 9

1. Patilhas (proteção da base do banco)
2. Ranhuras (canal da base do banco)

B. Puxe cada patilha ao longo da ranhura até ficar sobre o orifício e depois puxe a patilha para fora e para longe do canal da base do banco.

Nota: Puxe a proteção para a frente ou para trás dependendo da patilha que está a retirar.

C. Quando todas as patilhas forem retiradas das respetivas ranhuras, puxe a proteção de borracha para baixo (A de Figura 10).

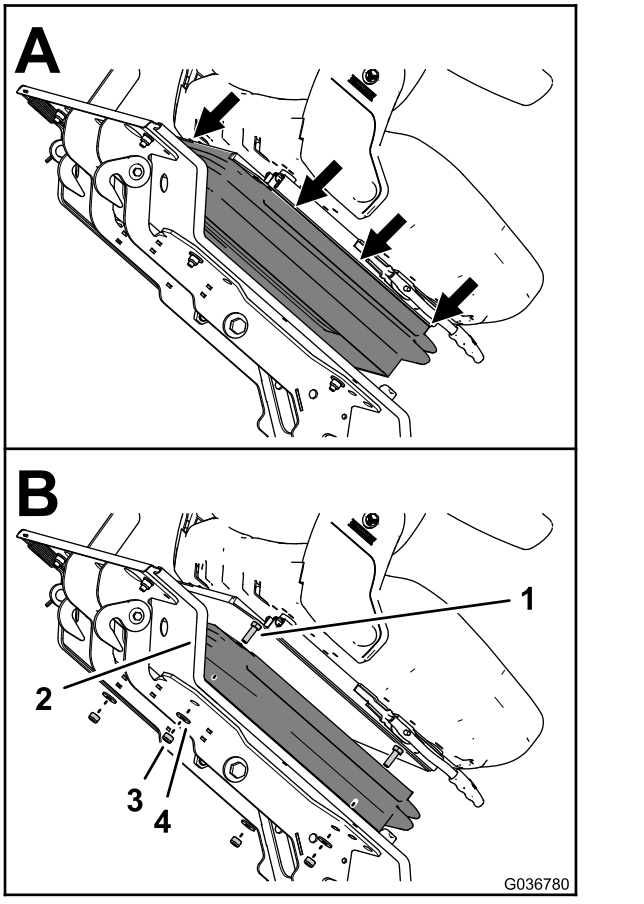

Figura 10

1. Parafuso (8 x 25 mm)
2. Plataforma do banco
3. Porca de bloqueio (8 mm)
4. Anilha (8 mm)

4. Apoie o banco e retire as quatro anilhas (8 mm) e quatro porcas de bloqueio (8 mm) que fixam o banco à plataforma do banco (B de Figura 10).

Nota: Não retire os quatro parafusos (8 x 25 mm) dos orifícios no banco e da plataforma do banco.

5. Desça a plataforma do operador conforme se descreve em seguida:

A. Desça cuidadosamente a plataforma; consulte a Figura 5 em Elevação da plataforma do operador (Modelos 30651, 30654, 30657 e 30659) (página 3).

B. Mova a pega de trinco de bloqueio em direção à parte frontal do cortador à medida que a plataforma se aproxima da posição totalmente descida; consulte a Figura 5 em Elevação da plataforma do operador (Modelos 30651, 30654, 30657 e 30659) (página 3).

Nota: Isto assegura que os ganchos do trinco não ficam presos na barra de bloqueio.

C. Desça completamente a plataforma e mova a pega de bloqueio em direção à traseira do cortador até que os ganchos do trinco engatem completamente na barra de bloqueio; consulte a Figura 5 em

Elevação da plataforma do operador (Modelos 30651, 30654, 30657 e 30659) (página 3).

6. Retire o banco da plataforma.

   Nota: Retire os quatro parafusos (8 x 25 mm), quatro porcas de bloqueio (8 mm) e quatro anilhas (8 mm).

3

Preparação do novo banco (Modelo 02750)

Peças necessárias para este passo:

1	Banco

Procedimento

Importante: Este procedimento só é necessário para o Modelo 02750.

Nota: Neste procedimento, irá retirar o cinto de segurança estático do banco antigo e instalar o cinto de segurança no novo banco.

1. Retire do banco antigo as coberturas e os parafusos que fixam o cinto de segurança estático (Figura 11).

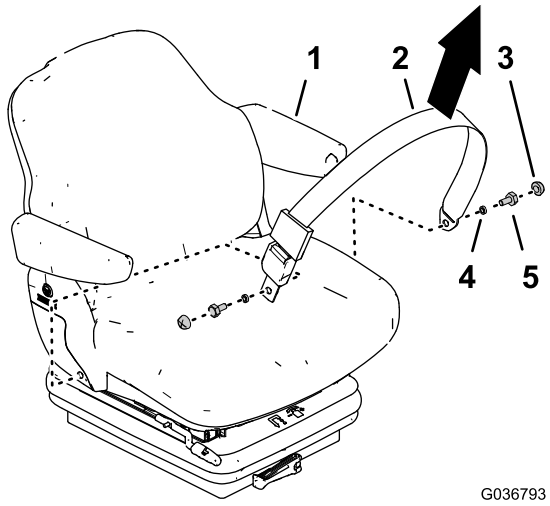

Figura 11

1. Banco (antigo)
2. Cinto de segurança (estático)
3. Cobertura
4. Casquilho
5. Parafuso

2. Retire do banco novo as coberturas e os parafusos que fixam o cinto de segurança de tensão automática e retire o cinto de segurança (Figura 12).

   Nota: Não necessita mais do cinto de segurança de tensão automática.

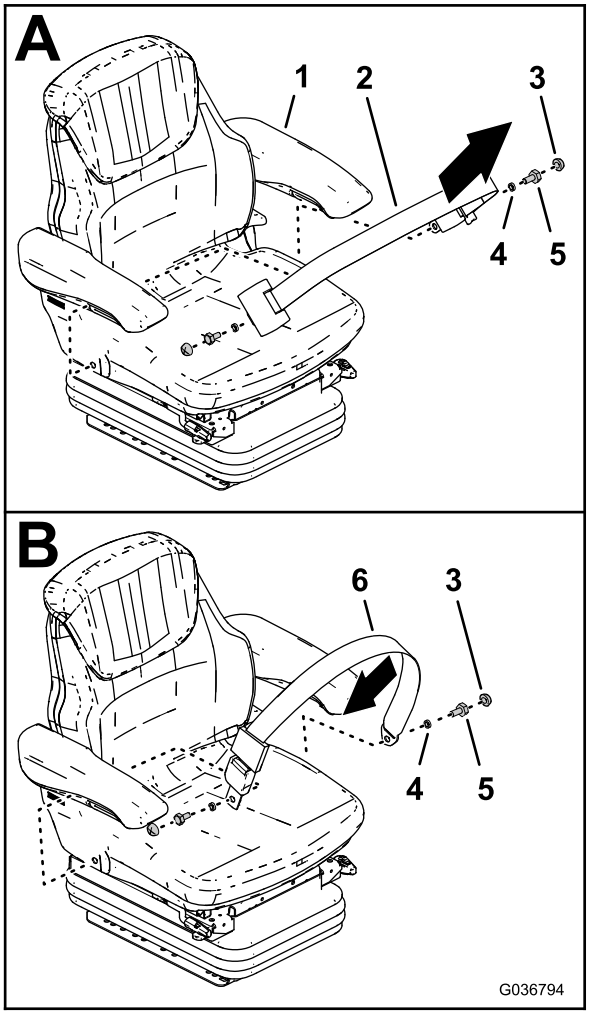

Figura 12

1. Banco (novo)
2. Cinto de segurança (tensão automática)
3. Cobertura
4. Casquilho
5. Parafuso
6. Cinto de segurança (estático)

3. Monte o cinto de segurança estático no novo banco (Figura 12).
4. Aperte os parafusos com uma força de 35 a 43 N·m e instale as coberturas (Figura 12).

4

Instalação do banco

Peças necessárias para este passo:

10	Anilha (8 x 17 mm)
4	Parafuso (8 x 40 mm)
4	Porca plana (8 mm)
2	Anilha (8 x 25 mm)
4	Porca de bloqueio (8 mm)
4	Parafuso (8 x 25 mm)

Montagem do banco na plataforma (Modelo 02750)

Peso do banco: 40 kg

1. Na placa inferior do banco novo, localize os orifícios de montagem do banco da sua máquina (Figura 13).

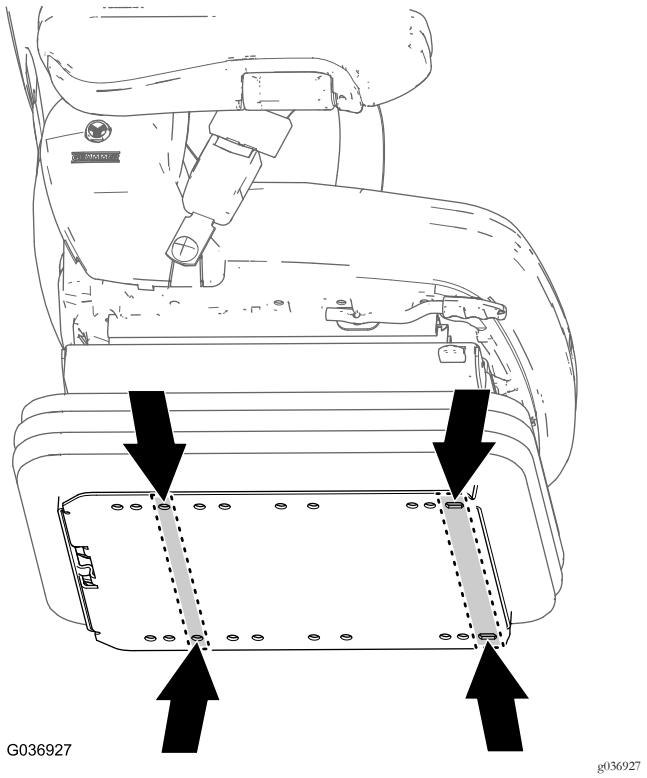

Figura 13
Apenas para o modelo 02750

2. Monte quatro parafusos (8 x 40 mm), oito anilhas (8 x 17 mm) e quatro porcas planas (8 mm) nos orifícios na flange da placa inferior (Figura 14) que identificou no passo 1.

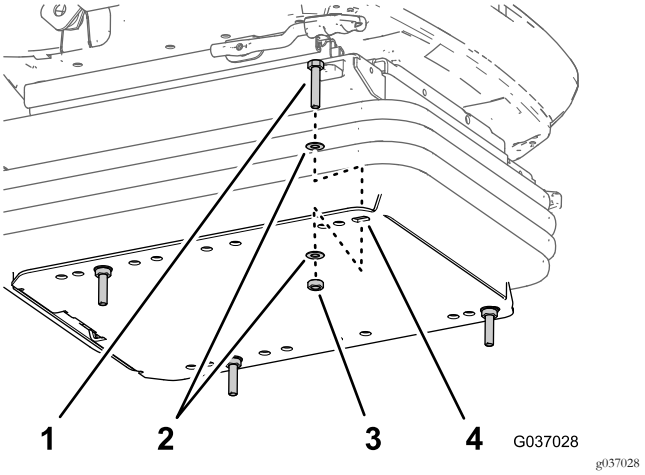

Figura 14

1. Parafuso (8 x 40 mm)
2. Anilha (8 x 17 mm)
3. Porca plana (8 mm)
4. Flange (placa inferior do banco)

3. Alinhe os quatro parafusos (8 x 40 mm) do banco novo com os orifícios na plataforma do operador (Figura 15).

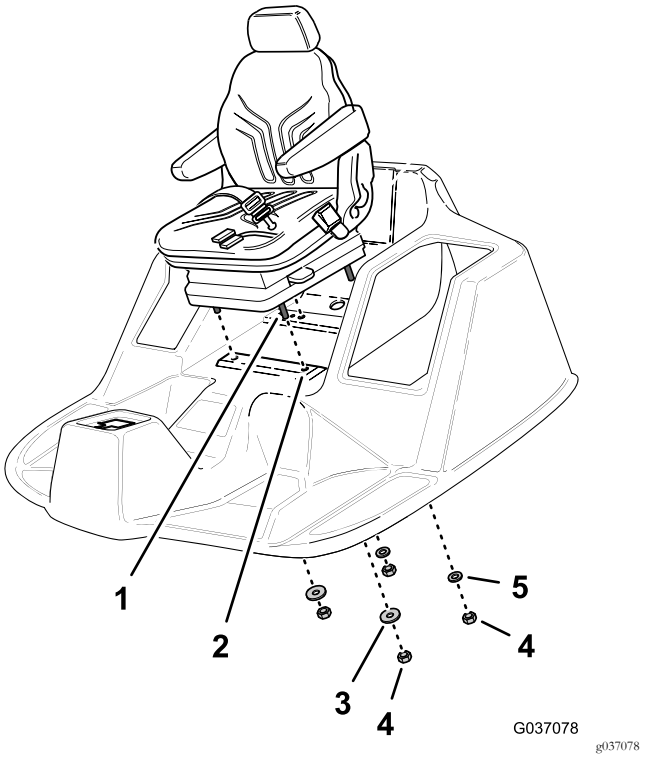

Figura 15

1. Parafuso (8 x 40 mm)
2. Plataforma do operador
3. Anilha (8 x 25 mm)
4. Porcas de bloqueio (8 mm)
5. Anilha (8 x 17 mm)

4. Eleve parcialmente a plataforma do operador para aceder às roscas dos quatro parafusos.

Importante: Apoie o banco para evitar que caia.

5. Monte as duas porcas de bloqueio (8 mm) e as duas anilhas (8 x 25 mm) nos dois parafusos frontais à mão (Figura 15).
6. Monte as duas porcas de bloqueio (8 mm) e as duas anilhas (8 x 17 mm) nos dois parafusos traseiros à mão (Figura 15).
7. Eleve completamente a plataforma.
8. Aperte as porcas de bloqueio e os parafusos com 27 N·m.

Montagem do banco na plataforma (Modelos 30651, 30654, 30657 e 30659)

1. Na placa inferior do banco novo, localize os orifícios de montagem do banco da sua máquina (Figura 16).

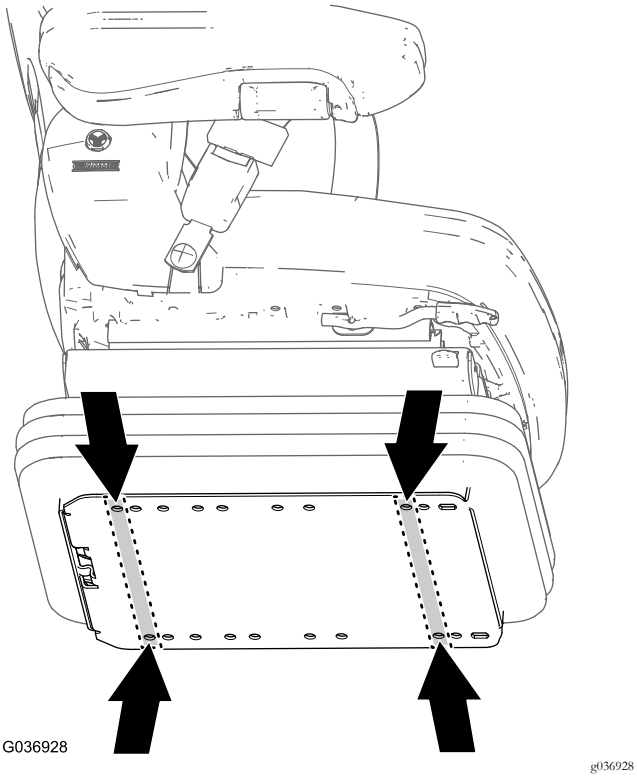

Figura 16
Modelos 30651, 30654, 30657 e 30659

2. Monte quatro parafusos (8 x 25 mm) e quatro anilhas (8 x 17 mm) nos orifícios na flange da placa inferior que identificou no passo 1.

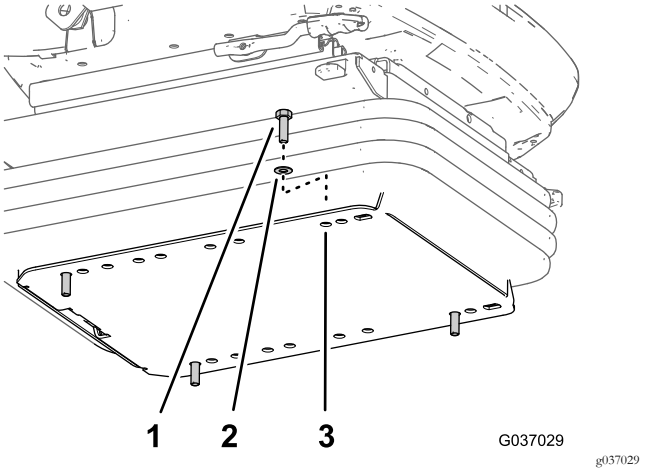

Figura 17

1. Parafuso (8 x 25 mm)
2. Anilha (8 x 17 mm)
3. Flange (placa inferior do banco)

3. Alinhe os quatro parafusos (8 x 25 mm) do banco novo com os orifícios na plataforma do operador (Figura 18).

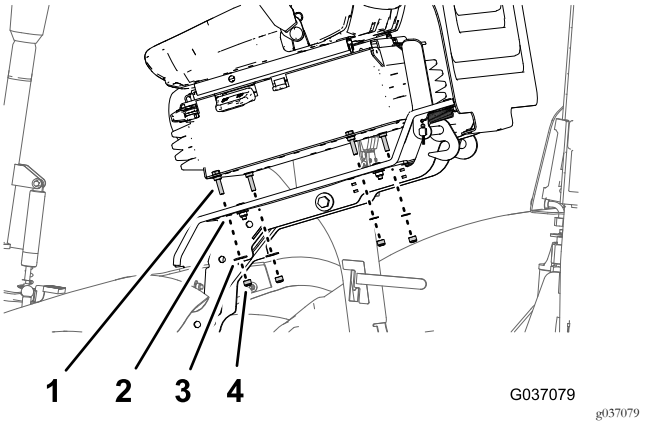

Figura 18

1. Parafuso (8 x 25 mm)
2. Plataforma do operador
3. Anilha (8 x 17 mm)
4. Porcas de bloqueio (8 mm)

4. Monte duas porcas de bloqueio (8 mm) e duas anilhas (8 x 17 mm) nos parafusos no lado esquerdo do banco.
5. Eleve parcialmente a plataforma do operador para aceder às roscas dos outros dois parafusos.

   Importante: Apoie o banco para evitar que caia.
6. Monte as duas porcas de bloqueio (8 mm) e as duas anilhas (8 x 17 mm) nos outros dois parafusos à mão (Figura 15).
7. Eleve completamente a plataforma.
8. Aperte as porcas de bloqueio e os parafusos com 27 N·m.

5

Ligação dos componentes elétricos

Peças necessárias para este passo:

1	Kit conetor de duas vias (receção)
1	Conjunto do relé e da cablagem (Modelo 02750)
1	Cablagem – 350 cm (Modelo 02750)
1	Cablagem – 400 cm (Modelos 30651, 30654, 30657 e 30659)
1	Fusível (10 A)

Utilização do kit conetor de duas vias (receção)

Utilize o kit conetor de duas vias para substituir o conetor de estilo Gothic de dois pinos que pode ser encontrado na cablagem de máquinas mais antigas. Consulte as instruções do kit para mais informações sobre como instalar o kit.

Ligação do relé e da cablagem (Modelo 02750)

1. Localize o relé e a cablagem como se mostra na Figura 19.

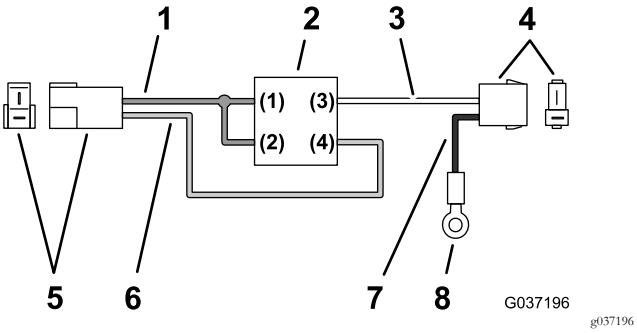

Figura 19

1. Fio (vermelho +12 V)
2. Relé
3. Fio (branco)
4. Conetor de duas tomadas (banco)
5. Conetor de duas lâminas
6. Fio (verde)
7. Fio (preto)
8. Terminal de anel

2. Ligue o conector de duas lâminas da cablagem do relé ao conetor de duas tomadas (Figura 20) da cablagem da máquina que desligou no passo 1 de 2 Remoção do banco (página 4).

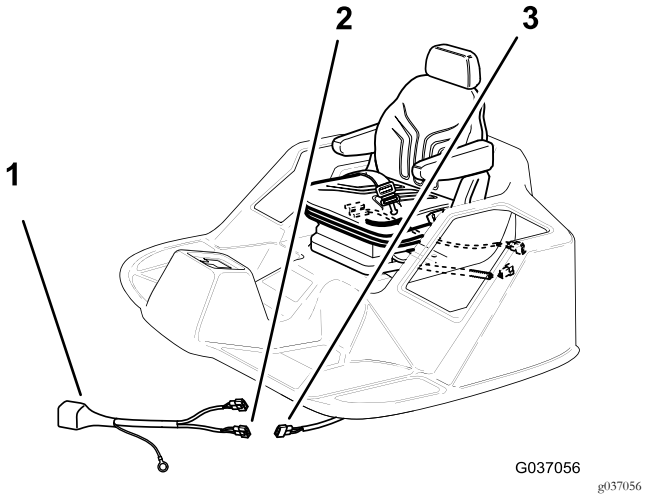

Figura 20

1. Conjunto do relé e da cablagem
2. Conetor de dois pinos (para cablagem principal)
3. Conetor de duas tomadas (cablagem principal)

3. Encaminhe o ramo da cablagem com o terminal de anel para a buzina na frente da máquina, por baixo da plataforma do banco (Figura 21).

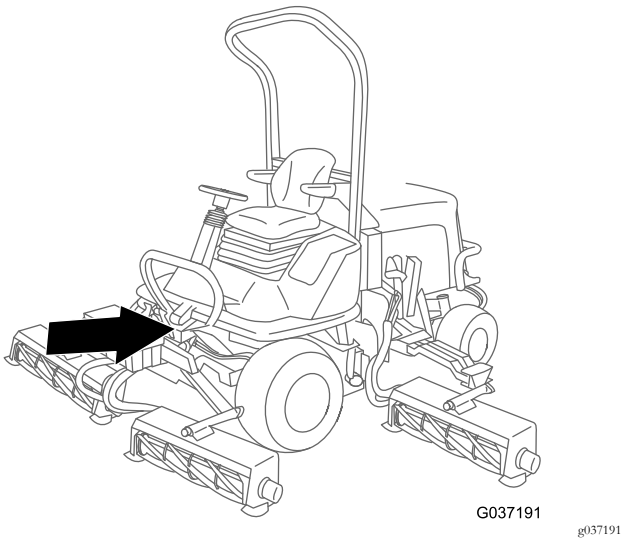

Figura 21

4. Retire o parafuso, anilhas e porca que fixam o terminal de anel da cablagem da máquina e o suporte para a buzina (Figura 22).

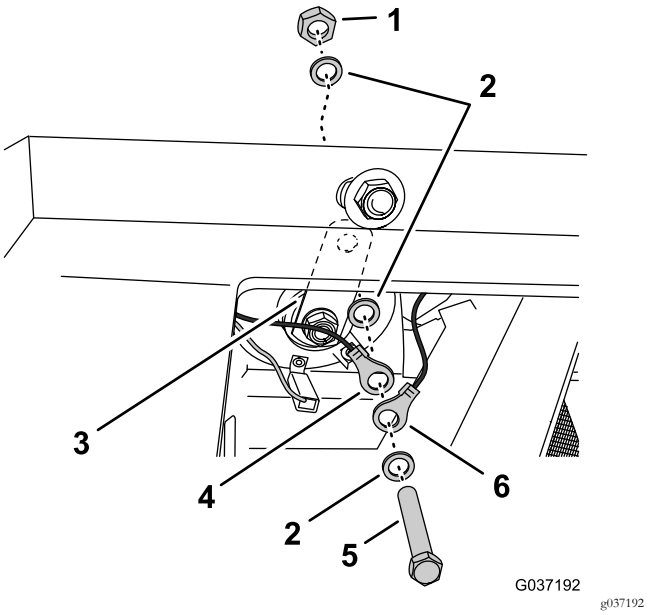

Figura 22

1. Porca
2. Anilhas
3. Suporte (buzina)
4. Terminal de anel (cablagem da máquina)
5. Parafuso
6. Terminal de anel (cablagem do relé)

5. Monte o terminal de anel da cablagem do relé, o terminal de anel da cablagem da máquina e a buzina no chassis utilizando o parafuso, anilhas e porca que retirou no passo 4.
6. Encaminhe o conetor de duas tomadas da cablagem de relé (fios branco e preto) através do orifício na plataforma localizado atrás do banco (Figura 23).

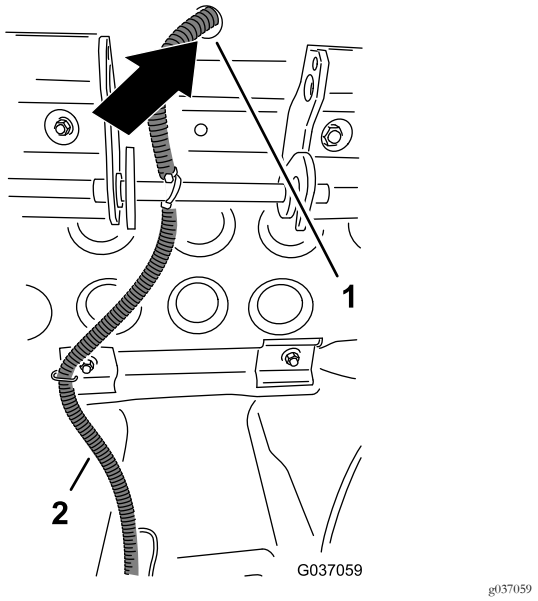

Figura 23

1. Orifício (fundo da plataforma)
2. Cablagem do relé e cablagem do kit

7. Na parte de trás do banco, localize o conetor de dois pinos do interruptor do banco (fios amarelo e cinzento) e ligue-o ao conector de duas tomadas da cablagem do relé (fios branco e preto) como se mostra na Figura 24.

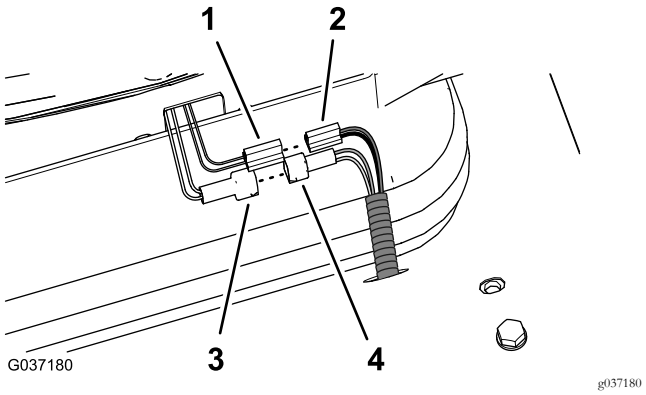

Figura 24

1. Conetor de duas lâminas – suspensão pneumática do banco
2. Conetor de duas tomadas – cablagem do kit de 350 cm (fios preto e vermelho)
3. Conetor de dois pinos – interruptor do banco (fios amarelo e cinzento)
4. Conetor de duas tomadas – cablagem do relé (fios branco e preto)

Ligação da cablagem da suspensão pneumática do banco (Modelo 02750)

1. Localize a cablagem de 350 cm (sem terminal de anel) como se mostra na Figura 25.

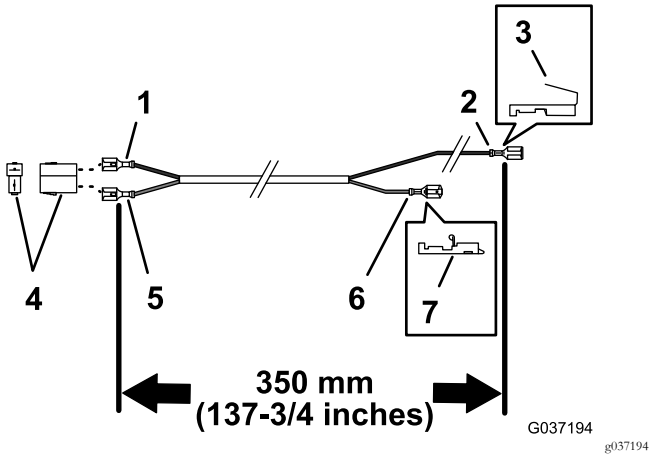

Figura 25

1. Fio (preto)
2. Terminal de tomadas (fio preto)
3. Ligação tipo "piggy-back" (terminal de tomadas)
4. Conetor de duas tomadas
5. Fio (vermelho)
6. Terminal de tomadas (fio vermelho)
7. Ligação tipo "Posilock" (terminal de tomadas)

2. No fundo da plataforma, encaminhe o conetor de duas tomadas (fios preto e vermelho) da cablagem do

kit de 350 cm ao longo da cablagem do relé e através do orifício na plataforma localizado atrás do banco; consulte a Figura 23 em Ligação do relé e da cablagem (Modelo 02750) (página 9).

3. Ligue o conetor de duas lâminas da suspensão pneumática ao conector de duas tomadas (fios preto e vermelho) da cablagem do kit de 350 cm; consulte a Figura 24 em Ligação do relé e da cablagem (Modelo 02750) (página 9).
4. Encaminhe o fio em redor da articulação da plataforma e para trás para a área do painel de controlo.

   Nota: O cabo tem de ser encaminhado de forma a não ser esmagado pela plataforma sempre que esta é baixada.
5. Trabalhando por baixo do painel de controlo, localize o conetor de luz de estacionamento e desligue deste conector o conetor de tomada do fio preto (Figura 26).

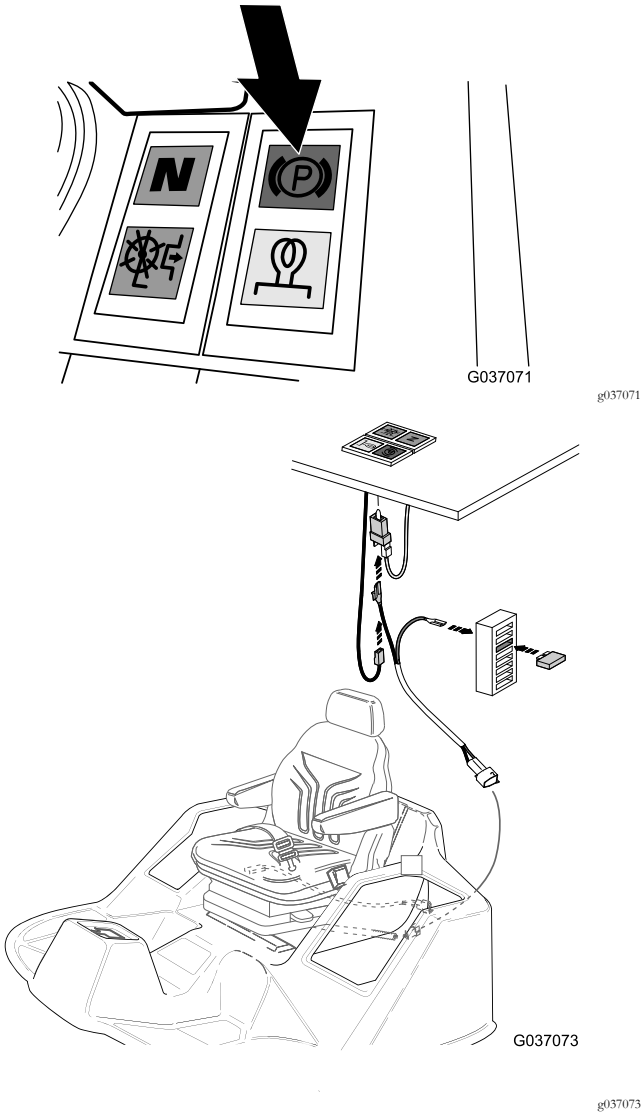

Figura 26

6. Ligue o conetor de tomada do fio preto que retirou no passo 5 ao terminal da lâmina do conetor tipo "piggy-back" (fio preto) da cablagem do relé (Figura 26 e Figura 27).

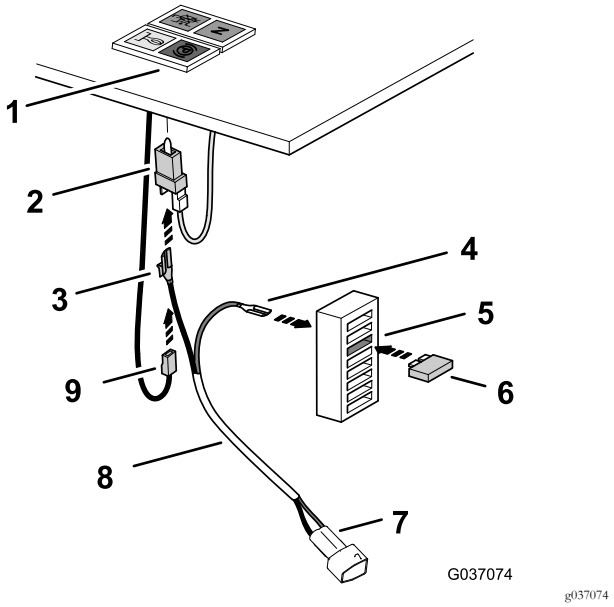

Figura 27

1. Painel de controlo (luz de estacionamento)
2. Conetor de luz de estacionamento
3. Piggy-back (fio preto – cablagem do relé)
4. Terminal de tomadas (fio vermelho – cablagem do relé)
5. Tomada do bloco de fusíveis (3.ª a contar do topo)
6. Fusível (10 A)
7. Conetor de duas tomadas (suspensão pneumática do banco)
8. Cablagem do kit – 350 cm
9. Conetor de tomadas (fio preto – cablagem da máquina)

7. Ligue o conector "piggy-back" ao terminal de lâmina do conector da luz de estacionamento (Figura 27).
8. Na parte de trás da caixa de fusíveis, ligue o terminal de tomadas (fio vermelho) da cablagem do relé ao conetor de lâminas do bloco de fusíveis na 3.ª posição de fusível a contar do topo do bloco (Figura 27).
9. Insira o fusível (10 A) na 3.ª posição do fusível a contar do topo do bloco de fusíveis (Figura 27).

   Nota: Assegure-se de que o fusível está completamente encaixado.
10. Fixe todos os cabos com as braçadeiras de cabos fornecidas.

Remoção do painel de anteparo (Modelos 30651, 30654, 30657 e 30659)

1. Retire os quatro parafusos (6 x 25 mm), quatro anilhas de bloqueio (6 mm) e quatro anilhas de cabeça chata

(6 mm) que fixam o painel de anteparo ao chassis da máquina (Figura 28).

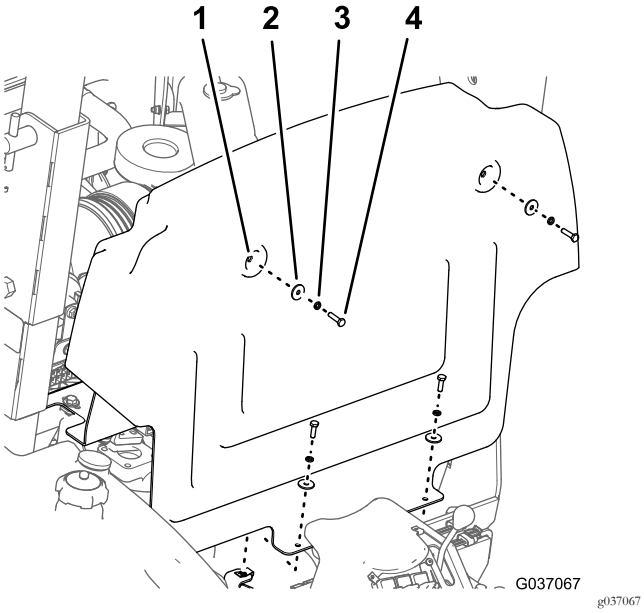

Figura 28

1. Painel de anteparo
2. Anilha de cabeça chata
3. Anilha de bloqueio
4. Parafuso

2. Mova o painel para cima e para a frente e retire-o da máquina (Figura 28).

Ligação dos componentes elétricos do banco (Modelos 30651, 30654, 30657 e 30659)

1. Encaminhe a cablagem da máquina que desligou no passo 1 de 2 Remoção do banco (página 4) através do orifício da plataforma do operador (Figura 29).

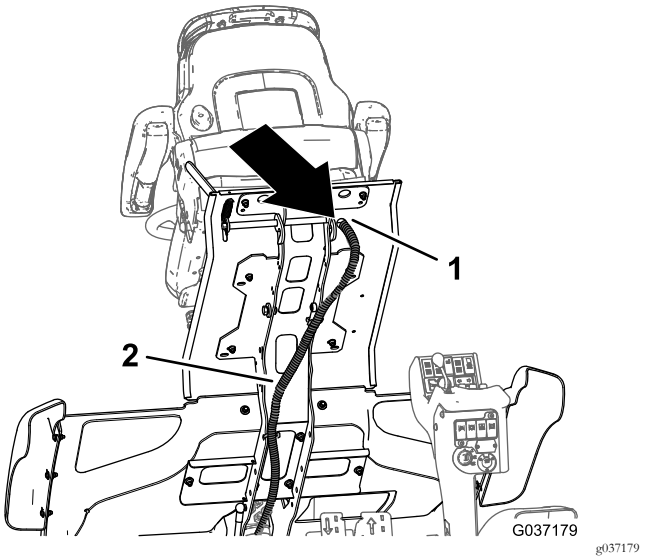

Figura 29

1. Orifício (fundo da plataforma)
2. Cablagem do kit de 400 cm

2. Ligue ao conetor do interruptor do banco (fios amarelo e cinzento) ao conetor da cablagem da máquina (Figura 30).

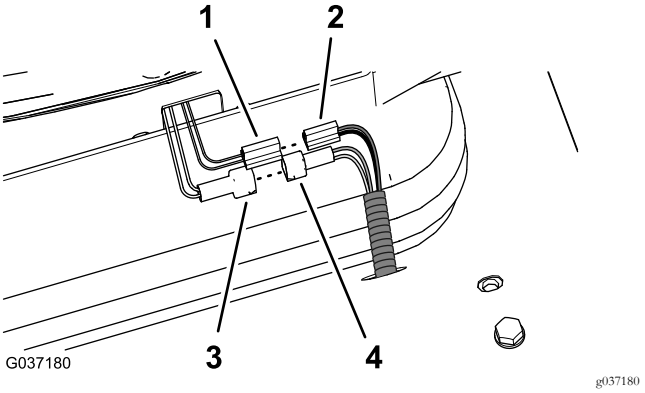

Figura 30

1. Conetor de duas lâminas – suspensão pneumática do banco
2. Conetor de duas tomadas – cablagem do kit de 400 cm (fios preto e vermelho)
3. Conetor de dois pinos – interruptor do banco (fios amarelo e cinzento)
4. Duas tomadas – cablagem do relé (fios branco e preto)

3. Localize a cablagem de 400 cm (com terminal de anel) como se mostra na Figura 31.

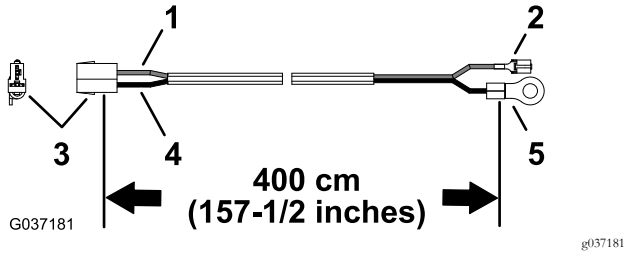

Figura 31

1. Fio (vermelho)
2. Terminal de tomadas
3. Conetor de duas tomadas
4. Fio (preto)
5. Terminal de anel

4. No fundo da plataforma, encaminhe o conetor de duas tomadas (fios preto e vermelho) da cablagem do kit de 400 cm através do orifício na plataforma localizado atrás do banco; consulte a Figura 29.
5. Ligue o conetor de duas lâminas da suspensão pneumática ao conetor de duas tomadas (fios preto e vermelho) da cablagem do kit de 400 cm (Figura 30 e Figura 31).
6. Encaminhe o fio em redor da articulação da plataforma e para trás para a área da caixa de fusíveis (Figura 32).

   Importante: O cabo tem de ser encaminhado de forma a não ser esmagado pela plataforma sempre que esta é baixada.

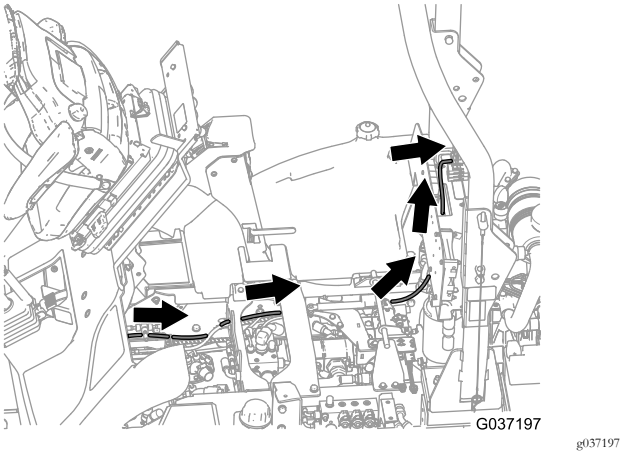

Figura 32

Ligação da cablagem do kit ao bloco de fusíveis (Modelos 30651, 30654, 30657 e 30659)

1. Na parte de trás do anteparo, retire a porca de bloqueio e a anilha que fixam a buzina à placa elétrica (Figura 33).

   Nota: Não retire o parafuso.

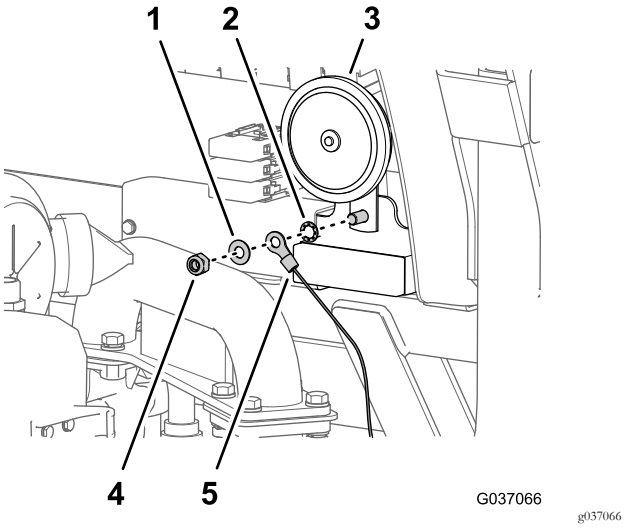

Figura 33

1. Anilha de bloqueio
2. Anilha
3. Buzina
4. Porca de bloqueio
5. Terminal de anel

2. Monte a porca de bloqueio, a anilha e o terminal de anel da cablagem do relé e a anilha de bloqueio no parafuso como se mostra na Figura 33 e aperte a porca e o parafuso com 23 a 29 N·m.
3. Na frente do painel elétrico, ligue o terminal do fio vermelho (alimentação) ao terminal do bloco da seguinte forma:
   - Modelo 30651 – 5.ª posição de fusível a contar da esquerda (Figura 34)

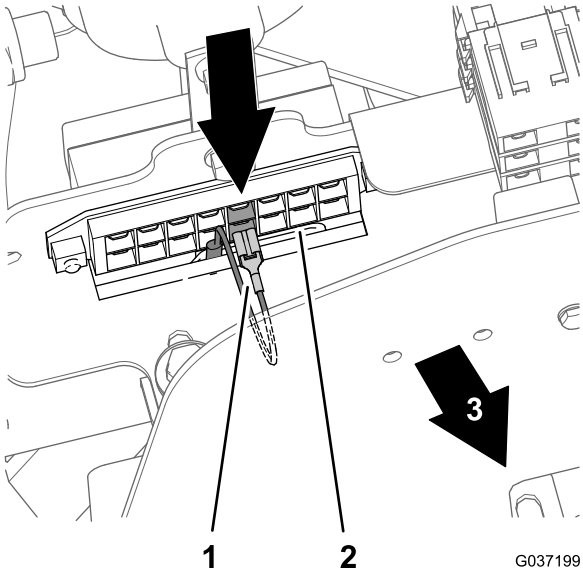

Figura 34
Modelos 30651

1. Terminal – fio vermelho (alimentação) 5.ª posição de fusível
2. Bloco de fusíveis
3. Frente da máquina

- Modelos 30654, 30657 e 30659 – 4.ª posição de fusível a contar da esquerda (Figura 35)

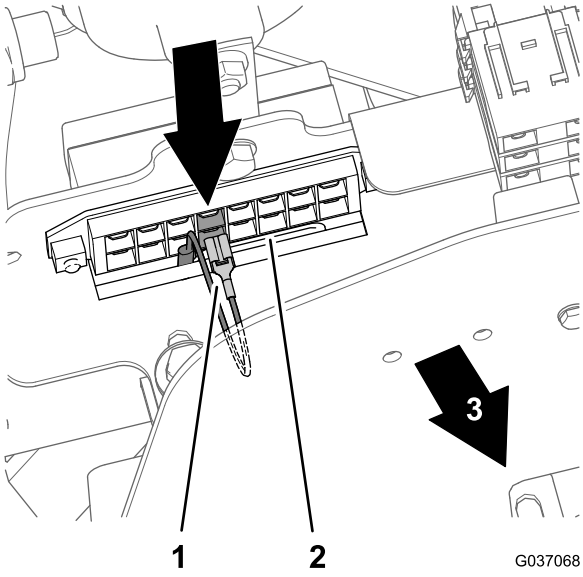

Figura 35
Modelos 30654, 30657 e 30659

1. Terminal – fio vermelho (alimentação) 4.ª posição de fusível
2. Bloco de fusíveis
3. Frente da máquina

4. Fixe todos os cabos com as braçadeiras de cabos fornecidas.

Instalação do fusível (Modelos 30651, 30654, 30657 e 30659)

1. Retire a cobertura do bloco de fusíveis (Figura 36).

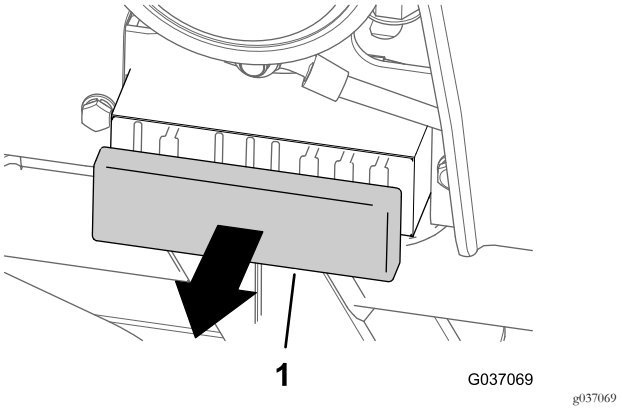

Figura 36

1. Cobertura (bloco de fusíveis)

2. Insira o fusível 10 A na 4.ª ranhura do lado direito do bloco de fusíveis da seguinte forma:

   Nota: Assegure-se de que o fusível está completamente encaixado.

   - Modelo 30651 – 4.ª posição de fusível a contar da esquerda (Figura 37)

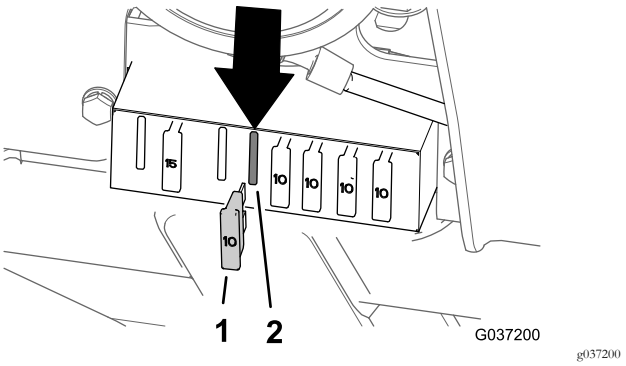

Figura 37
Modelos 30651

1. Fusível 10 A
2. Tomada de bloco de fusíveis (4.ª ranhura a contar da esquerda)

   - Modelos 30654, 30657 e 30659 – 5.ª posição de fusível a contar da esquerda (Figura 38)

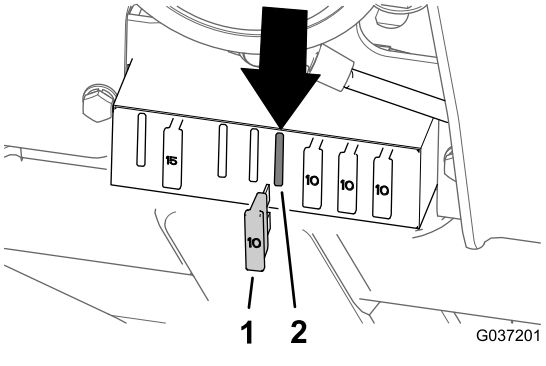

Figura 38
Modelos 30654, 30657 e 30659

1. Fusível 10 A
2. Tomada de bloco de fusíveis (5.ª ranhura a contar da esquerda)

3. Instale a cobertura no bloco de fusíveis (Figura 36).

Instalação do painel de anteparo (Modelos 30651, 30654, 30657 e 30659)

1. Alinhe os quatro orifícios no painel de anteparo com quatro porcas de clipe no chassis; consulte a Figura 28.
2. Fixe o painel de anteparo ao chassis da máquina com quatro parafusos, quatro anilhas de bloqueio e quatro anilhas de cabeça chata, consulte a Figura 28.
3. Aperte os parafusos com 97 a 119 N·m.

6

Completar a instalação do kit do banco

Nenhuma peça necessária

Instalação do compartimento de armazenamento (Modelos 30651, 30657 e 30659)

1. Alinhe os três orifícios no compartimento de armazenamento com o orifício na flange do degrau e os orifícios no suporte do compartimento de armazenamento, consulte a Figura 7 em Remoção do compartimento de armazenamento (Modelos 30651, 30654, 30657 e 30659) (página 4).
2. Monte o compartimento no degrau e suporte com os três manípulos e as três anilhas que retirou no passo 2 de Remoção do compartimento de armazenamento (Modelos 30651, 30654, 30657 e 30659) (página 4).

Nota: Assegure-se de que os manípulos estão suficientemente apertados para fixar o compartimento ao chassis.

Descer a plataforma do operador

1. Desça cuidadosamente a plataforma; consulte Elevação da plataforma do operador (Modelo 02750) (página 2) ou Elevação da plataforma do operador (Modelos 30651, 30654, 30657 e 30659) (página 3).
2. Mova a pega de trinco de bloqueio em direção à parte frontal do cortador à medida que a plataforma se aproxima da posição totalmente descida; consulte Elevação da plataforma do operador (Modelo 02750) (página 2) ou Elevação da plataforma do operador (Modelos 30651, 30654, 30657 e 30659) (página 3).

   Nota: Isto assegura que os ganchos do trinco não ficam presos na barra de bloqueio.
3. Desça completamente a plataforma e mova a pega de bloqueio em direção à traseira do cortador (Figura 39 ou Figura 40) até que os ganchos do trinco engatem completamente na barra de bloqueio.

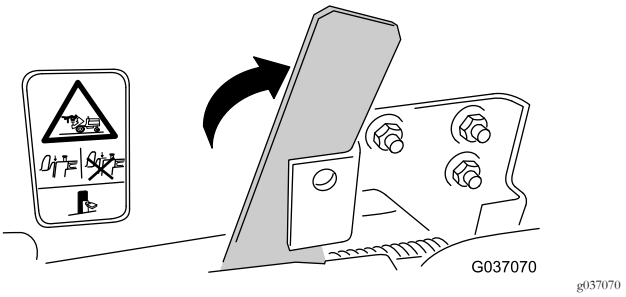

Figura 39
Modelo 02750

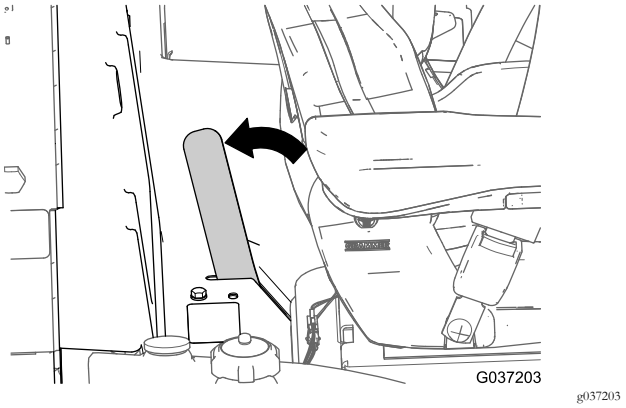

Figura 40
Modelos 30651, 30654, 30657 e 30659

Ligação do cabo negativo da bateria

1. Ligue o cabo negativo da bateria ao polo da bateria; consulte a Figura 6 em Desligação da bateria (página 3).
2. Alinhe a cobertura do isolador do terminal do cabo da bateria e feche a cobertura; consulte a Figura 6 em Desligação da bateria (página 3).

Instalação da cobertura da bateria (Modelo 02750)

1. Se retirado, fixe o trinco à plataforma do operador com o cadeado que retirou no passo 2 de Elevação da plataforma do operador (Modelo 02750) (página 2).

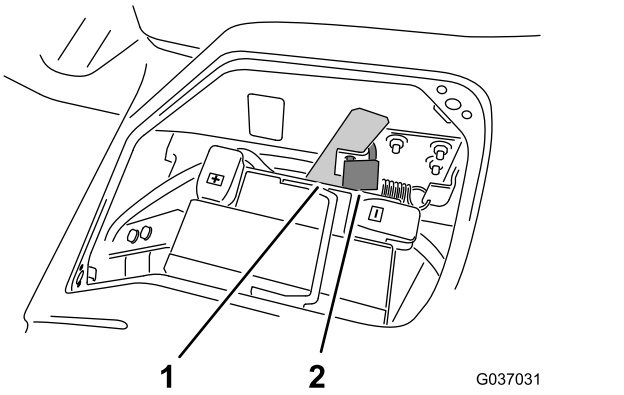

Figura 41

1. Pega do trinco da plataforma
2. Cadeado

2. Alinhe a cobertura com a abertura na plataforma do operador por cima da bateria.
3. Fixe a cobertura à plataforma rodando os dois parafusos de um quarto de volta no sentido dos ponteiros do relógio (Figura 42).

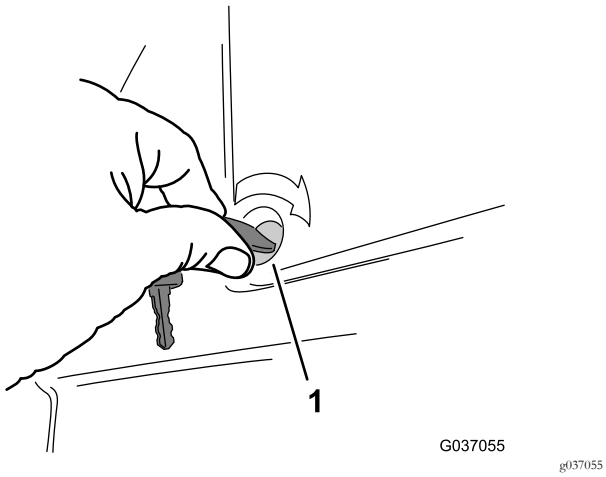

Figura 42

1. Parafusos de um quarto de volta

Verificação do interruptor do banco do operador

Verifique se o interruptor do banco funciona corretamente; consulte o *Manual do utilizador* da máquina.

Descrição geral do produto

Comandos

Comandos do banco

Alavanca de atuador do banco

Ajuste de peso: o banco deve ser ajustado ao peso do condutor puxando brevemente a alavanca do atuador do regulador automático de peso e altura com o veículo parado e com o condutor sentado no banco.

Nota: O condutor tem de permanecer sentado, absolutamente imóvel, durante o ajuste.

A altura do banco pode ser alterada puxando ou pressionando a alavanca do atuador totalmente para fora ou para dentro.

Importante: Para evitar danos, não opere o compressor mais do que um minuto.

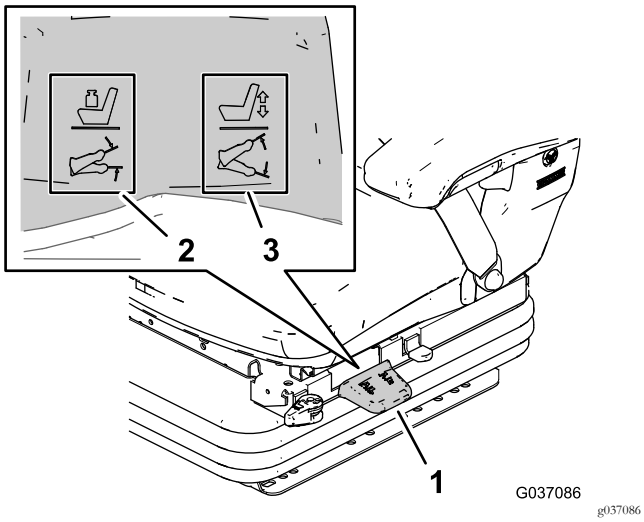

Figura 43

1. Alavanca de atuador do banco
2. Ação de ajuste do peso
3. Ação de ajuste da altura

Alavanca de bloqueio frente/atrás

Use a alavanca de ajuste frente/atrás para mudar a posição para a frente/para trás do banco (Figura 44). Levante a alavanca de bloqueio para libertar o banco, mova o banco para uma posição confortável e liberte a alavanca de bloqueio para fixar a posição do banco.

Importante: A alavanca de bloqueio deve fixar o banco do operador na posição desejada. O banco do operador não se deve mover para a frente ou para trás quando o banco está bloqueado.

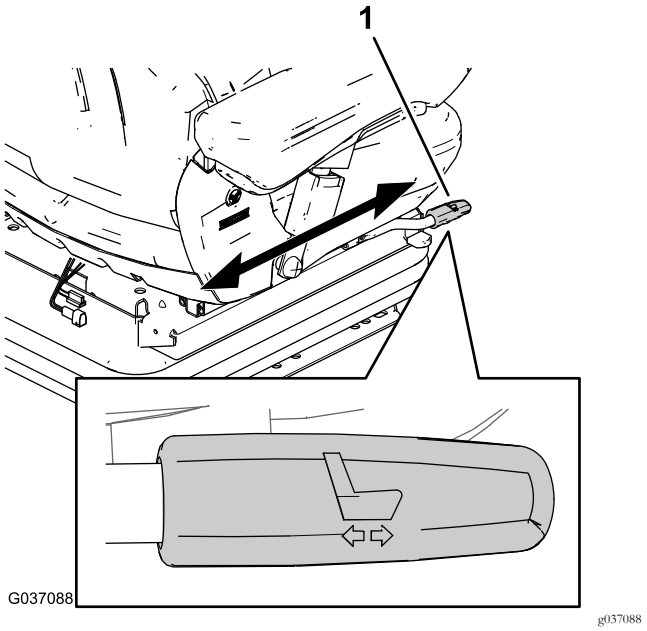

Figura 44

1. Alavanca de bloqueio frente/atrás

Alavanca do isolador frente/atrás

Ajuste frente/atrás: em certas condições de condução (por exemplo, com um atrelado instalado), é útil ativar o isolador frente/atrás. Isto significa que os impactos de choque da direção de condução são mais bem absorvidos pelo banco do condutor (Figura 45).

- Rode a alavanca do isolador frente/atrás para a frente para permitir o movimento de isolamento para a frente e para trás.
- Rode a alavanca do isolador frente/atrás para a frente para bloquear o movimento de isolamento para a frente e para trás.

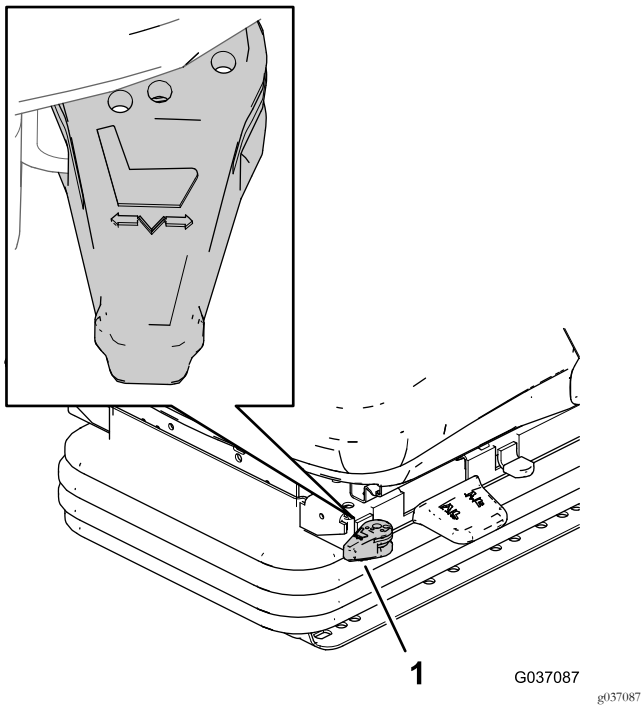

Figura 45

1. Alavanca do isolador frente/atrás

Manípulo de ajuste lombar

Ao rodar o manípulo de ajuste para a esquerda ou para a direita, tanto a altura como a curvatura da almofada do apoio para as costas podem ser ajustadas individualmente (Figura 46).

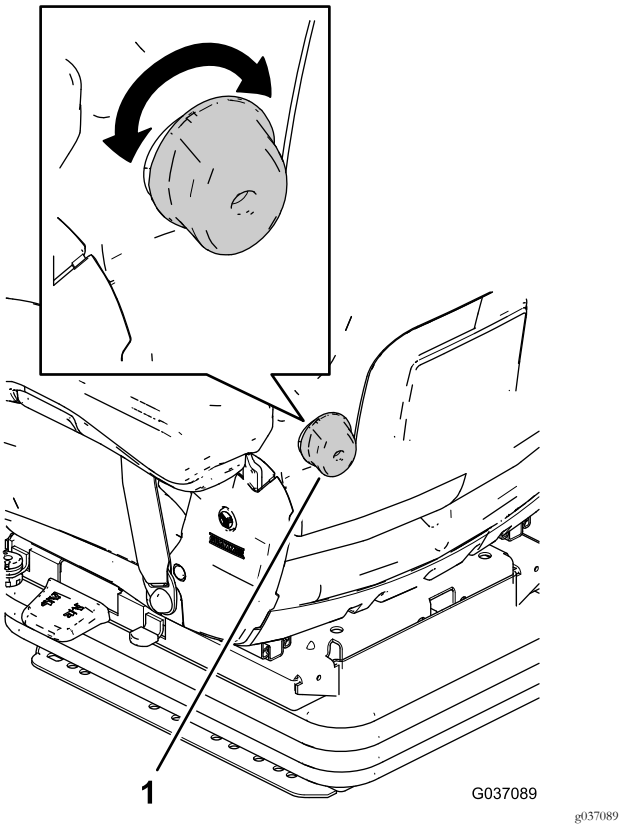

Figura 46

1. Manípulo de ajuste lombar

Alavanca de bloqueio do amortecedor

Use a alavanca de bloqueio do amortecedor para parar a ação amortecedora vertical do banco e bloqueá-lo numa posição definida (Figura 47).

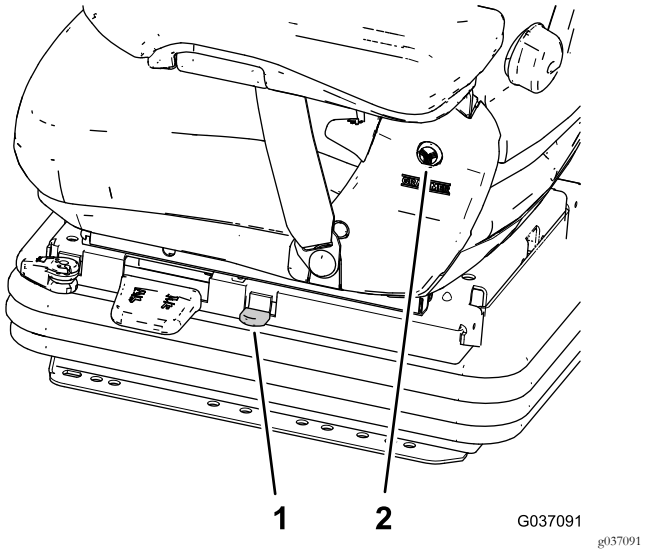

Figura 47

1. Alavanca de bloqueio do amortecedor
2. Tampa redonda (cobertura)

Apoios para os braços

Os apoios para os braços podem ser dobrados para cima, se necessário, e a altura pode ser individualmente ajustada.

Para ajustar a altura dos apoios para os braços, separe a tampa redonda da cobertura, desaperte a porca hexagonal e ajuste o apoio para o braço para a posição desejada; depois aperte novamente a porca (Figura 47).

Rode o controlo do ângulo do apoio para o braço para ajustar a respetiva inclinação (Figura 48).

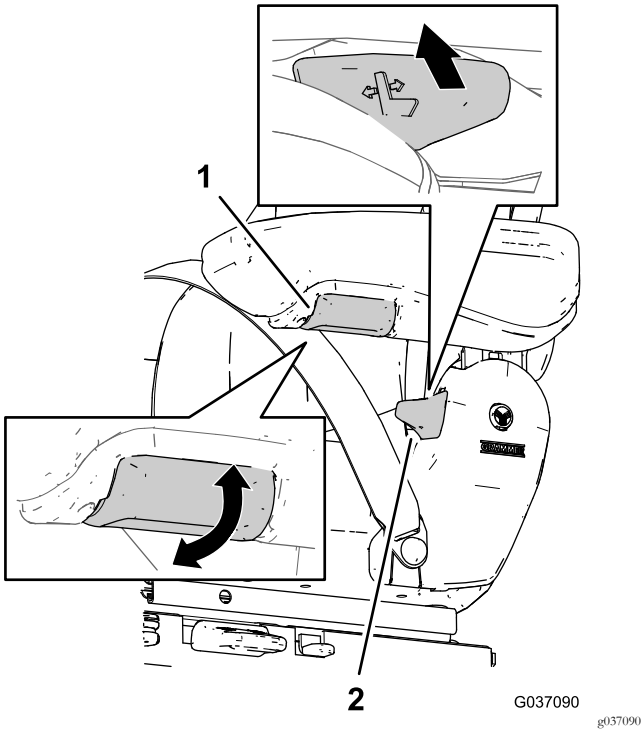

Figura 48

1. Alavanca de inclinação do apoio para as costas
2. Controlo do ângulo do apoio para o braço

Alavanca de inclinação do apoio para as costas

Use a alavanca de inclinação do apoio para as costas para desbloquear o apoio quando ajustar o ângulo de reclinar (Figura 48).

Importante: A alavanca de bloqueio deve trancar o apoio para as costas na posição desejada. Quando bloquear o apoio para as costas na posição pretendida, este não se deve mover para outra posição.

Manutenção

Lubrificação do mecanismo de suspensão do banco

Intervalo de assistência: Anualmente

1. Puxe para trás a proteção de borracha do canal da base do banco.
2. Aplique lubrificante de boa qualidade em todos os pontos de articulação do mecanismo de suspensão.
3. Instale a proteção sobre o canal da base do banco.

Manutenção do cinto de segurança

Não existem peças a que possa prestar assistência no cinto de segurança. Se mostrar sinais de desgaste, danos ou mau funcionamento, substitua o conjunto do cinto de segurança.

Limpeza do banco

Importante: Não limpe o banco com uma máquina de pressão.

Nota: Mantenha as superfícies do banco do operador limpas.

⚠ CUIDADO

Tenha cuidado quando limpar o apoio para as costas – mover involuntariamente a alavanca de inclinação do apoio para as costas pode fazer com que este rode inesperadamente para a frente e causar ferimentos.

Quando limpar a almofada do apoio para as costas, segure firmemente o apoio quando operar a sua alavanca de inclinação.

- Não necessita de retirar o estofo da estrutura do banco para limpar.
- Quando limpar o estofo, não permita que a solução de limpeza molhe as superfícies do estofo.
- Use soluções de limpeza disponíveis no mercado para estofos ou plástico. Antes de utilizar uma nova solução de limpeza, teste-a numa área oculta pequena do banco, para ver se é compatível com o estofo.

Notas:

Notas:

Notas:

Aviso de privacidade europeu

As informações recolhidas pela Toro
A Toro Warranty Company (Toro) respeita a sua privacidade. Para processar a sua reclamação da garantia e para o contactar em caso de recolha de produtos, pedimos que partilhe determinadas informações pessoais connosco, seja diretamente ou através da empresa Toro ou do seu representante Toro local.

O sistema de garantia Toro está alojado em servidores que se encontram nos Estados Unidos onde a lei da privacidade pode não providenciar a mesma proteção que se aplica no seu país.

AO PARTILHAR AS SUAS INFORMAÇÕES PESSOAIS CONNOSCO, ESTÁ A AUTORIZAR O PROCESSAMENTO DAS MESMAS CONFORME DESCRITO NESTE AVISO DE PRIVACIDADE.

A forma como a Toro utiliza as informações
A Toro pode utilizar as suas informações pessoais para processar reclamações ao abrigo da garantia, para o contactar em caso de recolha de produtos e para qualquer outro fim que indicarmos. A Toro pode partilhar as suas informações com afiliadas da Toro, revendedores ou outros parceiros de negócios da Toro relativamente a qualquer uma destas atividades. Não vendemos as suas informações pessoais a qualquer outra empresa. Reservamo-nos o direito de revelar informações pessoais para cumprir as leis aplicáveis e pedidos das autoridades devidas, para operar os nossos sistemas devidamente ou para a nossa própria proteção ou de outros utilizadores.

Retenção das suas informações pessoais
Iremos manter as suas informações pessoais enquanto necessitarmos delas para os fins para os quais foram originalmente recolhidas ou para outros fins legítimos (como, por exemplo, cumprimento de regulamentação), ou conforme exigido pela lei aplicável.

O compromisso da Toro com a segurança das suas informações pessoais
Tomamos precauções razoáveis para proteger a segurança das suas informações pessoais. Tomamos também medidas para manter as informações pessoais atualizadas e corretas.

Acesso e correção das suas informações pessoais
Se pretender rever ou corrigir as suas informações pessoais, contacte-nos através do endereço de e-mail legal@toro.com.

Lei australiana de proteção dos consumidores

Os clientes australianos encontrarão informações relacionadas com a lei australiana relativa à proteção dos consumidores no interior da caixa ou no seu representante Toro local.

A Garantia da Toro

Uma garantia limitada

Condições e produtos abrangidos

The Toro® Company e a sua afiliada, Toro Warranty Company, no seguimento de um acordo celebrado entre ambas, garantem que o seu Produto Comercial Toro (“Produto”) está isento de defeitos de materiais ou de fabrico durante dois anos ou 1.500 horas de funcionamento*, o que surgir primeiro. Esta garantia aplica-se a todos os produtos, com a exceção dos arejadores (consultar declarações de garantia separadas para estes produtos). Nos casos em que exista uma condição para reclamação de garantia, repararemos o Produto gratuitamente incluindo o diagnóstico, mão-de-obra, peças e transporte. A garantia começa na data em que o Produto é entregue ao comprador original.
* Produto equipado com um contador de horas.

Instruções para a obtenção de um serviço de garantia

É da responsabilidade do utilizador notificar o Distribuidor de Produtos Comerciais ou o Representante de Produtos Comerciais Autorizado ao qual comprou o Produto logo que considere que existe uma condição para reclamação da garantia. Se precisar de ajuda para encontrar um Distribuidor ou Revendedor Autorizado de Produtos Comerciais, ou se tiver dúvidas relativamente aos direitos ou responsabilidades da garantia, pode contactar-nos em:

Commercial Products Service Department
Toro Warranty Company
8111 Lyndale Avenue South
Bloomington, MN 55420-1196
E-mail: commercial.warranty@toro.com

Responsabilidades do proprietário

Como proprietário do Produto, é responsável pela manutenção e ajustes necessários indicados no seu Manual do utilizador. O não cumprimento da manutenção e ajustes necessários pode constituir motivo para anulação da garantia.

Itens e condições não abrangidos

Nem todas as avarias ou funcionamentos problemáticos que ocorrem durante o período da garantia são defeitos de material ou fabrico. Esta garantia não cobre o seguinte:

- Avarias do produto que resultem da utilização de peças sobressalentes de outra marca diferente da marca Toro ou da instalação e utilização de acessórios e produtos complementares ou modificados de outra marca diferente da marca Toro. O fabricante destes artigos poderá fornecer uma garantia separada.
- Avarias do produto que resultem do não cumprimento da manutenção e/ou ajustes recomendados. A não realização da manutenção do seu produto Toro de acordo com a "Manutenção recomendada" indicada no *Manual do utilizador* pode dar origem a recusa de aplicação da garantia em caso de reclamação.
- Avarias do Produto que resultem da operação do Produto de uma forma abusiva, negligente ou descuidada.
- Peças sujeitas a desgaste devido a utilização, exceto se tiverem defeito. Exemplos de peças sujeitas a desgaste durante a operação normal do Produto incluem, mas não se limitam a pastilhas e revestimento dos travões, revestimento da embraiagem, lâminas, cilindros, lâminas de corte, dentes, velas, rodas giratórias, pneus, filtros, correias, e determinados componentes de pulverização como diafragmas, bicos e válvulas de retenção, etc.
- Avarias provocadas por influência externa. Os itens considerados como influências externas incluem, mas não se limitam a, condições climatéricas, práticas de armazenamento, contaminação, utilização de líquidos de refrigeração, lubrificantes, aditivos, fertilizantes, água ou químicos não aprovados, etc.
- Ruído, vibração, desgaste e deteriorações normais.
- O desgaste normal inclui, mas não se limita a, danos nos bancos devido a desgaste ou abrasão, superfícies com a pintura gasta, janelas ou autocolantes riscados, etc.

Peças

As peças agendadas para substituição de acordo com a manutenção necessária têm garantia durante o período de tempo até à data da substituição agendada para essa peça. As peças substituídas durante esta garantia estão cobertas pelo período de duração da garantia original do produto e tornam-se propriedade da Toro. Cabe à Toro tomar a decisão final quanto à reparação ou substituição de uma peça ou conjunto. A Toro pode usar peças refabricadas para reparações da garantia.

Observação sobre a garantia das baterias de circuito interno:

As baterias de circuito interno estão programadas para um total de kWh de duração. As técnicas de funcionamento, recarga e manutenção podem aumentar ou reduzir essa duração. Como as baterias deste produto são consumidas, o tempo útil de funcionamento entre os carregamentos vai diminuindo lentamente até as baterias ficarem completamente gastas. A substituição das baterias, devido ao desgaste normal, é da responsabilidade do proprietário do produto. A bateria poderá ter de ser substituída durante o período normal de garantia do produto, ficando o seu custo a cargo do proprietário.

As despesas de manutenção são da responsabilidade do proprietário

Afinação do motor, lubrificação, limpeza e polimento, a mudança de filtros, fluido de refrigeração referidos em "Itens e condições não abrangidos", e a realização da "Manutenção recomendada" são alguns dos serviços normais que os produtos Toro exigem, cujos custos são suportados pelo proprietário.

Condições gerais

A reparação por um Distribuidor ou Representante Toro Autorizado é a sua única solução ao abrigo desta garantia.

Nem a The Toro Company nem a Toro Warranty Company são responsáveis por quaisquer danos indiretos, acidentais ou consequenciais relacionados com a utilização de Produtos Toro abrangidos por esta garantia, incluindo quaisquer custos ou despesas decorrentes do fornecimento de equipamento de substituição ou assistência durante períodos razoáveis de avaria ou não utilização, pendentes da conclusão de reparações ao abrigo da presente garantia. Exceto a garantia quanto a Emissões referida em baixo, caso se aplique, não há qualquer outra garantia expressa.

Todas as garantias implícitas de comercialização e adequabilidade de utilização estão limitadas à duração desta garantia expressa. Alguns estados não permitem a exclusão de danos incidentais ou consequenciais, nem limitações sobre a duração de uma garantia implícita, por isso as exclusões e limitações acima podem não se aplicar a si.

Esta garantia dá-lhe direitos legais específicos e poderá ainda beneficiar de outros direitos que variam de estado para estado.

Países além dos Estados Unidos ou Canadá

Os clientes devem contactar o distribuidor (representante) Toro para obter as políticas de garantia para o respetivo país, província ou estado. Se, por qualquer razão estiver insatisfeito com o serviço do seu distribuidor ou se tiver dificuldades em obter informações sobre a garantia, contacte o importador da Toro. Se todas as soluções falharem pode contactar-nos na Toro Warranty Company.