Form No. 3410-353 Rev A

Sats med lyxsäte i PVC eller textil

Traktorenhet T4240, CT2240, LT-F3000, LT3240, LT3340, R3240T och Groundsmaster® 3400

Modellnr 02865—Serienr 316000001 och högre

Modellnr 02866—Serienr 316000001 och högre

Monteringsanvisningar

⚠ VARNING

KALIFORNIEN
Proposition 65 Varning

Den här produkten innehåller en eller flera kemikalier som av den amerikanska delstaten Kalifornien anses orsaka cancer, fosterskador och andra fortplantningsskador.

Satsen innehåller ett lyxsäte som ger maskinens förare säker sittkomfort.

Montering

Lösa delar

Använd diagrammet nedan för att kontrollera att alla delar finns med.

Tillvägagångssätt	Beskrivning	Antal	Användning
1	Inga delar krävs	–	Förbereda maskinen.
2	Inga delar krävs	–	Ta bort sätet.
3	Säte	1	Förbereda det nya sätet.
4	Bricka (8 x 17 mm) Huvudskruv (8 x 40 mm) Mutter – slät (8 mm) Bricka (5/16 x 1 mm) Låsmutter (8 mm) Huvudskruv (8 x 25 mm)	10 4 4 2 4 4	Montera sätet.
5	Tvåvägskontaktdonsats (uttag) Relä- och kablageenheter (modell 02750) Kablage– 350 cm (modell 02750) Kablage – 400 cm (157-1/2 tum – modell 30651, 30654, 30657 och 30659) Säkring (10 A)	1 1 1 1 1	Ansluta elkomponenterna.
6	Inga delar krävs	–	Slutföra monteringen av sätessatsen.

© 2016—The Toro® Company
8111 Lyndale Avenue South
Bloomington, MN 55420

Registrera din produkt på www.Toro.com.

CE

Översättning av originalet (SV)
Tryckt i USA
Med ensamrätt

3410-353 A

1

Förbereda montering av sätessatsen

Inga delar krävs

Förbereda maskinen

1. Parkera maskinen på en plan yta.
2. Stäng av gräsklipparens klippenheter.
3. Höj klippenheterna.
4. Spärra klippenheterna, om tillämpligt.
5. Lägg i parkeringsbromsen, stäng av motorn och vänta tills alla rörliga delar har stannat.
6. Ta ut nyckeln ur tändningslåset.

Lyfta upp förarplattformen (modell 02750)

1. Vrid de två kvartsvarvsfästelementen som fäster batterikåpan till förarplattformen moturs och ta bort kåpan (Figur 1).

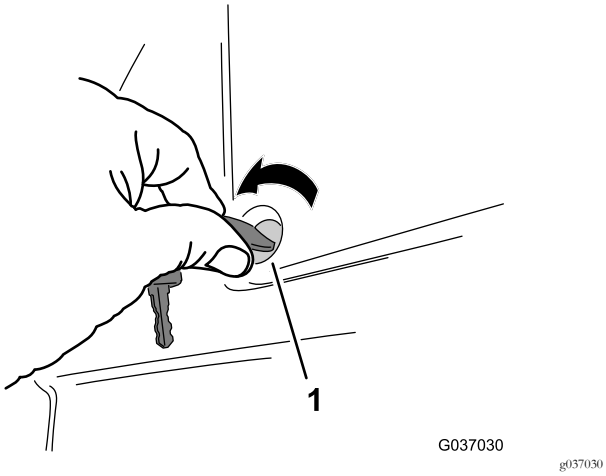

Figur 1

1. Kvartsvarvsfästelement

2. Ta bort hänglåset som håller fast plattformens spärrhandtag om det har monterats (Figur 2).

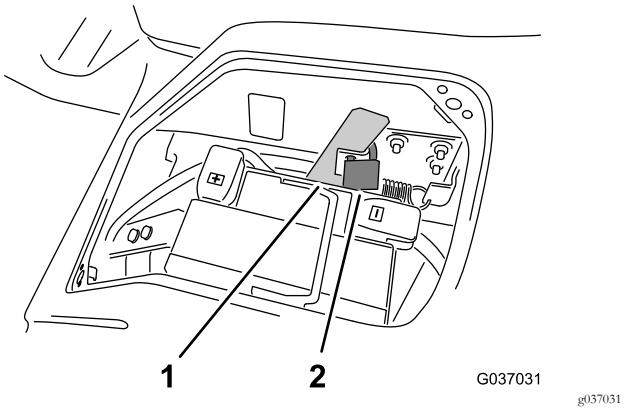

Figur 2

1. Plattformens spärrhandtag 2. Hänglås

3. Dra handtaget framåt för att lossa plattformen från maskinens chassi (Figur 3).

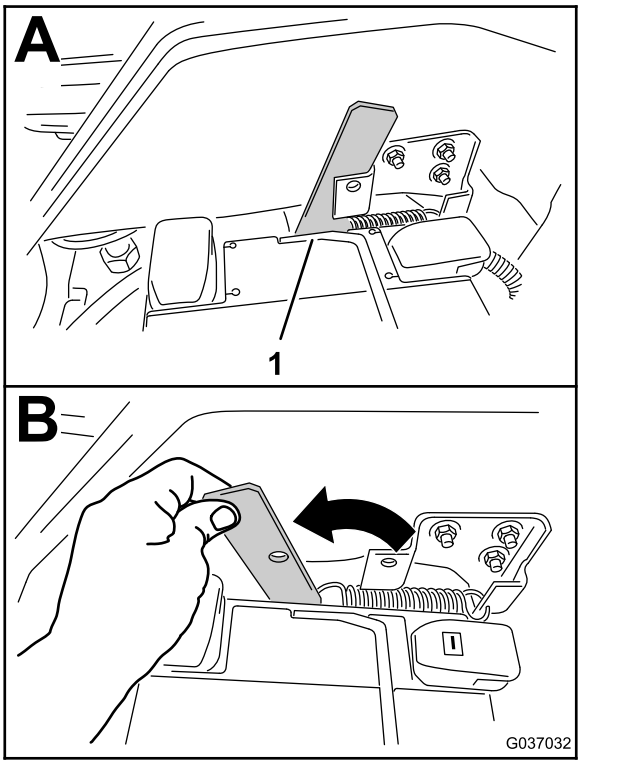

Figur 3

1. Plattformens spärrhandtag

4. Lyft förarplattformen uppåt och framåt (Figur 4).

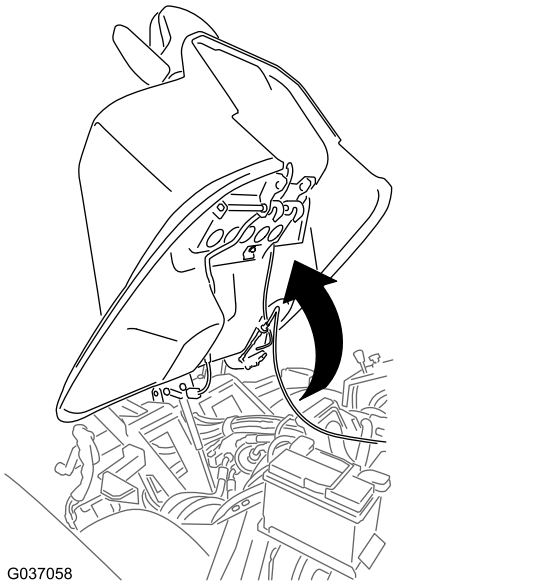

g037058

Figur 4

Lyfta upp förarplattformen (modell 30651, 30654, 30657 och 30659)

Flytta plattformens spärrhandtag till olåst läge och tippa förarplattformen framåt enligt Figur 5.

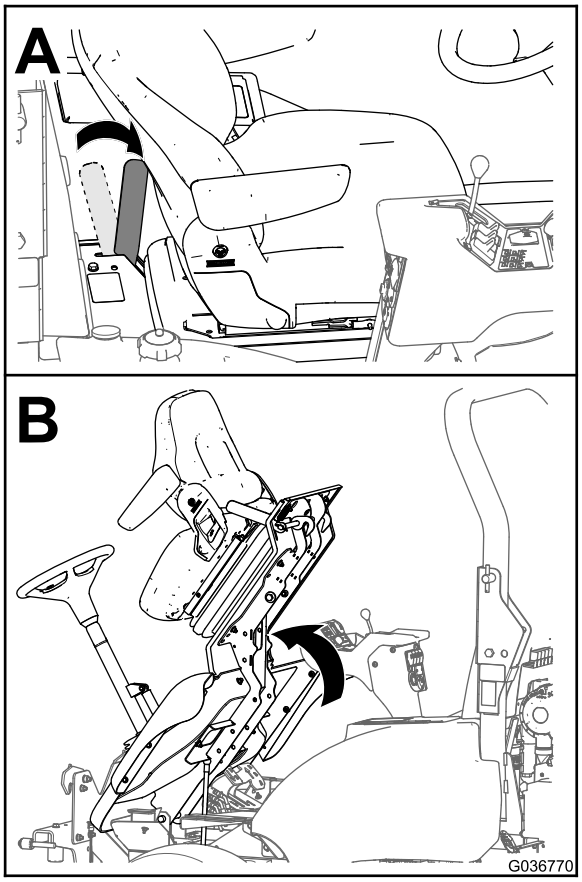

g036770

Figur 5
Modell 30659 visas

Koppla loss batteriet

1. Lyft på kåpan för batteriets minuskabel (Figur 6).

   Obs: När du lyfter på kåpan lossnar batterikabelanslutningen från batteriets minuspol.

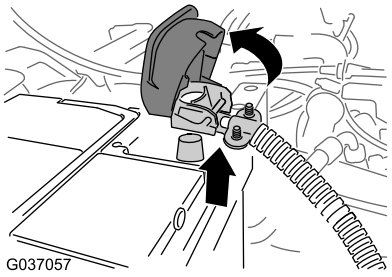

g037057

Figur 6

2. Ta bort batteriets minuskabel från batteriet (Figur 6).

   Obs: Placera batteriets minuskabel så att den inte kan vidröra batteriets minuspol.

Ta bort förvaringsutrymmet (modell 30651, 30654, 30657 och 30659)

1. Öppna locket till förvaringsutrymmet (Figur 7).

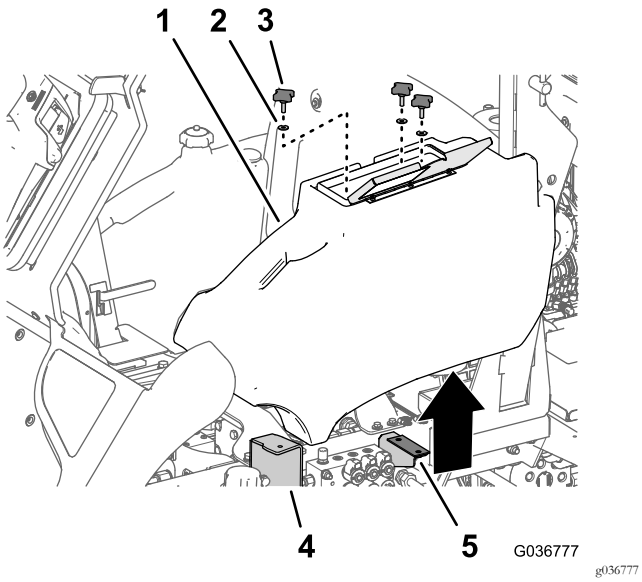

Figur 7

1. Förvaringsutrymme
2. Bricka
3. Ratt
4. Fläns (fotsteg)
5. Förvaringsutrymmets fäste

2. Lossa och ta bort de tre rattarna och de tre brickorna som fäster förvaringsutrymmet till flänsen på fotsteget och förvaringsutrymmets fäste (Figur 7).
3. Lyft bort förvaringsutrymmet från maskinen.

2

Ta bort sätet

Inga delar krävs

Tillvägagångssätt

Sätesvikt: 38 kg

Obs: Be någon hjälpa dig att ta bort sätet.

1. Koppla loss kontakten för sätesomkopplarens kablage från kontakten på maskinens huvudkablage (Figur 8).

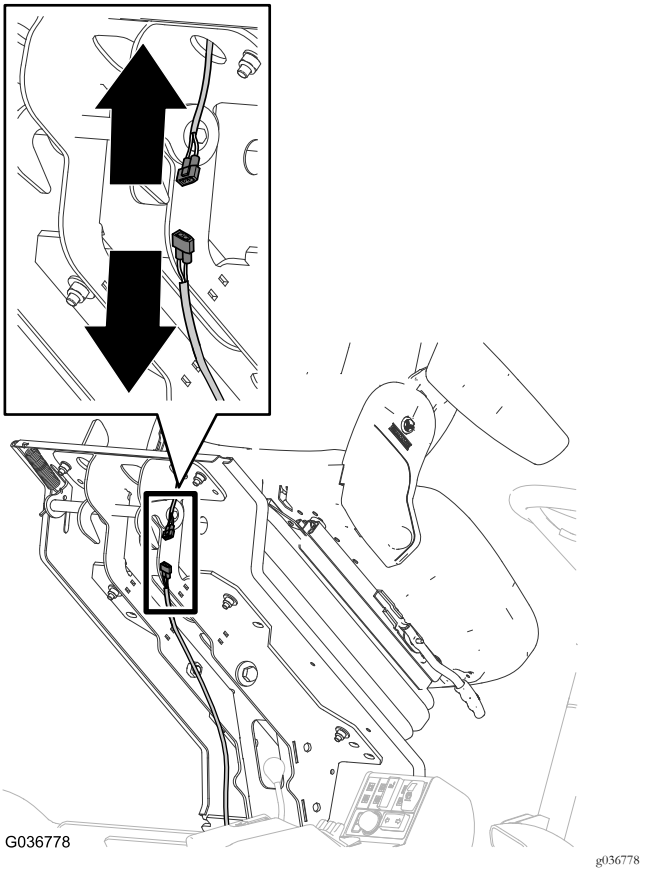

Figur 8

Modell i 3000-serien visas, 02750 är en liknande modell

2. Dra kontakten för sätesomkopplarens kablage genom förarplattformen och fäst kontakten till sätet.
3. Ta bort skon från sätessockeln på följande sätt (Figur 9).
   A. Leta reda på monteringsflikarna som sticker ut från spåret i kanalen på sätessockeln vid sidorna på sätessockelskon.

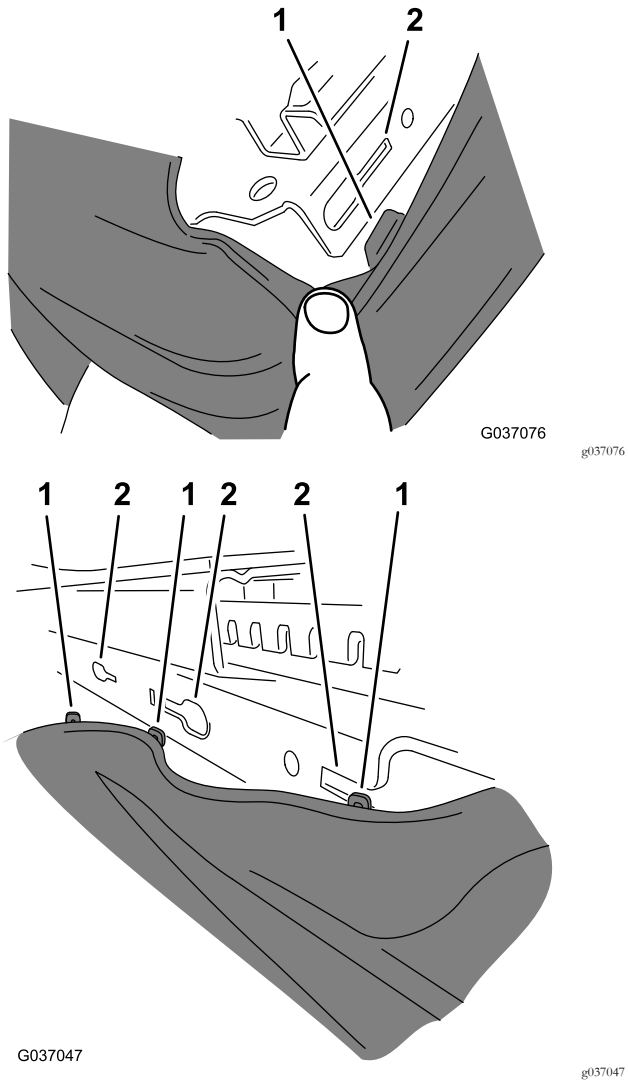

Figur 9

1. Flikar (sätessockelsko)
2. Spår (sätessockelkanal)

B. Dra respektive flik längs spåret tills den är över hålet och dra sedan fliken utåt och bort från sätessockelkanalen.

Obs: Dra skon framåt eller bakåt beroende på vilken flik du lossar.

C. När alla flikarna har lossats från sina spår drar du ned gummiskon (A i Figur 10).

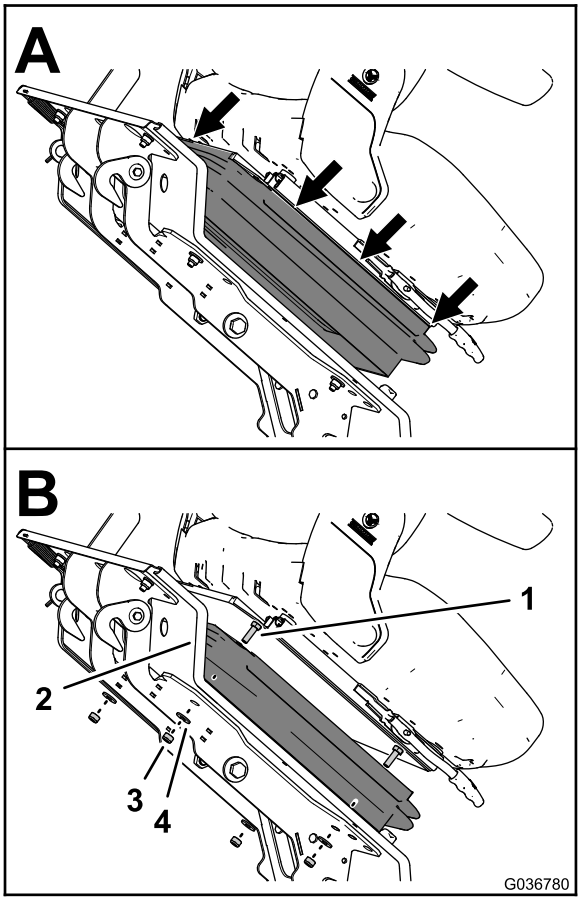

Figur 10

1. Skruv (8 x 25 mm)
2. Sätesplattform
3. Låsmutter (8 mm)
4. Bricka (8 mm)

4. Ta bort de fyra brickorna (8 mm) och fyra låsmuttrarna (8 mm) som fäster sätet på sätesplattformen medan du stöttar upp sätet (B i Figur 10).

Obs: Ta inte bort de fyra bultarna (8 x 25 mm) från hålen i sätet och sätesplattformen.

5. Sänk ner förarplattformen på följande sätt:

A. Sänk ner plattformen försiktigt. Se Figur 5 i Lyfta upp förarplattformen (modell 30651, 30654, 30657 och 30659) (sida 3).

B. För låsspärrens handtag mot klipparens främre del i takt med att plattformen närmar sig det helt nedsänkta läget. Se Figur 5 i Lyfta upp förarplattformen (modell 30651, 30654, 30657 och 30659) (sida 3).

Obs: Detta gör att spärrarna går fria från låsstaget.

C. Sänk ner plattformen helt och för låsspärrens handtag mot klipparens bakre del tills spärrarna griper in helt i låsstaget. Se Figur 5 i Lyfta upp förarplattformen (modell 30651, 30654, 30657 och 30659) (sida 3).

6. Avlägsna sätet från plattformen.

Obs: Kassera de fyra bultarna (8 x 25 mm), fyra låsmuttrarna (8 mm) och fyra brickorna (8 mm).

3

Förbereda det nya sätet (modell 02750)

Delar som behövs till detta steg:

1	Säte

Tillvägagångssätt

Viktigt: Det här förfarandet behöver endast utföras för modell 02750.

Obs: I den här proceduren tar du bort det statiska säkerhetsbältet från det gamla sätet och monterar det på det nya sätet.

1. Ta bort kåporna och bultarna som håller fast det statiska säkerhetsbältet från det gamla sätet (Figur 11).

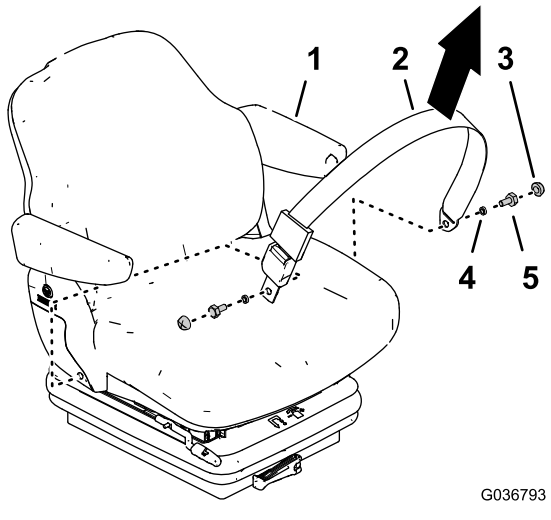

g036793

Figur 11

1. Säte (gammalt)
2. Säkerhetsbälte (statiskt)
3. Kåpa
4. Bussning
5. Bult

2. Ta bort kåporna och bultarna som håller fast det automatiska spänningssäkerhetsbältet från det nya sätet och ta bort säkerhetsbältet (Figur 12).

   Obs: Du behöver inte längre det automatiska spänningssäkerhetsbältet.

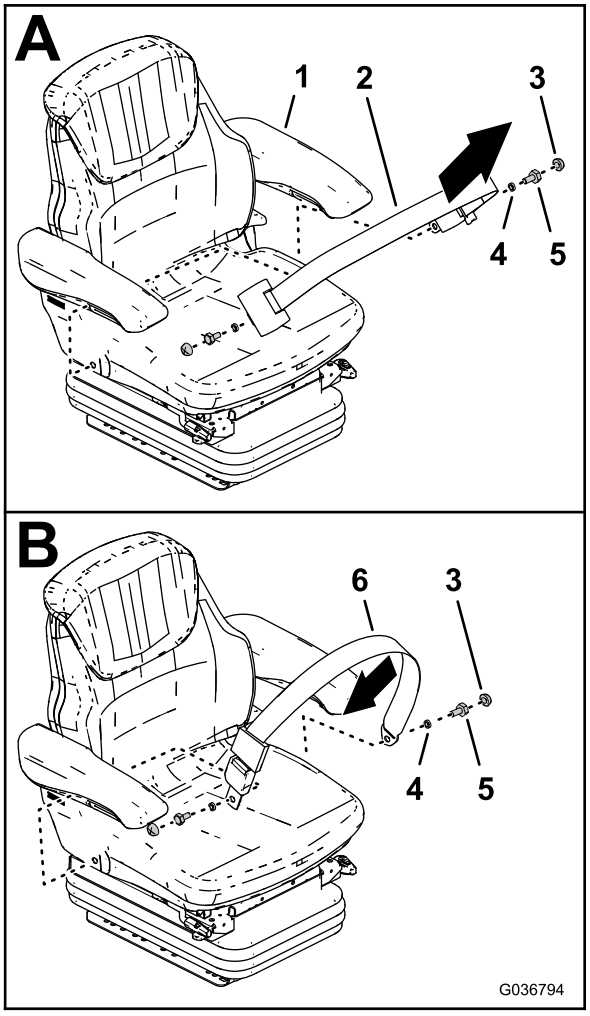

g036794

Figur 12

1. Säte (nytt)
2. Säkerhetsbälte (automatisk spänning)
3. Kåpa
4. Bussning
5. Bult
6. Säkerhetsbälte (statiskt)

3. Montera det statiska säkerhetsbältet på det nya sätet (Figur 12).
4. Dra åt bultarna till 35–43 N·m och montera kåporna (Figur 12).

4

Montera sätet

Delar som behövs till detta steg:

10	Bricka (8 x 17 mm)
4	Huvudskruv (8 x 40 mm)
4	Mutter – slät (8 mm)
2	Bricka (5/16 x 1 mm)
4	Låsmutter (8 mm)
4	Huvudskruv (8 x 25 mm)

Montera sätet på plattformen (modell 02750)

Sätesvikt: 40 kg

1. Leta reda på sätesmonteringshålen för din maskin på det nya sätets bottenplatta (Figur 13).

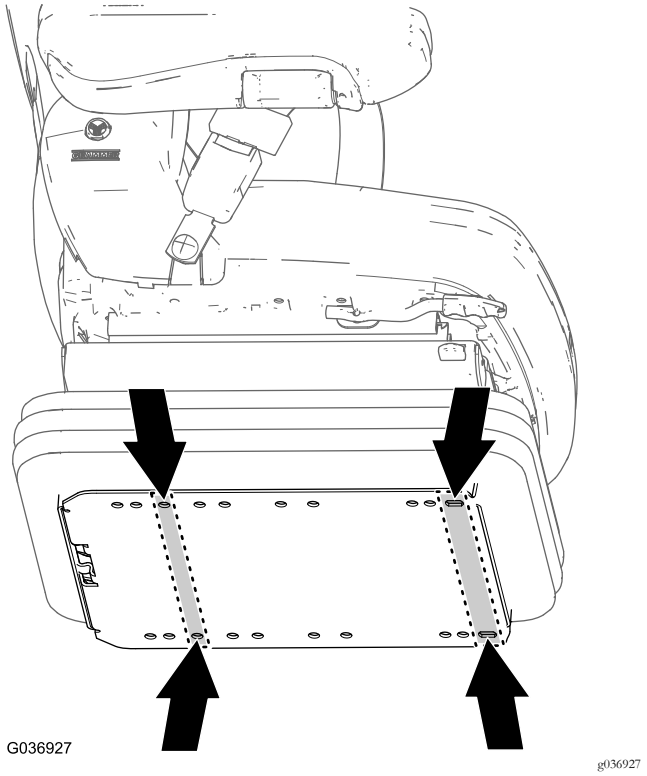

Figur 13
Endast modell 2750

2. Montera fyra huvudskruvar (8 x 40 mm), åtta brickor (8 x 17 mm) och fyra släta muttrar (8 mm) i hålen i flänsen på bottenplattan (Figur 14) som du identifierade i steg 1.

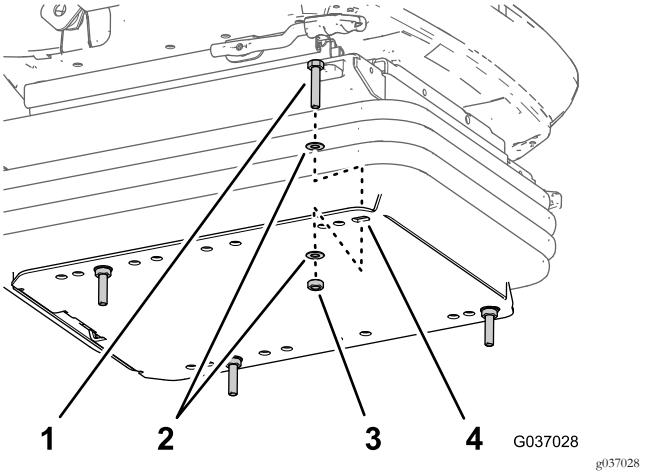

Figur 14

1. Huvudskruv (8 x 40 mm)
2. Bricka (8 x 17 mm)
3. Mutter – slät (8 mm)
4. Fläns (sätets bottenplatta)

3. Rikta in de fyra huvudskruvarna (8 x 40 mm) för det nya sätet med hålen i förarplattformen (Figur 15).

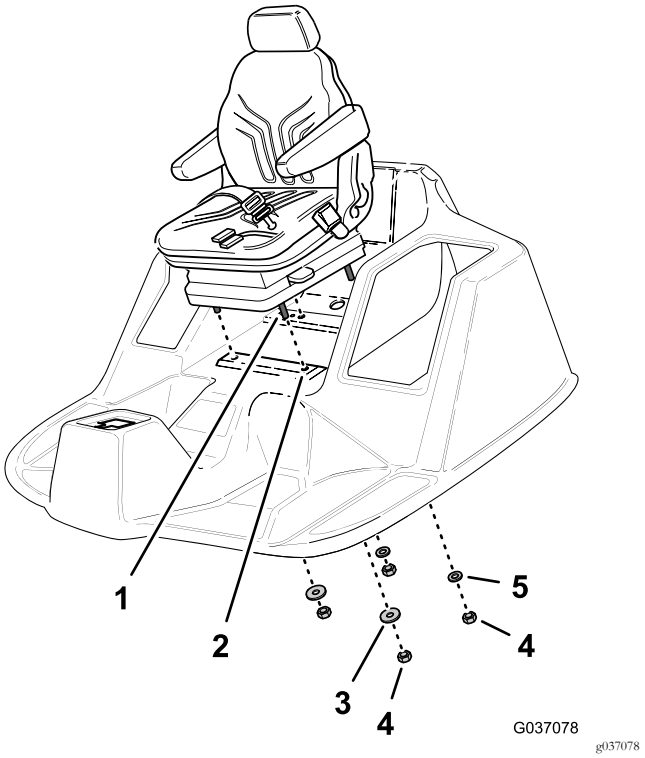

Figur 15

1. Huvudskruv (8 x 40 mm)
2. Förarplattform
3. Bricka (5/16 x 1 tum)
4. Låsmuttrar (8 mm)
5. Bricka (8 x 17 mm)

4. Lyft förarplattformen halvvägs för att komma åt gängorna på de fyra huvudskruvarna.

   Viktigt: Stötta upp sätet för att hindra det från att falla ner.

5. Montera de två låsmuttrarna (8 mm) och de två brickorna (5/16 x 1 tum) på de två främre huvudskruvarna för hand (Figur 15).
6. Montera de två låsmuttrarna (8 mm) och de två brickorna (8 x 17 mm) på de två bakre huvudskruvarna för hand (Figur 15).
7. Lyft upp plattformen helt.
8. Dra åt låsmuttrarna och huvudskruvarna till 27 N·m.

Montera sätet på plattformen (modell 30651, 30654, 30657 och 30659)

1. Leta reda på sätesmonteringshålen för din maskin på det nya sätets bottenplatta (Figur 16).

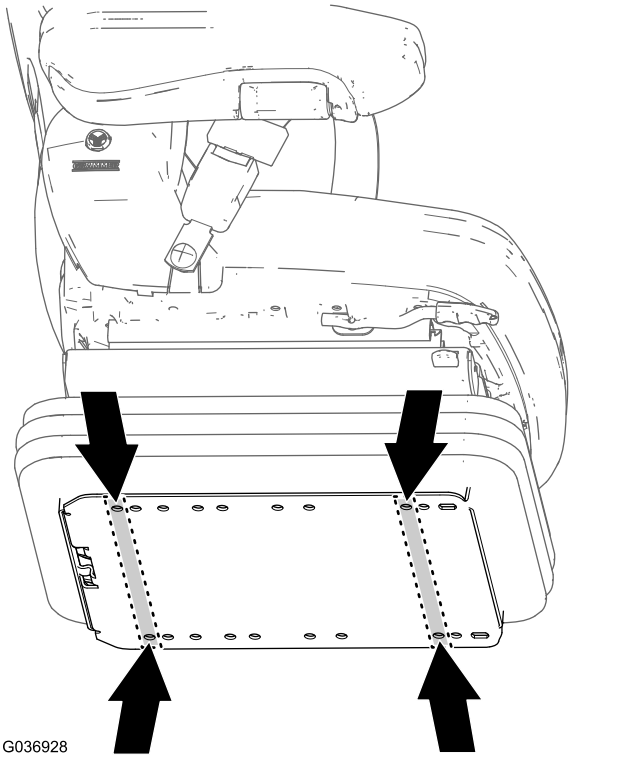

Figur 16
Modellerna 30651, 30654, 30657 och 30659

2. Montera fyra huvudskruvar (8 x 25 mm) och fyra brickor (8 x 17 mm) i hålen i flänsen på bottenplattan som du identifierade i steg 1.

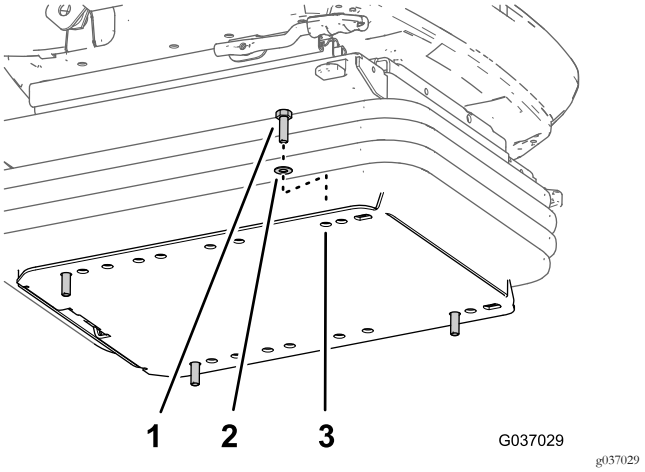

Figur 17

1. Huvudskruv (8 x 25 mm)
2. Bricka (8 x 17 mm)
3. Fläns (sätets bottenplatta)

3. Rikta in de fyra huvudskruvarna (8 x 25 mm) för det nya sätet med hålen i förarplattformen (Figur 18).

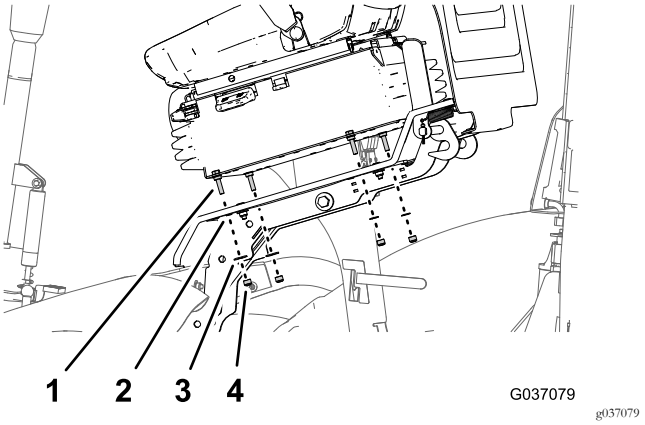

Figur 18

1. Huvudskruv (8 x 25 mm)
2. Förarplattform
3. Bricka (8 x 17 mm)
4. Låsmuttrar (8 mm)

4. Montera två låsmuttrar (8 mm) och två brickor (8 x 17 mm) på huvudskruvarna på sätets vänstra sida.
5. Lyft förarplattformen halvvägs för att komma åt gängorna på de två andra huvudskruvarna.

   Viktigt: Stötta upp sätet för att hindra det från att falla ner.
6. Montera de två låsmuttrarna (8 mm) och de två brickorna (8 x 17 mm) på de två andra huvudskruvarna för hand (Figur 15).
7. Lyft upp plattformen helt.
8. Dra åt låsmuttrarna och huvudskruvarna till 27 N·m.

5

Ansluta elkomponenterna

Delar som behövs till detta steg:

1	Tvåvägskontaktdonsats (uttag)
1	Relä- och kablageenheter (modell 02750)
1	Kablage– 350 cm (modell 02750)
1	Kablage – 400 cm (157-1/2 tum – modell 30651, 30654, 30657 och 30659)
1	Säkring (10 A)

Använda tvåvägskontaktdonsatsen (uttag)

Använd tvåvägskontaktdonsatsen för att byta ut tvåstiftskontakten i gotisk stil som finns på äldre maskiners kablage. Information om hur du monterar satsen finns i satsens bruksanvisning.

Ansluta reläet och kablaget (modell 02750)

1. Leta reda på relä- och kablageenheten enligt Figur 19.

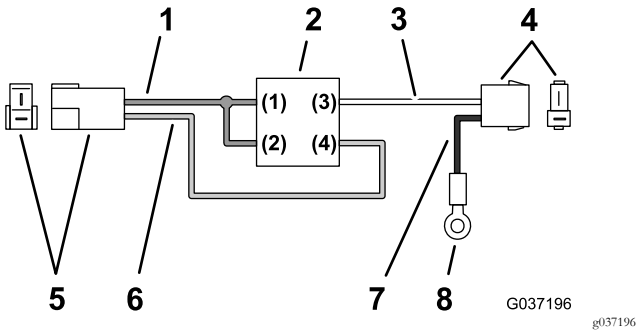

Figur 19

1. Kabel (röd +12 V)
2. Relä
3. Kabel (vit)
4. Kontakt med två uttag (säte)
5. Kontakt med två blad
6. Kabel (grön)
7. Kabel (svart)
8. Ringkoppling

2. Anslut reläkablagets kontakt med två blad till maskinkablagets kontakt med två uttag (Figur 20) som du kopplade bort i steg 1 av 2 Ta bort sätet (sida 4).

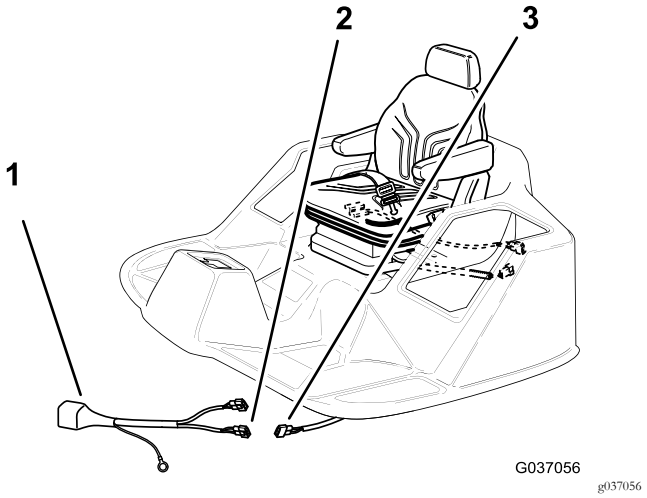

Figur 20

1. Relä- och kablageenhet
2. Kontakt med två stift (till huvudkablage)
3. Kontakt med två uttag (huvudkablage)

3. Dra den del av kablaget som har ringkopplingen till signalhornet framtill på maskinen under sätesplattformen (Figur 21).

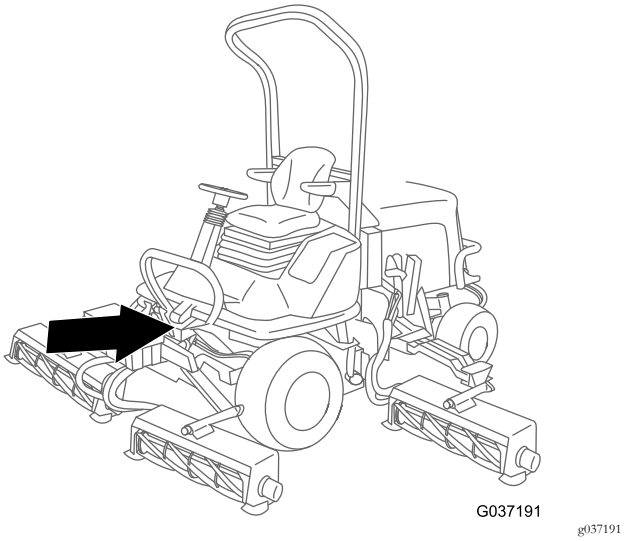

Figur 21

4. Ta bort skruven, brickorna och muttern som fäster maskinkablagets ringkoppling och signalhornets fäste (Figur 22).

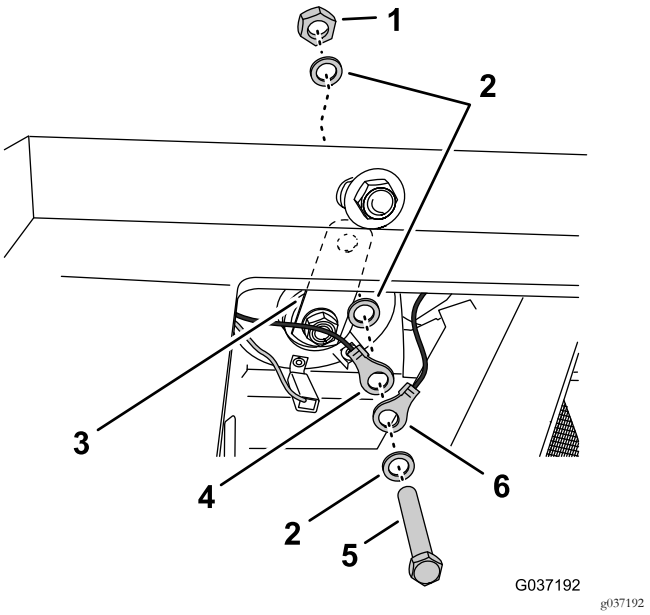

Figur 22

1. Mutter
2. Brickor
3. Fäste (signalhorn)
4. Ringkoppling (maskinkablage)
5. Bult
6. Ringkoppling (reläkablage)

5. Montera reläkablagets ringkoppling, maskinkablagets ringkoppling och signalhornet på chassit med bulten, brickorna och muttern som du tog bort i steg 4.
6. Dra reläkablagets kontakt med två uttag (vita och svarta kablar) genom hålet i plattformen bakom sätet (Figur 23).

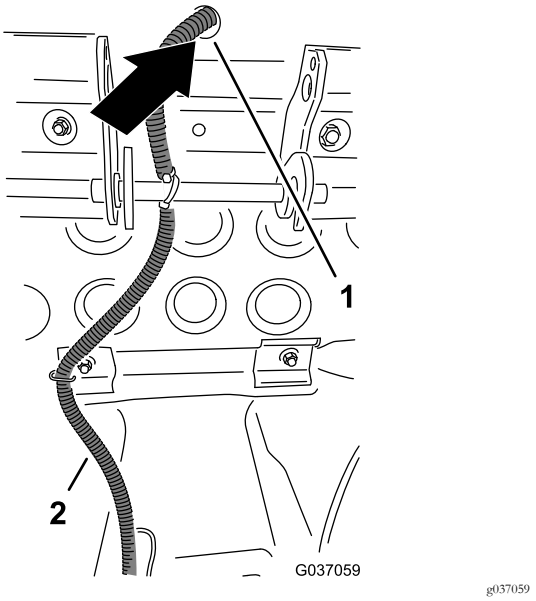

Figur 23

1. Hål (under plattformen)
2. Relä- och satskablage

7. Leta reda på kontakten med två stift för sätesomkopplaren på baksidan av sätet (gula och grå kablar) och anslut den till reläkablagets kontakt med två uttag (vita och svarta kablar) enligt Figur 24.

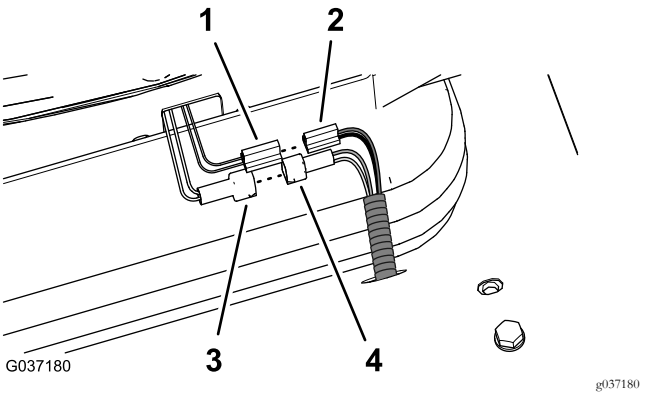

Figur 24

1. Kontakt med två blad – luftfjädringssäte
2. Kontakt med två uttag – satskablage på 350 cm (svarta och röda kablar)
3. Kontakt med två stift – sätesomkopplare (gula och grå kablar)
4. Kontakt med två uttag – reläkablage (vita och svarta kablar)

Ansluta kablaget för luftfjädringssätet (modell 02750)

1. Leta reda på kablaget (utan ringkoppling) på 350 cm enligt Figur 25.

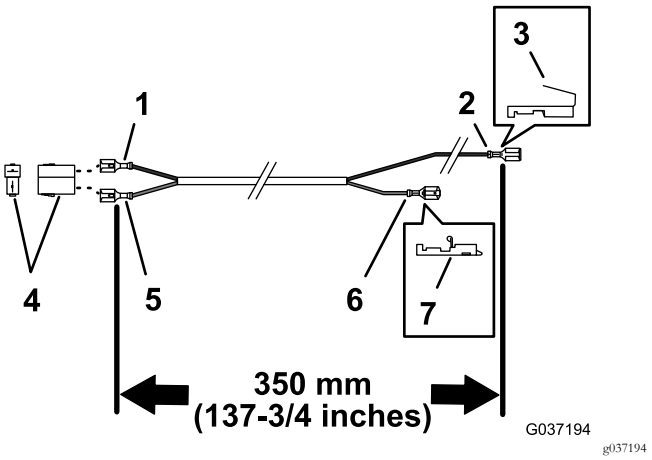

Figur 25

1. Kabel (svart)
2. Uttagskoppling (svart kabel)
3. Funktion för kombitrafik (uttagskoppling)
4. Kontakt med två uttag
5. Kabel (röd)
6. Uttagskoppling (röd kabel)
7. Funktion för positionslås (uttagskoppling)

2. Dra kontakten med två uttag (svarta och röda kablar) för satskablaget på 350 cm under plattformen längs reläkablaget och genom hålet i plattformen bakom sätet. Se Figur 23 i Ansluta reläet och kablaget (modell 02750) (sida 9).

3. Anslut luftfjädringssätets kontakt med två blad till kontakten med två uttag (svarta och röda kablar) för satskablaget på 350 cm. Se Figur 24 i Ansluta reläet och kablaget (modell 02750) (sida 9).
4. Dra kabeln runt plattformens svängtapp och tillbaka mot kontrollpanelen.

   Obs: Kontrollera att kabeln är dragen så att den inte kläms sönder när plattformen sänks ned.
5. Leta reda på parkeringslampans kontakt under kontrollpanelen och ta bort uttagskontakten för den svarta kabeln från parkeringslampans kontakt (Figur 26).

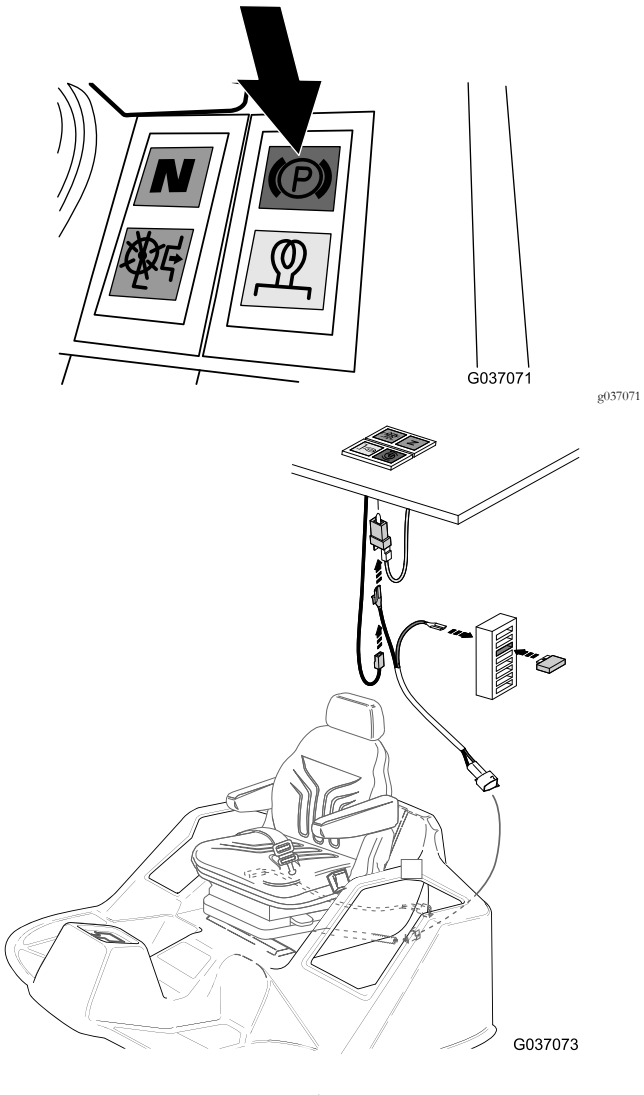

Figur 26

6. Anslut uttagskontakten för den svarta kabeln som du tog bort i steg 5 till bladkontakten för reläkablagets kontakt för kombitrafik (svart kabel) (Figur 26 och Figur 27).

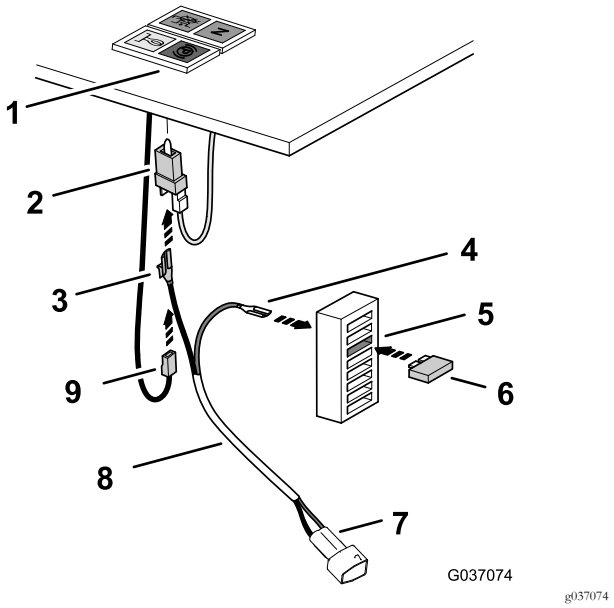

Figur 27

1. Kontrollpanel (parkeringslampa)
2. Parkeringslampans kontakt
3. Kombitrafik (svart kabel – reläkablage)
4. Uttagskoppling (röd kabel – reläkablage)
5. Säkringsblockets uttag (tredje uppifrån)
6. Säkring (10 A)
7. Kontakt med två uttag (luftfjädringssäte)
8. Satskablage – 350 cm
9. Uttagskontakt (svart kabel – maskinkablage)

7. Anslut kontakten för kombitrafik till strömställarknivsuttaget för parkeringslampans kontakt (Figur 27).
8. Anslut reläkablagets uttagskoppling (röd kabel) till säkringsblockets bladkontakt på baksidan av säkringsdosan vid den tredje säkringsplatsen räknat från blockets topp (Figur 27).
9. Sätt i säkringen (10 A) i den tredje säkringsplatsen räknat från säkringsblockets topp (Figur 27).

   Obs: Kontrollera att säkringen sitter i ordentligt.
10. Fäst alla kablar med de medföljande kabelbanden.

Ta bort motorväggspanelen (modell 30651, 30654, 30657 och 30659)

1. Ta bort de fyra skruvarna (6 x 25 mm), fyra låsbrickorna (6 mm) och fyra planbrickorna (6 mm) som håller fast motorväggspanelen på maskinens chassi (Figur 28).

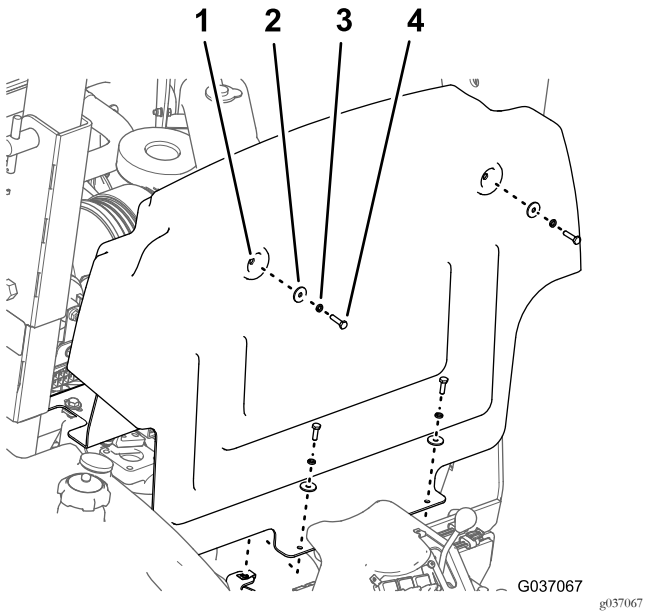

Figur 28

1. Motorväggspanel
2. Planbricka
3. Låsbricka
4. Skruv

2. Flytta panelen uppåt och framåt och ta bort den från maskinen (Figur 28).

Ansluta sätets elkomponenter (modell 30651, 30654, 30657 och 30659)

1. Dra maskinkablaget som du kopplade bort i steg 1 av 2 Ta bort sätet (sida 4) genom hålet i förarplattformen (Figur 29).

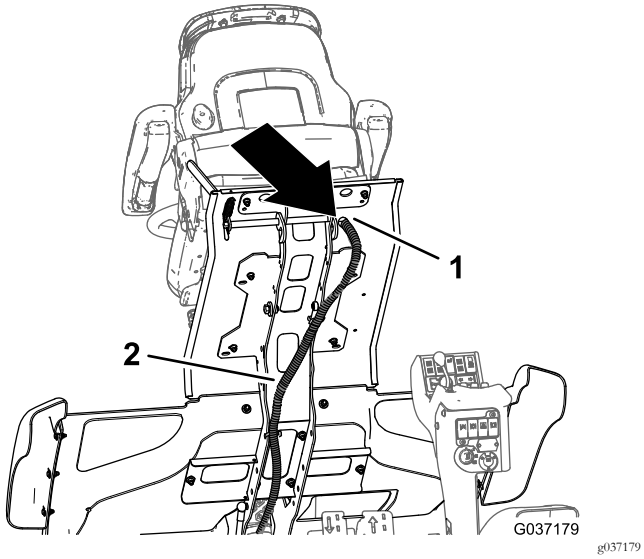

Figur 29

1. Hål (under plattformen)
2. Satskablage på 400 cm

2. Anslut kontakten för sätesomkopplaren (gula och grå kablar) till kontakten på maskinkablaget (Figur 30).

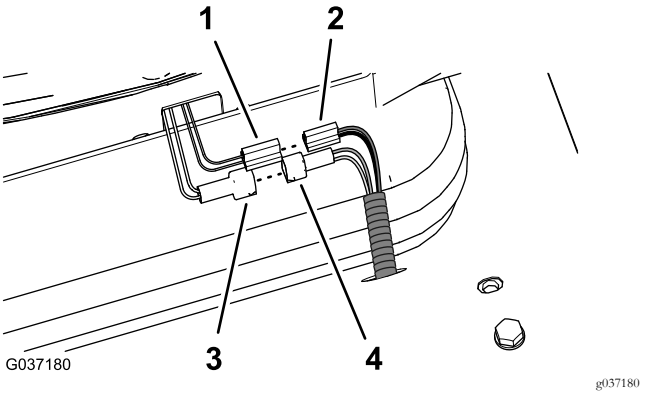

Figur 30

1. Kontakt med två blad – luftfjädringssäte
2. Kontakt med två uttag – satskablage på 400 cm (svarta och röda kablar)
3. Kontakt med två stift – sätesomkopplare (gula och grå kablar)
4. Två uttag – reläkablage (vita och svarta kablar)

3. Leta reda på kablaget på 400 cm (med en ringkoppling) enligt Figur 31.

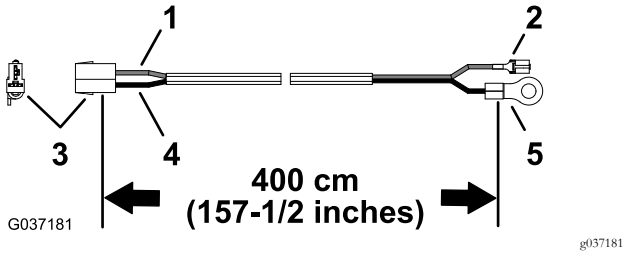

Figur 31

1. Kabel (röd)
2. Uttagskoppling
3. Kontakt med två uttag
4. Kabel (svart)
5. Ringkoppling

4. Dra kontakten med två uttag (svarta och röda kablar) för satskablaget på 400 cm under plattformen och genom hålet i plattformen bakom sätet. Se Figur 29.
5. Anslut luftfjädringssätets kontakt med två blad till kontakten med två uttag (svarta och röda kablar) för satskablaget på 400 cm (Figur 30 och Figur 31).
6. Dra kabeln runt plattformens svängtapp och tillbaka till säkringsblocket (Figur 32).

Viktigt: Kontrollera att kabeln är dragen så att den inte kläms sönder när plattformen sänks ned.

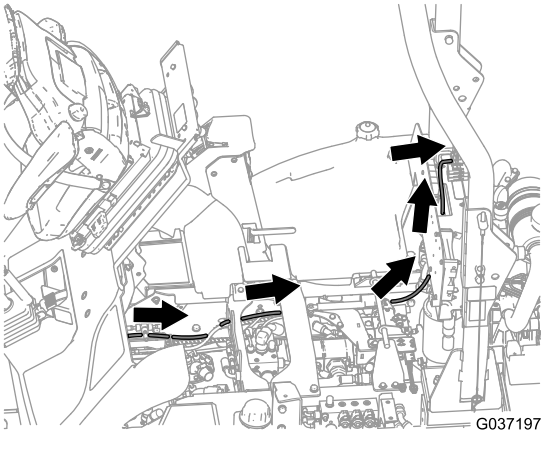

Figur 32

Ansluta satskablaget till säkringsblocket (modell 30651, 30654, 30657 och 30659)

1. Ta bort låsmuttern och brickan som fäster signalhornet på elpanelen på baksidan av motorväggen (Figur 33).

   Obs: Ta inte bort skruven.

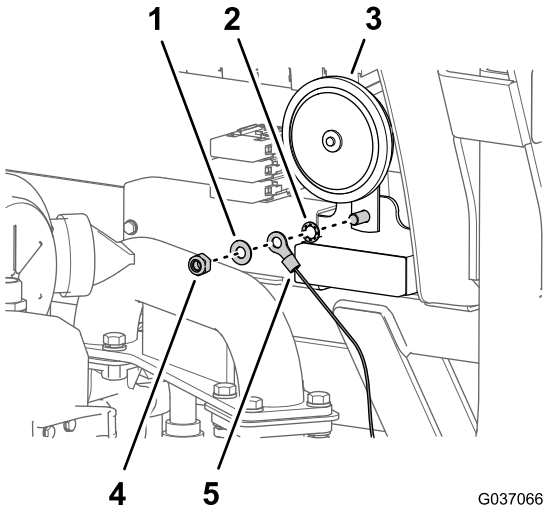

Figur 33

1. Låsbricka
2. Bricka
3. Signalhorn
4. Låsmutter
5. Ringkoppling

2. Montera låsmuttern, brickan och reläkablagets ringkoppling samt låsbrickan på bulten enligt Figur 33 och dra åt muttern och bulten till 23–29 N·m.
3. Anslut polen på den röda kabeln (strömledning) till terminalen för blocket framför elpanelen enligt följande:
   - Modell 30651 – femte säkringsplatsen från vänster (Figur 34)

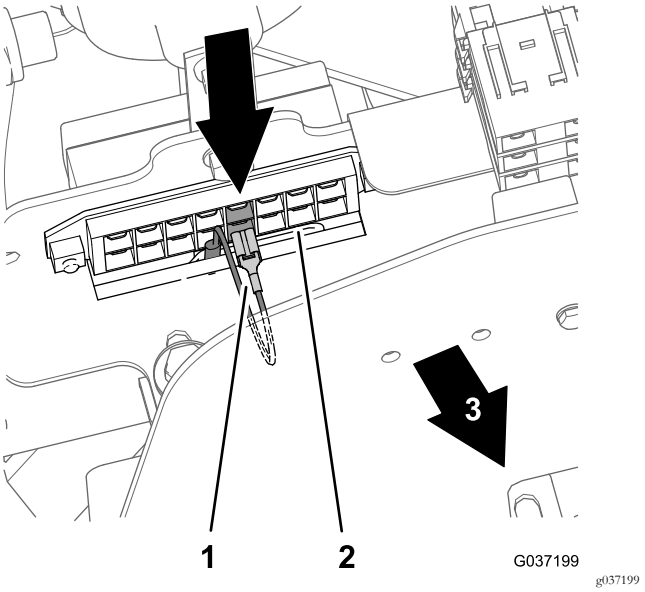

Figur 34

Modell 30651

1. Pol – röd kabel (strömledning) femte säkringsplatsen
2. Säkringsblock
3. Maskinens främre del

   - Modell 30654, 30657 och 30659 – fjärde säkringsplatsen från vänster (Figur 35)

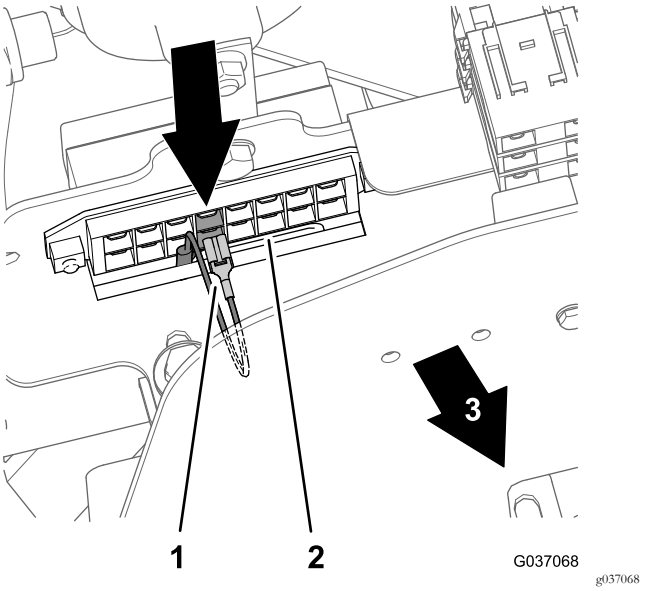

Figur 35

Modell 30654, 30657 och 30659

1. Pol – röd kabel (strömledning) fjärde säkringsplatsen
2. Säkringsblock
3. Maskinens främre del

4. Fäst alla kablar med de medföljande kabelbanden.

Montera säkringen (modell 30651, 30654, 30657 och 30659)

1. Ta bort kåpan från säkringsblocket (Figur 36).

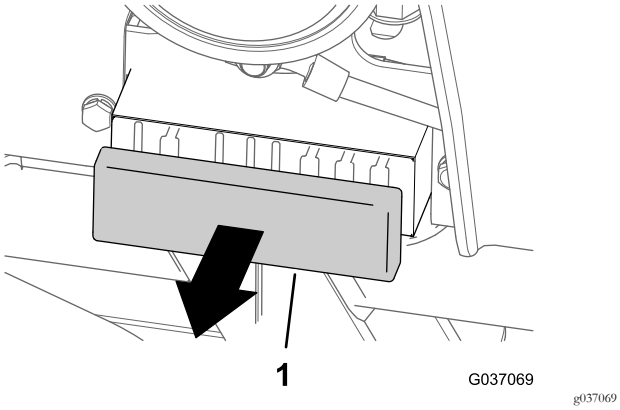

Figur 36

1. Kåpa (säkringsblock)

2. Sätt säkringen på 10 A på plats nummer fyra från höger på säkringsblocket enligt:

   Obs: Kontrollera att säkringen sitter ordentligt.

   - Modell 30651 – fjärde säkringsplatsen från vänster (Figur 37)

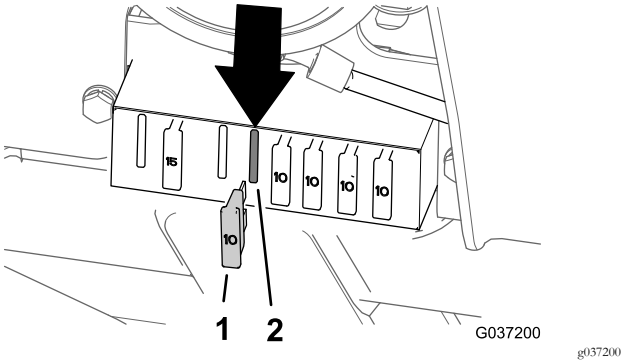

Figur 37
Modell 30651

1. Säkring 10 A
2. Säkringsblockets uttag (fjärde platsen från vänster)

   - Modell 30654, 30657 och 30659 – femte säkringsplatsen från vänster (Figur 38)

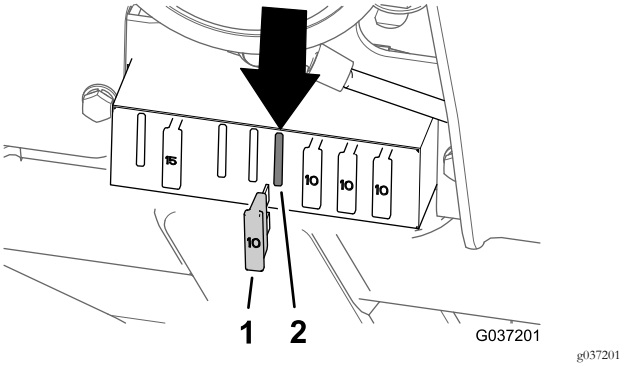

Figur 38
Modell 30654, 30657 och 30659

1. Säkring 10 A
2. Säkringsblockets uttag (femte platsen från vänster)

3. Montera kåpan på säkringsblocket (Figur 36).

Montera motorväggspanelen (modell 30651, 30654, 30657 och 30659)

1. Rikta motorväggspanelens fyra hål efter de fyra klämmuttrarna på chassit. Se Figur 28.
2. Fäst motorväggspanelen på maskinens chassi med fyra skruvar, fyra låsbrickor och fyra planbrickor. Se Figur 28.
3. Dra åt skruvarna till 97–119 N·m.

6

Slutföra monteringen av sätessatsen

Inga delar krävs

Montera förvaringsutrymmet (Modell 30651, 30657 och 30659)

1. Rikta in de tre hålen i förvaringsutrymmet med hålet i flänsen på fotsteget och hålen i förvaringsutrymmets fäste. Se Figur 7 i Ta bort förvaringsutrymmet (modell 30651, 30654, 30657 och 30659) (sida 4).
2. Montera förvaringsutrymmet vid fotsteget och fästet med de tre rattarna och de tre brickorna som du tog bort i steg 2 av Ta bort förvaringsutrymmet (modell 30651, 30654, 30657 och 30659) (sida 4).

   Obs: Kontrollera att rattarna har dragits åt ordentligt för att fästa förvaringsutrymmet på chassit.

Sänka operatörsplattformen

1. Sänk ned plattformen försiktigt. Se Lyfta upp förarplattformen (modell 02750) (sida 2) eller Lyfta upp förarplattformen (modell 30651, 30654, 30657 och 30659) (sida 3).
2. För låsspärrens handtag mot klipparens främre del i takt med att plattformen närmar sig det helt nedsänkta läget. Se Lyfta upp förarplattformen (modell 02750) (sida 2) eller Lyfta upp förarplattformen (modell 30651, 30654, 30657 och 30659) (sida 3).

   Obs: Detta gör att spärrarna går fria från låsstaget.
3. Sänk ner plattformen helt och för låsspärrens handtag mot klipparens bakre del (Figur 39 eller Figur 40) tills spärrarna griper in helt i låsstaget.

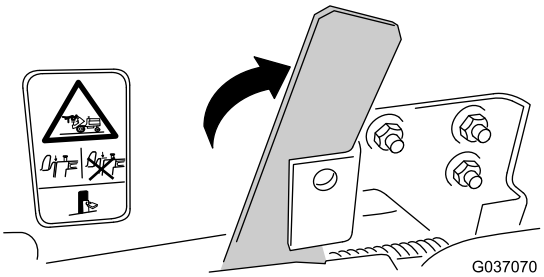

Figur 39
Modell 02750

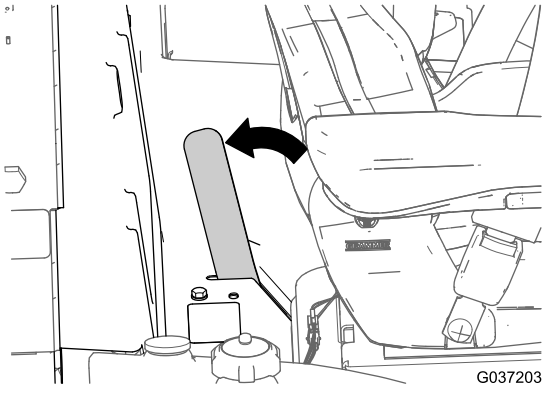

Figur 40
Modellerna 30651, 30654, 30657 och 30659

Ansluta batteriets minuskabel

1. Anslut batteriets minuskabel till batteripolen. Se Figur 6 i Koppla loss batteriet (sida 3).
2. Rikta in isoleringskåpan för batterikabelanslutningen och stäng kåpan. Se Figur 6 i Koppla loss batteriet (sida 3).

Montera batterikåpan (modell 02750)

1. Om spärren till förarplattformen är borttagen låser du spärren med hänglåset som du tog bort i steg 2 av Lyfta upp förarplattformen (modell 02750) (sida 2).

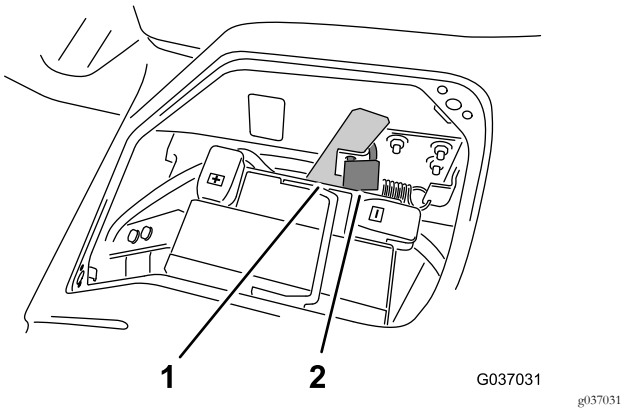

Figur 41

1. Plattformens spärrhandtag 2. Hänglås

2. Rikta in kåpan med öppningen i förarplattformen över batteriet.
3. Fäst kåpan i plattformen genom att vrida de två kvartsvarvsfästelementen medurs (Figur 42).

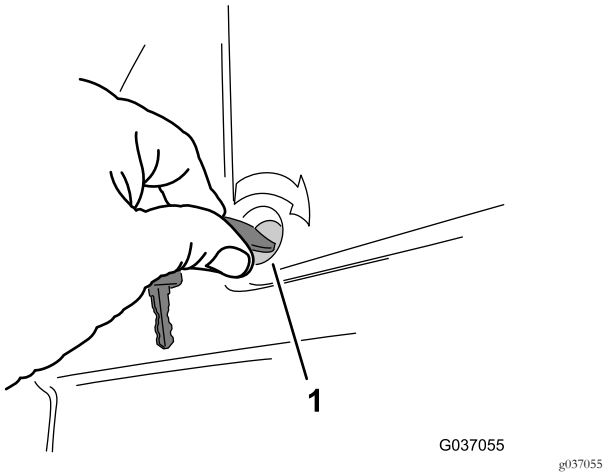

Figur 42

1. Kvartsvarvsfästelement

Kontrollera omkopplaren för förarsätet

Kontrollera att sätesomkopplaren i sätet fungerar korrekt. Se *bruksanvisningen* för din maskin.

Produktöversikt

Reglage

Sätesreglage

Justeringsspak för säte

Viktjustering: Sätet ska justeras efter förarens vikt genom att föraren snabbt drar i justeringsspaken för automatisk justering av vikt och längd när fordonet står still och föraren sitter i sätet.

Obs: Föraren måste sitta helt still när justeringarna görs.

Säteshöjden kan ändras genom att justeringsspaken dras ut eller trycks in helt.

Viktigt: Använd inte kompressorn i mer än 1 minut för att förhindra skada.

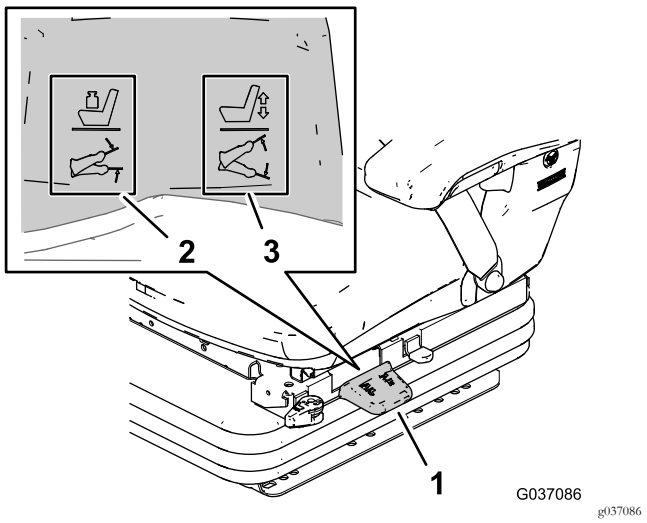

g037086

Figur 43

1. Justeringsspak för säte
2. Justera vikt
3. Justera höjd

Framåt-/bakåt-låsspak

Använd låsspaken för att justera sätets position framåt eller bakåt (Figur 44). Lyft på låsspaken för att frigöra sätet, flytta sätet till ett bekvämt läge och släpp sedan låsspärren för att låsa sätets position.

Viktigt: Låsspaken måste låsa förarsätet i önskat läge. Förarsätet ska inte röra sig framåt eller bakåt när sätet är låst.

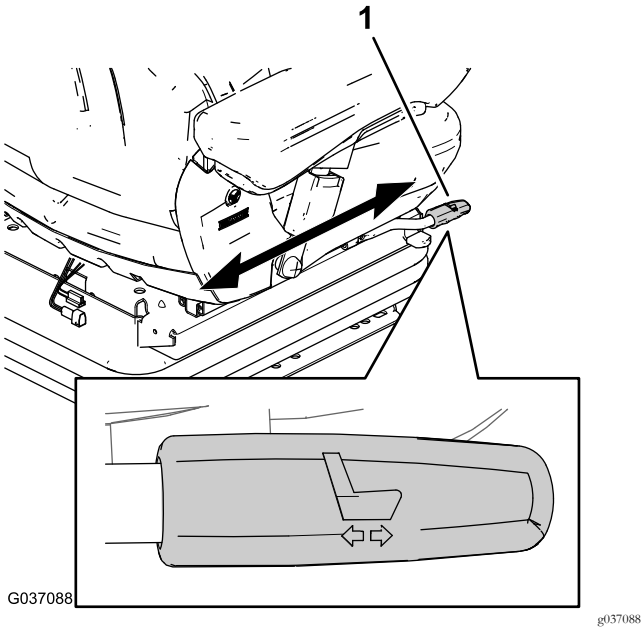

Figur 44

1. Framåt-/bakåt-låsspak

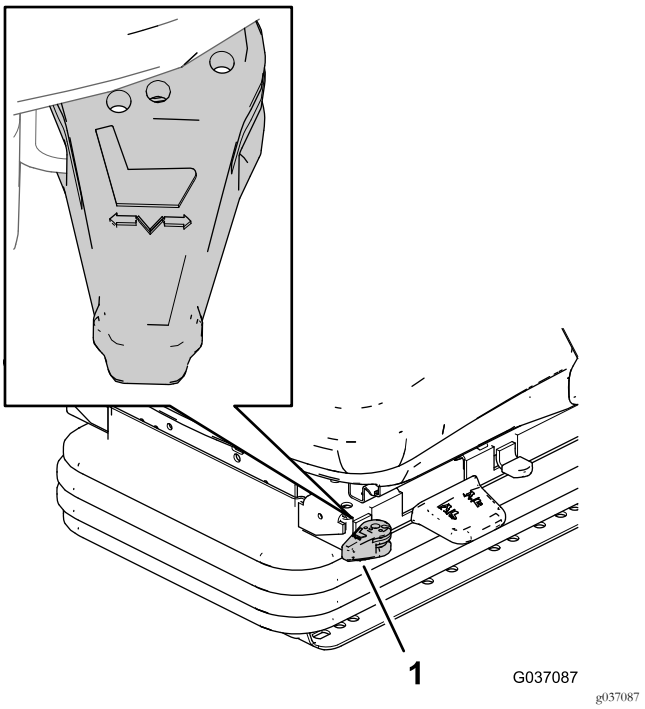

Figur 45

1. Plandämpare bakåt/framåt

Plandämpare bakåt/framåt

Framåt-/bakåt-justering: Under vissa körförhållanden (t.ex. med släp) är det bra att aktivera plandämparen. Det innebär att stötar i körriktningen kan dämpas bättre av förarsätet (Figur 45).

- Vrid plandämparen framåt för att tillåta dämpande rörelser framåt och bakåt.
- Vrid plandämparen bakåt för att låsa dämpande rörelser framåt och bakåt.

Ratt för korsryggsjustering

Genom att vrida justeringsratten till vänster eller höger kan både höjden och vinkeln på ryggstödskudden justeras var för sig (Figur 46).

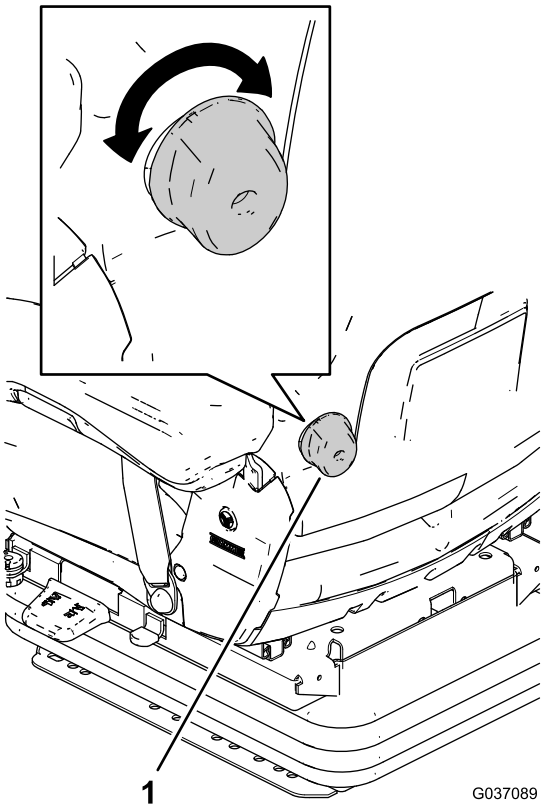

Figur 46

1. Ratt för korsryggsjustering

Dämplåsningsspärr

Använd dämplåsningsspärren för att stänga av sätets lodräta dämpning och låsa fast sätet i ett bestämt läge (Figur 47).

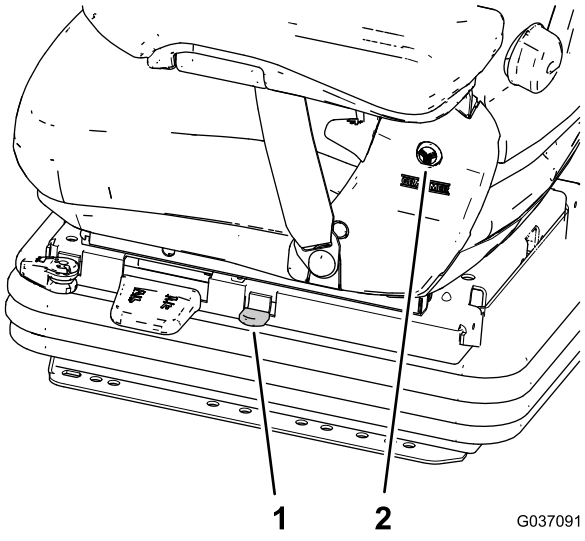

Figur 47

1. Dämplåsningsspärr
2. Rund hatt (skydd)

Armstöd

Du kan vid behov fälla tillbaka armstöden och höjdjustera dem var för sig.

Du justerar armstödens höjd genom att ta bort den runda hatten från skyddet, lossa sexkantsmuttern och justera armstödet till önskat läge och sedan dra åt muttern igen (Figur 47).

Vrid på armstödets vinkelreglage för att justera lutningen på armstödet (Figur 48).

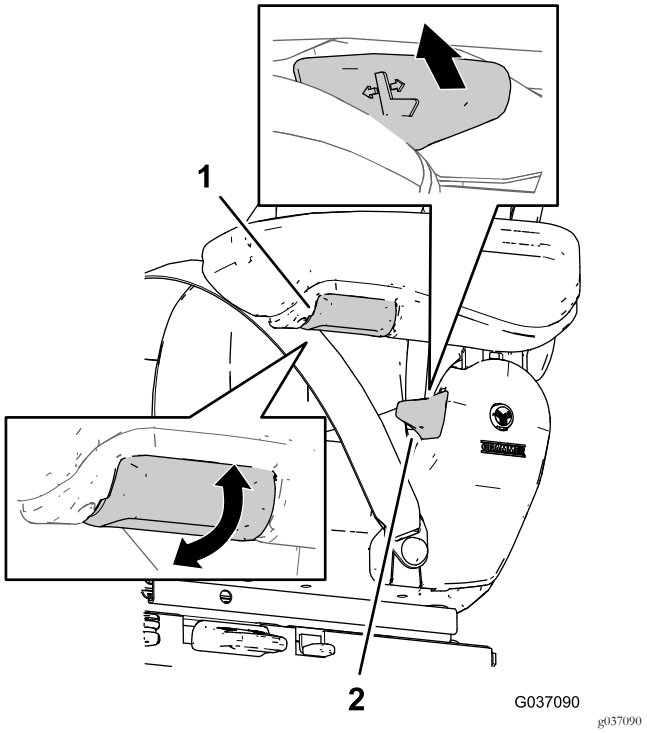

Figur 48

1. Ryggstödets lutningsspak
2. Armstödets vinkelreglage

Ryggstödets lutningsspak

Använd ryggstödets lutningsspak för att lossa ryggstödet vid justering av lutningsvinkeln (Figur 48).

Viktigt: Låsspaken låser ryggstödet i önskat läge. När du låser fast ryggstödet i önskat läge ändrar ryggstödet inte läge.

Underhåll

Smörja sätesfjädringsmekanismen

Serviceintervall: Årligen

1. Dra tillbaka gummiskon från sätessockelns kanal.
2. Smörj fjädringsmekanismens alla vridpunkter med smörjfett av god kvalité.
3. Montera skon på sätessockelns kanal.

Underhålla säkerhetsbältet

Det finns inga delar på säkerhetsbältet som kan servas. Byt ut säkerhetsbältet om det visar tecken på slitage, skador eller fel.

Rengöra sätet

Viktigt: Rengör inte sätet med en högtryckstvätt.

Obs: Håll ytorna på förarsätet rena.

⚠ VAR FÖRSIKTIG

Var försiktig när du gör rent ryggstödet. Om du råkar komma åt ryggstödets lutningsspak kan ryggstödet rotera framåt utan förvarning och orsaka personskador.

Håll i ryggstödet ordentligt när du använder ryggstödets lutningsspak vid rengöring av ryggstödet.

- Du behöver inte ta bort stoppningen från sätesramen när du rengör.
- Låt inte rengöringslösningen rinna ner i stoppningen när du gör rent den.
- Använd kommersiellt tillgängliga rengöringslösningar för stoppning eller plast. Testa kompatibilitet med klädseln på en liten undanskymd del av sätet innan du använder en ny rengöringslösning.

Anteckningar:

Anteckningar:

Anteckningar:

Europeiskt sekretessmeddelande

De uppgifter som Toro registrerar
Toro Warranty Company (Toro) respekterar din integritet. För att kunna behandla dina garantianspråk och kontakta dig i händelse av att en produkt måste återkallas ber vi dig att uppge vissa personuppgifter, antingen direkt eller via din lokala Toro-återförsäljare.

Toros garantisystem körs på servrar som finns i USA där sekretesslagarna kanske inte ger samma skydd som i ditt land.

GENOM ATT UPPGE DINA PERSONUPPGIFTER FÖR OSS SAMTYCKER DU TILL ATT DE BEHANDLAS SÅ SOM BESKRIVS I DET HÄR SEKRETESSMEDDELANDET.

Så här använder Toro informationen
Toro kan använda dina personuppgifter för att behandla garantianspråk och för att kontakta dig i händelse av att en produkt återkallas. Toro kan vidarebefordra uppgifterna till sina dotterbolag, återförsäljare eller andra affärspartner i samband med någon av dessa aktiviteter. Vi säljer inte dina personuppgifter till något annat företag. Vi förbehåller oss rätten att vidarebefordra personuppgifter i syfte att efterleva tillämpliga lagar och uppfylla förfrågningar från vederbörliga myndigheter, administrera system på rätt sätt eller för vår egen eller andra användares säkerhet.

Så här sparas dina personuppgifter
Vi sparar dina personuppgifter så länge vi behöver dem för de syften de ursprungligen registrerades för, av andra legitima skäl (t.ex. för att följa föreskrifter) eller så länge som krävs enligt tillämplig lag.

Toros engagemang för att skydda dina personuppgifter
Vi vidtar skäliga försiktighetsåtgärder för att skydda dina personuppgifter. Vi vidtar också åtgärder för att bibehålla personuppgifternas aktuella status så att de är korrekta.

Åtkomst till och korrigering av personuppgifter
Om du vill granska eller korrigera dina personuppgifter kan du kontakta oss via e-post på legal@toro.com.

Konsumenträtt i Australien

Australiensiska kunder hittar information rörande australiensisk konsumenträtt inuti förpackningen eller hos den lokala Toro-återförsäljaren.

Toros garanti

Begränsad garanti

Fel och produkter som omfattas

The Toro® Company och dess dotterbolag Toro Warranty Company garanterar gemensamt, och i enlighet med ett avtal dem emellan, att din Toro-produkt (”produkten”) är fri från material- och tillverkningsfel i två år eller 1 500 körtimmar*, beroende på vilket som inträffar först. Den här garantin gäller för alla produkter förutom luftare (och för dem finns det separata garantiförklaringar). Om ett fel som omfattas av garantin föreligger, kommer vi att reparera produkten utan kostnad för dig. Detta omfattar feldiagnos, arbete, reservdelar och transport. Den här garantin börjar gälla det datum då produkten levereras till den ursprungliga köparen i återförsäljarledet.
* Produkt som är utrustad med en timmätare.

Anvisningar för garantiservice

Du är ansvarig för att meddela produktdistributören eller den auktoriserade återförsäljaren som du köpte produkten av så snart du tror att något fel som omfattas av garantin föreligger. Om du behöver hjälp med att hitta en produktdistributör eller en auktoriserad återförsäljare, eller om du har några frågor som rör dina rättigheter och skyldigheter beträffande garantin, kan du kontakta oss på:

Commercial Products Service Department
Toro Warranty Company
8111 Lyndale Avenue South
Bloomington, MN 55420-1196
E-post: commercial.warranty@toro.com

Ägarens ansvar

Som ägare till produkten är du ansvarig för att utföra de underhåll och justeringar som krävs i enlighet med anvisningarna i bruksanvisningen. Om du inte utför nödvändigt underhåll och nödvändiga justeringar kan detta leda till att ett eventuellt garantianspråk inte godkänns.

Produkter och fel som inte omfattas

Alla produkt- eller funktionsfel som inträffar inom garantiperioden beror inte på material- eller tillverkningsfel. Den här garantin omfattar inte följande:

- Produktfel som orsakas av att andra reservdelar än Toro-originaldelar används eller av att extra, modifierade tillbehör och produkter som inte har tillverkats av Toro monteras och används. I vissa fall erbjuder tillverkaren en separat garanti för sådana produkter.
- Produktfel som orsakas av underlåtenhet att utföra det underhåll och/eller de justeringar som rekommenderas. Garantianspråk kan komma att underkännas om Toro-produkten inte underhålls i enlighet med anvisningarna i stycket Rekommenderat underhåll i *bruksanvisningen*.
- Produktfel som orsakas av felaktig, slarvig eller vårdslös användning av produkten.
- Slitdelar som förbrukas genom användning, förutom om dessa visar sig vara defekta. Exempel på slitdelar som förbrukas eller slits ut vid normal användning av produkten omfattar, men är inte begränsade till, bromsklossar, bromsbelägg, lamellbelägg, knivar, cylindrar, underknivar, luftarpinnar, tändstift, svänghjul, däck, filter, remmar samt vissa sprutkomponenter som membran, munstycken och backventiler m.m.
- Fel som orsakats av yttre påverkan. Yttre påverkan omfattar, men är inte begränsat till, väder, förvaringsomständigheter, föroreningar, användning av kylvätskor, smörjmedel, tillsatser, konstgödningsmedel, vatten eller kemikalier m.m. som ej har godkänts.
- Normalt förekommande buller, vibrationer, slitage och försämringar.
- Normalt slitage omfattar, men är inte begränsat till, skador på säten till följd av slitage eller nötning, slitage på målade ytor, repor på dekaler och fönster m.m.

Reservdelar

Reservdelar som planeras att bytas ut i samband med nödvändigt underhåll omfattas endast av garantin under perioden fram till den planerade tidpunkten för utbytet av delen. Delar som byts ut i enlighet med den här garantin omfattas av garantin under hela den återstående produktgarantin och tillfaller Toro. Toro fattar det slutliga beslutet om huruvida en befintlig del eller enhet ska repareras eller bytas ut. Toro har rätt att använda omarbetade reservdelar vid garantireparationer.

Anmärkning om garantin för djupurladdningsbatterier:

Djupurladdningsbatterier har en total livslängd på ett visst antal kilowattimmar. Den totala livslängden kan förlängas eller förkortas genom olika drift-, laddnings- och underhållstekniker. I och med att batterierna i produkten används, förkortas användningstiden mellan laddningsintervallen gradvis till dess att batterierna är helt förbrukade. Det är ägaren till produkten som ansvarar för att ersätta batterier som förbrukas genom normal användning. Batterierna måste kanske bytas ut under garantiperioden, och det sker då på ägarens bekostnad.

Ägaren bekostar underhållet

Den vanliga service som krävs för Toro-produkter omfattar bland annat att finjustera motorn, smörja, rengöra, polera, byta filter och kylvätska samt att utföra det underhåll som rekommenderas. Sådan service får ägaren själv bekosta.

Allmänna villkor

Reparation av en auktoriserad Toro-distributör eller Toro-återförsäljare är den enda kompensation som du har rätt till under denna garanti.

Varken The Toro Company eller Toro Warranty Company är ansvariga för indirekta eller oförutsedda skador eller följdskador i samband med användningen av de Toro-produkter som omfattas av denna garanti. Detta inkluderar alla kostnader eller utgifter för att tillhandahålla ersättningsutrustning eller service under rimliga perioder med funktionsfel eller avsaknad av möjlighet av använda produkten medan reparationer som omfattas av garantin utförs. Det finns ingen annan uttrycklig garanti, med undantag för den emissionsgaranti som nämns nedan, om tillämpligt.

Alla indirekta garantier i fråga om säljbarhet och lämplighet för ett visst syfte är begränsade till denna uttryckliga garantis varaktighet. I vissa stater är det inte tillåtet att undanta oförutsedda skador eller följdskador, eller tidsbegränsa en indirekt garantis varaktighet, och i dessa fall är det möjligt att ovanstående undantag och begränsningar inte gäller.

Denna garanti ger dig specifika juridiska rättigheter, och du kan även ha andra rättigheter som varierar från stat till stat.

Andra länder än USA och Kanada

Kunden ska kontakta sin Toro-distributör (återförsäljare) för att få garantipolicyn för sitt eget land eller sin provins eller stat. Om du av någon anledning är missnöjd med din distributörs service eller har svårt att få garantiupplysningar kontaktar du Toro-importören. Om allt annat misslyckas kan du kontakta oss på Toro Warranty Company.