Form No. 3410-430 Rev A

Kit de frenos de recambio

Vehículo utilitario Workman® Serie HD o HDX

Nº de modelo 136-6291

Instrucciones de instalación

⚠ ADVERTENCIA

CALIFORNIA
Advertencia de la Propuesta 65

Este producto contiene una o más sustancias químicas que el Estado de California considera causantes de cáncer, defectos congénitos o trastornos del sistema reproductor.

Instalación

Piezas sueltas

Utilice la tabla siguiente para verificar que no falta ninguna pieza.

Procedimiento	Descripción	Cant.	Uso
1	No se necesitan piezas	–	Prepare la máquina.
2	No se necesitan piezas	–	Retire el conjunto de freno existente.
3	Conjunto de pinza de freno Tornillo de purga Conjunto del tubo del freno delantero Conjunto del tubo del freno trasero Arandela para perno hueco Perno hueco	4 4 1 1 8 4	Instale el conjunto de freno nuevo.
4	No se necesitan piezas	–	Purgue las pinzas de freno.
5	No se necesitan piezas	–	Instale las ruedas.

© 2016—The Toro® Company
8111 Lyndale Avenue South
Bloomington, MN 55420

Registre su producto en www.Toro.com.

CE

Traducción del original (ES)
Impreso en EE. UU.
Reservados todos los derechos

3410-430 A

1

Preparación de la máquina

No se necesitan piezas

Procedimiento

1. Aparque la máquina en una superficie nivelada.
2. Accione el freno de estacionamiento.
3. Pare el motor y retire la llave del interruptor de encendido.

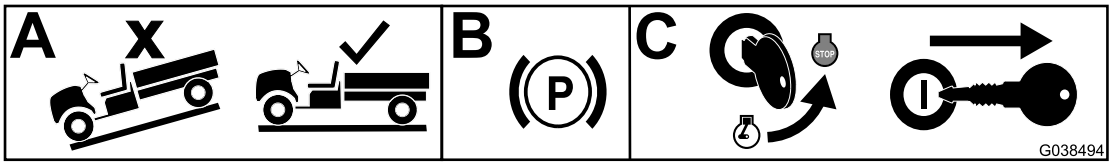

g038494

Figura 1

2

Retirada del conjunto de freno existente

No se necesitan piezas

Procedimiento

1. Levante la parte delantera y trasera de la máquina y apóyela sobre soportes fijos.
2. Retire las tuercas que sujetan la rueda al cubo (Figura 2).

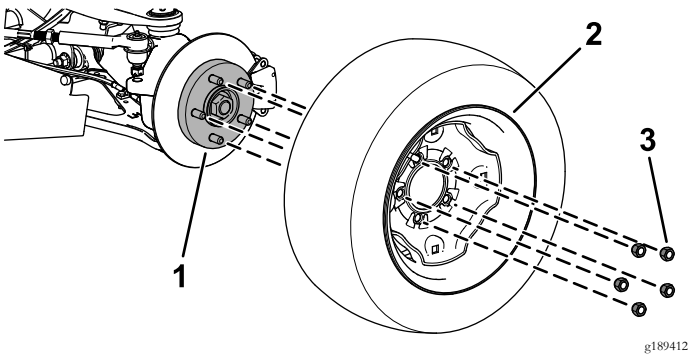

Figura 2

1. Cubo
2. Rueda
3. Tuerca

3. Desconecte los tubos del freno delantero y trasero del conjunto de pinza de freno (Figura 3).

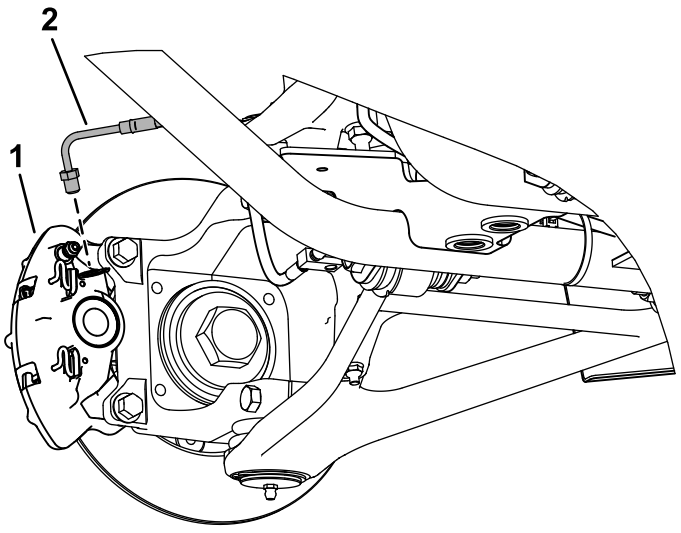

Figura 3

1. Conjunto de pinza de freno
2. Tubo del freno

4. Retire los pernos con arandela prensada (3/8" x 1") que sujetan el conjunto de pinza de freno al pivote de dirección (parte delantera de la máquina) y al eje (parte trasera de la máquina) y retire el conjunto de pinza de freno (Figura 4).

   Nota: Guarde los pernos con arandela prensada (3/8" x 1").

   Nota: Deseche los conjuntos de pinza de freno.

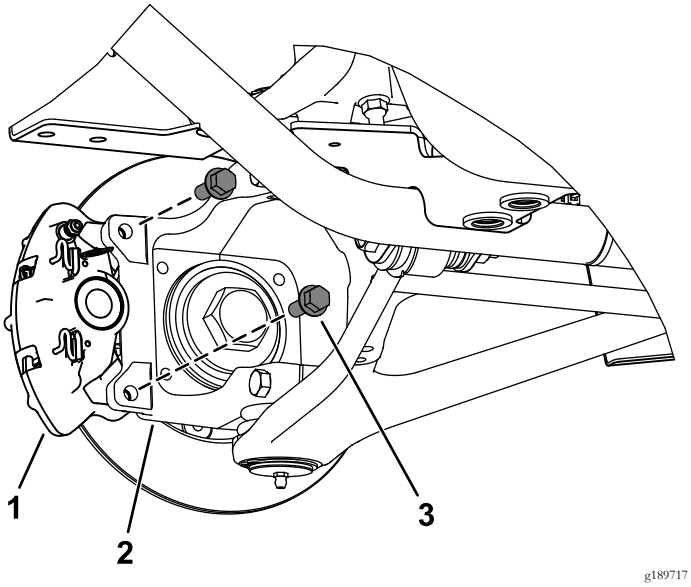

g189717

Figura 4

1. Pinza
2. Pivote de dirección
3. Perno con arandela prensada (3/8" x 1")

5. Retire los tubos del freno delantero y trasero del cilindro maestro (Figura 5).

   Nota: Deseche los tubos del freno, pero guarde las fijaciones para instalar los nuevos tubos del freno.

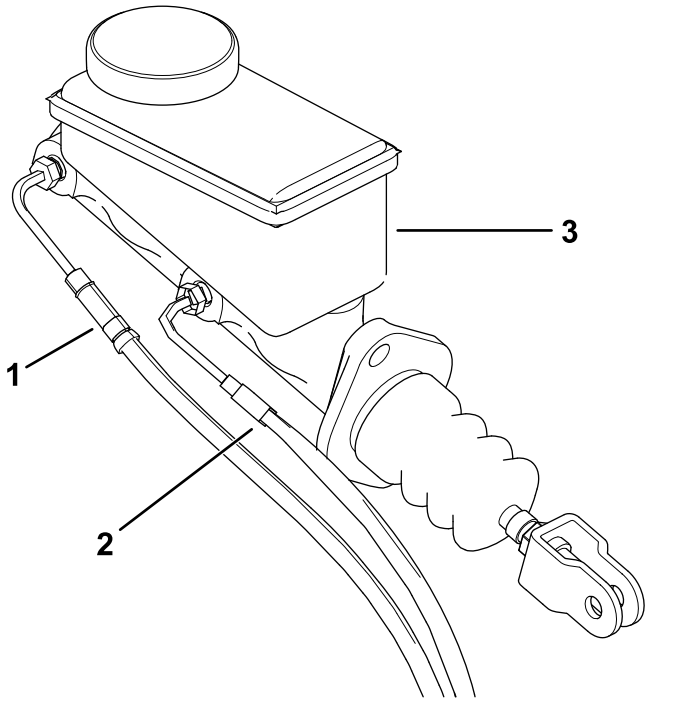

g189474

Figura 5

1. Tubo del freno delantero
2. Tubo del freno trasero
3. Cilindro maestro

6. Retire el disco (Figura 6).

   Nota: Guarde los discos.

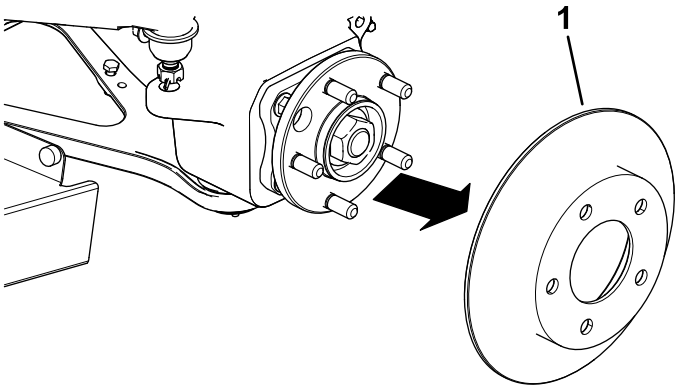

g189476

Figura 6

1. Disco

7. Repita los pasos 2 a 6 en todos los lados de la máquina.

3

Instalación del conjunto de freno nuevo

Piezas necesarias en este paso:

4	Conjunto de pinza de freno
4	Tornillo de purga
1	Conjunto del tubo del freno delantero
1	Conjunto del tubo del freno trasero
8	Arandela para perno hueco
4	Perno hueco

Procedimiento

1. Rebaje 1,78 mm en los pivotes de dirección derecho e izquierdo, tal y como se muestra en la Figura 7.

   Importante: No rebaje las superficies mostradas en la Figura 7.

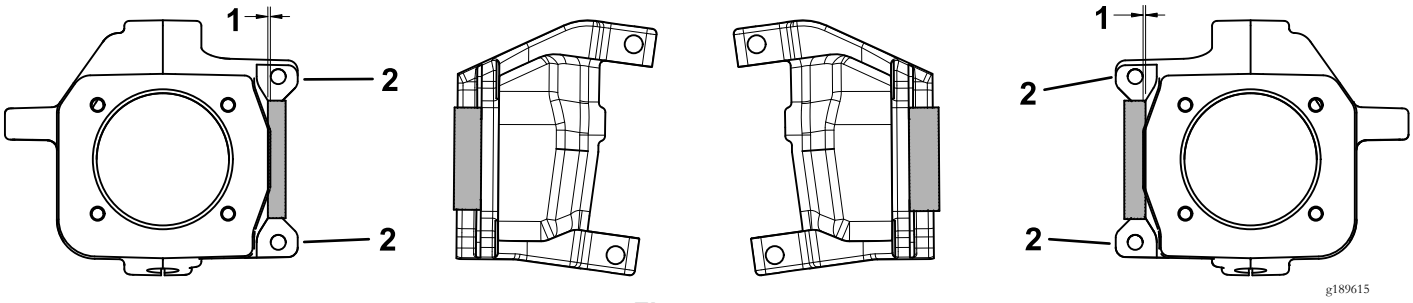

Figura 7

1. Rebaje 1,78 mm aquí.
2. No rebaje estas superficies.

2. Rebaje 0,76 mm a cada lado del eje trasero, tal y como se muestra en la Figura 7.

   Importante: No rebaje las superficies mostradas en la Figura 8.

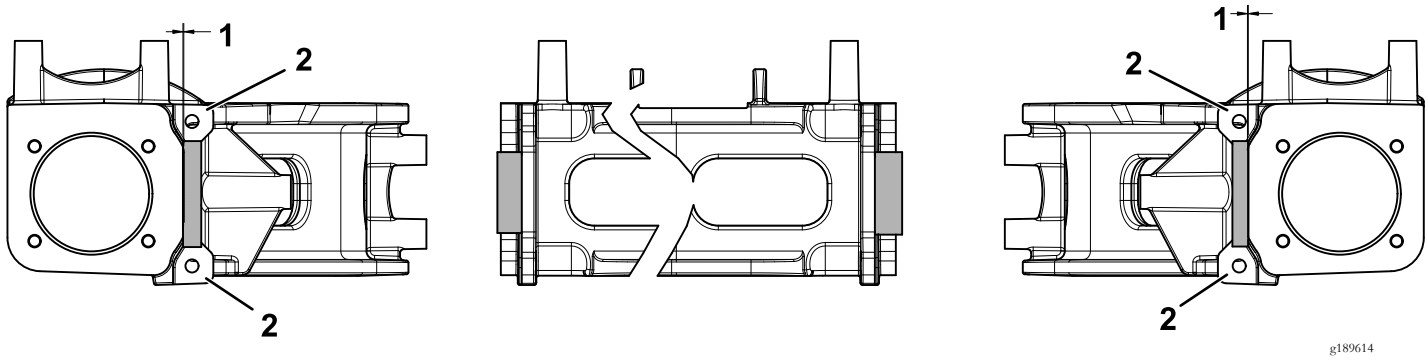

Figura 8

1. Rebaje 0,76 mm aquí.
2. No rebaje estas superficies.

3. Instale los tubos del freno delantero y trasero hacia el cilindro maestro (Figura 5).
4. Instale el disco en el cubo (Figura 6).
5. Instale el nuevo conjunto de pinza de freno en los pivotes de dirección y los ejes traseros con los 2 pernos con arandela prensada (3/8" x 1") retirados anteriormente, tal y como se muestra en la Figura 9.

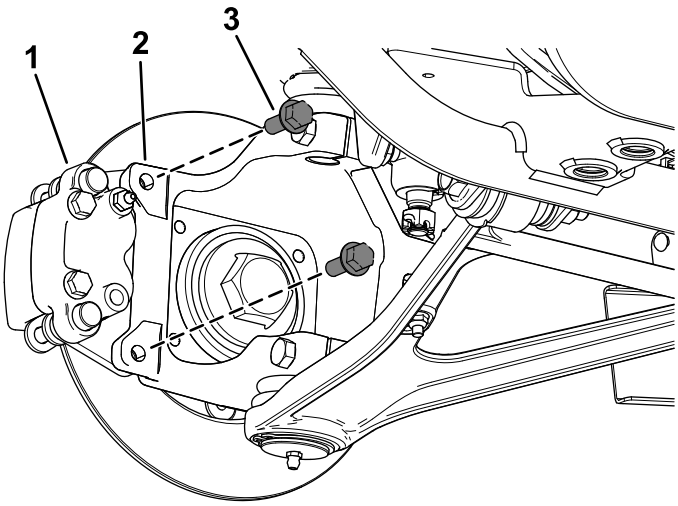

g189475

Figura 9

1. Pinza
2. Pivote de dirección
3. Perno con arandela prensada (3/8" x 1")

6. Apriete los 2 pernos con arandela prensada (3/8" x 1") a 47 – 54 N·m.
7. Instale el tornillo de purga en el orificio superior del conjunto de pinza de freno (Figura 10).

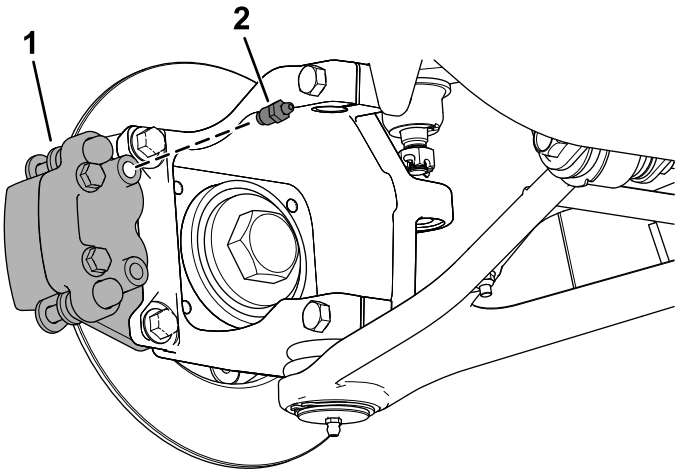

g189582

Figura 10

1. Conjunto de pinza de freno
2. Tornillo de purga

8. Apriete el tornillo de purga a 6 – 7,5 N·m.
9. Instale los tubos del freno en los conjuntos de pinza de freno con un perno hueco y 2 arandelas para perno hueco (Figura 11).

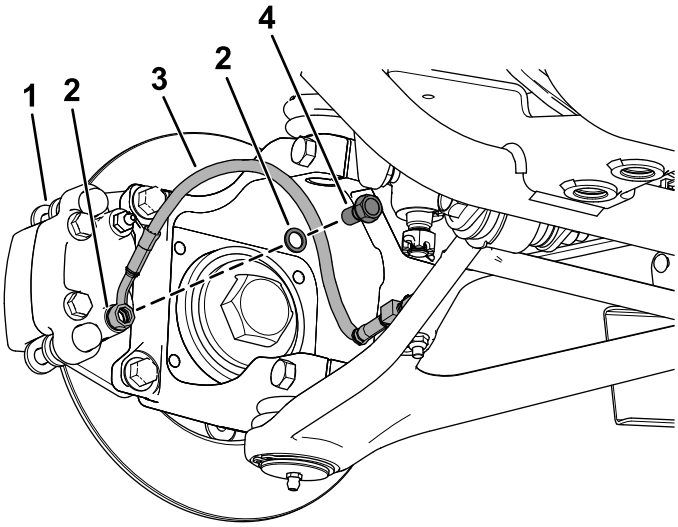

g189411

Figura 11

1. Conjunto de pinza de freno
2. Arandelas para perno hueco
3. Tubo del freno
4. Perno hueco

10. Apriete el perno hueco a 12 – 15 N·m.

4

Purga de las pinzas de freno

No se necesitan piezas

Procedimiento

Importante: Necesitará la ayuda de otra persona para realizar este procedimiento.

1. Llene el cilindro maestro de líquido de frenos; consulte el *Manual del operador*.
2. Pise a fondo el pedal de freno.
3. Con el pedal de freno pisado a fondo, afloje el tornillo de purga 1/4 de vuelta (Figura 12).
4. Con el pedal de freno pisado a fondo, apriete el tornillo de purga 1/4 de vuelta (Figura 12).

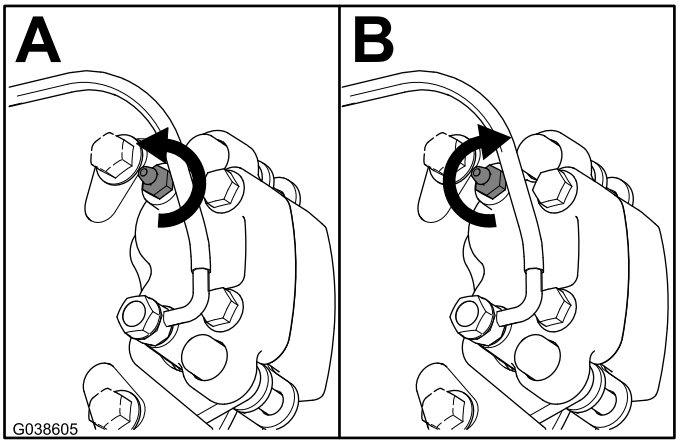

Figura 12

5. Repita este proceso hasta que todo el aire se haya expulsado de las pinzas.

   Nota: Cuando no quede aire, no verá más burbujas de aire en el líquido de frenos.
6. Llene el cilindro maestro con el líquido de frenos que sea necesario; consulte el *Manual del operador*.

5

Instalación de las ruedas

No se necesitan piezas

Procedimiento

1. Instale la rueda en el cubo y fíjela usando las tuercas retiradas anteriormente (Figura 2).
2. Apriete las tuercas de las ruedas, siguiendo un patrón en forma de estrella, a entre 108 y 122 N·m.



Count on it.