Form No. 3410-435 Rev A

Vervangset voor rem

Workman® HD of HDX serie werkvoertuig

Modelnr.: 136-6291

Installatie-instructies

⚠ WAARSCHUWING

CALIFORNIË
Proposition 65 Waarschuwing

Dit product bevat een chemische stof of chemische stoffen waarvan de Staat Californië weet dat ze kanker, geboorteafwijkingen en schade aan het voortplantingssysteem veroorzaken.

Installatie

Losse onderdelen

Gebruik onderstaande lijst om te controleren of alle onderdelen zijn geleverd.

Procedure	Omschrijving	Hoeveelheid	Gebruik
1	Geen onderdelen vereist	–	De machine klaarmaken voor de montage.
2	Geen onderdelen vereist	–	De aanwezige remeenheid verwijderen.
3	Remklauw Ontluchtschroef Voorste remleiding Achterste remleiding Banjoring Banjobout	4 4 1 1 8 4	De nieuwe remeenheid monteren.
4	Geen onderdelen vereist	–	De remklauwen ontluchten.
5	Geen onderdelen vereist	–	De wielen monteren.

© 2016—The Toro® Company
8111 Lyndale Avenue South
Bloomington, MN 55420

Registreer uw product op www.Toro.com. Vertaling van de oorspronkelijke tekst (NL)

CE

Gedrukt in de VS
Alle rechten voorbehouden

3410-435 A

1

De machine klaarmaken voor de montage

Geen onderdelen vereist

Procedure

1. Parkeer de machine op een horizontaal oppervlak.
2. Stel de parkeerrem in werking.
3. Zet de motor af en haal het sleuteltje uit het contact.

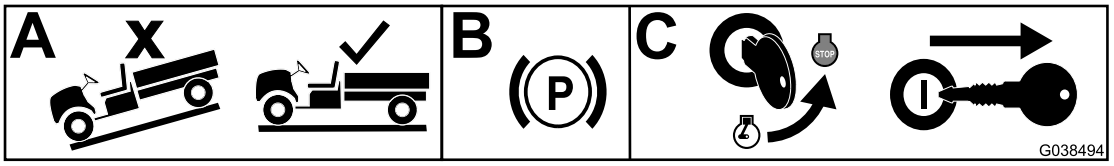

g038494

Figuur 1

2

De aanwezige remeenheid verwijderen

Geen onderdelen vereist

Procedure

1. Til de voor- en achterkant van de machine op en plaats deze op assteunen.
2. Verwijder de wielmoeren waarmee het wiel aan de naaf bevestigd is (Figuur 2).

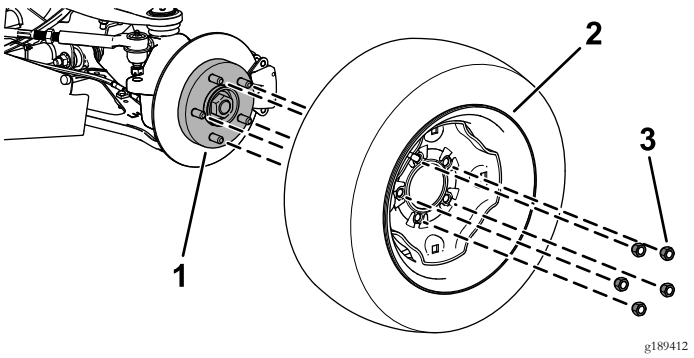

g189412

Figuur 2

1. Naaf
2. Wiel
3. Wielmoer

3. Verwijder de voorste en achterste remleiding van de remklauw (Figuur 3).

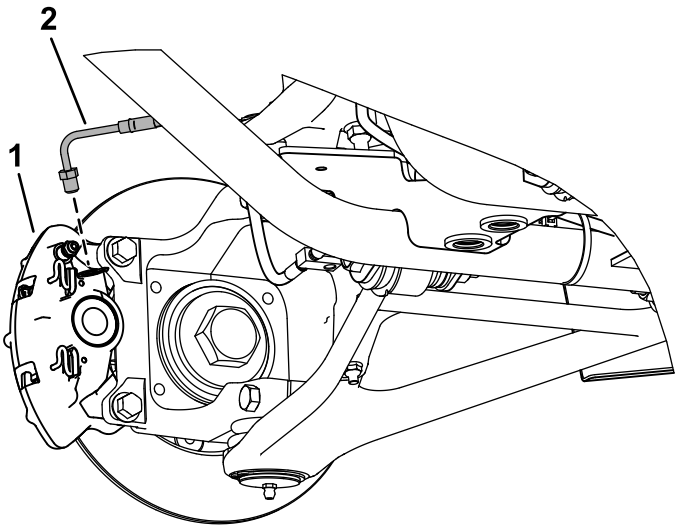

g189716

Figuur 3

1. Remklauw
2. Remleiding

4. Verwijder de flenskopbouten (⅜" x 1") waarmee de remklauw is bevestigd aan de fusee (vooraan de machine) en de as (achteraan de machine), en verwijder de remklauw (Figuur 4).

   Opmerking: Bewaar de flenskopbouten (⅜" x /1").

   Opmerking: Gooi de remklauwen weg.

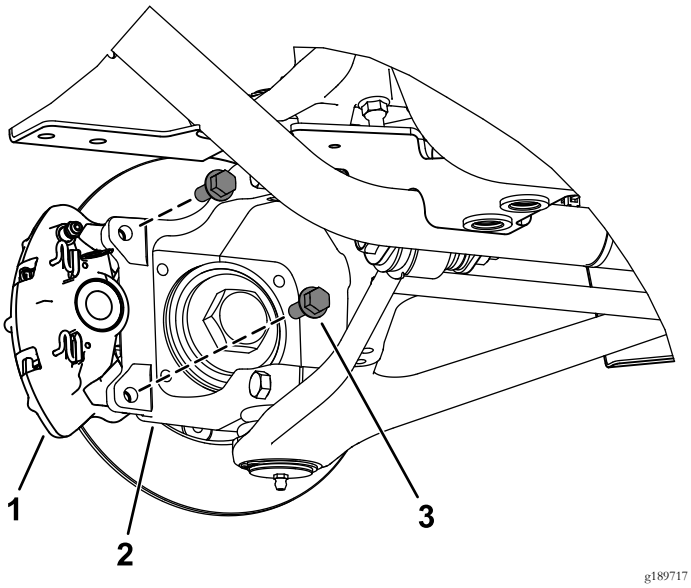

g189717

Figuur 4

1. Klauw
2. Fusee
3. Flenskopbout (⅜ x 1")

5. Verwijder de voorste en achterste remleiding van de hoofdremcilinder (Figuur 5).

   Opmerking: Gooi de remleidingen weg, maar bewaar het bevestigingsmateriaal voor de montage van de nieuwe remleidingen.

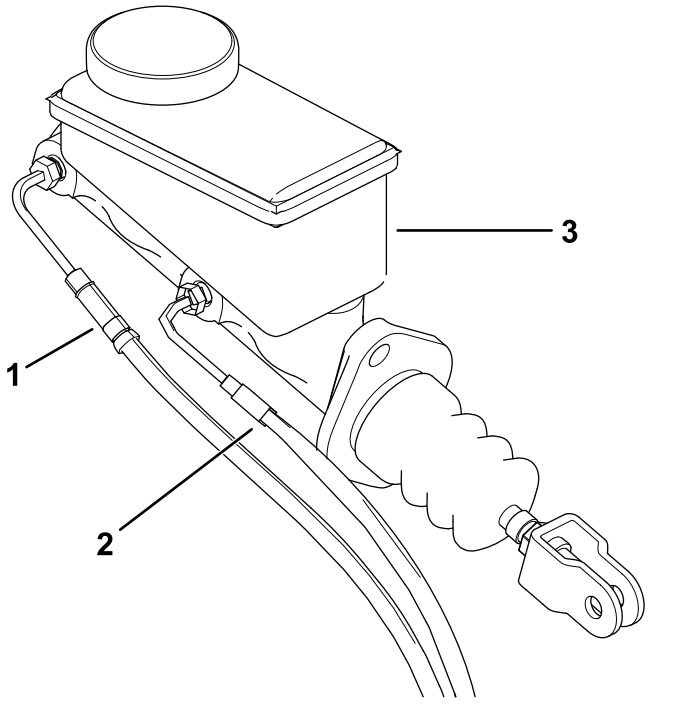

g189474

Figuur 5

1. Voorste remleiding
2. Achterste remleiding
3. Hoofdremcilinder

6. Verwijder de rotor (Figuur 6).

   Opmerking: Bewaar de rotors.

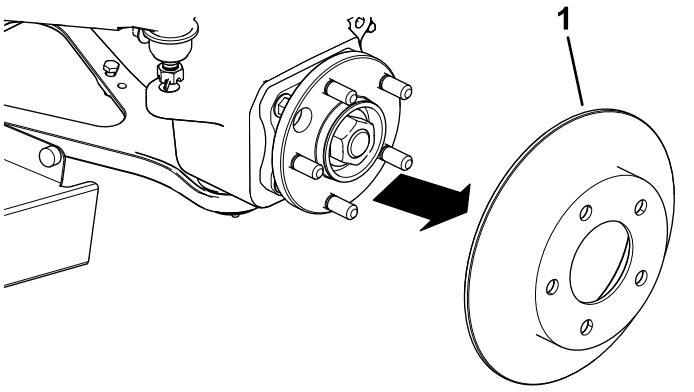

g189476

Figuur 6

1. Rotor

7. Herhaal stap 2 tot en met 6 aan alle zijden van de machine.

3

De nieuwe remeenheid monteren

Benodigde onderdelen voor deze stap:

4	Remklauw
4	Ontluchtschroef
1	Voorste remleiding
1	Achterste remleiding
8	Banjoring
4	Banjobout

Procedure

1. Sleep 1,78 mm uit de rechter en linker fusee zoals wordt afgebeeld op Figuur 7.

   Belangrijk: De oppervlakken aangeduid in Figuur 7 mag u niet slepen.

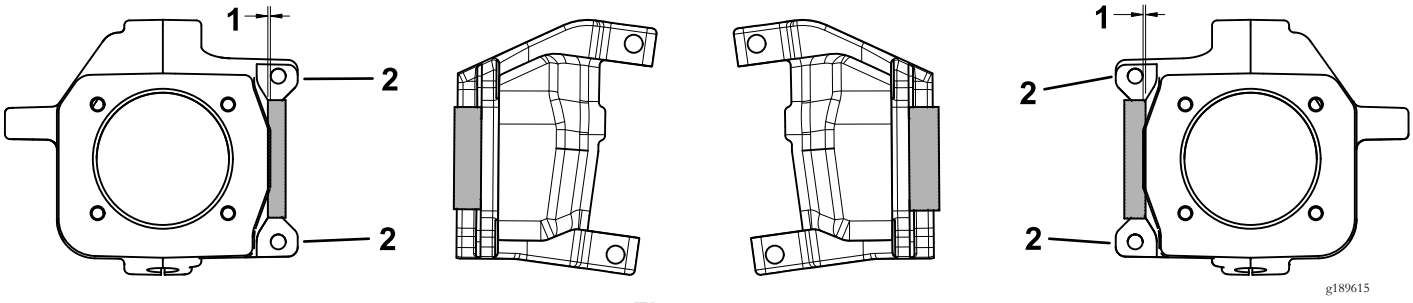

Figuur 7

1. Sleep hier 1,78 mm weg.
2. Deze oppervlakken niet slepen.

2. Sleep 0,76 mm uit elke kant van de achteras zoals wordt afgebeeld op Figuur 7.

   Belangrijk: De oppervlakken aangeduid in Figuur 8 mag u niet slepen.

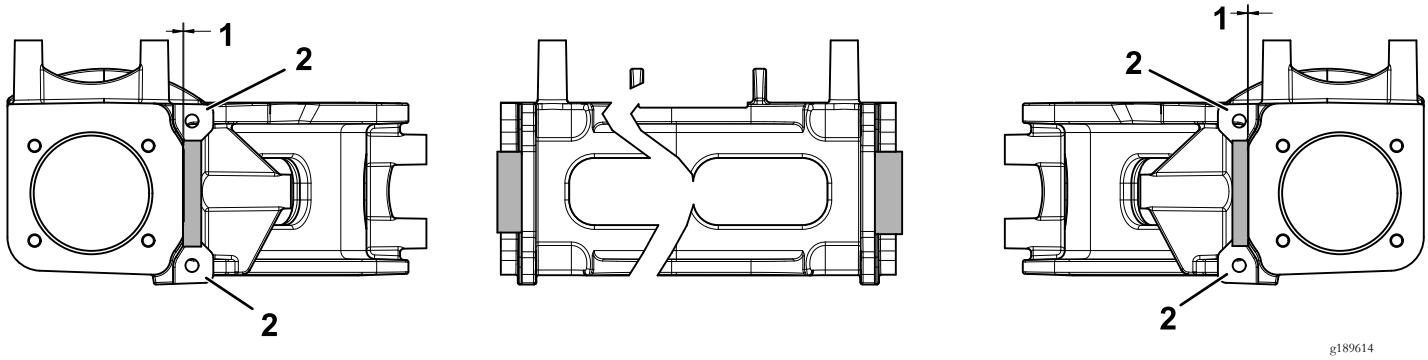

Figuur 8

1. Sleep hier 0,76 mm weg.
2. Deze oppervlakken niet slepen.

3. Monteer de voorste en achterste remleiding op de hoofdremcilinder (Figuur 5).
4. Monteer de rotor op de naaf (Figuur 6).
5. Monteer de nieuwe remklauw aan de fusees en de achterassen; gebruik de 2 flenskopbouten (3/8 x 1 inch) die u eerder verwijderd hebt zoals getoond in Figuur 9.

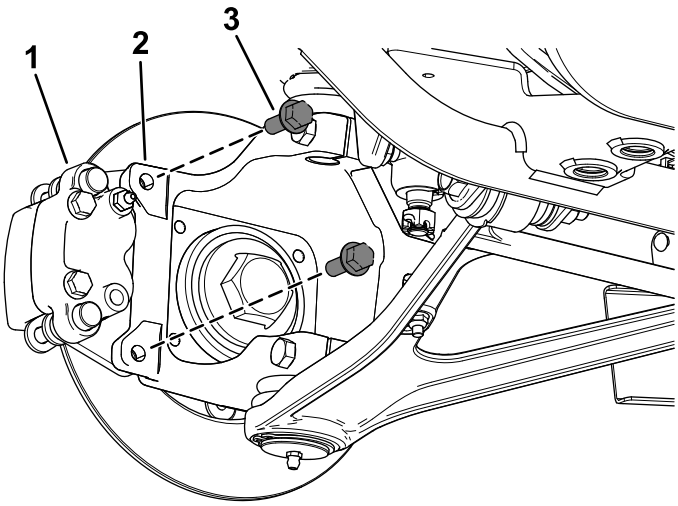

g189475

Figuur 9

1. Klauw
2. Fusee
3. Flenskopbout (⅜ x 1")

---

6. Draai de 2 flenskopbouten (⅜ x 1") vast met een torsie van 47 tot 54 N·m.
7. Breng de ontluchtschroef aan in de bovenste opening van de remklauw (Figuur 10).

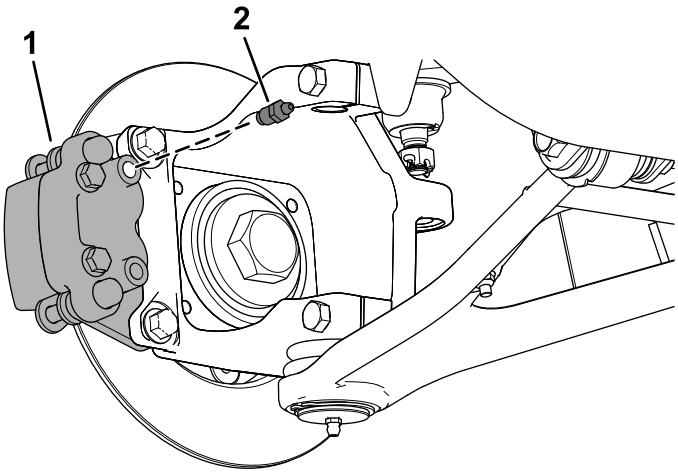

g189582

Figuur 10

1. Remklauw
2. Ontluchtschroef

---

8. Draai de ontluchtschroef vast met een torsie van 6 tot 7,5 N·m.
9. Bevestig de remleidingen aan de remklauwen; gebruik een banjobout en 2 banjoringen (Figuur 11).

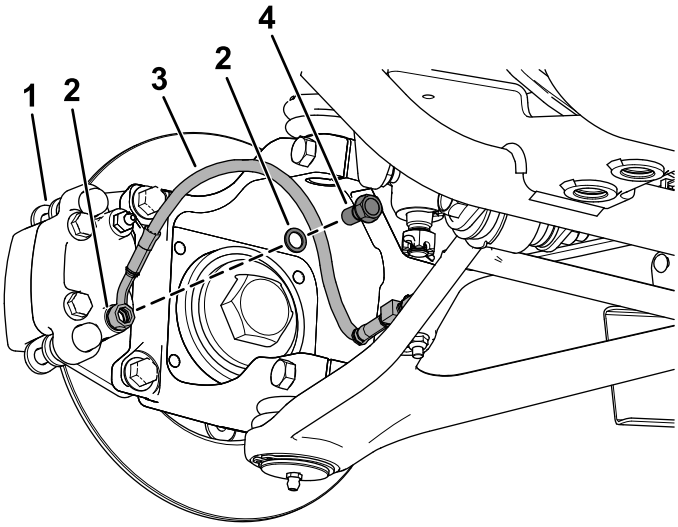

g189411

Figuur 11

1. Remklauw
2. Banjoringen
3. Remleiding
4. Banjobout

10. Draai de banjobout vast met een torsie van 12-15 N·m.

4

De remklauwen ontluchten

Geen onderdelen vereist

Procedure

Belangrijk: Er zijn 2 mensen nodig om deze procedure uit te voeren.

1. Vul de hoofdremcilinder met remvloeistof; raadpleeg uw *Gebruikershandleiding*..
2. Trap het rempedaal volledig in.
3. Draai de ontluchtschroef een kwartslag los terwijl het rempedaal volledig ingetrapt blijft (Figuur 12).
4. Draai de ontluchtschroef een kwartslag vast terwijl het rempedaal volledig ingetrapt blijft (Figuur 12).

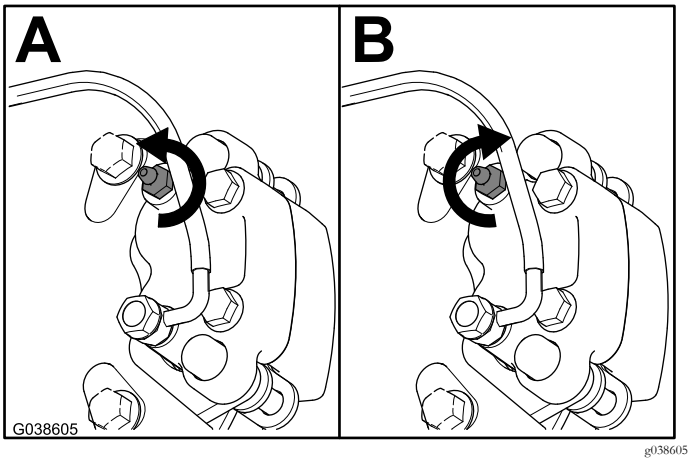

Figuur 12

5. Herhaal deze procedure totdat er geen lucht meer ontsnapt van de remklauwen.

   Opmerking: Als er geen lucht meer ontsnapt, mag u geen luchtbellen meer zien in de remvloeistof.
6. Vul de hoofdremcilinder met de aanbevolen hoeveelheid remvloeistof; raadpleeg uw *Gebruikershandleiding*..

5

De wielen monteren

Geen onderdelen vereist

Procedure

1. Bevestig het wiel op de naaf met de wielmoeren die u eerder verwijderd hebt (Figuur 2).
2. Draai de wielmoeren vast in een sterpatroon met een torsie van 108 tot 122 N·m.



Count on it.