Form No. 3410-436 Rev A

Bremseutskiftningssett

Workman®-bruksbil i HD- eller HDX-serien

Modellnr. 136-6291

Installasjonsveiledning

⚠ ADVARSEL

CALIFORNIA
Proposition 65-advarsel

Dette produktet inneholder et kjemikalie eller kjemikalier som staten California vet forårsaker kreft, fødselsdefekter eller forplantningsskade.

Montering

Løse deler

Bruk diagrammet nedenfor som en sjekkliste for å kontrollere at alle delene er sendt.

Prosedyre	Beskrivelse	Ant.	Bruk
1	Ingen deler er nødvendige	–	Klargjør maskinen.
2	Ingen deler er nødvendige	–	Fjern den eksisterende bremseenheten.
3	Bremsekaliperenhet Tappeskrue Fremre bremseslangeenhet Bakre bremseslangeenhet Hulskive Hulbolt	4 4 1 1 8 4	Monter den nye bremseenheten.
4	Ingen deler er nødvendige	–	Luft bremsekaliperne.
5	Ingen deler er nødvendige	–	Sett på hjulene.

© 2016—The Toro® Company
8111 Lyndale Avenue South
Bloomington, MN 55420

Registrer ditt produkt på www.Toro.com.

CE

Oversettelse av originalen (NO)
Trykt i USA
Med enerett

3410-436 A

1

Klargjøre maskinen

Ingen deler er nødvendige

Prosedyre

1. Parker maskinen på en jevn flate.
2. Sett på parkeringsbremsen.
3. Slå av motoren, og ta ut tenningsnøkkelen.

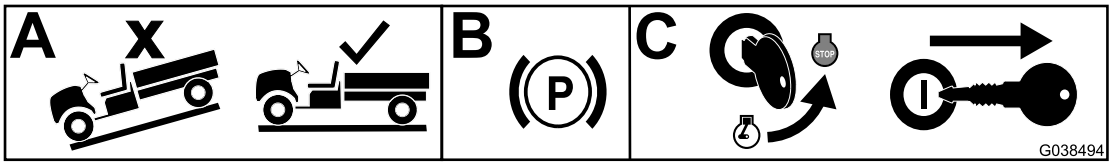

g038494

Figur 1

2

Fjerne den eksisterende bremseenheten

Ingen deler er nødvendige

Prosedyre

1. Hev den fremre og bakre enden av maskinen, og støtt dem med jekkstøtter.
2. Fjern hakemutterne som fester hjulet til navet (Figur 2).

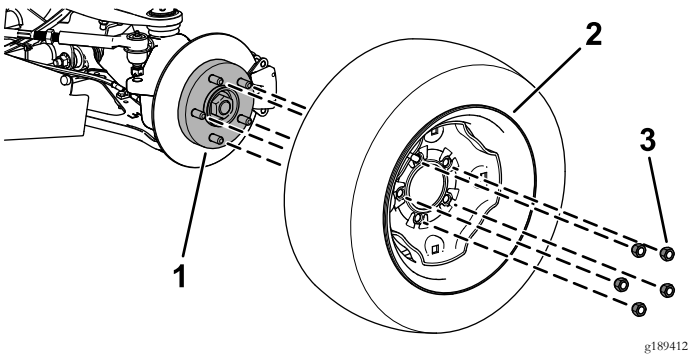

Figur 2

1. Nav
2. Hjul
3. Hakemutter

3. Fjern den fremre og den bakre bremseslangen fra bremsekaliperenheten (Figur 3).

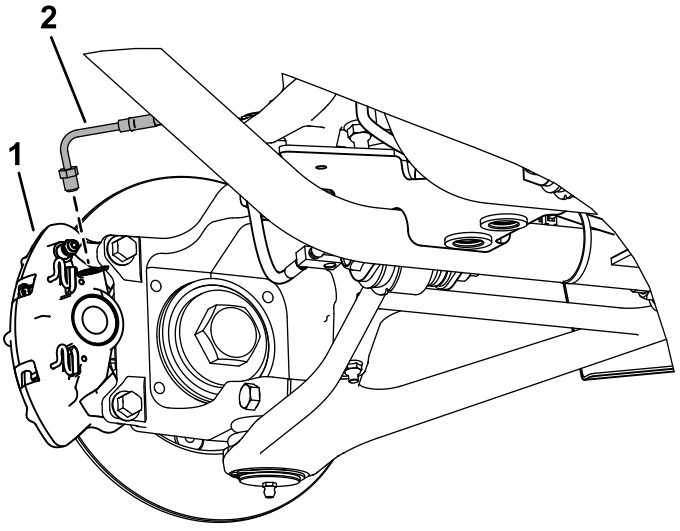

Figur 3

1. Bremsekaliperenhet
2. Bremseslange

4. Fjern flenshodeboltene (3/8 x 1 tomme) som fester braketten for bremsekaliperenheten til styrespindelen (foran på maskinen), og akselen (bak på maskinen), og fjern bremsekaliperenheten (Figur 4).

   Merk: Ta vare på flenshodeboltene (3/8 x 1 tomme).

   Merk: Kast bremsekaliperenhetene.

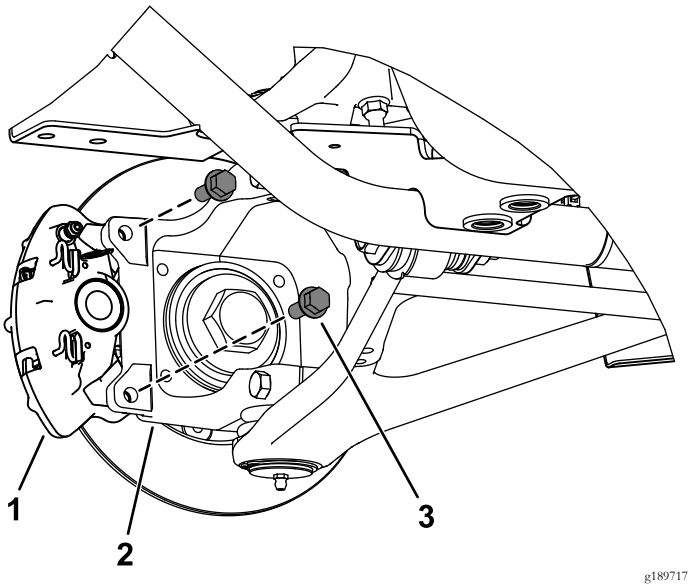

Figur 4

1. Kaliper
2. Styrespindel
3. Flenshodebolt (3/8 x 1 tomme)

5. Fjern den fremre og den bakre bremseslangen fra hovedsylinderen (Figur 5).

   Merk: Kast bremseslangene, men ta vare på monteringsdelene for montering av de nye bremseslangene.

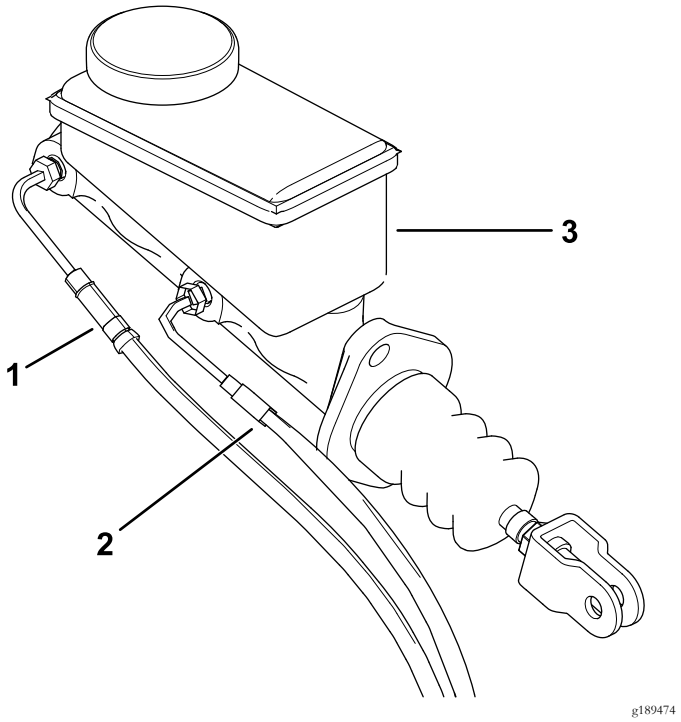

Figur 5

1. Fremre bremseslange
2. Bakre bremseslange
3. Hovedsylinder

6. Fjern rotoren (Figur 6).

   Merk: Ta vare på rotorene.

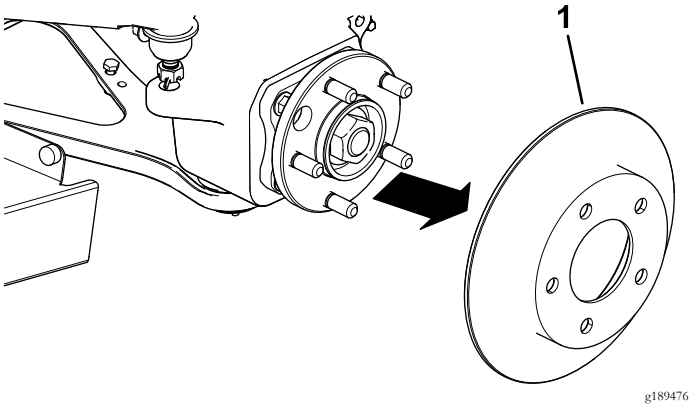

Figur 6

1. Rotor

7. Gjenta trinn 2 til og med 6 på begge sider av maskinen.

3

Montere den nye bremseenheten

Deler som er nødvendige for dette trinnet:

4	Bremsekaliperenhet
4	Tappeskrue
1	Fremre bremseslangeenhet
1	Bakre bremseslangeenhet
8	Hulskive
4	Hulbolt

Prosedyre

1. Slip en 1,78 mm baksliping i høyre og venstre styrespindel, som vist i Figur 7.

   Viktig: Ikke slip overflatene vist i Figur 7.

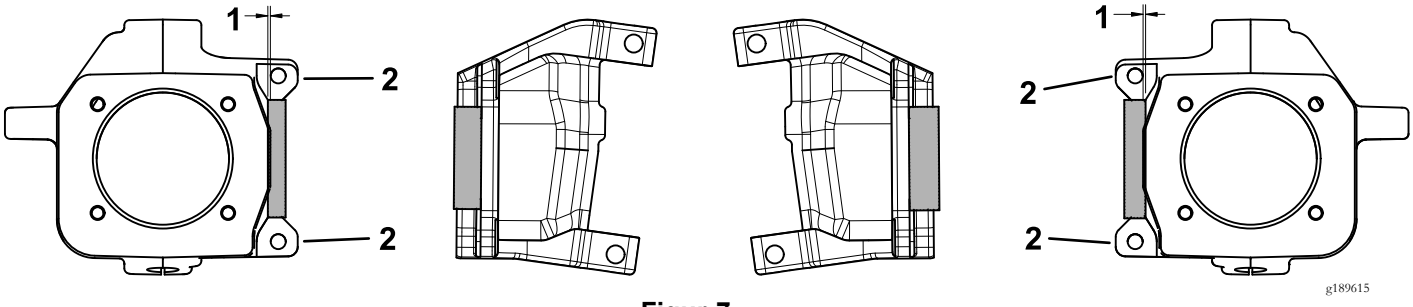

Figur 7

1. Slip inn 1,78 mm her.
2. Ikke slip disse overflatene.

2. Slip en 0,76 mm baksliping på hver side av bakakselen, som vist i Figur 7.

   Viktig: Ikke slip overflatene vist i Figur 8.

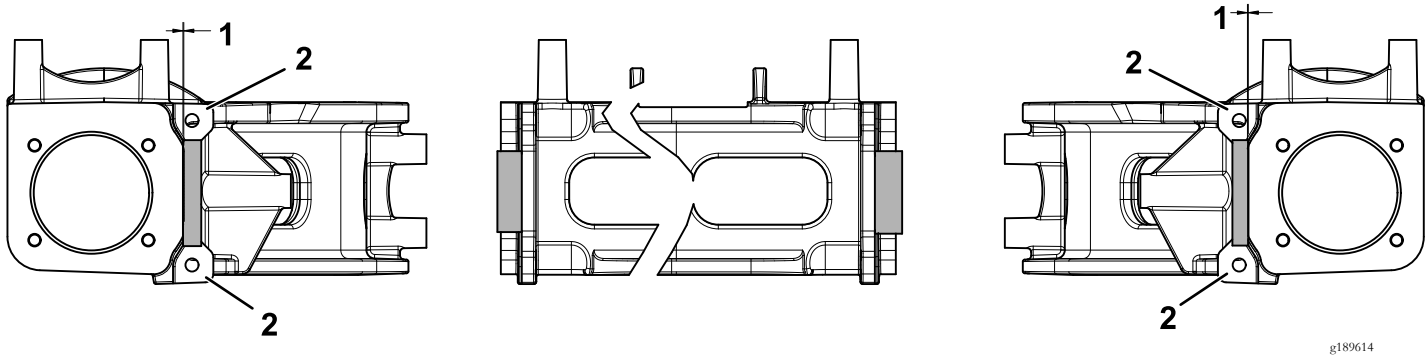

Figur 8

1. Slip inn 0,76 mm her.
2. Ikke slip disse overflatene.

3. Monter den fremre og den bakre bremseslangen til hovedsylinderen (Figur 5).
4. Monter rotoren til navet (Figur 6).
5. Monter den nye bremsekaliperenheten til styrespindlene og bakakslene med de to flenshodeboltene (3/8 x 1 tomme) du fjernet tidligere, som vist i Figur 9.

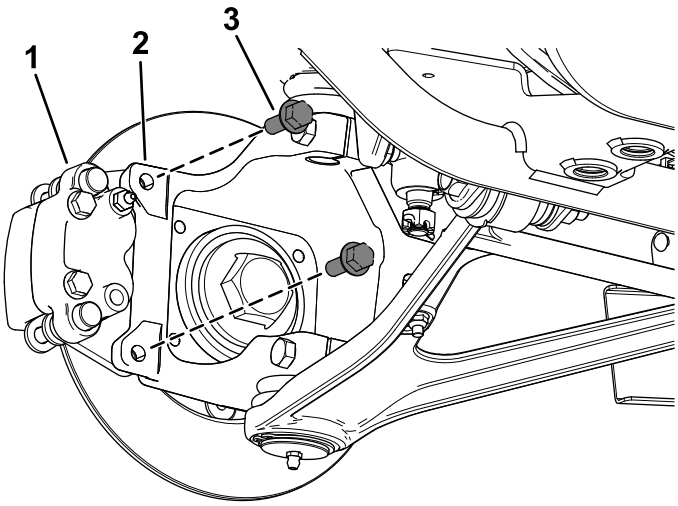

g189475

Figur 9

1. Kaliper
2. Styrespindel
3. Flenshodebolt (3/8 x 1 tomme)

6. Trekk til de fire flenshodeboltene (3/8 x 1 tomme) til 47–54 N·m.
7. Monter lufteskruen i det øverste hullet på bremsekaliperenheten (Figur 10).

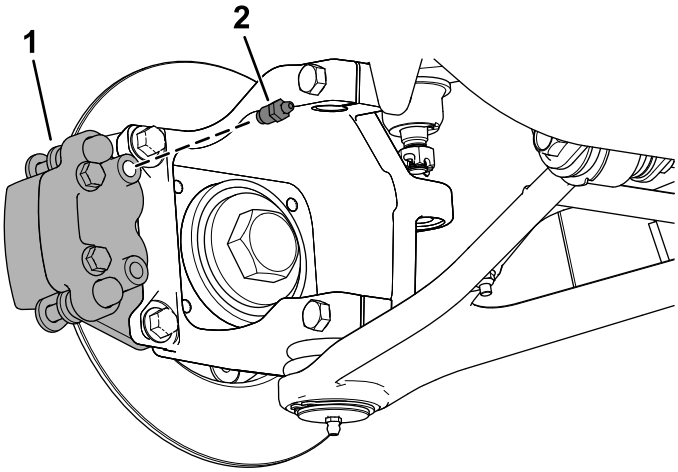

g189582

Figur 10

1. Bremsekaliperenhet
2. Tappeskrue

8. Stram lufteskruene til 6–7,5 N·m.
9. Monter bremseslangene til bremsekaliperenhetene med en hulbolt og to hulskiver (Figur 11).

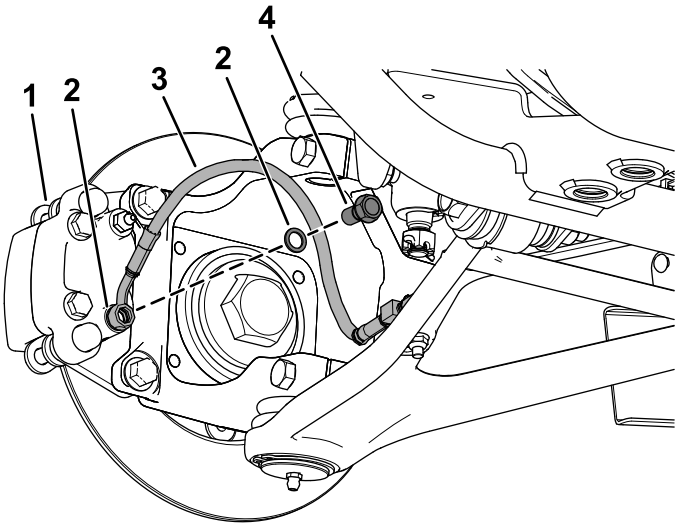

g189411

Figur 11

1. Bremsekaliperenhet
2. Hulskiver
3. Bremseslange
4. Hulbolt

10. Stram hulbolten til 12–15 N·m.

4

Lufte bremsekaliperne

Ingen deler er nødvendige

Prosedyre

Viktig: Du trenger to personer for å utføre denne prosedyren.

1. Fyll hovedsylinderen med bremsevæske. Se *brukerhåndboken*..
2. Trykk bremsepedalen helt ned.
3. Med bremsepedalen trykket helt ned løsner du lufteskruen 1/4 omdreining (Figur 12).
4. Med bremsepedalen trykket helt ned strammer du lufteskruen 1/4 omdreining (Figur 12).

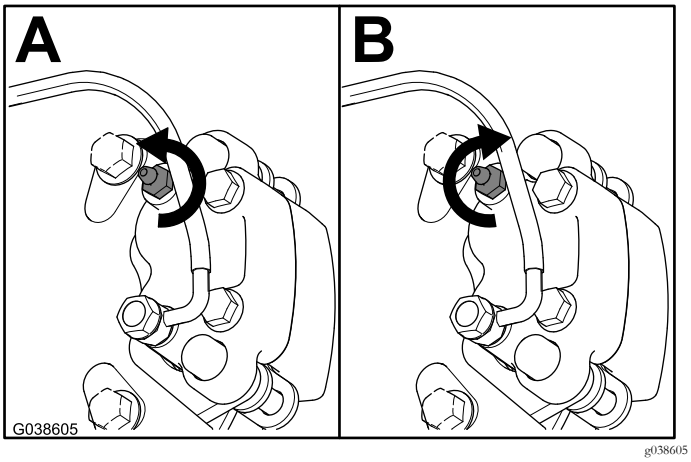

Figur 12

5. Gjenta denne prosessen til det ikke lenger slippes ut luft av kaliperne.

   Merk: Når luft ikke lenger slippes ut, skal du ikke se noen luftbobler i bremsevæsken.
6. Etterfyll hovedsylinderen med bremsevæske. Se *brukerhåndboken*.

5

Sette på hjulene

Ingen deler er nødvendige

Prosedyre

1. Monter hjulet på navet med hakemutterne du fjernet tidligere (Figur 2).
2. Stram hakemutterne i et stjernemønster til 108–122 N·m.



Count on it.