Form No. 3410-437 Rev A

Zestaw zacisków i przewodów hamulcowych

Pojazd użytkowy Workman® serii HD lub HDX

Model nr 136-6291

Instrukcja instalacji

⚠ OSTRZEŻENIE

KALIFORNIA
Propozycja 65 ostrzeżenie

Ten produkt zawiera jeden lub więcej związków chemicznych uznanych w Stanie Kalifornia za wywołujące raka, uszkodzenia płodu lub działające szkodliwie dla rozrodczości.

Instalacja

Elementy luzem

Za pomocą poniższego zestawienia sprawdź, czy zostały dostarczone wszystkie elementy.

Procedura	Opis	Ilość	Sposób użycia
1	Nie są potrzebne żadne części	–	Przygotuj maszynę.
2	Nie są potrzebne żadne części	–	Zdemontuj dotychczasowy zespół hamulca.
3	Zacisk hamulcowy	4	Zamontuj nowy układ hamulcowy.
	Śruba odpowietrzająca	4	
	Zespół przedniego przewodu hamulcowego	1	
	Zespół tylnego przewodu hamulcowego	1	
	Podkładka końcówki typu banjo	8	
	Śruba końcówki typu banjo	4	
4	Nie są potrzebne żadne części	–	Odpowietrz zaciski hamulcowe.
5	Nie są potrzebne żadne części	–	Zainstaluj koła.

© 2016—The Toro® Company
8111 Lyndale Avenue South
Bloomington, MN 55420

Zarejestruj produkt pod adresem www.Toro.com.

CE

Tłumaczenie oryginału (PL)
Wydrukowano w Stanach Zjednoczonych
Wszelkie prawa zastrzeżone

3410-437 A

1

Przygotowanie maszyny

Nie są potrzebne żadne części

Procedura

1. Zaparkuj maszynę na równej powierzchni.
2. Zaciągnij hamulec postojowy.
3. Wyłącz silnik i wyjmij kluczyk ze stacyjki.

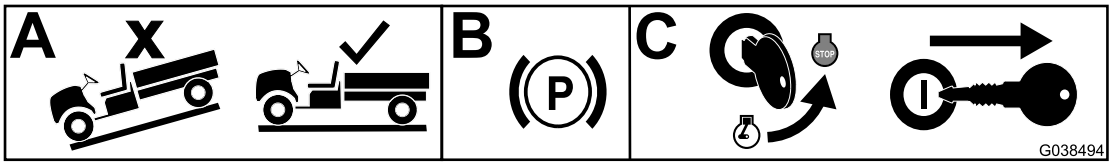

g038494

Rysunek 1

2

Demontaż dotychczasowego zespołu hamulca

Nie są potrzebne żadne części

Procedura

1. Unieś przód i tył maszyny i podeprzyj ją na podporach.
2. Odkręć nakrętek kół mocujących koło do piasty (Rysunek 2).

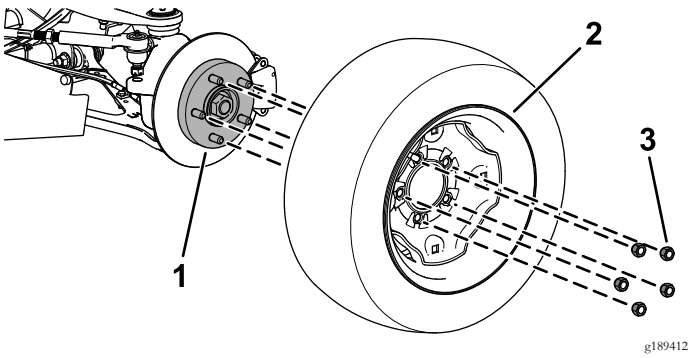

g189412

Rysunek 2

1. Piasta
2. Koło
3. Nakrętka mocująca

3. Odłącz przednie i tylne przewody hamulcowe od zacisków hamulcowych (Rysunek 3).

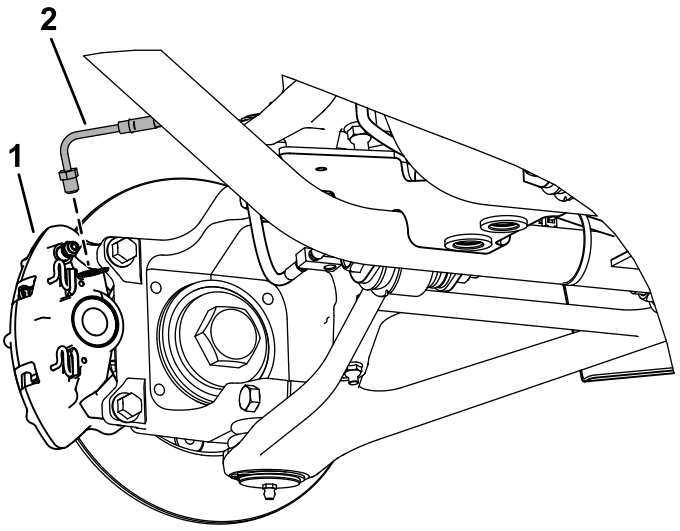

g189716

Rysunek 3

1. Zacisk hamulcowy
2. Przewód hamulcowy

4. Odkręć śruby kołnierzowe (3/8 x 1 cal) mocujące zacisk hamulcowy do zwrotnicy (przód maszyny) lub do osi (tył maszyny), po czym zdemontuj zacisk hamulcowy (Rysunek 4).

   Informacja: Zachowaj śruby kołnierzowe (3/8 x 1 cal).

   Informacja: Wyrzuć zaciski hamulcowe.

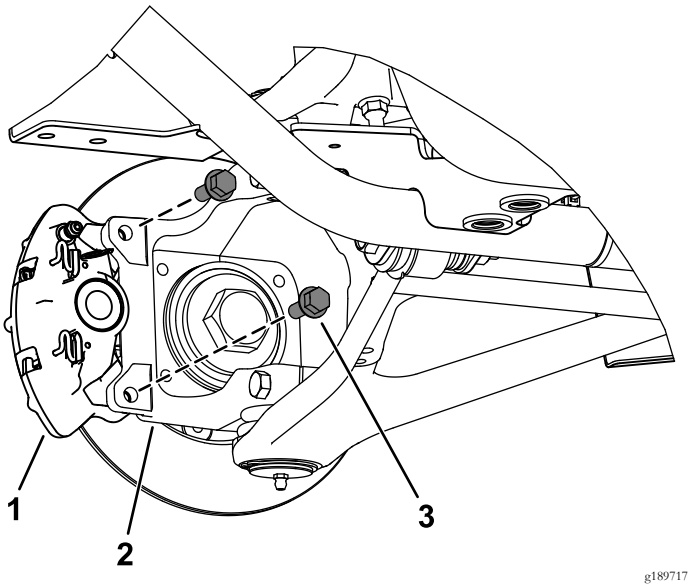

g189717

Rysunek 4

1. Zacisk
2. Zwrotnica
3. Śruba z łbem kołnierzowym (3/8 x 1 cal)

5. Odłącz przednie i tylne przewody hamulcowe od pompy hamulcowej (Rysunek 5).

   Informacja: Wyrzuć przewody hamulcowe, ale zachowaj elementy montażowe do montażu nowych przewodów hamulcowych.

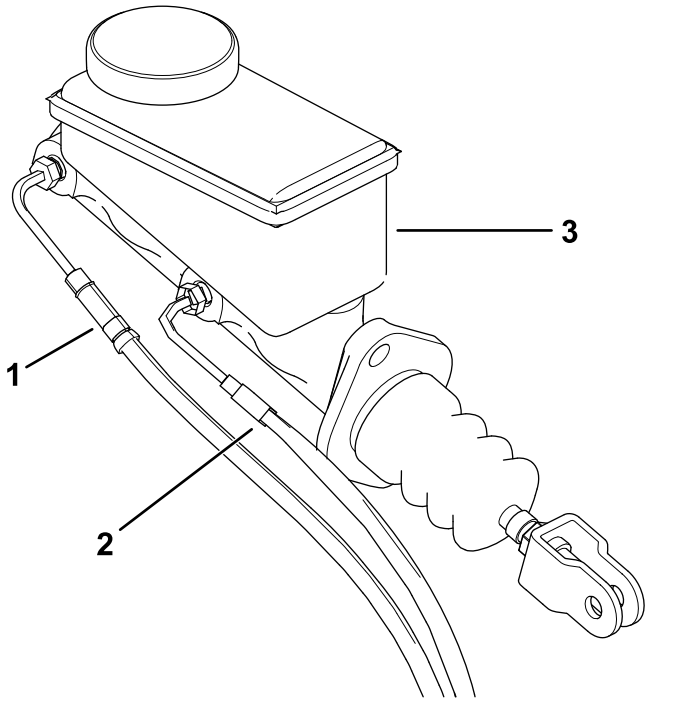

g189474

Rysunek 5

1. Przedni przewód hamulcowy
2. Tylni przewód hamulcowy
3. Pompa hamulcowa

6. Zdemontuj tarczę hamulcową (Rysunek 6).

   Informacja: Zachowaj tarcze hamulcowe.

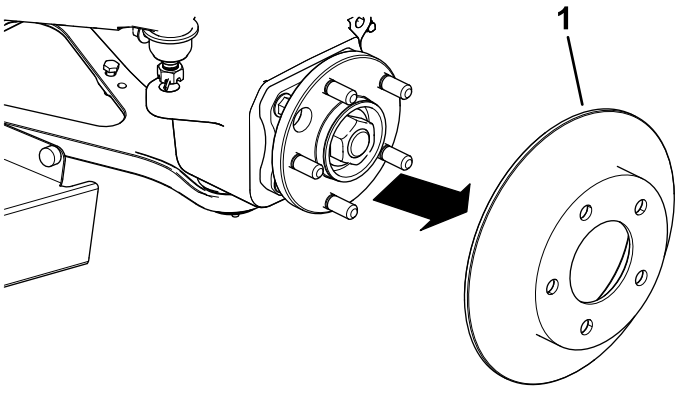

g189476

Rysunek 6

1. Tarcza hamulcowa

7. Powtórz kroki od 2 do 6 dla każdej strony maszyny.

3

Montaż nowego układu hamulcowego

Części potrzebne do tej procedury:

4	Zacisk hamulcowy
4	Śruba odpowietrzająca
1	Zespół przedniego przewodu hamulcowego
1	Zespół tylnego przewodu hamulcowego
8	Podkładka końcówki typu banjo
4	Śruba końcówki typu banjo

Procedura

1. Zeszlifuj 1,78 mm materiału wgłąb prawej i lewej zwrotnicy w sposób przedstawiony na Rysunek 7.

   Ważne: Nie szlifuj powierzchni zaznaczonych na Rysunek 7.

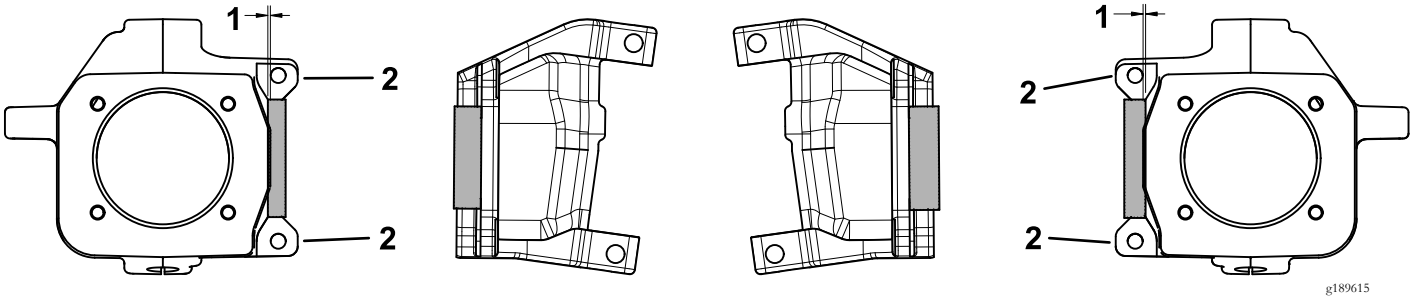

Rysunek 7

1. Zeszlifuj 1,78 mm materiału tutaj.
2. Tych powierzchni nie szlifuj.

2. Zeszlifuj 0,76 mm materiału wgłąb każdej strony tylnej osi w sposób przedstawiony na Rysunek 7.

   Ważne: Nie szlifuj powierzchni zaznaczonych na Rysunek 8.

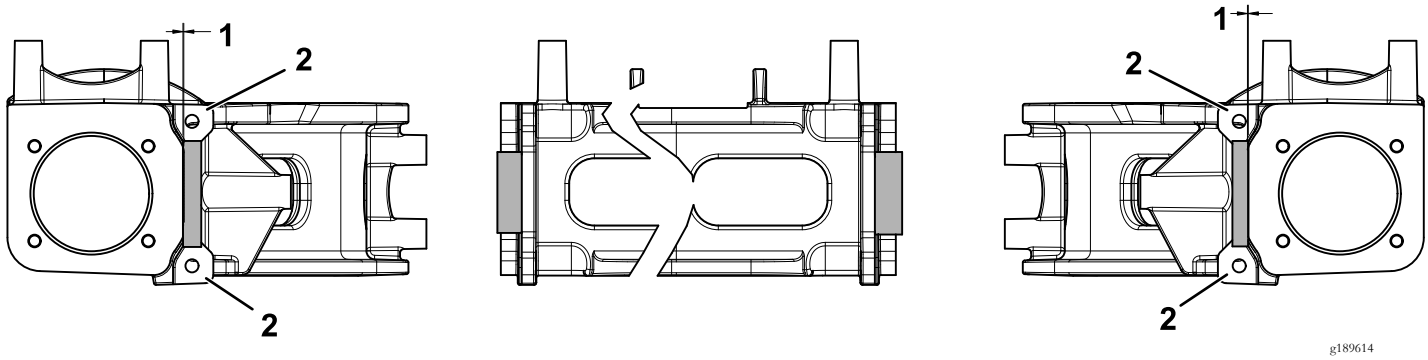

Rysunek 8

1. Zeszlifuj 0,76 mm materiału tutaj.
2. Tych powierzchni nie szlifuj.

3. Podłącz przednie i tylne przewody hamulcowe do pompy hamulcowej (Rysunek 5).
4. Załóż tarczę hamulcową na piastę (Rysunek 6).
5. Zamocuj nowy zacisk hamulcowy do zwrotnic i tylnej osi za pomocą wykręconych wcześniej 2 śrub kołnierzowych (3/8 x 1 cal) w sposób pokazany na Rysunek 9.

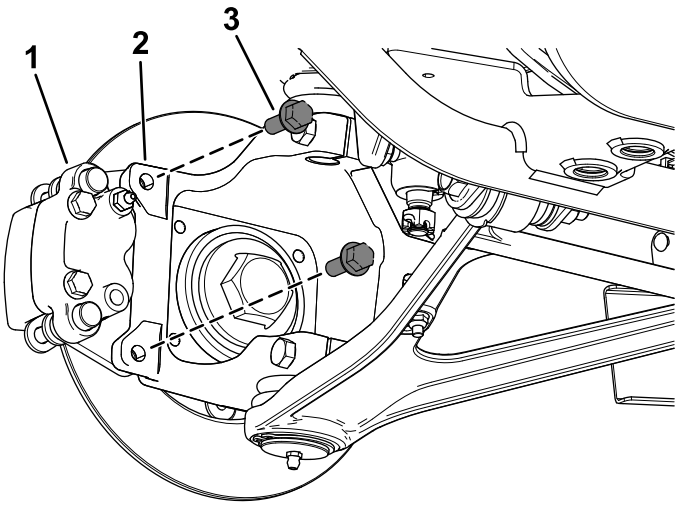

g189475

Rysunek 9

1. Zacisk
2. Zwrotnica
3. Śruba z łbem kołnierzowym (3/8 x 1 cal)

---

6. Dokręć 2 śruby kołnierzowe (3/8 x 1 cal) z momentem od 47 do 54 N·m.
7. Wkręć śrubę odpowietrzającą do górnego otworu w zacisku hamulcowym (Rysunek 10).

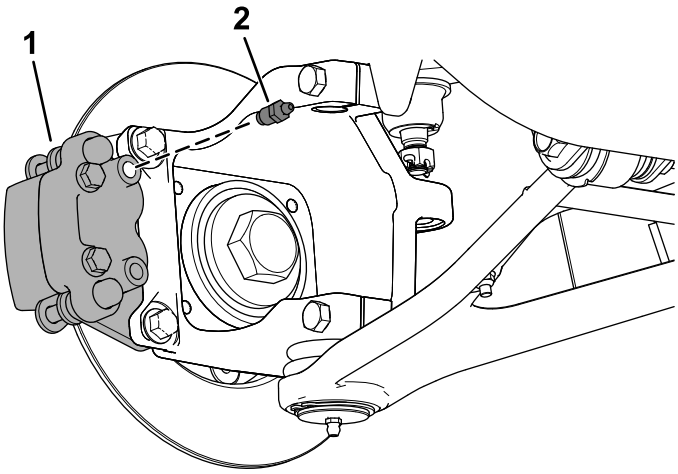

g189582

Rysunek 10

1. Zacisk hamulcowy
2. Śruba odpowietrzająca

---

8. Dokręć śrubę odpowietrzającą z momentem od 6 do 7,5 N ·m.
9. Podłącz przewody hamulcowe do zacisków hamulcowych za pomocą śruby i dwóch podkładek końcówki typu banjo (Rysunek 11).

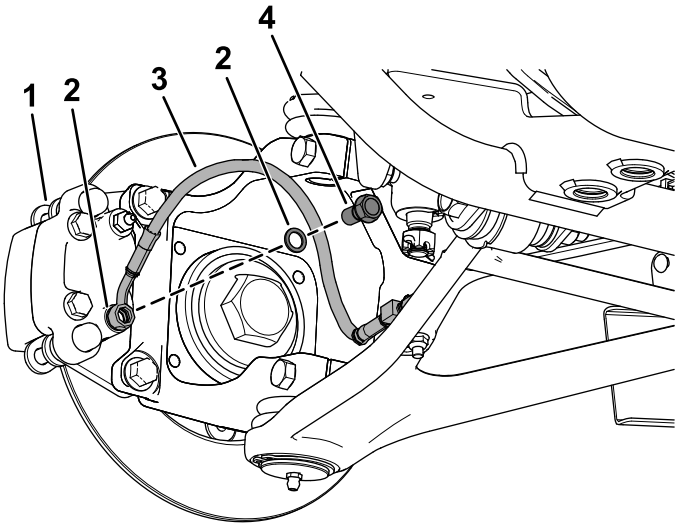

g189411

Rysunek 11

1. Zacisk hamulcowy
2. Podkładki końcówki typu banjo
3. Przewód hamulcowy
4. Śruba końcówki typu banjo

10. Dokręć śrubę końcówki typu banjo z momentem od 12 do 15 N·m.

4

Odpowietrzanie zacisków hamulcowych

Nie są potrzebne żadne części

Procedura

Ważne: Realizacja tej procedury wymaga udziału 2 osób.

1. Napełnij pompę hamulcową płynem hamulcowym, patrz *instrukcja obsługi*.
2. Naciśnij do końca pedał hamulca.
3. Przy całkowicie naciśniętym pedale hamulca poluzuj o 1/4 obrotu śrubę odpowietrzającą (Rysunek 12).
4. Przy całkowicie naciśniętym pedale hamulca dokręć o 1/4 obrotu śrubę odpowietrzającą (Rysunek 12).

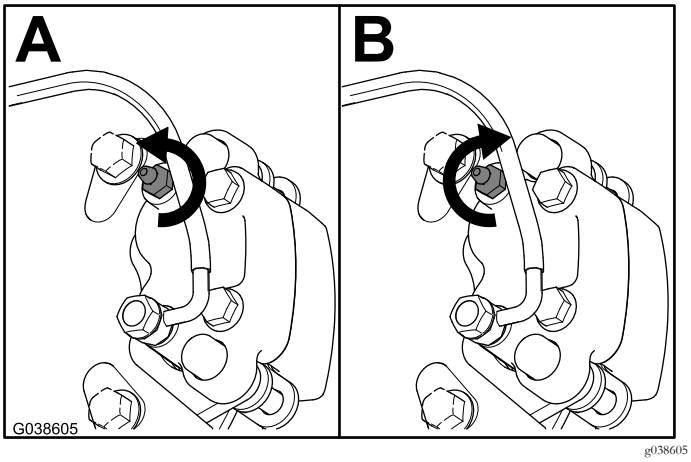

Rysunek 12

5. Powtarzaj ten proces, aż z zacisku nie będzie wydobywać się powietrze.

   Informacja: Gdy z zacisków nie wydostaje się powietrze, płyn hamulcowy powinien być wolny od pęcherzyków powietrza.
6. W razie potrzeby uzupełnij poziom płynu hamulcowego w pompie hamulcowej do maksimum, patrz *instrukcja obsługi*.

5

Instalacja kół

Nie są potrzebne żadne części

Procedura

1. Zamocuj koła do piast za pomocą wcześniej odkręconych nakrętek kół (Rysunek 2).
2. Dokręć nakrętki kół w sposób naprzemianległy z momentem od 108 do 122 N·m.



Count on it.