Form No. 3410-438 Rev A

Kit de substituição do travão

Veículo utilitário Workman® HD ou HDX

Modelo nº 136-6291

Instruções de instalação

⚠ AVISO

CALIFÓRNIA
Proposição 65 Aviso

É do conhecimento do Estado da Califórnia que um ou vários produtos químicos deste produto podem provocar cancro, defeitos congénitos ou outros problemas reprodutivos.

Instalação

Peças soltas

Utilize a tabela abaixo para verificar se todas as peças foram enviadas.

Procedimento	Descrição	Quantidade	Utilização
1	Nenhuma peça necessária	–	Preparação da máquina.
2	Nenhuma peça necessária	–	Remoção do conjunto do travão existente.
3	Conjunto da maxila do travão Parafuso de purga Conjunto da linha do travão frontal. Conjunto da linha do travão traseiro. Anilha banjo Perno banjo	4 4 1 1 8 4	Instalação do conjunto do novo conjunto do travão.
4	Nenhuma peça necessária	–	Purgar as maxilas do travão.
5	Nenhuma peça necessária	–	Instalar as rodas.

© 2016—The Toro® Company
8111 Lyndale Avenue South
Bloomington, MN 55420

Registe o seu produto em www.Toro.com.

CE

Tradução do original (PT)
Impresso nos EUA
Todos os direitos reservados

3410-438 A

1

Preparação da máquina

Nenhuma peça necessária

Procedimento

1. Estacione a máquina numa superfície nivelada.
2. Engate o travão de mão.
3. Desligue o motor e retire a chave da ignição.

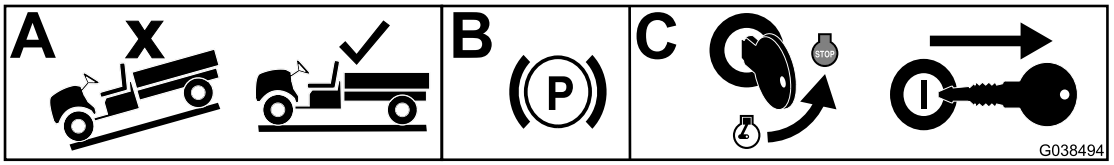

g038494

Figura 1

2

Remoção do conjunto do travão existente

Nenhuma peça necessária

Procedimento

1. Eleve a dianteira e traseira da máquina e suporte-a com macacos.
2. Retire as porcas de rodas que prendem a roda ao cubo (Figura 2).

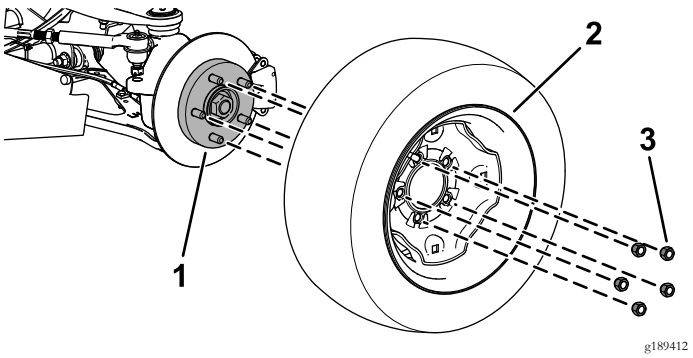

g189412

Figura 2

1. Cubo
2. Roda
3. Porca de roda

3. Retire as linhas do travão frontal e traseiro do conjunto da maxila do travão (Figura 3).

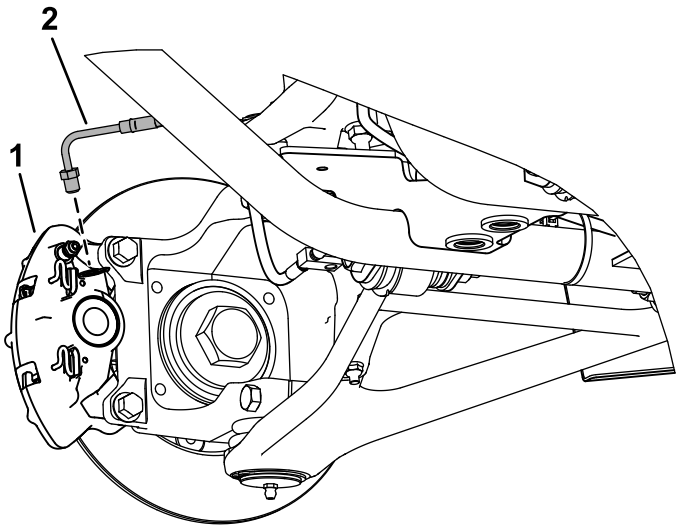

g189716

Figura 3

1. Conjunto da maxila do travão
2. Linha do travão

4. Retire os parafusos de cabeça flangeada (3/8 x 1 pol.) que prendem o conjunto da maxila do travão à manga do eixo (frente da máquina) e eixo (traseira da máquina) e retire o conjunto da maxila do travão (Figura 4).

   Nota: Guarde os parafusos de cabeça flangeada (3/8 x 1 pol.).

   Nota: Deite fora os conjuntos da maxila do travão.

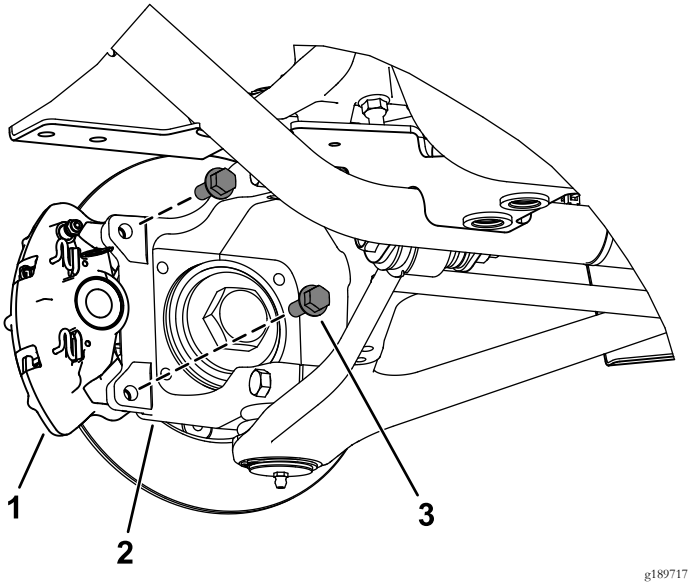

g189717

Figura 4

1. Pinça
2. Manga de eixo
3. Parafuso com cabeça flangeada (3/8 x 1 polegada)

5. Retire as linhas do travão frontal e traseiro do cilindro principal (Figura 5).

   Nota: Deite fora as linhas do travão, mas guarde as ferragens para instalação das novas linhas do travão.

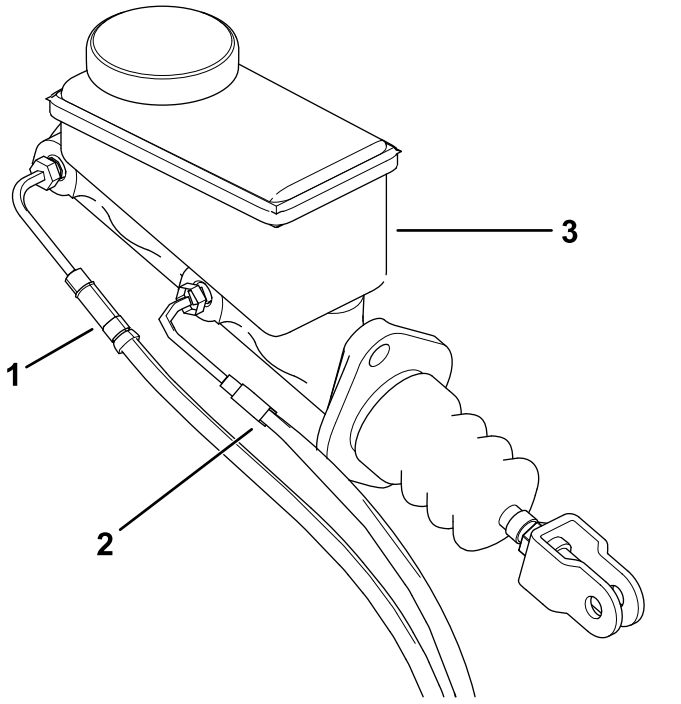

g189474

Figura 5

1. Linha do travão frontal.
2. Linha do travão traseiro.
3. Cilindro principal

6. Retire o rotor (Figura 6).

   Nota: Guarde os rotores.

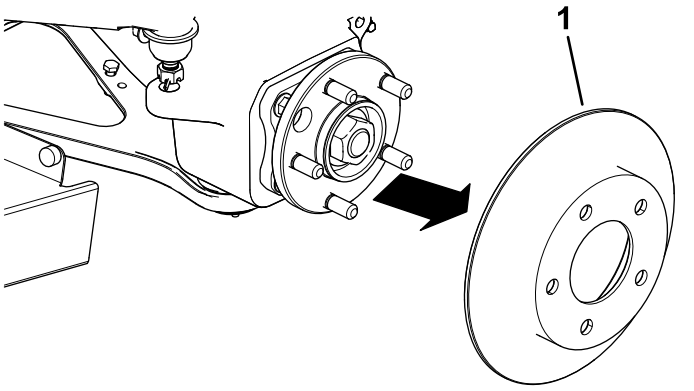

g189476

Figura 6

1. Rotor

7. Repita os passos de 2 a 6 para todos os lados da máquina.

3

Instalação do conjunto do novo conjunto do travão

Peças necessárias para este passo:

4	Conjunto da maxila do travão
4	Parafuso de purga
1	Conjunto da linha do travão frontal.
1	Conjunto da linha do travão traseiro.
8	Anilha banjo
4	Perno banjo

Procedimento

1. Amole 1,78 mm nas mangas da direção direita e esquerda como se mostra na Figura 7.

   Importante: Não amole as superfícies que se mostram na Figura 7.

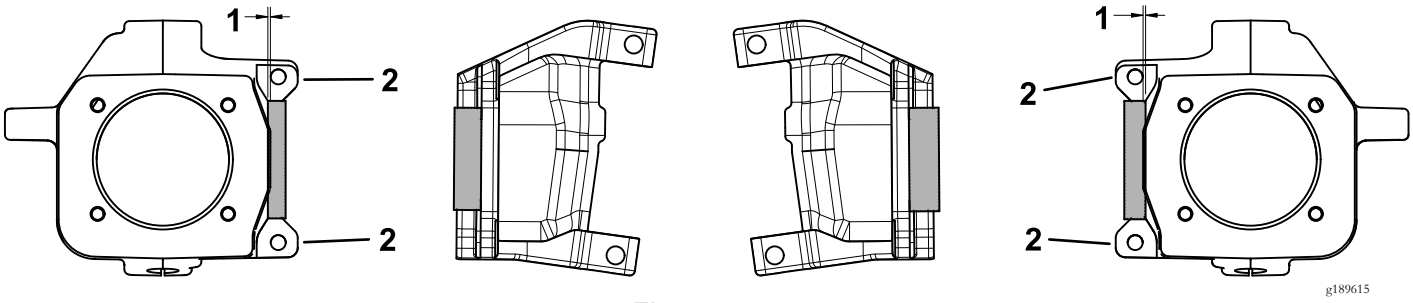

Figura 7

1. Amole 1,78 mm aqui.
2. Não amole estas superfícies.

2. Amole 0,76 mm em cada lado do eixo traseiro como se mostra na Figura 7.

   Importante: Não amole as superfícies que se mostram na Figura 8.

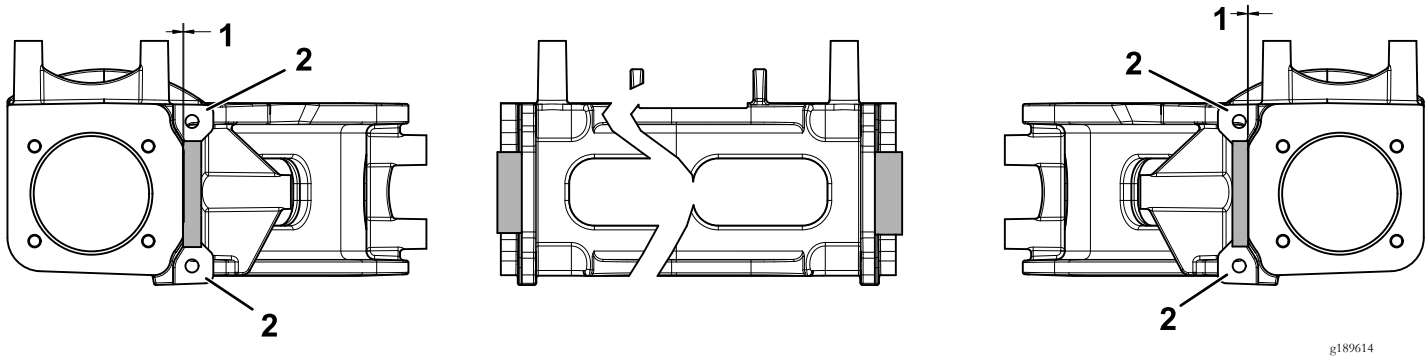

Figura 8

1. Amole 0,76 mm aqui.
2. Não amole estas superfícies.

3. Instale as linhas do travão frontal e traseiro no cilindro principal (Figura 5).
4. Coloque o rotor no cubo (Figura 6).
5. Instale o novo conjunto da maxila do travão nas mangas do eixo e eixos traseiros utilizando os dois parafusos de cabeça flangeada previamente removidos (3/8 x 1 pol.) como se mostra na Figura 9.

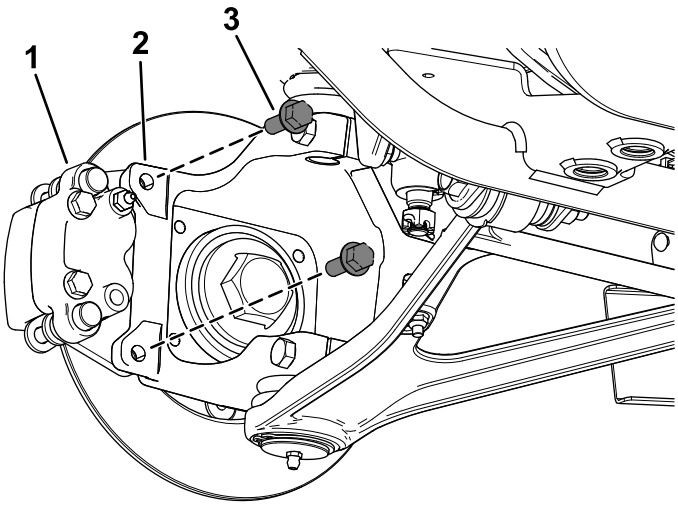

g189475

Figura 9

1. Pinça
2. Manga de eixo
3. Parafuso com cabeça flangeada (3/8 x 1 polegada)

---

6. Aperte os dois parafusos de cabeça flangeada (3/8 x 1 pol.) com uma força de 47 a 54 N·m.
7. Instale um parafuso de purga no furo superior do conjunto da maxila do travão (Figura 10).

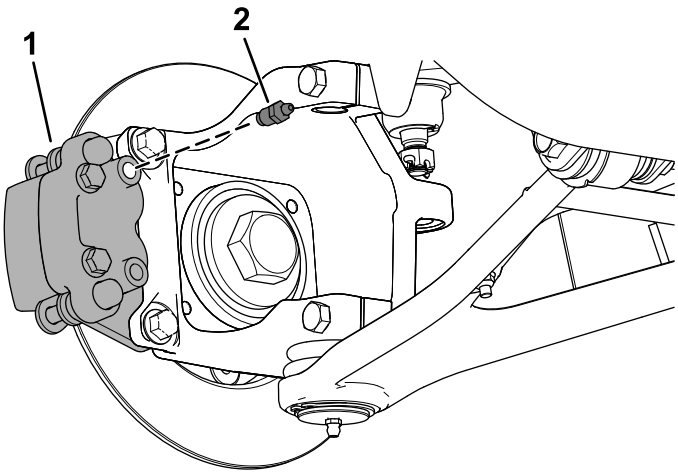

g189582

Figura 10

1. Conjunto da maxila do travão
2. Parafuso de purga

---

8. Aperte o parafuso de purga com 6 a 7,5 N·m.
9. Instale as linhas do travão nos conjuntos da maxila do travão utilizando um perno banjo e duas anilhas banjo (Figura 11).

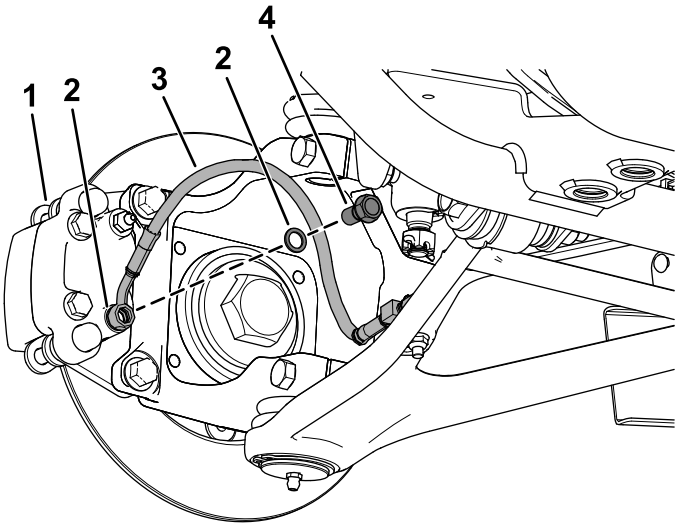

g189411

Figura 11

1. Conjunto da maxila do travão
2. Anilhas banjo
3. Linha do travão
4. Perno banjo

10. Aperte o parafuso banjo com uma força de 12 a 15 N·m.

4

Purgar as maxilas do travão

Nenhuma peça necessária

Procedimento

Importante: São necessárias duas pessoas para realizar este procedimento.

1. Encha o cilindro principal com fluido dos travões; consulte o *Manual do utilizador*..
2. Pressione o pedal do travão até ao fim.
3. Com o pedal do travão totalmente pressionado, desaperte o parafuso de purga 1/4 de volta (Figura 12).
4. Com o pedal do travão totalmente pressionado, aperte o parafuso de purga 1/4 de volta (Figura 12).

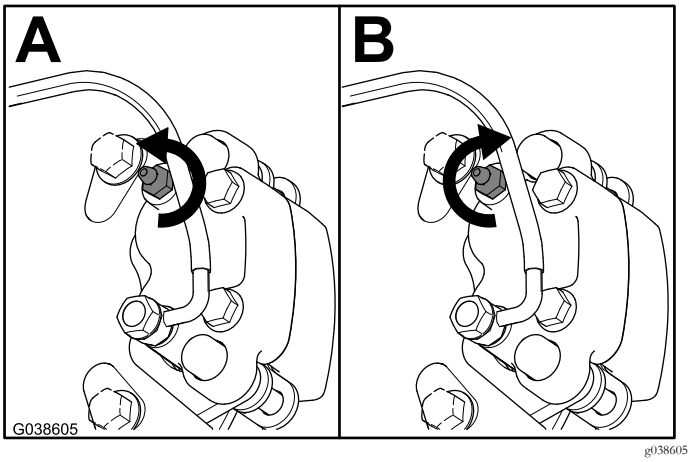

Figura 12

5. Repita este processo até que não saia ar das maxilas.

   Nota: Quando já não sair ar, já não vê bolhas de ar no fluido dos travões.
6. Encha o cilindro principal com fluido dos travões, como necessário; consulte o *Manual do utilizador*.

5

Instalar as rodas

Nenhuma peça necessária

Procedimento

1. Instale a roda no cubo utilizando as porcas das rodas previamente removidas (Figura 2).
2. Aperte as porcas das rodas num padrão de estrela com 108 a 122 N·m.



Count on it.