Form No. 3410-440 Rev A

Broms, ersättningssats

Workman®-arbetsfordon i HD- eller HDX-serien

Modellnr 136-6291

Monteringsanvisningar

⚠ VARNING

KALIFORNIEN
Proposition 65 Varning

Den här produkten innehåller en eller flera kemikalier som av den amerikanska delstaten Kalifornien anses orsaka cancer, fosterskador och andra fortplantningsskador.

Montering

Lösa delar

Använd diagrammet nedan för att kontrollera att alla delar finns med.

Tillvägagångssätt	Beskrivning	Antal	Användning
1	Inga delar krävs	–	Förbered maskinen.
2	Inga delar krävs	–	Ta bort den befintliga bromsen.
3	Bromsok Avluftarskruv Främre bromsrörsenhet Bakre bromsrörsenhet Banjobricka Banjobult	4 4 1 1 8 4	Montera den nya bromsen.
4	Inga delar krävs	–	Lufta bromsoken.
5	Inga delar krävs	–	Montera hjulen.

© 2016—The Toro® Company
8111 Lyndale Avenue South
Bloomington, MN 55420

Registrera din produkt på www.Toro.com.

CE

Översättning av originalet (SV)
Tryckt i USA
Med ensamrätt

3410-440 A

1

Förbereda maskinen

Inga delar krävs

Tillvägagångssätt

1. Parkera maskinen på en plan yta.
2. Lägg i parkeringsbromsen.
3. Stäng av motorn och ta ut nyckeln ur tändningslåset.

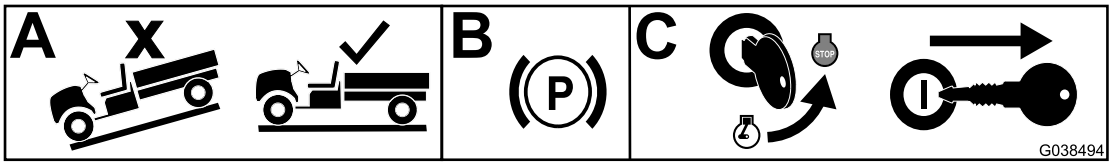

g038494

Figur 1

2

Ta bort den befintliga bromsen

Inga delar krävs

Tillvägagångssätt

1. Höj upp maskinens främre och bakre del och stötta upp dem med domkrafter.
2. Ta bort hjulmuttrarna som håller fast hjulet vid navet (Figur 2).

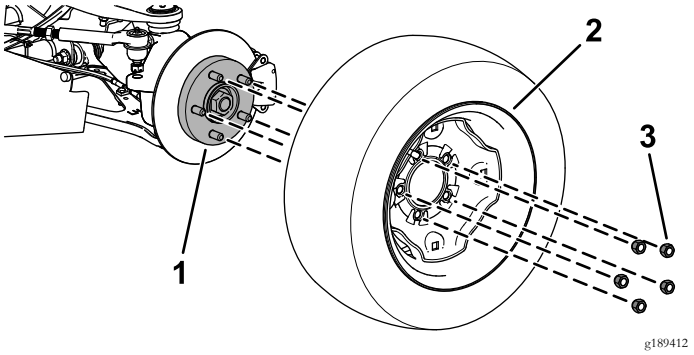

g189412

Figur 2

1. Nav
2. Hjul
3. Hjulmutter

3. Ta bort de främre och bakre bromsrören från bromsoket (Figur 3).

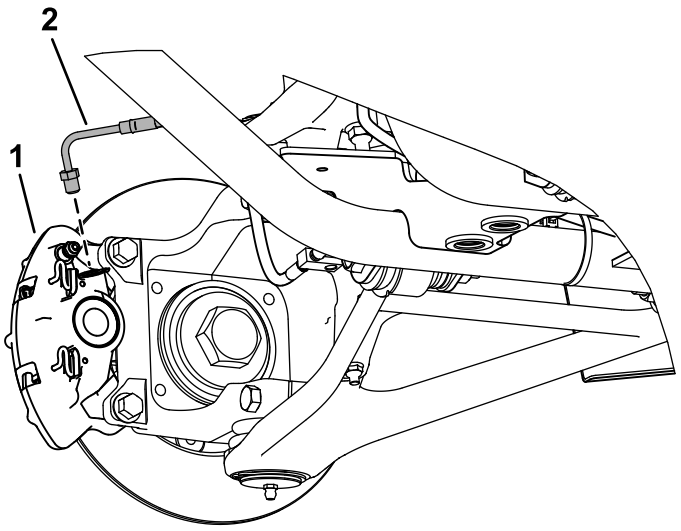

g189716

Figur 3

1. Bromsok
2. Bromsrör

4. Ta bort de två flänsskruvarna (3/8 x 1 tum) som håller fast bromsoket vid styrleden (framtill på maskinen) och axeln (baktill på maskinen). Ta sedan bort bromsoket (Figur 4).

   Obs: Behåll flänsskruvarna (3/8 x 1 tum).

   Obs: Kassera bromsoken.

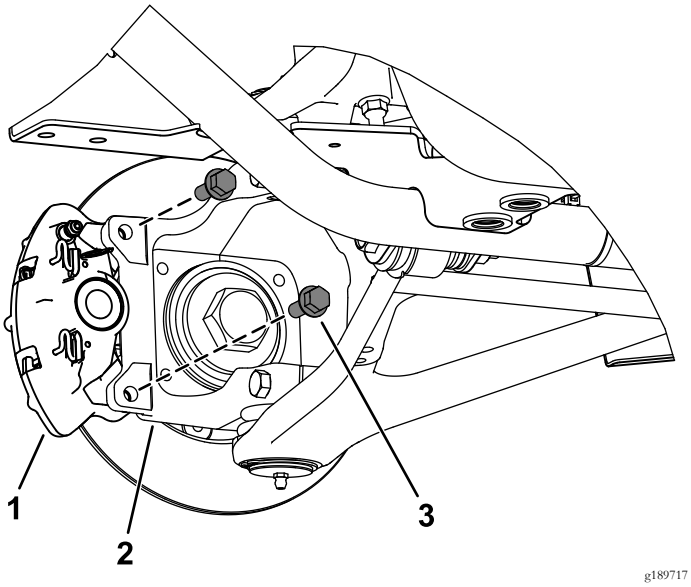

Figur 4

1. Bromsok
2. Styrled
3. Flänsskruv (3/8 x 1 tum)

5. Ta bort de främre och bakre bromsrören från huvudcylindern (Figur 5).

   Obs: Kassera bromsrören, men spara fästelementen så att du kan montera de nya bromsrören.

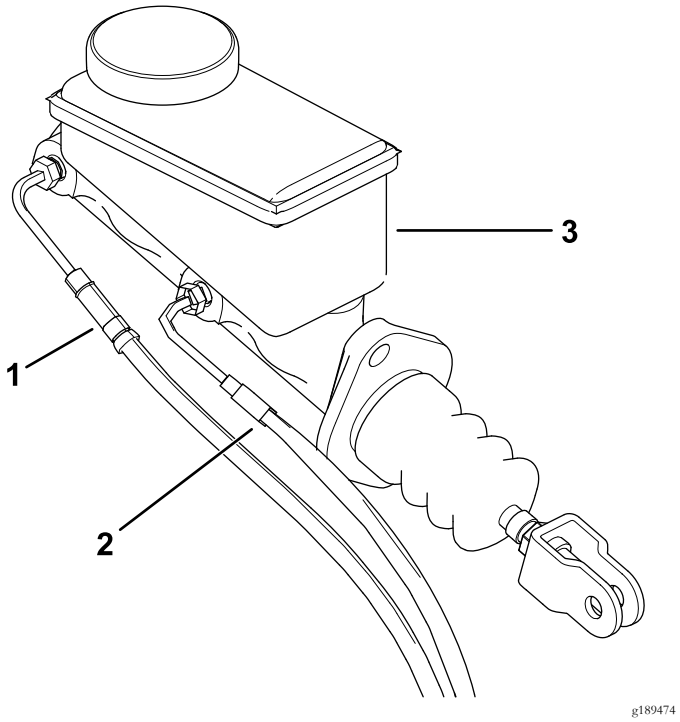

Figur 5

1. Främre bromsrör
2. Bakre bromsrör
3. Huvudcylinder

6. Avlägsna rotorn (Figur 6).

   Obs: Behåll rotorerna.

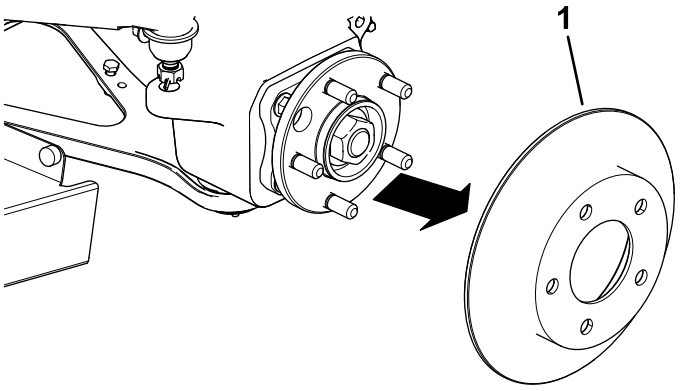

Figur 6

1. Rotor

7. Upprepa steg 2 till 6 på alla sidor av maskinen.

3

Montera den nya bromsen

Delar som behövs till detta steg:

4	Bromsok
4	Avluftarskruv
1	Främre bromsrörsenhet
1	Bakre bromsrörsenhet
8	Banjobricka
4	Banjobult

Tillvägagångssätt

1. Slipa 1,78 mm på höger och vänster styrled enligt Figur 7.

   Viktigt: Slipa inte ytorna som visas i Figur 7.

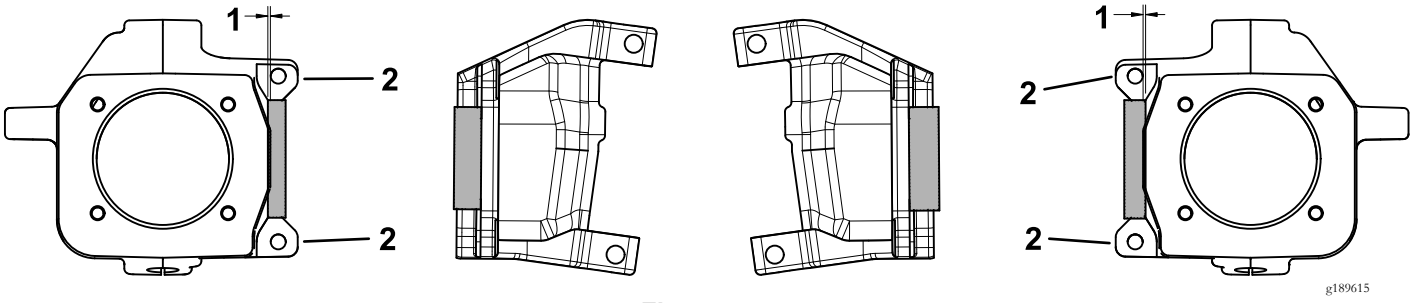

Figur 7

1. Slipa 1,78 mm här.
2. Slipa inte dessa ytor.

2. Slipa 0,76 mm på var sida om bakaxeln enligt Figur 7.

   Viktigt: Slipa inte ytorna som visas i Figur 8.

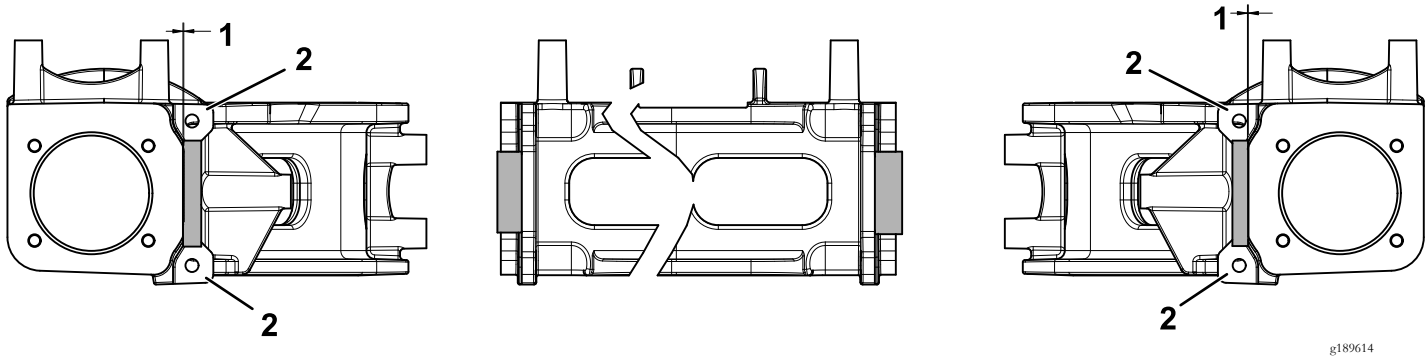

Figur 8

1. Slipa 0,76 mm här.
2. Slipa inte dessa ytor.

3. Montera de främre och bakre bromsrören på huvudcylindern (Figur 5).
4. Montera rotorn på navet (Figur 6).
5. Montera det nya bromsoket på styrlederna och bakaxlarna med de två flänsskruvarna (3/8 x 1 tum) som avlägsnades tidigare enligt Figur 9.

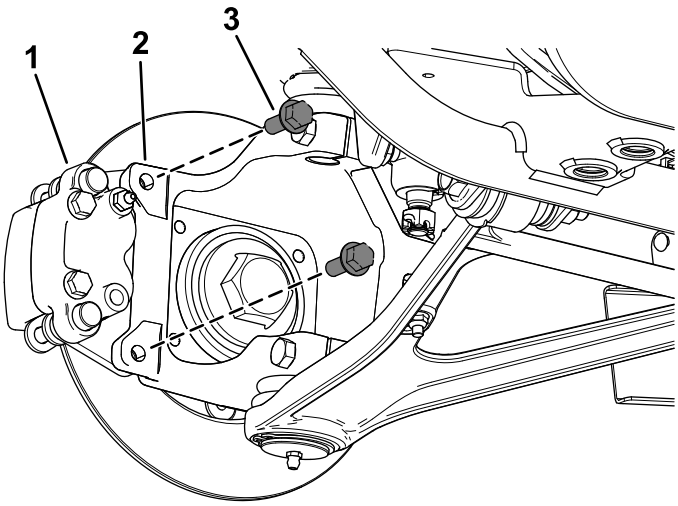

g189475

Figur 9

1. Bromsok
2. Styrled
3. Flänsskruv (3/8 x 1 tum)

6. Dra åt de två flänsskruvarna (3/8 x 1 tum) till 47–54 N·m.
7. Montera avluftarskruven i bromsokets övre hål (Figur 10).

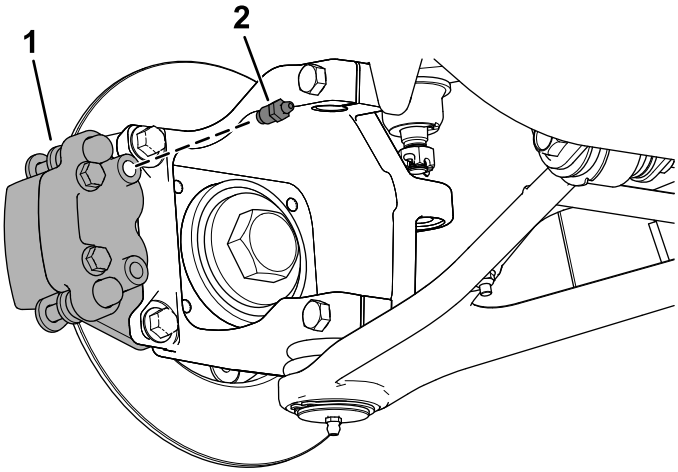

g189582

Figur 10

1. Bromsok
2. Avluftarskruv

8. Dra åt avluftarskruven till 6–7,5 N·m.
9. Montera bromsrören på bromsoken med hjälp av en banjobult och två banjobrickor (Figur 11).

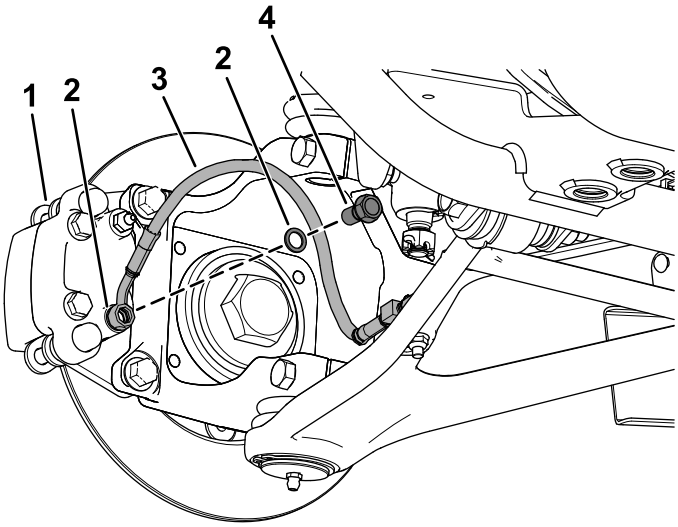

g189411

Figur 11

1. Bromsok
2. Banjobrickor
3. Bromsrör
4. Banjobult

10. Dra åt banjobulten till 12–15 N·m.

4

Lufta bromsoken

Inga delar krävs

Tillvägagångssätt

Viktigt: Det behövs två personer för att utföra denna procedur.

1. Fyll på huvudcylindern med bromsvätska. Information finns i *bruksanvisningen*.
2. Tryck ner bromspedalen helt.
3. Med bromspedalen helt nedtryckt, lossa avluftarskruven 1/4 varv (Figur 12).
4. När bromspedalen är helt nedtryckt drar du åt avluftarskruven 1/4 varv (Figur 12).

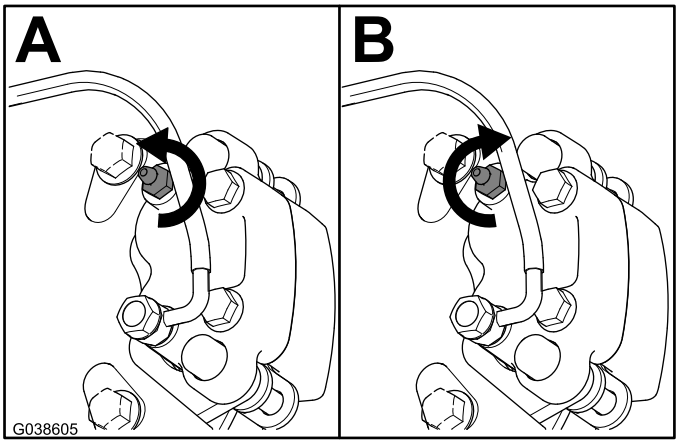

Figur 12

5. Upprepa proceduren tills det inte längre kommer ut luft från bromsoken.

   Obs: När du inte längre ser några luftbubblor i bromsvätskan har all luft kommit ut.
6. Fyll på huvudcylindern med bromsvätska efter behov. Information finns i *bruksanvisningen*.

5

Montera hjulen

Inga delar krävs

Tillvägagångssätt

1. Montera hjulet på navet med de hjulmuttrar du tog bort tidigare (Figur 2).
2. Dra åt hjulmuttrarna i ett stjärnmönster till 108–122 N·m.



Count on it.