Form No. 3410-576 Rev A

Deluxe-Sitz

Rasenmäher der Serie CT oder Zugmaschine Groundsmaster® 3400

Modellnr. 02909—Seriennr. 400000000 und höher

Installationsanweisungen

⚠ WARNUNG:

KALIFORNIEN
Warnung zu Proposition 65

Dieses Produkt enthält eine Chemikalie oder Chemikalien, die laut den Behörden des Staates Kalifornien krebserregend wirken, Geburtsschäden oder andere Defekte des Reproduktionssystems verursachen.

Installation

Vorbereiten der Sitzinstallation

Vorbereiten der Maschine

1. Stellen Sie die Maschine auf eine ebene Fläche.
2. Schalten Sie die Schneideinheiten des Mähers ab.
3. Heben Sie die Schneideinheiten an.
4. Verriegeln Sie ggf. die Schneideinheiten.
5. Aktivieren Sie die Feststellbremse, stellen den Motor ab und warten, bis alle beweglichen Teile zum Stillstand gekommen sind.
6. Ziehen Sie den Schlüssel aus dem Zündschloss.

Anheben der Bedienerplattform

Bewegen Sie den Sperrriegelgriff der Plattform, um die Stellung zu entriegeln und kippen Sie die Bedienerplattform nach vorne, wie in Bild 1 abgebildet.

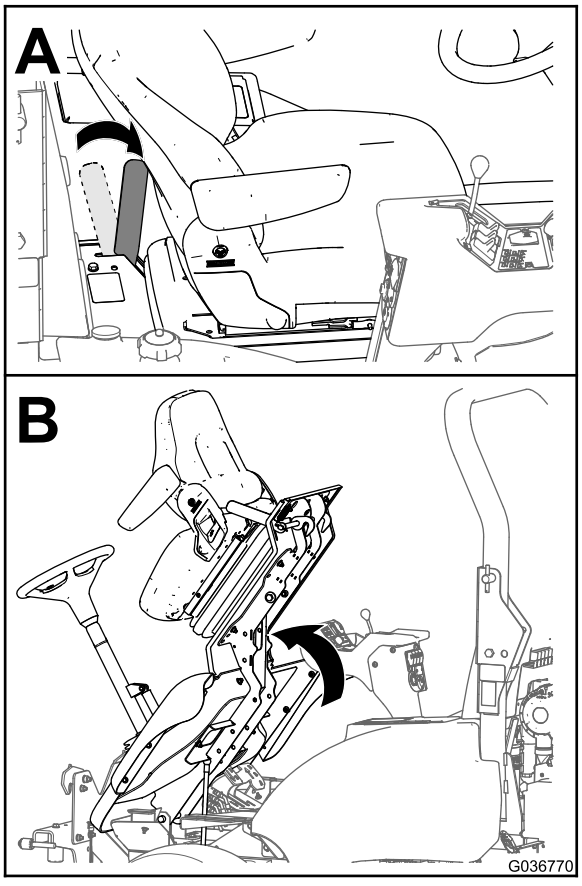

g036770

Bild 1

Abschließen der Batterie

1. Nehmen Sie die Abdeckung vom Minuskabel der Batterie ab (Bild 2).

   Hinweis: Beim Anheben der Abdeckung wird die Anschlussklemme des Batteriekabels vom Minuspol der Batterie gelöst.

© 2016—The Toro® Company
8111 Lyndale Avenue South
Bloomington, MN 55420

Registrieren Sie Ihr Produkt unter www.Toro.com.

CE

Originaldokuments (DE)
Druck: USA
Alle Rechte vorbehalten

3410-576 A

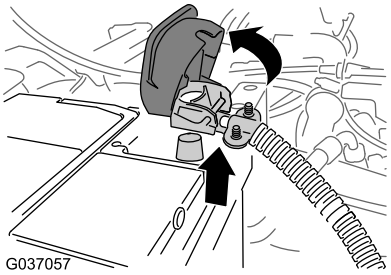

g037057

Bild 2

2. Klemmen Sie das Minuskabel von der Batterie ab (Bild 2).

   Hinweis: Legen Sie das Minuskabel der Batterie an eine Stelle, an der es den Minuspol der Batterie nicht berühren kann.

Entfernen des Ablagefachs

1. Öffnen Sie die Abdeckung des Ablagefachs (Bild 3).

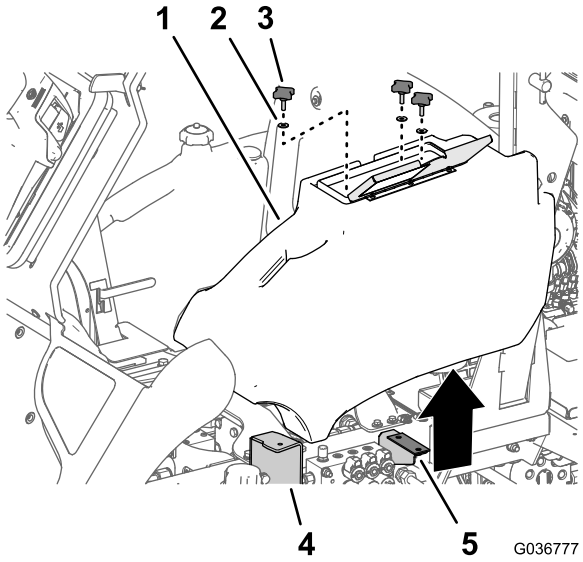

g036777

Bild 3

1. Ablagefach
2. Scheibe
3. Handrad
4. Flansch (Absatz)
5. Ablagefachhalterung

2. Lösen und nehmen Sie die drei Handräder und drei Scheiben ab, mit denen der Flansch des Absatzes und die Ablagefachhalterung befestigt sind (Bild 3).
3. Nehmen Sie das Ablagefach von der Maschine ab.

Entfernen des Sitzes

Sitzgewicht: 39 kg

Hinweis: Bitten Sie eine zweite Person beim Entfernen des Sitzes um Hilfe.

1. Ziehen Sie den Anschluss für den Kabelbaum des Sitzschalters vom Anschluss des Kabelbaums der Maschine ab (Bild 4)

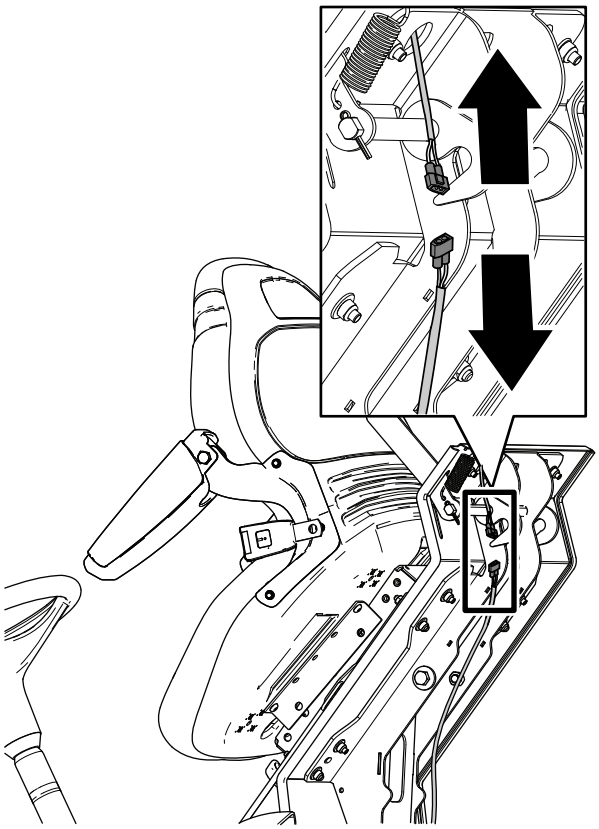

g189929

Bild 4

2. Stützen Sie den Sitz ab und entfernen Sie die vier Scheiben (8 mm) und vier Sicherungsmuttern (8 mm), mit denen der Sitz an der Sitzplattform befestigt ist (Bild 5).

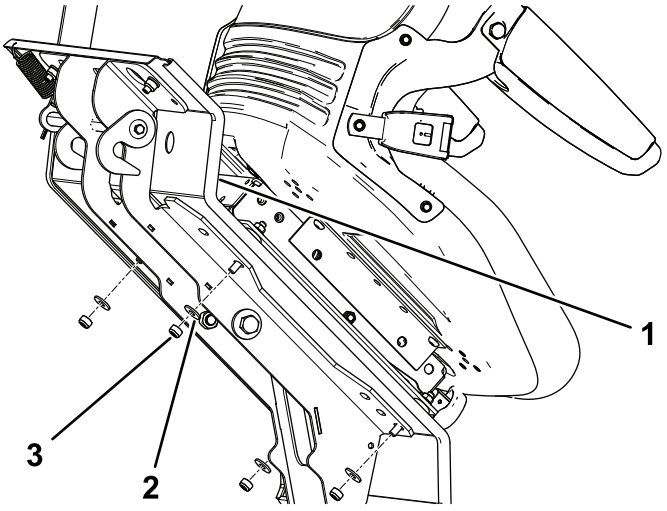

g189930

Bild 5

1. Sitzplattform
2. Scheibe (8 mm)
3. Sicherungsmutter (8 mm)

3. Senken Sie die Bedienerplattform wie folgt ab:
   A. Senken Sie die Plattform vorsichtig ab, siehe Bild 1 in Anheben der Bedienerplattform (Seite 1).
   B. Bewegen Sie den Sperrriegelgriff zur Vorderseite des Mähers, wenn die Plattform fast vollständig abgesenkt ist, siehe Bild 1 in Anheben der Bedienerplattform (Seite 1).

      Hinweis: Dies stellt sicher, dass der Riegel die Sperrstange aushakt.
   C. Senken Sie die Plattform vollständig ab und schieben den Sperrhebel zum Heck des Mähers, bis die Sperrhaken ganz in der Sperrstange einrasten, siehe Bild 1 in Anheben der Bedienerplattform (Seite 1).
4. Nehmen Sie den Sitz von der Plattform ab.

   Hinweis: Werfen Sie die vier Sicherungsmuttern (8 mm) und vier Scheiben (8 mm) weg.

Einbauen des Sitzes

Montieren des Sitzes an der Plattform

1. Nehmen Sie die Muffe wie folgt von der unteren Kante des Sitzunterteils ab (Bild 6):
   A. Ermitteln Sie die Befestigungsnasen an den Seiten der Muffe des Sitzunterteils, die durch die Schlitze im Kanal des Sitzunterteils ragen.

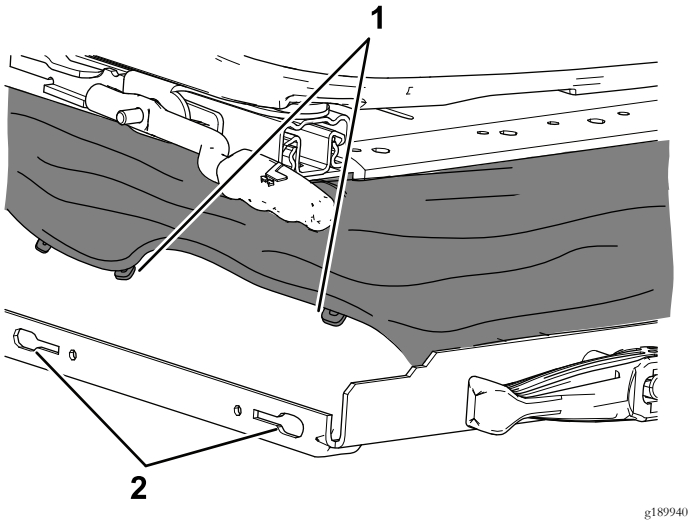

Bild 6

1. Nasen (Muffe des Sitzunterteils)
2. Schlitze (Kanal des Sitzunterteils)

   B. Ziehen Sie jede Nase entlang des Schlitzes, bis sich die Nase über dem Loch befindet; ziehen Sie die Nase dann heraus und vom Kanal des Sitzunterteils weg.

      Hinweis: Ziehen Sie die Muffe nach vorne oder hinten, abhängig von der Nase, die Sie entfernen.
   C. Ziehen Sie die Gummimuffe nach unten, wenn alle Nasen aus den Schlitzen entfernt sind (A in Bild 7).

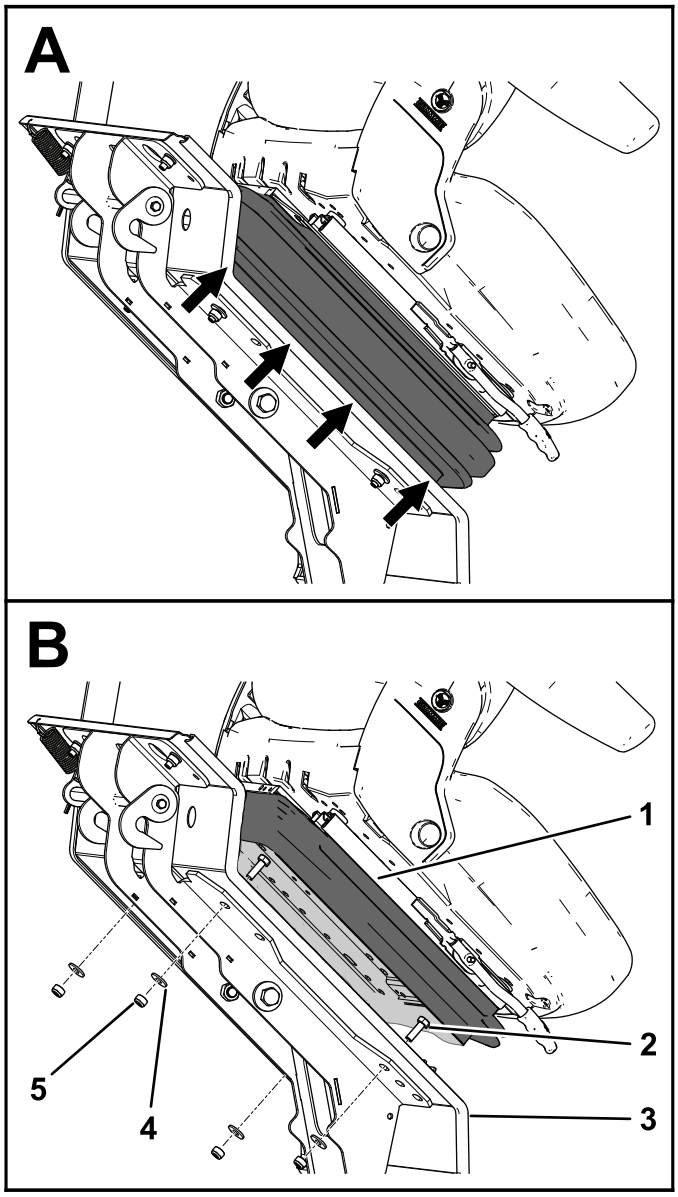

Bild 7

1. Muffe
2. Schraube (8 mm x 25 mm)
3. Sitzplattform
4. Scheibe (8 mm)
5. Sicherungsmutter (8 mm)

2. Ermitteln Sie an der unteren Platte des neues Sitzes die Sitzbefestigungslöcher für die Maschine (Bild 8).

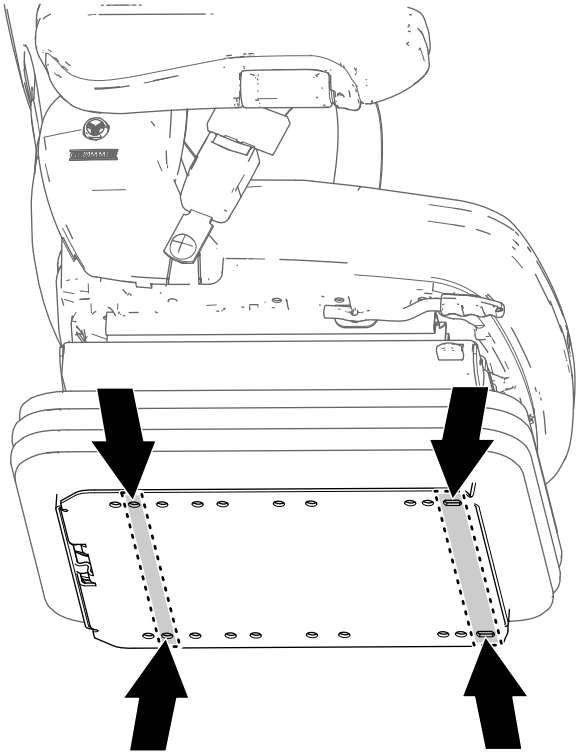

g189932

Bild 8

3. Setzen Sie die vier Kopfschrauben (8 mm x 25 mm), vier Scheiben (8 mm x 17 mm) in die Löcher im Flansch der unteren Platte ein, die Sie in Schritt 2 ermittelt haben.

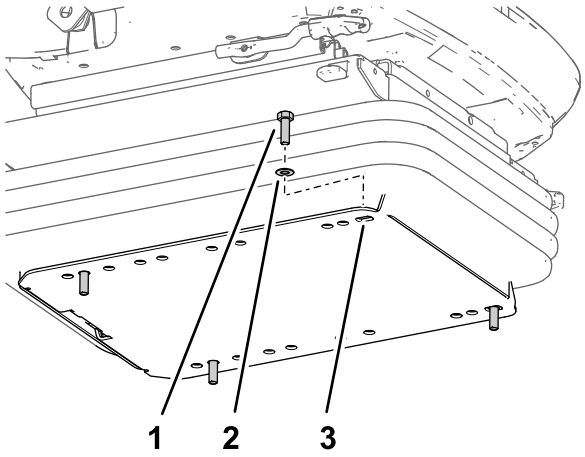

g189931

Bild 9

1. Kopfschraube (8 mm x 25 mm)
2. Scheibe (8 mm x 17 mm)
3. Flansch (untere Sitzplatte)

4. Fluchten Sie die vier Kopfschrauben (8 mm x 25 mm) des neuen Sitzes mit den Löchern in der Bedienerplattform aus (Bild 10).

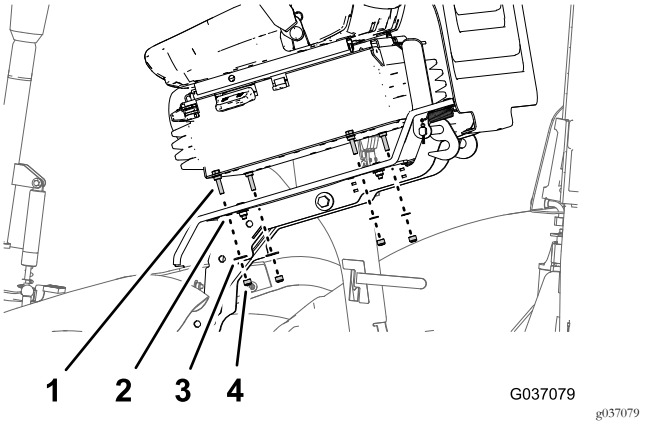

g037079

Bild 10

1. Kopfschraube (8 mm x 25 mm)
2. Bedienerplattform
3. Scheibe (8 mm x 17 mm)
4. Sicherungsmutter (8 mm)

5. Bringen Sie die zwei Sicherungsmuttern (8 mm) und zwei Scheiben (8 mm x 17mm) an den Kopfschrauben an der linken Seite des Sitzes an.
6. Heben Sie die Bedienerplattform etwas an, um das Gewinde der zwei anderen Kopfschrauben zugänglich zu machen.

   Wichtig: Stützen Sie den Sitz ab, damit er nicht herunterfällt.
7. Setzen Sie die zwei Sicherungsmuttern (8 mm) und zwei Scheiben (8 mm x 17 mm) an den anderen zwei Kopfschrauben mit der Hand ein (Bild 10).
8. Heben Sie die Plattform ganz an.
9. Ziehen Sie die Sicherungsmuttern und Kopfschrauben mit 27 N·m an.
10. Schließen Sie den den Kabelbaum des Sitzschalters am Maschinenkabelbaum an.
11. Bringen Sie die Muffe am Sitzunterteil an.

Abschließen der Sitzkitinstallation

Montieren des Ablagefachs

1. Fluchten Sie die drei Löcher im Ablagefach mit dem Loch im Flansch des Absatzes und den Löchern in der Halterung für das Ablagefach aus, siehe Bild 3 in Entfernen des Ablagefachs (Seite 2).
2. Befestigen Sie das Fach mit den drei Handrädern und drei Scheiben, die Sie in Schritt 2 von Entfernen des Ablagefachs (Seite 2) entfernt haben, am Trittbrett und an der Halterung.

   Hinweis: Stellen Sie sicher, dass die Handräder fest angezogen sind, um das Fach am Chassis zu befestigen.

Absenken der Bedienerplattform

1. Senken Sie die Plattform vorsichtig ab, siehe Bild 1 in Anheben der Bedienerplattform (Seite 1).
2. Bewegen Sie den Sperrriegelgriff zur Vorderseite des Mähers, wenn die Plattform fast vollständig abgesenkt ist, siehe Bild 1 in Anheben der Bedienerplattform (Seite 1).

   Hinweis: Dies stellt sicher, dass der Riegel die Sperrstange aushakt.
3. Senken Sie die Plattform vollständig ab und schieben den Arretierhebel zum Heck des Mähers, bis die Sperrhaken ganz in der Sperrstange einrasten (Bild 11).

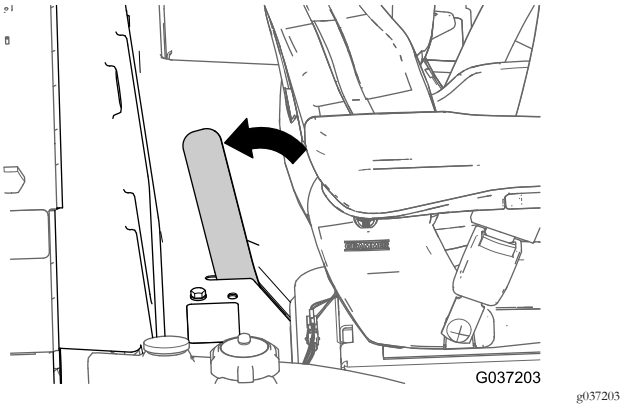

Bild 11

Anschließen des Minuskabels an der Batterie

1. Schließen Sie das Minuskabel der Batterie am Batteriepol an, siehe Bild 2 in Abschließen der Batterie (Seite 1).
2. Fluchten Sie die Isolierabdeckung der Batteriekabel-Anschlussklemme aus und schließen Sie die Abdeckung, siehe Bild 2 in Abschließen der Batterie (Seite 1).

Prüfen des Sitzschalters

Stellen Sie sicher, dass der Sitzschalter im Sitz richtig funktioniert, siehe *Bedienungsanleitung* der Maschine.

Produktübersicht

Bedienelemente

Sitzbedienelemente

Gewicht- bzw. Höheneinsteller

Passen Sie die Federung mit dem Gewicht- bzw. Höheneinsteller an. Drehen Sie Griff nach außen und den Einsteller nach rechts, um die Festigkeit der Federung zu erhöhen, und nach links, um die Festigkeit zu verringern. Drehen Sie den Griff nach innen, wenn Sie die gewünschte Stellung erzielt haben (Bild 12).

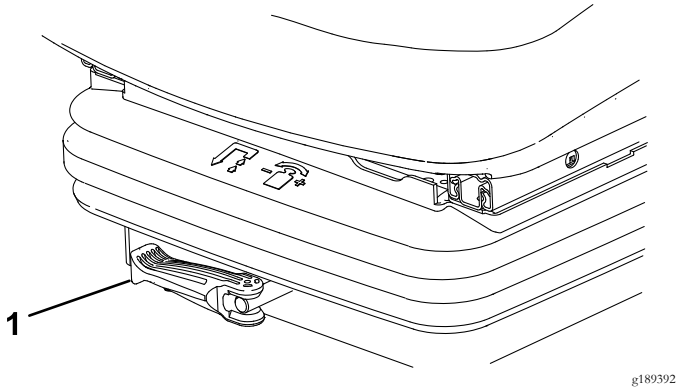

Bild 12

1. Gewicht- bzw. Höheneinsteller

Vorwärts-, Rückwärtsarretierhebel

Schieben Sie den Sitz mit dem Einstellhebel für den Sitz nach vorne oder hinten (Bild 13). Heben Sie den Arretierhebel an, um den Sitz zu lösen, stellen den Sitz auf eine bequeme Stellung ein und lassen den Arretierhebel los, um die Sitzstellung zu arretieren.

Wichtig: Der Arretierhebel muss den Bedienersitz in der gewünschten Stellung arretieren. Der Bedienersitz darf sich nicht nach vorne oder hinten bewegen, wenn der Sitz arretiert ist.

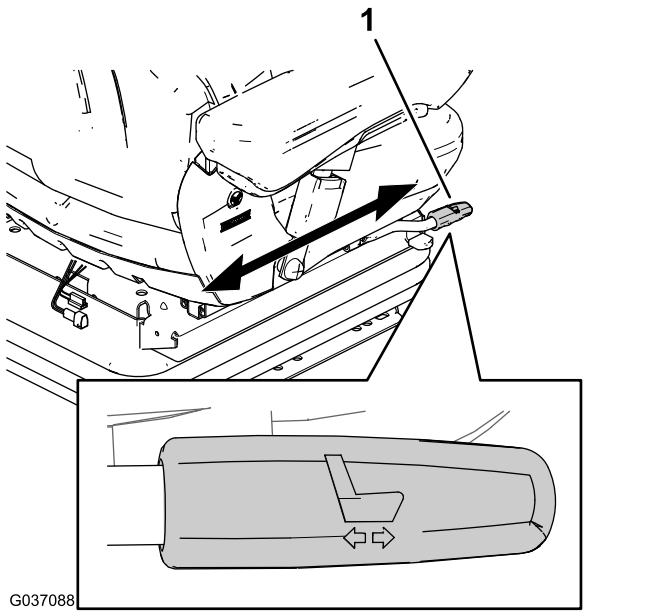

Bild 13

1. Vorwärts-, Rückwärtsarretierhebel

Rückenlehnenkipphebel

Mit dem Rückenlehnenkipphebel lösen Sie die Rückenlehne, wenn Sie den Neigungswinkel einstellen (Bild 14).

Wichtig: Der Arretierhebel muss die Rückenlehne in der gewünschten Stellung arretieren. Wenn Sie die Rückenlehne in der gewünschten Stellung arretieren, sollte sich die Stellung der Rückenlehne nicht ändern.

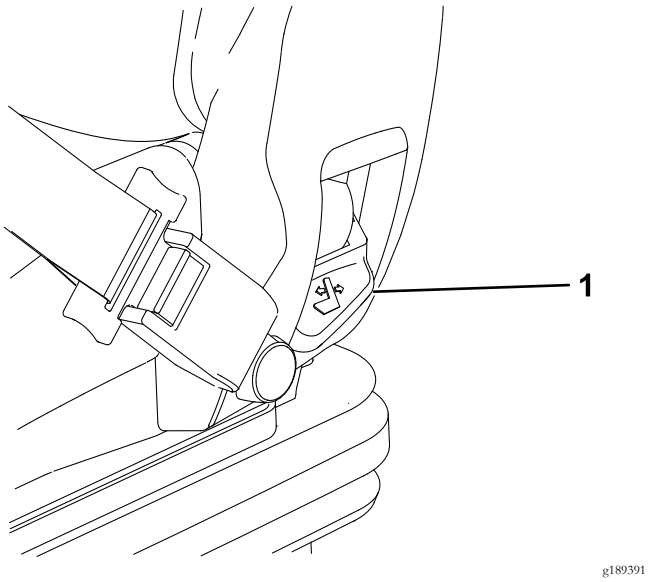

Bild 14

1. Rückenlehnenkipphebel

Wartung

Einfetten des Sitzfederungs-mechanismus

Wartungsintervall: Jährlich

1. Ziehen Sie die Gummimuffe vom Kanal des Sitzunterteils zurück.
2. Fetten Sie alle Drehpunkte des Sitzfederungsmechanismus mit gutem Schmierfett ein.
3. Bringen Sie die Gummimuffe am Kanal des Sitzunterteils an.

Warten des Sicherheitsgurtes

Der Sicherheitsgurt hat keine Teile, die vor Ort gewartet werden können. Wechseln Sie den Sicherheitsgurt aus, wenn er abgenutzt, beschädigt oder defekt ist.

Reinigung

Wichtig: Reinigen Sie den Sitz nicht mit einem Hochdruckreiniger.

Hinweis: Halten Sie die Oberflächen des Bedienersitzes sauber.

⚠ ACHTUNG

Passen Sie beim Reinigen der Rückenlehne auf. Bei einem unbeabsichtigten Betätigen des Kipphebels für die Rückenlehne kann sie sich nach vorne drehen und Verletzungen verursachen.

Halten Sie die Rückenlehne beim Reinigen des Rückenlehnenkissens fest, wenn Sie den Kipphebel für die Rückenlehne betätigen.

- Sie müssen die Polster für das Reinigen nicht vom Sitz abnehmen.
- Beim Reinigen der Polster sollte keine Reinigungslösung durch die Oberfläche des Polsters dringen.
- Verwenden Sie eine gewerbliche Reinigungslösung für Polster oder Kunststoff. Testen Sie eine neue Reinigungslösung für Polster an einer kleinen, unsichtbaren Stelle des Sitzes.

Europäischer Datenschutzhinweis

Die von Toro gesammelten Informationen
Toro Warranty Company (Toro) respektiert Ihre Privatsphäre. Zum Bearbeiten Ihres Garantieanspruchs und zur Kontaktaufnahme bei einem Produktrückruf bittet Toro Sie, Toro direkt oder über den lokalen Vertragshändler bestimmte persönliche Informationen mitzuteilen.

Das Garantiesystem von Toro wird auf Servern in USA gehostet; dort gelten ggf. andere Vorschriften zum Datenschutz ggf. als in Ihrem Land.

Wenn Sie Toro persönliche Informationen mitteilen, stimmen Sie der Verarbeitung der persönlichen Informationen zu, wie in diesem Datenschutzhinweis beschrieben.

Verwendung der Informationen durch Toro
Toro kann Ihre persönlichen Informationen zum Bearbeiten von Garantieansprüchen, zur Kontaktaufnahme bei einem Produktrückruf oder anderen Zwecken, die Toro Ihnen mitteilt, verwenden. Toro kann die Informationen im Rahmen dieser Aktivitäten an Toro Tochtergesellschaften, Händler oder Geschäftspartner weitergeben. Toro verkauft Ihre persönlichen Informationen an keine anderen Unternehmen. Toro hat das Recht, persönliche Informationen mitzuteilen, um geltende Vorschriften und Anfragen von entsprechenden Behörden zu erfüllen, um die Systeme richtig zu pflegen oder Toro oder andere Benutzer zu schützen.

Speicherung persönlicher Informationen
Toro speichert persönliche Informationen so lange, wie es für den Zweck erforderlich ist, für den die Informationen gesammelt wurden, oder für andere legitime Zwecke (z. B. Einhaltung von Vorschriften) oder Gesetzesvorschriften.

Toros Engagement für den Schutz Ihrer persönlichen Informationen
Toro trifft angemessene Sicherheitsmaßnahmen, um Ihre persönlichen Informationen zu schützen. Toro unternimmt auch Schritte, um die Genauigkeit und den aktuellen Status der persönlichen Informationen zu erhalten.

Zugriff auf persönliche Informationen und Richtigkeit persönlicher Informationen
Wenn Sie die Richtigkeit Ihrer persönlichen Informationen prüfen möchten, senden Sie bitte eine E-Mail an legal@toro.com.

Australisches Verbrauchergesetz

Kunden in Australien finden weitere Details zum australischen Verbrauchergesetz entweder in der Verpackung oder können sich an den örtlichen Toro Fachhändler wenden.

Toro Garantie

Eine eingeschränkte Garantie

Bedingungen und abgedeckte Produkte

The Toro® Company und die Niederlassung, Toro Warranty Company, gewährleisten gemäß eines gegenseitigen Abkommens, dass das kommerzielle Produkt von Toro (Produkt) für zwei Jahre oder 1500 Betriebsstunden* (je nach dem, was zuerst eintritt) frei von Material- und Verarbeitungsschäden ist. Diese Garantie gilt für alle Produkte, ausgenommen sind Aerifizierer (diese Produkte haben eigene Garantiebedingungen). Bei einem Garantieanspruch wird das Produkt kostenlos repariert, einschließlich Diagnose, Lohnkosten, Ersatzteilen und Transport. Die Garantie beginnt an dem Termin, an dem das Produkt zum Originalkunden ausgeliefert wird.
* Mit Betriebsstundenzähler ausgestattete Produkte.

Anweisungen für die Inanspruchnahme von Wartungsarbeiten unter Garantie

Sie müssen den offiziellen Distributor oder Vertragshändler für gewerbliche Produkte, von dem Sie das Produkt gekauft haben, umgehend informieren, dass Sie einen Garantieanspruch erheben. Sollten Sie Hilfe beim Ermitteln eines offiziellen Distributors oder Vertragshändler für gewerbliche Produkte benötigen oder Fragen zu den Garantieansprüchen und Verpflichtungen haben, können Sie uns unter folgender Adresse kontaktieren:

Commercial Products Service Department
Toro Warranty Company
8111 Lyndale Avenue South
Bloomington, MN 55420-1196
E-Mail: commercial.warranty@toro.com

Verantwortung des Eigentümers

Als Produkteigentümer sind Sie für die erforderlichen Wartungsarbeiten und Einstellungen verantwortlich, die in der Bedienungsanleitung angeführt sind. Ein Nichtausführen der erforderlichen Wartungs- und Einstellungsarbeiten kann zu einem Verlust des Garantieanspruchs führen.

Nicht von der Garantie abgedeckte Punkte und Bedingungen

Nicht alle Produktfehler oder Fehlfunktionen, die im Garantiezeitraum auftreten, stellen Verarbeitungs- oder Materialfehler dar. Diese Garantie schließt Folgendes aus:

- Produktversagen aufgrund der Verwendung von Ersatzteilen, die keine Toro Originalteile sind, oder aufgrund der Installation oder Verwendung von Anbaugeräten, Modifikationen oder nicht genehmigtem Zubehör. Der Hersteller dieser Artikel gibt möglicherweise eine eigene Garantie.
- Produktfehler, die aufgrund nicht ausgeführter Wartungs- und/oder Einstellungsarbeiten entstehen. Die Nichtdurchführung der in der *Bedienungsanleitung* aufgeführten empfohlenen Wartungsarbeiten für das Toro Produkt kann zu einer Ablehnung der Ansprüche im Rahmen der Garantie führen.
- Produktfehler, die auf den missbräuchlichen, fahrlässigen oder waghalsigen Einsatz des Produkts zurückzuführen sind.
- Teile, die sich abnutzen, außer bei fehlerhaften Teilen. Beispiele von Teilen, die sich beim normalen Produkteinsatz abnutzen oder verbraucht werden, sind u. a. Bremsbeläge, Kupplungsbeläge, Messer, Spindeln, Untermesser, Tines, Zündkerzen, Laufräder, Reifen, Filter, Riemen und bestimmte Sprühfahrzeugkomponenten, wie z. B. Membrane, Düsen und Sicherheitsventile.
- Durch äußere Einflüsse verursachte Fehler. Als äußere Einflüsse werden u. a. Wetter, Einlagerungsverfahren, Verunreinigung, Verwendung nicht zugelassener Kühlmittel, Schmiermittel, Zusätze, Dünger, Wasser oder Chemikalien angesehen.
- Normales Geräuschniveau, normale Vibration und Abnutzung und normaler Verschleiß.
- Normale Verbrauchsgüter sind u. a. Schäden am Sitz aufgrund von Abnutzung oder Abrieb, abgenutzte, lackierte Oberflächen, verkratzte Aufkleber oder Fenster.

Teile

Teile, die als vorgeschriebene Wartungsarbeiten ausgewechselt werden müssen, werden für den Zeitraum bis zur geplanten Auswechslung des Teils garantiert. Teile, die im Rahmen dieser Garantie ausgewechselt werden, sind für die Länge der Originalproduktgarantie abgedeckt und werden das Eigentum von Toro. Es bleibt Toro überlassen, ob ein Teil repariert oder ausgewechselt wird. Toro kann überholte Teile für Reparaturen unter Garantie verwenden.

Hinweis zur Deep-Cycle-Batteriegarantie

Deep-Cycle-Batterien habe eine bestimmte Gesamtzahl an Kilowatt-Stunden, die sie bereitstellen können. Einsatz-, Auflade- und Wartungsverfahren können die Nutzungsdauer der Batterie verlängern oder verkürzen. Während der Nutzung der Batterien in diesem Produkt nimmt die nützliche Arbeit zwischen Aufladeintervallen langsam ab, bis die Batterien ganz aufgebraucht sind. Für das Auswechseln aufgebrauchter Batterien (aufgrund normaler Nutzung) ist der Produkteigentümer verantwortlich. Ein Auswechseln der Batterie (für die Kosten kommt der Eigentümer auf) kann im normalen Garantiezeitraum erforderlich sein.

Für die Kosten von Wartungsarbeiten kommt der Eigentümer auf

Motoreinstellung, Schmierung, Reinigung und Polieren, Austausch von Filtern, Kühlmittel und die Durchführung der empfohlenen Wartungsarbeiten sind einige der normalen Arbeiten, die der Eigentümer auf eigene Kosten an den Toro Produkten durchführen muss.

Allgemeine Bedingungen

Im Rahmen dieser Garantie haben Sie nur Anspruch auf eine Reparatur durch einen offiziellen Toro Distributor oder Händler.

Weder The Toro Company noch Toro Warranty Company haftet für mittelbare, beiläufige oder Folgeschäden, die aus der Verwendung der Toro Products entstehen, die von dieser Garantie abgedeckt werden, einschließlich aller Kosten oder Aufwendungen für das Bereitstellen von Ersatzgeräten oder Service in angemessenen Zeiträumen des Ausfalls oder nicht Verwendung, bis zum Abschluss der unter dieser Garantie ausgeführten Reparaturarbeiten. Außer den Emissionsgewährleistungen, auf die im Anschluss verwiesen wird (falls zutreffend) besteht keine ausdrückliche Gewährleistung.

Alle abgeleiteten Gewährleistungen zur Verkäuflichkeit und Eignung für einen bestimmten Zweck sind auf die Dauer der ausdrücklichen Gewährleistung beschränkt. Einige Staaten lassen Ausschlüsse von beiläufigen oder Folgeschäden nicht zu; oder schränken die Dauer der abgeleiteten Gewährleistung ein. Die obigen Ausschlüsse und Beschränkungen treffen daher ggf. nicht auf Sie zu.

Diese Garantie gibt Ihnen bestimmte legale Rechte; Sie können weitere Rechte haben, die sich von Staat zu Staat unterscheiden.

Länder außer USA oder Kanada

Kunden sollten sich an den Toro Distributor (Vertragshändler) wenden, um Garantiepolicen für das entsprechende Land oder die Region zu erhalten. Sollten Sie aus irgendeinem Grund nicht mit dem Service des Händler zufrieden sein oder Schwierigkeiten beim Erhalt der Garantieinformationen haben, wenden Sie sich an den Importeur der Produkte von Toro. Wenden Sie sich in letzter Instanz an die Toro Warranty Company.