Form No. 3410-579 Rev A

Lyxsäte

Gräsklippare i CT-serien eller Groundsmaster® 3400-traktorenhet

Modellnr 02909—Serienr 400000000 och högre

Monteringsanvisningar

⚠ VARNING

KALIFORNIEN
Proposition 65 Varning

Den här produkten innehåller en eller flera kemikalier som av den amerikanska delstaten Kalifornien anses orsaka cancer, fosterskador och andra fortplantningsskador.

Montering

Förbereda montering av sätessatsen

Förbereda maskinen

1. Parkera maskinen på en plan yta.
2. Stäng av gräsklipparens klippenheter.
3. Höj klippenheterna.
4. Spärra klippenheterna, om tillämpligt.
5. Lägg i parkeringsbromsen, stäng av motorn och vänta tills alla rörliga delar har stannat.
6. Ta ut nyckeln ur tändningslåset.

Lyfta upp förarplattformen

För plattformens spärrhandtag till olåst läge och tippa förarplattformen framåt enligt Figur 1.

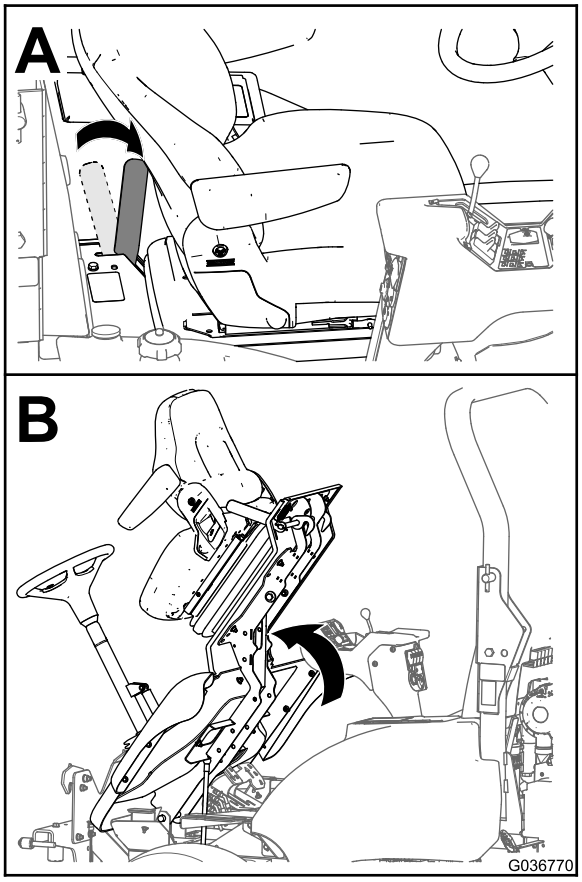

g036770

Figur 1

Koppla loss batteriet

1. Lyft på kåpan för batteriets minuskabel (Figur 2).

   Obs: När du lyfter på kåpan lossar batterikabelanslutningen från batteriets minuspol.

© 2016—The Toro® Company
8111 Lyndale Avenue South
Bloomington, MN 55420

Registrera din produkt på www.Toro.com.

CE

Översättning av originalet (SV)
Tryckt i USA
Med ensamrätt

3410-579 A

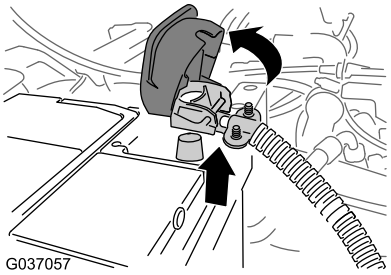

g037057

Figur 2

2. Ta bort batteriets minuskabel från batteriet (Figur 2).

   Obs: Placera batteriets minuskabel där den inte kan komma i kontakt med batteriets minuspol.

Ta bort förvaringsutrymmet

1. Öppna locket till förvaringsutrymmet (Figur 3).

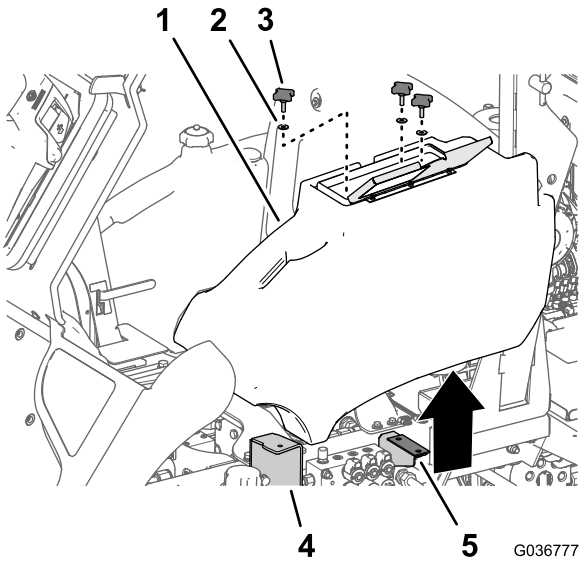

g036777

Figur 3

1. Förvaringsutrymme
2. Bricka
3. Ratt
4. Fläns (fotsteg)
5. Förvaringsutrymmets fäste

2. Lossa och ta bort de tre rattarna och de tre brickorna som fäster förvaringsutrymmet till flänsen på fotsteget och förvaringsutrymmets fäste (Figur 3).
3. Lyft bort förvaringsutrymmet från maskinen.

Ta bort sätet

Sätesvikt: 39 kg

Obs: Be någon hjälpa dig att ta bort sätet.

1. Koppla loss kontakten för sätesomkopplarens kablage från kontakten på maskinens huvudkablage (Figur 4)

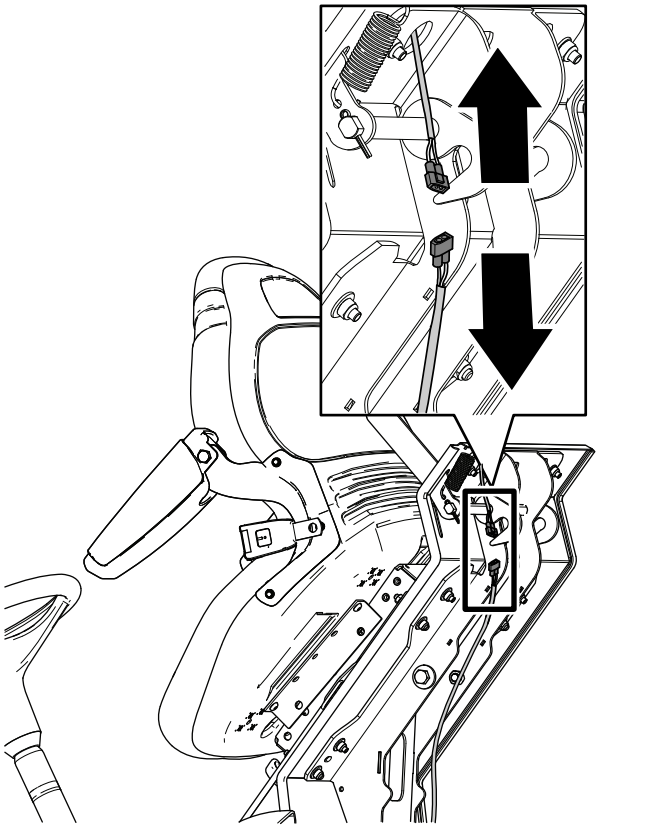

g189929

Figur 4

2. Ta bort de fyra brickorna (8 mm) och fyra låsmuttrarna (8 mm) som fäster sätet på sätesplattformen medan du stöttar upp sätet (Figur 5).

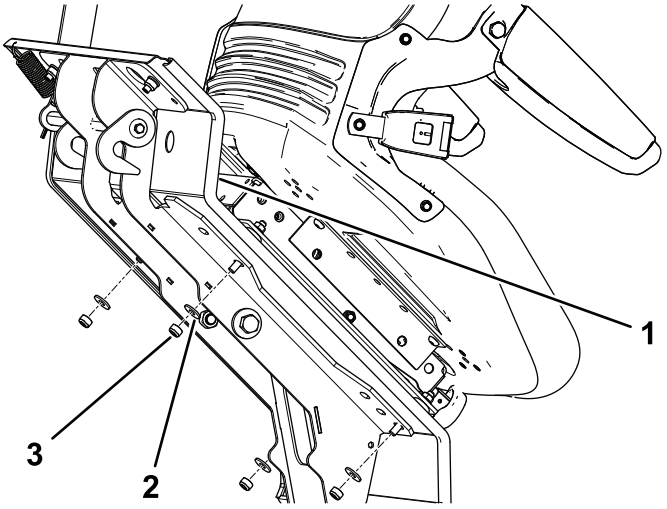

g189930

Figur 5

1. Sätesplattform
2. Bricka (8 mm)
3. Låsmutter (8 mm)

3. Sänk ner förarplattformen på följande sätt:
   A. Sänk ner plattformen försiktigt. Se Figur 1 i Lyfta upp förarplattformen (sida 1).

B. För låsspärrens handtag mot klipparens främre del i takt med att plattformen närmar sig det helt nedsänkta läget. Se Figur 1 i Lyfta upp förarplattformen (sida 1).

Obs: Detta gör att spärrarna går fria från låsstaget.

C. Sänk ner plattformen helt och för låsspärrens handtag mot klipparens bakre del tills spärrarna griper in helt i låsstaget. Se Figur 1 i Lyfta upp förarplattformen (sida 1).

4. Avlägsna sätet från plattformen.

Obs: Kassera de fyra låsmuttrarna (8 mm) och fyra brickorna (8 mm).

Montera sätet

Montera sätet på plattformen

1. Lyft upp skon från sätessockelns nedre kant på följande sätt (Figur 6):

A. Leta reda på monteringsflikarna som sticker ut från spåren i kanalen på sätessockeln vid sidorna på sätessockelskon.

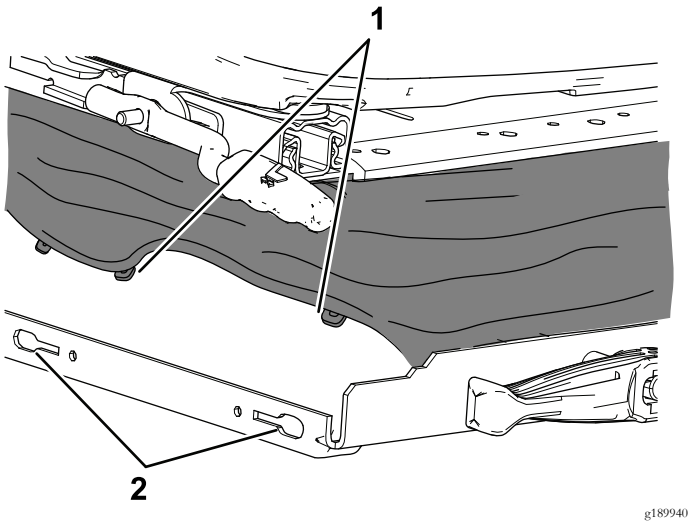

Figur 6

1. Flikar (sätessockelsko)
2. Spår (sätessockelkanal)

B. Dra respektive flik längs spåret tills den är över hålet och dra sedan fliken utåt och bort från sätessockelkanalen.

Obs: Dra skon framåt eller bakåt beroende på vilken flik du lossar.

C. När alla flikarna har lossats från spåren lyfter du upp gummiskon (A i Figur 7).

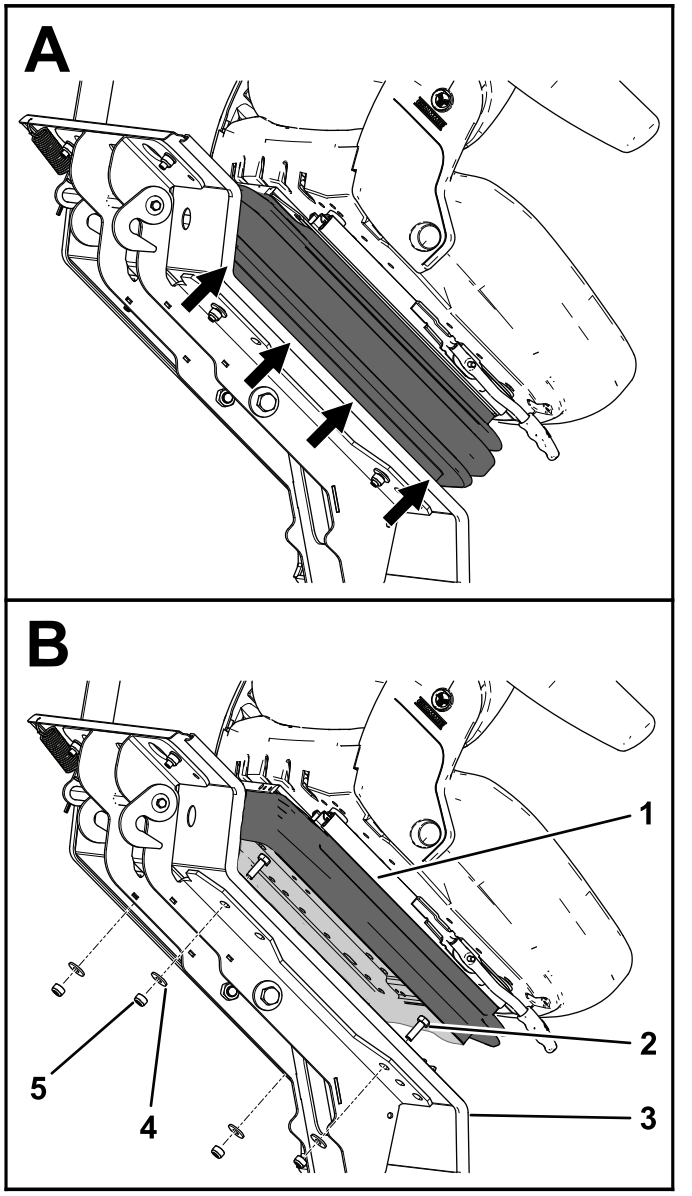

Figur 7

1. Sko
2. Skruv (8 x 25 mm)
3. Sätesplattform
4. Bricka (8 mm)
5. Låsmutter (8 mm)

2. Leta reda på sätesmonteringshålen för din maskin på det nya sätets bottenplatta (Figur 8).

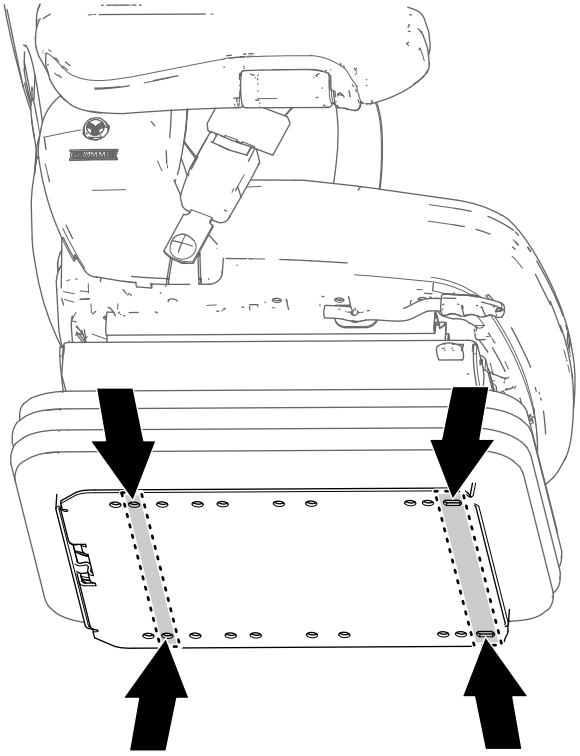

g189932

Figur 8

3. Montera fyra huvudskruvar (8 x 25 mm) och fyra brickor (8 x 17 mm) i hålen i flänsen på bottenplattan som du identifierade i steg 2.

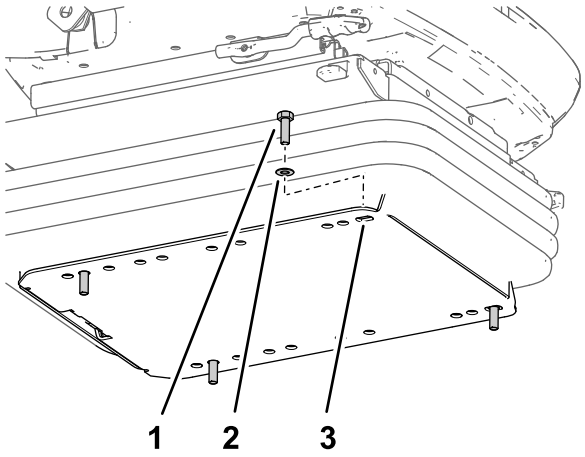

g189931

Figur 9

1. Huvudskruv (8 x 25 mm)
2. Bricka (8 x 17 mm)
3. Fläns (sätets bottenplatta)

4. Rikta in de fyra huvudskruvarna (8 x 25 mm) för det nya sätet med hålen i förarplattformen (Figur 10).

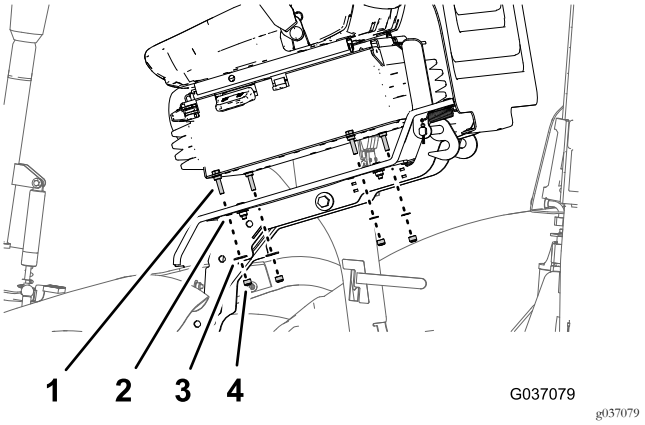

g037079

Figur 10

1. Huvudskruv (8 x 25 mm)
2. Förarplattform
3. Bricka (8 x 17 mm)
4. Låsmuttrar (8 mm)

5. Montera två låsmuttrar (8 mm) och två brickor (8 x 17 mm) på huvudskruvarna på sätets vänstra sida.
6. Lyft förarplattformen halvvägs för att komma åt gängorna på de två andra huvudskruvarna.

   Viktigt: Stötta upp sätet för att förhindra att det faller ned.
7. Montera de två låsmuttrarna (8 mm) och de två brickorna (8 x 17 mm) på de två andra huvudskruvarna för hand (Figur 10).
8. Lyft upp plattformen helt.
9. Dra åt låsmuttrarna och huvudskruvarna till 27 Nm.
10. Anslut sätesbrytarens kablage till maskinens kablage.
11. Montera skon på sätessockeln.

Slutföra monteringen av sätessatsen

Montera förvaringsutrymmet

1. Rikta in de tre hålen i förvaringsutrymmet med hålet i flänsen på fotsteget och hålen i förvaringsutrymmets fäste. Se Figur 3 i Ta bort förvaringsutrymmet (sida 2).
2. Montera förvaringsutrymmet vid fotsteget och fästet med de tre rattarna och de tre brickorna som du tog bort i steg 2 av Ta bort förvaringsutrymmet (sida 2).

   Obs: Kontrollera att rattarna har dragits åt ordentligt för att fästa förvaringsutrymmet på chassit.

Sänka operatörsplattformen

1. Sänk ner plattformen försiktigt. Se Figur 1 i Lyfta upp förarplattformen (sida 1).
2. För låsspärrens handtag mot klipparens främre del i takt med att plattformen närmar sig det helt nedsänkta läget. Se Figur 1 i Lyfta upp förarplattformen (sida 1).

   Obs: Detta gör att spärrarna går fria från låsstaget.

3. Sänk ned plattformen helt och för låsspärrens handtag mot klipparens bakdel (Figur 11) tills spärrarna griper in helt i låsstaget.

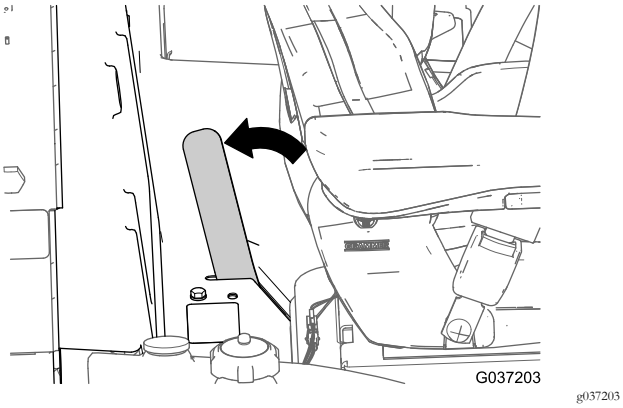

Figur 11

Ansluta batteriets minuskabel

1. Anslut batteriets minuskabel till batteripolen. Se Figur 2 i Koppla loss batteriet (sida 1).
2. Rikta in isoleringskåpan för batterikabelanslutningen och stäng kåpan. Se Figur 2 i Koppla loss batteriet (sida 1).

Kontrollera omkopplaren för förarsätet

Kontrollera att sätesomkopplaren i sätet fungerar korrekt. Se *bruksanvisningen* för din maskin.

Produktöversikt

Reglage

Sätesreglage

Vikt-/höjdjusterare

Använd vikt-/höjdjusteraren för att ställa in fjädringen. Fäll ut handtaget, vrid justeraren medurs för att öka hårdheten i fjädringen och moturs för att minska den. När önskad inställning har uppnåtts fäller du in handtaget (Figur 12).

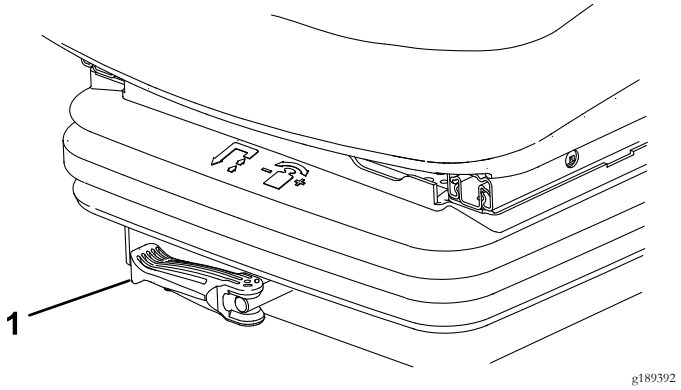

Figur 12

1. Vikt-/höjdjusterare

Framåt-/bakåt-låsspak

Använd framåt-/bakåt-justeringsspaken för att justera sätets position framåt eller bakåt (Figur 13). Lyft på låsspaken för att frigöra sätet, flytta sätet till ett bekvämt läge och släpp sedan låsspärren för att låsa sätets position.

Viktigt: Låsspaken måste låsa förarsätet i önskat läge. Förarsätet ska inte röra sig framåt eller bakåt när sätet är låst.

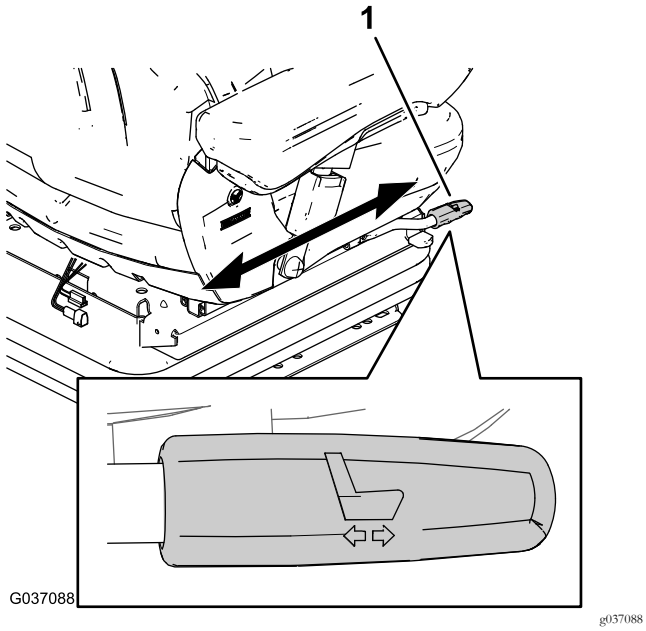

Figur 13

1. Framåt-/bakåt-låsspak

Ryggstödets lutningsspak

Använd ryggstödets lutningsspak för att lossa ryggstödet vid justering av lutningsvinkeln (Figur 14).

Viktigt: Låsspaken låser ryggstödet i önskat läge. När du låser fast ryggstödet i önskat läge ändrar ryggstödet inte läge.

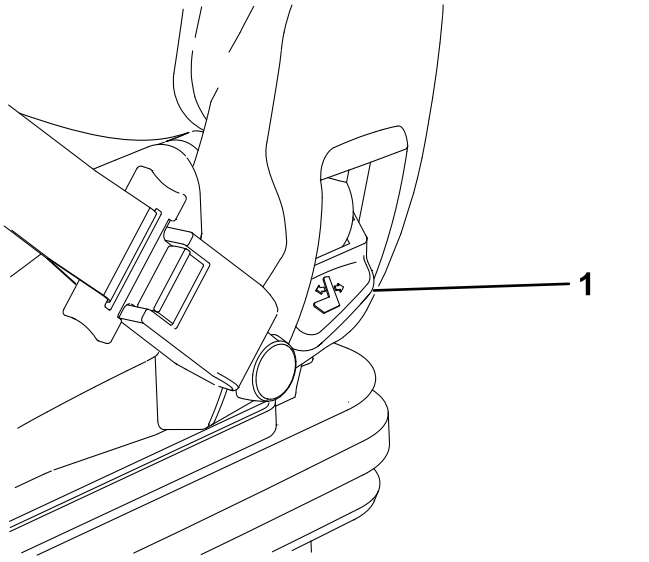

Figur 14

1. Ryggstödets lutningsspak

Underhåll

Smörja sätesfjädringsmekanismen

Serviceintervall: Årligen

1. Dra tillbaka gummiskon från sätessockelns kanal.
2. Smörj fjädringsmekanismens alla vridpunkter med smörjfett av god kvalité.
3. Montera skon på sätessockelns kanal.

Underhålla säkerhetsbältet

Det finns inga delar på säkerhetsbältet som kan servas. Byt ut säkerhetsbältet om det visar tecken på slitage, skador eller fel.

Rengöra

Viktigt: Rengör inte sätet med en högtryckstvätt.

Obs: Håll ytorna på förarsätet rena.

⚠ VAR FÖRSIKTIG

Var försiktig när du gör rent ryggstödet. Om du råkar komma åt ryggstödets lutningsspak kan ryggstödet rotera framåt utan förvarning och orsaka personskador.

Håll i ryggstödet ordentligt när du använder ryggstödets lutningsspak vid rengöring av ryggstödet.

- Du behöver inte ta bort stoppningen från sätesramen när du rengör.
- Låt inte rengöringslösningen rinna ner i stoppningen när du gör rent den.
- Använd kommersiellt tillgängliga rengöringslösningar för stoppning eller plast. Testa kompatibilitet med stoppningen på en liten undanskymd del av sätet innan du använder en ny rengöringslösning.

Europeiskt sekretessmeddelande

De uppgifter som Toro registrerar
Toro Warranty Company (Toro) respekterar din integritet. För att kunna behandla dina garantianspråk och kontakta dig i händelse av att en produkt måste återkallas ber vi dig att uppge vissa personuppgifter, antingen direkt eller via din lokala Toro-återförsäljare.

Toros garantisystem körs på servrar som finns i USA där sekretesslagarna kanske inte ger samma skydd som i ditt land.

GENOM ATT UPPGE DINA PERSONUPPGIFTER FÖR OSS SAMTYCKER DU TILL ATT DE BEHANDLAS SÅ SOM BESKRIVS I DET HÄR SEKRETESSMEDDELANDET.

Så här använder Toro informationen
Toro kan använda dina personuppgifter för att behandla garantianspråk och för att kontakta dig i händelse av att en produkt återkallas. Toro kan vidarebefordra uppgifterna till sina dotterbolag, återförsäljare eller andra affärspartner i samband med någon av dessa aktiviteter. Vi säljer inte dina personuppgifter till något annat företag. Vi förbehåller oss rätten att vidarebefordra personuppgifter i syfte att efterleva tillämpliga lagar och uppfylla förfrågningar från vederbörliga myndigheter, administrera system på rätt sätt eller för vår egen eller andra användares säkerhet.

Så här sparas dina personuppgifter
Vi sparar dina personuppgifter så länge vi behöver dem för de syften de ursprungligen registrerades för, av andra legitima skäl (t.ex. för att följa föreskrifter) eller så länge som krävs enligt tillämplig lag.

Toros engagemang för att skydda dina personuppgifter
Vi vidtar skäliga försiktighetsåtgärder för att skydda dina personuppgifter. Vi vidtar också åtgärder för att bibehålla personuppgifternas aktuella status så att de är korrekta.

Åtkomst till och korrigering av personuppgifter
Om du vill granska eller korrigera dina personuppgifter kan du kontakta oss via e-post på legal@toro.com.

Konsumenträtt i Australien

Australiensiska kunder hittar information rörande australiensisk konsumenträtt inuti förpackningen eller hos den lokala Toro-återförsäljaren.

Toros garanti

Begränsad garanti

Fel och produkter som omfattas

The Toro® Company och dess dotterbolag Toro Warranty Company garanterar gemensamt, och i enlighet med ett avtal dem emellan, att din Toro-produkt (”produkten”) är fri från material- och tillverkningsfel i två år eller 1 500 körtimmar*, beroende på vilket som inträffar först. Den här garantin gäller för alla produkter förutom luftare (och för dem finns det separata garantiförklaringar). Om ett fel som omfattas av garantin föreligger, kommer vi att reparera produkten utan kostnad för dig. Detta omfattar feldiagnos, arbete, reservdelar och transport. Den här garantin börjar gälla det datum då produkten levereras till den ursprungliga köparen i återförsäljarledet.
* Produkt som är utrustad med en timmätare.

Anvisningar för garantiservice

Du är ansvarig för att meddela produktdistributören eller den auktoriserade återförsäljaren som du köpte produkten av så snart du tror att något fel som omfattas av garantin föreligger. Om du behöver hjälp med att hitta en produktdistributör eller en auktoriserad återförsäljare, eller om du har några frågor som rör dina rättigheter och skyldigheter beträffande garantin, kan du kontakta oss på:

Commercial Products Service Department
Toro Warranty Company
8111 Lyndale Avenue South
Bloomington, MN 55420-1196
E-post: commercial.warranty@toro.com

Ägarens ansvar

Som ägare till produkten är du ansvarig för att utföra de underhåll och justeringar som krävs i enlighet med anvisningarna i bruksanvisningen. Om du inte utför nödvändigt underhåll och nödvändiga justeringar kan detta leda till att ett eventuellt garantianspråk inte godkänns.

Produkter och fel som inte omfattas

Alla produkt- eller funktionsfel som inträffar inom garantiperioden beror inte på material- eller tillverkningsfel. Den här garantin omfattar inte följande:

- Produktfel som orsakas av att andra reservdelar än Toro-originaldelar används eller av att extra, modifierade tillbehör och produkter som inte har tillverkats av Toro monteras och används. I vissa fall erbjuder tillverkaren en separat garanti för sådana produkter.
- Produktfel som orsakas av underlåtenhet att utföra det underhåll och/eller de justeringar som rekommenderas. Garantianspråk kan komma att underkännas om Toro-produkten inte underhålls i enlighet med anvisningarna i stycket Rekommenderat underhåll i *bruksanvisningen*.
- Produktfel som orsakas av felaktig, slarvig eller vårdslös användning av produkten.
- Slitdelar som förbrukas genom användning, förutom om dessa visar sig vara defekta. Exempel på slitdelar som förbrukas eller slits ut vid normal användning av produkten omfattar, men är inte begränsade till, bromsklossar, bromsbelägg, lamellbelägg, knivar, cylindrar, underknivar, luftarpinnar, tändstift, svänghjul, däck, filter, remmar samt vissa sprutkomponenter som membran, munstycken och backventiler m.m.
- Fel som orsakats av yttre påverkan. Yttre påverkan omfattar, men är inte begränsat till, väder, förvaringsomständigheter, föroreningar, användning av kylvätskor, smörjmedel, tillsatser, konstgödningsmedel, vatten eller kemikalier m.m. som ej har godkänts.
- Normalt förekommande buller, vibrationer, slitage och försämringar.
- Normalt slitage omfattar, men är inte begränsat till, skador på säten till följd av slitage eller nötning, slitage på målade ytor, repor på dekaler och fönster m.m.

Reservdelar

Reservdelar som planeras att bytas ut i samband med nödvändigt underhåll omfattas endast av garantin under perioden fram till den planerade tidpunkten för utbytet av delen. Delar som byts ut i enlighet med den här garantin omfattas av garantin under hela den återstående produktgarantin och tillfaller Toro. Toro fattar det slutliga beslutet om huruvida en befintlig del eller enhet ska repareras eller bytas ut. Toro har rätt att använda omarbetade reservdelar vid garantireparationer.

Anmärkning om garantin för djupurladdningsbatterier:

Djupurladdningsbatterier har en total livslängd på ett visst antal kilowattimmar. Den totala livslängden kan förlängas eller förkortas genom olika drift-, laddnings- och underhållstekniker. I och med att batterierna i produkten används, förkortas användningstiden mellan laddningsintervallen gradvis till dess att batterierna är helt förbrukade. Det är ägaren till produkten som ansvarar för att ersätta batterier som förbrukas genom normal användning. Batterierna måste kanske bytas ut under garantiperioden, och det sker då på ägarens bekostnad.

Ägaren bekostar underhållet

Den vanliga service som krävs för Toro-produkter omfattar bland annat att finjustera motorn, smörja, rengöra, polera, byta filter och kylvätska samt att utföra det underhåll som rekommenderas. Sådan service får ägaren själv bekosta.

Allmänna villkor

Reparation av en auktoriserad Toro-distributör eller Toro-återförsäljare är den enda kompensation som du har rätt till under denna garanti.

Varken The Toro Company eller Toro Warranty Company är ansvariga för indirekta eller oförutsedda skador eller följdskador i samband med användningen av de Toro-produkter som omfattas av denna garanti. Detta inkluderar alla kostnader eller utgifter för att tillhandahålla ersättningsutrustning eller service under rimliga perioder med funktionsfel eller avsaknad av möjlighet av använda produkten medan reparationer som omfattas av garantin utförs. Det finns ingen annan uttrycklig garanti, med undantag för den emissionsgaranti som nämns nedan, om tillämpligt.

Alla indirekta garantier i fråga om säljbarhet och lämplighet för ett visst syfte är begränsade till denna uttryckliga garantis varaktighet. I vissa stater är det inte tillåtet att undanta oförutsedda skador eller följdskador, eller tidsbegränsa en indirekt garantis varaktighet, och i dessa fall är det möjligt att ovanstående undantag och begränsningar inte gäller.

Denna garanti ger dig specifika juridiska rättigheter, och du kan även ha andra rättigheter som varierar från stat till stat.

Andra länder än USA och Kanada

Kunden ska kontakta sin Toro-distributör (återförsäljare) för att få garantipolicyn för sitt eget land eller sin provins eller stat. Om du av någon anledning är missnöjd med din distributörs service eller har svårt att få garantiupplysningar kontaktar du Toro-importören. Om allt annat misslyckas kan du kontakta oss på Toro Warranty Company.