Form No. 3410-634 Rev A

TORO®

Count on it.

Betjeningsvejledning

Greensmaster® 3400-traktionsenhed med 4-hjulstræk

Modelnr. 30651—Serienr. 400000000 og derover

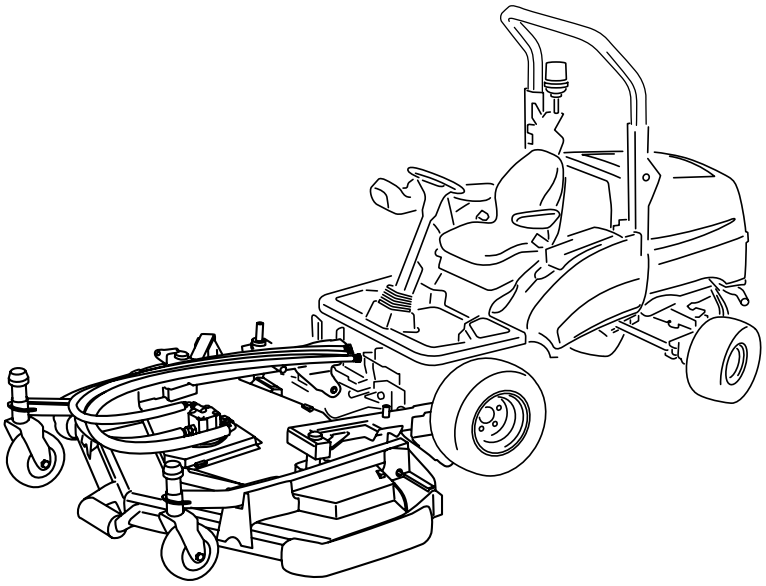

Registrer dit produkt på www.Toro.com.
Oversættelse af original (DA)

CE

3410-634 A

Dette produkt overholder alle relevante EU-direktiver. Yderligere oplysninger fås på den separate produktspecifikke overensstemmelseserklæring.

Indledning

Dette er en plænetraktor med roterende skæreknive, der er beregnet til brug af professionelle, ansatte operatører i kommercielle anvendelsesområder. Den er primært beregnet til klipning af græs i parker, på sportsbaner, campingpladser, kirkegårde og kommercielle områder. Den er ikke beregnet til at klippe krat eller til landbrugsformål.

Læs denne vejledning omhyggeligt, så du kan lære at betjene og vedligeholde produktet korrekt samt undgå person- og produktskade. Det er dit ansvar at betjene produktet korrekt og sikkert.

Du kan kontakte Toro direkte for at få oplysninger om produkter og tilbehør, hjælp til at finde en forhandler og for at registrere dit produkt.

Når du har brug for service, originale Toro-dele eller yderligere oplysninger, bedes du kontakte en autoriseret serviceforhandler eller Toros kundeservice samt have produktets model- og serienummer parat. Model- og serienumre kan findes på en plade, der er monteret på stellets venstre side. Skriv numrene, hvor der er gjort plads til dette.

Modelnr. _____

Serienr. _____

Denne vejledning advarer dig om mulige farer og giver dig særlige sikkerhedsoplysninger ved hjælp af advarselssymbolet (Figur 1), der angiver en fare, som kan forårsage alvorlig personskade eller død, hvis du ikke følger de anbefalede forholdsregler.

g000502

Figur 1

1. Advarselssymbol

Denne betjeningsvejledning bruger to ord til at fremhæve oplysninger. **Vigtigt** henleder opmærksomheden på særlige mekaniske oplysninger, og **Bemærk** angiver generel information, som det er værd at lægge særligt mærke til.

Indhold

Sikkerhed 3
Generelt om sikkerhed 3
Sikkerheds- og instruktionsmærkater 4
Opsætning 7
1 Kontrol af dæktrykket 7
2 Læs vejledningen. 7
Produktoversigt 8
Betjeningsanordninger 8
Specifikationer 16
Redskaber/tilbehør 16
Før betjening 17
Sikkerhedshensyn før drift 17
Påfyldning af brændstof 17
Kontrol af motoroliestanden 18
Kontrol af kølesystemet 19
Kontrol af hydraulikvæsken 20
Foldning af styrtbøjlen 20
Sådan fungerer dødemandsgrebet 21
Brug af platformens låsemekanisme 22
Kontrol af hjulmøtrikkernes tilspændingsmoment 22
Brug af vægtoverførsel/traktionsassistance 22
Under betjening 23
Sikkerhed under drift 23
Start og sluk af motoren 24
Styring af klippeenhedens position 25
Indkobling af klippeenhedens drev 26
Tip vedrørende betjening 26
Efter betjening 26
Sikkerhed efter drift 26
Transport af maskiner 27
Vedligeholdelse 28
Skema over anbefalet vedligeholdelse 28
Kontrolliste for daglig vedligeholdelse 29
Tiltag forud for vedligeholdelse 30
Sikkerhed før vedligeholdelse 30
Donkraftpunkter 30
Løft af plæneklipperen fra jorden 30
Smøring 32
Smøring af lejer, bøsninger og drejetapper 32
Motorvedligeholdelse 33
Motorsikkerhed 33
Kontrol af advarselssystemet for overophedning af motoren 33
Serviceeftersyn af luftfilteret 33
Eftersyn af motorolien og filteret 34
Vedligeholdelse af brændstofsystem 35
Udskiftning af brændstoffilteret 35
Udluftning af brændstofsystemet 36
Tømning af brændstoftanken 36
Eftersyn af brændstofslanger og -forbindelser 36
Vedligeholdelse af elektrisk system 36
Elektrisk system – Sikkerhed 36

© 2016—The Toro® Company
8111 Lyndale Avenue South
Bloomington, MN 55420

Kontakt os på www.Toro.com.
Trykt i Storbritannien
Alle rettigheder forbeholdes

Kontrol af det elektriske system 36
Kontrol af batteriets tilstand 37
Serviceeftersyn af batteriet 37
Vedligeholdelse af drivsystem 37
Udskiftning af transmissionsoliefilteret 37
Skift af hydraulikvæskereturfilteret 37
Kontrol af justering af baghjul 38
Vedligeholdelse af kølesystem 39
Kølesystem – Sikkerhed 39
Fjernelse af snavs fra kølesystemet 39
Vedligeholdelse af bremser 40
Bugsering af plæneklipperen 40
Vedligeholdelse af remme 42
Stramning af generatorremmen 42
Vedligeholdelse af betjeningsanordningssystem 43
Kontrol af funktionen for pedalen til kørsel fremad/tilbage 43
Betjening af dødemandssædekontakten 43
Brug af klippeenhedens sikkerhedskontakt 43
Brug af parkeringsbremsens sikkerhedskontakt 43
Eftersyn af transmissionskontrolkabel og betjeningsmekanisme 43
Sikkerhedskontakt for transmission til neutral 44
Vedligeholdelse af hydrauliksystem 44
Hydrauliksystem – Sikkerhed 44
Eftersyn af hydrauliksystemet 44
Kontrol af advarselssystemet for overophedning af hydraulikvæsken 45
Kontrol af hydraulikrør og -slanger 45
Forskellig vedligeholdelse 46
Bortskaffelse af affald 46
Opbevaring 46
Forberedelse af traktionsenheden 46
Klargøring af motoren 46
Fejlfinding 48

Sikkerhed

Denne maskine er designet i overensstemmelse med EN ISO 5395:2013.

Generelt om sikkerhed

Dette produkt kan afskære hænder og fødder samt udslynge genstande. Følg altid sikkerhedsforskrifterne for at undgå alvorlig personskade.

Brug af dette produkt til andre end det tiltænkte formål kan udsætte dig selv og omkringstående for fare.

- Læs og forstå indholdet i denne *betjeningsvejledning*, før du starter motoren.
- Hold hænder og fødder væk fra bevægelige maskinkomponenter.
- Betjen ikke maskinen, uden at alle værn og øvrige sikkerhedsanordninger sidder korrekt på plads og virker på maskinen.
- Hold afstand til udblæsningsåbninger. Hold omkringstående og kæledyr på sikker afstand af maskinen.
- Hold børn væk fra arbejdsområdet. Lad aldrig børn betjene maskinen.
- Stop maskinen, og sluk motoren, før den efterses, fyldes med brændstof eller ryddes for tilstopninger.

Hvis maskinen betjenes eller vedligeholdes forkert, kan der være risiko for personskade. Operatøren skal altid følge sikkerhedsforskrifterne og være opmærksom på advarselssymbolet, der betyder Forsigtig, Advarsel eller Fare – ”personlig sikkerhedsanvisning” for at nedsætte risikoen for personskade. Hvis disse forskrifter ikke følges, kan det medføre personskade eller død.

Du kan finde yderligere sikkerhedsoplysninger, hvor det er nødvendigt, forskellige steder i denne *betjeningsvejledning*.

Sikkerheds- og instruktionsmærkater

Sikkerheds- og instruktionsmærkaterne kan nemt ses af operatøren og er placeret tæt på potentielle risikoområder. Beskadigede eller bortkomne mærkater skal udskiftes.

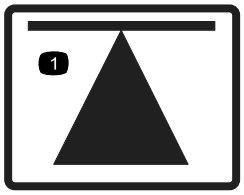

decal70-13-072

70-13-072

1. Donkraftpunkt

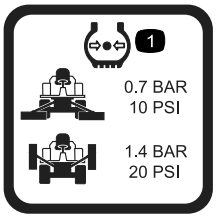

decal950832

950832

1. Dæktryk

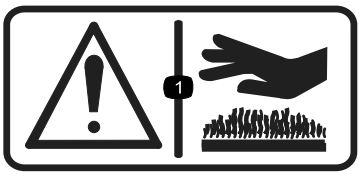

decal950889

950889

1. Advarsel – hede overflader.

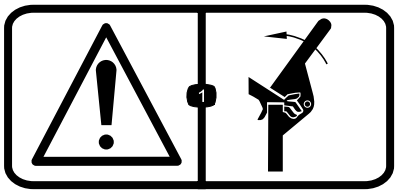

decal111-0773

111-0773

1. Advarsel – knusning af fingre, sideværts påvirkning.

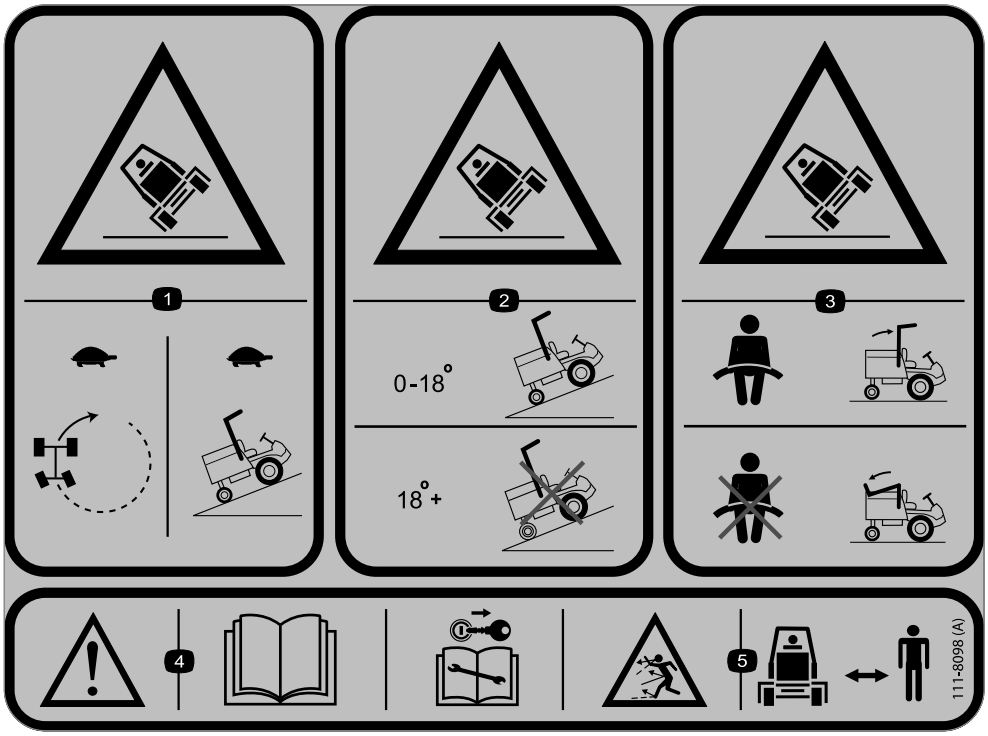

decal111-8098

111-8098

1. Tippefare – kør langsomt når du drejer eller kører op ad skråninger.
2. Tippefare – kør kun op ad skråninger med en hældning på mellem 0 og 18 grader. Kør ikke op ad skråninger, der er stejlere end 18 grader.
3. Tippefare – bær sikkerhedssele, når styrtbøjlen er oppe; bær ikke sikkerhedssele, når styrtbøjlen er nede.
4. Advarsel – læs *betjeningsvejledningen*; fjern nøglen fra tændingen og læs *betjeningsvejledningen*, før der udføres service eller vedligeholdelse; fare for udslyngede genstande; hold omkringstående væk fra maskinen.

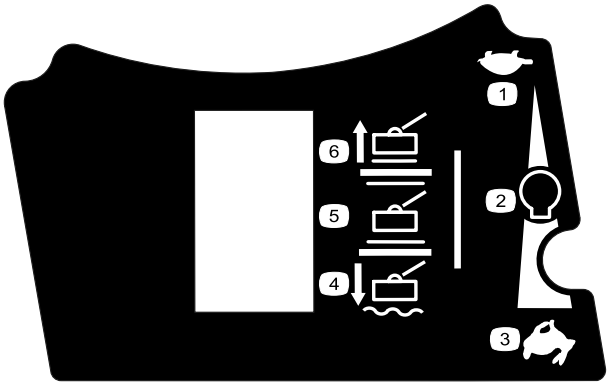

decal111-5233

111–5233

1. Langsom
2. Kontinuerlig variabel motorhastighed
3. Hurtig
4. Lad klippeenheden svæve over jorden
5. Neutral klippeenhed
6. Hæv klippeenheden

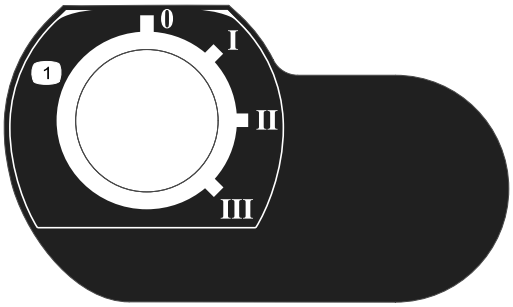

decal111-3344

111-3344

1. Tændingskontakt

decal111-3562

111-3562

1. Tryk på pedalen for at justere ratindstillingen.

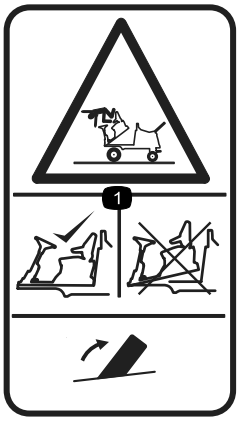

decal111-3566

111-3566

1. Fare for fald, knusning—sørg for, at platformlås er aktiveret før betjening.

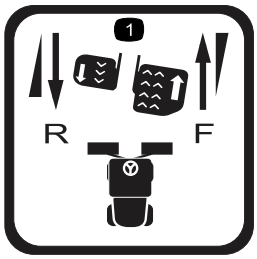

decal111-3567

111-3567

1. Pedalfunktion

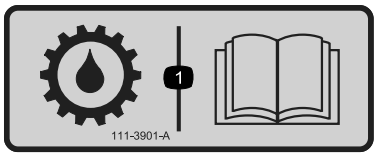

decal111-3901

111-3901

1. Transmissionsolie – læs *Betjeningsvejledningen* for at få flere oplysninger.

---

decal111-3902

111-3902

1. Advarsel – fare for afskæring af hænder, ventilator.
2. Hede overflader – læs *Betjeningsvejledningen* for at få flere oplysninger.

Opsætning

Løsdele

Brug skemaet herunder til at kontrollere, at alle dele er blevet leveret.

Fremgangsmåde	Beskrivelse	Antal	Anvendelse
1	Dæktrykmåler (medfølger ikke)	1	Kontrol af dæktrykket.
2	Betjeningsvejledning Betjeningsvejledning til motor Reservedelskatalog CE-certifikat	1 1 1 1	Læs Betjeningsvejledningen før betjening af maskinen.

Bemærk: Maskinens venstre og højre side er som set fra den normale betjeningsposition.

1

Kontrol af dæktrykket

Dele, der skal bruges til dette trin:

1	Dæktrykmåler (medfølger ikke)

Fremgangsmåde

Juster lufttrykket i for og bagdæk. Se nedenstående skema for at få oplysninger om det korrekte tryk.

Vigtigt: **Oprethold korrekt tryk i alle dæk for at sikre korrekt kontakt med plænen.**

Dæk	Dæktype	Anbefalede dæktryk		
		Græsfor-hold	Vejforhold	Maks. tryk
Foraksel	26 x 12,00 - 12 BKT græsmøn-ster	0,7 bar (10 psi)	1,4 bar	1,7 bar
Bagaksel	20 x 10,00 - 8 6 BKT græsmøn-ster	0,7 bar (10 psi)	1,4 bar	1,7 bar

2

Læs vejledningen.

Dele, der skal bruges til dette trin:

1	*Betjeningsvejledning*
1	*Betjeningsvejledning til motor*
1	*Reservedelskatalog*
1	CE-certifikat

Fremgangsmåde

- Læs *betjeningsvejledningen*.
- Opbevar al dokumentation et sikkert sted med henblik på fremtidig brug.

Produktoversigt

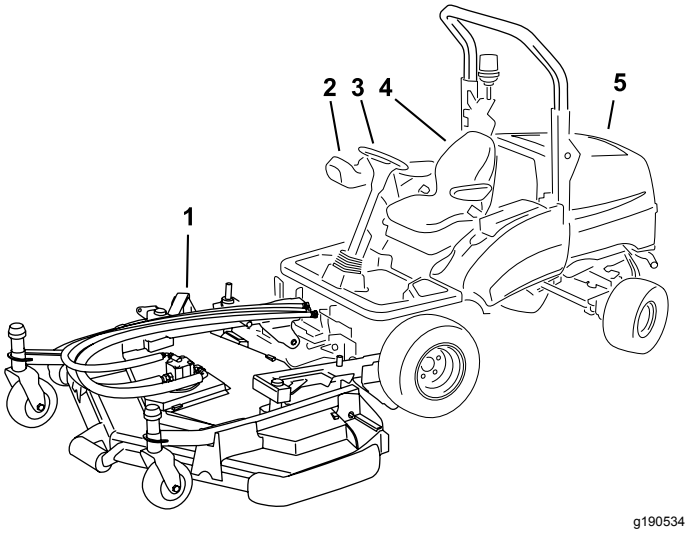

Figur 2

1. Klippeenhed
2. Styrearm
3. Rat
4. Sæde
5. Motorhjelm

Betjeningsanordninger

Kontrolpanelets komponenter

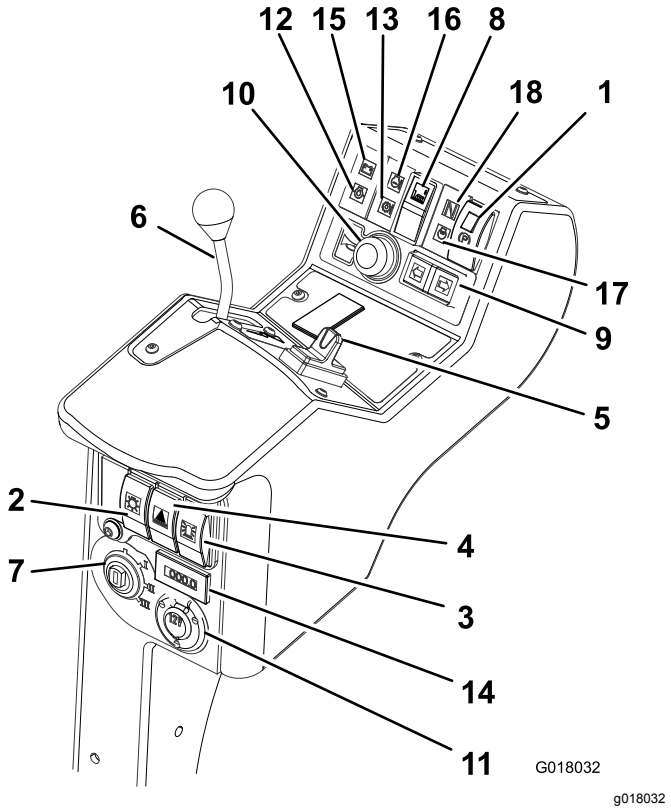

Figur 3

1. Parkeringsbremsekontakt
2. Lyskontakt (leveres med lygtesæt)
3. Kontakt til advarselsblinklys (leveres med blinklyssæt)
4. Kontakt til katastrofelys (leveres med lygtesæt)
5. Klippeenhedens positionskontrol
6. Gashåndtag
7. Tændingskontakt
8. Drevkontakt til klippeenhed
9. Blinklyskontakt (leveres med lygtesæt)
10. Hornknap (leveres med lygtesæt)
11. Ekstra 12 V-stikkontakt (leveres med et 12 V-sæt)
12. Olietryksmåler
13. Kontrollampe for transmissionstemperatur
14. Timetæller
15. Advarselslampe for batteri
16. Advarselslampe for motortemperatur
17. Gløderørskontrollampe
18. Kontrollampe for transmission til neutral

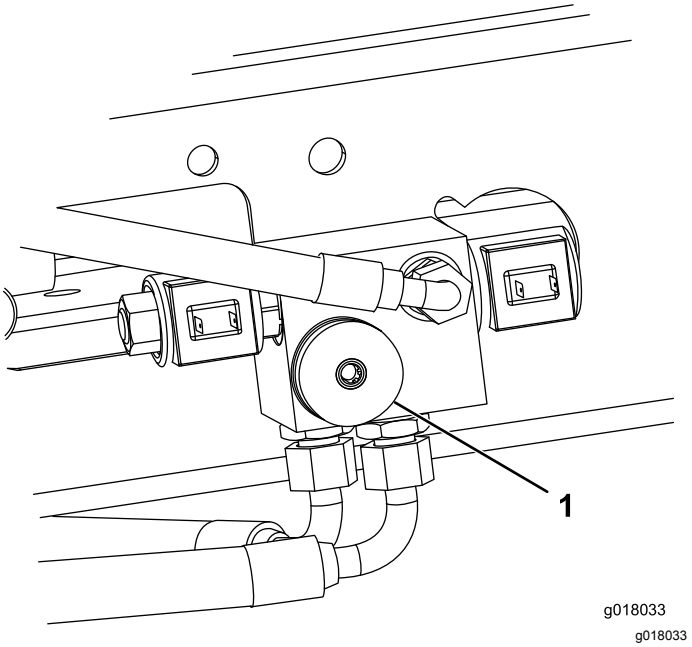

Figur 4

1. Vægtoverførselsregulering

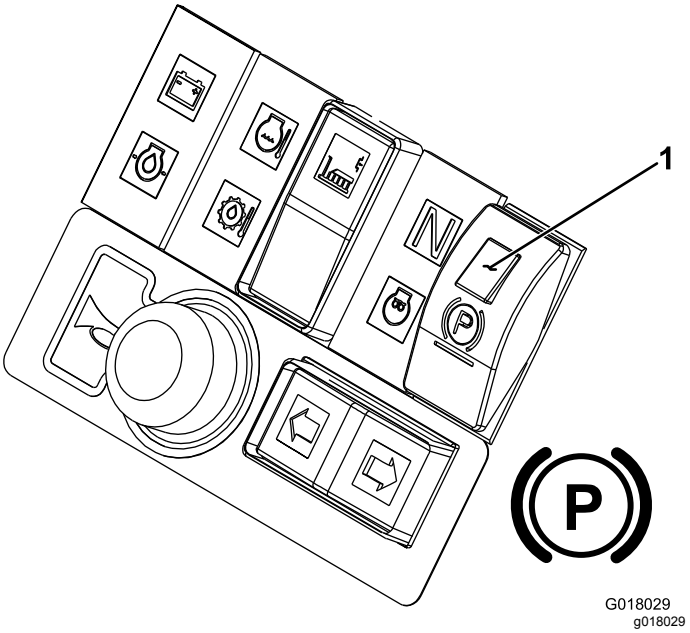

Figur 6

1. Parkeringsbremse

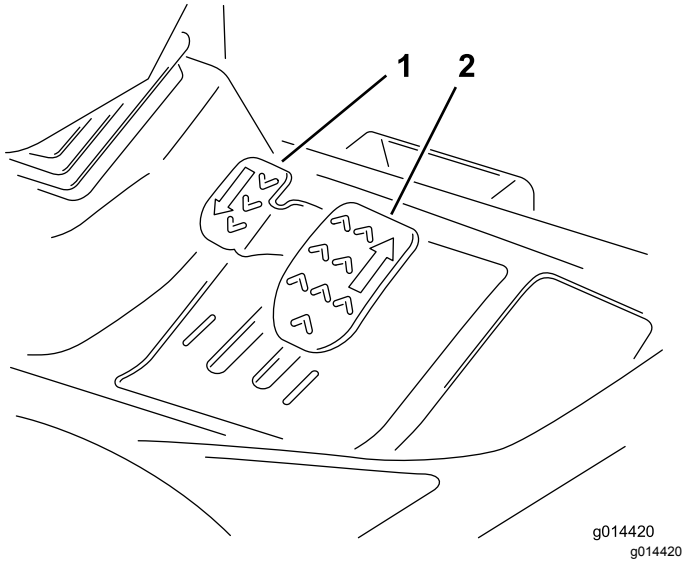

Figur 5

1. Pedal til baglæns kørsel
2. Pedal til fremadgående kørsel

Parkeringsbremse

Flyt parkeringsbremsens kontakt til positionen fremad ved at trykke den mindre låseknap ned og skubbe kontakten fremad for at aktivere parkeringsbremsen (Figur 6).

Bemærk: Betjen ikke plæneklipperen, mens parkeringsbremsen er aktiveret, og aktiver ikke parkeringsbremsen, mens plæneklipperen kører.

Denne lampe lyser, når parkeringsbremsen aktiveres, og tændingsnøglen drejes til position **I**.

Gashåndtag

Flyt gashåndtaget fremad for at forøge motorhastigheden. Flyt gashåndtaget bagud for at mindske motorhastigheden (Figur 7).

Bemærk: Motorhastigheden dikterer de andre funktioners hastighed, dvs. kørsel, skæreknivens rotationshastighed og klippeenhedens løftehastighed).

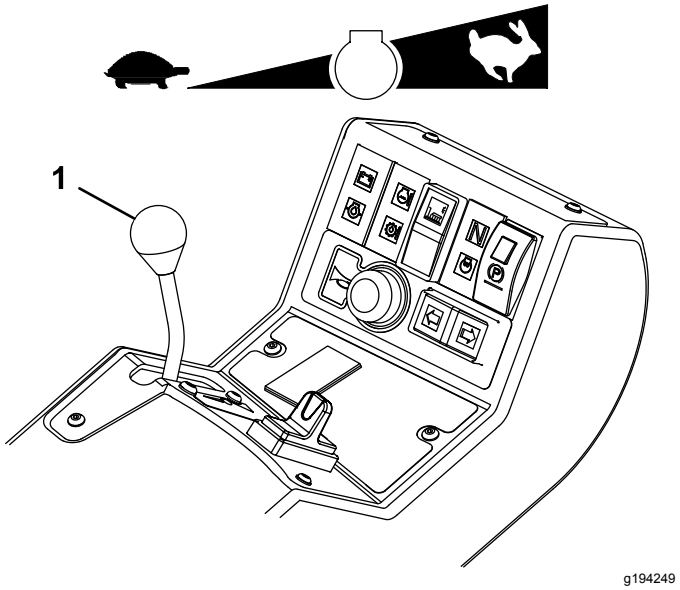

Figur 7

1. Gashåndtag

Traktionspedaler

Tryk på traktionspedalen til fremadkørsel for at køre fremad. Kørehastigheden afhænger af, hvor langt pedalen er trådt ned. Hvis der skal køres med maksimal hastighed, skal pedalen trykkes ned, mens gashåndtaget står i positionen FAST (hurtig).

Tryk på traktionspedalen til bakning for at køre baglæns. Sådan standser du maskinen: Let foden fra traktionspedalen, og lad pedalen vende tilbage til neutral.

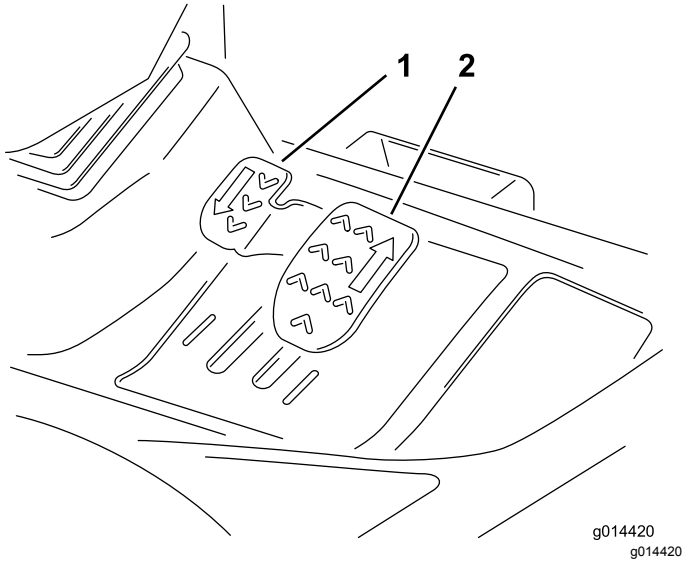

Figur 8

1. Traktionspedal til bakning
2. Traktionspedal til fremadkørsel

Drevkontakt til klippeenhed

Sæt altid klippeenhedens drevkontakt i OFF-positionen, når der køres mellem arbejdsområder.

Justerbar ratstamme

⚠ ADVARSEL

Operatøren kan miste herredømmet, hvilket kan medføre personskade eller tingskade, hvis ratstammens justeringsmekanisme ikke er i god driftsmæssig stand.

Betjen aldrig plæneklipperen uden først at kontrollere, at ratstammens justeringsmekanisme er i god driftsmæssig stand, og at rattet, når det først er justeret og låst, bliver ved med at sidde godt fast.

Juster kun rattet og ratstammen, når plæneklipperen står stille med parkeringsbremsen aktiveret.

1. Tryk fodpedalen ned for at vippe rattet.
2. Flyt rattet til den mest behagelige position, og slip pedalen (Figur 9).

Figur 9

Førersæde

⚠ ADVARSEL

Justering af sædemekanismerne bør kun udføres, når plæneklipperen står stille med parkeringsbremsen aktiveret.

Frem-/tilbagejustering: Sædejusteringshåndtaget giver mulighed for at justere sædet fremad og bagud (Figur 10).

Justering af førers vægt: Drej håndtaget med uret for at øge affjedringsstivheden og mod uret for at mindske den (Figur 10).

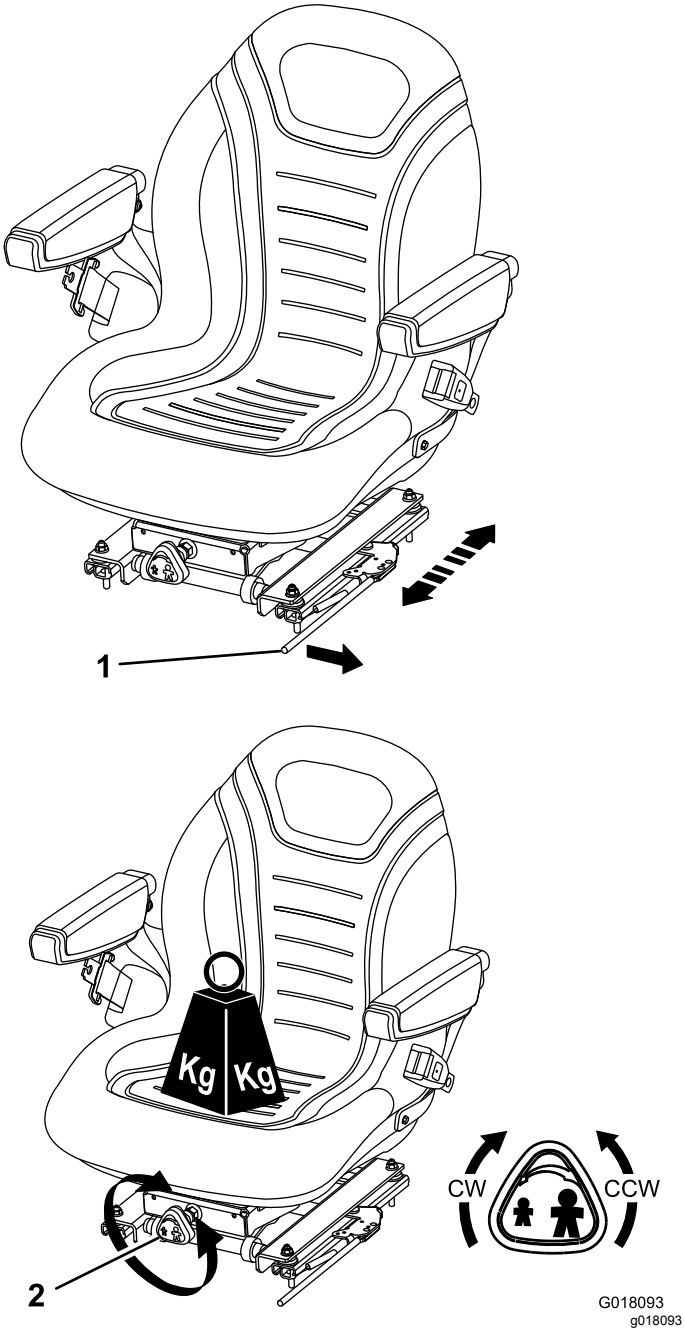

Figur 10

1. Sædejusteringshåndtag
2. Håndtag til justering af førerens vægt

Advarselssystemer

Advarselslampe for overophedning af hydraulikvæske og horn

Advarselslampen for hydraulikvæsken lyser, når der opstår overophedning. Hornet aktiveres, når hydraulikvæsken i beholderen overstiger 95° C som vist i Figur 11.

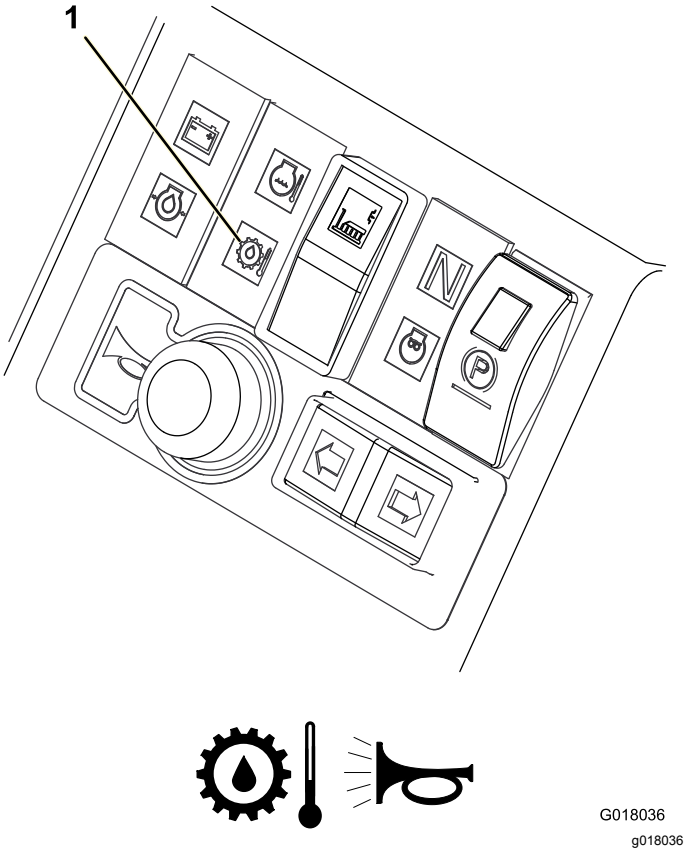

Figur 11

1. Advarselslampe for overophedning af hydraulikvæske

Advarselslampe for lav batteriopladning

Advarselslampen for batteriopladning lyser, når batteriladningen er lav (Figur 12).

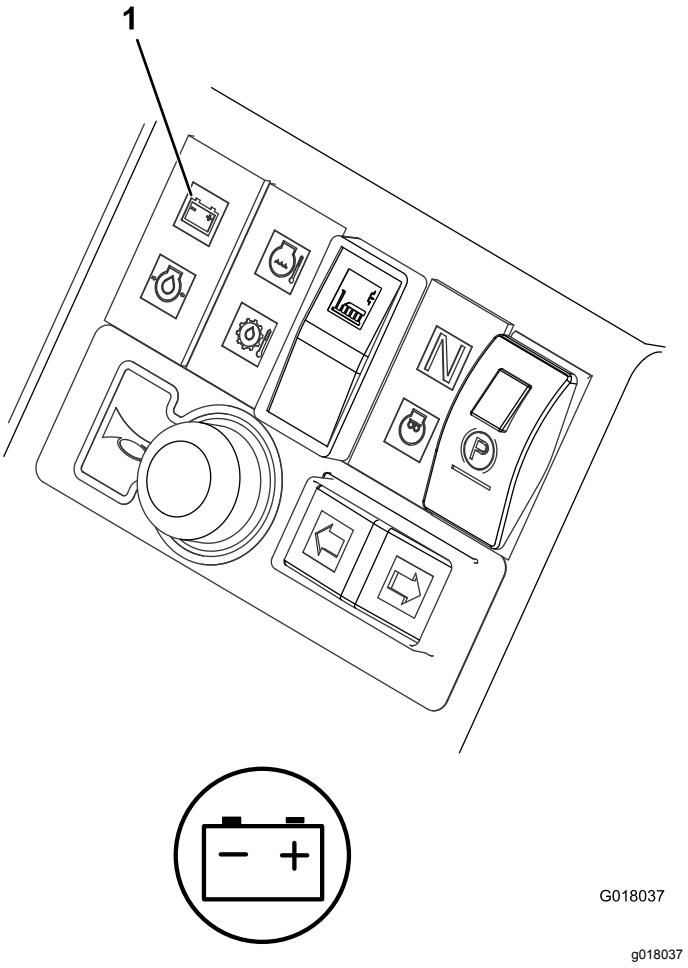

Figur 12

1. Advarselslampe for lav batteriopladning

Advarselslampe for lavt motorolietryk

Advarselslampen for motorolietryk lyser, når olietrykket er for lavt (Figur 13).

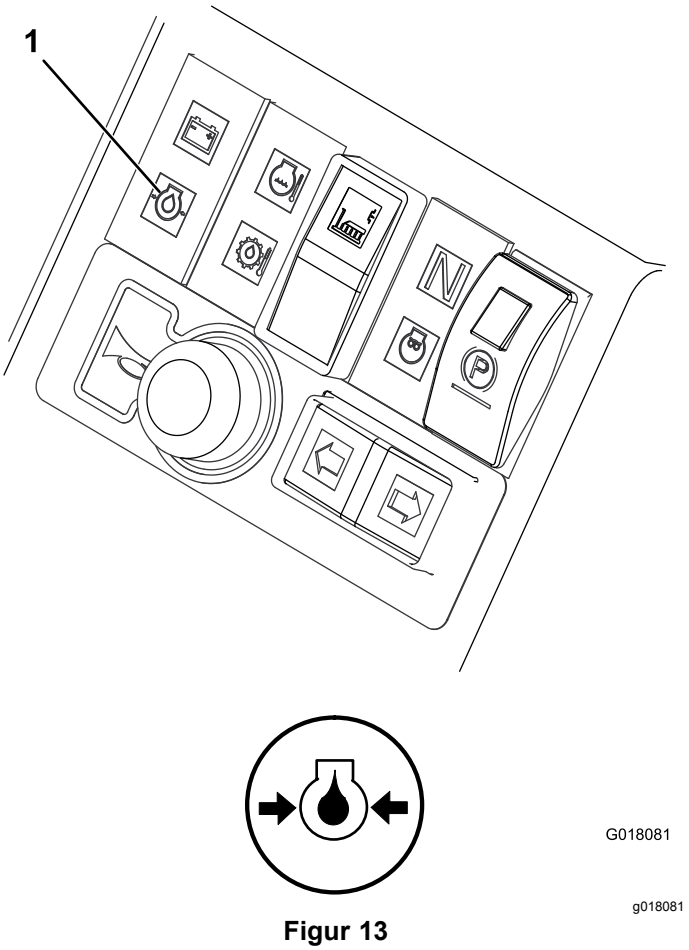

Figur 13

1. Advarselslampe for lavt motorolietryk

Tændingsnøgle

0 = Motoren er slukket
I = Motoren kører/Hjælpemotoren er slået til
II = Forvarmning af motoren
III = Motorstart

⚠ FORSIGTIG

Hvis du lader nøglen sidde i tændingen, kan andre personer utilsigtet komme til at starte motoren og forårsage alvorlig personskade på dig eller andre omkringstående.

Sænk klippeenhederne til jorden, aktiver parkeringsbremsen, og tag nøglen ud af tændingen, før der foretages eftersyn eller justeringer på maskinen.

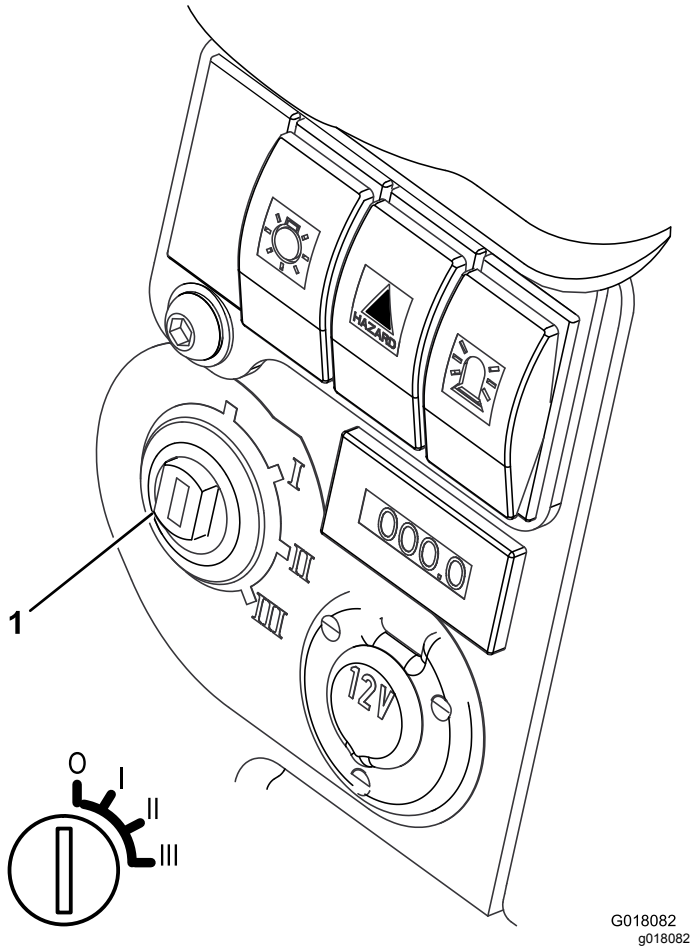

Figur 14

1. Tændingskontakt

Kontrollampe for forvarmning af motoren

Drej tændingsnøglen til positionen **II**. Kontrollampen for forvarmning af motoren lyser og opvarmer gløderørene (Figur 15).

Vigtigt: **Forsøg på at starte en kold motor, før forvarmeren er brugt, kan slide unødvendigt på batteriet.**

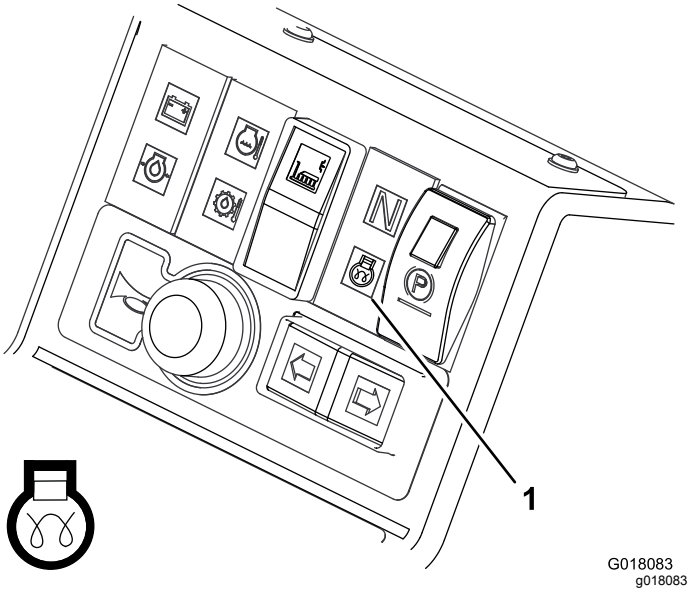

Figur 15

1. Kontrollampe for forvarmning af motoren

Brændstofmåler

Brændstofmåleren viser mængden af brændstof i tanken (Figur 16).

Figur 16

Timetæller

Timetælleren viser det samlede antal timer, maskinen har været i brug (Figur 17).

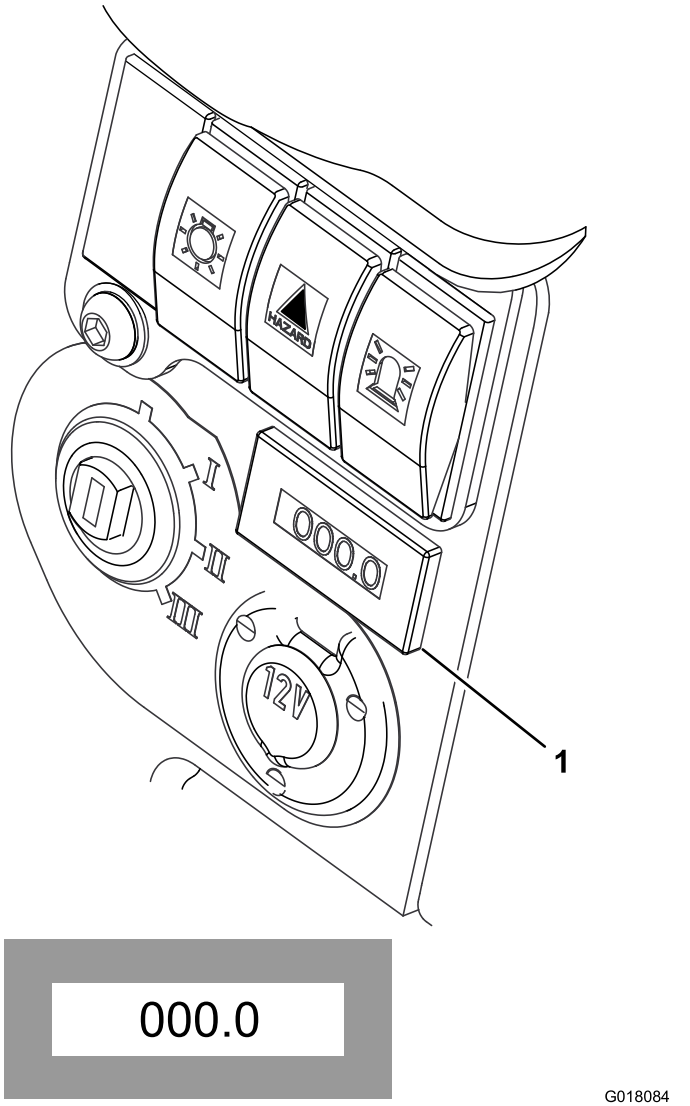

Figur 17

1. Timetæller

Kontrollampe for transmission til neutral

Denne lampe lyser, når kørekontrolpedalen er i NEUTRAL position, og tændingsnøglen er drejet til positionen **I** (Figur 18).

Bemærk: Parkeringsbremsen skal være aktiveret, før kontrollampen for transmission til neutral lyser.

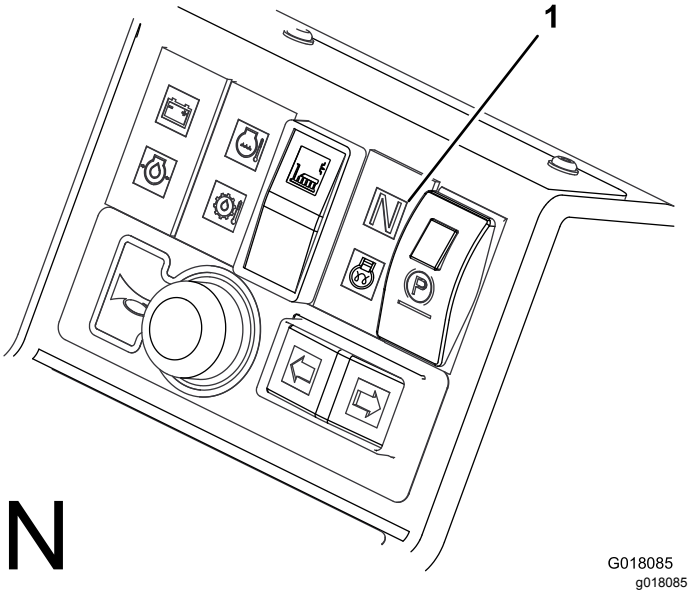

Figur 18

1. Kontrollampe for transmission til neutral

Kontrollampe for klippeenhedens drevkontakt

Denne lampe lyser, når klippeenhedens drevkontakt er i FREMAD-positionen, og tændingsnøglen er drejet til positionen **I** (Figur 19).

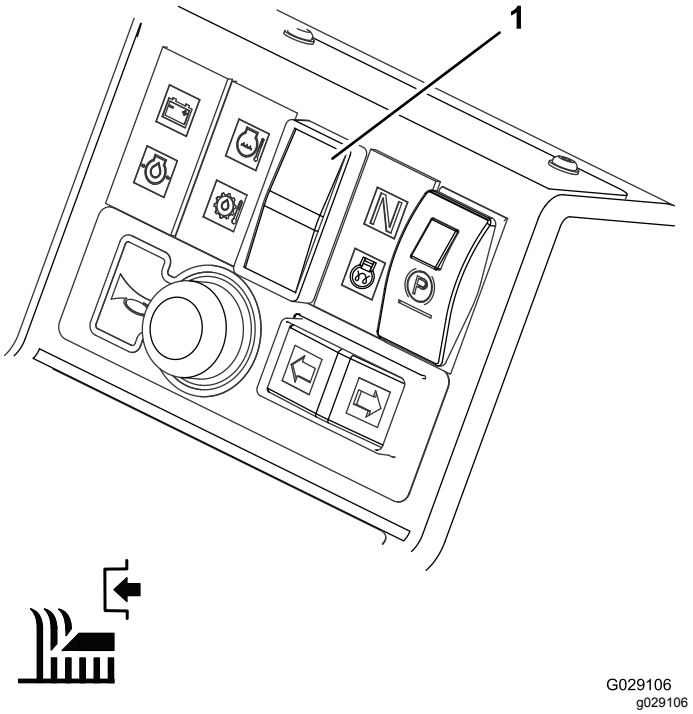

Figur 19

1. Kontrollampe for klippeenhedens drevkontakt

Specifikationer

Bemærk: Specifikationer og design kan ændres uden forudgående varsel.

Bredde	1490 mm
Længde	241 cm
Højde	1681 mm med styrtbøjlen slået ned 2160 mm med styrtbøjlen i vertikal betjeningsposition
Vægt (uden klippeenhed)	880 kg
Brændstofkapacitet	45,7 l
Maks. fremadgående hastighed	25 km/t
Maks. bakhastighed	12,5 km/t
Hydrauliksystemets kapacitet	32 l
Motor	Kubota 26,5 kw (35,5 hk) ved 2.000 o/min. DIN 70020

Redskaber/tilbehør

Der kan fås en række forskelligt Toro-godkendt udstyr og tilbehør til brug sammen med maskinen, som gør den bedre og mere alsidig. Kontakt din autoriserede serviceforhandler.

Betjening

Bemærk: Maskinens venstre og højre side er som set fra den normale betjeningsposition.

Før betjening

Sikkerhedshensyn før drift

Generelt om sikkerhed

- Maskinen må aldrig betjenes eller vedligeholdes af børn eller utrænet personale. Vær opmærksom på, at lokale forskrifter kan angive en mindstealder for operatøren. Ejeren er ansvarlig for at træne alle operatører og mekanikere.
- Bliv fortrolig med anvisningerne for sikker betjening af udstyret samt med betjeningsanordningerne og sikkerhedssymbolerne.
- Du skal vide, hvordan man standser maskinen og motoren hurtigt.
- Kontroller, at dødemandsgreb, sikkerhedskontakter og afskærmninger er korrekt påmonteret og fungerer korrekt. Betjen ikke maskinen, hvis de ikke fungerer korrekt.
- Før du klipper, skal du altid efterse maskinen for at sikre, at skæreknivene, skæreknivsboltene og klippeenhederne er i god driftsmæssig stand. Udskift slidte eller beskadigede skæreknive og bolte sætvis for at bevare afbalanceringen.
- Efterse området, hvor maskinen skal bruges, og fjern alle objekter, som maskinen kan risikere at udslynge.

Brændstofsikkerhed

- Vær yderst forsigtig, når du håndterer brændstof. Det er letantændeligt, og dampene kan eksplodere.
- Sluk alle cigaretter, cigarer, piber og andre antændingskilder.
- Brug kun en godkendt brændstofbeholder.
- Fjern aldrig brændstofdækslet, og fyld aldrig brændstoftanken, mens motoren kører eller er varm.
- Fyld aldrig brændstof på maskinen i et lukket rum.
- Opbevar aldrig maskinen eller brændstofbeholderen, hvor der er åben ild, gnister eller vågeblus som f.eks på en vandvarmer eller et andet apparat.
- Hvis du spilder brændstof, må du ikke forsøge at starte motoren. Foretag dig ikke noget, der kan antænde brændstoffet, før dampene er spredt.

Påfyldning af brændstof

Eftersynsinterval: Hver anvendelse eller dagligt

Brug kun ren, frisk dieselolie med lavt (<501 ppm) eller ekstra lavt (<15 ppm) svovlindhold. Det minimale cetantal er 40. Køb brændstof i mængder, der bruges inden for 180 dage, for at sikre, at brændstoffet er friskt.

Brændstoftankens kapacitet: 25 l

Brug sommerdieselolie (nr. 2-D) ved temperaturer over -7 °C og vinterdieselolie (nr. 1-D eller en blanding af nr. 1-D/2-D) under denne temperatur. Brug af vinterbrændstof ved lavere temperaturer giver et lavere flammepunkt og en kold flowkarakteristik, som letter start og minimerer tilstopning af brændstoffilteret.

Brugen af sommerbrændstof ved en temperatur på over -7 °C bidrager til at forlænge brændstofpumpens levetid og giver øget kraft sammenlignet med vinterbrændstof.

Vigtigt: **Brug ikke petroleum eller benzin i stedet for dieselolie. Dette produkt er egnet til brug med biodiesel op til B7. Hvis denne advarsel ikke overholdes, kan motoren blive beskadiget.**

⚠ ADVARSEL

Brændstof er farligt og kan være dødbringende, hvis det indtages. Længere tids udsættelse for dampe kan forårsage alvorlige skader og sygdomme.

- **Undgå længere tids indånding af dampe.**
- **Hold ansigtet væk fra spidsen af slangen og brændstoftanken eller stabilisatoråbningen.**
- **Undgå at få brændstof i øjnene eller på huden.**

⚠ FARE

Under visse forhold er brændstof meget brandfarligt og yderst eksplosivt. En brand eller eksplosion forårsaget af brændstof kan give dig eller andre forbrændinger samt medføre tingsskade.

- **Fyld tanken udendørs i et åbent område, når motoren er kold. Tør eventuelt spildt brændstof op.**
- **Fyld aldrig brændstoftanken op i en lukket anhænger.**
- **Ryg aldrig under håndtering af brændstof, og hold afstand til åben ild eller steder, hvor brændstofdampe kan antændes af en gnist.**
- **Opbevar brændstof i en godkendt beholder og utilgængeligt for børn. Køb aldrig benzin til mere end 30 dages forbrug.**
- **Betjen ikke maskinen medmindre hele udstødningssystemet er på plads og i god driftsmæssig stand.**

⚠ FARE

Under visse omstændigheder kan der under påfyldning af brændstof udvikle sig statisk elektricitet, der kan antænde brændstofdampene. En brand eller eksplosion forårsaget af brændstof kan give dig eller andre forbrændinger samt medføre tingsskade.

- **Anbring altid brændstofbeholdere på jorden et stykke fra køretøjet, før påfyldningen påbegyndes.**
- **Fyld ikke brændstofbeholdere inden i et køretøj eller på en lastbil eller anhænger.**
- **Når det er praktisk muligt, skal udstyret fjernes fra lastbilen eller anhængeren og påfyldes brændstof, mens det har hjulene stående på jorden.**
- **Hvis dette ikke er muligt, skal påfyldningen af udstyret finde sted på en lastbil eller anhænger med en bærbar beholder i stedet for direkte fra brændstofstanderen.**
- **Hvis det er nødvendigt at benytte benzinstanderen, skal mundstykket hele tiden være i kontakt med kanten af åbningen i benzintanken eller dunken, indtil påfyldningen afsluttes.**

1. Parker maskinen på en plan flade, træk parkeringsbremsen, og afbryd motoren.
2. Rengør området omkring tankdækslet med en ren klud.
3. Fjern dækslet fra brændstoftanken.
4. Fyld tanken med brændstof, indtil niveauet ligger ved påfyldningsstudsens bund.
5. Sæt tankdækslet på, og stram det, når tanken er fyldt op.

   Bemærk: Fyld om muligt brændstoftanken helt op efter hver anvendelse. Dette vil minimere muligheden for akkumulering af kondens i brændstoftanken.

Kontrol af motoroliestanden

Eftersynsinterval: Hver anvendelse eller dagligt

Motoren sendes med olie i krumtaphuset, men oliestanden skal alligevel kontrolleres, før og efter motoren startes første gang.

Krumtaphusets kapacitet er 6 l med filteret.

Brug motorolie af høj kvalitet, der overholder følgende specifikationer:

- Krævet API-klassifikationsniveau: CH-4, CI-4 eller højere
- Anbefalet olie: SAE 15W-40 (over -18° C)
- Alternativ olie: SAE 10W-30 eller 5W-30 (alle temperaturer)

Toro Premium-motorolie kan købes hos forhandleren med en viskositet på enten 15W-40 eller 10W-30.

Bemærk: Det bedste tidspunkt at kontrollere motorolien på er, når motoren er kold, og inden den startes første gang på en dag. Hvis motoren allerede har kørt, skal olien drænes tilbage i sumpen ca. 10 minutter før, der udføres kontrol. Hvis oliestanden er på eller under mærket **add** (påfyld) på målepinden, skal du tilsætte olie for at bringe oliestanden op på mærket **full** (fuld). **Fyld ikke for meget på**. Hvis oliestanden er mellem **full**- og **add**-mærket, skal der ikke fyldes mere olie på.

1. Parker maskinen på en plan flade, sluk motoren, aktiver parkeringsbremsen, og tag nøglen ud af tændingen.
2. Åbn motorhjelmen.
3. Fjern målepinden, tør den af, og sæt den tilbage igen (Figur 20).

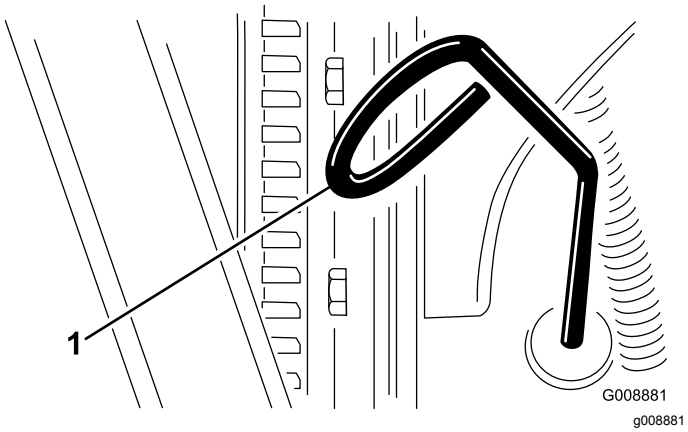

Figur 20

1. Målepind

4. Tag målepinden ud, og kontroller oliestanden på målepinden. Oliestanden bør nå op til FULL-mærket.
5. Hvis olieniveauet er under Full-mærket, skal du fjerne påfyldningsdækslet (Figur 21) og fylde olie på, indtil niveauet når FULL-mærket på målepinden. **Fyld ikke for meget på.**

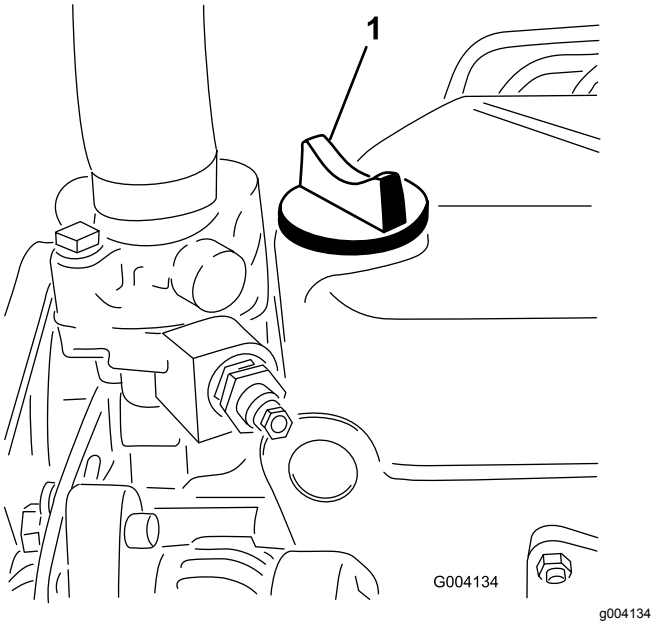

Figur 21

1. Oliepåfyldningsdæksel

6. Sæt oliepåfyldningsdækslet på, og luk motorhjelmen.

Kontrol af kølesystemet

Eftersynsinterval: Hver anvendelse eller dagligt

⚠ FORSIGTIG

Hvis motoren har kørt, kan varm kølevæske under tryk slippe ud og forårsage forbrændinger.

- **Tag ikke kølerdækslet af, når motoren kører.**
- **Brug en klud, når kølerdækslet åbnes, og åbn det langsomt, så damp kan slippe ud.**

Kølesystemet er fyldt med en 50/50-opløsning af vand og permanent ethylenglycol-frostvæske.

1. Snavs fra gitteret, oliekøleren og forsiden af køleren skal fjernes dagligt, og oftere, hvis der arbejdes i meget støvede og snavsede omgivelser. Se Fjernelse af snavs fra kølesystemet (side 39).
2. Kontroller kølevæskestanden i ekspansionsbeholderen (Figur 22).

   Bemærk: Kontroller og sørg for, at væskestanden ligger mellem mærkerne på siden af beholderen.

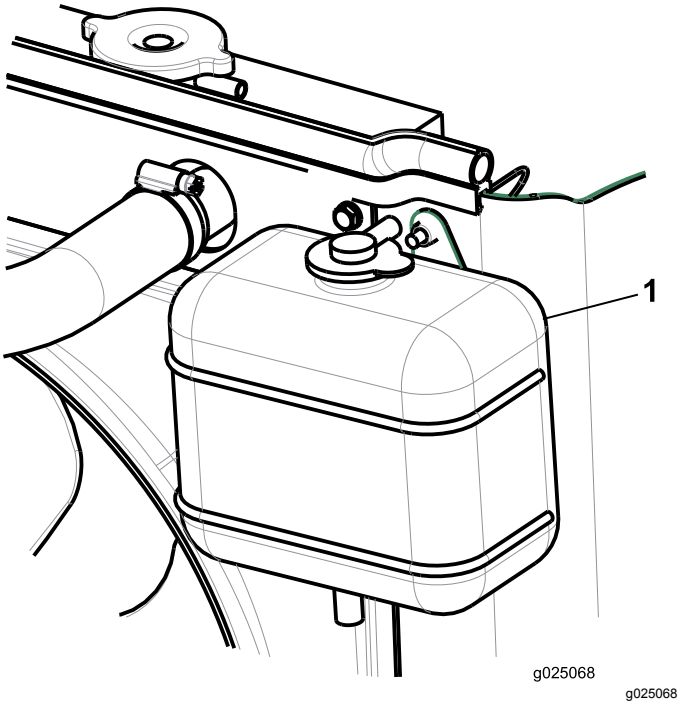

Figur 22

1. Ekspansionsbeholder

3. Hvis kølevæskestanden er lav, skal du fjerne dækslet til ekspansionsbeholderen og fylde systemet op. Fyld ikke for meget på.
4. Sæt ekspansionsbeholderens dæksel på.

Kontrol af hydraulikvæsken

Maskinens beholder leveres fra fabrikken med ca. 32 liter hydraulikvæske af høj kvalitet. Kontroller hydraulikvæskens niveau, før du starter motoren første gang, og dagligt derefter. Følgende udskiftningsvæske anbefales:

> **Toro Premium All Season Hydraulic Fluid** (Fås i spande med 19 liter eller tromler med 208 liter. Reservedelsnumrene kan findes i reservedelskataloget, eller spørg din Toro-forhandler.)

Alternative væsker: Såfremt Toro-væsken ikke kan fås, kan man anvende andre væsker, forudsat at de overholder alle følgende materialeegenskaber og branchespecifikationer. Vi anbefaler ikke brug af syntetisk væske. Spørg din smøremiddelforhandler til råds for at finde frem til et tilfredsstillende produkt.

Bemærk: Toro påtager sig intet ansvar for skader forårsaget af forkerte erstatningsprodukter. Brug derfor kun produkter fra producenter med et godt omdømme, som står bag deres anbefaling.

Slidhæmmende hydraulikvæske med højt viskositetsindeks/lavt flydepunkt, ISO VG 46

Materialeegenskaber:

Viskositet, ASTM D445	cSt ved 40 °C 44 til 48 cSt ved 100 °C 7,9 til 8,5
Viskositetsindeks ASTM D2270	140:160
Flydepunkt, ASTM D97	-37 °C til -45 °C

Branchespecifikationer:

Vickers I-286-S (kvalitetsniveau), Vickers M-2950-S (kvalitetsniveau), Denison HF-0

Bemærk: Mange hydraulikvæsker er næsten farveløse, og det kan derfor være svært at få øje på lækager. Der kan fås et rødt tilsætningsstof til hydraulikolien i flasker med 20 ml. En flaske er nok til 15 til 22 l hydraulikvæske. Bestil delnr. 44-2500 fra en autoriseret Toro-forhandler.

Bionedbrydelig hydraulikvæske – Toro Premium Synthetic Bio Hyd Fluid

Toro Biodegradable Hydraulic Fluid (Fås i spande med 19 l eller tromler med 208 l. Reservedelsnumrene kan findes i reservedelskataloget, eller spørg din Toro-forhandler).

Bemærk: Toro Premium Synthetic Bio Hyd Fluid er den eneste syntetiske bionedbrydelige væske godkendt af Toro. Væsken er kompatibel med elastomerne anvendt i Toro-hydrauliksystemer og egnet til en lang række temperaturforhold. Denne væske er kompatibel med traditionelle mineralolier, men til maksimal bionedbrydelighed og ydeevne skal hydrauliksystemet skylles grundigt igennem med traditionel væske. Kontakt din lokale Toro-forhandler for at få nærmere oplysninger.

1. Stil maskinen på et plant underlag, sænk klippeenhederne, og sluk for motoren.
2. Kontroller sigtniveauglasset på siden af tanken. Niveauet skal være ved det øvre mærke.
3. Rengør området omkring hydrauliktankens dæksel, hvis der skal fyldes hydraulikvæske på (Figur 23).
4. Fjern dækslet fra tanken.

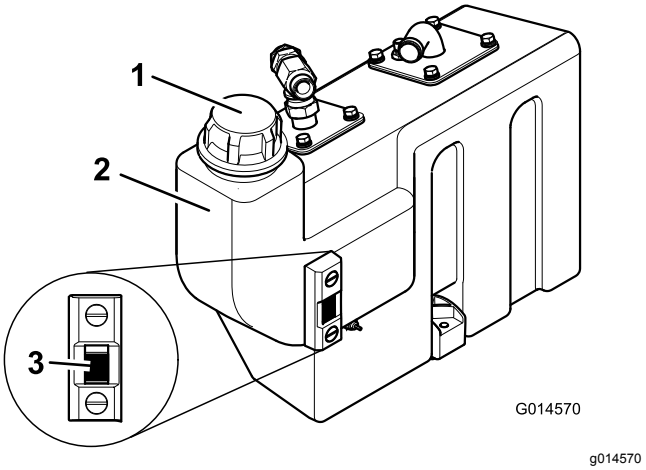

Figur 23

1. Dæksel til hydrauliktanken
2. Hydraulikvæskebeholder
3. Sigtniveauglas

5. Fjern dækslet, og fyld tanken op til det øvre mærke på sigtniveauglasset. Fyld ikke for meget på.
6. Skru dækslet på tanken.

Foldning af styrtbøjlen

Styrtbøjlen kan foldes sammen, så du kan få adgang til steder med begrænset højde.

⚠ ADVARSEL

Maskinen har ikke et styrtbøjlesystem, når styrtbøjlen er foldet sammen, og bør ikke betragtes som et styrtbøjlesystem.

Bær ikke sikkerhedssele, når styrtbøjlen er sænket.

1. Parker maskinen på en plan flade, sluk motoren, aktiver parkeringsbremsen, og tag nøglen ud af tændingen.
2. Støt det øvre stels vægt, mens du fjerner R-klipsene og tapperne fra drejetapbeslagene (Figur 24).
3. Sænk forsigtigt stellet nedad, indtil det hviler på stoppene.
4. Isæt tapperne i de nederste huller, og fastgør med R-klipsen for at støtte det øvre stel i dets sænkede position.

5. For at hæve stellet skal du følge disse instruktioner i baglæns rækkefølge.

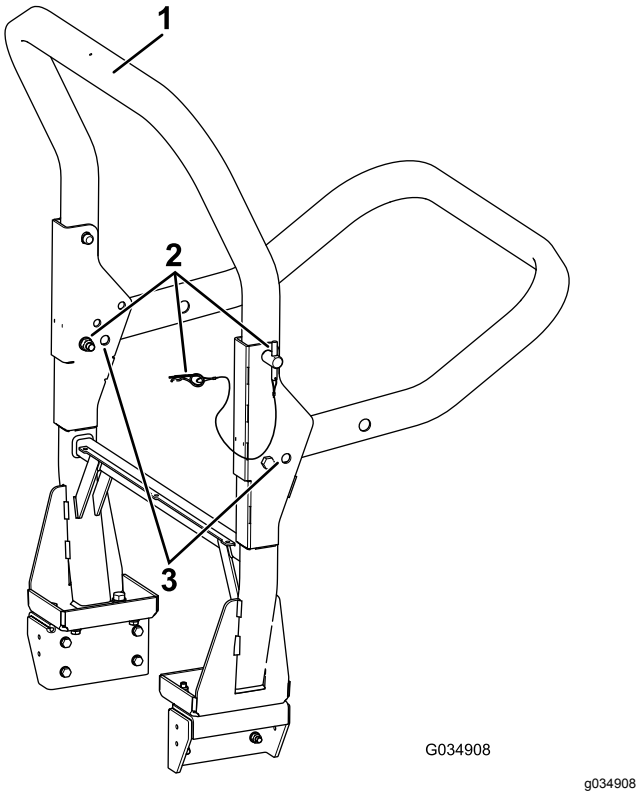

Figur 24

1. Øvre stel
2. Ben og R-klips
3. Nederste huller

⚠ ADVARSEL

Styrtbøjlesystemet yder muligvis ikke optimal beskyttelse, hvis systemets låseboltsamlinger er løse. Dette kan føre til alvorlig og livsfarlig kvæstelse, hvis maskinen vælter.

Når stellet er i hævet position, skal begge låseboltsamlinger være monteret og strammet helt for at sikre fuld styrtbøjlebeskyttelse.

⚠ ADVARSEL

Når styrtbøjlen sænkes og hæves, kan fingre blive klemt mellem maskinen og styrtbøjlen.

Vær forsigtig, når styrtbøjlestellet sænkes og hæves for at forhindre, at fingre kommer i klemme mellem stellets fastlåste dele og drejende dele.

- Hold alle møtrikker, bolte og skruer tilspændte for at sikre, at udstyret er i sikker driftsmæssig stand.
- Udskift af sikkerhedsmæssige årsager slidte eller beskadigede dele.
- Kontroller, at sikkerhedsselen og monteringerne er i sikker driftsmæssig stand.
- Bær sikkerhedsselen, når styrtbøjlen er hævet, og tag sikkerhedsselen af, når styrtbøjlen er sænket.

Vigtigt: **Styrtbøjlen er en integreret sikkerhedsanordning. Hold styrtbøjlen i den hævede position, når du anvender plæneklipperen. Sænk kun styrtbøjlen midlertidigt, og når det er absolut nødvendigt.**

Sådan fungerer dødemandsgrebet

Bemærk: Motoren slukkes, når du forlader sædet uden at aktivere parkeringsbremsen.

Spærring af motorstart: Motoren kan kun startes, når pedalen til fremad-/baglænskørsel er i positionen NEUTRAL, klippeenhedens kontakt er i positionen OFF (fra), og parkeringsbremsen er aktiveret. Når disse betingelser er opfyldt, starter motoren.

Sikkerhedslås for motorens kørsel: Mens motoren kører, skal du blive siddende, inden parkeringsbremsen slippes.

Spærring af klippeenhedens drev: Klippeenhederne aktiveres kun, når du sidder ned. Klippeenhederne udkobler, når du rejser dig fra sædet i mere end ét sekund. For at tilkoble klippeenheden skal du sætte dig tilbage i sædet og skubbe klippeenhedens drevkontakt til positionen OFF (fra), før den skubbes tilbage til positionen ON (til).

Bemærk: Hvis du rejser dig fra sædet et kort øjeblik under normalt arbejde, påvirkes klippeenheden ikke.

Du kan kun starte motoren med klippeenhedens kontakt i positionen OFF (fra).

⚠ ADVARSEL

Betjen ikke plæneklipperen, hvis dødemandsgrebet ikke fungerer.

Udskift *altid* dele, der ikke fungerer, og kontroller, at de fungerer korrekt, inden plæneklipperen betjenes.

⚠ FORSIGTIG

Hvis kontakterne til sikkerhedslåsesystemet frakobles eller bliver beskadigede, kan maskinen fungere uventet og forårsage personskade.

- **Pil ikke ved sikkerhedskontakterne.**
- **Kontroller dagligt, at sikkerhedskontakterne fungerer, og udskift eventuelle beskadigede kontakter, før du betjener maskinen.**

Brug af platformens låsemekanisme

Plæneklipperen må ikke betjenes, før det er kontrolleret, at platformens låsemekanisme låser helt og er i god driftsmæssig stand.

Frigivelse af platformen

1. Flyt låsehåndtaget mod plæneklipperens forende, indtil låsekrogene er fri af låsebøjlen.
2. Hæv platformen. Gasfjederen hjælper.

Fastgørelse af platformen

1. Sænk forsigtigt platformen. Gasfjederen hjælper.
2. Flyt låsehåndtaget mod plæneklipperens forende samtidig med, at platformen nærmer sig den fuldt sænkede position.

   Bemærk: Dette sikrer, at låsekrogene bliver fri af låsebøjlen.
3. Sænk platformen, og flyt låsehåndtaget mod plæneklipperens bagende, indtil låsekrogene griber helt ind i låsebøjlen.

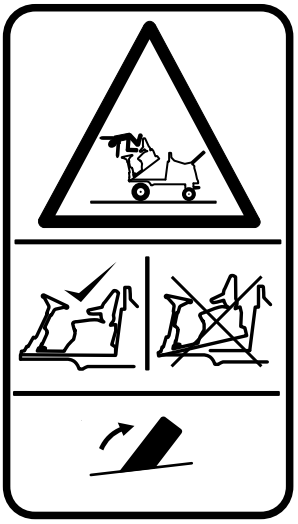

g014422

Figur 25

Kontrol af hjulmøtrikkernes tilspændingsmoment

Eftersynsinterval: Hver anvendelse eller dagligt

Tilspænd hjulmøtrikkerne med et moment på 200 N·m for forakslen og 54 N·m for bagakslen.

⚠ ADVARSEL

Hvis du ikke opretholder det rette tilspændingsmoment på hjulmøtrikkerne, kan det medføre personskade.

Sørg for, at hjulmøtrikkerne er tilspændt til det korrekte moment.

Brug af vægtoverfør-sel/traktionsassistance

Der findes et hydrauliksystem til vægtoverførsel til at forbedre traktionen med terrænet.

Vægtoverførslen bruger hydraulisk tryk i klippeenhedens løftesystem for at give en løftekraft, der reducerer klippeenhedens vægt på jorden og overfører vægten som en nedadgående kraft på dækkene.

Mængden af vægtoverførsel kan varieres til at passe til driftsbetingelser ved at dreje vægtoverførselshåndhjulet som følger:

1. Løsn ventilens låsemøtrik 1/2 omgang mod uret, og hold den dér.
2. Drej ventilens håndhjul.

- Drej mod uret for at reducere vægtoverførslen.
- Drej med uret for at øge vægtoverførslen.

3. Stram møtrikken.

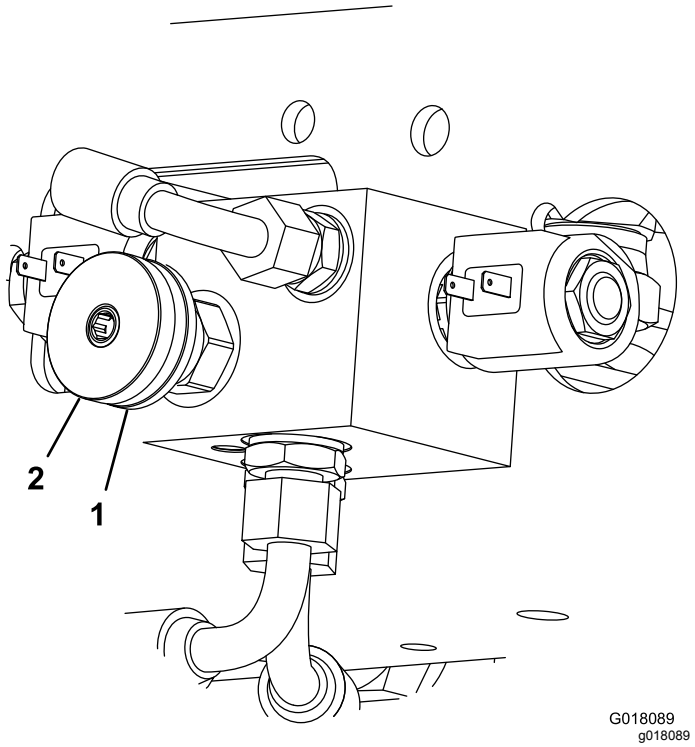

Figur 26

1. Låsehjul
2. Vægtoverførselshåndhjul

Under betjening

Sikkerhed under drift

Generelt om sikkerhed

- Ejeren/operatøren kan forhindre og er ansvarlig for ulykker, som kan forårsage personskade eller beskadigelse af ejendom.
- Bær korrekt beklædning, herunder beskyttelsesbriller, skridsikker, kraftig fodbeskyttelse og høreværn. Sæt langt hår op, og bær ikke smykker.
- Betjen ikke maskinen, hvis du er syg, træt eller påvirket af alkohol eller medicin.
- Kør aldrig med passagerer på maskinen, og hold omkringstående personer og kæledyr væk fra maskinen under drift.
- Betjen kun maskinen ved god sigtbarhed for at undgå huller eller skjulte farer.
- Undgå at klippe vådt græs. Nedsat traktion kan få maskinen til at skride ud.
- Før du starter motoren, skal du sørge for, at alle drev er i neutral, at parkeringsbremsen er aktiveret, og at du sidder i betjeningspositionen.
- Hold dine hænder og fødder væk fra klippeenhederne. Hold dig altid på afstand af udkaståbningen.
- Se bagud og ned for at sikre, at der er fri bane, før du bakker.
- Vær forsigtig, når du nærmer dig blinde hjørner, buske, træer eller andre genstande, der kan blokere for dit udsyn.
- Klip ikke i nærheden af bratte afsatser, grøfter eller volde. Maskinen kan pludselig vælte, hvis et hjul kører over kanten, eller hvis en kant giver efter.
- Stop altid skæreknivene, når du ikke klipper.
- Stop maskinen, og efterse skæreknivene, når du har ramt en genstand, eller hvis der opstår en unormal vibration i maskinen. Foretag alle nødvendige reparationer, inden driften genoptages.
- Sænk farten, og vær forsigtig, når du vender og krydser veje og fortove med maskinen. Hold altid tilbage for andre.
- Udkobl klippeenhedernes drev, og sluk motoren før justering af klippehøjden (medmindre du kan justere den fra betjeningspositionen).
- Lad aldrig motoren køre i et område, hvor udstødningsgasser er lukket inde.
- Efterlad aldrig en kørende maskine uden opsyn.
- Før du forlader betjeningspositionen (også hvis det er for at tømme fangene eller rense slisken), skal du gøre følgende:
  - Parker maskinen på en plan flade.
  - Udkobl kraftudtaget, og sænk redskaberne.
  - Aktiver parkeringsbremsen.
  - Sluk motoren, og tag nøglen ud.
  - Vent, til alle bevægelige dele standser.
- Betjen ikke maskinen, når der er risiko for lynnedslag.
- Anvend ikke maskinen som et bugseringskøretøj.
- Brug kun tilbehør, redskaber og reservedele, der er godkendt af Toro® Company.

Styrtbøjlesystem (ROPS) – Sikkerhed

- Du må **ikke** fjerne styrtbøjlesystemet fra maskinen.
- Sørg for, at sikkerhedsselen er spændt, og at du kan frigøre den hurtigt i nødstilfælde.

- Kontroller omhyggeligt, om der er forhindringer oven over dig, og sørg for, at du i så fald ikke kommer i kontakt med dem.
- Hold styrtbøjlesystemet i sikker driftsmæssig stand ved at udføre grundige periodiske skadeseftersyn og tilspænde alle fastspændingsanordninger.
- Udskift et beskadiget styrtbøjlesystem. Du må ikke reparere eller ændre den.

Maskiner med en sammenklappelig styrtbøjle

- Brug altid sikkerhedsselen, når styrtbøjlen er i den hævede position.
- Styrtbøjlesystemet er en integreret sikkerhedsanordning. Hold en sammenklappelig styrtbøjle i den hævede, låste position, og brug sikkerhedsselen, når du anvender maskinen med styrtbøjlen i hævet position.
- En sammenklappelig styrtbøjle må kun sænkes midlertidigt, når det er nødvendigt. Spænd ikke sikkerhedsselen, når styrtbøjlen er foldet ned.
- Husk, at styrtbøjlen ikke beskytter dig, når den er foldet ned.
- Undersøg det område, du skal klippe, og fold aldrig styrtbøjlen ned i områder, hvor der er skråninger, bratte afsatser eller vand.

Sikkerhed på skråninger

- Sænk maskinens hastighed, og udvis ekstra forsigtighed på skråninger. Kørsel op og ned ad skråninger. Plæneforholdene kan påvirke maskinens stabilitet.
- Undlad at dreje maskinen på skråninger. Hvis du er nødt til at dreje maskinen, skal du dreje langsomt og gradvist ned ad bakke, hvis det er muligt.
- Undlad at foretage skarpe sving med maskinen. Vær forsigtig, når maskinen bakkes.
- Udvis ekstra forsigtighed, når du betjener maskinen med redskaber, da de kan påvirke maskinens stabilitet.

Start og sluk af motoren

Vigtigt: **Du skal udlufte brændstofsystemet, før du starter motoren, hvis du starter den for første gang, hvis motoren er slukket, fordi den er løbet tør for brændstof, eller du har udført vedligeholdelse af brændstofsystemet. Se** **Udluftning af brændstofsystemet (side 36)****.**

⚠ ADVARSEL

Før motoren startes, skal det kontrolleres:

- **At du har læst og forstået afsnittet Sikkerhedsforanstaltninger i denne betjeningsvejledning.**
- **Der er ingen omkringstående personer på stedet.**
- **Klippeenhedens drev er udkoblet.**
- **Parkeringsbremsen er aktiveret.**
- **Kørekontrolpedalerne er i neutral.**

Vigtigt: **Denne maskine er udstyret med en spærring af motorstart. Se** **Sådan fungerer dødemandsgrebet (side 21)****.**

Start af en kold motor

1. Sæt dig i sædet, hold foden væk fra traktionspedalerne for at sikre, at de er i NEUTRAL position, aktiver parkeringsbremsen, og indstil gashåndtaget til positionen 70 procent af fuld gas.
2. Drej tændingsnøglen til TÆNDT position (**I**), og kontroller, at lamperne for motorolietryk og advarsel om batteriopladning lyser.
3. Drej tændingsnøglen til FORVARMNINGSPOSITIONEN (**II**), og sørg for, at kontrollampen for forvarmning lyser. Hold den i 5 sekunder for at opvarme gløderørene.
4. Drej nøglen til STARTPOSITIONEN (**III**), når gløderørene er opvarmede, og hold den for at starte motoren.

   Bemærk: Tørn motoren i højst 15 sekunder.
5. Lad tændingsnøglen gå tilbage til TÆNDT position (**I**), når motoren starter.
6. Lad motoren køre i lav tomgangshastighed, indtil den er varmet op.

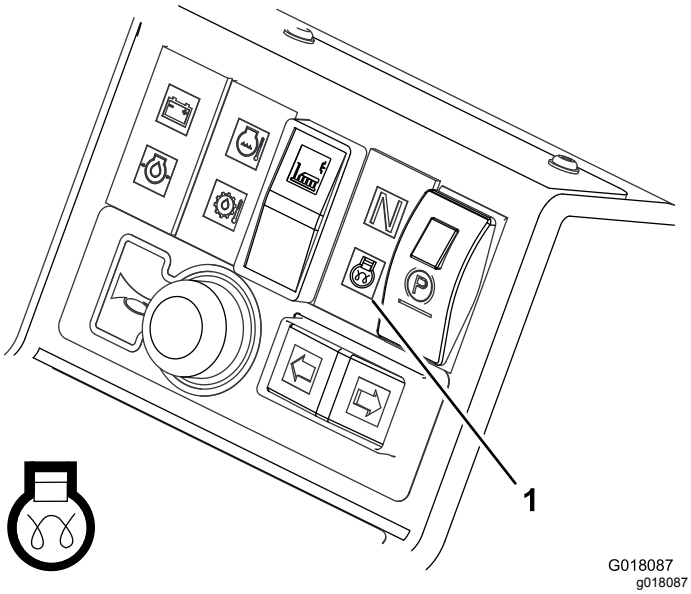

Figur 27

1. Kontrollampe for forvarmning af motoren

⚠ ADVARSEL

Når motoren kører, bør alle advarselslamper være slukkede. Hvis en advarselslampe lyser, skal du med det samme slukke motoren og få fejlen udbedret, før maskinen startes.

Beskadigelse af motoren kan opstå, hvis fejlen ikke udbedres.

Start af en varm motor

1. Sæt dig i sædet, hold foden væk fra traktionspedalerne for at sikre, at de er i NEUTRAL position, aktiver parkeringsbremsen, og indstil gashåndtaget til positionen 70 % af fuld gas.
2. Drej tændingsnøglen til positionen ON (tændt) (**I**), og kontroller, at lamperne for motorolietryk og advarsel om batteriopladning lyser.
3. Drej tændingsnøglen til STARTPOSITIONEN (**III**), og hold den for at starte motoren.

   Bemærk: Tørn motoren i højst 15 sekunder.
4. Lad tændingsnøglen gå tilbage til TÆNDT position (**I**), når motoren starter.
5. Lad motoren køre i lav tomgangshastighed, indtil den er varmet op.

Sluk af motoren

1. Flyt alle betjeningsanordninger til positionen NEUTRAL, aktiver parkeringsbremsen, flyt gashåndtaget til lav tomgangsposition, og lad motoren komme ned på lav tomgangshastighed.

   Vigtigt: **Lad motoren køre i tomgang i 5 minutter, før du slukker den efter drift ved fuld belastning. Gøres dette ikke, kan der opstå problemer, hvis motoren er turboladet.**
2. Lad motoren køre i tomgang i 5 minutter.
3. Drej tændingsnøglen til positionen OFF (fra) (**0**).

   Hvis motoren ikke slukker, når tændingsnøglen drejes til positionen OFF (fra) (**0**), skal motorstophåndtaget skubbes fremad (Figur 28).

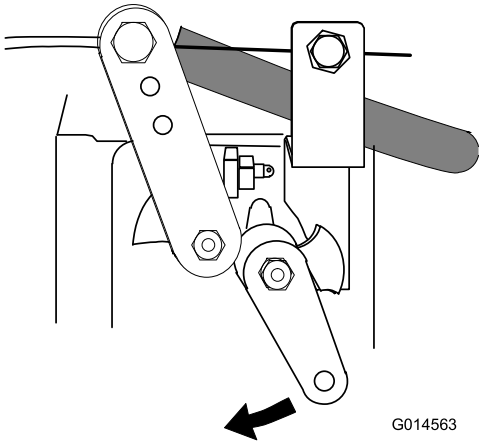

Figur 28

Styring af klippeenhedens position

Brug løftereguleringskontakten til at hæve eller sænke klippeenheden.

1. For at sænke klippeenheden skal løftereguleringskontakten flyttes nedad og slippes.

   Klippeenheden er nu indstillet til at ”flyde” og vil følge underlagets konturer.
2. For at hæve klippeenheden skal løftereguleringskontakten trykkes opad og holdes der.
3. Slip løftereguleringskontakten, når klippeenheden når den ønskede højde.

   Reguleringskontakten flyttes automatisk tilbage til NEUTRAL position, og armene låses hydraulisk på plads.

Indkobling af klippeenhedens drev

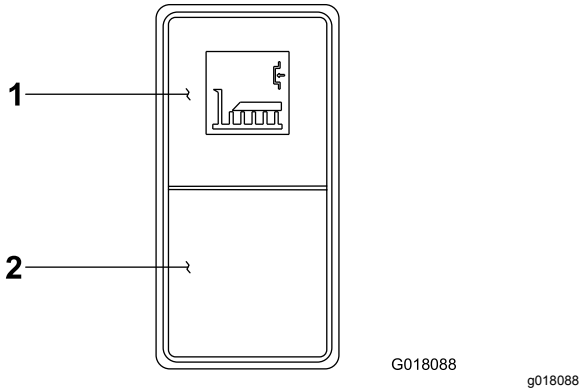

Figur 29

1. Til
2. Fra

Klippeenheden indkobles kun, når du sidder korrekt i førersædet. Se Betjening af dødemandssædekontakten (side 43).

Indkobling af klippeenhedens drev: Tryk den øverste del af klippeenhedens drevkontakt til FREMAD-positionen .

Udkobling af klippeenhedens drev: Tryk bunden af klippeenhedens drevkontakt til BAGUD-position.

Tip vedrørende betjening

Fortrolighed med betjening

Før du begynder at slå græs, skal du øve dig i at bruge maskinen på et åbent område. Start og sluk motoren. Kør maskinen fremad og baglæns. Sænk og hæv klippeenheden, og kobl klippeenheden til og fra. Når du føler, at du er blevet fortrolig med maskinen, skal du øve dig i at køre op og ned ad skråninger ved forskellige hastigheder.

Advarselssystem

Hvis en advarselslampe tændes under betjening af maskinen, skal maskinen stoppes med det samme, og fejlen udbedres, før der fortsættes. Der kan opstå alvorlige skader, hvis du betjener maskinen med en fejl.

Klipning

Rotationshastigheden på klippeenhedens skæreknive skal altid være så høj som muligt for at bevare den højeste klippekvalitet. Dette kræver til gengæld, at motorhastigheden er så høj som muligt.

Klippeydelsen er bedst, når der klippes mod græssets retning. Du bør forsøge at ændre klipperetningen mellem klipninger.

Klippekvalitet

Klippekvaliteten forringes, hvis den fremadgående hastighed er for høj. Opgør altid klippekvaliteten med det nødvendige arbejdstempo, og indstil den fremadgående hastighed i henhold dertil.

Motor

Lad aldrig motoren arbejde. Reducer den fremadgående hastighed, eller øg klippehøjden.

Transport

Deaktiver altid klippeenhedens drev, når der køres hen over områder uden græs. Vær forsigtig, når du kører gennem snævre passager, så du ikke kommer til at beskadige maskinen eller klippeenhederne.

Vigtigt: **Pas på, når du kører over forhindringer som f.eks. kantsten. Kør altid over forhindringer med lav hastighed for at forhindre beskadigelse af dækkene, hjulene og styresystemet. Sørg for, at dækkene er pumpet op til de anbefalede tryk.**

Skråninger

Vær ekstra forsigtig, når du betjener maskinen på skråninger. Kør langsomt, og undgå skarpe drejninger på skråninger for at forhindre væltning. Sænk klippeenheden, når du kører ned ad bakke for at få bedre kontrol over styringen.

Efter betjening

Sikkerhed efter drift

- Fjern græs og andet affald fra klippeenhederne, lydpotterne og motorrummet for at forhindre brand. Tør spildt olie eller brændstof op.
- Hvis klippeenhederne er i transportpositionen, skal du anvende den mekaniske sikkerhedslås (hvis tilgængelig), inden du efterlader maskinen uden opsyn.
- Lad motoren køle af, før du opbevarer maskinen på et lukket sted.
- Luk for brændstoftilførslen, inden maskinen opbevares eller transporteres.
- Opbevar aldrig maskinen eller brændstofbeholderen, hvor der er åben ild, gnister eller vågeblus som f.eks på en vandvarmer eller på andre apparater.

- Hold alle dele af maskinen i god driftsmæssig stand og alle beslag tilspændt, især beslag til fastspænding af skæreknive.
- Udskift alle slidte eller beskadigede mærkater.

Transport af maskiner

⚠ ADVARSEL

Kørsel på gader og veje uden blinklys, lygter, refleksmarkeringer eller et skilt om langsomtgående køretøj kan føre til ulykker og forårsage personskade.

Kør ikke maskinen på offentlig gade eller vej uden de skilte, lygter og/eller markeringer, der er påbudt iht. lokale forskrifter.

Brug en robust anhænger eller lastbil til at transportere maskinen. Kontroller, at anhængeren eller lastbilen er udstyret med alt det nødvendige lys og de nødvendige skilte i henhold til lovgivningen. Læs alle sikkerhedsoplysninger omhyggeligt. Disse oplysninger kan hjælpe dig eller omkringstående personer med at undgå at komme til skade.

Sådan transporteres maskinen:

- Kontroller, at dit køretøj, anhængertræk, sikkerhedskæder og anhænger kan klare den last, du skal trække, og at de overholder alle færdselsregler i dit lokalområde.
- Lås bremsen, og bloker hjulene.
- Spænd maskinen godt fast til anhængeren eller lastbilen med remme, kæder, kabler eller reb som foreskrevet i færdselsreglerne for dit lokalområde.

Vedligeholdelse

Bemærk: Maskinens venstre og højre side er som set fra den normale betjeningsposition.

Bemærk: Hent en gratis kopi af skemaet ved at besøge www.Toro.com og søge efter din maskine via vejledningslinket på hjemmesiden.

Skema over anbefalet vedligeholdelse

Vedligeholdelsesintervaller	Vedligeholdelsesprocedure
Efter de første 8 timer	• Kontroller generatorremmens tilstand og spænding.
Efter de første 50 timer	• Udskiftning af motorolie og filter. • Udskift transmissionsoliefilteret. • Udskift hydraulikvæskereturfilteret. • Kontrol af motorhastigheden (tomgang og fuld gas).
Hver anvendelse eller dagligt	• Kontroller brændstofstanden. • Kontrollér motoroliestanden. • Kontrol af kølesystemet. • Kontroller hydraulikvæskestanden. • Tilspænd låsemøtrikkerne. • Kontrol af dæktrykket. • Kontroller advarselslampen for luftfilterblokering. (Efterse luftfilteret tidligere, hvis advarselslampen for luftfilter lyser rødt. Efterse det oftere under ekstremt støvede eller snavsede forhold.) • Fjernelse af snavs fra kølergitter, oliekølere og køleren (hyppigere under snavsede forhold). • Kontrollér sikkerhedslåsesystemet. • Eftersyn for lækager på hydraulikrør og -slanger, bøjede rør, løse monteringsholdere, slid, løse fittings, nedbrydning på grund af vejrlig eller kemiske påvirkninger.
For hver 50 timer	• Smør lejer, bøsninger og drejetapper (smør dem umiddelbart efter hver vask, uanset det angivne interval).
For hver 100 timer	• Kontrol af kølesystemets slanger. • Kontroller generatorremmens tilstand og spænding.
For hver 150 timer	• Udskiftning af motorolie og filter.
For hver 200 timer	• Fjernelse af fugt fra brændstoftanken og hydrauliktanken.
For hver 250 timer	• Kontroller batteriets tilstand. • Kontrol af batteriets tilstand og rengøring af batteriet. • Kontrol af transmissionskontrolkablet.
For hver 400 timer	• Udskift brændstoffilterskålen. • Efterse brændstofslanger og -forbindelser. • Kontrol af motorhastigheden (tomgang og fuld gas).
For hver 500 timer	• Kontroller advarselssystemet for overophedning af motoren. • Udskift primærluftfilteret. (Oftere i meget støvede eller snavsede omgivelser) • Kontroller det elektriske system. • Udskift transmissionsoliefilteret. • Udskift hydraulikvæskereturfilteret. • Kontroller justering af baghjul • Eftersyn af hydrauliksystemet. • Kontroller advarselssystemet for overophedning af hydraulikvæsken.
For hver 800 timer	• Tøm og rengør brændstoftanken. • Juster motorventilerne (se motorens betjeningsvejledning).

Vedligeholdelsesintervaller	Vedligeholdelsesprocedure
Før opbevaring	• Tøm og rengør brændstoftanken.
Hvert 2. år	• Gennemskylning af kølesystemet, og udskiftning af væsken. • Udskift alle bevægelige slanger. • Udskift transmissionskablet.

Kontrolliste for daglig vedligeholdelse

Kopier denne side til daglig brug.

	I ugen:						
Vedligeholdelsespunkter	**Man.**	**Tirs.**	**Ons.**	**Tors.**	**Fre.**	**Lør.**	**Søn.**
Kontroller sikkerhedslåsbetjeningen.							
Kontroller bremsefunktionen.							
Sørg for, at styrtbøjlen er i lodret/oprejst og låst position.							
Kontroller motorolie- og brændstofstanden.							
Kontroller tilstopningsindikatoren for luftfilteret.							
Kontroller køleren og filteret for snavs.							
Kontroller for usædvanlige motorlyde.[1]							
Kontroller for usædvanlige lyde under drift.							
Kontroller hydraulikvæskestanden.							
Kontroller, om hydraulikslangerne er beskadigede.							
Kontroller for væskelækager.							
Kontrol af dæktrykket.							
Kontroller instrumenternes funktion.							
Kontroller alle smørenipler med henblik på smøring.[2]							
Reparation af beskadiget maling.							

1. Kontroller gløderør og indsprøjtningsdyser, hvis motoren er svær at starte, hvis der observeres for meget røg, eller hvis maskinen kører ujævnt.

2. Umiddelbart efter hver vask, uanset det angivne interval

Bemærkninger om problemområder

Eftersyn foretaget af:		
Punkt	**Dato**	**Oplysninger**
1		
2		
3		
4		
5		
6		
7		
8		

Vigtigt: **Se betjeningsvejledningen til motoren for at få oplysninger om yderligere vedligeholdelsesprocedurer.**

Tiltag forud for vedligeholdelse

Vigtigt: **Regelmæssig vedligeholdelse er afgørende for fortsat sikker betjening af maskinen. Korrekt eftersyn vil forlænge maskinens levetid og sikrer garantien. Brug altid originale Toro-reservedele, da disse passer nøjagtigt til den nødvendige driftsform.**

Snavs og urenheder er ethvert hydrauliksystems fjender. Når der udføres vedligeholdelsesprocedurer på hydrauliksystemet, skal du altid sørge for, at arbejdsområdet og komponenterne er helt rene før, under og efter proceduren. Sørg for, at alle åbne hydrauliklinjer og porte osv. er lukket under vedligeholdelsesprocedurer.

De anbefalede serviceintervaller er baseret på normale driftsbetingelser. Hårde eller usædvanlige betingelser nødvendiggør kortere serviceintervaller.

Drejepunkter skal altid smøres straks efter højtryks- eller damprensning.

Sikkerhed før vedligeholdelse

- Gør følgende før justering, rengøring eller reparation af maskinen, eller før maskinen forlades:
  - Parker maskinen på en plan overflade.
  - Indstil gasreguleringskontakten til den lave tomgangshastighed.
  - Deaktiver klippeenhederne.
  - Sænk klippeenhederne.
  - Sørg for, at traktionen er i neutral.
  - Aktiver parkeringsbremsen.
  - Sluk motoren, og tag nøglen ud.
  - Vent, til alle bevægelige dele standser.
  - Vent, til maskinens komponenter er kølet ned, før du udfører vedligeholdelse.
- Hvis klippeenhederne er i transportpositionen, skal du anvende den mekaniske sikkerhedslås (hvis tilgængelig), inden du efterlader maskinen uden opsyn.
- Udfør så vidt muligt ikke vedligeholdelse, mens motoren kører. Hold afstand til bevægelige dele.
- Brug donkrafte til at understøtte maskinen eller komponenter efter behov.
- Tag forsigtigt trykket af komponenter, hvori der er oplagret energi.

Donkraftpunkter

Bemærk: Brug donkrafte til at understøtte maskinen efter behov (Figur 30).

- For – under den bageste løftecylindermontering.
- Bag – akselrør på bagakslen.

Løft af plæneklipperen fra jorden

⚠ ADVARSEL

Et hævet plæneklipperskjold, som ikke er korrekt understøttet, kan falde ned og knuse dig eller omkringstående personer, der befinder sig under det.

Når plæneklipperen er løftet fra jorden:

- **Kravl aldrig ned under plæneklipperen.**
- **Start aldrig motoren.**

Vigtigt: **Før plæneklipperen løftes, skal det sikres, at det løfteudstyr, der skal bruges, er i god stand og i stand til sikkert at understøtte plæneklipperens vægt. Minimum løftekapacitet: 2 tons.**

1. Parker plæneklipperen på en plan flade.
2. Aktiver parkeringsbremsen.
3. Drej motorkontakten til positionen OFF (fra), og fjern tændingsnøglen.
4. Sørg for, at jorden under løfteudstyret er plan og fast.
5. Ret ind, og sørg for, at løfteudstyret står sikkert mod et af plæneklipperens løftepunkter.
6. Hvis plæneklipperens forende løftes, blokeres baghjulene for at forhindre, at plæneklipperen ruller væk.

   Bemærk: Parkeringsbremsen virker kun på forhjulene.

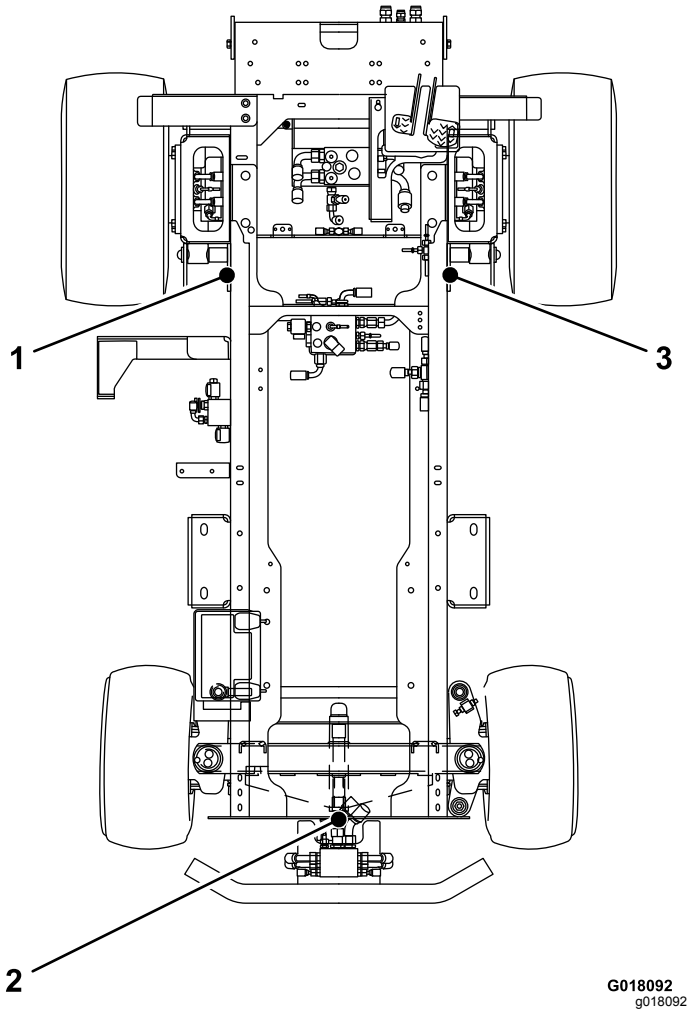

Figur 30

1. Forreste løftepunkt
2. Bageste løftepunkt
3. Forreste højre løftepunkt

Smøring

Smøring af lejer, bøsninger og drejetapper

Eftersynsinterval: For hver 50 timer

Fedttype: Lithiumfedt nr. 2 eller molybdænbaseret fedt

Smør lejer og bøsninger **umiddelbart** efter hver vask, uanset det angivne interval.

Udskift beskadigede smørenipler.

Smør alle smørepunkter, og sørg for, at der tilføres tilstrækkeligt fedt, så du kan se rent fedt løbe ud. Dette sikrer maksimal levetid.

Smøreniplerne er placeret som følger:

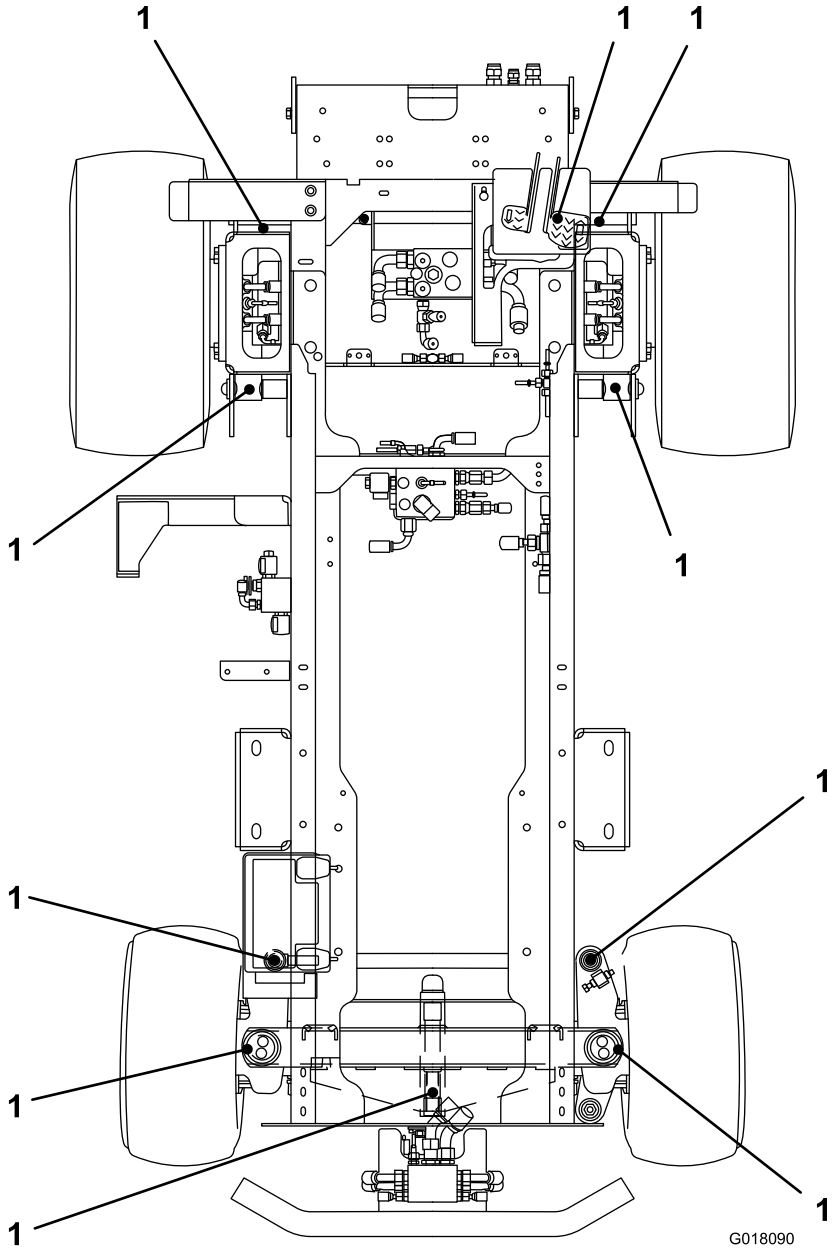

g018090

Figur 31

1. Smør for hver 50 timer

Motorvedligeholdelse

Motorsikkerhed

- Sluk motoren, før du kontrollerer oliestanden eller hælder olie i krumtaphuset.
- Lav ikke om på regulatorindstillingerne, og kør ikke motoren med for høj hastighed.

Kontrol af advarselssystemet for overophedning af motoren

Eftersynsinterval: For hver 500 timer

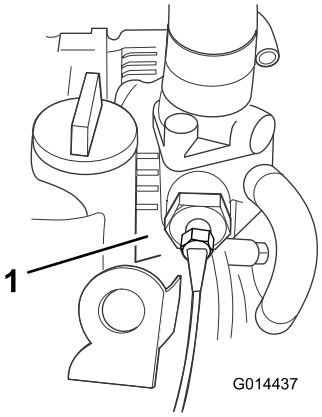

g014437

Figur 32

1. Temperaturkontakt

1. Drej tændingsnøglen til positionen I.
2. Tag den røde/blå kabelklemme ud af motorens temperaturkontakt.
3. Lad kablets metalklemme berøre et egnet jordpunkt, og sørg for, at metaloverfladerne er i god kontakt.

Hornet vil lyde, og advarselslampen for motorkøletemperaturen lyser for at bekræfte korrekt funktion. Hvis systemet ikke fungerer korrekt, skal det repareres, før plæneklipperen betjenes.

Serviceeftersyn af luftfilteret

Eftersynsinterval: Hver anvendelse eller dagligt
For hver 500 timer

Serviceeftersyn af primærluftfilter

Kontroller luftfilterets hovedelement for beskadigelser, som kan medføre en luftlækage. Udskift det, hvis det er beskadiget. Kontroller hele indsugningssystemet for lækager, beskadigelse eller løse slangeklemmer.

Efterse kun primærluftfilteret, når serviceindikatoren (Figur 33) viser, det er nødvendigt. Hvis du udskifter luftfilteret, før det er nødvendigt, øger du blot risikoen for, at der kommer snavs ind i motoren, når filteret afmonteres.

Vigtigt: **Sørg for, at dækslet sidder korrekt og slutter tæt sammen med luftfilterhuset.**

1. Kontroller indikatoren for filterblokering. Hvis indikatoren er rød, skal luftfilteret udskiftes (Figur 33).

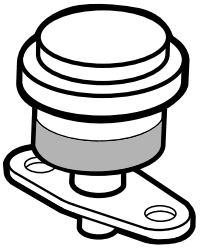

g014565

Figur 33

2. Før du afmonterer filteret, skal du ved hjælp af trykluft med lavt tryk (2,6 bar ren og tør luft) fjerne større ansamlinger af snavs, der har sammenhobet sig mellem ydersiden af filteret og filterdåsen.

   Bemærk: Undgå at bruge trykluft med højt tryk, som kan presse snavs gennem filteret og ind i indsugningsrøret.

   Bemærk: Denne rengøringsmetode forhindrer, at der kommer snavs ind i indsugningen, når filteret afmonteres.

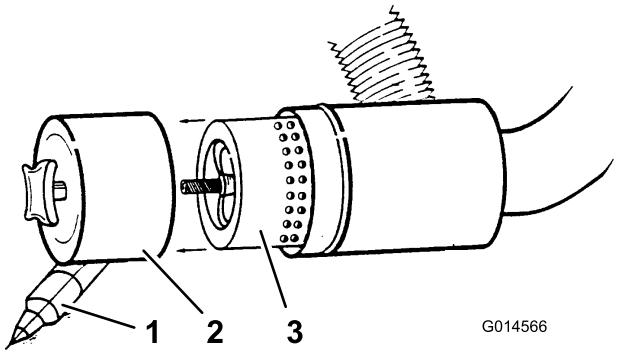

g014566

Figur 34

1. Støvkappe
2. Støvskål
3. Luftfilter

3. Fjern dækslet fra luftfilterhuset.

4. Afmonter, og udskift filteret (Figur 34).

   Bemærk: Rengøring af et brugt filterelement kan beskadige filtermediet.

5. Efterse det nye filter for forsendelsesskader, og kontroller filterets forseglingsende og selve filterelementet.

   Bemærk: Benyt ikke et beskadiget filter.

6. Isæt det nye filter ved at trykke på den udvendige kant af filterelementet og skubbe det på plads i filterskålen.

   Bemærk: Tryk ikke på den bløde del i midten af filteret.

7. Rengør åbningen til udblæsning af snavs i det aftagelige dæksel. Afmonter gummiudløbsventilen i dækslet, rengør fordybningen, og udskift udløbsventilen.
8. Monter dækslet således, at gummiudløbsventilen vender nedad – i en position mellem ca. klokken 5 og klokken 7 set fra enden.
9. Kontroller luftfilterslangernes tilstand.
10. Fastgør dækslet.

Serviceeftersyn af sikkerhedsfilteret

Luftfilteret har et sekundært sikkerhedsfilter inden i primærluftfilteret for at forhindre, at løsnet støv og andre genstande trænger ind i motoren, mens hovedelementet udskiftes.

Vigtigt: **Udskift altid sikkerhedsfilteret i stedet for at rense det. Hvis sikkerhedsfilteret er beskidt, er primærfilteret beskadiget. Udskift begge filtre.**

Eftersyn af motorolien og filteret

Eftersynsinterval: Efter de første 50 timer

For hver 150 timer

1. Fjern aftapningsproppen (Figur 35), og lad olien flyde over i aftapningsbeholderen.

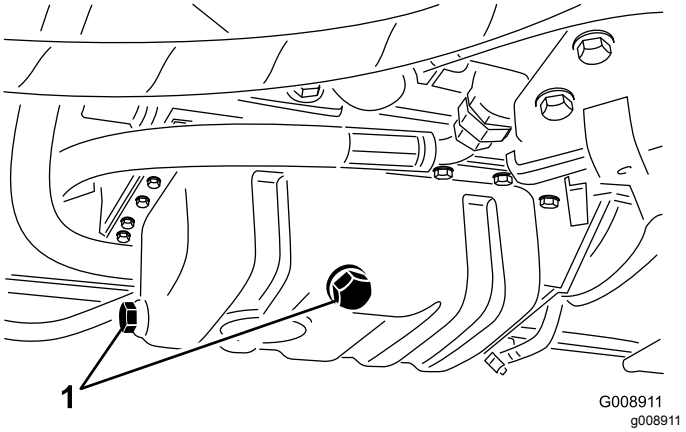

Figur 35

1. Olieaftapningsprop

2. Monter aftapningsproppen igen, når olien holder op med at løbe.
3. Fjern oliefilteret (Figur 36).

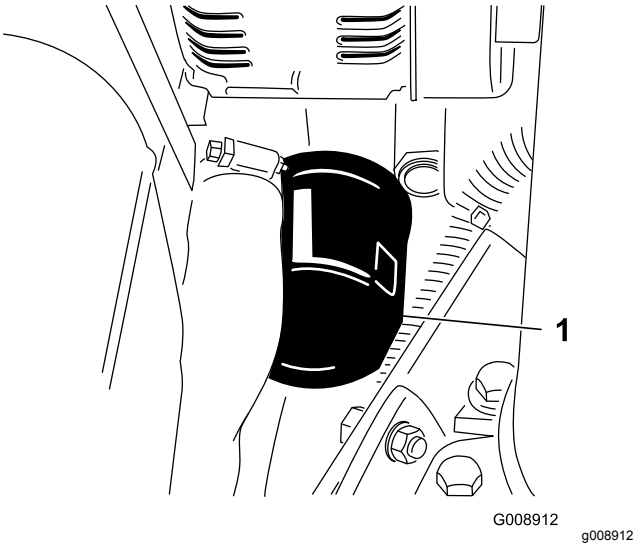

Figur 36

1. Oliefilter

4. Påfør et tyndt lag ren olie på den nye filterpakning.
5. Monter det nye oliefilter på filteradapteren. Drej oliefilteret med uret, indtil gummipakningen berører filteradapteren. Spænd derefter filteret yderligere 1/2 omgang.

   Vigtigt: **Tilspænd ikke filteret for meget.**

6. Fyld olie på krumtaphuset. Se Kontrol af motoroliestanden (side 18).

Vedligeholdelse af brændstofsystem

⚠ FARE

Under visse forhold er dieselbrændstof og brændstofdampe meget brandfarlige og eksplosive. En brand eller eksplosion forårsaget af brændstof kan give forbrændinger samt forårsage tingsskade.

- **Anvend en tragt, og fyld tanken udendørs på et åbent område, mens motoren er slukket og kold. Tør eventuelt spildt brændstof op.**
- **Fyld ikke brændstoftanken helt op. Fyld brændstof på brændstoftanken, indtil niveauet er 6–12 mm under bunden af påfyldningsstudsen. Dette tomrum i tanken giver brændstoffet plads til at udvide sig.**
- **Ryg aldrig under håndtering af brændstof, og hold afstand til åben ild eller steder, hvor brændstofdampe kan antændes af en gnist.**
- **Opbevar brændstof i en ren, sikkerhedsgodkendt beholder, og sørg altid for, at låget er skruet på.**

Udskiftning af brændstoffilteret

Eftersynsinterval: For hver 400 timer

Vigtigt: **Udskift brændstoffilterskålen regelmæssigt for at forhindre slitage af brændstofindsprøjtningspumpens stempel eller indsprøjtningsdysen på grund af snavs i brændstoffet.**

1. Anbring en ren beholder under brændstoffilterskålen (Figur 37).
2. Rengør området, hvor filterdåsen monteres.

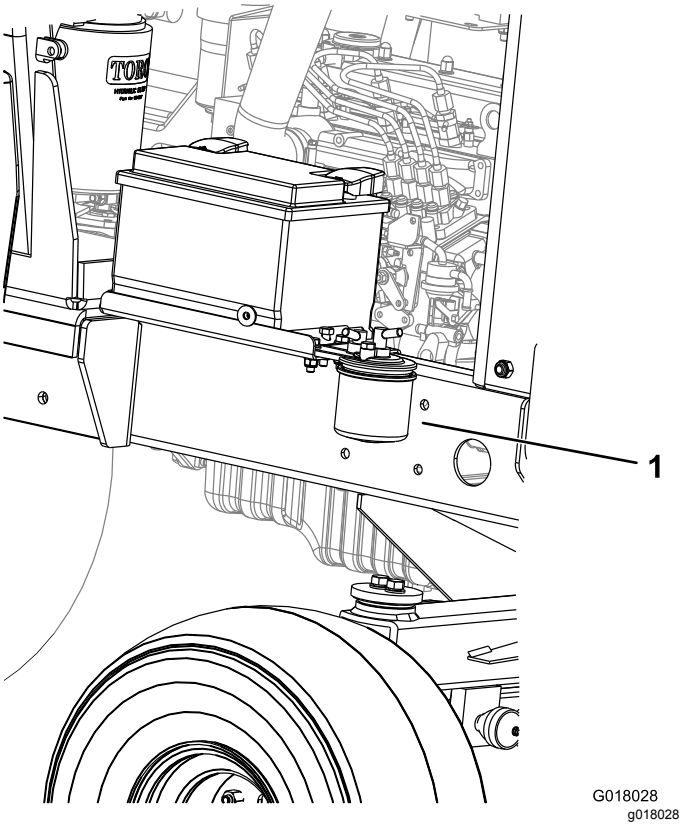

Figur 37

1. Brændstoffilter

3. Afmonter filterskålen, og rengør monteringsfladen
4. Smør pakningen på filterskålen med ren olie.
5. Monter den nye filterskål med hånden, indtil skålen berører monteringsoverfladen.
6. Udluft brændstofsystemet; se Udluftning af brændstofsystemet (side 36).

Udluftning af brændstofsystemet

Du skal udlufte brændstofsystemet, før du starter motoren, hvis noget af følgende er sket:

- Start af en ny maskine.
- Motoren er løbet tør for brændstof og gået i stå.
- Der er udført vedligeholdelsesarbejde på komponenter i brændstofsystemet, f.eks. udskiftning af filtre, eftersyn af udskilleren osv.

1. Parker maskinen på en plan overflade, og sørg for, at brændstoftanken er mindst halvt fuld.
2. Åbn motorhjelmen.
3. Drej nøglen i tændingskontakten til positionen ON (til), og tørn motoren.

   Bemærk: Den mekaniske pumpe suger brændstof ud af tanken, fylder brændstoffilteret og brændstofslangen og tvinger luften ind i motoren. Luk al luften ud af systemet – motoren kan tænde uregelmæssigt, indtil al luften er lukket ud. Når al luft er lukket ud, og motoren kører jævnt, skal motoren køre i et par minutter for at sikre, at al luften er lukket ud.

Tømning af brændstoftanken

Eftersynsinterval: For hver 800 timer

Før opbevaring

Tøm og rengør brændstoftanken, hvis brændstofsystemet forurenes, eller hvis maskinen skal tages ud af drift i længere tid. Brug rent brændstof til at skylle tanken med.

Eftersyn af brændstofslanger og -forbindelser

Eftersynsinterval: For hver 400 timer/Årlig (alt efter hvad der indtræffer først)

Efterse brændstofslanger og -forbindelser. Efterse dem for slitage, skader eller løse forbindelser.

Vedligeholdelse af elektrisk system

Vigtigt: **Før du udfører svejsning på maskinen, skal du afbryde begge kabler fra batteriet og polforbindelsen fra generatoren for at forhindre, at det elektriske system beskadiges.**

Elektrisk system – Sikkerhed

- Frakobl batteriet, før maskinen repareres. Frakobl minuspolen først og pluspolen sidst. Tilslut pluspolen først og minuspolen sidst.
- Oplad batterier på et åbent sted med god ventilation, væk fra gnister og åben ild. Træk stikket til opladeren ud af stikkontakten, før du slutter den til eller kobler den fra batteriet. Brug beskyttelsesdragt og isoleret værktøj.

Kontrol af det elektriske system

Eftersynsinterval: For hver 500 timer

Efterse alle elektriske forbindelser og kabler, og udskift de, der eventuelt er beskadigede eller rustne. Sprøjt en vandinhibitor i god kvalitet på udsatte forbindelser for at holde fugt ude.

Kontrol af batteriets tilstand

Eftersynsinterval: For hver 250 timer

Bemærk: Når batteriet fjernes, skal minuskablet (-) altid tages ud først.

Bemærk: Når batteriet installeres, skal minuskablet (-) altid tilsluttes først.

Løft motorhjelmen. Fjern evt. rust fra batteripolerne ved hjælp af en stålbørste, og smør polerne med vaseline for at forhindre yderligere rustning. Rengør batterirummet.

Batteriet kræver under normale driftsforhold ikke yderligere eftersyn. Hvis maskinen har været brugt kontinuerligt under høje omgivelsestemperaturer, kan det være nødvendigt at fylde batteriets elektrolyt op.

Fjern batteridækslerne, og hæld destilleret vand på til 15 mm under batteriets top. Sæt batteridækslerne på.

Bemærk: Kontroller batterikablernes tilstand. Installer nye kabler, når de nuværende viser tegn på slid eller skader, og stram eventuelle løse forbindelser efter behov.

Serviceeftersyn af batteriet

Eftersynsinterval: For hver 250 timer

⚠ FARE

Batterielektrolyt indeholder svovlsyre – en dødelig gift, der kan forårsage alvorlige forbrændinger.

- **Drik ikke elektrolyt, og undgå kontakt med hud, øjne og tøj. Brug sikkerhedsbriller for at beskytte øjnene og gummihandsker for at beskytte hænderne.**
- **Fyld batteriet op på et sted, hvor der altid er rent vand i nærheden til at skylle huden med.**

⚠ ADVARSEL

Opladning af batteriet producerer gasser, der kan eksplodere.

Der må aldrig ryges i nærheden af batteriet, og gnister og åben ild skal holdes væk fra det.

Kontrol af batteriets tilstand. Polerne og hele batterikassen skal holdes rene, da et snavset batteri langsomt vil aflades. Batteriet rengøres ved at vaske hele kassen med en opløsning af tvekulsurt natron og vand. Skyl det med rent vand.

Vedligeholdelse af drivsystem

Udskiftning af transmissionsoliefilteret

Eftersynsinterval: Efter de første 50 timer

For hver 500 timer

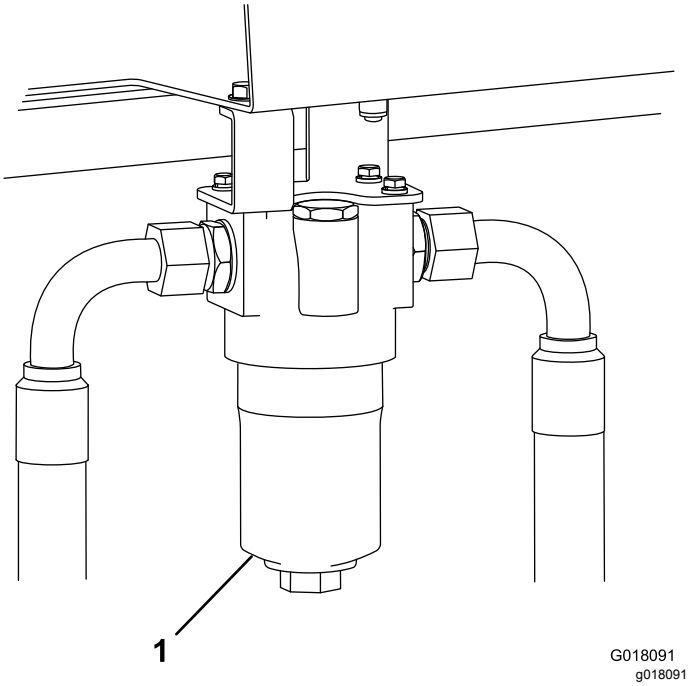

Figur 38

Højre side af maskinen

1. Transmissionsoliefilter

1. Skru af bunden af transmissionsoliefilterhuset, og fjern den.
2. Tag filterelementet ud, og smid det væk.
3. Monter et nyt filterelement (delnr. 924709).
4. Monter huset.

Skift af hydraulikvæskere-turfilteret

Eftersynsinterval: Efter de første 50 timer

For hver 500 timer

1. Fjern returfilteret.
2. Smør olie på den nye returfilterpakning.
3. Sæt det nye returfilter i maskinen.

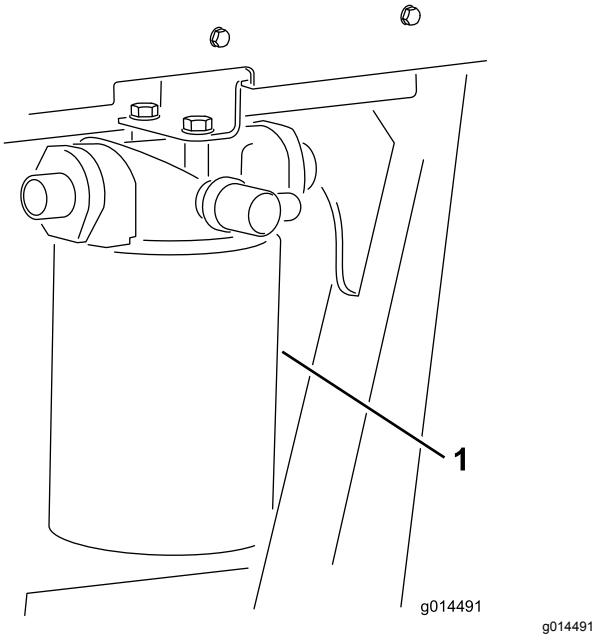

Figur 39
Venstre side af maskinen

1. Hydraulikvæskereturfilter

Kontrol af justering af baghjul

Eftersynsinterval: For hver 500 timer

Baghjulene skal justeres korrekt til 3-8 mm for at forhindre stort slid på dækkene og sikre sikker maskinbetjening.

1. Ret baghjulene op til kørsel lige ud.
2. Mål og sammenlign afstanden mellem de forreste dæksider og de bageste dæksider ved højden på hjulets midtpunkt. Afstanden mellem de forreste dæksider skal være indstillet til 3-8 mm mindre end afstanden mellem de bageste dæksider.

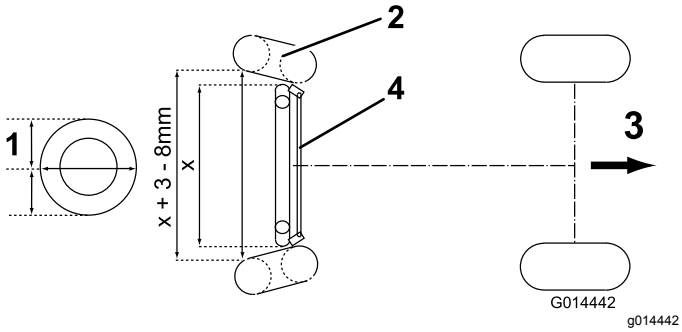

Figur 40

1. Højden på hjulets midtpunkt
2. Dæk
3. Kørsel fremad-retning
4. Styrestangssamling

3. For at justere baghjulenes justering skal du skrue låsemøtrikkerne af på venstre og højre side af styrestangssamlingen.

   Bemærk: Venstre låsemøtrik har venstregevind

4. Drej styrestangen for at opnå den korrekte afstand som beskrevet ovenfor, og stram låsemøtrikkerne forsvarligt til.

Vedligeholdelse af kølesystem

Kølesystem – Sikkerhed

- **Indtagelse af motorkølervæske kan forårsage forgiftning. Opbevares utilgængeligt for børn og kæledyr.**
- Udslip af varm kølervæske under tryk eller berøring af den varme køler og de omgivende dele kan forårsage alvorlige forbrændinger.
  - Lad altid motoren køle af i mindst 15 minutter, før kølerdækslet tages af.
  - Brug en klud, når kølerdækslet åbnes, og åbn det langsomt, så damp kan slippe ud.

Fjernelse af snavs fra kølesystemet

Eftersynsinterval: Hver anvendelse eller dagligt

For hver 100 timer

Hvert 2. år

Bemærk: Hold køler og oliekøler rene for at forhindre motoren i at overophede. Kontroller kølesystemet hver dag, og fjern, om nødvendigt, alt snavs og skidt fra disse dele. Under ekstremt støvede og snavsede forhold vil det dog være nødvendigt at kontrollere og rengøre hyppigere.

1. Parker maskinen på en plan flade, sluk motoren, aktiver parkeringsbremsen, og tag nøglen ud af tændingen.
2. Rengør kølergitteret
3. Rengør motorområdet grundigt for alt snavs.
4. Åbn låsen og motorhjelmen (Figur 41).

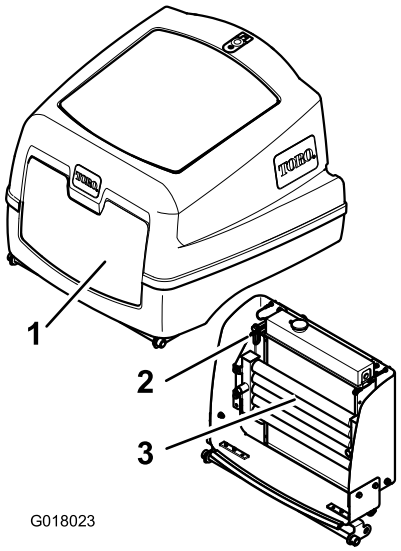

g018023

Figur 41

1. Motorhjelm
2. Oliekøler
3. Udløsningsklips til oliekøler

5. Rengør kølergitteret grundigt med trykluft.
6. Drej låsehåndtaget indad, så oliekøleren løsgøres (Figur 42).

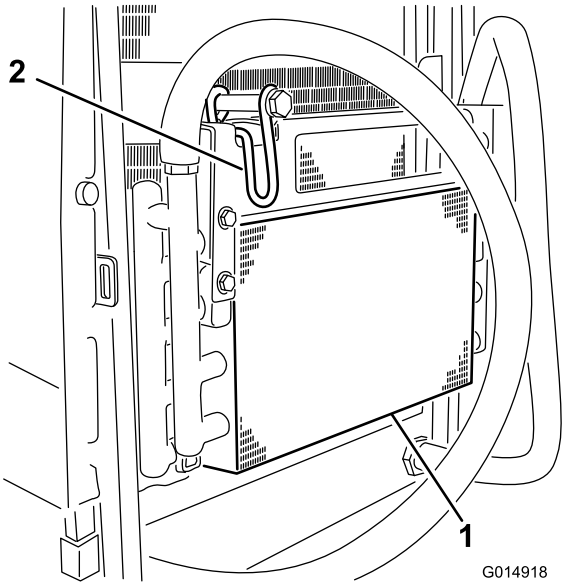

g014918

Figur 42

1. Oliekøler
2. Oliekølerlåsehåndtag

7. Arbejd fra kølerens ventilatorside, og blæs smudset ud med trykluft ved lavt tryk (3,43 bar) (brug ikke vand).

   Bemærk: Gentag denne trin stående foran køleren og igen fra ventilatorsiden.
8. Rengør begge sider af oliekøleren grundigt. Når køleren og oliekølerne er grundigt rengjorte, skal

du rense evt. ophobet smuds på andre dele af maskinen (Figur 43) med trykluft.

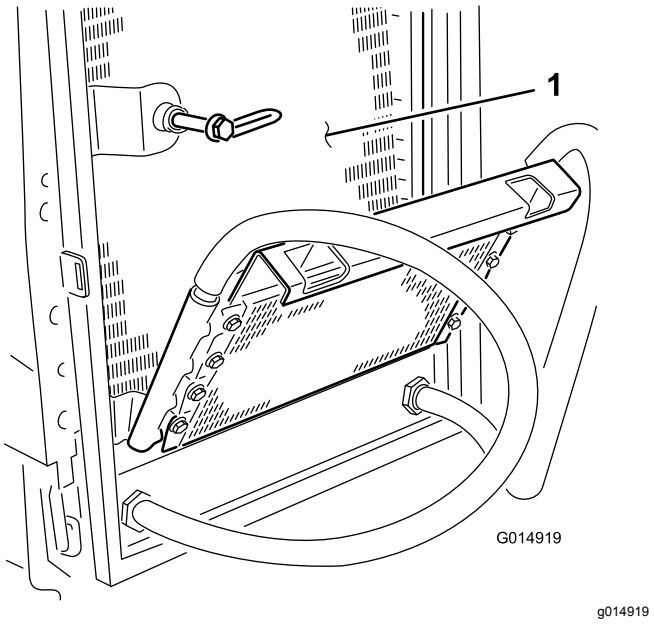

Figur 43

1. Køler

9. Drej oliekøleren tilbage på plads, og fastgør den med låsehåndtaget.
10. Luk motorhjelmen, og lås låsen.

Vedligeholdelse af bremser

Bugsering af plæneklipperen

Sørg for, at specifikationen af bugseringskøretøjet er egnet til at opbremse den kombinerede køretøjsvægt og er i stand til hele tiden at bevare fuld kontrol. Sørg for at aktivere parkeringsbremsen på bugseringskøretøjet. Spær plæneklipperens forhjul for at forhindre, at plæneklipperen ruller væk.

1. Tilslut et stift bugsertræk mellem plæneklipperens forreste bugsering og et passende bugseringskøretøj.
2. Find skivebremsesamlingen på højre forhjul, og fjern den sekskantede prop (Figur 44).
3. Find M12 x 40-sætskruen, der opbevares under operatørplatformen, én i hver af platformens støtteskinner.
4. Monter en M12 x 40 mm lang sætskrue med spændeskive gennem hullet i midten af motorens endeplade.
5. Stram sætskruen ind i bremsestemplets gevindskårne hul, indtil bremsen udløses (Figur 45).

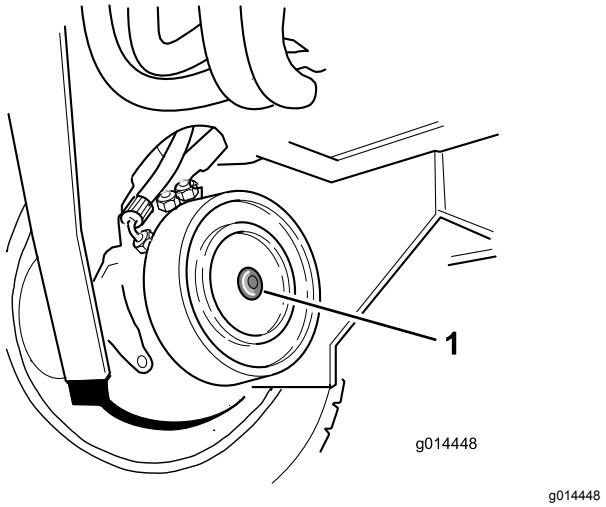

Figur 44

1. Sekskantet prop

6. Find skivebremsesamlingen på venstre forhjul, og gentag den foregående procedure (Figur 45).

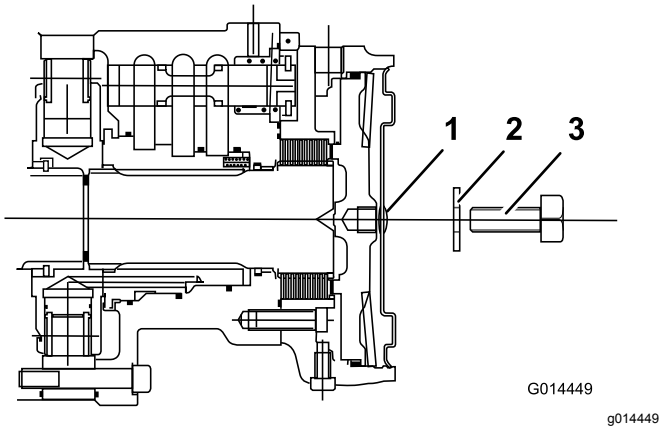

Figur 45

1. Sekskantet prop
2. Spændeskive (M12)
3. Sætskrue (M12 x 40)

7. Afbryd det hydrauliske bremsningssystem ved at dreje omløbsventilen, der sidder under transmissionspumpen, maks. tre omdrejninger mod uret (Figur 46).

   Bemærk: Der skal styres manuelt, når plæneklipperen bugseres. Styringen vil føles tung, da der ikke er nogen hydraulisk assistance, når du slukker motoren.

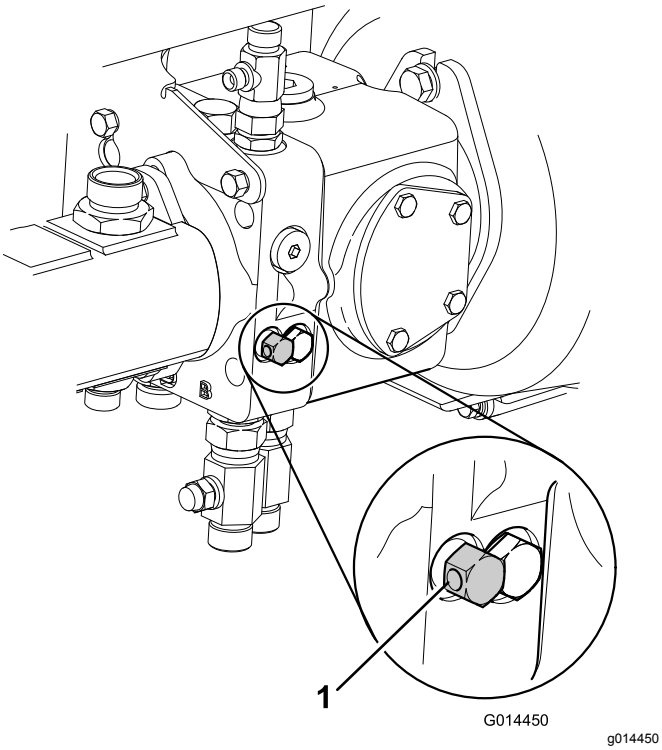

Figur 46

1. Transmissionsomløbsventiler

8. Plæneklipperen er nu i frihjulstilstand og kan bugseres over en kort afstand med lav hastighed.

   Bemærk: Fjern hjulenes stopklodser før bugsering.

9. For at bringe plæneklipperen tilbage til dens normale driftsforhold efter bugsering skal følgende procedure udføres:
   A. Bloker forhjulene.
   B. Luk omløbsventilen på transmissionspumpen ved at dreje den med uret.

10. **Aktiver forhjulsbremserne som følger:**

    Bemærk: Sørg for, at M12 x 40 sætskruerne fjernes og opbevares under operatørplatformen.

    A. Find skivebremsesamlingen på højre forhjul.
    B. Drej sætskruen mod uret, og fjern den sammen med spændeskiven.
    C. Monter den sekskantede prop på motorens endeplade (Figur 47).

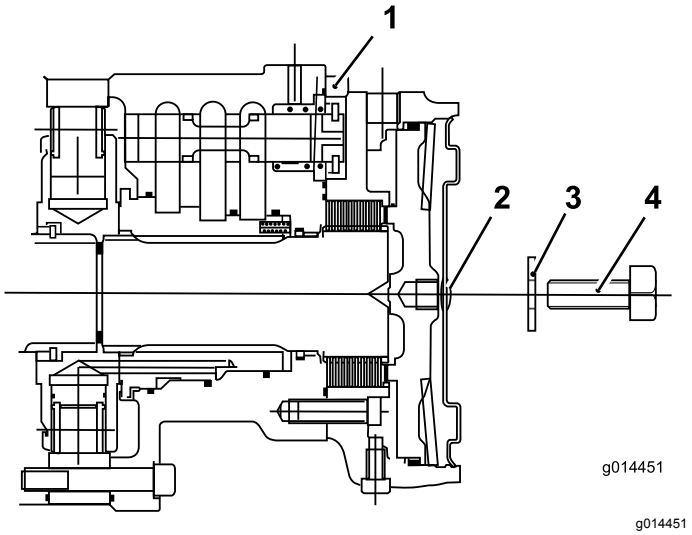

Figur 47

1. Forhjulsmotor
2. Sekskantet prop
3. Spændeskive (M12)
4. Sætskrue (M12 x 40)

    D. Identificer skivebremsesamlingen på venstre forhjul, og gentag den foregående procedure.
    E. Fjern hjulenes stopklodser.
    F. Fjern bugsertrækket. Nu fungerer plæneklipperens bremsesystem på normal vis.

⚠ ADVARSEL

Betjening af maskinen uden korrekt fungerende bremser kan forårsage personskade eller dødsfald for dig og andre og beskadige maskinen og andre ting.

Før plæneklipperen betjenes, skal du kontrollere, at bremsesystemet fungerer korrekt.

- **- Kontroller maskinen ved lav hastighed, første gang den betjenes efter eftersyn af bremser.**
- **- Betjen ikke maskinen, hvis bremserne er beskadiget eller fjernet.**

Vedligeholdelse af remme

Efterse tilstand og tilspænding for generatorremmen efter den første dags drift, og for hver 100 driftstimer derefter.

Stramning af generatorremmen

Eftersynsinterval: Efter de første 8 timer

For hver 100 timer

1. Åbn motorhjelmen.
2. Kontroller generatorremmens tilspænding ved at trykke den ned (Figur 48) midt mellem generatoren og krumtapakslen med en belastning på 10 kg.

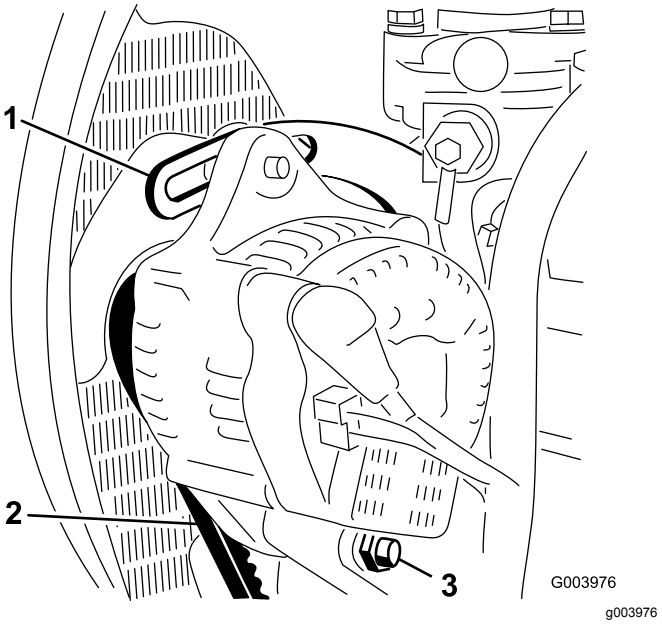

Figur 48

1. Afstiver
2. Generatorrem
3. Drejebolt

Remmen skal afbøje 11 mm. Hvis afbøjningen ikke er korrekt, fortsættes der til trin 3. Hvis afbøjningen er korrekt, fortsættes betjeningen.

3. Løsn den bolt, der fastgør afstiveren til motoren (Figur 48), den bolt, der fastgør generatoren til afstiveren, og drejebolten.
4. Indfør en løftestang mellem generatoren og motoren, og lirk generatoren udad.
5. Når den korrekte stramning er opnået, skal du stramme generatoren, afstiveren og drejeboltene for at fastlåse justeringen.

Vedligeholdelse af betjeningsanordningssystem

Kontrol af funktionen for pedalen til kørsel fremad/tilbage

Betjen pedalerne til kørsel fremad og tilbage gennem hele leddelingsområdet, når der er slukket for motoren, og sørg for, at mekanismen vender frit tilbage til NEUTRAL position.

Betjening af dødemandssædekontakten

Eftersynsinterval: Hver anvendelse eller dagligt

1. Tag plads i sædet, og start motoren.
2. Sænk klippeenheden ned på jorden.
3. Aktiver drevkontakten til klippeenheden.
4. Rejs dig fra sædet, og kontroller, at klippeenheden stopper efter en indledende forsinkelse på 0,5-1 sekund.

Brug af klippeenhedens sikkerhedskontakt

1. Sluk motoren.
2. Flyt klippeenhedens drevkontakt til positionen deaktiveret (OFF), og drej tændingsnøglen til position **I**. Advarselslampen til klippeenhedens drevkontakt bør ikke tænde. Se Sådan fungerer dødemandsgrebet (side 21).
3. Flyt kontakten til positionen aktiveret (on). Advarselslampen bør tænde, og motoren bør ikke starte, når tændingsnøglen drejes.

Brug af parkeringsbremsens sikkerhedskontakt

1. Sluk derefter motoren.
2. Aktiver parkeringsbremsen.
3. Drej tændingsnøglen til TÆNDT position (**I**).

   Bemærk: Advarselslampen for parkeringsbremsen bør tænde.
4. Deaktiver parkeringsbremsen.

   Bemærk: Advarselslampen bør slukke, og motoren bør ikke starte, når tændingsnøglen drejes.
5. Aktiver parkeringsbremsen, tag plads i sædet, og start motoren.
6. Deaktiver parkeringsbremsen.
7. Rejs dig fra sædet, og kontroller, at motoren slukker.

Eftersyn af transmissionskontrolkabel og betjeningsmekanisme

Eftersynsinterval: For hver 250 timer

Kontroller kablets og betjeningsmekanismens tilstand og sikkerhed ved hastighedskontrolpedalerne og transmissionspumpens ender.

- Fjern ophobning af snavs, partikler og andre aflejringer.
- Sørg for, at kugleledene er forsvarligt forankrede, og kontroller, at monteringsbeslag og kabelforankringer er stramme og uden revner.
- Efterse endestykker for slid, korrosion, ødelagte fjedre og udskift hvis nødvendigt.
- Sørg for, at gummipakningerne sidder korrekt og er i god stand.
- Sørg for, at de leddelte foringer, der støtter inderkablerne er i god stand og sidder godt fast på yderkabelsamlingen på de klemte forbindelser. Hvis der er tegn på revner eller opsplitning, skal et nyt kabel straks installeres.
- Kontroller, at foringer, stænger og inderkabler ikke er bøjede, knækkede eller på anden vis beskadigede. Hvis de er, skal et nyt kabel straks installeres.
- Betjen pedalerne med motoren slukket gennem alle hastighederne, og sørg for, at mekanismen bevæger sig jævnt og frit til NEUTRAL POSITION uden at sidde fast eller blokere.

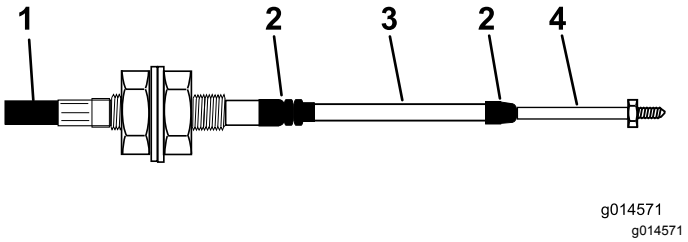

Figur 49

1. Yderbeklædning
2. Gummipakning
3. Foring
4. Stangende

Sikkerhedskontakt for transmission til neutral

1. Sluk derefter motoren.
2. Fjern foden fra pedalerne til kørsel fremad/tilbage.
3. Drej tændingsnøglen til TÆNDT position (**I**). Advarselslampen for transmission til neutral bør lyse.
4. Tryk let ned på pedalerne til kørsel fremad og tilbage for at kontrollere, at advarselslampen slukker.

Bemærk: Vær yderst opmærksom på at kontrollere, at området omkring plæneklipperen er ryddet, før du kontrollerer, at motoren ikke starter under disse forhold.

Vedligeholdelse af hydrauliksystem

Hydrauliksystem – Sikkerhed

- **Sørg for, at alle slanger og rør til hydraulikvæske er i god stand, og at alle hydrauliske forbindelser og fittings slutter tæt, før der sættes tryk på det hydrauliske system.**
- **Hold din krop og dine hænder væk fra splithulslækager eller dyser, der sprøjter højtrykshydraulikvæske ud.**
- **Brug pap eller papir til at finde eventuelle hydrauliklækager.**
- **Tag hele trykket af det hydrauliske system, før der udføres arbejde på det.**
- **Søg straks lægehjælp, hvis der sprøjtes væske ind under huden. Væske sprøjtet ind under huden skal fjernes kirurgisk inden for nogle få timer af en læge.**

Eftersyn af hydrauliksystemet

Eftersynsinterval: For hver 500 timer

Bemærk: Hold vand væk fra elektriske komponenter. Brug en tør klud eller børste til at rengøre sådanne områder.

Denne procedure udføres bedst, når hydraulikvæsken er varm (ikke hed). Sænk klippeenheden ned på jorden, og dræn hydrauliksystemet.

1. Fjern olietankens påfyldningsflange for at få adgang til sugefilteret.
2. Skru filteret af, og fjern det, og rengør med paraffin eller benzin før installering.
3. Monter oliefilterelementet til returrøret.
4. Monter filterelementet til transmissionsolien.
5. Genfyld hydrauliktanken med frisk, ren anbefalet hydraulikvæske. Se Kontrol af hydraulikvæsken (side 20).
6. Lad maskinen køre, og kør alle hydrauliksystemer, indtil hydraulikvæsken er varm.
7. Kontroller oliestanden, og fyld op hvis nødvendigt til det øvre mærke på sigtniveauglasset.

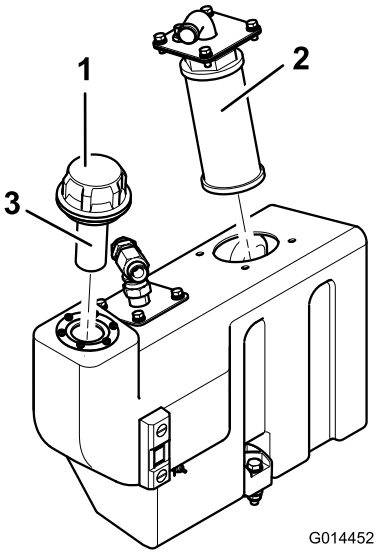

g014452

Figur 50

1. Tankens påfyldningsdæksel
2. Sugefilter
3. Påfyldningsfilter

Kontrol af advarselssystemet for overophedning af hydraulikvæsken

Eftersynsinterval: For hver 500 timer

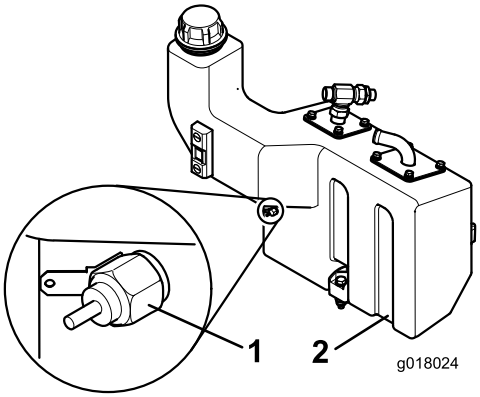

g018024

Figur 51

1. Temperaturkontakt
2. Hydraulikolietank

1. Drej tændingsnøglen til TÆNDT position (**I**).
2. Tag den røde/gule kabelklemme ud af hydrauliktankens temperaturkontakt.
3. Lad kablets metalklemme berøre et egnet jordpunkt, og sørg for, at metaloverfladerne er i god kontakt.

Hornet vil lyde, og advarselslampen for hydraulikvæsketemperaturen lyser for at bekræfte korrekt funktion. Foretag reparationer, før plæneklipperen betjenes hvis nødvendigt.

Kontrol af hydraulikrør og -slanger

Foretag dagligt eftersyn for lækager på hydraulikrør og -slanger, bøjede rør, løse monteringsholdere, slid, løse fittings, nedbrydning på grund af vejrlig eller kemiske påvirkninger. Foretag alle nødvendige reparationer, før maskinen betjenes.

Forskellig vedligeholdelse

Bortskaffelse af affald

Motorolie, batterier, hydraulikvæske og motorkølervæske forurener miljøet. Bortskaf dem i henhold til den lokale gældende lovgivning.

Når farlige affaldsprodukter skal bortskaffes, bringes de til en autoriseret losseplads. Det må ikke være muligt for affaldsprodukter at forurene overfladevand, afløb eller kloaksystemer.

⚠ FORSIGTIG

Bortskaf farlige stoffer korrekt.

- **Batterier med et separat indsamlingsmærke må ikke bortskaffes sammen med almindeligt affald.**
- **Når farlige affaldsprodukter skal bortskaffes, bringes de til en autoriseret losseplads.**

Opbevaring

Forberedelse af traktionsenheden

1. Rengør traktionsenheden, klippeenheden og motoren grundigt.
2. Kontrol af dæktrykket.
3. Kontroller, at der ikke er løse dele, som skal være fastspændte, og efterspænd dem om nødvendigt.
4. Smør alle fedtfittings og drejepunkter. Tør overskydende smøremiddel af.
5. Slib let med sandpapir, og benyt pletreparationslak på lakerede områder, som er blevet ridsede, har været udsat for stenslag eller har rustpletter.
6. Udfør service på batteriet og kablerne som beskrevet herunder:
   A. Fjern batteriklemmerne fra batteripolerne.
   B. Rengør batteriet, klemmerne og polerne med en stålbørste og en opløsning med tvekulsurt natron.
   C. For at forebygge korrosion skal batteriets poler og kabelforbindelserne smøres med Grafo 112X-fedt (Toro delnr. 505-47) eller vaseline.
   D. Oplad langsomt batteriet hver 60. dag i 24 timer for at forhindre blysulfatering af batteriet.

Klargøring af motoren

1. Aftap motorolien fra oliesumpen, og sæt bundproppen i igen.
2. Fjern og bortskaf oliefilteret. Sæt et nyt oliefilter i.
3. Genfyld oliesumpen med den oplyste mængde motorolie.
4. Start motoren, og lad den køre i tomgang i ca. 2 minutter.
5. Sluk derefter motoren.
6. Dræn alt brændstof helt ud af brændstoftanken, rørene og brændstoffilter/vandudskillerenheden.
7. Skyl brændstoftanken med frisk, rent dieselbrændstof.
8. Spænd alle brændstofsystemfittings igen.
9. Rengør og efterse luftfilterenheden grundigt.
10. Forsegl luftfilterindtaget og udstødningsåbningen med vejrbestandig tape.

11. Kontroller frostvæskebeskyttelsen, og påfyld den nødvendige opløsning for den forventede minimumstemperatur i dit område.

Fejlfinding

Problem	Mulig årsag	Afhjælpning
Motoren starter ikke med tændingsnøglen.	1. Sikkerhedskontakten for transmission til neutral er ikke strømførende.	1. Fjern foden fra frem-/bak-pedalerne, eller kontroller indstillingen af sikkerhedskontakten for transmission til neutral.
	2. Parkeringsbremsens sikkerhedskontakt er ikke strømførende.	2. Flyt parkeringsbremsehåndtaget til positionen ON.
	3. Sikkerhedskontakten for klippeenhedens drev er ikke strømførende.	3. Kontroller indstillingen af parkeringsbremsens sikkerhedskontakt.
	4. Der er en defekt elektrisk forbindelse.	4. Find, og ret fejlen.
Batteriet er fladt.	1. Polforbindelsen er løs eller rusten.	1. Rengør og stram polforbindelserne. Oplad batteriet.
	2. Generatorremmen sidder løst eller er beskadiget.	2. Juster spændingen, eller udskift drivremmen.
	3. Batteriet er ikke opladet.	3. Oplad batteriet, eller kontroller og udskift batteriet.
	4. Der er en elektrisk kortslutning.	4. Find kortslutningen i kredsløbet, og afhjælp problemet.
Det hydrauliske system er overophedet.	1. Køleren er fuld af snavs.	1. Rengør skærmen.
	2. Oliekølerribberne er tilstoppede.	2. Rengør ribberne.
	3. Motorkølermatrixet er tilstoppet.	3. Rengør matrixet.
	4. Indstillingen af sikkerhedsventilen er lav.	4. Kontakt en autoriseret serviceforhandler.
	5. Hydraulikvæskestanden er lav.	5. Fyld beholderen op til det korrekte niveau.
	6. Bremserne er aktiveret.	6. Deaktiver bremserne.
	7. Ventilatoren eller ventilatordrevet er beskadiget.	7. Kontroller ventilatorfunktionen, og efterse ventilatoren efter behov.
Bremserne fungerer ikke korrekt.	1. Samlingen af hjulets motorbremse er defekt.	1. Kontakt en autoriseret forhandler.
	2. Bremseskiverne er slidte.	2. Kontakt en autoriseret forhandler.
Styringen fungerer ikke korrekt.	1. Styreventilen er beskadiget.	1. Efterse eller udskift styreventilen.
	2. Hydraulikcylinderen er beskadiget.	2. Efterse eller udskift den hydrauliske cylinder.
	3. Styreslangen er beskadiget.	3. Udskift den beskadigede slange.
Maskinen kører ikke fremad eller baglæns.	1. Parkeringsbremsen er aktiveret.	1. Deaktiver parkeringsbremsen.
	2. Hydraulikvæskestanden er lav.	2. Fyld beholderen op til det korrekte niveau.
	3. Der blev brugt forkert hydraulikvæske.	3. Tøm beholderen, og påfyld den korrekte type væske.
	4. Drevpedalens forbindelsesled er beskadiget.	4. Kontroller forbindelsesledet, og udskift beskadigede dele.
	5. Transmissionspumpen er beskadiget.	5. Få din autoriserede forhandler til at efterse transmissionspumpen.
	6. Transmissionssikkerhedsventilen er åben.	6. Luk sikkerhedsventilen.
	7. Drivkoblingen er beskadiget.	7. Udskift drivkoblingen.
	8. Transmissionsfilteret er blokeret.	8. Udskift transmissionsfilteret.
Maskinen kryber fremad eller baglæns i neutral.	1. Justeringen af transmission til neutral er indstillet forkert.	1. Juster indstillingen for transmissionens neutrale forbindelsesled.

Problem	Mulig årsag	Afhjælpning
Der er megen støj i hydrauliksystemet.	1. Der er en defekt pumpe. 2. Der er en defekt motor. 3. Der siver luft ind i systemet. 4. Sugefilteret er blokeret eller beskadiget. 5. Der er for høj olieviskositet på grund af kolde forhold. 6. Indstillingen af sikkerhedsventilen er lav. 7. Hydraulikvæskestanden er lav.	1. Find den støjende pumpe, og efterse eller udskift den. 2. Find den støjende motor, og efterse eller udskift den. 3. Stram eller udskift hydraulikfittinger særligt ved sugelinjer. 4. Rengør og isæt sugefilteret igen. 5. Lad systemet varme op. 6. Få aflastningsventilen rengjort og trykket kontrolleret. Kontakt en autoriseret forhandler. 7. Fyld hydraulikvæskebeholderen op til det korrekte niveau.
Maskinen mister kraft efter indledende drift.	1. Der er en slidt pumpe eller motor. 2. Hydraulikoliestanden er lav. 3. Hydraulikoliens viskositet er forkert. 4. Oliefilterelementet er tilstoppet. 5. Aflastningsventilen fungerer ikke. 6. Der forekommer overophedning. 7. Der er lækager på sugeslangen.	1. Udskift pumpen eller motoren. 2. Fyld hydraulikvæskebeholderen op til det korrekte niveau. 3. Udskift olien i hydrauliktanken med olie af den korrekt viskositet. 4. Udskift filterelementet. 5. Få aflastningsventilen rengjort og trykket kontrolleret. Spørg din autoriserede forhandler. 6. Reducer arbejdstempoet ved at øge klippehøjden eller reducere den fremadgående hastighed. 7. Kontroller, og stram fittings. Udskift slange om nødvendigt.
Klippeenheden kan ikke løftes, når den ikke er i brug.	1. Fejl i løftecylinderforsegling. 2. Aflastningsventilen sidder fast i åben position eller er indstillet forkert. 3. Reguleringsventilen fungerer ikke. 4. Der er en mekanisk blokering.	1. Udskift forseglinger. 2. Få sikkerhedsventilen rengjort og trykket tjekket. Spørg din autoriserede forhandler. 3. Efterse reguleringsventilen. 4. Fjern blokeringen.
Klippeenhed følger ikke underlagets konturer.	1. Der er stramhed i drejeledene. 2. Plæneklipper betjent i ”Hold”-position. 3. Vægtoverførslen er indstillet for højt.	1. Frigør og smør drejepunkterne efter behov. 2. Skub reguleringskontakten til positionen Down/Float (nede/flyde). 3. Reducer vægtoverførslen.

Problem	Mulig årsag	Afhjælpning
En klippeenhed kan ikke starte.	1. Sædesensorkontakten er defekt.	1. Kontroller kontaktens mekaniske og elektriske funktion.
	2. Hydraulikvæskestanden er lav.	2. Fyld hydraulikvæskebeholderen op til det korrekte niveau.
	3. Drivakslen er overskåret.	3. Kontroller motoren og drivakslerne, og udskift dem om nødvendigt.
	4. Aflastningsventilen sidder fast i åben position eller er indstillet forkert.	4. Få aflastningsventilen rengjort og trykket kontrolleret. Spørg din autoriserede forhandler.
	5. Klippeenhedens skærekniv(e) sidder fast.	5. Fjern blokeringen efter behov.
	6. Klippeenhedens reguleringsventil er i Off-position på grund af en defekt reguleringsventil.	6. Efterse reguleringsventilen.
	7. Klippeenhedens reguleringsventil er i Off-position på grund af en elektrisk fejl.	7. Få det elektriske system kontrolleret.
Skæreknivene roterer i den forkert retning.	1. Slangerne er forkert tilsluttet	1. Kontroller det hydrauliske kredsløb, og tilslut efter behov.

Europæisk erklæring om beskyttelse af privatlivets fred

De oplysninger, som Toro indsamler
Toro Warranty Company (Toro) respekterer dit privatliv. For at vi kan behandle dit garantikrav og kontakte dig i tilfælde af en produkttilbagekaldelse, beder vi dig dele visse oplysninger med os, enten direkte eller gennem din lokale Toro-virksomhed eller -forhandler.

Toros garantisystem hostes på servere i USA, hvor love om beskyttelse af privatlivets fred muligvis ikke yder samme beskyttelse, som gælder i dit land.

VED AT DELE DINE PERSONLIGE OPLYSNINGER MED OS GIVER DU DIT SAMTYKKE TIL BEHANDLING AF DINE PERSONLIGE OPLYSNINGER SOM BESKREVET I DENNE ERKLÆRING OM BESKYTTELSE AF PRIVATLIVETS FRED.

Toros brug af oplysninger
Toro kan bruge dine personlige oplysninger til at behandle garantikrav og kontakte dig i tilfælde af en produkttilbagekaldelse og til ethvert andet formål, som vi informerer dig om. Toro kan dele dine oplysninger med Toros søsterselskaber, forhandlere eller andre forretningspartnere i forbindelse med enhver af disse aktiviteter. Vi sælger ikke dine personlige oplysninger til andre virksomheder. Vi forbeholder os retten til at offentliggøre personlige oplysninger for at kunne overholde gældende lovgivning og efter anmodning fra relevante myndigheder med henblik på at kunne betjene vores systemer korrekt eller af hensyn til vores egen eller brugerens beskyttelse.

Opbevaring af dine personlige oplysninger
Vi opbevarer dine personlige oplysninger, så længe vi har behov for dem, til de formål, som de oprindeligt blev indsamlet til, eller til andre legitime formål (som f.eks. overholdelse af regler) eller som påkrævet af gældende lovgivning.

Toros forpligtelse i forbindelse med sikkerheden af dine personlige oplysninger
Vi tager rimelige forholdsregler for at beskytte sikkerheden af dine personlige oplysninger. Vi tager også forholdsregler for at opretholde nøjagtigheden og aktualiteten af personlige oplysninger.

Adgang til og korrigering af dine personlige oplysninger
Hvis du gerne vil gennemse eller ændre dine personlige oplysninger, kan du kontakte os pr. e-mail på legal@toro.com.

Forbrugerlovgivning i Australien

Forbrugere i Australien kan finde nærmere oplysninger om forbrugerlovgivningen i Australien i kassen eller hos den lokale Toro-forhandler.

Toros garanti

To års begrænset garanti

Fejl og produkter, der er dækket

The Toro Company og dets søsterselskab, Toro Warranty Company, garanterer i fællesskab i henhold til en aftale mellem dem, at dit Toro-produkt (”produktet”) er frit for materialefejl og fejl i den håndværksmæssige udførelse i to år eller 1500 driftstimer*, hvad end der måtte indtræde først. Denne garanti gælder for alle produkter med undtagelse af dybdeluftere (se de separate garantierklæringer for disse produkter). Hvis der forekommer en fejl, som er dækket af garantien, vil vi reparere produktet uden omkostninger for dig. Dette inkluderer fejldiagnose, arbejdsløn, reservedele og transport. Denne garanti træder i kraft på den dato, produktet leveres til den person, som oprindeligt køber det i detailleddet.
* Produkt udstyret med timetæller.

Sådan får du udført service, der er dækket af garantien

Det påhviler dig at underrette produktforhandleren eller den autoriserede produktforhandler, som du har købt produktet hos, så snart du tror, der er opstået en fejl, som er dækket af garantien. Hvis du har brug for hjælp til at finde frem til en produktforhandler eller en autoriseret forhandler, eller hvis du har spørgsmål vedrørende dine rettigheder eller ansvar i henhold til garantien, kan du kontakte os her:

Toro Commercial Products Service Department
Toro Warranty Company
8111 Lyndale Avenue South
Bloomington, MN 55420-1196, USA

+1–952–888–8801 eller +1–800–952–2740
E-mail: commercial.warranty@toro.com

Ejerens ansvar

Du er som ejer af produktet ansvarlig for at udføre den vedligeholdelse og de justeringer, som er nødvendige i henhold til din *betjeningsvejledning*. Hvis du ikke udfører den nødvendige vedligeholdelse og de nødvendige justeringer, kan dette danne grundlag for at afvise en reklamation i henhold til garantien.

Genstande og fejl, der ikke er dækket

Det er ikke alle produktfejl eller funktionsfejl, der måtte opstå i garantiperioden, som udgør materialefejl eller fejl i den håndværksmæssige udførelse. Denne garanti dækker ikke følgende:

- Produktfejl, som er en følge af brug af ikke-originale Toro-reservedele eller af installation og brug af ekstra eller modificeret eller ikke-originalt Toro-tilbehør og -produkter. Der kan medfølge en separat garantierklæring fra producenten af sådanne enheder.
- Produktfejl, som er en følge af manglende udførelse af anbefalet vedligeholdelse og/eller justeringer. Undladelse af at udføre korrekt vedligeholdelse af Toro-produkterne i henhold til skemaet over anbefalet vedligeholdelse i *betjeningsvejledningen* kan danne grundlag for afvisning af et garantikrav.
- Produktfejl, der stammer fra brug af produktet på ødelæggende, uagtsom eller hensynsløs vis.
- Reservedele, som forbruges ved brug, medmindre de skønnes at være defekte. Eksempler på reservedele, som forbruges eller opbruges under normal betjening af produktet omfatter, men er ikke begrænset til, bremseklodser og -belægninger, koblingsbelægninger, skæreknive, knivcylindre, ruller og lejer (forseglede eller smørbare), bundknive, tændrør, styrehjul, lejer, dæk, filtre, remme samt visse sprøjtekomponenter såsom membraner, dyser og kontraventiler osv.
- Fejl, der forårsages af eksterne forhold. Forhold, der anses for at være eksterne forhold, omfatter, men er ikke begrænset til, vejret, opbevaringsforhold, forurening, brug af ikke-godkendte brændstoffer, kølevæsker, smøremidler, tilsætningsstoffer, gødningsmidler, vand eller kemikalier osv.
- Funktions- eller driftsfejl forårsaget af brændstoffer (f.eks. benzin, diesel eller biodiesel), der ikke overholder deres respektive branchestandarder.
- Normal støj, vibration, slid og ælde samt forringelse.
- Normalt slid omfatter, men er ikke begrænset til, beskadigelse af sæder som følge af slitage eller afslidning, slid på malede overflader, ridsede mærkater eller vinduer osv.

Reservedele

Reservedele, der planmæssigt skal udskiftet i forbindelse med nødvendig vedligeholdelse, er kun dækket af garantien i tidsrummet frem til det planmæssige tidspunkt for udskiftning af den pågældende reservedel. Reservedele, der udskiftes i henhold til denne garanti, er dækket af garantien i den originale produktgarantis løbetid og bliver Toros ejendom. Toro træffer endelig beslutning om, hvorvidt en reservedel eller en samlet enhed skal repareres eller udskiftes. Toro har ret til at bruge fabriksrenoverede reservedele til reparationer, der er dækket af garantien.

Garanti på dybdeafladnings- og litium-ion-batterier:

Dybdeafladnings- og litium-ion-batterier kan levere et samlet, specificeret antal kilowatttimer i løbet af deres levetid. Brugs-, opladnings- og vedligeholdelsesteknikker kan forlænge eller forkorte den samlede batterilevetid. I takt med at batterierne i dette produkt forbruges, vil mængden af nyttigt arbejde mellem opladningsintervaller langsomt formindskes, indtil batteriet er helt faldt. Udskiftning af slidte batterier som følge af normalt forbrug påhviler ejeren af produktet. Det kan være nødvendigt at udskifte batterier under produktets normale garantiperiode for ejerens regning. Bemærk: (kun litium-ion-batteri): Et litium-ion-batteri har en garanti, der kun dækker delen og dækker forholdsmæssigt, med start i år 3 til år 5 baseret på driftstiden og de brugte kilowatttimer. Der findes flere oplysninger i *betjeningsvejledningen*.

Omkostninger til vedligeholdelse afholdes af ejeren

Motorjustering, smøring, rengøring og polering, udskiftning af filtre, kølevæske og udførelse af anbefalet vedligeholdelse er eksempler på normal service, som Toro-produkter kræver, og omkostninger i forbindelse hermed afholdes af ejeren.

Generelle betingelser

Det eneste retsmiddel, du har til rådighed i henhold til nærværende garanti, er reparation hos en autoriseret Toro-forhandler.

Hverken The Toro Company eller Toro Warranty Company er ansvarlig for følgeskader eller indirekte eller hændelige skader i forbindelse med brugen af de Toro-produkter, der er dækket af nærværende garanti, herunder omkostninger eller udgifter til at fremskaffe erstatningsudstyr eller service i de perioder, der med rimelighed medgår i forbindelse med funktionsfejl eller manglende rådighed over produktet, mens der udføres reparationer i henhold til garantien. Bortset fra den emissionsgaranti, der er nævnt nedenfor, og kun såfremt denne måtte finde anvendelse, gives ingen anden udtrykkelig garanti. Alle underforståede garantier om salgbarhed og brugsegnethed er begrænset til denne udtrykkelige garantis varighed.

I visse stater er det ikke tilladt at fragå ansvar for hændelige og følgeskader eller at begrænse tidsrummet for en underforstået garantis varighed, så ovenstående ansvarsfragåelser og begrænsninger gælder muligvis ikke for dig. Denne garanti giver dig bestemte juridiske rettigheder, men derudover kan du også have andre rettigheder, som varierer fra stat til stat.

Bemærk vedrørende motorgaranti:

Emissionskontrolsystemet på dit produkt kan være dækket at en separat garanti, som overholder de krav, der er fastsat af det amerikanske miljøbeskyttelsesagentur (Environmental Protection Agency, EPA) og/eller rådet for luftressourcer i Californien (California Air Resources Board, CARB). De timemæssige begrænsninger, der er anført ovenfor, gælder ikke for garantien på emissionskontrolsystemet. Der henvises til garantierklæringen om motoremissionsgaranti, som er vedlagt dit produkt eller er indeholdt i motorfabrikantens dokumentation, for yderligere oplysninger.

Andre lande end USA og Canada

Kunder, som har købt Toro-produkter, der er eksporteret fra USA eller Canada, skal kontakte deres Toro-forhandler for at få en garantipolice, som gælder for deres land, provins eller stat. Såfremt du af en eller anden grund er utilfreds med din forhandlers service eller har problemer med at få oplysninger om garantien, bedes du kontakte Toro-importøren.

374-0253 Rev D