Form No. 3410-786 Rev A

TORO

Count on it.

Bedienungsanleitung

Kompakter Aufsitzrasenmäher CT2240 mit Vierradantrieb und drei Schneideinheiten

Modellnr. 30654—Seriennr. 400000000 und höher

Registrieren Sie Ihr Produkt unter www.Toro.com.
Originaldokuments (DE)

CE

3410-786 A

Einführung

Dieser Aufsitzrasenmäher mit Messerspindeln sollte nur von geschulten Lohnarbeitern in gewerblichen Anwendungen eingesetzt werden. Er wurde vor allem für das Mähen in Parks, Sportanlagen, Wohnwagenparks, Friedhöfen und Gewerbeflächen entworfen. Er ist nicht für das Schneiden von Büschen oder für einen landwirtschaftlichen Einsatz gedacht.

Lesen Sie diese Informationen sorgfältig durch, um sich mit dem ordnungsgemäßen Einsatz und der Wartung des Geräts vertraut zu machen und Verletzungen und eine Beschädigung des Geräts zu vermeiden. Sie tragen die Verantwortung für einen ordnungsgemäßen und sicheren Einsatz des Produkts.

Wenden Sie sich hinsichtlich Informationen zu Produkten und Zubehör sowie Angaben zu Ihrem Vertragshändler oder zur Registrierung des Produkts direkt an Toro.

Wenden Sie sich an den Toro Vertragshändler oder Kundendienst, wenn Sie eine Serviceleistung, Toro Originalersatzteile oder weitere Informationen benötigen. Haben Sie dafür die Modell- und Seriennummern der Maschine griffbereit. Die Modell- und Seriennummern befinden sich links am Rahmen. Tragen Sie hier bitte die Modell- und Seriennummern des Geräts ein.

Modellnr. _____

Seriennr. _____

In dieser Anleitung werden potenzielle Gefahren angeführt, und Sicherheitshinweise werden vom Sicherheitswarnsymbol (Bild 1) gekennzeichnet. Dieses Warnsymbol weist auf eine Gefahr hin, die zu schweren oder tödlichen Verletzungen führen kann, wenn Sie die empfohlenen Sicherheitsvorkehrungen nicht einhalten.

g000502

Bild 1

1. Sicherheitswarnsymbol

In dieser Anleitung werden zwei Begriffe zur Hervorhebung von Informationen verwendet. **Wichtig** weist auf spezielle technische Informationen hin, und **Hinweis** hebt allgemeine Informationen hervor, die Ihre besondere Beachtung verdienen.

Inhalt

Sicherheit 3
Allgemeine Sicherheit 3
Sichere Betriebspraxis 3
Sicherheit beim Einsatz von Toro Aufsitzern 7
Sicherheits- und Bedienungsschilder 9
Einrichtung 13
Produktübersicht 14
Bedienelemente 14
Technische Daten 20
Anbaugeräte, Zubehör 20
Betrieb 21
Prüfen des Motorölstands 21
Prüfen des Kühlsystems 21
Betanken 22
Prüfen des Hydrauliköls 23
Prüfen des Reifendrucks 24
Prüfen des Drehmoments der Radmuttern 25
Sicherheit hat Vorrang 25
Verwenden des Verriegelungsmechanismus der Bedienerplattform 26
Verstehen der Sitzkontaktschalter 26
Anlassen und Abstellen des Motors 27
Einstellen der Schnitthöhenberichtigung der mittleren Schneideinheit 28
Steuern der Stellung der einzelnen Schneideinheiten 28
Anpassung der automatischen Hubbegrenzung der Schneideinheiten 28
Einkuppeln des Schneideinheitantriebs 29
Reinigen der Schneideinheiten 29
Verwendung der Gewichtsverlagerung bzw. der Antischlupfregelung 30
Zusammenklappen des Überrollschutzes 30
Ermitteln der Hebestellen 31
Transportieren der Maschinen 32
Betriebshinweise 32
Wartung 33
Empfohlener Wartungsplan 33
Checkliste – tägliche Wartungsmaßnahmen 34
Vorbereiten der Maschine für die Wartung 35
Wartungsintervall-Tabelle 36
Schmierung 37
Schmieren der Lager, Büchsen und Drehzapfen 37
Warten des Motors 38
Überprüfen des Motorüberhitzungswarnsystems 38
Warten des Luftfilters 38
Warten des Motoröls und Filters 39
Warten der Kraftstoffanlage 40
Entleeren des Kraftstofftanks 40
Prüfen der Kraftstoffleitung und der -anschlüsse 40
Entlüften der Kraftstoffanlage 40
Austauschen des Kraftstofffilters 41
Warten der elektrischen Anlage 41

© 2017—The Toro® Company
8111 Lyndale Avenue South
Bloomington, MN 55420

Kontaktieren Sie uns unter www.Toro.com.
Druck: GB
Alle Rechte vorbehalten

Prüfen der Elektroanlage 41
Prüfen des Batteriezustands 41
Warten der Batterie 42
Warten des Antriebssystems 42
Wechseln des Getriebeölfilters 42
Wechseln des hydraulischen Rücklauffilters 42
Überprüfen der Hinterradspur 43
Prüfen des Getriebebowdenzugs und der Funktion 43
Warten der Kühlanlage 44
Entfernen von Fremdkörpern aus der Motorkühlanlage 44
Warten der Bremsen 45
Abschleppen der Maschine 45
Warten der Riemen 47
Spannen des Lichtmaschinen-Riemens 47
Warten der Bedienelementanlage 48
Prüfen der Funktion des Vorwärts-/Rückwärtsgangpedals 48
Prüfen des Sitzkontaktschalters 48
Prüfen des Sicherheitsschalters des Schneideinheitantriebs 48
Prüfen des Sicherheitsschalters der Feststellbremse 48
Prüfen des Sicherheitsschalters der Neutral-Stellung des Getriebes 48
Warten der Hydraulikanlage 49
Warten der Hydraulikanlage 49
Prüfen des Warnsystems für die Hydraulikölüberhitzung 49
Prüfen der Hydraulikleitungen und -schläuche 50
Warten der Schneideinheiten 50
Läppen der Schneideinheiten 50
Schleifen der Schneideinheiten 51
Aufbocken des Mähers 51
Beseitigung von Abfällen 51
Einlagerung 52
Vorbereiten der Zugmaschine 52
Vorbereiten des Motors 52
Fehlersuche und -behebung 54

Sicherheit

Diese Maschine erfüllt EN ISO 5395:2013.

Allgemeine Sicherheit

Der zweckfremde Einsatz dieser Maschine kann für Sie und Unbeteiligte gefährlich sein.

- Lesen und verstehen Sie vor dem Anlassen des Motors den Inhalt dieser *Bedienungsanleitung*.
- Halten Sie Hände und Füße von beweglichen Teilen fern.
- Bedienen Sie die Maschine niemals, wenn nicht alle Schutzvorrichtungen und Abdeckungen angebracht und funktionstüchtig sind.
- Bleiben Sie immer von der Auswurföffnung fern. Halten Sie Unbeteiligte und Haustiere in einem sicheren Abstand zur Maschine.
- Halten Sie Kinder aus dem Arbeitsbereich fern. Die Maschine darf niemals von Kindern betrieben werden.
- Halten Sie die Maschine an und stellen den Motor aus, ehe Sie Wartungsarbeiten durchführen, Kraftstoff nachfüllen oder Blockierungen beseitigen.

Der unsachgemäße Einsatz oder die falsche Wartung dieser Maschine kann zu Verletzungen führen. Durch das Befolgen dieser Sicherheitshinweise kann das Verletzungsrisiko verringert werden. Achten Sie immer auf das Warnsymbol. Es bedeutet Vorsicht, Warnung oder Gefahr – Hinweise für die Personensicherheit. Wenn diese Hinweise nicht beachtet werden, kann es zu schweren bis tödlichen Verletzungen kommen.

Sie finden weitere Sicherheitsinformationen bei Bedarf in dieser *Bedienungsanleitung*.

Sichere Betriebspraxis

Schulung

- Lesen Sie die *Bedienungsanleitung* und weiteres Schulungsmaterial gründlich durch. Machen Sie sich mit den Bedienelementen, Sicherheitsschildern und der korrekten Anwendung des Geräts vertraut.
- Lassen Sie den Rasenmäher nie von Kindern oder Personen bedienen oder warten, die mit diesen Anweisungen nicht vertraut sind. Örtliche Vorschriften schränken u. U. das Mindestalter von Bedienern ein.
- Mähen Sie nie, wenn sich Personen, insbesondere Kinder oder Haustiere, in der Nähe aufhalten.
- Bedenken Sie immer, dass der Bediener die Verantwortung für Unfälle oder Gefahren gegenüber anderen und ihrem Eigentum trägt.
- Nehmen Sie nie Beifahrer mit.
- Alle Fahrer und Mechaniker müssen sich um eine professionelle und praktische Schulung bemühen. Der

Besitzer ist für die Schulung der Bediener verantwortlich. Die Ausbildung muss Folgendes hervorheben:

- Die Bedeutung von Vorsicht und Konzentration bei der Arbeit mit Aufsitzrasenmähern;
- Die Kontrolle über einen Rasentraktor, der an einer Hanglage rutscht, lässt sich nicht durch den Einsatz der Bremse wiedergewinnen. Kontrollverlust ist meistens auf Folgendes zurückzuführen:
  - ◊ Unzureichende Bodenhaftung.
  - ◊ Zu hohe Geschwindigkeit.
  - ◊ Unzureichendes Bremsen.
  - ◊ Nicht geeigneter Maschinentyp für die Aufgabe.
  - ◊ Mangelhafte Beachtung des Bodenzustands, insbesondere an Hanglagen.

- Der Besitzer bzw. Benutzer ist für Unfälle oder Verletzungen von Dritten sowie Sachschäden verantwortlich und kann diese verhindern.

Vorbereitung

- Tragen Sie beim Mähen immer feste Schuhe mit rutschfester Sohle, lange Hosen, eine Schutzbrille und einen Gehörschutz. Binden Sie lange Haare hinten zusammen und tragen Sie keinen Schmuck.
- Untersuchen Sie den Arbeitsbereich der Maschine gründlich und entfernen Sie alle Gegenstände, die von der Maschine aufgeworfen werden könnten.
- Tauschen Sie beschädigte oder abgenutzte Schalldämpfer bzw. Auspuffe aus.
- Verwenden Sie nur vom Hersteller zugelassene Zubehör und Anbaugeräte.
- Überprüfen Sie vor dem Einsatz immer, ob die Schneideinheiten abgenutzt oder beschädigt sind. Tauschen Sie abgenutzte und beschädigte Messer aus.
- Achten Sie darauf, dass eine sich drehende Schneideinheit eine Drehung anderer Schneideinheiten auslösen kann.
- Prüfen Sie, ob die Sitzkontaktschalter, Sicherheitsschalter und Schutzbleche vorhanden sind und einwandfrei funktionieren. Nehmen Sie die Maschine nur in Betrieb, wenn diese richtig funktionieren.

Betrieb

- Lassen Sie den Motor nie in unbelüfteten Räumen laufen, da sich dort gefährliche Kohlenmonoxidgase und Abgase ansammeln können.
- Mähen Sie nur bei Tageslicht oder guter künstlicher Beleuchtung.
- Bevor Sie versuchen den Motor anzulassen, aktivieren die Feststellbremse, kuppeln den Schneideinheitantrieb aus und stellen sicher, dass die Geschwindigkeitsregelungen für Vorwärts- und Rückwärtsfahrt in der Neutral-Stellung sind.
- Die Maschinengeschwindigkeit sollte niedrig gehalten werden.
- Vermeiden Sie scharfes Wenden. Passen Sie beim Rückwärtsfahren auf.
- Achten Sie auf Kuhlen und andere versteckte Gefahrenstellen im Gelände.
- Achten Sie beim Überqueren und in der Nähe von Straßen auf den Verkehr.
- Stellen Sie die Schnittmesser ab, bevor Sie grasfreie Oberflächen überqueren.
- Richten Sie beim Einsatz von Anbaugeräten den Auswurf nie auf Unbeteiligte. Halten Sie Unbeteiligte aus dem Einsatzbereich fern.
- Setzen Sie den Rasenmäher nie mit beschädigten Schutzvorrichtungen, -schildern und ohne angebrachte Sicherheitsvorrichtungen ein. Stellen Sie sicher, dass alle Sicherheitsschalter montiert, richtig eingestellt und funktionsfähig sind.
- Verändern Sie nie die Einstellung des Motorfliehkraftreglers, und überdrehen Sie niemals den Motor. Durch das Überdrehen des Motors steigt die Verletzungsgefahr.
- Bevor Sie den Fahrersitz verlassen:
  - Stellen Sie die Maschine auf eine ebene Fläche.
  - Kuppeln Sie den Antrieb zu den Schneideinheiten aus.
  - Heben Sie die Schneideinheiten in die Transportstellung an und arretieren die Sicherheitsriegel oder senken Sie die Schneideinheiten auf den Boden ab.
  - Stellen Sie sicher, dass das Getriebe im Leerlauf ist und aktivieren die Feststellbremse.
  - Stellen Sie den Motor ab und ziehen Sie den Zündschlüssel ab.
- Beim Transport des Rasenmähers:
  - Kuppeln Sie den Antrieb zu den Schneideinheiten aus.
  - Heben Sie die Schneideinheiten in die Transportstellung an.
  - Aktivieren Sie die Feststellbremse.
  - Ziehen Sie die Transportriegel und die Sicherheitsarretierungsringean.
  - Stellen Sie den Motor ab und ziehen Sie den Zündschlüssel ab.
- Bei der Fahrt zwischen Einsatzorten müssen Sie sicherstellen, dass die Schneideinheiten nicht versehentlich abgesenkt und angelassen werden können:
  - Kuppeln Sie den Antrieb zu den Schneideinheiten aus.
  - Heben Sie die Schneideinheiten in die Transportstellung an.
  - Ziehen Sie die Transportriegel und die Sicherheitsarretierungsringean.
- Stellen Sie den Motor ab und kuppeln den Antrieb zu den Schneideinheiten aus:
  - Vor dem Tanken.

– Vor dem Verstellen der Schnitthöhe. Es sei denn, die Einstellung lässt sich von der Fahrerposition aus bewerkstelligen.
– Vor dem Entfernen von Verstopfungen.
– Vor dem Prüfen, Reinigen oder Warten des Rasenmähers;
– Nach dem Kontakt mit einem fremden Objekt, oder wenn abnormale Vibrationen auftreten. Untersuchen Sie den Rasenmäher auf Schäden und führen die notwendigen Reparaturen durch, bevor Sie ihn erneut starten und in Betrieb nehmen.

- Berühren Sie die Schneideinheiten nicht mit den Händen und Füßen.
- Schauen Sie hinter sich und nach unten, um vor dem Rückwärtsfahren sicherzustellen, dass der Weg frei ist.
- Fahren Sie beim Wenden und beim Überqueren von Straßen und Gehsteigen vorsichtig und langsam. Stellen Sie die Schneideinheiten ab, wenn Sie nicht mähen.
- Setzen Sie den Rasenmäher nie ein, wenn Sie müde oder krank sind, oder unter Alkohol- oder Drogeneinfluss stehen.
- Blitzschlag kann zu schweren oder tödlichen Verletzungen führen. Setzen Sie die Maschine nicht ein, wenn Sie Blitze sehen, und gehen Sie an eine geschützte Stelle.
- Gehen Sie beim Laden und Abladen der Maschine auf einen/von einem Anhänger oder Pritschenwagen vorsichtig vor.
- Seien Sie vorsichtig, wenn Sie sich unübersichtlichen Kurven, Sträuchern, Bäumen und anderen Objekten nähern, die Ihre Sicht behindern können.

Sicherer Umgang mit Kraftstoff

- Passen Sie beim Umfang mit Kraftstoff besonders auf, um Körperverletzungen oder Sachschäden zu vermeiden. Kraftstoff ist extrem leicht entflammbar und die Dämpfe sind hochexplosiv.
- Löschen Sie alle Zigaretten, Zigarren, Pfeifen und sonstigen Zündquellen.
- Verwenden Sie nur einen vorschriftsmäßigen Kraftstoffkanister.
- Nehmen Sie den Tankdeckel nie bei laufendem Motor ab und betanken Sie nicht bei laufendem Motor.
- Lassen Sie vor dem Betanken den Motor abkühlen.
- Betanken Sie die Maschine nie in geschlossenen Räumen.
- Lagern Sie die Maschine oder den Kraftstoffkanister nie an Orten mit offener Flamme, Funken oder Zündflamme, z. B. Warmwasserbereiter, oder andere Geräte.
- Füllen Sie den Kanister nie im Fahrzeug oder auf der Ladepritsche eines Pritschenwagens oder Anhängers mit einer Verkleidung aus Kunststoff. Stellen Sie die Benzinkanister vor dem Auffüllen immer vom Fahrzeug entfernt auf den Boden.
- Nehmen Sie Geräte vom Pritschenwagen oder Anhänger und tanken Sie sie auf dem Boden auf. Falls das nicht möglich ist, betanken Sie solche Geräte mit einem tragbaren Kanister und an einer Zapfsäule.
- Sie müssen das Mundstück immer in Kontakt mit dem Rand des Kraftstofftanks bzw. der Kanisteröffnung halten, bis der Tankvorgang abgeschlossen ist. Verwenden Sie nicht ein Mundstück-Öffnungsgerät.
- Füllen Sie den Kraftstofftank nie zu voll. Setzen Sie den Tankdeckel auf und schrauben Sie ihn richtig fest.

Gewährleistung der Sicherheit durch den Überrollschutz

- Entfernen Sie den Überrollschutz **nicht** von der Maschine.
- Stellen Sie sicher, dass Sie Ihren Sicherheitsgurt angelegt haben und ihn in einem Notfall schnell lösen können.
- Achten Sie immer auf hängende Objekte und berühren Sie sie nicht.
- Halten Sie den Überrollschutz in einem sicheren Betriebszustand, überprüfen ihn regelmäßig auf Beschädigungen und halten Sie alle Befestigungen angezogen.
- Ersetzen Sie den Überrollschutz durch einen neuen, wenn er beschädigt ist. Führen Sie keine Reparaturen oder Modifikationen daran aus.

Maschinen mit einem klappbaren Überrollbügel

- Legen Sie immer den Sicherheitsgurt an, wenn der Überrollbügel aufgeklappt ist.
- Der Überrollschutz ist eine integrierte Sicherheitseinrichtung. Beim Einsatz der Maschine mit aufgeklappten Überrollbügel sollten Sie den Überrollbügel hochklappen und arretieren sowie den Sicherheitsgurt anlegen.
- Senken Sie den Überrollbügel nur vorübergehend ab, wenn es wirklich erforderlich ist. Legen Sie keinen Sicherheitsgurt an, wenn der Überrollbügel abgesenkt ist.
- Es besteht kein Überrollschutz, wenn der klappbare Überrollbügel abgesenkt ist.
- Prüfen Sie den Mähbereich und senken Sie den klappbaren Überrollbügel nie in Bereichen mit Gefällen, Abhängen oder Gewässern ab.

Sicherheit an Hanglagen

- Erstellen Sie Ihre eigenen Spezialverfahren und Regeln für das Arbeiten an Hanglagen. Diese Verfahren müssen eine Einschätzung des Geländes beinhalten, um die Bereiche für einen sicheren Betrieb der Maschine zu bestimmen. Verwenden Sie stets eine vernünftige Vorgehensweise

und ein gutes Urteilsvermögen bei der Durchführung dieser Beurteilung.

- Hanglagen sind eine wesentliche Ursache für den Verlust der Kontrolle und Umkippunfälle, die zu schweren ggf. tödlichen Verletzungen führen können. Alle Arbeiten an Hanglagen erfordern Ihre besondere Aufmerksamkeit.
- Fahren Sie beim Arbeiten an Hanglagen langsam.
- Wenden Sie die Maschine nicht abrupt. Passen Sie beim Wenden der Maschine auf.
- Wenn Sie sich auf einer Hanglage unsicher fühlen, arbeiten Sie dort nicht.
- Achten Sie auf Löcher, Rillen, Bodenwellen, Steine oder andere verborgene Objekte. Fahren in unebenem Gelände kann zum Umkippen der Maschine führen. Hohes Gras kann Hindernisse verdecken.
- Halten Sie beim Arbeiten mit der Maschine an Hanglagen immer alle Schneideinheiten abgesenkt.
- Wählen Sie eine langsame Fahrgeschwindigkeit, damit Sie nicht an Hanglagen schalten oder anhalten müssen.
- Ein Überschlagen kann auftreten, bevor die Reifen die Bodenhaftung verlieren.
- Vermeiden Sie einen Einsatz auf nassem Gras. Die Reifen können die Bodenhaftung verlieren, ungeachtet dessen, dass die Bremsen vorhanden sind und funktionieren.
- Vermeiden Sie das Anfahren, Anhalten oder Wenden an Hanglagen.
- Führen Sie alle Bewegungen an Hängen langsam und schrittweise durch. Wechseln Sie nie plötzlich die Geschwindigkeit oder Richtung.
- Setzen Sie die Maschine nicht in der Nähe von Abhängen, Gräben oder Böschungen oder Gewässern ein. Die Maschine kann sich plötzlich überschlagen, wenn ein Rad über den Rand fährt oder die Böschung nachgibt. Halten Sie stets einen Sicherheitsabstand (zwei Maschinenbreiten) von der Maschine zur Gefahrenstelle ein.
- Diese Maschine erfüllt die dem Industriestandard entsprechenden Stabilitätstests der statischen Standfestigkeit in Längs- und Querrichtung mit der auf dem Aufkleber angebrachten empfohlenen Maximalneigung. Jeder Bediener muss unbedingt die Anweisungen für das Arbeiten an Hanglagen in der *Bedienungsanleitung* lesen und die Bedingungen, unter denen die Maschine eingesetzt wird, überprüfen, um zu ermitteln, ob die Maschine unter den Bedingungen an diesem Tag und an diesem Ort eingesetzt werden kann. Veränderungen im Gelände können zu einem geänderten Betrieb der Maschine an Hanglagen führen. Halten Sie während des Einsatzes der Maschine an Hanglagen die Schneideinheiten soweit wie möglich abgesenkt. Das Anheben der Schneideinheiten beim Arbeiten an Hanglagen kann zu einer Instabilität der Maschine führen.

Wartung und Lagerung

- Halten Sie alle Muttern und Schrauben fest angezogen, damit das Gerät in einem sicheren Betriebszustand bleibt.
- Bewahren Sie das Gerät innerhalb eines Gebäudes nie mit Kraftstoff im Tank auf, wenn dort Dämpfe eine offene Flamme oder Funken erreichen könnten.
- Lassen Sie den Motor abkühlen, bevor Sie die Maschine in einem geschlossenen Raum abstellen.
- Halten Sie, um das Brandrisiko zu verringern, den Motor, Schalldämpfer, das Batteriefach und den Kraftstofftankbereich von Gras, Laub und überflüssigem Fett frei.
- Alle Teile müssen sich in gutem Zustand befinden, und alle Hardware und Hydraulikanschlussstücke müssen festgezogen sein. Ersetzen Sie abgenutzte und beschädigte Teile und Aufkleber.
- Wenn Sie den Kraftstoff aus dem Tank ablassen müssen, sollte dies im Freien geschehen.
- Passen Sie beim Einstellen der Maschine besonders auf, um ein Einklemmen der Finger zwischen den beweglichen Messern und permanenten Teilen der Maschine zu vermeiden.
- Achten Sie bei Maschinen mit mehreren Schneideinheiten darauf, dass eine sich drehende Schneideinheit eine Drehung anderer Schneideinheiten auslösen kann.
- Kuppeln Sie die Antriebe aus, senken Sie die Schneideinheiten ab, aktivieren die Feststellbremse, stellen den Motor ab und ziehen den Schlüssel ab. Lassen Sie vor dem Einstellen, Reinigen und Reparieren alle beweglichen Teile zum Stillstand kommen.
- Entfernen Sie Gras und Schmutz von den Schneideinheiten, Antrieben, Schalldämpfern bzw. Auspuff und dem Motor, um einem Brand vorzubeugen. Wischen Sie Öl- und Kraftstoffverschüttungen auf.
- Stützen Sie die Maschine bei Bedarf auf Achsständern ab.
- Lassen Sie den Druck aus Maschinenteilen mit gespeicherter Energie vorsichtig ab.
- Klemmen Sie vor dem Durchführen irgendwelcher Reparaturen die Batterie ab. Klemmen Sie immer zuerst den Minuspol und dann den Pluspol ab. Schließen Sie immer zuerst den Pluspol und dann den Minuspol wieder an.
- Passen Sie beim Prüfen der Schneideinheiten auf. Lassen Sie bei der Wartung dieser Teile große Vorsicht walten, und tragen Sie Handschuhe.
- Berühren Sie bewegliche Teile nicht mit den Händen oder Füßen. Bei laufendem Motor sollten keine Einstellungsarbeiten vorgenommen werden.
- Laden Sie Batterien an einem freien, gut belüfteten Ort, abseits von Funken und offenem Feuer. Ziehen Sie vor dem An- oder Abklemmen der Batterie den Netzstecker des Ladegeräts ab. Tragen Sie Schutzkleidung und verwenden Sie isoliertes Werkzeug.

Befördern

- Gehen Sie beim Laden und Abladen der Maschine auf einen/von einem Anhänger oder Pritschenwagen vorsichtig vor.
- Laden Sie Maschinen mit Rampen, die über die ganze Breite gehen, auf einen Anhänger oder Pritschenwagen.
- Vergurten Sie die Maschine mit Riemen, Ketten, Kabel oder Seilen. Die vorderen und hinteren Gurte sollten nach unten und außerhalb der Maschine verlaufen.

Sicherheit beim Einsatz von Toro Aufsitzern

In der folgenden Liste finden Sie Sicherheitsangaben, die sich speziell auf Toro Produkte beziehen und weitere Sicherheitsinformationen, die nicht in den Sicherheitsstandards enthalten sind, mit denen Sie sich vertraut machen müssen.

Dieses Produkt kann Hände und Füße amputieren und Gegenstände aufschleudern. Befolgen Sie zum Vermeiden von schweren oder tödlichen Verletzungen immer alle Sicherheitshinweise.

Der zweckentfremdende Einsatz dieser Maschine kann für den Benutzer und Unbeteiligte gefährlich sein.

⚠ WARNUNG:

Auspuffgase enthalten Kohlenmonoxid, ein geruchloses tödliches Giftgas.

Lassen Sie den Motor nie in geschlossenen Räumen laufen.

- Sie müssen wissen, wie Sie den Motor schnell abstellen können.
- Passen Sie beim Umgang mit Kraftstoff auf. Wischen Sie verschütteten Kraftstoff auf.
- Prüfen Sie die Sicherheitsschalter jeden Tag auf eine einwandfreie Funktion. Tauschen Sie alle defekten Schalter vor Inbetriebnahme der Maschine aus.
- Der Einsatz der Maschine erfordert Ihre ganze Aufmerksamkeit. So verlieren Sie nicht die Kontrolle über die Maschine:
  - Sollten Sie mit der Maschine nicht in der Nähe von Sandgruben, Gräben, Wasserläufen oder anderen Gefahrenbereichen arbeiten.
  - Fahren Sie beim engen Wenden langsam. Vermeiden Sie es, unvermittelt abzubremsen oder loszufahren.
  - Räumen Sie in der Nähe von oder beim Überqueren von Straßen immer das Vorfahrtsrecht ein.
- Heben und verriegeln Sie beim Fahren von einem Einsatzort zum nächsten die Schneideinheiten.
- Berühren Sie weder den Motor, die Schalldämpfer bzw. den Auspuff oder das Auspuffrohr, während der Motor läuft bzw. kurz nachdem er abgestellt wurde, da diese Bereiche so heiß sind, dass dies zu Verbrennungen führen würde.
- Wenn der Motor blockiert oder die Maschine an Geschwindigkeit verliert, und Sie nicht auf einen Hügel hinauffahren können, darf die Maschine nicht gewendet werden. Fahren Sie in einem solchen Fall den Hang langsam und gerade rückwärts wieder hinunter.
- Stellen Sie das Mähen sofort ein, wenn ein Mensch oder ein Haustier plötzlich in oder in der Nähe des Arbeitsbereichs erscheint. Ein fahrlässiger Betrieb kann in Verbindung mit dem Neigungsgrad des Geländes, Abprallungen und falsch montierten Schutzvorrichtungen durch das Herausschleudern von Gegenständen Verletzungen verursachen. Beginnen Sie das Mähen erst wieder, wenn der Arbeitsbereich frei ist.

Wartung und Lagerung

- Stellen Sie, bevor Sie die Maschine warten oder Einstellungen daran durchführen, den Motor ab und ziehen den Zündschlüssel ab.
- Stellen Sie jederzeit die einwandfreie Wartung und den perfekten Betriebszustand der Maschine sicher. Prüfen Sie regelmäßig alle Schrauben, Muttern und hydraulischen Verbindungen.
- Stellen Sie sicher, dass alle Anschlüsse der Hydraulikleitungen fest angezogen sind und dass sich alle Hydraulikschläuche und Leitungen in einwandfreiem Zustand befinden, bevor Sie die Anlage unter Druck stellen.
- Halten Sie Ihren Körper und Ihre Hände von Nadellöchern und Düsen fern, aus denen Hydrauliköl unter hohem Druck ausgestoßen wird. Verwenden Sie zum Ausfindigmachen von undichten Stellen Pappe oder Papier und niemals Ihre Hände. Unter Druck austretendes Hydrauliköl kann unter die Haut dringen und schwere Verletzungen verursachen. Wenn Flüssigkeit in die Haut eindringt, muss sie innerhalb weniger Stunden von einem Arzt, der mit dieser Art von Verletzungen vertraut ist, chirurgisch entfernt werden. Andernfalls kann es zu Gangrän kommen.
- Entspannen Sie vor dem Abtrennen hydraulischer Anschlüsse oder dem Durchführen von Arbeiten an der Hydraulikanlage immer das System, indem Sie den Motor abstellen und die Schneideinheiten auf den Boden absenken.
- Wenn der Motor zum Durchführen von Wartungseinstellungen laufen muss, berühren Sie die Schneideinheiten, die Anbaugeräte und alle beweglichen Teile nicht mit den Händen, Füßen und Kleidungsstücken sowie allen anderen Körperteilen. Halten Sie Unbeteiligte von der Maschine fern.
- Verändern Sie die Einstellungen des Drehzahlreglers nicht, weil der Motor dadurch überdrehen kann. Lassen Sie, um die Sicherheit und Genauigkeit zu gewährleisten,

die maximale Motordrehzahl mit einem Drehzahlmesser von Ihrem Toro Vertragshändler prüfen.

- Der Motor muss vor dem Prüfen des Ölstands oder Auffüllen des Kurbelgehäuses mit Öl abgestellt werden.
- Wenden Sie sich an den Toro Vertragshändler, falls größere Reparaturen erforderlich werden oder Sie praktische Unterstützung benötigen.
- Besorgen Sie, um die optimale Leistung und Sicherheit zu gewährleisten, nur Toro Originalersatzteile und -zubehörteile. Ersatzteile und Zubehör anderer Hersteller können gefährlich sein und eine Verwendung könnte die Garantie ungültig machen.

Sicherheits- und Bedienungsschilder

Die Sicherheits- und Bedienungsaufkleber sind gut sichtbar; sie befinden sich in der Nähe der möglichen Gefahrenbereiche. Tauschen Sie beschädigte oder verloren gegangene Aufkleber aus.

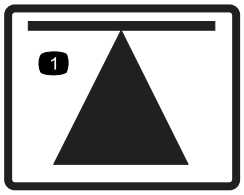

decal70-13-072

70-13-072

1. Hebestellen

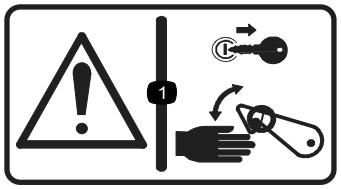

decal70-13-077

70-13-077

1. Warnung: Stellen Sie den Motor ab und ziehen Sie den Zündschlüssel ab, bevor Sie die Sicherheitsriegel lösen oder betätigen.

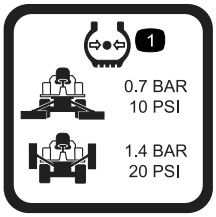

decal950832

950832

1. Reifendruck

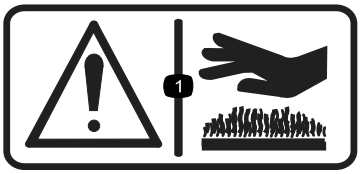

decal950889

950889

1. Warnung: Heiße Oberflächen.

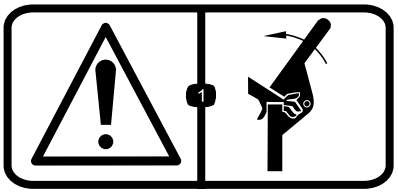

decal111-0773

111-0773

1. Warnung: Quetschgefahr für Finger, seitlich einwirkende Kräfte.

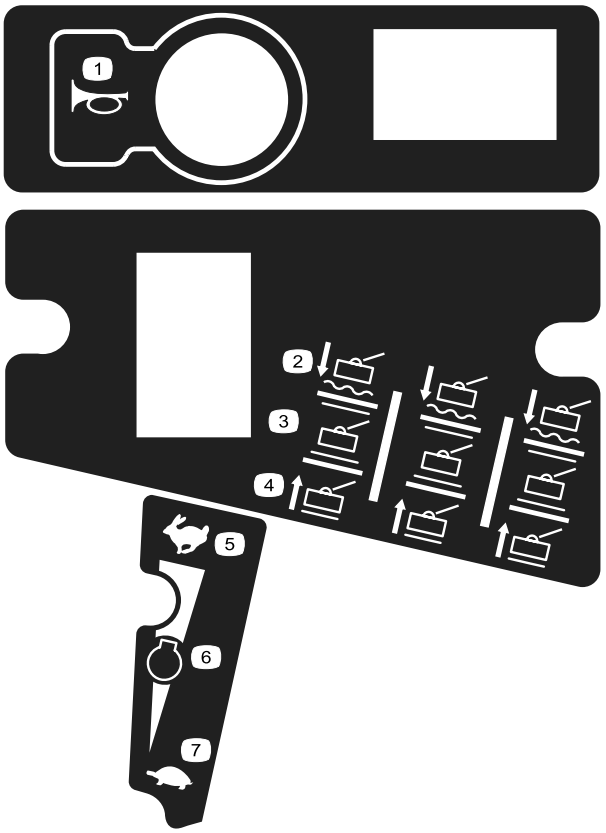

decal111-3277

111-3277

1. Hupe
2. Schneideinheiten: Absenken bzw. Schweben
3. Schneideinheiten: Halten
4. Schneideinheiten: Anheben
5. Schnell
6. Motordrehzahl
7. Langsam

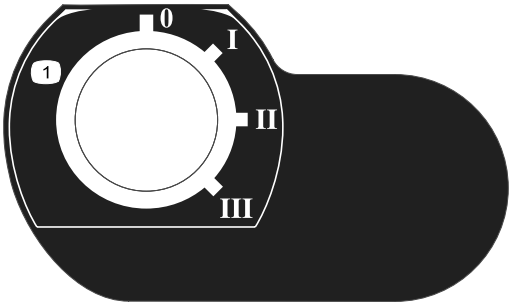

decal111-3344

111-3344

1. Zündschloss mit verschiedenen Positionen des Zündschlosses

---

decal111-3562

111-3562

1. Treten Sie auf das Pedal, um die Neigung des Lenkrads anzupassen.

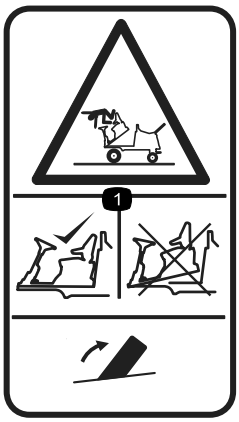

decal111-3566

111-3566

1. Fall-, Quetschgefahr: Stellen Sie vor dem Einsatz sicher, dass der Bedienerplattformriegel eingerastet ist.

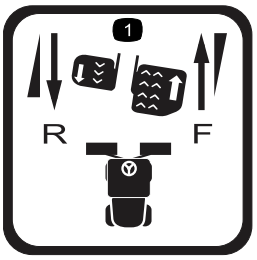

decal111-3567

111-3567

1. Bedienung des Pedalszur Steuerung der Richtung des Geräts

---

decal111-3902

111-3902

1. Warnung: Schnittgefahr für die Hand, Gebläse
2. Heiße Oberflächen: Lesen Sie die *Bedienungsanleitung* für weitere Informationen.

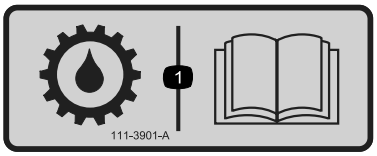

decal111-3901

111-3901

1. Getriebeöl: Lesen Sie für mehr Informationen die *Bedienungsanleitung*.

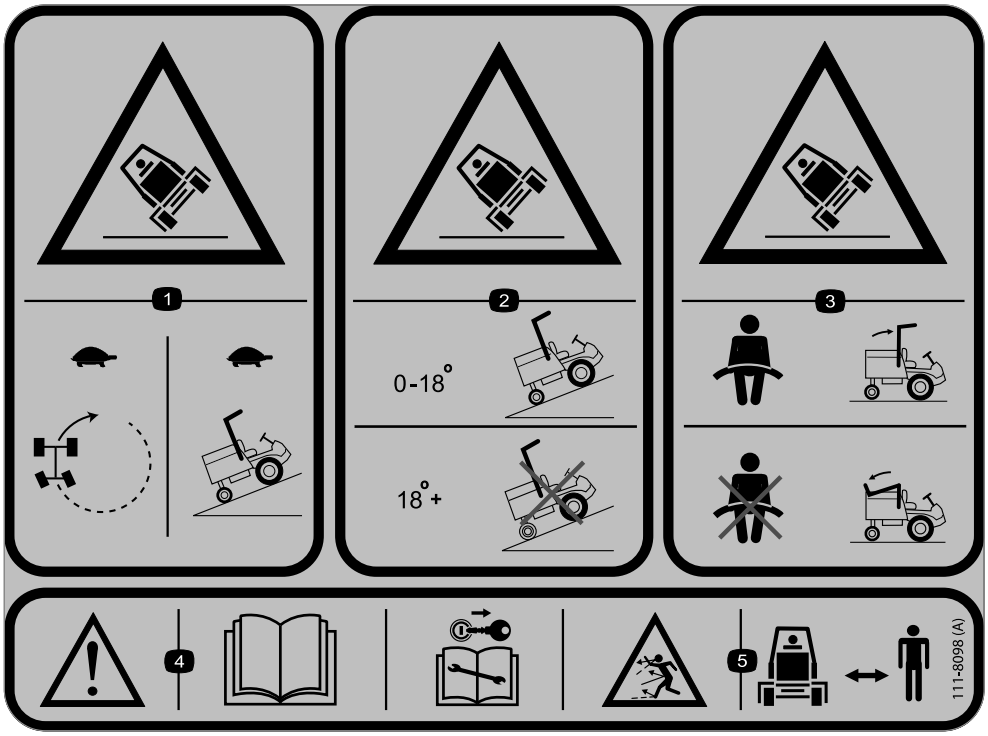

decal111-8098

111-8098

1. Umkippgefahr: Fahren Sie beim Wenden oder beim Hinauffahren von Hanglagen langsam.
2. Umkippgefahr: Fahren Sie nur Hanglagen hinauf, die ein Gefälle zwischen 0 Grad und 18 Grad haben; fahren Sie nicht hangaufwärts, wenn das Gefälle mehr als 18 Grad ist.
3. Umkippgefahr: Legen Sie einen Sicherheitsgurt an, wenn der Überrollschutz hochgeklappt ist; legen Sie keinen Sicherheitsgurt an, wenn der Überrollschutz abgesenkt ist.
4. Warnung: Lesen Sie die *Bedienungsanleitung*, ziehen den Zündschlüssel ab und lesen vor dem Durchführen von Wartungs- bzw. Instandhaltungsarbeiten die *Bedienungsanleitung*. Gefahr durch herausgeschleuderte Gegenstände: Halten Sie Unbeteiligte von der Maschine fern.

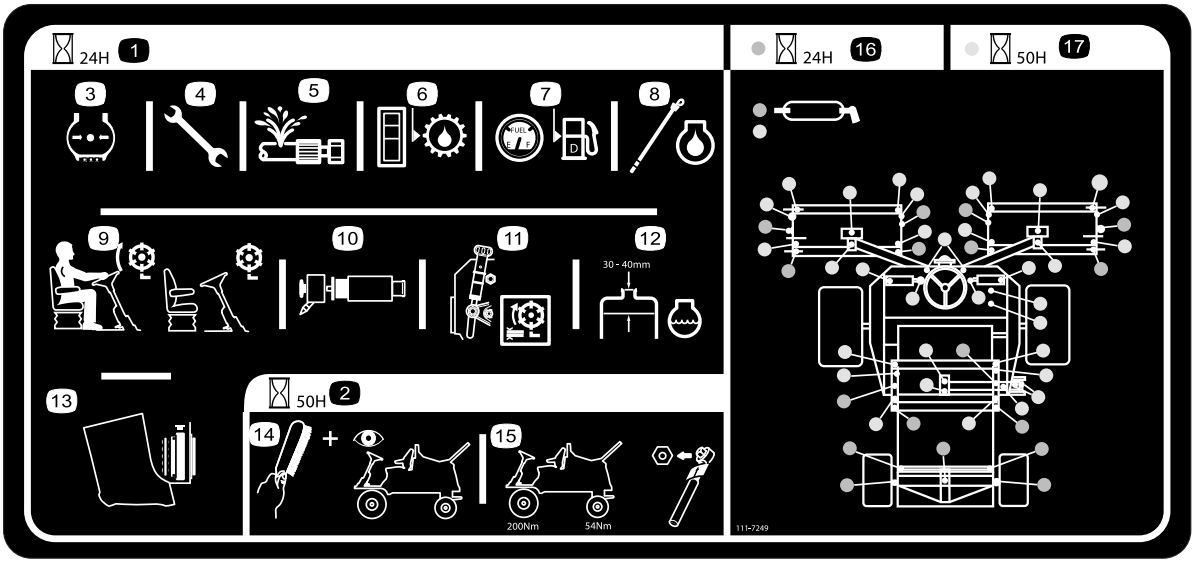

decal111-7249

111-7249

1. Täglicher Serviceintervall
2. 50-Stunden-Serviceintervall
3. Prüfen Sie den Reifendruck
4. Überprüfen Sie, ob alle Muttern und Bolzen richtig angezogen sind.
5. Überprüfen Sie alle Schläuche auf undichte Stellen.
6. Prüfen Sie das Hydrauliköl.
7. Prüfen Sie den Kraftstoffstand
8. Prüfen Sie den Motorölstand
9. Prüfen Sie die Bedienung des Sitzschalters
10. Prüfen Sie den Luftfiltereinsatz
11. Prüfen Sie die Einstellung der Schneideinheit
12. Prüfen Sie den Kühlmittelstand des Motors
13. Prüfen Sie, ob der Kühler sauber ist
14. Reinigen und prüfen Sie den Motor
15. Prüfen Sie mit einem Drehmomentschlüssel, ob die Radmuttern fest angezogen sind; Vorderräder 200 N·m, Hinterräder 54 N·m.
16. Schmierstellen für tägliches Serviceintervall
17. Schmierstellen für 50-Stunden-Serviceintervall

Einrichtung

Medien und zusätzliche Artikel

Beschreibung	Menge	Verwendung
Bedienungsanleitung Motor-Bedienungsanleitung	1 1	Lesen Sie sich die Bedienungsanleitungen durch, bevor Sie die Maschine verwenden.

Bewahren Sie alle Unterlagen an einem sicheren Ort auf.

Hinweis: Bestimmen Sie die linke und rechte Seite der Maschine anhand der üblichen Einsatzposition.

Produktübersicht

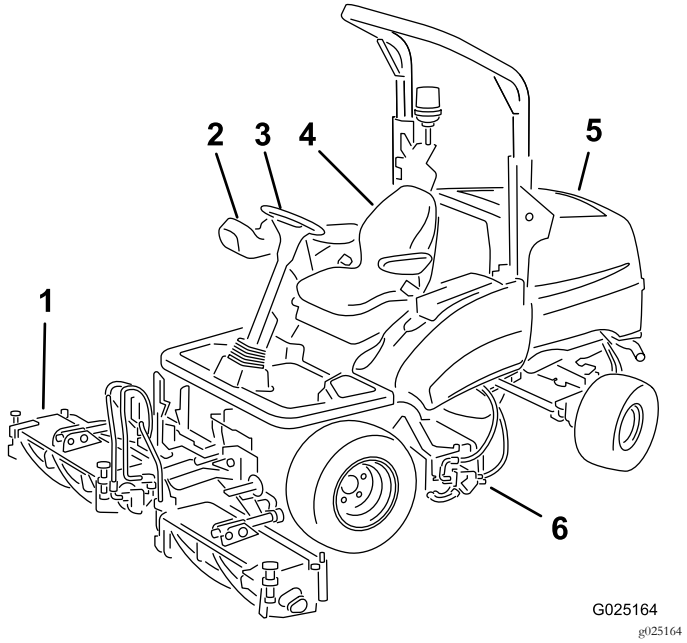

Bild 2

1. Frontschneideinheiten
2. Steuerarm
3. Lenkrad
4. Bedienervideo
5. Motorhaube
6. Heckschneideinheit

Bedienelemente

Bestandteile des Bedienpultes

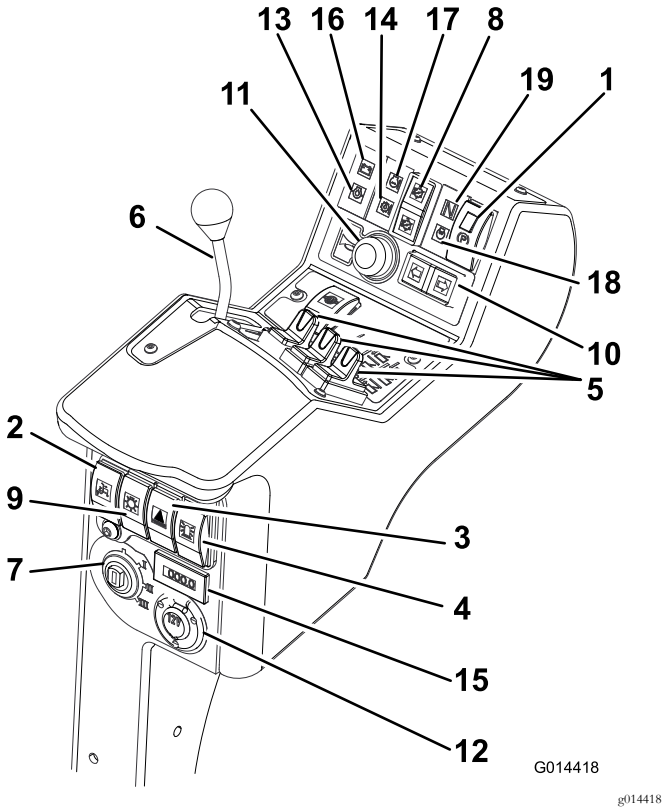

Bild 3

1. Schalter für Feststellbremse
2. Schalter für den eingeschränkten Hub im Rückwärtsgang
3. Warnblinkschalter (mit Scheinwerfer mitgeliefert)
4. Rundumleuchtenschalter (mit Rundumleuchte mitgeliefert)
5. Bedienelemente für die Schneideinheiteinstellung
6. Gasbedienungshebel
7. Zündschloss
8. Schneideinheitantriebsschalter
9. Lichtschalter (mit Scheinwerfer mitgeliefert)
10. Blinkerschalter (mit Scheinwerfer mitgeliefert)
11. Hupe
12. Zusätzliche 12-Volt-Anschlussdose (wird mit 12 V-Kit geliefert)
13. Motoröldruckanzeige
14. Lampe für Getriebetemperatur
15. Betriebsstundenzähler
16. Batteriewarnlampe
17. Warnlampe für Motortemperatur
18. Glühkerzenlampe
19. Anzeige Getriebe im Leerlauf

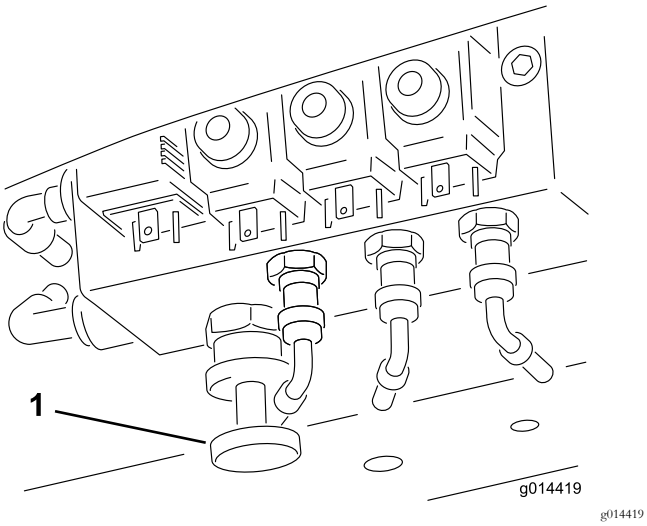

Bild 4

1. Steuerung Achsentlastung

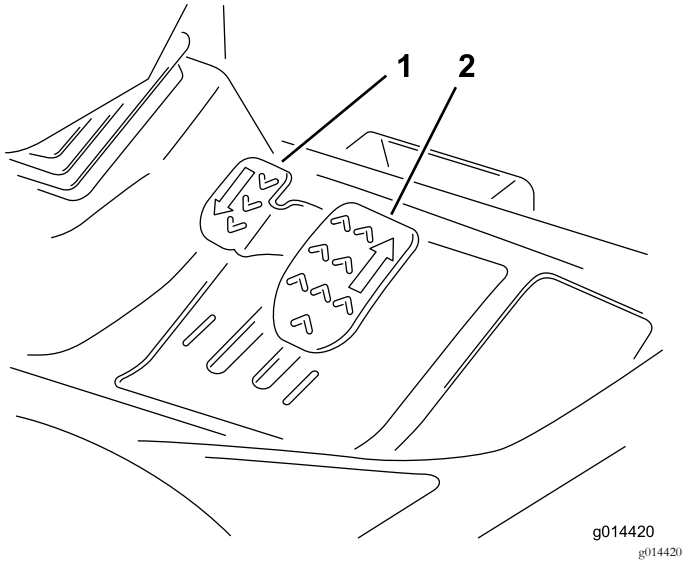

Bild 5

1. Pedal für das Rückwärtsfahren
2. Pedal für das Vorwärtsfahren

Bremsanlage

Feststellbremse

Stellen Sie den Feststellbremsschalter in die Vorwärtsstellung; drücken Sie hierfür die kleinere Arretierungstaste und schieben den Schalter nach vorne, um die Feststellbremse zu aktivieren (Bild 6).

Hinweis: Bedienen Sie den Rasenmäher nicht mit angezogener Feststellbremse und ziehen Sie die Feststellbremse nicht an, während sich der Rasenmäher bewegt.

Diese Lampe leuchtet auf, wenn die Feststellbremse aktiviert ist und der Zündschlüssel in der Stellung **I** ist.

⚠ WARNUNG:

Die Feststellbremse wirkt nur auf die Vorderräder ein. Stellen Sie den Mäher nicht am Hang ab.

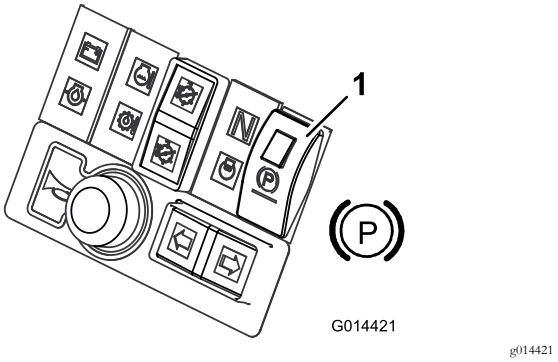

Bild 6

1. Feststellbremse

Notbremse

Falls die Betriebsbremse versagt, schalten Sie die Zündung aus, um den Rasenmäher zum Stehen zu bringen.

⚠ WARNUNG:

Seien Sie bei der Benutzung der Notbremse vorsichtig. Bleiben Sie sitzen und halten Sie das Lenkrad fest, um zu vermeiden, dass Sie vom Mäher geschleudert werden, wenn die Vorderradbremsen plötzlich beim Fahren aktiviert werden.

Gasbedienungshebel

Schieben Sie den Gasbedienungshebel nach vorne, um die Motordrehzahl zu erhöhen. Schieben Sie die Gasbedienung nach hinten, um die Motordrehzahl zu verringern (Bild 7).

Hinweis: Die Motordrehzahl bestimmt die Geschwindigkeit der anderen Funktionen, d. h. Fahrt, Drehgeschwindigkeit der Spindel und Geschwindigkeit des Schneideinheitkhubs.

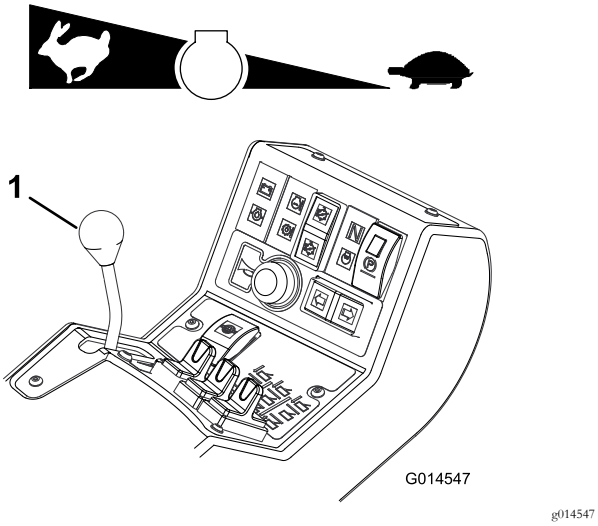

Bild 7

1. Gasbedienungshebel

Fahrpedale

Vorwärtsfahrgeschwindigkeit: Treten Sie auf das Vorwärtspedal, um die Vorwärtsfahrgeschwindigkeit zu erhöhen. Nehmen Sie den Fuß vom Pedal, um die Geschwindigkeit zu verringern (Bild 8).

Rückwärtsfahrgeschwindigkeit: Treten Sie auf das Rückwärtspedal, um die Rückwärtsfahrgeschwindigkeit zu erhöhen. Nehmen Sie den Fuß vom Pedal, um die Geschwindigkeit zu verringern (Bild 8).

Stopp (Leerlauf): Nehmen Sie den Fuß vom Vorwärts- oder Rückwärtspedal.

Verringern Sie zum Anhalten den Druck auf das Fahrpedal und lassen es in die Neutral-Stellung zurückgehen. Drücken Sie zum Erhöhen der Bremswirkung das Fahrpedal in die Neutral-Stellung.

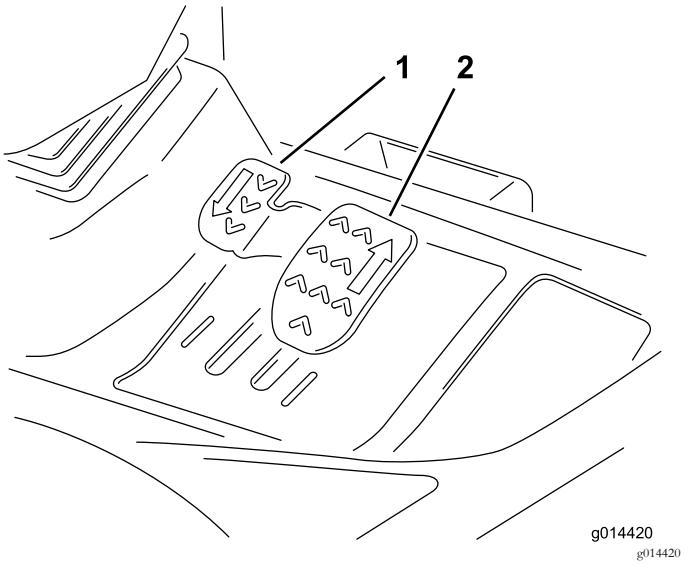

Bild 8

1. Pedal für das Rückwärtsfahren
2. Pedal für das Vorwärtsfahren

Transportriegel

Heben Sie die Schneideinheiten immer in die Transport-Stellung an und arretieren sie mit den Transportriegeln und Sicherheitsarretierungen, wenn Sie mit der Maschine zwischen Arbeitsbereichen fahren (Bild 9).

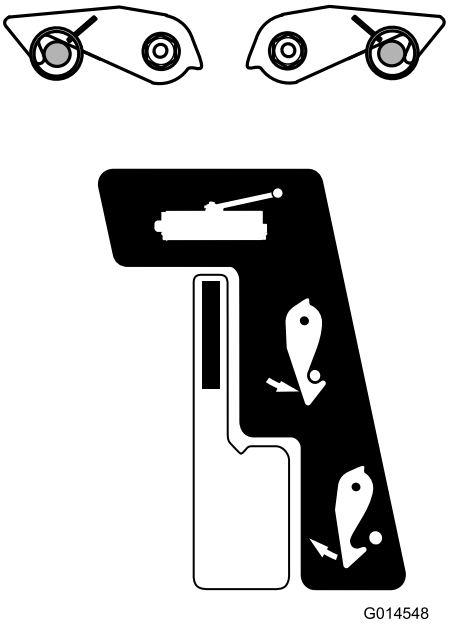

Bild 9

Schneideinheitantriebsschalter

Stellen Sie den Schneideinheitantriebsschalter auf der Fahrt zwischen zwei Einsatzorten immer auf AUS.

Verstellbare Lenksäule

⚠ WARNUNG:

Nehmen Sie den Rasenmäher niemals in Betrieb, ohne sich vorher zu vergewissern, dass der verstellbare Mechanismus der Steuersäule voll funktionstüchtig ist und dass das Lenkrad, wenn es eingestellt und arretiert ist, fest in der Stellung bleibt.

Änderungen an der Lenksäule und dem Lenkrad sollten nur ausgeführt werden, wenn der Rasenmäher mit aktivierter Feststellbremse still steht.

1. Treten Sie auf das Fußpedal, um das Lenkrad zu kippen.
2. Stellen Sie die Lenksäule in die bequemste Stellung und nehmen Sie den Fuß vom Pedal (Bild 10).

Bild 10

Bedienersitz

⚠ WARNUNG:

Nehmen Sie den Rasenmäher niemals in Betrieb, ohne sich vorher zu vergewissern, dass der Fahrersitzmechanismus voll funktionstüchtig ist und dass der Sitz, wenn er eingestellt und arretiert ist, fest in seiner Stellung bleibt.

Änderungen am Sitzmechanismus sollten nur ausgeführt werden, wenn der Rasenmäher mit angezogener Feststellbremse still steht.

Verstellen nach vorne/hinten: Mit dem Sitzeinstellhebel kann der Bediener den Sitz nach vorne oder hinten verstellen (Bild 11).

Anpassung an das Bedienergewicht: Drehen Sie den Griff nach rechts, um die Festigkeit der Federung zu erhöhen und nach links, um die Festigkeit zu verringern (Bild 11).

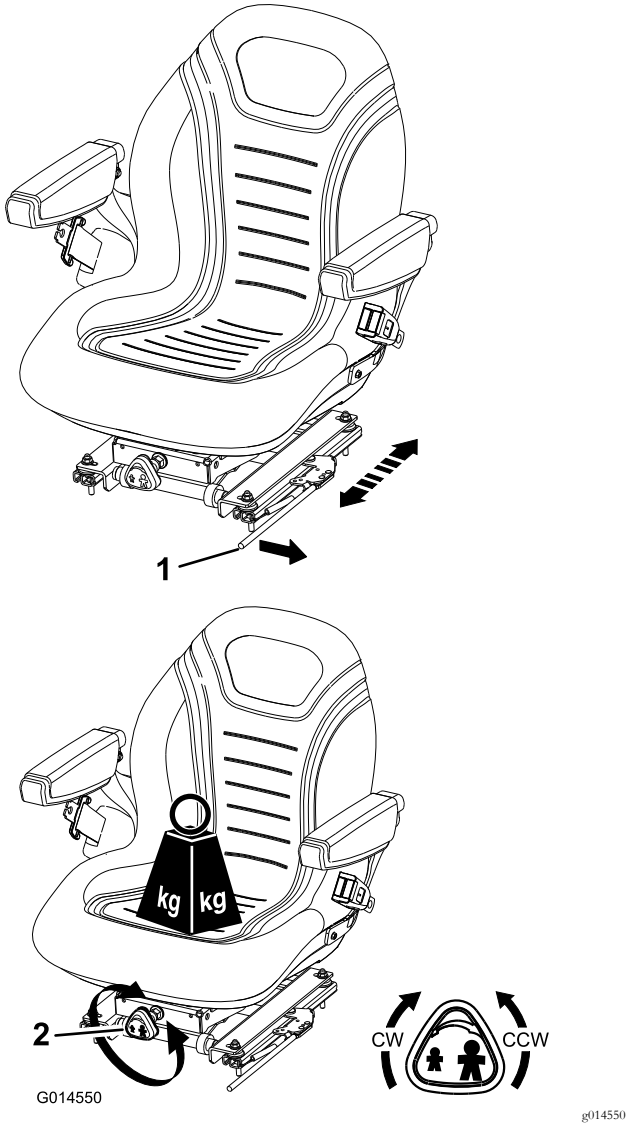

Bild 11

1. Sitzeinstellhebel
2. Fahrergewichthebel

Warnsystem

Warnlampe Motorkühlmittelüberhitzung

Die Warnlampe für das Motorkühlmittel leuchtet auf, die Hupe ertönt und die Schneideinheiten werden abgestellt (Bild 12).

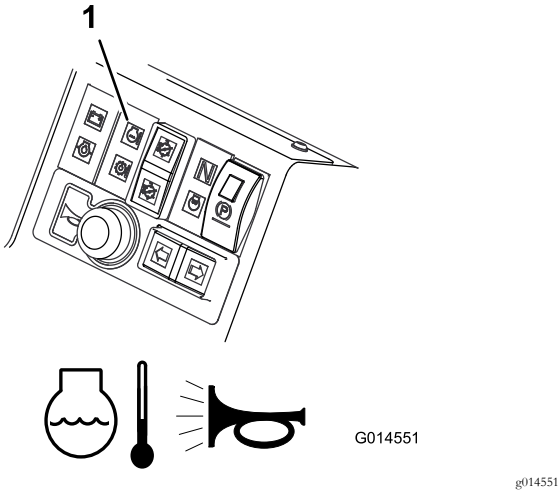

Bild 12

1. Warnlampe Motorkühlmittelüberhitzung

Warnlampe für Hydraulikölüberhitzung

Die Warnlampe für die Hydraulikölüberhitzung leuchtet auf, wenn es zur Überhitzung kommt, und die Hupe ertönt, wenn die Temperatur des Hydrauliköls im Behälter über 95 °C liegt, siehe Bild 13.

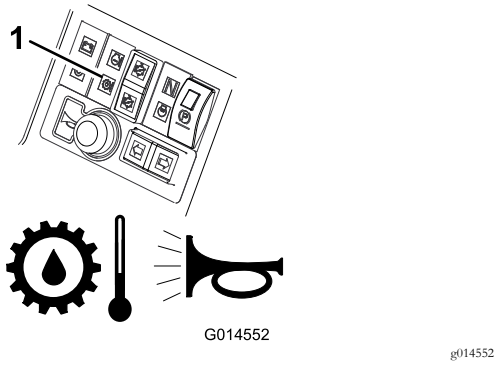

Bild 13

1. Warnlampe für Hydraulikölüberhitzung

Warnlampe „Niedriger Batteriestand“

Die Warnlampe für die Batterieladung leuchtet auf, wenn die Batterie einen niedrigen Ladezustand hat (Bild 14).

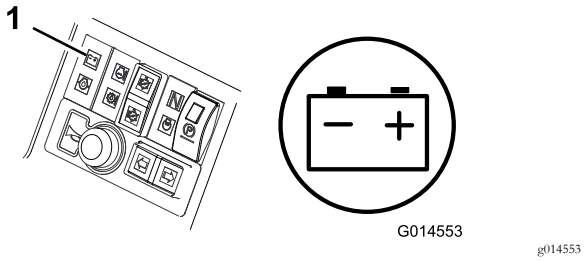

Bild 14

1. Warnlampe „Niedrige Batterieladung“

Warnlampe für niedrigen Motoröldruck

Die Warnlampe für den Motoröldruck leuchtet auf, wenn der Öldruck zu niedrig ist (Bild 15).

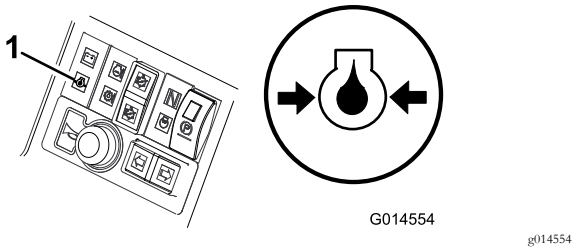

Bild 15

1. Warnlampe für niedrigen Motoröldruck

Auskuppeln der Spindeln

Die Spindeln werden ausgekuppelt, wenn die Betriebstemperatur 115 °C erreicht.

Hupe

Drücken Sie die Hupe, um ein akustisches Warnsignal abzugeben (Bild 16).

Wichtig: Die Hupe wird automatisch aktiviert, wenn eine Überhitzung des Motorkühlmittels oder des Hydrauliköls auftritt. Stellen Sie den Motor sofort ab und reparieren die Maschine, bevor Sie sie wieder anschalten.

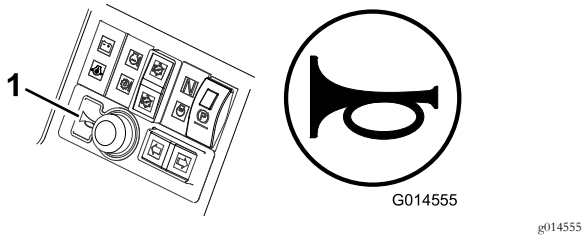

Bild 16

1. Hupe

Zündschlüssel

0: Motor aus
I: Motor läuft /Aux an
II: Vorglühen des Motors
III: Motor startet

⚠ ACHTUNG

Wenn Sie den Zündschlüssel im Zündschloss stecken lassen, könnte eine andere Person den Motor versehentlich anlassen und Sie und Unbeteiligte schwer verletzen.

Ziehen Sie den Zündschlüssel ab.

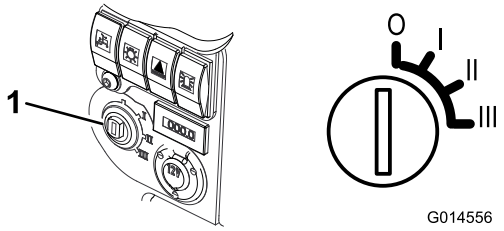

g014556

Bild 17

1. Zündschloss

Lampe für die Motorvorglüheinrichtung

Drehen Sie den Zündschlüssel auf die Stellung **II**. Die Anzeige für das Motorvorglühen leuchtet auf und die Glühkerzen werden angewärmt (Bild 18).

Wichtig: Ein Versuch, einen kalten Motor ohne Vorglühen anzulassen, kann die Batterie unnötig belasten.

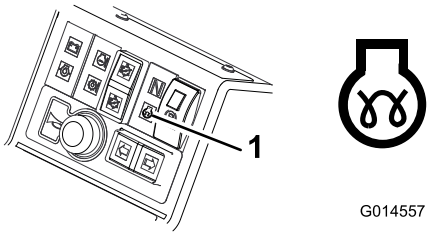

g014557

Bild 18

1. Lampe für die Motorvorglüheinrichtung

Benzinuhr

Die Benzinuhr zeigt die Kraftstoffmenge im Tank an (Bild 19).

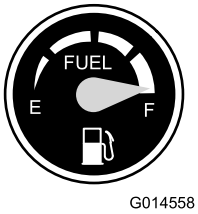

g014558

Bild 19

Betriebsstundenzähler

Der Betriebsstundenzähler zeigt die Stunden an, die die Maschine eingesetzt wurde (Bild 20).

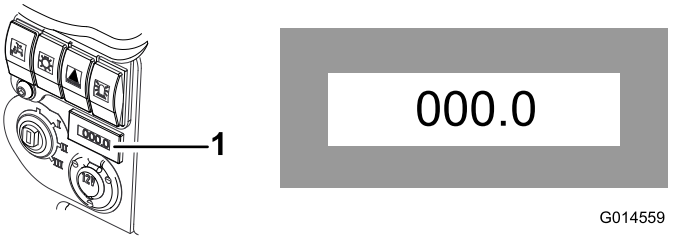

g014559

Bild 20

1. Betriebsstundenzähler

Lampe für die Neutral-Stellung des Getriebes

Die Anzeige leuchtet auf, wenn das Fahrantriebspedal in der Neutralstellung und der Zündschlüssel in der**I**-Stellung ist (Bild 21).

Hinweis: Die Feststellbremse muss aktiviert sein, sonst leuchtet die Lampe für die Neutral-Stellung des Getriebes nicht auf.

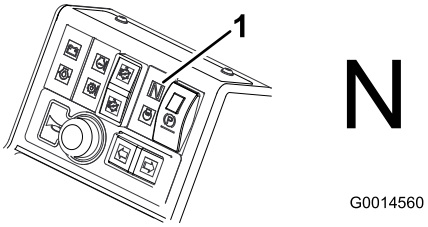

g014560

Bild 21

1. Lampe für die Neutral-Stellung des Getriebes

Anzeigelampe für Schneideinheitantriebsschalter

Diese Lampe leuchtet auf, wenn der Schneideinheitantriebsschalter in der VORWÄRTS-/RÜCKWÄRTS-Stellung ist und der Zündschlüssel in die **I**-Stellung gedreht wird (Bild 22).

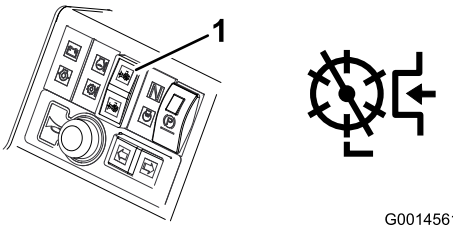

g014561

Bild 22

1. Anzeigelampe für Schneideinheitantriebsschalter

Technische Daten

Hinweis: Technische und konstruktive Änderungen vorbehalten.

Technische Daten	CT2240
Transportbreite	138,0 cm
Schnittbreite	212,0 cm
Gesamtbreite	236,0 cm
Länge	286,0 cm
Höhe	168,1 cm mit zusammengeklapptem Überrollschutz 211,5 cm mit hochgeklapptem Überrollschutz
Gewicht	1240 kg* mit Flüssigkeiten und 200-mm-Schneideinheiten mit sechs Messern
Motor	Kubota 19,5 kW (26 PS) bei 3000 U/min DIN 70020
Kraftstofftank-Füllmenge	45 l
Transportgeschwindigkeit	22 km/h
Mähgeschwindigkeit	11 km/h
Fassungsvermögen der Hydraulikanlage	32 l

Anbaugeräte, Zubehör

Ein Sortiment an Originalanbaugeräten und -zubehör von Toro wird für diese Maschine angeboten, um den Funktionsumfang des Geräts zu erhöhen und zu erweitern. Wenden Sie sich an offiziellen Servicehändler oder Vertragshändler.

Verlassen Sie sich auf Toro Originalersatzteile, um Ihre Investition am besten zu schützen und die optimale Leistung Ihres Toro Gerätes nicht zu beeinträchtigen. In puncto Zuverlässigkeit liefert Toro Ersatzteile, die genau gemäß den technischen Daten unserer Geräte entwickelt werden. Bestehen Sie für sorglosen Einsatz auf Toro Originalersatzteile.

Betrieb

Hinweis: Bestimmen Sie die linke und rechte Seite der Maschine anhand der üblichen Einsatzposition.

⚠ ACHTUNG

Wenn Sie den Zündschlüssel im Zündschloss stecken lassen, könnte eine andere Person den Motor versehentlich anlassen und Sie und Unbeteiligte schwer verletzen.

Senken Sie die Schneideinheiten auf den Boden ab, aktivieren die Feststellbremse und ziehen den Schlüssel aus dem Zündschloss, bevor Sie Wartungs- oder Einstellungsarbeiten an der Maschine durchführen.

Prüfen des Motorölstands

Wartungsintervall: Bei jeder Verwendung oder täglich

Der Motor wird vom Werk aus mit Öl befüllt. Prüfen Sie jedoch den Ölstand, bevor und nachdem Sie den Motor das erste Mal verwenden.

Das Kurbelgehäuse fasst ungefähr 6,0 l mit Filter

Verwenden Sie qualitativ hochwertiges Öl, dass die folgenden Spezifikationen erfüllt:

- Erforderliche API-Klassifizierung: CH-4, CI-4 oder höher
- Bevorzugte Ölsorte: SAE 15W-40 (wärmer als -18 °C)
- Ersatzöl: SAE 10W-30 oder 5W-30 (alle Temperaturen)

Premium Motoröl von Toro ist vom Vertragshändler mit einer Viskosität von 15W-40 oder 10W-30 erhältlich.

Hinweis: Der Stand des Motoröls sollte am besten bei kaltem Motor vor dem täglichen Anlassen geprüft werden. Wenn der Motor gelaufen ist, lassen Sie das Öl für 10 Minuten in die Wanne zurücklaufen, bevor Sie den Ölstand prüfen. Wenn der Ölstand an oder unter der **Nachfüll**-Markierung am Peilstab liegt, gießen Sie Öl nach, bis der Ölstand die **Voll**-Markierung erreicht. **Überfüllen Sie das Kurbelgehäuse nicht.** Wenn der Ölstand zwischen der Voll- und der Nachfüll-Markierung liegt, muss kein Öl nachgefüllt werden.

1. Parken Sie die Maschine auf einer ebenen Fläche, senken die Schneideinheiten ab, aktivieren die Feststellbremse, stellen den Motor ab und ziehen Sie den Schlüssel aus Zündschloss.
2. Öffnen Sie die Motorhaube.
3. Nehmen Sie den Peilstab heraus und wischen Sie ihn ab. Stecken Sie ihn dann ein (Bild 23).

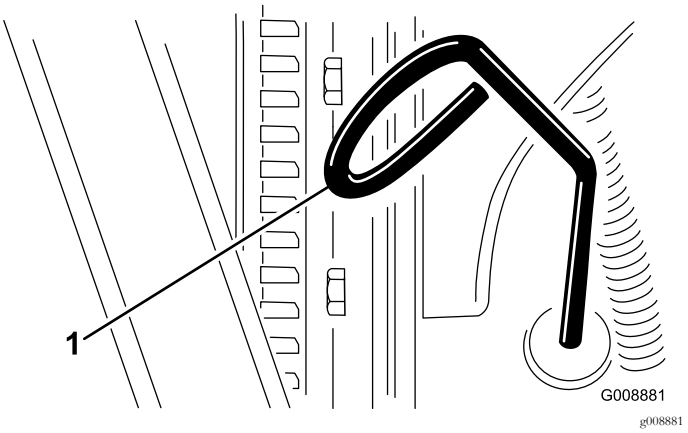

Bild 23

1. Peilstab

4. Nehmen Sie den Peilstab heraus und lesen Sie den Ölstand ab.

   Der Ölstand sollte an der Voll-Markierung sein.
5. Wenn der Ölstand unter der Voll-Marke liegt, nehmen Sie den Fülldeckel ab (Bild 24) und gießen Sie genug Öl ein, um den Ölstand bis zur Voll-Marke anzuheben. **Füllen Sie nicht zu viel ein.**

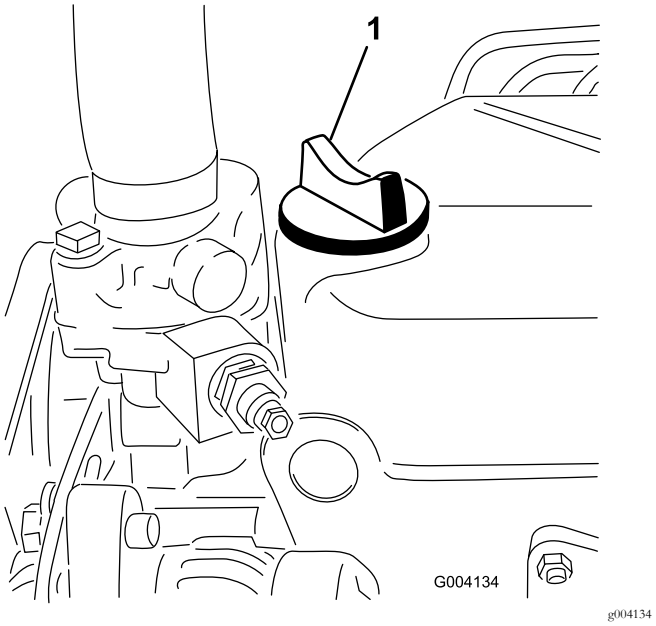

Bild 24

1. Ölfüllstutzendeckel

6. Setzen Sie den Ölfüllstutzendeckel auf und schließen Sie die Motorhaube.

Prüfen des Kühlsystems

Wartungsintervall: Bei jeder Verwendung oder täglich

⚠ ACHTUNG

Wenn der Motor gelaufen ist, ist das Kühlmittel heiß und steht unter Druck, d. h. es kann ausströmen und Verbrühungen verursachen.

- **Entfernen Sie niemals den Kühlerdeckel, wenn der Motor noch läuft.**
- **Verwenden Sie beim Öffnen des Kühlerdeckels einen Lappen und öffnen den Kühler langsam, damit Dampf ohne Gefährdung austreten kann.**

Das Kühlsystem enthält eine 50:50-Mischung aus Wasser und permanentem Ethylenglykol-Frostschutzmittel.

1. Beseitigen Sie jeden Tag Verunreinigungen von der Scheibe, vom Ölkühler und vom Kühler, bei sehr viel Staub oder Schmutz auch häufiger. Siehe Entfernen von Fremdkörpern aus der Motorkühlanlage (Seite 44).
2. Prüfen Sie den Kühlmittelstand im Ausdehnungsgefäß (Bild 25).

   Hinweis: Er muss sich zwischen den Markierungen an der Seite des Gefäßes befinden.

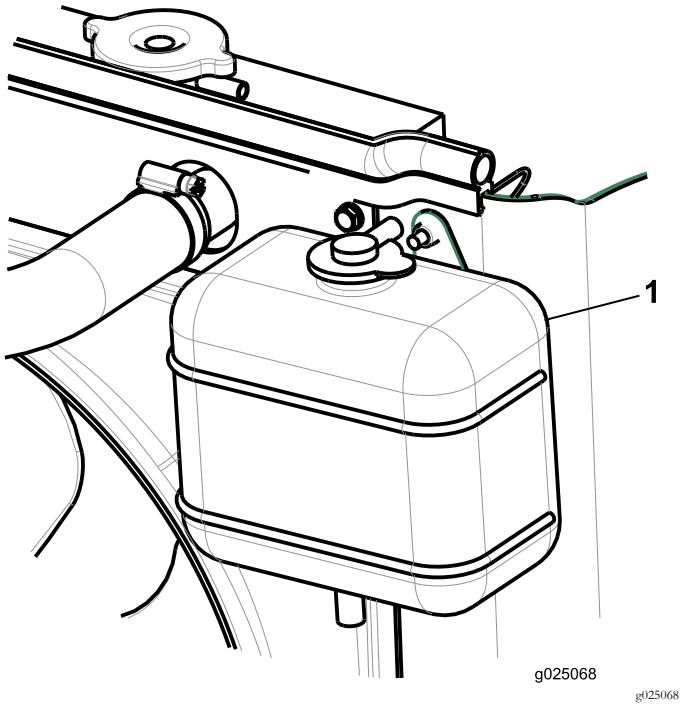

Bild 25

1. Ausdehnungsgefäß

3. Entfernen Sie bei niedrigem Stand des Kühlmittels den Deckel vom Ausdehnungsgefäß und füllen entsprechend nach.

   Hinweis: Füllen Sie nicht zu viel ein.
4. Setzen Sie den Deckel des Ausdehnungsgefäßes auf.

Betanken

Wartungsintervall: Bei jeder Verwendung oder täglich

Verwenden Sie nur sauberen, frischen Dieselkraftstoff mit einem niedrigen (<50 ppm) oder extrem niedrigen (<15 ppm) Schwefelgehalt. Der Cetanwert sollte mindestens 40 sein. Besorgen Sie, um immer frischen Kraftstoff sicherzustellen, nur so viel Kraftstoff, wie sie innerhalb von 180 Tagen verbrauchen können.

Der Kraftstofftank fasst 45 l.

Verwenden Sie bei Temperaturen über -7 °C Sommerdiesel (Nr. 2-D) und bei niedrigeren Temperaturen Winterdiesel (Nr. 1-D oder Nr. 1-D/2-D-Mischung). Bei Verwendung von Winterdiesel bei niedrigeren Temperaturen besteht ein niedrigerer Flammpunkt und Kaltflussmerkmale, die das Anlassen vereinfachen und ein Verstopfen des Kraftstofffilters vermeiden.

Die Verwendung von Sommerdiesel über -7 °C erhöht die Lebensdauer der Pumpenteile und steigert im Vergleich zum Winterdiesel die Kraft.

Wichtig: Verwenden Sie nie Kerosin oder Benzin anstelle von Dieselkraftstoff. Das Nichtbefolgen dieser Vorschrift führt zu Motorschäden.

⚠ WARNUNG:

Kraftstoff ist bei Einnahme gesundheitsschädlich oder tödlich. Wenn eine Person langfristig Benzindämpfen ausgesetzt ist, kann dies zu schweren Verletzungen und Krankheiten führen.

- **Vermeiden Sie das langfristige Einatmen von Benzindämpfen.**
- **Halten Sie Ihr Gesicht vom Kraftstoffschlauch, vom Kraftstofftank und von der Aufbereiteröffnung fern.**
- **Halten Sie Benzin von Augen und der Haut fern.**

⚠ GEFAHR

Unter bestimmten Bedingungen ist Kraftstoff extrem leicht entflammbar und hochexplosiv. Feuer und Explosionen durch Kraftstoff können Verbrennungen und Sachschäden verursachen.

- **Füllen Sie den Kraftstofftank im Freien auf, wenn der Motor kalt ist. Wischen Sie verschütteten Kraftstoff auf.**
- **Füllen Sie den Kraftstofftank nie in einem geschlossenen Anhänger.**
- **Rauchen Sie beim Umgang mit Kraftstoff unter keinen Umständen und halten Kraftstoff von offenem Licht und jeglichem Risiko von Funkenbildung fern.**
- **Bewahren Sie Kraftstoff in vorschriftsmäßigen Kanistern für Kinder unzugänglich auf. Kaufen Sie nie einen Benzinvorrat für mehr als 180 Tage.**
- **Setzen Sie die Maschine nicht ohne vollständig montierte und betriebsbereite Auspuffanlage ein.**

⚠ GEFAHR

Unter gewissen Bedingungen kann beim Auftanken statische Elektrizität freigesetzt werden und zu einer Funkenbildung führen, welche die Kraftstoffdämpfe entzündet kann. Feuer und Explosionen durch Kraftstoff können Verbrennungen und Sachschäden verursachen.

- **Stellen Sie Kraftstoffkanister vor dem Auffüllen immer vom Fahrzeug entfernt auf den Boden.**
- **Füllen Sie Benzinkanister nicht in einem Fahrzeug oder auf einem Pritschenwagen oder einer Ladepritsche auf, weil Teppiche im Fahrzeug und Kunststoffverkleidungen auf Ladeflächen den Kanister isolieren und den Abbau von statischen Ladungen verlangsamen können.**
- **Nehmen Sie, soweit durchführbar, Geräte mit Benzinmotor vom Pritschenwagen bzw. vom Anhänger und stellen Sie sie zum Auffüllen mit den Rädern auf den Boden.**

  Falls dies nicht möglich ist, betanken Sie die betreffenden Geräte auf einem Pritschenwagen bzw. Anhänger mit einem tragbaren Kanister und nicht direkt von einer Zapfsäule aus.
- **Wenn Sie von einer Zapfsäule aus tanken, müssen Sie den Stutzen immer in Kontakt mit dem Rand des Kraftstofftanks bzw. der Kanisteröffnung halten, bis der Tankvorgang abgeschlossen ist.**

1. Stellen Sie die Maschine auf eine ebene Fläche.
2. Wischen Sie den Bereich um den Tankdeckel herum mit einem Lappen sauber.
3. Nehmen Sie den Deckel vom Kraftstofftank ab.
4. Füllen Sie den Tank mit Diesel, bis der Flüssigkeitsstand an der Unterkante des Füllstutzens liegt.
5. Schrauben Sie den Tankdeckel nach dem Auffüllen des Tanks sorgfältig fest.

   Hinweis: Betanken Sie die Maschine wenn möglich nach jedem Einsatz. Dadurch minimiert sich die Betauung der Innenseite des Kraftstofftanks.

Prüfen des Hydrauliköls

Wartungsintervall: Bei jeder Verwendung oder täglich—Prüfen Sie den Stand des Hydrauliköls.

Der Hydraulikbehälter wird im Werk mit ca. 32 l Hydrauliköl guter Qualität gefüllt. Prüfen Sie den Stand des Hydrauliköls, wenn das Öl kalt ist. Die Maschine sollte in der Transportkonfiguration sein. Wenn der Ölstand unter der

Nachfüll-Markierung am Peilstab liegt, gießen Sie Öl nach, bis der Ölstand in der Mitte des akzeptablen Stands liegt. **Füllen Sie die Behälter nicht zu voll.** Wenn der Ölstand zwischen der Voll- und Nachfüllen-Markierung liegt, muss kein Öl nachgefüllt werden.

Als Ersatzflüssigkeiten werden empfohlen:

Toro Premium All Season Hydrauliköl

(erhältlich in Behältern mit 19 Litern oder Fässern mit 208 Litern. Die Bestellnummern finden Sie in der Ersatzteildokumentation oder wenden Sie sich an den Toro Vertragshändler)

Ersatzölsorten: Wenn das Öl von Toro nicht erhältlich ist, können Sie andere konventionelle Ölsorten auf Petroleumbasis verwenden, solange die folgenden Materialeigenschaften und Industriestandards erfüllt werden. Wenden Sie sich an den Öllieferanten, um zu erfahren, ob das Flüssigkeit diese technischen Daten erfüllt.

Hinweis: Toro haftet nicht für Schäden, die aus einem unsachgemäßen Ersatz entstehen. Verwenden Sie also nur Produkte namhafter Hersteller, die für die Qualität ihrer Produkte garantieren.

Hydrauliköl (hoher Viskositätsindex, niedriger Stockpunkt, abnutzungshemmend, ISO VG 46, mehrgradig

Materialeigenschaften:	
Viskosität, ASTM D445	cSt @ 40 °C, 44 bis 48 cSt @ 100 °C, 7,9 bis 9,1
Viskositätsindex ASTM D2270	140 oder höher (ein hoher Viskositätsindex gibt ein mehrgewichtiges Öl an)
Stockpunkt, ASTM D97	-36,7 °C bis -45 °C
FZG, Defektphase	11 oder höher
Wasseranteil (neue Flüssigkeit)	500 ppm (Maximum)
Technische Daten der Branche:	
Vickers I-286-S, Vickers M-2950-S, Denison HF-0, Vickers 35 VQ 25 (Eaton ATS373-C)	

Die richtigen Hydrauliköle müssen für Mobilgeräte (im Gegensatz zur industriellen Werksnutzung) angegeben werden, mehrgewichtiger Typ, mit abnutzungshemmenden ZnDTP- oder ZDDP-Paket (kein aschenloses Öl).

Wichtig: Viele Hydraulikölsorten sind fast farblos, was das Ermitteln von undichten Stellen erschwert. Als Beimischmittel für die Hydraulikanlage können Sie ein rotes Färbmittel in 20 ml Flaschen kaufen. Eine Flasche reicht für 15-22 l Hydrauliköl. Erhältlich unter der Bestellnummer 44-2500 vom Vertragshändler.

Synthetisches, biologisch abbaubares Hydrauliköl

(erhältlich in Behältern mit 19 Litern oder Fässern mit 208 Litern. Die Bestellnummern finden Sie in der Ersatzteildokumentation oder wenden Sie sich an den Toro Vertragshändler)

Dieses synthetische, biologisch abbaubare Qualitätsöl wurde getestet und ist mit diesem Modell von Toro kompatibel. Andere synthetische Ölsorten haben Abdichtungskompatibilitätsprobleme, und Toro übernimmt keine Verantwortung für nicht zugelassene Ersatzölsorten.

Hinweis: Dieses synthetische Öl ist nicht mit den biologisch abbaubaren Ölsorten von Toro, die früher verkauft wurden, kompatibel. Wenden Sie sich an den offiziellen Toro Vertragshändler für weitere Informationen.

Ersatzöle:

- Mobil EAL Envirosyn H 46 (USA)
- Mobil EAL-Hydrauliköl 46 (international)

1. Parken Sie die Maschine auf einer ebenen Fläche, senken die Schneideinheiten ab, aktivieren die Feststellbremse, stellen den Motor ab und ziehen Sie den Schlüssel aus Zündschloss.
2. Überprüfen Sie die Sichtanzeige an der Seite des Tanks.

   Hinweis: Der Stand muss an der oberen Markierung liegen.
3. Wenn Hydrauliköl aufgefüllt werden muss, reinigen Sie den Bereich um den Füllstutzen und den Deckel des Hydraulikbehälters und nehmen den Deckel ab (Bild 26).

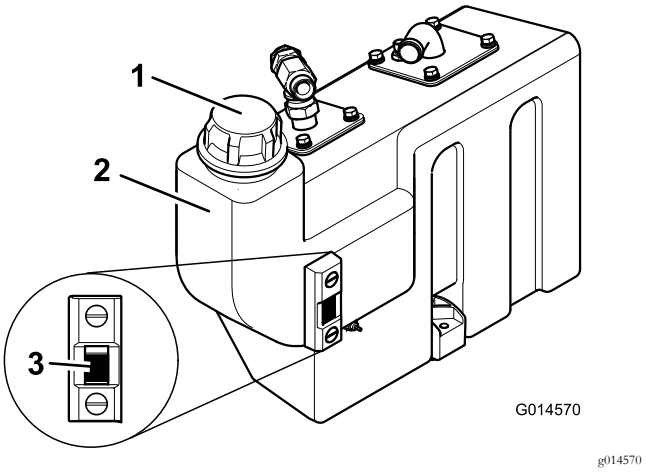

Bild 26

1. Hydraulikbehälterdeckel
2. Hydraulikbehälter
3. Schauglas

4. Entfernen Sie den Deckel und füllen Sie den Behälter bis zur oberen Markierung am Schauglas.

   Hinweis: Überfüllen Sie das Gefäß nicht.
5. Setzen Sie den Deckel auf den Behälter.

Prüfen des Reifendrucks

Überprüfen Sie den für die Vorder- und Hinterreifen angegebenen Reifendruck. In der Tabelle unten sind die richtigen Druckwerte angegeben.

Wichtig: Achten Sie bei allen Reifen immer auf den richtigen Druck, um den richtigen Kontakt mit der Grünfläche zu gewährleisten.

Reifen	Reifen-sorte	Empfohlene Reifendruckwerte		
		Grünflächenzustände	Straßenzustände	Maximaler Druck
Vorderachse	23 x 10,5 - 12 BKT Rasenprofil	0,69 bar	1,4 bar	1,7 bar
Hinterachse	18 x 9.5 - 8 BKT Rasenprofil	0,69 bar	1,4 bar	1,7 bar

Prüfen des Drehmoments der Radmuttern

Wartungsintervall: Bei jeder Verwendung oder täglich

Ziehen Sie die Radmuttern mit 200 N·m für die Vorderachse und mit 54 N·m für die Hinterachse an.

⚠ WARNUNG:

Wenn Sie die Radmuttern nicht fest genug ziehen, können Verletzungen daraus resultieren.

Stellen Sie sicher, dass alle Radnaben auf das richtige Drehmoment angezogen sind.

Sicherheit hat Vorrang

Lesen Sie alle Sicherheitsanweisungen und Symbolerklärungen im Sicherheitsabschnitt gründlich durch. Kenntnis dieser Angaben kann Ihnen und Unbeteiligten dabei helfen, Verletzungen zu vermeiden.

⚠ GEFAHR

Ein Einsatz auf nassem Gras oder auf steilen Hängen kann zu einem Rutschen und zu einem Verlust der Fahrzeugkontrolle führen.

Räder, die über Kanten abrutschen, können zum Überschlagen des Fahrzeugs und zu schweren oder tödlichen Verletzungen oder Ertrinken führen.

Es besteht kein Überrollschutz, wenn der Überrollbügel abgesenkt ist.

Stellen Sie den Überrollbügel immer ganz auf und arretieren ihn. Legen Sie den Sicherheitsgurt an.

Lesen Sie die Sicherheitsanweisungen und -warnungen zum Überschlagen und halten Sie diese ein.

So vermeiden Sie einen Verlust der Fahrzeugkontrolle und ein mögliches Überschlagen:

- **Mähen Sie nicht in der Nähe von Abhängen oder Gewässern.**
- **Setzen Sie das Gerät nicht auf Gefällen ein, die mehr als 20 Grad aufweisen.**
- **Verringern Sie an Hanglagen die Geschwindigkeit und passen Sie besonders auf.**
- **Vermeiden Sie abruptes Wenden oder ein schnelles Ändern der Geschwindigkeit.**

⚠ ACHTUNG

Der Geräuschpegel dieser Maschine kann bei einem längeren Einsatz Gehörschäden verursachen.

Tragen Sie während des Arbeitseinsatzes der Maschine einen Gehörschutz.

Tragen Sie eine Schutzbrille, einen Gehörschutz, Handschuhe, Arbeitsschuhe und einen Helm.

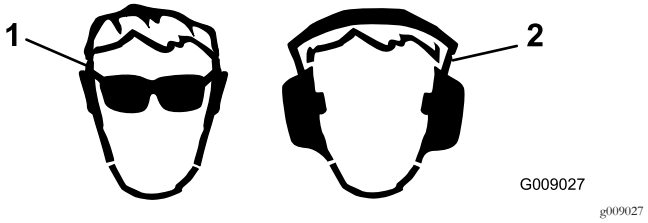

Bild 27

1. Tragen Sie eine Schutzbrille.
2. Tragen Sie einen Gehörschutz.

Verwenden des Verriegelungsmechanismus der Bedienerplattform

Nehmen Sie den Rasenmäher nicht in Betrieb, ohne sich zu vergewissern, dass der Verriegelungsmechanismus der Bedienerplattform vollständig eingerastet und betriebsfähig ist.

⚠ WARNUNG:

Die Verwendung der Maschine mit nicht ganz arretiertem oder defektem Riegel für die Bedienerplattform kann zu schweren Verletzungen führen.

Verwenden Sie die Maschine nie, ohne sich zu vergewissern, dass der Verriegelungsmechanismus der Bedienerplattform vollständig eingerastet und betriebsfähig ist.

Lösen der Plattform

1. Bewegen Sie den Arretierhebel zur Vorderseite des Mähers, bis die Sperrhaken den Riegel freigeben.
2. Klappen Sie die Plattform hoch. Die Gasfeder unterstützt den Vorgang.

Befestigen der Plattform

1. Senken Sie die Plattform vorsichtig ab.

   Hinweis: Die Gasfeder unterstützt den Vorgang.
2. Bewegen Sie den Verriegelungshebel zur Vorderseite des Rasenmähers, wenn die Plattform fast vollständig abgesenkt ist.

   Hinweis: Dies stellt sicher, dass der Riegel die Sperrstange aushakt.
3. Senken Sie die Plattform vollständig ab und schieben den Arretierhebel zum Heck des Mähers, bis die Sperrhaken ganz in der Sperrstange einrasten.

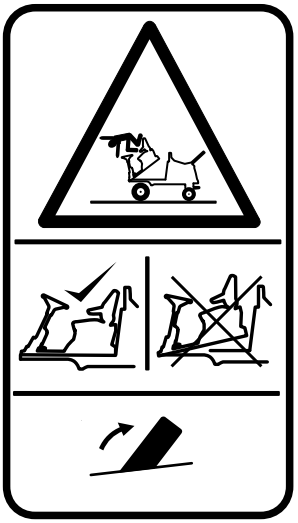

g014422

Bild 28

Verstehen der Sitzkontaktschalter

Hinweis: Der Motor wird abgestellt, wenn Sie den Sitz ohne Aktivieren der Feststellbremse verlassen.

Motoranlasssperre: Sie können den Motor nur anlassen, wenn das Pedal für die Vorwärts- bzw. Rückwärtsfahrt in der NEUTRAL-Stellung ist, der Schneideinheitantriebsschalter in der AUS-Stellung ist und die Feststellbremse aktiviert ist.

Motorlauf-Sicherheitsschalter: Wenn der Motor angelassen wurde, müssen Sie auf dem Sitz sitzen, bevor Sie die Feststellbremse lösen, damit der Motor weiter läuft.

Schneideinheitantriebssperre: Der Antrieb der Schneideinheiten ist nur aktiviert, wenn Sie auf dem Sitz sitzen. Wenn Sie den Sitz für mehr als eine Sekunde verlassen, wird ein Schalter aktiviert und der Antrieb zu den Schneideinheiten wird automatisch ausgekuppelt. Sie müssen wieder auf dem Sitz Platz nehmen, um den Antrieb zu den Schneideinheiten einzukuppeln; stellen Sie dann den Schneideinheitantriebsschalter in die AUS-Stellung und wieder in die EIN-Stellung. Wenn Sie bei der normalen Arbeit ganz kurz vom Sitz aufstehen, bleibt der Antrieb zu den Schneideinheiten erhalten.

Sie können den Motor nur anlassen, wenn der Schneideinheitantriebsschalter in der AUS-Stellung ist.

⚠ WARNUNG:

Wenn Sie die Maschine mit defekten Sitzkontaktschaltern verwenden, können Sie Verletzungen erleiden.

Setzen Sie den Mäher nicht ein, wenn der Sitzkontaktschalter defekt ist. Wechseln Sie defekte oder abgenutzte Teile *immer* aus und überprüfen Sie, ob sie richtig funktionieren, bevor Sie die Maschine verwenden.

⚠ ACHTUNG

Wenn die Sicherheitsschalter abgeklemmt oder beschädigt werden, kann die Maschine auf eine unerwartete Weise funktionieren, was Verletzungen verursachen kann.

- **An den Sicherheitsschaltern dürfen keine Veränderungen vorgenommen werden.**
- **Prüfen Sie die Funktion der Sicherheitsschalter täglich und tauschen Sie alle defekten Schalter vor dem Einsatz der Maschine aus.**

Anlassen und Abstellen des Motors

Wichtig: **Sie müssen die Kraftstoffanlage vor dem Anlassen des Motors entlüften, wenn Sie den Motor zum ersten Mal anlassen, der Motor aufgrund von Kraftstoffmangel abgestellt hat oder Sie Wartungsarbeiten an der Kraftstoffanlage durchgeführt haben, siehe Entlüften der Kraftstoffanlage (Seite 40).**

⚠ WARNUNG:

Eine unsichere Verwendung der Maschine kann zu Verletzungen führen.

Vergewissern Sie sich vor dem Anlassen des Motors, dass folgende Bedingungen erfüllt sind.

- **Sie haben den Abschnitt „Sicherheit“ in dieser Anleitung gelesen und verstanden (Sicherheit (Seite 3)).**
- **Es befinden sich keine Personen im Arbeitsbereich.**
- **Der Schneideinheitantrieb ist ausgekuppelt.**
- **Die Feststellbremse ist aktiviert.**
- **Die Fahrpedale sind in der Neutral-Stellung.**

Wichtig: **Diese Maschine ist mit einer Motoranlasssperre ausgestattet, siehe Verstehen der Sitzkontaktschalter (Seite 26).**

Anlassen eines kalten Motors

1. Setzen Sie sich auf den Sitz, treten Sie nicht auf das Fahrpedal, damit es in der Neutral-Stellung ist, aktivieren Sie die Feststellbremse und stellen die Gasbedienung auf 70 % Vollgas.
2. Drehen Sie den Zündschlüssel in der Zündung auf die **I**-Stellung und stellen Sie sicher, dass die Warnlampen für den Motoröldruck und die Batterieladung aufleuchten.
3. Drehen Sie den Zündschlüssel auf die Vorglühen-Stellung **II**, sodass die Vorglühlampe aufleuchtet. Halten Sie ihn für fünf Sekunden in dieser Stellung, um die Glühkerzen anzuwärmen.
4. Drehen Sie den Zündschlüssel nach dem Anwärmen der Glühkerzen in die Anlass-Stellung **III** und halten Sie diese, um den Motor anzulassen.

   Lassen Sie den Motor höchstens 15 Sekunden anspringen. Drehen Sie den Zündschlüssel zurück in die **I**-Stellung, wenn der Motor anspringt.
5. Lassen Sie den Motor in niedrigem Leerlauf warm laufen.

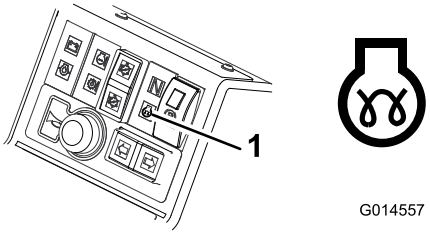

g014557

Bild 29

1. Lampe für die Motorvorglüheinrichtung

⚠ WARNUNG:

Eine aufleuchtende Warnlampe kann auf einen schweren Defekt hinweisen, der zu Verletzungen führen kann.

Wenn der Motor läuft, sollten alle Warnlampen aus sein. Wenn eine Warnlampe aufleuchtet, stellen Sie den Motor sofort ab und beheben Sie den Defekt, bevor Sie den Motor wieder anlassen.

Anlassen eines warmen Motors

1. Sitzen Sie auf dem Sitz, stellen Sie ihre Füße nicht auf das Fahrpedal, sodass es in der Neutral-Stellung ist, aktivieren Sie die Feststellbremse und stellen Sie die Gasbedienung auf 70 % Vollgas.
2. Drehen Sie den Zündschlüssel in der Zündung auf Position **I** und achten Sie darauf, ob die Warnlampen für den Motoröldruck oder die Batterieladung aufleuchten.
3. Drehen Sie den Zündschlüssel in die Start-Stellung **III** und halten Sie diese, um den Motor anzulassen.

4. Lassen Sie den Motor höchstens 15 Sekunden anspringen. Drehen Sie den Zündschlüssel zurück in die **I**-Stellung, wenn der Motor anspringt.
5. Lassen Sie den Motor in niedrigem Leerlauf warm laufen.

Abstellen des Motors

1. Stellen Sie alle Bedienelemente in die Neutral-Stellung, aktivieren Sie die Feststellbremse, schieben die Gasbedienung in die niedrige Leerlauf-Stellung und warten, bis der Motor die niedrige Leerlaufgeschwindigkeit erreicht hat.

   Wichtig: Lassen Sie den Motor für fünf Minuten im Leerlauf laufen, bevor Sie ihn nach einem Einsatz unter voller Last ausschalten. Ansonsten können Probleme mit dem Turboauflader entstehen.
2. Lassen Sie den Motor fünf Minuten lang im Leerlauf laufen.
3. Drehen Sie den Zündschlüssel auf die Stellung **0**.

   Wenn der Motor nicht abgestellt wird, wenn der Zündschlüssel in die **0**-Stellung gedreht wird, schieben Sie den Motorstopphebel nach vorne (Bild 30).

⚠ WARNUNG:

Fassen Sie keine beweglichen Objekte und heiße Motorteile an, während der Motor läuft.

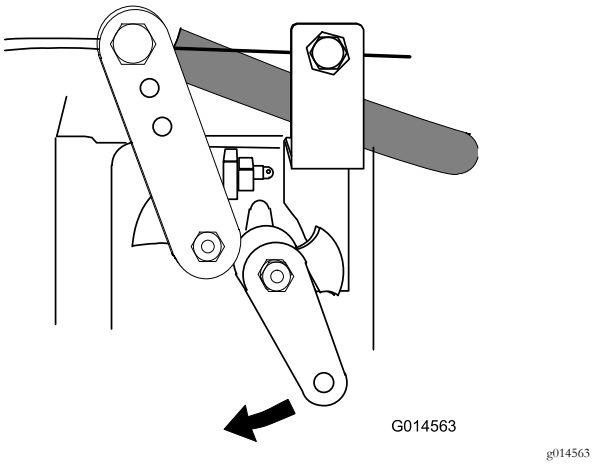

Bild 30

Einstellen der Schnitthöhenberichtigung der mittleren Schneideinheit

Wenn alle Schneideinheiten mit den Anzeigeringen auf dieselbe Schnitthöhe eingestellt sind, stellen Sie ggf. fest, dass die mittlere Schneideinheit höher schneidet als die Seitenschneideinheiten. Die mittlere Schneideinheit wird gezogen und die Seitenschneideinheiten werden geschoben, wodurch im Verhältnis zum Boden ein etwas unterschiedlicher Schnittwinkel entsteht. Wie stark die dadurch entstehende Schnitthöhendifferenz ausfällt, hängt vom Gelände ab; Sie erzielen aber in der Regel ein zufriedenstellendes Ergebnis, wenn Sie den Anzeigering der mittleren Schneideinheit niedriger stellen als die Einstellung an den Seitenschneideinheiten.

Steuern der Stellung der einzelnen Schneideinheiten

Sie können die Schneideinheiten mit der Bank der drei Hubsteuerschalter unabhängig voneinander anheben oder absenken.

1. Drücken Sie die Hubsteuerschalter nach unten und lassen sie los, um die Schneideinheiten abzusenken.

   Hinweis: Hierfür muss der Schneideinheitantriebsschalter in der Ein-Stellung (vorwärts) sein. Der Spindelantrieb wird eingekuppelt, wenn die Schneideinheiten circa 150 mm Bodenfreiheit haben. Die Schneideinheiten sind nun in der „Schweben“-Betriebsart und folgen der Bodenkontur.
2. Schieben Sie zum Anheben der Schneideinheiten die Hubsteuerschalter nach oben und halten sie in Stellung 3. Wenn der Schneideinheitantriebsschalter in der EIN-Stellung ist, wird der Spindelantrieb sofort ausgekuppelt.
3. Lassen Sie die Hubsteuerungsschalter los, wenn die Schneideinheiten die gewünschte Höhe haben.

   Hinweis: Die Steuerschalter gehen automatisch auf die Stellung 2 (Neutral) zurück, und die Arme werden hydraulisch arretiert.

Anpassung der automatischen Hubbegrenzung der Schneideinheiten

Stellen Sie den Schalter für die automatische Hubbegrenzung in die EIN-Stellung, um den Hub zu aktivieren (Bild 31).

Drücken Sie den Schalter für die automatische Hubbegrenzung in die AUS-Stellung, um den Hub zu deaktivieren (Bild 31).

Unabhängig von der Stellung des Automatikschalters ist immer eine manuelle Hebebegrenzung über die 3 Hebesteuerungsschalter möglich.

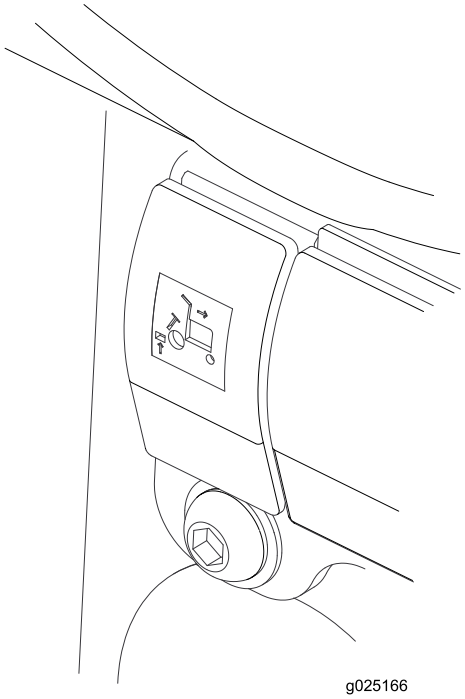

g025166

Bild 31

Anheben der Schneideinheiten in die eingeschränkte Hubstellung: Drücken Sie die Schalter kurz nach oben.

Der Spindelantrieb wird sofort ausgekuppelt und die Schneideinheit wird nicht weiter angehoben; ca. 150 mm Bodenfreiheit. Dies funktioniert bei abgesenkten und sich drehenden Schneideinheiten.

Der automatisch beschränkte Hub im Rückwärtsgang bewirkt, dass die Schneideinheiten beim Rückwärtsfahren automatisch in die beschränkte Hubstellung angehoben werden. Sie gehen in die Schwebestellung zurück, wenn die Maschine vorwärts fährt. Während dieses Schritts drehen sich die Schneideinheiten weiter.

Einkuppeln des Schneideinheitantriebs

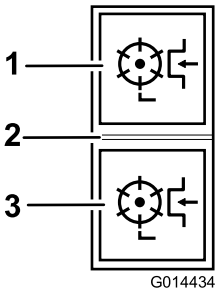

g014434

Bild 32

1. Vorwärts
2. Aus
3. Rückwärts

Der Schneideinheitantrieb kann nur eingekuppelt werden, wenn der Bediener richtig auf dem Sitz sitzt, siehe Prüfen des Sitzkontaktschalters (Seite 48).

Einkuppeln des vorwärtsdrehenden Schneideinheitantriebs: Drücken Sie den Schneideinheitantriebsschalter oben in die Vorwärts-Stellung (Bild 32).

Einkuppeln der Rückwärtsdrehung des Schneideinheitantriebs: Drücken Sie den unteren Teil des Schneideinheitantriebsschalters in die Rückwärts-Stellung (Bild 32).

Auskuppeln aller Schneideinheitantriebe: Stellen Sie den Schalter auf die mittlere Stellung (Bild 32).

Absenken der Schneideinheiten: Der Schalter für den Schneideinheitantrieb muss in der Vorwärts-Stellung sein. Bewegen Sie die Hubsteuerschalter nach unten. Die Spindelantriebe werden eingekuppelt, wenn die Schneideinheiten ca. 150 mm Bodenfreiheit haben.

Reinigen der Schneideinheiten

⚠ WARNUNG:

Versuchen Sie nie, die Schneideinheiten mit der Hand zu drehen.

In der Hydraulikanlage kann ein gewisser Restdruck bestehen, der durch eine plötzliche Bewegung der Schneideinheiten zu Verletzungen führen kann, wenn die Verstopfung gelöst wird.

- **Tragen Sie immer Schutzhandschuhe und verwenden Sie ein geeignetes und starkes Holzstück.**
- **Stellen Sie sicher, dass das Holzwerkzeug zwischen den Messern und durch die Spindel passt und lang genug ist, um die nötige Hebelwirkung zum Lösen der Verstopfung zu erbringen.**

1. Parken Sie die Maschine auf einer ebenen Fläche, senken die Schneideinheiten ab oder arretieren sie in den Transport-Stellungen, aktivieren die Feststellbremse, stellen den Motor ab und ziehen den Schlüssel aus dem Zündschloss.
2. Lösen Sie alle Vorrichtungen mit gespeicherter Energie.
3. Vergewissern Sie sich, dass alle beweglichen Teile stillstehen.
4. Entfernen Sie mittels eines geeigneten Holzwerkzeugs die Verstopfung. Stellen Sie sicher, dass das Holzwerkzeug richtig in der Schneideinheit abgestützt

ist, und vermeiden Sie rohe Gewalt, um eine Beschädigung zu vermeiden.

5. Vergewissern Sie sich, dass das Holzwerkzeug aus der Schneideinheit entfernt wurde, bevor Sie die Stromquelle einschalten.
6. Reparieren Sie ggf. die Schneideinheit oder stellen Sie diese ein.

Verwendung der Gewichtsverlagerung bzw. der Antischlupfregelung

Zur Verbesserung der Reifenhaftung auf der Grasoberfläche ist ein variables, hydraulisches Gewichtsverlagerungssystem (Antischlupfregelung) verfügbar.

Der Hydraulikdruck im Schneideinheithubsystem liefert eine Hubkraft, die das Gewicht der Schneideinheiten auf den Boden verringert und das Gewicht als Abwärtskraft auf die Reifen der Maschine verlagert. Dies wird als Gewichtsverlagerung bezeichnet.

Aktivieren der Gewichtsverlagerung: Das Ausmaß der Gewichtsverlagerung kann je nach Einsatzbedingungen verstellt werden, indem Sie das Handrad für die Gewichtsverlagerung wie folgt drehen (Bild 33):

1. Lösen Sie die Sicherungsmutter des Ventils um eine halbe Umdrehung nach links und halten sie in dieser Stellung (Bild 33).
2. Drehen Sie das Ventilhandrad (Bild 33) nach links, um die Gewichtsverlagerung zu verringern, oder nach rechts, um die Gewichtsverlagerung zu erhöhen.
3. Ziehen Sie die Mutter fest.

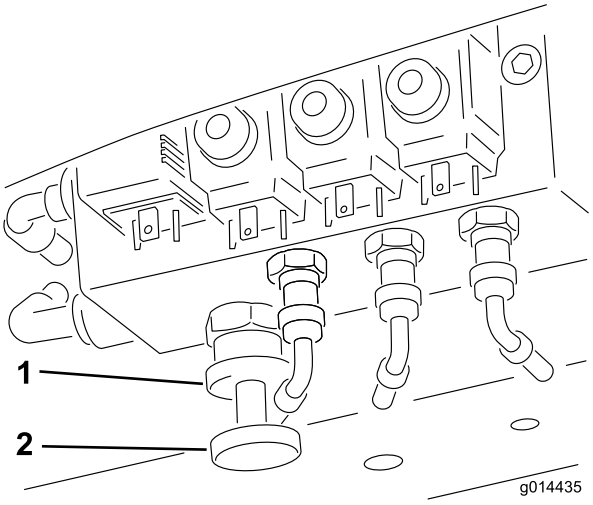

g014435

Bild 33

1. Arretierrad
2. Handrad für die Gewichtsverlagerung

Zusammenklappen des Überrollschutzes

Sie können den Überrollschutzrahmen zusammenklappen, um den Zugang zu Bereichen mit beschränkter lichter Höhe zu vereinfachen.

⚠ WARNUNG:

Die Maschine hat keinen Überrollschutz, wenn der Überrollbügel zusammengeklappt ist; dies sollte nicht als Überrollschutz angesehen werden.

Legen Sie keinen Sicherheitsgurt an, wenn der Überrollbügel abgesenkt ist.

1. Stellen Sie die Maschine auf einer ebenen Fläche ab, stellen Sie den Motor ab, aktivieren Sie die Feststellbremse und ziehen Sie den Schlüssel aus dem Zündschloss.
2. Stützen Sie das Gewicht des oberen Rahmens ab, wenn Sie die R-Clips und Stifte aus den Schwenkhalterungen nehmen (Bild 34).
3. Lassen Sie den Rahmen vorsichtig herunter, bis er auf den Anschlagstücken liegt.
4. Setzen Sie die Stifte in die unteren Löcher ein und befestigen sie mit den R-Clips, um den oberen Rahmen in der abgesenkten Stellung abzustützen.
5. Gehen Sie in umgekehrter Reihenfolge vor, um den Rahmen aufzuklappen.

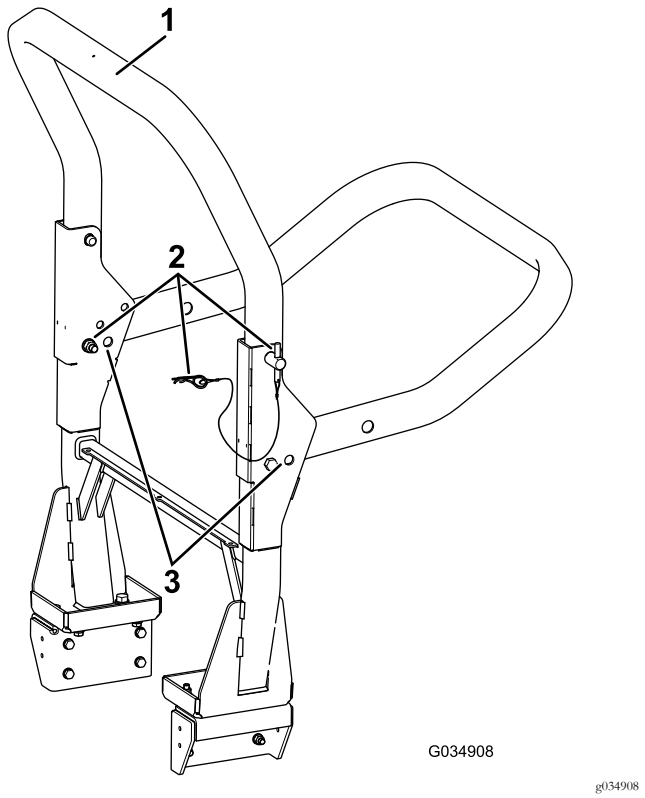

Bild 34

1. Oberer Rahmen
2. Stifte und R-Clips
3. Untere Löcher

⚠ WARNUNG:

Der Überrollschutz ist ggf. nicht wirksam, wenn die Befestigungsschrauben des Überrollschutzes lose sind; dies kann bei einem Überschlagen zu schweren ggf. tödlichen Verletzungen führen.

In der hochgeklappten Stellung müssen beide Befestigungsschrauben eingesetzt und fest angezogen sein, um vollen Schutz durch den Überrollschutz zu gewährleisten.

⚠ WARNUNG:

Beim Zusammen- und Aufklappen des Überrollschutzrahmens können Finger zwischen der Maschine und dem Überrollschutz eingeklemmt werden.

Passen Sie beim Zusammen- und Aufklappen des Überrollschutzes auf, damit keine Finger zwischen dem festen und dem sich drehenden Teil der Struktur eingeklemmt werden.

- Halten Sie alle Muttern, Bolzen und Schrauben richtig angezogen, damit die Maschine in einem sicheren Betriebszustand bleibt.
- Tauschen Sie abgenutzte und beschädigte Teile aus Sicherheitsgründen aus.
- Stellen Sie sicher, dass der Sicherheitsgurt und die Befestigungen in gutem Betriebszustand sind.
- Legen Sie den Sicherheitsgurt an, wenn der Überrollbügel aufgerichtet; ein Sicherheitsgurt ist nicht erforderlich, wenn der Überrollbügel heruntergeklappt ist.

Wichtig: Der Überrollbügel ist ein integrierte Sicherheitseinrichtung. Lassen Sie den Überrollbügel ganz aufgestellt, wenn Sie den Mäher verwenden. Senken Sie den Überrollbügel nur ab, wenn es wirklich erforderlich ist.

Ermitteln der Hebestellen

Hinweis: Stützen Sie die Maschine bei Bedarf auf Achsständern ab.

⚠ WARNUNG:

Mechanische oder hydraulische Wagenheber können u. U. ausfallen, was schwere Verletzungen zur Folge haben kann.

Benutzen Sie zum Abstützen der Maschine Achsständer.

- Vorne: Unter der vorderen Armhalterung
- Hinten: Achsenrohr an Hinterachse

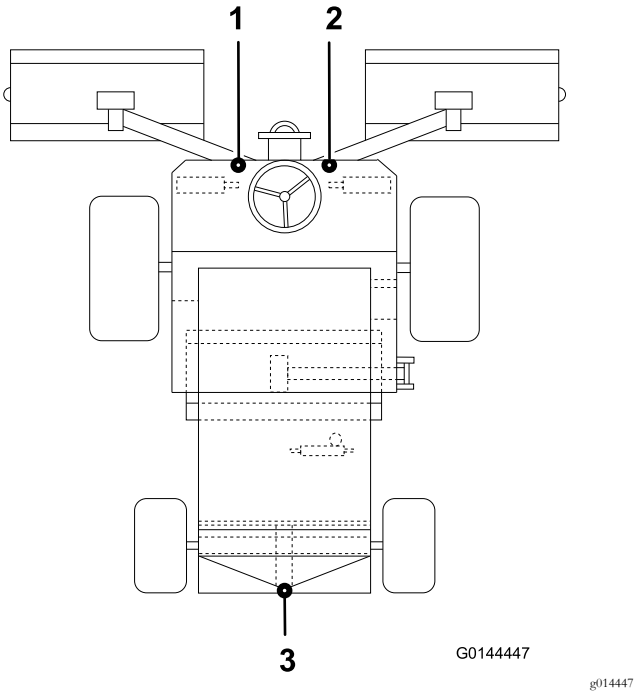

Bild 35

1. Vordere Hebestelle links
2. Vordere Hebestelle rechts
3. Hintere Hebestelle

Transportieren der Maschinen

⚠ WARNUNG:

Das Fahren auf Straßen und Wegen ohne Blinker, Scheinwerfer, Reflektormarkierungen oder einem Schild für langsame Fahrzeuge ist gefährlich und kann zu Unfällen mit Verletzungsgefahr führen.

Fahren Sie mit der Maschine nicht auf öffentlichen Straßen oder Wegen ohne Schilder, Scheinwerfer oder andere Markierungen, die gesetzlich vorgeschrieben sind.

Verwenden Sie einen robusten Anhänger oder Pritschenwagen zum Transportieren der Maschine. Stellen Sie sicher, dass der Anhänger oder Pritschenwagen über die erforderlichen Beleuchtung und Markierungen verfügt, die laut Straßenverkehrsordnung erforderlich ist. Lesen Sie alle Sicherheitsvorschriften sorgfältig durch. Kenntnis dieser Angaben kann Ihnen und Unbeteiligten dabei helfen, Verletzungen zu vermeiden.

Transportieren der Maschine:

- Stellen Sie sicher, dass das Fahrzeug, die Anhängerkupplung, die Sicherheitsketten und der Anhänger für die geschleppte Last geeignet sind und alle Straßenverkehrsvorschriften erfüllen.
- Verwenden Sie nur eine Rampe über die ganze Breite.
- Stellen Sie die Bremse fest und blockieren Sie die Räder.
- Befestigen Sie die Maschine mit den gesetzlich vorgeschriebenen Riemen, Ketten, Kabeln oder Seilen am Anhänger oder Pritschenwagen.

Betriebshinweise

Vertrautmachen mit der Maschine.

Bevor Sie mit dem Mähen von Rasenflächen beginnen, sollten Sie mit der Maschine in einem offenen Bereich üben. Lassen Sie den Motor an und stellen ihn ab. Fahren Sie vorwärts und rückwärts. Senken Sie die Schneideinheiten ab und heben sie wieder an, und kuppeln Sie die Schneideinheiten ein und aus. Wenn Sie sich mit der Maschine vertraut gemacht haben, üben Sie das Fahren hangauf- und hangabwärts mit verschiedenen Geschwindigkeiten.

Funktion der Warnanlage

Wenn eine Warnlampe beim Betrieb aufleuchtet, stellen Sie die Maschine sofort ab und beheben Sie den Fehler, bevor Sie weiterarbeiten. Die Maschine kann schwer beschädigt werden, wenn Sie sie mit einer Fehlfunktion einsetzen.

Mähen Gras

Die Drehgeschwindigkeit der Schneideinheiten sollte immer so hoch wie möglich sein, um die beste Schnittqualität zu gewährleisten. Dies bedeutet wiederum, dass die Motordrehzahl so hoch wie möglich sein sollte.

Die Schnittleistung ist am besten, wenn Sie gegen die Grasnabe schneiden. Um diesen Vorteil zu nutzen, sollte der Bediener die Mährichtung bei jedem Mähen ändern.

Achten Sie darauf, dass keine ungeschnittenen Streifen an den Überschneidungsstellen zwischen Schneideinheiten zurückbleiben, indem Sie enges Wenden vermeiden.

Optimieren der Schnittqualität

Die Schnittqualität nimmt ab, wenn Sie zu schnell vorwärtsfahren. Halten Sie immer ein Gleichgewicht zwischen der Schnittqualität und dem geforderten Arbeitspensum und stellen Sie dementsprechend die Geschwindigkeit im Vorwärtsgang ein.

Optimieren der Motorleistung

Belasten Sie den Motor nicht zu stark. Verringern Sie die Vorwärtsgeschwindigkeit oder erhöhen die Schnitthöhe, wenn Sie feststellen, dass der Motor zu stark belastet ist. Stellen Sie sicher, dass die Spindeln die Untermesser nicht zu stark berühren.

Fahren der Maschine in der Betriebsart „Transport“

Kuppeln Sie den Schneideinheitantrieb immer aus, wenn Sie über befestigte Bereiche fahren. Das Gras schmiert die Schnittkanten beim Mähen. Es entsteht Überhitzung, wenn die Schneideinheiten laufen, während Sie nicht mähen, was zu schnellem Verschleiß führt. Aus diesem Grund sollten Sie auch die Mähgeschwindigkeit verringern, wenn Sie Flächen mit wenig Gras oder trockenem Gras mähen. Fahren Sie vorsichtig zwischen Objekten durch, damit Sie weder die Maschine noch die Schneideinheiten beschädigen.

Wichtig: Fahren Sie vorsichtig über Hindernisse wie Bordsteinkanten. Fahren Sie immer langsam über Hindernisse, um eine Beschädigung der Reifen, Räder und der Lenkung zu vermeiden. Stellen Sie sicher, dass die Reifen den richtigen Druck haben.

Verwenden der Heckrollenabstreifer

Entfernen Sie die Heckrollenabstreifer, wenn die Bedingungen es zulassen, da ein optimaler Grasauswurf ohne sie erreicht wird. Bringen Sie die Abstreifer wieder an, wenn sich nasse Erde und Gras auf den Rollen ansammeln. Achten Sie beim erneuten Anbringen der Abstreiferdrähte darauf, dass sie richtig gespannt sind.

Wartung

Hinweis: Bestimmen Sie die linke und rechte Seite der Maschine anhand der üblichen Einsatzposition.

Hinweis: Ein Elektroschaltbild oder ein Hydraulikschaltbild für Ihre Maschine finden Sie unter www.Toro.com.

Empfohlener Wartungsplan

Wartungsintervall	Wartungsmaßnahmen
Nach acht Betriebsstunden	• Prüfen Sie den Zustand und die Spannung des Lichtmaschinen-Treibriemens.
Nach 50 Betriebsstunden	• Wechseln Sie das Motoröl und den -filter. • Wechseln Sie den Getriebeölfilter. • Wechseln Sie den hydraulischen Rücklauffilter. • Prüfen Sie die Motordrehzahl (im Leerlauf und bei Vollgas).
Bei jeder Verwendung oder täglich	• Prüfen Sie den Ölstand im Motor. • Prüfen Sie das Kühlsystem. • Prüfen Sie den Kraftstoffstand. • Prüfen Sie den Stand des Hydrauliköls. • Ziehen Sie die Radmuttern fest. • Prüfen Sie den Reifendruck. • Schmieren Sie die Lager, Büchsen und Drehzapfen (schmieren Sie diese unabhängig von den aufgeführten Intervallen nach jeder Reinigung). • Prüfen Sie die Verstopfungsanzeige des Luftfilters (warten Sie den Luftfilter früher, wenn die Luftfilteranzeige rot anzeigt, oder häufiger in sehr staubigen oder schmutzigen Bedingungen). • Entfernen Sie täglich allen Schmutz vom Gitter, Öl- und Kühler. Reinigen Sie bei schmutzigen Bedingungen häufiger. • Prüfen Sie die Sicherheitsschalter. • Prüfen Sie die Hydraulikleitungen und Schläuche auf Dichtheit, Knicke, lockere Stützteile, Abnutzung, lockere Verbindungsteile, witterungsbedingte Minderung und chemischen Angriff.
Alle 50 Betriebsstunden	• Schmieren Sie die Lager, Büchsen und Drehzapfen (schmieren Sie diese unabhängig von den aufgeführten Intervallen nach jeder Reinigung).
Alle 100 Betriebsstunden	• Prüfen Sie die Schläuche der Kühlanlage. • Prüfen Sie den Zustand und die Spannung des Lichtmaschinen-Treibriemens.
Alle 150 Betriebsstunden	• Wechseln Sie das Motoröl und den -filter.
Alle 200 Betriebsstunden	• Lassen Sie Flüssigkeit vom Kraftstofftank und Hydraulikölbehälter ab.
Alle 250 Betriebsstunden	• Prüfen Sie den Zustand der Batterie. • Prüfen Sie den Batteriezustand und reinigen Sie sie. • Prüfen Sie die Kabelanschlüsse an der Batterie. • Prüfen Sie den Getriebebowdenzug.
Alle 400 Betriebsstunden	• Prüfen Sie die Kraftstoffleitungen und Verbindungen. • Tauschen Sie den Kraftstofffilter aus • Prüfen Sie die Motordrehzahl (im Leerlauf und bei Vollgas).
Alle 500 Betriebsstunden	• Prüfen Sie die Warnanlage zur Motorüberhitzung. • Wechseln Sie den Hauptluftfilter aus (häufiger in sehr staubigen oder schmutzigen Bedingungen). • Prüfen Sie die Elektroanlage. • Wechseln Sie den Getriebeölfilter. • Wechseln Sie den hydraulischen Rücklauffilter. • Überprüfen Sie die Hinterradspur. • Warten der Hydraulikanlage. • Prüfen Sie das Warnsystem für die Hydraulikölüberhitzung. • Tauschen Sie den Kraftstofffilter aus.

Wartungsintervall	Wartungsmaßnahmen
Alle 800 Betriebsstunden	• Entleeren und reinigen Sie den Kraftstofftank • Stellen Sie die Motorventile ein (siehe Bedienungsanleitung des Motors).
Vor der Einlagerung	• Entleeren und reinigen Sie den Kraftstofftank
Alle 2 Jahre	• Spülen Sie das Kühlsystems und tauschen Sie das Kühlmittel aus. • Tauschen Sie alle beweglichen Schläuche aus. • Tauschen Sie den Getriebebowdenzug aus.

Checkliste – tägliche Wartungsmaßnahmen

Kopieren Sie diese Seite für regelmäßige Verwendung.

	Für KW:						
Wartungsprüfpunkt	**Mo**	**Di**	**Mi**	**Do**	**Fr**	**Sa**	**So**
Prüfen Sie die Funktion der Sicherheitsschalter.							
Prüfen Sie die Funktion der Bremsen.							
Prüfen Sie den Stand des Motoröls und des Kraftstoffs.							
Prüfen Sie die Anzeige für die Luftfilterverstopfung.							
Prüfen Sie den Kühler und das -gitter auf Sauberkeit.							
Achten Sie auf ungewöhnliche Motorgeräusche.[1]							
Achten Sie auf ungewöhnliche Betriebsgeräusche.							
Prüfen Sie den Füllstand der Hydraulikanlage.							
Prüfen Sie die Hydraulikschläuche auf Defekte.							
Prüfen Sie die Dichtheit.							
Überprüfen Sie den Reifendruck.							
Prüfen Sie die Funktion der Instrumente.							
Prüfen Sie die Einstellung des Zylinders zum Untermesser.							
Prüfen Sie die Schnitthöheneinstellung.							
Prüfen Sie die Schmierung aller Schmiernippel.[2]							
Bessern Sie alle Lackschäden aus.							

1. Prüfen Sie bei schwerem Starten, zu starkem Qualmen oder unruhigem Lauf die Glühkerzen und Einspritzdüsen.

2. Unmittelbar nach jeder Wäsche, ungeachtet des aufgeführten Intervalls

Aufzeichnungen irgendwelcher Probleme

Inspiziert durch:		
Punkt	**Datum**	**Informationen**
1		
2		
3		
4		
5		

Wichtig: Weitere Wartungsmaßnahmen finden Sie in der Bedienungsanleitung des Motorherstellers.

Vorbereiten der Maschine für die Wartung

Stellen Sie vor der Durchführung von Wartungsarbeiten sicher, dass der Motor abgestellt, der Zündschlüssel abgezogen und die Feststellbremse aktiviert ist, dass die Hydraulikanlage nicht unter Druck steht, die Schneideinheiten auf den Boden abgesenkt sind und die Sicherheitsanweisungen in der Bedienungsanleitung gelesen und verstanden wurden.

⚠ ACHTUNG

Wenn Sie den Zündschlüssel im Zündschloss lassen, könnte eine andere Person den Motor versehentlich anlassen und Sie und Unbeteiligte schwer verletzen.

Ziehen Sie vor irgendwelchen Wartungsarbeiten den Zündschlüssel ab.

Wichtig: Regelmäßige Wartungsarbeiten sind für den fortgesetzten sicheren Betrieb der Maschine unbedingt erforderlich. Die richtige Pflege verlängert die Betriebsdauer der Maschine und schützt die Garantie. Verwenden Sie immer Originalersatzteile von Toro, da diese auf die benötigten Leistungen ausgelegt sind.

Schmutz und Verunreinigungen sind die Feinde jeder Hydraulikanlage. Achten Sie beim Ausführen von Wartungsarbeiten an der Hydraulikanlage immer darauf, dass der Arbeitsbereich und die Komponenten vor, während und nach dem erneuten Einbau ganz sauber sind. Stellen Sie sicher, dass alle offenen Hydraulikleitungen und -anschlüsse während der Wartungsarbeiten abgedichtet sind.

Die empfohlenen Wartungsintervalle basieren auf normalen Betriebsbedingungen. Schwere oder ungewöhnliche Bedingungen erfordern verkürzte Wartungsintervalle.

Schmieren Sie die Drehpunkte immer sofort nach einer Hochdruck- oder Dampfreinigung.

⚠ WARNUNG:

Der Motor, das Getriebeöl und die Hydraulikanlage werden nach der Benutzung der Maschine heiß sein. Lassen Sie die Maschine abkühlen, bevor Sie Arbeiten durchführen, besonders bei Arbeiten am Motor oder beim Wechseln des Öls oder Ölfilters.

Wartungsintervall-Tabelle

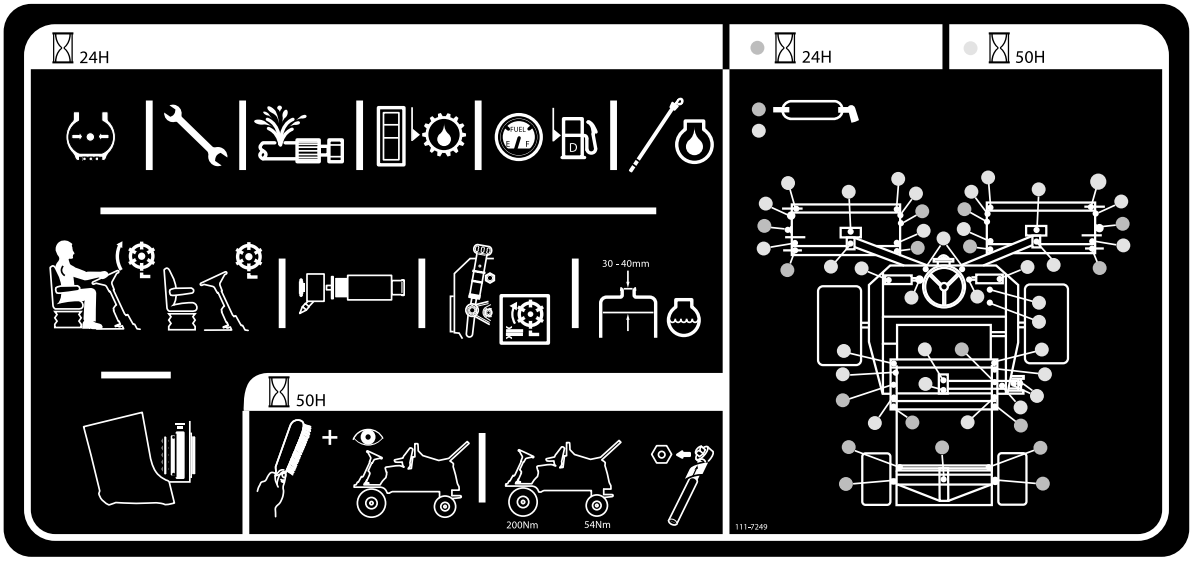

g025069

g025069

Bild 36

Schmierung

Schmieren der Lager, Büchsen und Drehzapfen

Wartungsintervall: Bei jeder Verwendung oder täglich

Alle 50 Betriebsstunden

Fetten Sie alle Schmiernippel für die Lager und Büchsen mit Nr. 2 Fett auf Lithiumbasis ein. Fetten Sie Lager und Büchsen **unmittelbar** nach jeder Reinigung ein, ungeachtet des aufgeführten Intervalls.

Austauschen beschädigter Schmiernippel

Fetten Sie alle Schmiernippel der Schneideinheit ein und stellen Sie sicher, dass genügend Fett eingespritzt ist, bis sauberes Fett aus den Rollenendkappen austritt. Das ist ein sichtbarer Beweis, dass Grasablagerungen und Rückstände von den Rollendichtungen entfernt wurden, und gewährleistet die maximale Nutzungsdauer.

Die Schmiernippel und deren Anzahl sind:

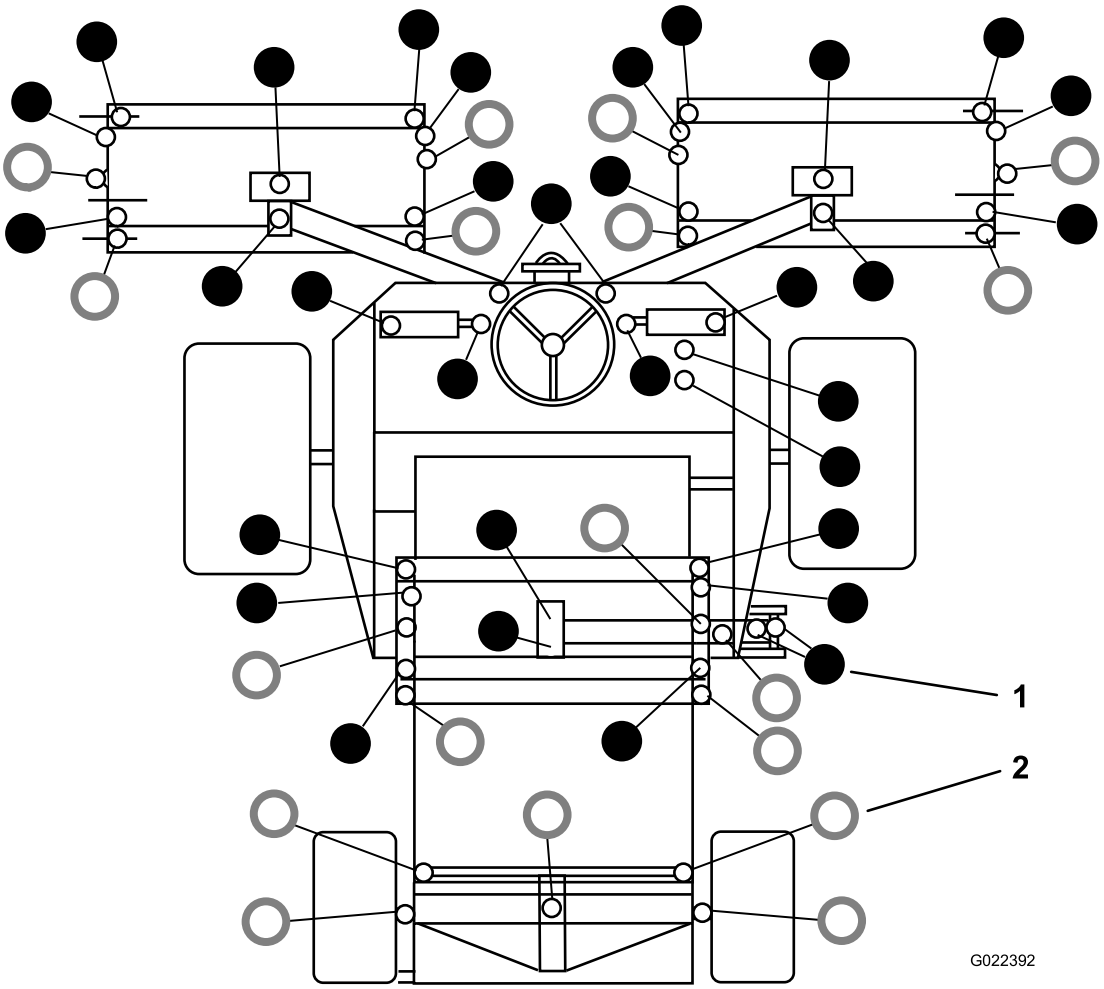

g022392

Bild 37

1. ●: Alle 50 Betriebsstunden einfetten
2. ○: Täglich einfetten

Warten des Motors

Überprüfen des Motorüberhitzungswarnsystems

Wartungsintervall: Alle 500 Betriebsstunden

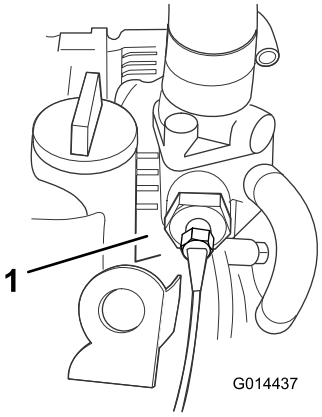

g014437

Bild 38

1. Temperaturschalter

1. Drehen Sie den Zündschlüssel auf die Stellung I.
2. Schließen Sie die Anschlussklemme für das rote bzw. blaue Kabel vom Motortemperaturschalter ab.
3. Berühren Sie mit dem Metallschuh dieses Kabels einen geeigneten Erdungspunkt und vergewissern Sie sich, dass die Metalloberfläche einen guten Kontakt hat.

Die Hupe ertönt, und die Warnlampe für die Motorkühlmitteltemperatur leuchtet auf, um die richtige Funktion anzugeben. Wenn die Anlage defekt ist, führen Sie vor der Verwendung des Mähers alle erforderlichen Reparaturen aus.

Warten des Luftfilters

Wartungsintervall: Bei jeder Verwendung oder täglich

Alle 500 Betriebsstunden

Warten des Hauptluftfilters

Prüfen Sie das Luftfiltergehäuse auf Beschädigungen, die eventuell zu einem Luftleck führen können. Wechseln Sie es bei einer Beschädigung aus. Prüfen Sie die ganze Ansauganlage auf Lecks, Beschädigungen oder lose Schlauchklemmen.

Warten Sie den Hauptluftfilter nur, wenn die Wartungsanzeige dies anzeigt (Bild 39). Das frühzeitige Auswechseln des Luftfilters erhöht nur die Gefahr, dass Schmutz in den Motor gelangt, wenn Sie den Filter entfernen.

Wichtig: Stellen Sie sicher, dass die Abdeckung richtig angebracht ist und das Luftfiltergehäuse abdichtet.

1. Überprüfen Sie die Blockadeanzeige des Filters. Wenn die Anzeige rot ist, ersetzen Sie den Luftfilter (Bild 39).

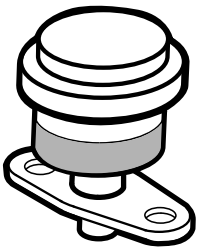

g014565

Bild 39

2. Vor dem Entfernen des Filters sollten Sie schwache Druckluft (2,76 bar, sauber und trocken) verwenden, um große Schmutzablagerungen zwischen der Außenseite des Filters und der Glocke zu entfernen. **Verwenden Sie keine hohe Druckluft, da Schmutz durch den Filter in den Einlass gedrückt werden könnte.** Entfernen Sie die Abdeckung vom Luftfiltergehäuse.

   Hinweis: Diese Reinigung verhindert, dass Rückstände in den Einlass gelangen, wenn Sie den Filter entfernen.

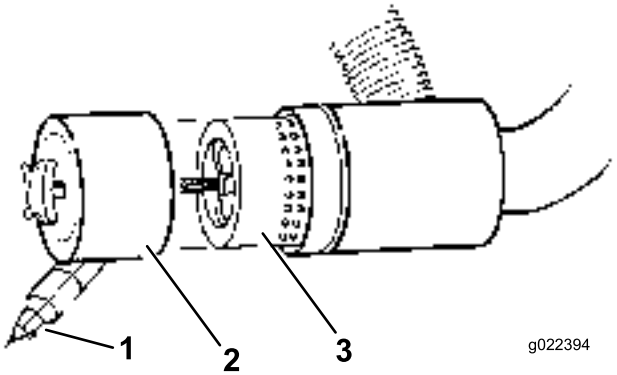

g022394

Bild 40

1. Staubmuffe
2. Staubschale
3. Luftfilter

3. Nehmen Sie den Filter heraus und wechseln Sie ihn aus (Bild 40).

   Das Reinigen eines verwendeten Einsatzes wird nicht empfohlen, da das Filtermedium beschädigt sein könnte.

4. Prüfen Sie den neuen Filter auf Versandschäden, prüfen Sie das Dichtungsende des Filters und des Körpers. **Verwenden Sie nie einen beschädigten Einsatz.**
5. Setzen Sie den Filter ein. Drücken Sie auf den äußeren Rand des Einsatzes, um ihn in die Glocke einzusetzen. **Drücken Sie nie auf die flexible Mitte des Filters.**
6. Reinigen Sie den Schmutzauswurfanschluss in der abnehmbaren Abdeckung. Nehmen Sie das

Gummiablassventil von der Abdeckung ab, reinigen Sie den Hohlraum und wechseln Sie das Ablassventil aus.

7. Setzen Sie die Abdeckung ein, richten Sie das Gummiablassventil nach unten, ungefähr zwischen 5 und 7 Uhr (vom Ende her gesehen).
8. Prüfen Sie den Zustand der Luftfilterschläuche.
9. Befestigen Sie die Abdeckung.

Warten des Sicherheitsfilters

Der Luftfilter hat innerhalb des Hauptluftfilters zur Sicherheit einen zweiten Filtereinsatz, um aufgewirbelten Staub und andere Gegenstände daran zu hindern, in den Motor einzudringen, während das Hauptelement entfernt wird.

Wechseln Sie den Sicherheitsfilter aus, er sollte nicht gereinigt werden.

Wichtig: Versuchen Sie nie, den Sicherheitsfilter zu reinigen. Wenn der Sicherheitsfilter verschmutzt ist, ist der Hauptfilter beschädigt. Wechseln Sie beide Filter aus.

Warten des Motoröls und Filters

Wartungsintervall: Nach 50 Betriebsstunden

Alle 150 Betriebsstunden

1. Entfernen Sie die Ablassschraube (Bild 41) und lassen Sie das Öl in die Auffangwanne ab.

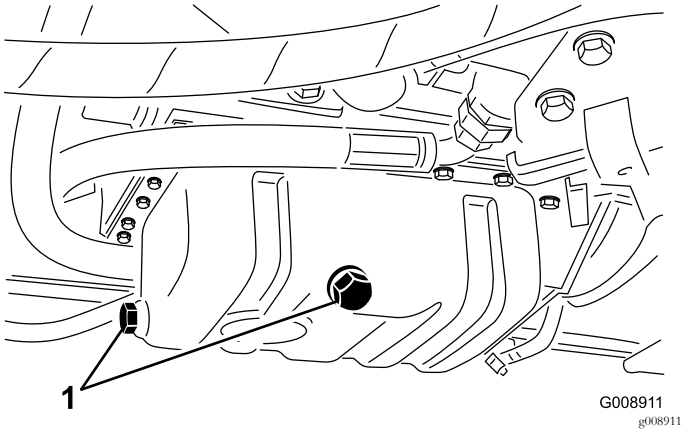

Bild 41

1. Ölablassschraube

2. Schrauben Sie die Ablassschraube wieder ein, nachdem das Öl abgelaufen ist.
3. Entfernen Sie den Ölfilter (Bild 42).

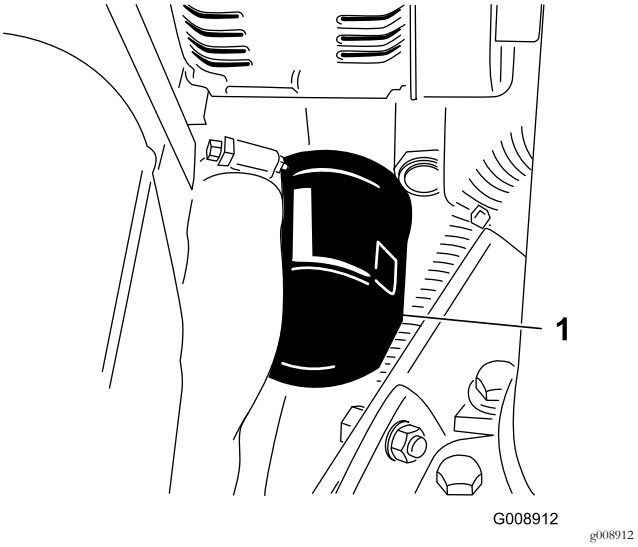

Bild 42

1. Ölfilter

4. Ölen Sie die neue Filterdichtung leicht mit frischem Öl ein.
5. Setzen Sie den Ersatzölfilter auf den Anbaustutzen auf. Drehen Sie den Ölfilter nach rechts, bis die Gummidichtung den Anbaustutzen berührt. Ziehen Sie ihn dann um eine weitere 1/2 Umdrehung fester.

   Wichtig: Ziehen Sie den Filter nicht zu fest.
6. Füllen Sie Öl in das Kurbelgehäuse, siehe Prüfen des Motorölstands (Seite 21).

Warten der Kraftstoffanlage

⚠ GEFAHR

Unter gewissen Bedingungen sind Dieselkraftstoff und -dünste äußerst brennbar und explosiv. Feuer und Explosionen durch Kraftstoff können Sie und Unbeteiligte verletzen und Sachschäden verursachen.

- **Betanken Sie die Maschine mit Hilfe eines Trichters und nur im Freien sowie wenn der Motor abgestellt und kalt ist. Wischen Sie verschütteten Kraftstoff auf.**
- **Füllen Sie den Kraftstofftank nicht ganz auf. Füllen Sie so lange Kraftstoff in den Tank, bis der Füllstand 6 mm bis 12 mm unterhalb der Unterseite des Füllstutzens steht. Der verbleibende Raum im Tank ist für die Ausdehnung des Kraftstoffes erforderlich.**
- **Rauchen Sie beim Umgang mit Kraftstoff unter keinen Umständen und halten Kraftstoff von offenem Licht und jeglichem Risiko von Funkenbildung fern.**
- **Lagern Sie Kraftstoff in einem sauberen, zulässigen Kanister und halten den Deckel aufgeschraubt.**

Entleeren des Kraftstofftanks

Wartungsintervall: Alle 800 Betriebsstunden

Vor der Einlagerung

Entleeren und reinigen Sie den Tank, wenn die Kraftstoffanlage verunreinigt wird oder die Maschine längere Zeit eingelagert werden muss. Spülen Sie den Tank nur mit frischem Kraftstoff.

Prüfen der Kraftstoffleitung und der -anschlüsse

Wartungsintervall: Alle 400 Betriebsstunden/Jährlich (je nach dem, was zuerst erreicht wird)

Prüfen Sie die Kraftstoffleitungen und Verbindungen. Prüfen Sie auf Verschleiß, Defekte oder lockere Anschlüsse.

Entlüften der Kraftstoffanlage

In den folgenden Situationen müssen Sie die Kraftstoffanlage vor dem Anlassen des Motors entlüften:

- Erstes Anlassen einer neuen Maschine.
- Wenn der Motor infolge von Kraftstoffmangel abgestellt ist.
- An den Teilen der Kraftstoffanlage wurden Wartungsarbeiten durchgeführt, d. h. Austauschen eines Filters, Wartung des Abscheiders usw.

⚠ GEFAHR

Unter gewissen Bedingungen sind Dieselkraftstoff und -dünste äußerst brennbar und explosiv. Feuer und Explosionen durch Kraftstoff können Sie und Unbeteiligte verletzen und Sachschäden verursachen.

- **Betanken Sie die Maschine mit Hilfe eines Trichters und nur im Freien sowie wenn der Motor abgestellt und kalt ist. Wischen Sie verschütteten Kraftstoff auf.**
- **Füllen Sie den Kraftstofftank nicht ganz auf. Füllen Sie so lange Kraftstoff in den Tank, bis der Füllstand 6 mm bis 12mm unterhalb der Unterseite des Füllstutzens steht. Der verbleibende Raum im Tank ist für die Ausdehnung des Kraftstoffes erforderlich.**
- **Rauchen Sie beim Umgang mit Kraftstoff unter keinen Umständen und halten Kraftstoff von offenem Licht und jeglichem Risiko von Funkenbildung fern.**
- **Lagern Sie Kraftstoff in einem sauberen, zulässigen Kanister und halten den Deckel aufgeschraubt.**

1. Stellen Sie die Maschine auf einer ebenen Fläche ab und stellen Sie sicher, dass der Kraftstofftank mindestens halb voll ist.
2. Öffnen Sie die Motorhaube.
3. Drehen Sie den Schlüssel im Zündschloss in die EIN-Stellung und lassen Sie den Motor an.

   Hinweis: Die mechanische Pumpe saugt Kraftstoff aus dem Tank ab, füllt den Kraftstofffilter und den Kraftstoffschlauch und treibt Luft in den Motor. Es kann einige Zeit dauern, die gesamte Luft aus dem System abzuführen und der Motor zündet eventuell ungleichmäßig, bis die gesamte Luft abgeführt ist. Wenn die gesamte Luft abgeführt wurde und der Motor gleichmäßig läuft, sollte er einige Minuten laufen um sicherzugehen, dass er vollständig gereinigt ist.

Austauschen des Kraftstofffilters

Wartungsintervall: Alle 400 Betriebsstunden

Wichtig: Tauschen Sie die Kraftstofffilterglocke regelmäßig aus, um eine Abnutzung des Kraftstoffeinspritzpumpenkolbens oder der Einspritzdüse aufgrund von verschmutztem Kraftstoff zu vermeiden.

1. Stellen Sie einen sauberen Behälter unter die Kraftstofffilterglocke (Bild 43).
2. Reinigen Sie den Anbaubereich der Filterglocke.

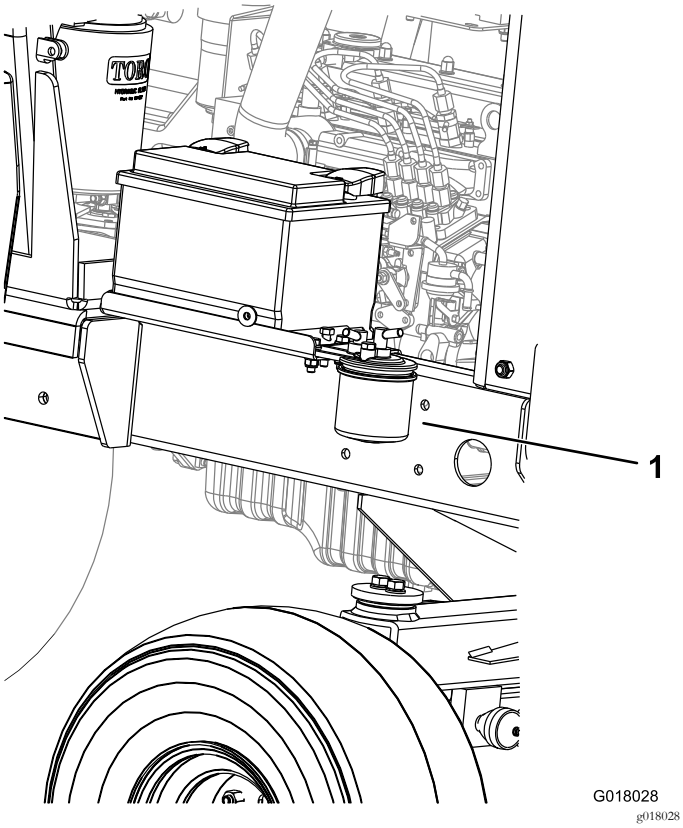

Bild 43

1. Kraftstofffilter

3. Entfernen Sie die Filterglocke und reinigen die Kontaktfläche.
4. Ölen Sie die Dichtung der Filterglocke mit frischem Öl ein.
5. Drehen Sie die neue Filterglocke mit der Hand ein, bis die Dichtung die Kontaktfläche berührt.
6. Entlüften Sie die Kraftstoffanlage, siehe Entlüften der Kraftstoffanlage (Seite 40).

Warten der elektrischen Anlage

Wichtig: Bevor Sie Schweißarbeiten an der Maschine ausführen, sollten Sie beide Kabel von der Batterie abschließen, die beiden Kabelbaumstecker von der elektronischen Steuereinheit und die Batteriepole von der Lichtmaschine abschließen, um eine Beschädigung der elektrischen Anlage zu vermeiden.

Prüfen der Elektroanlage

Wartungsintervall: Alle 500 Betriebsstunden

Prüfen Sie alle elektrischen Verbindungen und Kabel und wechseln Sie beschädigte oder korrodierte aus. Sprühen Sie einen guten Wasserhemmstoff auf die freiliegenden Verbindungen, um das Eindringen von Feuchtigkeit zu vermeiden.

Prüfen des Batteriezustands

Wartungsintervall: Alle 250 Betriebsstunden

Hinweis: Ziehen Sie beim Ausbau der Batterie das Minuskabel (-) immer zuerst ab.

Hinweis: Verbinden Sie beim Einsetzen der Batterie immer zuletzt das Minuskabel (-).

Öffnen Sie die Motorhaube. Entfernen Sie Korrosion von den Batteriepolen. Verwenden Sie eine Drahtbürste und schmieren Sie die Pole mit Vaseline ein, um eine weitere Korrosion zu vermeiden. Reinigen Sie das Batteriefach.

In normalen Betriebsbedingungen muss die Batterie nicht weiter gewartet werden. Wenn Sie die Maschine laufend in hohen Umgebungstemperaturen einsetzen, müssen Sie ggf. die Batterieflüssigkeit nachfüllen.

Entfernen Sie die Batteriezellenabdeckung und füllen Sie mit destilliertem Wasser auf eine Höhe von 15 mm unter dem Batterierand auf. Bringen Sie die Abdeckung wieder an.

Hinweis: Prüfen Sie den Zustand der Batteriekabel. Installieren Sie neue Kabel, wenn die bestehenden Kabel Zeichen von Verschleiß oder Beschädigungen aufweisen und ziehen Sie gegebenenfalls lose Anschlüsse fest.

Warten der Batterie

Wartungsintervall: Alle 250 Betriebsstunden

⚠ GEFAHR

Die Batterieflüssigkeit enthält Schwefelsäure, die ein tödliches Gift ist und starke chemische Verbrennungen verursacht.

- **Trinken Sie nie Batteriesäure und vermeiden Sie den Kontakt mit Haut, Augen und Kleidungsstücken. Tragen Sie eine Schutzbrille, um Ihre Augen zu schützen sowie Gummihandschuhe, um Ihre Hände zu schützen.**
- **Befüllen Sie die Batterie an einem Ort, an dem immer klares Wasser zum Spülen der Haut verfügbar ist.**

⚠ WARNUNG:

Beim Laden der Batterie werden Gase erzeugt, die explodieren können.

Rauchen Sie nie in der Nähe der Batterie und halten Sie Funken und offenes Feuer von der Batterie fern.

Prüfen Sie den Zustand der Batterie. Halten Sie die Klemmen und das ganze Batteriegehäuse sauber, da sich eine schmutzige Batterie langsam entlädt. Reinigen Sie zum Reinigen der Batterie den ganzen Kasten mit Natronlauge. Spülen Sie mit klarem Wasser nach.

Warten des Antriebssystems

Wechseln des Getriebeölfilters

Wartungsintervall: Nach 50 Betriebsstunden
Alle 500 Betriebsstunden

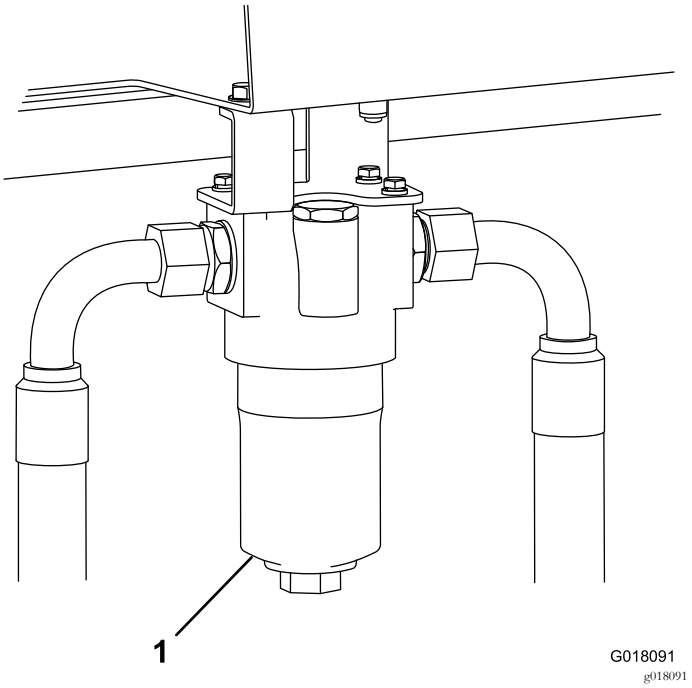

Bild 44
Rechte Seite der Maschine

1. Getriebeölfilter

1. Schrauben Sie die Unterseite des Getriebeölfiltergehäuses ab.
2. Nehmen Sie den Filtereinsatz heraus und entsorgen Sie ihn.
3. Setzen Sie einen neuen Filtereinsatz ein (Bestellnummer 924709).
4. Installieren Sie das Gehäuse.

Wechseln des hydraulischen Rücklauffilters

Wartungsintervall: Nach 50 Betriebsstunden
Alle 500 Betriebsstunden

1. Entfernen Sie den Rücklauffilter.
2. Tragen Sie Öl auf die neue Rücklauffilterdichtung auf.
3. Bauen Sie den neuen Rücklauffilter in die Maschine ein.

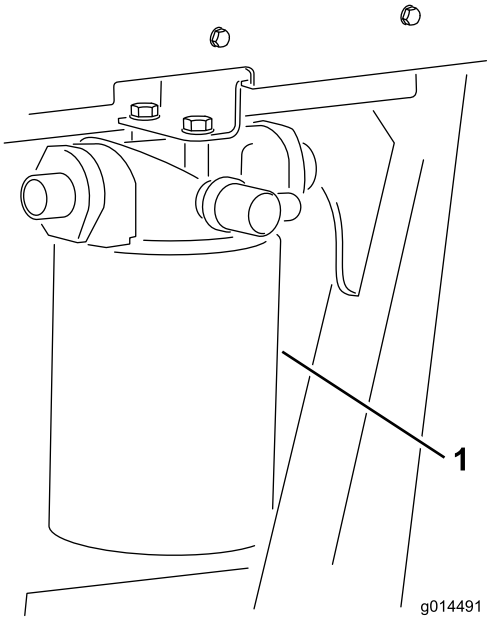

Bild 45
Linke Seite der Maschine

1. Hydraulikölrücklauffilter

Überprüfen der Hinterradspur

Wartungsintervall: Alle 500 Betriebsstunden

Um starken Reifenverschleiß zu verhindern und einen sicheren Betrieb der Maschine zu gewährleisten, müssen die Hinterräder auf 3-8 mm eingestellt werden.

1. Stellen Sie die Hinterräder gerade.
2. Messen und vergleichen Sie den Abstand zwischen den vorderen Seitenwänden und den hinteren Seitenwänden an der Höhe der Radmitte.

   Hinweis: Der Abstand zwischen den vorderen Seitenwänden muss 3-8 mm weniger betragen als der Abstand zwischen den hinteren Seitenwänden.

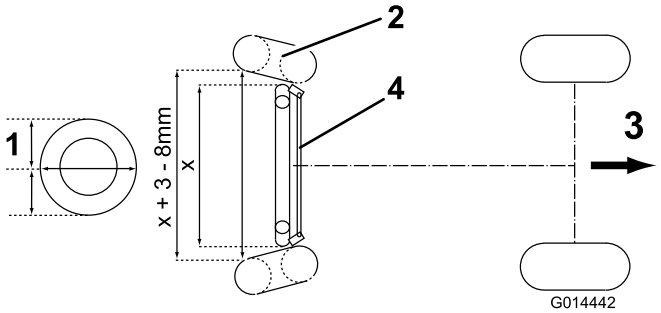

Bild 46

1. Höhe der Radmitte
2. Reifen
3. Richtung des Vorwärtsfahrens
4. Spurstange

Drehen Sie zum Einstellen der Hinterräder zuerst die linke und rechte Sicherungsmutter an der Spurstange heraus. (Die linke Sicherungsmutter hat ein Linksgewinde). Drehen Sie die Spurstange, um den oben genannten richtigen Abstand einzustellen, und ziehen Sie die Feststellmuttern fest an.

Prüfen des Getriebebowdenzugs und der Funktion

Wartungsintervall: Alle 250 Betriebsstunden

Prüfen Sie den Zustand und die Sicherheit des Zugs und Verwendung an den Geschwindigkeitsregelungspedalen und der Getriebepumpe.

- Entfernen Sie Schmutz, Staub und andere Ablagerungen.
- Stellen Sie sicher, dass die Kugelgelenke fest verankert sind, und prüfen Sie, ob die Befestigungshalterungen und Kabelanker fest und nicht brüchig sind.
- Überprüfen Sie die Endstücke auf Verschleiß, Rost und kaputte Federn und tauschen Sie diese ggf. aus.
- Stellen Sie sicher, dass die Gummidichtungen richtig sitzen und im guten Zustand sind.
- Stellen Sie sicher, dass die Stützmantel, die das innere Kabel stützen, in gutem Zustand sind und fest an den gefalzten Verbindungen des äußeren Kabels angeschlossen sind. Installieren Sie bei Anzeichen von Rissen oder Ablösungen sofort ein neues Kabel.
- Überprüfen Sie, ob die Manschetten, Stangen und Innenkabel keine Krümmungen, Knicke oder andere Beschädigungen aufweisen. Falls sie beschädigt sind, installieren Sie sofort ein neues Kabel.
- Bedienen Sie bei abgeschaltetem Motor die Pedalsteuerungen durch den gesamten Bewegungsbereich und stellen Sie sicher, dass die Mechanik sich flüssig und frei in die NEUTRAL-Stellung bewegt, ohne hängenzubleiben.

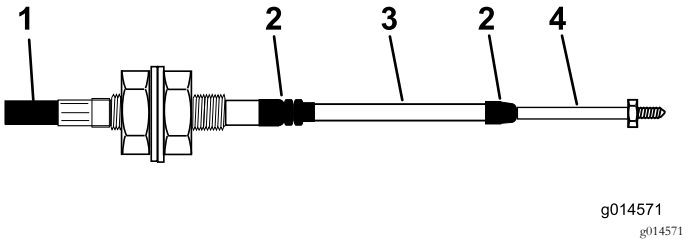

Bild 47

1. Äußere Abdeckung
2. Gummidichtung
3. Hülse
4. Stangenende

Warten der Kühlanlage

Entfernen von Fremdkörpern aus der Motorkühlanlage

Wartungsintervall: Bei jeder Verwendung oder täglich

Alle 100 Betriebsstunden

Alle 2 Jahre

Hinweis: Halten Sie den Kühler und den Ölkühler sauber, damit der Motor nicht überhitzt. Überprüfen Sie die Teile täglich und entfernen Sie ggf. Verunreinigungen. Reinigen Sie öfter in staubigen oder schmutzigen Bedingungen einsetzen.

1. Stellen Sie die Maschine auf einer ebenen Fläche ab, stellen Sie den Motor ab, aktivieren Sie die Feststellbremse und ziehen Sie den Schlüssel aus dem Zündschloss.
2. Reinigen Sie das Kühlergitter.
3. Entfernen Sie alle Rückstände aus dem Motorbereich.
4. Lösen Sie den Riegel und öffnen Sie die Motorhaube (Bild 48).

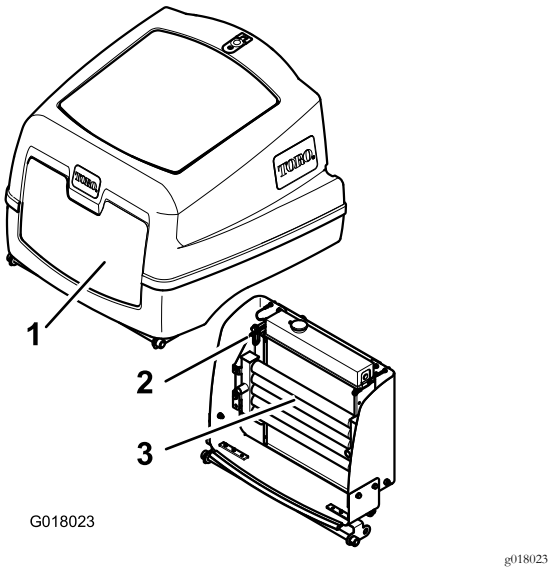

Bild 48

1. Motorhaube
2. Ölkühler Auslöseclip
3. Ölkühler

5. Reinigen Sie das Gitter gründlich mit Druckluft.
6. Drehen Sie den Riegel nach innen, um den Ölkühler zu lösen (Bild 49).

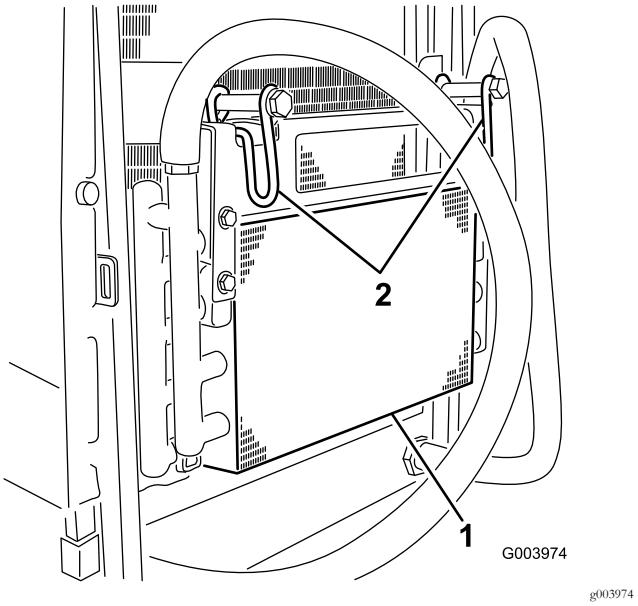

Bild 49

1. Ölkühler
2. Ölkühlerriegel

7. Blasen Sie von der Lüfterseite des Kühlers Rückstände mit Niedrigdruckluft (50 psi) heraus (verwenden Sie kein Wasser). Wiederholen Sie den Vorgang von der Vorderseite des Kühlers und dann von der Lüfterseite. Reinigen Sie beide Seiten des Ölkühlers gründlich.
8. Entfernen Sie, nach der gründlichen Reinigung des Kühlers und Ölkühlers, sämtlichen Schmutz, der sich an anderen Teilen der Maschine angesammelt hat (Bild 50) mit Druckluft.

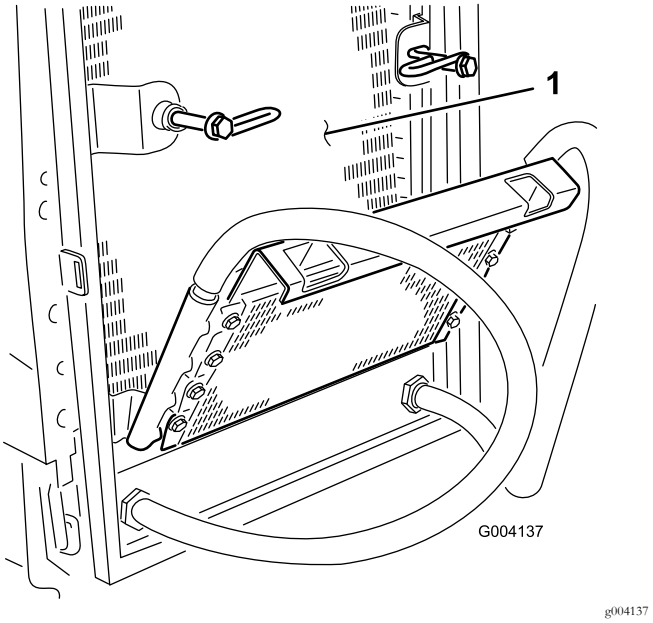

Bild 50

1. Kühler

9. Drehen Sie den Ölkühler wieder in die Ausgangsstellung und befestigen Sie den Riegel.

10. Schließen Sie die Abdeckung und befestigen Sie diese mit dem Riegel.

Warten der Bremsen

Abschleppen der Maschine

Stellen Sie sicher, dass die Spezifikationen des Abschleppfahrzeugs dafür geeignet sind, das gesamte Fahrzeuggewicht abzubremsen und die ganze Zeit über die Kontrolle zu behalten. Stellen Sie sicher, dass die Feststellbremse am Zugfahrzeug aktiviert ist. Blockieren Sie die Vorderräder des Mähers, damit der Mäher nicht weg rollt.

Wichtig: Schieben oder schleppen Sie die Maschine höchstens mit 3 km/h bis 5 km/h Geschwindigkeit ab, sonst kann das interne Getriebe beschädigt werden.

Nehmen Sie die Scheibenbremsen des Vorderradmotors wie folgt aus dem Betrieb:

1. Setzen Sie eine **starre** Abschleppstange zwischen der Kupplungsöse vorne am Mäher und einem Zugfahrzeug ein.
2. Machen Sie die rechte Vorderradmotorscheibenbremse ausfindig und entfernen Sie die Sechskantschraube (Bild 51).

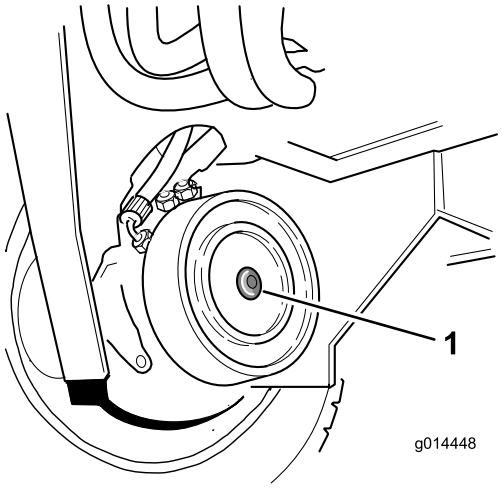

g014448

Bild 51

1. Sechskantschraube

3. Ermitteln Sie die Stellschraube (M12 x 40 mm) und die Scheibe, die sich unter der Bedienerplattform befinden, eine in jeder Stützschiene der Plattform.
4. Setzen Sie eine lange Stellschraube (M12 x 40 mm) mit Scheibe durch das Loch in der Mitte der Motorendplatte ein (Bild 52).

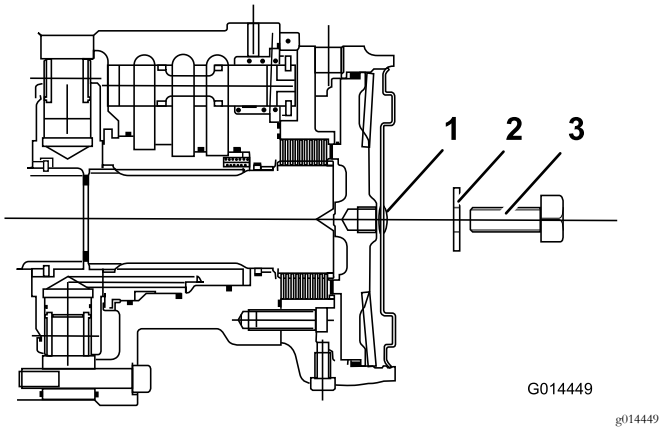

Bild 52

1. Sechskantschraube
2. Scheibe, M12
3. Stellschraube M12 x 40 mm

5. Ziehen Sie die Stellschraube im Gewindeloch des Bremskolbens an, bis sich die Bremse löst (Bild 52).
6. Ermitteln Sie die Scheibenbremse am linken Vorderradmotor und wiederholen Sie den vorherigen Schritt (Bild 52).
7. Nehmen Sie die hydraulische Betriebsbremse außer Betrieb, indem Sie das Sicherheitsventil, das unter der Getriebepumpe sitzt, um maximal drei Umdrehungen nach links drehen (Bild 53).

   Die Lenkung muss manuell erfolgen, wenn der Mäher abgeschleppt wird. Die Lenkung wird sich schwer anfühlen, da es keine hydraulische Unterstützung gibt, wenn der Motor abgestellt ist.

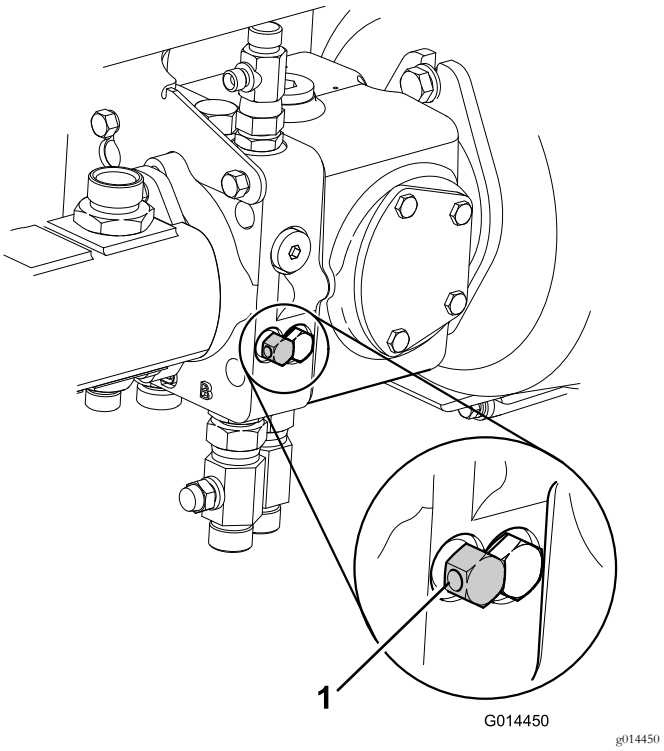

Bild 53

1. Sicherheitsventile des Getriebes

8. Die Räder des Rasenmähers können sich nun frei bewegen und der Rasenmäher kann über eine kurze Strecke bei geringer Geschwindigkeit abgeschleppt werden.

   Hinweis: Entfernen Sie die Radblockierungen, bevor Sie abschleppen.
9. **Nach dem Abschleppen des Rasenmähers:** Um den Mäher wieder betriebsbereit zu machen, müssen Sie die folgenden Schritte ausführen:
   A. Blockieren Sie die Vorderräder.
   B. Drehen Sie das Sicherheitsventil an die Getriebepumpe nach rechts, um es zu schließen.
10. **Stellen Sie die Scheibenbremsen des Vorderradmotors folgendermaßen fest:**

    Hinweis: Vergewissern Sie sich, dass die Stellschrauben (M12 x 40) und Scheiben entfernt und unter der Bedienerplattform verstaut wurden.
    A. Identifizieren Sie die Scheibenbremse des rechten Vorderradmotors.
    B. Drehen Sie die Stellschraube nach links und nehmen sie zusammen mit der Scheibe ab.
    C. Montieren Sie die Sechskantschraube an die Motorendplatte (Bild 54).

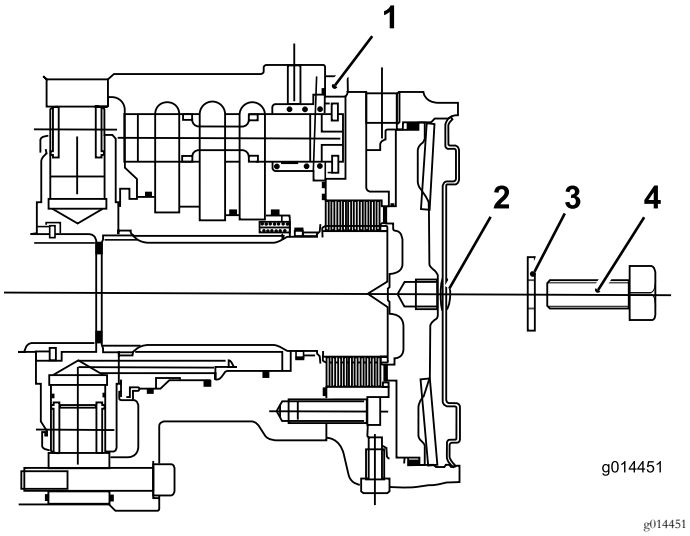

Bild 54

1. Vorderradmotor
2. Sechskantschraube
3. Scheibe, M12
4. Stellschraube M12 x 40 mm

D. Ermitteln Sie die Scheibenbremse am linken Vorderradmotor und wiederholen Sie den vorherigen Schritt.

E. Entfernen Sie die Radblockierungen.

F. Nehmen Sie die Abschleppstange ab.

Hinweis: Die Bremsanlage des Mähers funktioniert jetzt richtig.

⚠ WARNUNG:

Die Verwendung der Maschine ohne Bremsen kann zu schweren Verletzungen führen.

Vergewissern Sie sich vor der Benutzung des Rasenmähers, dass die Bremsanlage richtig funktioniert. Fahren Sie langsam mit dem Mäher, während Sie die anfänglichen Prüfungen ausführen. Benutzen Sie dem Rasenmäher nicht, wenn die Bremsanlage defekt ist. Benutzen Sie dem Rasenmäher nicht, wenn die Bremsen stillgelegt sind.

Warten der Riemen

Prüfen Sie den Zustand und die Spannung des Treibriemens nach dem ersten Einsatztag und dann alle 100 Betriebsstunden.

Spannen des Lichtmaschinen-Riemens

Wartungsintervall: Nach acht Betriebsstunden

Alle 100 Betriebsstunden

1. Öffnen Sie die Motorhaube.
2. Prüfen Sie die Spannung des Lichtmaschinenriemens, indem Sie eine Kraft von 10 kg in der Mitte zwischen der Lichtmaschine und den Riemenscheiben der Kurbelwelle ansetzen (Bild 55).

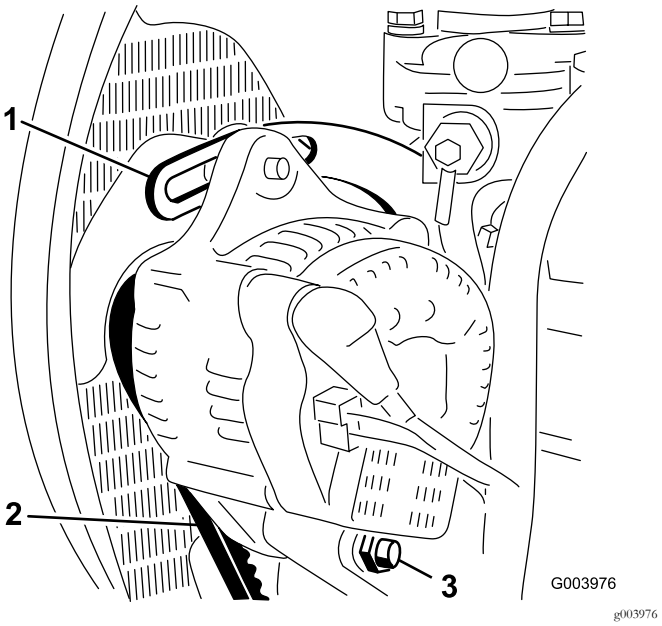

Bild 55

1. Strebe
2. Treibriemen
3. Drehschraube

Der Riemen muss sich 11 mm durchbiegen lassen. Machen Sie bei einem falschen Durchbiegungswert mit Schritt 3 weiter. Fahren Sie bei einem richtigen Durchbiegungswert mit dem Betrieb fort.

3. Lockern Sie die Schrauben, mit denen der Bügel am Motor befestigt ist sowie die Schraube, mit der die Lichtmaschine an der Strebe befestigt ist (Bild 55).
4. Führen Sie ein Stemmeisen zwischen der Lichtmaschine und dem Motor ein und drücken die Lichtmaschine nach außen.
5. Ziehen Sie, wenn der Riemen einwandfrei gespannt ist, die Schrauben an der Lichtmaschine und an der Strebe fest, um die Einstellung zu arretieren.

Warten der Bedienelementanlage

Prüfen der Funktion des Vorwärts-/Rückwärtsgangpedals

Bewegen Sie bei abgeschaltetem Motor die Vorwärts- und Rückwärtspedale durch den ganzen Bewegungsbereich und stellen Sie sicher, dass der Mechanismus ungehindert in die NEUTRAL-Stellung zurückkehrt.

Prüfen des Sitzkontaktschalters

Wartungsintervall: Bei jeder Verwendung oder täglich

1. Setzen Sie sich auf den Sitz und lassen Sie den Motor an.
2. Senken Sie die Schneideinheiten auf den Boden ab.
3. Kuppeln Sie den Schneideinheitantrieb in der Vorwärtsrichtung ein.
4. Stehen Sie vom Sitz auf und prüfen, ob die Schneideinheiten nach einer anfänglichen Verzögerung von einer halben bis einer Sekunde anhalten.
5. Wiederholen Sie den Schritt, wenn die Spindeln rückwärts laufen.

Prüfen des Sicherheitsschalters des Schneideinheitantriebs

1. Stellen Sie dann den Motor ab.
2. Stellen Sie den Schneideinheit-Antriebsschalter auf die Aus-Stellung und die Zündung auf **I**. Die Anzeigelampe für den Schneideinheit-Antriebsschalter sollte nicht aufleuchten.
3. Stellen Sie den Schalter auf die vordere Stellung. Die Anzeigelampe sollte aufleuchten und der Motor sollte nicht anspringen, wenn der Zündschlüssel gedreht wird. Für die entgegengesetzte Stellung wiederholen.

Prüfen des Sicherheitsschalters der Feststellbremse

1. Stellen Sie dann den Motor ab.
2. Aktivieren Sie die Feststellbremse.
3. Drehen Sie den Zündschlüssel auf die Stellung **I** Die Lampe für die Feststellbremse sollte aufleuchten.
4. Lösen Sie die Feststellbremse. Die Anzeigelampe sollte nicht mehr aufleuchten und der Motor sollte nicht anspringen, wenn Sie den Zündschlüssel drehen.
5. Aktivieren Sie die Feststellbremse, setzen Sie sich auf den Bedienersitz und lassen Sie den Motor an.
6. Lösen Sie die Feststellbremse.
7. Stehen Sie vom Sitz auf und prüfen Sie, ob der Motor abgestellt wird.

Prüfen des Sicherheitsschalters der Neutral-Stellung des Getriebes

1. Stellen Sie dann den Motor ab.
2. Nehmen Sie den Fuß vom Vorwärts-/Rückwärtsgangpedal.
3. Drehen Sie den Zündschlüssel auf die Stellung **I** und die Getriebeleerlaufanzeigelampe sollte aufleuchten.
4. Üben Sie leichten Druck nach vorne und nach hinten auf die Gaspedale aus, um zu überprüfen, ob sich die Anzeigelampe ausschaltet.

Hinweis: Achten Sie besonders darauf, dass der Bereich um die Maschine frei ist, bevor Sie prüfen, ob der Motor in dieser Situation nicht anspringt.

Warten der Hydraulikanlage

⚠ WARNUNG:

Unter Druck austretendes Hydrauliköl kann unter die Haut dringen und Verletzungen verursachen.

- **Stellen Sie sicher, dass alle hydraulischen Anschlussstücke fest angezogen sind und dass sich alle hydraulischen Schläuche und Leitungen in einwandfreiem Zustand befinden, bevor Sie die Hydraulikanlage unter Druck stellen.**
- **Halten Sie Ihren Körper und Ihre Hände von Nadellöchern und Düsen fern, aus denen Hydrauliköl unter hohem Druck ausgestoßen wird.**
- **Gehen Sie hydraulischen Undichtheiten nur mit Pappe oder Papier nach.**
- **Lassen Sie den Druck in der Hydraulikanlage auf eine sichere Art und Weise ab, bevor Sie irgendwelche Arbeiten an der Hydraulikanlage durchführen.**
- **Konsultieren Sie beim Einspritzen unter die Haut sofort einen Arzt.**

Warten der Hydraulikanlage

Wartungsintervall: Alle 500 Betriebsstunden

Hinweis: Halten Sie Wasser von elektrischen Komponenten fern. Reinigen Sie solche Bereiche mit einem trockenen Lappen oder einer Bürste.

Dies sollte am besten ausgeführt werden, wenn das Hydrauliköl warm (nicht heiß) ist. Senken Sie die Schneideinheiten auf den Boden ab und lassen die Hydraulikanlage ab.

1. Nehmen Sie den Flansch des Ölbehältereinfüllstutzens ab, um an das Saugsieb zu gelangen.
2. Schrauben Sie das Sieb ab, nehmen Sie es heraus und reinigen Sie es mit Paraffin bzw. Kerosin oder Benzin, bevor Sie es wieder einsetzen.
3. Montieren Sie den Ölfiltereinsatz der Rücklaufleitung.
4. Setzen Sie den Ölfiltereinsatz des Getriebes ein.
5. Füllen Sie den Hydraulikbehälter mit frischem Hydrauliköl der empfohlenen Sorte.
6. Lassen Sie die Maschine laufen und bedienen Sie alle Hydraulikanlagen, bis das Hydrauliköl warm ist.
7. Prüfen Sie den Ölstand und füllen Sie ggf. Öl bis zur oberen Markierung am Schauglas ein.

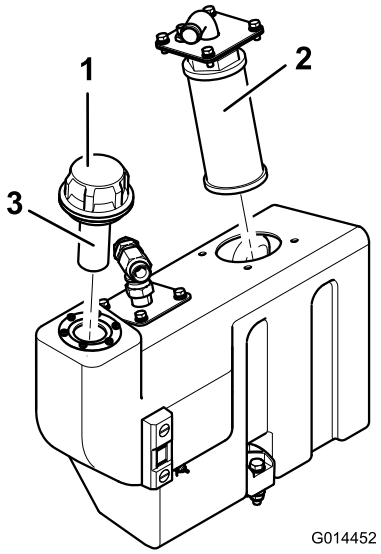

g014452

Bild 56

1. Ölbehälter-Fülldeckel
2. Saugsieb
3. Einfüllstutzensieb

Prüfen des Warnsystems für die Hydraulikölüberhitzung

Wartungsintervall: Alle 500 Betriebsstunden

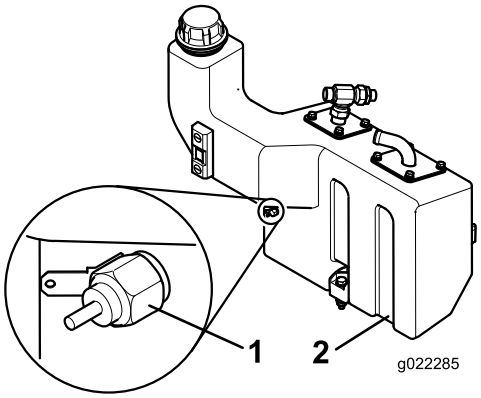

g022285

Bild 57

1. Temperaturschalter
2. Hydraulikbehälter

1. Drehen Sie den Zündschlüssel auf die Stellung I.
2. Schließen Sie die Anschlussklemme des roten bzw. gelben Kabels vom Temperaturschalter des Hydraulikbehälters ab.
3. Berühren Sie mit der Metallanschlussklemme des Kabels einen geeigneten Erdungspunkt und vergewissern Sie sich, dass die Metalloberflächen einen guten Kontakt haben.

Die Hupe ertönt und die Warnlampe für die Temperatur des Hydrauliköls leuchtet auf, um die richtige Funktion

anzugeben. Führen Sie ggf. Reparaturen durch, bevor Sie den Rasenmäher in Betrieb nehmen.

Prüfen der Hydraulikleitungen und -schläuche

Prüfen Sie die hydraulischen Leitungen und Schläuche täglich auf Dichtheit, Knicke, lockere Stützteile, Abnutzung, lockere Verbindungsteile, witterungsbedingte Minderung und chemischen Angriff. Führen Sie alle erforderlichen Reparaturen vor der Inbetriebnahme durch.

Warten der Schneideinheiten

Läppen der Schneideinheiten

⚠ WARNUNG:

Kontakt mit den Schneideinheiten oder anderen beweglichen Teilen kann zu Verletzungen führen.

- **Berühren Sie die Schneideinheiten und andere beweglichen Teile nicht mit den Fingern, Händen und Bekleidung.**
- **Versuchen Sie nie, die Schneideinheiten bei laufendem Motor mit der Hand oder Fuß zu drehen.**

Dieses Verfahren wird für das Wiederherstellen der scharfen Schneidkanten an Spindeln und Untermessern empfohlen, die für eine hochwertige Schnittqualität notwendig sind.

Dieses Verfahren eignet sich nur für das Entfernen geringer Metallmengen, um die Schnittkanten wiederherzustellen. Wenn die Messerkanten stark abgenutzt oder beschädigt sind, müssen Sie die Teile ausbauen und sie schärfen.

1. Stellen Sie sicher, dass der Mähermotor abgestellt und die Feststellbremse aktiviert ist.
2. Stellen Sie die Spindeln zu den Untermessern ein, um einen leichten Kontakt zu erhalten.
3. Tragen Sie mit einer langstieligen Bürste eine auf Reinigungsmittel basierende Karborundumpaste mittlerer Klassifizierung auf die Schnittkanten der Spindeln auf.

Karborundumpaste, 80 Grad	
	Bestellnummer
0,45 kg	63-07-088
11,3 kg	63-07-086

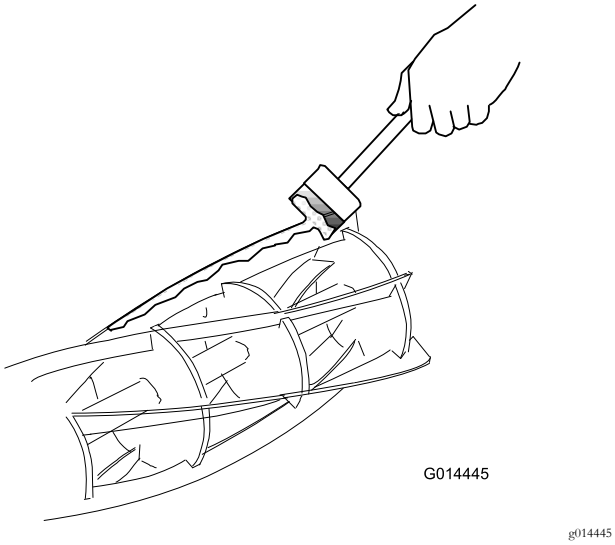

Bild 58

4. Setzen Sie sich auf den Bedienersitz, lassen den Motor an und stellen die Motordrehzahl auf Leerlauf.

⚠ WARNUNG:

Wenn Sie die Schneideinheiten bei laufendem Motor berühren, können Sie schwer verletzt werden.

- **Stellen Sie sicher, dass sich keine Personen im Bereich um die Schneideinheiten herum aufhalten.**
- **Berühren Sie bei laufendem Motor nicht die Schneideinheiten mit Händen oder Füßen.**

5. Stellen Sie den Antriebsschalter der Schneideinheit für einige Zeit auf die Rückwärts-/Läpp-Stellung und achten Sie auf Schleifgeräusche.
6. Stellen Sie den Schneideinheit-Antriebsschalter in die AUS-Stellung und stellen Sie den Motor ab, wenn das Schleifen beendet ist.
7. Reinigen Sie die Messerkanten gründlich und stellen Sie die Untermesser auf die Spindeln ein.
8. Prüfen Sie, ob ein dünnes Blatt Papier sauber an allen Stellen entlang der Schnittkanten abgeschnitten wird, wenn Sie die Spindeln mit der Hand drehen.
9. Wenn ein weiteres Läppen notwendig ist, wiederholen Sie die Schritte 2 bis 8.
10. Waschen Sie alle Rückstände der Karborundumpaste von den Spindeln und den Untermessern ab.

Schleifen der Schneideinheiten

Sie müssen die Spindelkanten oder Kanten des Untermessers schleifen, wenn sie stark abgerundet oder verbogen sind. Untermesser, die fast ganz abgenutzt sind, sollten ersetzt werden. Die neuen Messer sollten vor dem Einsetzen in den Haltern geschliffen werden. Wenn Sie schleifen müssen, ist es wichtig, dass Sie die Spindeln und Untermesser gleichzeitig schleifen. Eine Ausnahme besteht, wenn eine neue Spindel eingesetzt wird; in diesem Fall muss nur das Untermesser geschliffen werden. Alle Schleifarbeiten sollten nur von Ihrem zugelassenen Händler auf einer hochwertigen, gut in Stand gehaltenen Maschine zum Schleifen von Spindeln bzw. Untermessern durchgeführt werden.

Aufbocken des Mähers

⚠ WARNUNG:

Wenn Sie bei laufendem Motor unter der Maschine arbeiten, können Sie schwer oder sogar tödlich verletzt werden.

- **Kriechen Sie nicht bei laufendem Motor unter die Maschine.**
- **Lassen Sie nie den Motor an, wenn eine Person unter der Maschine ist.**

Wichtig: Vergewissern Sie sich vor Anheben des Rasenmähers, dass die verwendete Hebevorrichtung in gutem Zustand ist und das Gewicht des Rasenmähers sicher abstützen kann.

Mindesthubkapazität: 2.000 kg.

1. Stellen Sie die Maschine auf eine ebene Fläche.
2. Aktivieren Sie die Feststellbremse.
3. Stellen Sie den Motor ab und ziehen den Zündschlüssel ab.
4. Stellen Sie sicher, dass der Untergrund unter der Hebevorrichtung eben und fest ist.
5. Fluchten Sie die Hebevorrichtung aus und stellen Sie sicher, dass sie an einer der Hebestellen der Maschine befestigt ist, siehe Ermitteln der Hebestellen (Seite 31).
6. Wenn Sie den Mäher vorne anheben, blockieren Sie die Hinterräder, damit die Maschine nicht wegrollt.

   Hinweis: Die Feststellbremse wirkt nur auf die Vorderräder ein.

Beseitigung von Abfällen

Motoröl, Batterien, Hydrauliköl und Motorkühlmittel belasten die Umwelt. Entsorgen Sie diese Elemente entsprechend den in Ihrem Gebiet gültigen Vorschriften.

Bringen Sie Sondermüll zur Entsorgung zu einer offiziellen Deponie. Abfallprodukte dürfen keine Wasserflächen, Abflüsse oder Abwassersysteme verunreinigen.

Wichtig: Entsorgen Sie Sondermüll korrekt.

Entsorgen Sie Batterien mit Sonderkennzeichnung nicht im normalen Müll.

Bringen Sie Sondermüll zur Entsorgung zu einer offiziellen Deponie.

Einlagerung

Vorbereiten der Zugmaschine

1. Reinigen Sie die Zugmaschine, Schneideinheiten und den Motor gründlich.
2. Überprüfen Sie den Reifendruck. Siehe Prüfen des Reifendrucks (Seite 24).
3. Prüfen Sie auf lockere Befestigungsteile und ziehen diese bei Bedarf fest.
4. Fetten Sie alle Schmiernippel und Drehpunkte ein. Wischen Sie überflüssigen Schmierstoff ab.
5. Schmirgeln Sie alle Lackschäden leicht und bessern Bereiche aus, die angekratzt, abgesprungen oder verrostet sind. Reparieren Sie alle Blechschäden.
6. Warten Sie die Batterie und -kabel wie folgt:
   A. Entfernen Sie die Batterieklemmen von den -polen.
   B. Reinigen Sie die Batterie, -klemmen und -pole mit einer Drahtbürste und Natronlauge.
   C. Überziehen Sie die Kabelklemmen und Batteriepole mit Grafo 112X-Fett (Toro Bestellnummer 505-47) oder mit Vaseline, um einer Korrosion vorzubeugen.
   D. Laden Sie die Batterie alle 60 Tage 24 Stunden lang langsam auf, um einer Bleisulfation der Batterie vorzubeugen.

Vorbereiten des Motors

1. Lassen Sie das Motoröl in ein Auffanggefäß ablaufen und schrauben die Ablassschraube wieder ein.
2. Entfernen und entsorgen Sie den Ölfilter. Montieren Sie einen neuen Ölfilter.
3. Füllen Sie die Ölwanne mit der entsprechenden Menge Motoröl.
4. Lassen Sie den Motor an und lassen Sie ihn ca. 2 Minuten lang im Leerlauf laufen.
5. Stellen Sie dann den Motor ab.
6. Entleeren Sie den Kraftstofftank, die -leitungen, den -filter und den Wasserabscheider gründlich.
7. Spülen Sie den Kraftstofftank mit frischem, sauberem Diesel.
8. Bringen Sie alle Teile der Kraftstoffanlage wieder sicher an.
9. Reinigen und warten Sie den Luftfilter gründlich.
10. Dichten Sie die Ansaugseite des Luftfilters und das Auspuffrohr mit witterungsbeständigem Klebeband ab.

11. Prüfen Sie den Frostschutz und füllen Sie bei Bedarf Frostschutzmittel entsprechend den in Ihrem Gebiet zu erwartenden Mindesttemperaturen nach.

Fehlersuche und -behebung

Problem	Mögliche Ursache	Behebungsmaßnahme
Es gibt Bereiche mit ungemähtem Gras bei der Überlappung zwischen den Schneideinheiten.	1. Sie wenden zu eng. 2. Seitliches Abrutschen des Mähers beim Überqueren eines Hangs. 3. Es besteht kein Bodenkontakt an einem Ende der Schneideinheit aufgrund schlecht verlegter Schläuche oder falsch positionierter Hydraulikadapter. 4. Es gibt keinen Bodenkontakt an einem Ende der Schneideinheit aufgrund eines klemmenden Lagerbolzens. 5. Es gibt keinen Bodenkontakt an einem Ende der Schneideinheit aufgrund von Grasansammlungen unter der Schneideinheit.	1. Vergrößern Sie den Wendekreis. 2. Mähen Sie den Hang aufwärts bzw. abwärts. 3. Berichtigen Sie die Schlauchverlegung oder die Stellung der Hydraulikadapter. 4. Lösen und fetten Sie die Drehpunkte ein. 5. Entfernen Sie die Grasansammlungen.
Kammlinien über die ganze Breite im geschnittenen Gras über die Fahrrichtung.	1. Die Vorwärtsgeschwindigkeit ist zu hoch. 2. Die Spindelgeschwindigkeit ist zu niedrig. 3. Die Schnitthöhe ist zu niedrig.	1. Verringern Sie die Vorwärtsgeschwindigkeit. 2. Erhöhen Sie die Motordrehzahl. 3. Heben Sie die Schnitthöhe an.
Es bestehen Kammlinien im Bereich des geschnittenen Grases, vertikal zur Fahrtrichtung, über die Mähbreite einer Schneideinheit.	1. Eine Spindel läuft zu langsam.	1. Prüfen Sie die Spindeldrehzahl, wenden Sie sich an Ihren offiziellen Vertragshändler.
Es besteht ein Unterschied in der Schnitthöhe an der Überschneidung zwischen Schneideinheiten.	1. Es besteht ein ungleichmäßige Schnitthöheneinstellung an einer Schneideinheit. 2. Bedienelement für das Anheben bzw. Absenken ist nicht in der Schwebestellung. 3. Es besteht kein Bodenkontakt an einem Ende der Schneideinheit aufgrund schlecht verlegter Schläuche oder falsch positionierter Hydraulikadapter. 4. Es besteht kein Bodenkontakt an einem Ende der Schneideinheit aufgrund von klemmenden Lagerbolzen. 5. Es gibt keinen Bodenkontakt an einem Ende der Schneideinheit aufgrund von Grasansammlungen unter der Schneideinheit.	1. Prüfen und stellen Sie die Schnitthöheneinstellung ein. 2. Stellen Sie das Bedienelement in die Schwebestellung. 3. Berichtigen Sie die Schlauchverlegung und die Stellung der Hydraulikadapter. 4. Lösen und fetten Sie die Drehpunkte ein. 5. Entfernen Sie die Grasansammlungen.
Einige nicht oder schlecht geschnittene Grasstreifen.	1. Eine Spindel hat teilweise keinen Kontakt mit dem Untermesser. 2. Eine Spindel hat zu starken Kontakt mit dem Untermesser. 3. Die Schnitthöhe ist zu hoch. 4. Die Schnittkanten der Spindeln bzw. Untermesser sind abgerundet.	1. Stellen Sie den Kontakt zwischen Spindel und Untermesser ein. 2. Stellen Sie den Kontakt zwischen Spindel und Untermesser ein. 3. Verringern Sie die Schnitthöhe. 4. Läppen oder schärfen Sie die Kanten.

Problem	Mögliche Ursache	Behebungsmaßnahme
Nicht oder schlecht geschnittene Grasstreifen in der Fahrtrichtung.	1. Es gibt Rillen in den Schnittkanten aufgrund von zu starkem Kontakt, der auf eine schlechte Einstellung zwischen Spindel und Untermesser zurückzuführen ist.	1. Läppen oder schärfen Sie die Kanten.
	2. Das Untermesser hat Bodenkontakt.	2. Heben Sie die Schnitthöhe an.
	3. Das Untermesser hat einen nach unten zeigenden Winkel.	3. Stellen Sie die Schneideinheit ein, damit das Untermesser parallel zum Boden ist.
	4. Die Schneideinheiten springen.	4. Verringern Sie die Vorwärtsgeschwindigkeit und die Gewichtsverlagerung.
	5. Es gibt abgenutzte Drehzapfen an Spindellagern bzw. am Lagergehäuse.	5. Tauschen Sie abgenutzte Teile aus.
	6. Die Schneideinheit hat lose Teile.	6. Prüfen und ziehen Sie Teile nach Bedarf an.
Es gibt Abschürfungen auf der Grünfläche.	1. Die Unebenheiten sind für die eingestellte Schnitthöhe zu ausgeprägt.	1. Verwenden Sie schwebende Schneideinheiten.
	2. Die Schnitthöhe ist zu niedrig.	2. Heben Sie die Schnitthöhe an.
Das Untermesser ist zu stark abgenutzt.	1. Das Untermesser hat zu starken Bodenkontakt.	1. Heben Sie die Schnitthöhe an.
	2. Die Schnittkanten der Spindel bzw. des Untermessers sind abgerundet.	2. Läppen oder schärfen Sie die Kanten.
	3. Die Spindel hat zu starken Kontakt mit dem Untermesser.	3. Stellen Sie den Kontakt zwischen Spindel und Untermesser ein.
	4. Eine Spindel oder ein Untermesser ist beschädigt.	4. Schärfen oder tauschen Sie Teile nach Bedarf aus.
	5. Zu stark abreibende Bodenbedingungen.	5. Heben Sie die Schnitthöhe an.
Der Motor springt nicht mit Zündschlüssel an.	1. Der Sicherheitsschalter für die Neutralstellung des Getriebes ist nicht aktiviert.	1. Nehmen Sie den Fuß vom Vorwärts-/Rückwärtspedal oder prüfen Sie die Einstellung des Sicherheitsschalters für die Neutralstellung des Getriebes.
	2. Der Sicherheitsschalter für die Feststellbremse ist nicht aktiviert.	2. Stellen Sie den Feststellbremsschalter in die Ein-Stellung.
	3. Der Sicherheitsschalter für den Schneideinheitantrieb ist nicht aktiviert.	3. Stellen Sie den Schneideinheitschalter in die Aus-Stellung.
	4. Es gibt einen defekten elektrischen Anschluss.	4. Suchen und beheben Sie den Defekt in der Elektroanlage.
Die Batterie hat keinen Strom.	1. Ein Kontaktanschluss ist lose oder korrodiert.	1. Reinigen und ziehen Sie die Terminalanschlüsse fest. Laden Sie die Batterie.
	2. Der Lichtmaschinenriemen ist lose oder abgenutzt.	2. Stellen Sie die Spannung ein oder tauschen Sie den Riemen aus, siehe Motorbedienungsanleitung.
	3. Die Batterie ist leer.	3. Laden Sie die Batterie auf oder tauschen sie aus.
	4. Es besteht ein elektrischer Kurzschluss.	4. Suchen und beheben Sie den Kurzschluss.

Problem	Mögliche Ursache	Behebungsmaßnahme
Das Hydrauliköl ist überhitzt.	1. Ein Gitter ist verstopft. 2. Die Rippen des Ölkühlers sind verschmutzt bzw. verstopft. 3. Der Motorkühler ist verschmutzt bzw. verstopft. 4. Die Einstellung des Entlastungsventils ist zu niedrig. 5. Der Ölstand ist zu niedrig. 6. Die Bremsen sind aktiviert. 7. Die Spindeln sind eng an den Untermessern. 8. Der Lüfter oder Lüfterantrieb ist defekt.	1. Reinigen Sie das Gitter. 2. Reinigen Sie die Rippen. 3. Reinigen Sie den Kühler. 4. Prüfen Sie den Druck des Entlastungsventils. Wenden Sie sich an Ihren offiziellen Vertragshändler. 5. Füllen Sie den Behälter auf den richtigen Füllstand auf. 6. Lösen Sie die Bremsen. 7. Passen Sie die Einstellungen an. 8. Prüfen Sie den Lüfterbetrieb und warten Sie ihn ggf.
Die Bremsanlage funktioniert nicht richtig.	1. Eine Radmotorbremse ist defekt. 2. Die Bremsscheiben sind abgenutzt.	1. Wenden Sie sich an Ihren offiziellen Vertragshändler. 2. Wechseln Sie die Bremsscheiben aus; wenden Sie sich an Ihren offiziellen Vertragshändler.
Die Lenkung funktioniert nicht.	1. Das Lenkventil ist defekt. 2. Ein Hydraulikzylinder ist defekt. 3. Ein Lenkschlauch ist beschädigt.	1. Warten oder wechseln Sie das Lenkventil aus. 2. Warten oder wechseln Sie den Hydraulikzylinder aus. 3. Tauschen Sie den Schlauch aus.
Die Maschine bewegt sich weder vorwärts noch rückwärts.	1. Die Feststellbremse ist aktiviert. 2. Der Ölstand ist zu niedrig. 3. Der Behälter enthält die falsche Ölsorte. 4. Das Antriebspedalgestänge ist beschädigt. 5. Die Getriebepumpe ist beschädigt. 6. Sicherheitsventil des Getriebes ist geöffnet. 7. Eine Antriebskupplung ist gebrochen.	1. Lösen Sie die Feststellbremse. 2. Füllen Sie den Behälter auf den richtigen Füllstand auf. 3. Leeren Sie den Behälter und füllen die richtige Ölsorte ein. 4. Prüfen Sie das Gestänge und tauschen beschädigte oder abgenutzte Teile aus. 5. Lassen Sie die Getriebepumpe von Ihrem offiziellen Vertragshändler überholen. 6. Schließen Sie das Sicherheitsventil. 7. Tauschen Sie die Antriebskupplung aus.
Die Maschine kriecht im Leerlauf nach vorne oder hinten.	1. Die Leerlaufeinstellung für das Getriebe ist falsch eingestellt.	1. Stellen Sie die Einstellung für das Getriebeleerlaufgestänge ein.

Problem	Mögliche Ursache	Behebungsmaßnahme
Die Hydraulikanlage ist zu laut.	1. Eine Pumpe ist defekt. 2. Ein Motor ist defekt. 3. Luft dringt in die Anlage ein. 4. Ein Saugsieb ist verstopft oder beschädigt. 5. Die Ölviskosität ist aufgrund von kaltem Wetter zu hoch. 6. Die Einstellung des Entlastungsventils ist zu niedrig. 7. Der Hydraulikölstand ist niedrig.	1. Ermitteln Sie die laute Pumpe und warten oder wechseln sie aus. 2. Ermitteln Sie den lauten Motor und warten oder tauschen ihn aus. 3. Ziehen Sie die Hydraulikanschluss-stücke an oder tauschen sie aus, besonders in den Saugleitungen. 4. Reinigen und wechseln Sie das Saugsieb aus. 5. Warten Sie, bis die Anlage aufgewärmt ist. 6. Prüfen Sie den Druck des Entlastungsventils. Wenden Sie sich an Ihren offiziellen Vertragshändler. 7. Füllen Sie den Hydraulikölbehälter auf den richtigen Füllstand auf.
Die Maschine verliert nach anfänglich zufriedenstellendem Betrieb die Leistung.	1. Eine Pumpe oder ein Motor ist abgenutzt. 2. Der Hydraulikölstand ist niedrig. 3. Das Öl in der Hydraulikanlage hat die falsche Viskosität. 4. Der Ölfiltereinsatz ist verstopft. 5. Das Druckbegrenzungsventil ist defekt. 6. Die Anlage ist zu heiß. 7. Der Saugschlauch ist undicht.	1. Tauschen Sie Teile bei Bedarf aus. 2. Füllen Sie den Hydraulikölbehälter auf den richtigen Stand auf 3. Wechseln Sie das Öl im Hydraulikbehälter gegen Öl mit der richtigen Viskosität aus, siehe Abschnitt „Technische Daten“. 4. Tauschen Sie den Filtereinsatz aus. 5. Reinigen Sie das Entlastungsventil und prüfen Sie den Druck. Wenden Sie sich an Ihren offiziellen Vertragshändler. 6. Prüfen Sie die Einstellung der Spindel zum Untermesser. Verringern Sie die Arbeitsrate, d.h. erhöhen Sie die Schnitthöhe oder verlangsamen die Vorwärtsgeschwindigkeit. 7. Prüfen Sie die Anschlussstücke und ziehen sie fest. Wechseln Sie den Schlauch ggf. aus.
Eine Spindel klopft beim Drehen.	1. Es gibt eine hervorstehende Stelle an der Spindel oder am Untermesser aufgrund eines Kontakts mit einem Fremdkörper. 2. Die Spindellager sind abgenutzt.	1. Entfernen Sie die hervorstehende Stelle mit einem Stein und läppen Sie, um die Schnittkanten wiederherzustellen. Bei schweren Beschädigungen ist ein Schärfen erforderlich. 2. Tauschen Sie die Lager bei Bedarf aus.
Eine Spindel dreht sich zu langsam.	1. Ein Spindellager ist festgefressen. 2. Ein Motor mit falscher Drehung wurde eingebaut. 3. Das integrierte Sperrventil des Motors ist in geöffneter Stellung festgeklemmt. 4. Die Spindel ist eng am Untermesser. 5. Der Motor ist abgenutzt.	1. Tauschen Sie die Lager bei Bedarf aus. 2. Prüfen Sie den Motor und wechseln Sie ihn ggf. aus. 3. Lassen Sie das Sperrventil reinigen und prüfen. 4. Passen Sie die Einstellung an. 5. Tauschen Sie den Motor aus.
Eine Schneideinheit kann nicht von der Arbeitsstellung angehoben werden.	1. Die Dichtung eines Hubzylinders ist defekt. 2. Das Druckbegrenzungsventil ist in geöffneter Stellung festgeklemmt oder falsch eingestellt. 3. Das Regelventil ist defekt. 4. Es gibt eine mechanische Verstopfung.	1. Tauschen Sie die Dichtungen aus. 2. Prüfen Sie den Druck des Entlastungsventils. Wenden Sie sich an Ihren offiziellen Vertragshändler. 3. Überholen Sie das Regelventil. 4. Entfernen Sie die Verstopfung.

Problem	Mögliche Ursache	Behebungsmaßnahme
Die Schneideinheiten folgen nicht der Bodenkontur.	1. Der Schlauch ist falsch verlegt oder die Ausrichtung der Hydraulikanschlussstücke ist falsch.	1. Bewegen Sie die Schneideinheiten in die äußersten Stellungen und achten auf die Straffheit der Schläuche. Verlegen Sie die Schläuche richtig und richten die Anschlussstücke richtig aus.
	2. Die Drehpunkte sind zu straff.	2. Lösen und fetten Sie die Drehpunkte bei Bedarf ein.
	3. Der Mäher wird in der Haltestellung eingesetzt.	3. Stellen Sie den Steuerhebel auf die Stellung „Absenken/Schweben“
	4. Die Gewichtsverlagerung ist zu hoch eingestellt.	4. Verringern Sie die Gewichtsverlagerung.
Die Schneideinheiten starten nicht, wenn sie auf die Arbeitsfläche abgesenkt werden.	1. Der Sitzsensorschalter ist defekt.	1. Prüfen Sie die mechanische und elektrische Funktion des Schalters.
	2. Der Hydraulikölstand ist zu niedrig.	2. Füllen Sie den Hydraulikbehälter auf den richtigen Füllstand auf.
	3. Eine Antriebswelle ist gerissen.	3. Prüfen Sie die Antriebswellen für den Motor und die Spindel und wechseln sie bei Bedarf aus.
	4. Das Druckbegrenzungsventil ist in geöffneter Stellung festgeklemmt oder falsch eingestellt.	4. Prüfen Sie den Druck des Entlastungsventils. Wenden Sie sich an den offiziellen Vertragshändler.
	5. Eine Schneideinheit ist verklemmt.	5. Lösen Sie bei Bedarf die Verklemmung.
	6. Eine Spindel ist eng am Untermesser.	6. Passen Sie die Einstellung an.
	7. Ein Regelventil einer Schneideinheit ist aufgrund eines defekten Regelventils in der Aus-Stellung.	7. Überholen Sie das Regelventil.
	8. Ein Regelventil der Schneideinheit ist in der Aus-Stellung; dies führt zu einem elektrischen Defekt.	8. Prüfen Sie die Elektroanlage auf einen elektrischen Defekt.
	9. Der Initiator des Hubarms ist falsch eingestellt.	9. Prüfen und stellen Sie den Initiator ein.
Die Spindeln drehen sich in der falschen Richtung.	1. Die Schläuche sind falsch angeschlossen.	1. Prüfen Sie den Hydraulikschaltkreis und schließen Sie die Schläuche richtig an.
	2. Der Schneideinheitschalter ist falsch angeschlossen.	2. Prüfen Sie die elektrischen Anschlüsse des Schalters.

Europäischer Datenschutzhinweis

Die von Toro gesammelten Informationen
Toro Warranty Company (Toro) respektiert Ihre Privatsphäre. Zum Bearbeiten Ihres Garantieanspruchs und zur Kontaktaufnahme bei einem Produktrückruf bittet Toro Sie, Toro direkt oder über den lokalen Vertragshändler bestimmte persönliche Informationen mitzuteilen.

Das Garantiesystem von Toro wird auf Servern in USA gehostet; dort gelten ggf. andere Vorschriften zum Datenschutz ggf. als in Ihrem Land.

Wenn Sie Toro persönliche Informationen mitteilen, stimmen Sie der Verarbeitung der persönlichen Informationen zu, wie in diesem Datenschutzhinweis beschrieben.

Verwendung der Informationen durch Toro
Toro kann Ihre persönlichen Informationen zum Bearbeiten von Garantieansprüchen, zur Kontaktaufnahme bei einem Produktrückruf oder anderen Zwecken, die Toro Ihnen mitteilt, verwenden. Toro kann die Informationen im Rahmen dieser Aktivitäten an Toro Tochtergesellschaften, Händler oder Geschäftspartner weitergeben. Toro verkauft Ihre persönlichen Informationen an keine anderen Unternehmen. Toro hat das Recht, persönliche Informationen mitzuteilen, um geltende Vorschriften und Anfragen von entsprechenden Behörden zu erfüllen, um die Systeme richtig zu pflegen oder Toro oder andere Benutzer zu schützen.

Speicherung persönlicher Informationen
Toro speichert persönliche Informationen so lange, wie es für den Zweck erforderlich ist, für den die Informationen gesammelt wurden, oder für andere legitime Zwecke (z. B. Einhaltung von Vorschriften) oder Gesetzesvorschriften.

Toros Engagement für den Schutz Ihrer persönlichen Informationen
Toro trifft angemessene Sicherheitsmaßnahmen, um Ihre persönlichen Informationen zu schützen. Toro unternimmt auch Schritte, um die Genauigkeit und den aktuellen Status der persönlichen Informationen zu erhalten.

Zugriff auf persönliche Informationen und Richtigkeit persönlicher Informationen
Wenn Sie die Richtigkeit Ihrer persönlichen Informationen prüfen möchten, senden Sie bitte eine E-Mail an legal@toro.com.

Australisches Verbrauchergesetz

Kunden in Australien finden weitere Details zum australischen Verbrauchergesetz entweder in der Verpackung oder können sich an den örtlichen Toro Fachhändler wenden.

Toro Garantie

Eine eingeschränkte Garantie

Bedingungen und abgedeckte Produkte

The Toro® Company und die Niederlassung, Toro Warranty Company, gewährleisten gemäß eines gegenseitigen Abkommens, dass das gewerbliche Produkt von Toro (Produkt) für zwei Jahre oder 1500 Betriebsstunden* (je nach dem, was zuerst eintritt) frei von Material- und Verarbeitungsschäden ist. Diese Garantie gilt für alle Produkte, ausgenommen sind Aerifizierer (diese Produkte haben eigene Garantiebedingungen). Bei einem Garantieanspruch wird das Produkt kostenlos repariert, einschließlich Diagnose, Lohnkosten, Ersatzteilen und Transport. Die Garantie beginnt an dem Termin, an dem das Produkt zum Originalkunden ausgeliefert wird.
* Mit Betriebsstundenzähler ausgestattete Produkte.

Anweisungen für die Inanspruchnahme von Wartungsarbeiten unter Garantie

Sie müssen den offiziellen Distributor oder Vertragshändler für gewerbliche Produkte, von dem Sie das Produkt gekauft haben, umgehend informieren, dass Sie einen Garantieanspruch erheben. Sollten Sie Hilfe beim Ermitteln eines offiziellen Distributors oder Vertragshändler für gewerbliche Produkte benötigen oder Fragen zu den Garantieansprüchen und Verpflichtungen haben, können Sie uns unter folgender Adresse kontaktieren:

Commercial Products Service Department
Toro Warranty Company
8111 Lyndale Avenue South
Bloomington, MN 55420-1196
E-Mail: commercial.warranty@toro.com

Verantwortung des Eigentümers

Als Produkteigentümer sind Sie für die erforderlichen Wartungsarbeiten und Einstellungen verantwortlich, die in der Bedienungsanleitung angeführt sind. Ein Nichtausführen der erforderlichen Wartungs- und Einstellungsarbeiten kann zu einem Verlust des Garantieanspruchs führen.

Nicht von der Garantie abgedeckte Punkte und Bedingungen

Nicht alle Produktfehler oder Fehlfunktionen, die im Garantiezeitraum auftreten, stellen Verarbeitungs- oder Materialfehler dar. Diese Garantie schließt Folgendes aus:

- Produktversagen aufgrund der Verwendung von Ersatzteilen, die keine Toro Originalteile sind, oder aufgrund der Installation oder Verwendung von Anbaugeräten, Modifikationen oder nicht genehmigtem Zubehör. Der Hersteller dieser Artikel gibt möglicherweise eine eigene Garantie.
- Produktfehler, die aufgrund nicht ausgeführter Wartungs- und/oder Einstellungsarbeiten entstehen. Die Nichtdurchführung der in der *Bedienungsanleitung* aufgeführten empfohlenen Wartungsarbeiten für das Toro Produkt kann zu einer Ablehnung der Ansprüche im Rahmen der Garantie führen.
- Produktfehler, die auf den missbräuchlichen, fahrlässigen oder waghalsigen Einsatz des Produkts zurückzuführen sind.
- Teile, die sich abnutzen, außer bei fehlerhaften Teilen. Beispiele von Teilen, die sich beim normalen Produkteinsatz abnutzen oder verbraucht werden, sind u. a. Bremsbeläge, Kupplungsbeläge, Messer, Spindeln, Untermesser, Tines, Zündkerzen, Laufräder, Reifen, Filter, Riemen und bestimmte Sprühfahrzeugkomponenten, wie z. B. Membrane, Düsen und Sicherheitsventile.
- Durch äußere Einflüsse verursachte Fehler. Als äußere Einflüsse werden u. a. Wetter, Einlagerungsverfahren, Verunreinigung, Verwendung nicht zugelassener Kühlmittel, Schmiermittel, Zusätze, Dünger, Wasser oder Chemikalien angesehen.
- Normales Geräuschniveau, normale Vibration und Abnutzung und normaler Verschleiß.
- Normale Verbrauchsgüter sind u. a. Schäden am Sitz aufgrund von Abnutzung oder Abrieb, abgenutzte, lackierte Oberflächen, verkratzte Aufkleber oder Fenster.

Teile

Teile, die als vorgeschriebene Wartungsarbeiten ausgewechselt werden müssen, werden für den Zeitraum bis zur geplanten Auswechslung des Teils garantiert. Teile, die im Rahmen dieser Garantie ausgewechselt werden, sind für die Länge der Originalproduktgarantie abgedeckt und werden das Eigentum von Toro. Es bleibt Toro überlassen, ob ein Teil repariert oder ausgewechselt wird. Toro kann überholte Teile für Reparaturen unter Garantie verwenden.

Hinweis zur Deep-Cycle-Batteriegarantie

Deep-Cycle-Batterien habe eine bestimmte Gesamtzahl an Kilowatt-Stunden, die sie bereitstellen können. Einsatz-, Auflade- und Wartungsverfahren können die Nutzungsdauer der Batterie verlängern oder verkürzen. Während der Nutzung der Batterien in diesem Produkt nimmt die nützliche Arbeit zwischen Aufladeintervallen langsam ab, bis die Batterien ganz aufgebraucht sind. Für das Auswechseln aufgebrauchter Batterien (aufgrund normaler Nutzung) ist der Produkteigentümer verantwortlich. Ein Auswechseln der Batterie (für die Kosten kommt der Eigentümer auf) kann im normalen Garantiezeitraum erforderlich sein.

Für die Kosten von Wartungsarbeiten kommt der Eigentümer auf

Motoreinstellung, Schmierung, Reinigung und Polieren, Austausch von Filtern, Kühlmittel und die Durchführung der empfohlenen Wartungsarbeiten sind einige der normalen Arbeiten, die der Eigentümer auf eigene Kosten an den Toro Produkten durchführen muss.

Allgemeine Bedingungen

Im Rahmen dieser Garantie haben Sie nur Anspruch auf eine Reparatur durch einen offiziellen Toro Distributor oder Händler.

Weder The Toro Company noch Toro Warranty Company haftet für mittelbare, beiläufige oder Folgeschäden, die aus der Verwendung der Toro Products entstehen, die von dieser Garantie abgedeckt werden, einschließlich aller Kosten oder Aufwendungen für das Bereitstellen von Ersatzgeräten oder Service in angemessenen Zeiträumen des Ausfalls oder nicht Verwendung, bis zum Abschluss der unter dieser Garantie ausgeführten Reparaturarbeiten. Außer den Emissionsgewährleistungen, auf die im Anschluss verwiesen wird (falls zutreffend) besteht keine ausdrückliche Gewährleistung.

Alle abgeleiteten Gewährleistungen zur Verkäuflichkeit und Eignung für einen bestimmten Zweck sind auf die Dauer der ausdrücklichen Gewährleistung beschränkt. Einige Staaten lassen Ausschlüsse von beiläufigen oder Folgeschäden nicht zu; oder schränken die Dauer der abgeleiteten Gewährleistung ein. Die obigen Ausschlüsse und Beschränkungen treffen daher ggf. nicht auf Sie zu.

Diese Garantie gibt Ihnen bestimmte legale Rechte; Sie können weitere Rechte haben, die sich von Staat zu Staat unterscheiden.

Länder außer USA oder Kanada

Kunden sollten sich an den Toro Distributor (Vertragshändler) wenden, um Garantiepolicen für das entsprechende Land oder die Region zu erhalten. Sollten Sie aus irgendeinem Grund nicht mit dem Service des Händler zufrieden sein oder Schwierigkeiten beim Erhalt der Garantieinformationen haben, wenden Sie sich an den Importeur der Produkte von Toro. Wenden Sie sich in letzter Instanz an die Toro Warranty Company.