Form No. 3410-894 Rev A

Set kevlarbanden

CT, LT, LT-F en GM 3400-serie gazonmaaiers

Modelnr.: 02912

Modelnr.: 02914

Installatie-instructies

Opmerking: Set model 02912 is bedoeld voor tractie-eenheid CT2240 en set model 02914 voor tractie-eenheden LT3340, LT-F3000 en GM3400.

⚠ WAARSCHUWING

CALIFORNIË
Proposition 65 Waarschuwing

Dit product bevat een chemische stof of chemische stoffen waarvan de Staat Californië weet dat ze kanker, geboorteafwijkingen en schade aan het voortplantingssysteem veroorzaken.

De machine gebruiksklaar maken

Parkeer de machine op een horizontaal oppervlak, laat de maai-eenheden neer, zet de motor af, stel de parkeerrem in werking en verwijder het sleuteltje uit het contact.

De huidige wielen verwijderen

1. Draai de wielmoeren los.
2. Krik de maaier omhoog; raadpleeg de *Gebruikershandleiding*.
3. Verwijder de wielen.

© 2017—The Toro® Company
8111 Lyndale Avenue South
Bloomington, MN 55420

Registreer uw product op www.Toro.com. Vertaling van de oorspronkelijke tekst (NL)
Gedrukt in de VS
Alle rechten voorbehouden

3410-894 A

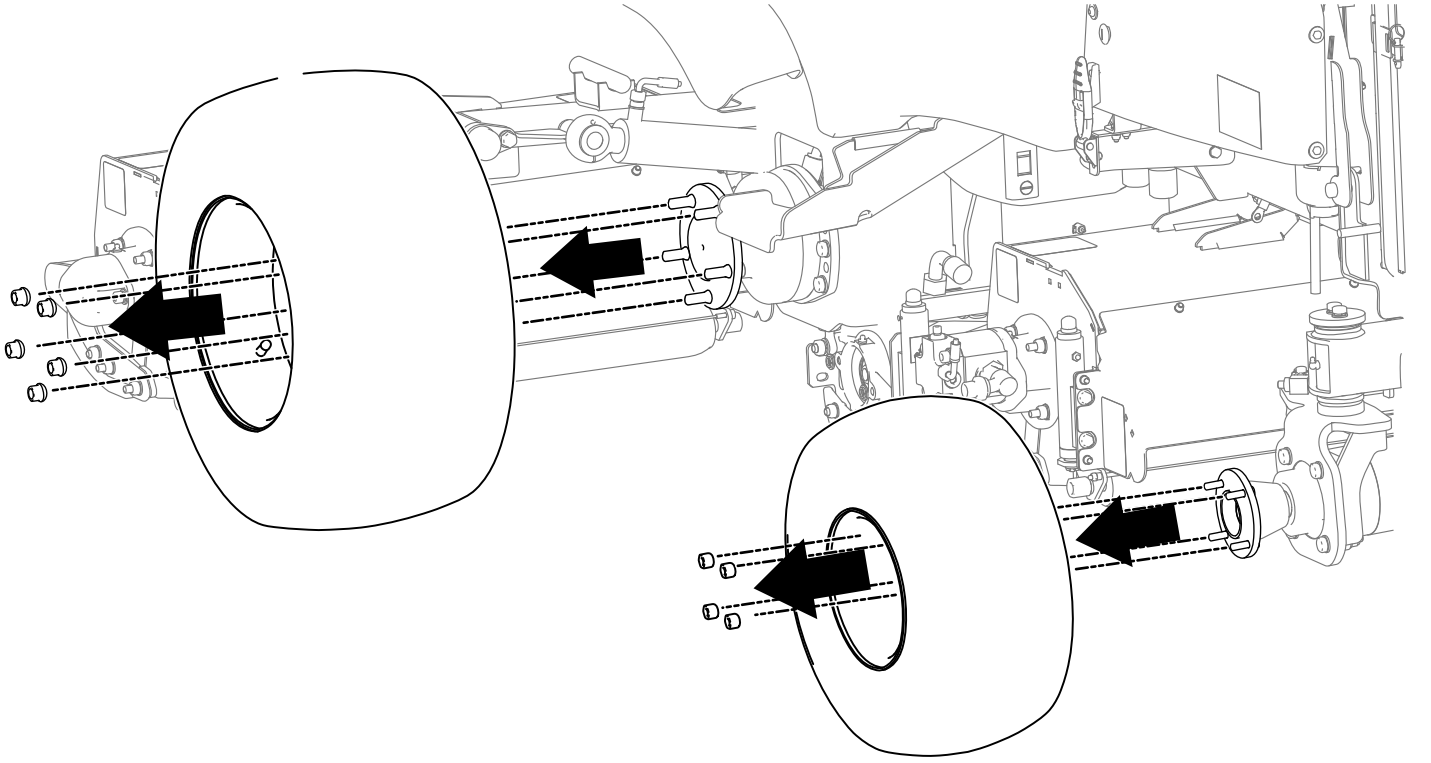

g197207

Figuur 1

De nieuwe wielen monteren

1. Breng de nieuwe wielen aan op de machine.
2. Zet de wielen vast met de wielmoeren.
3. Laat de machine zakken.
4. Draai de moeren van de voorwielen aan met een torsie van 200 N·m.
5. Draai de moeren van de achterwielen aan met een torsie van 54 N·m.
6. Controleer of de bandendruk overeenkomt met de aanbevolen druk in de *Gebruikershandleiding*.

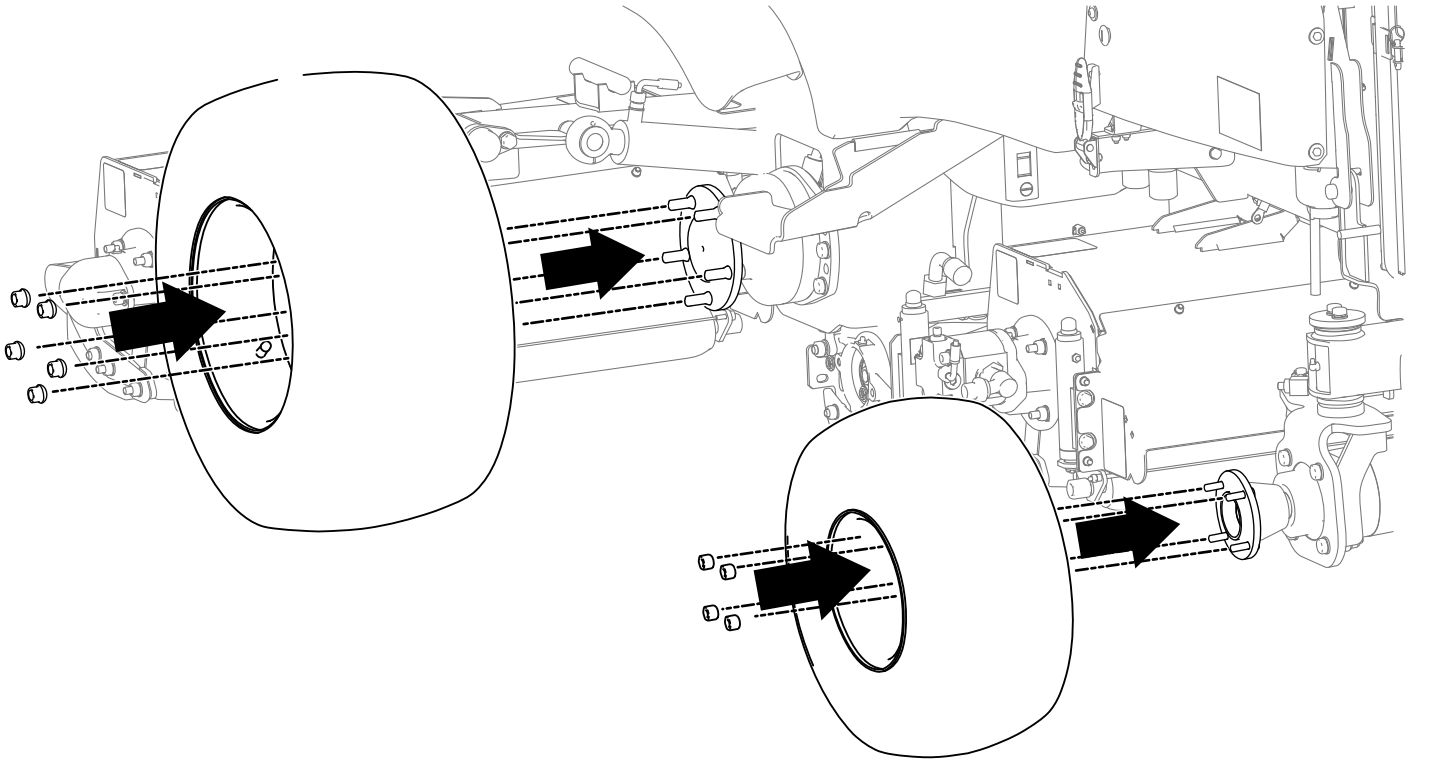

Figuur 2



Count on it.