Form No. 3410-895 Rev A

Kit di pneumatici in kevlar

Tosaerba per tappeti erbosi serie CT/LT/LT-F e GM 3400

Nº del modello 02912

Nº del modello 02914

Istruzioni di installazione

Nota: Il kit modello 02912 è destinato ai tosaerba CT2240 e il kit modello 02914 ai tosaerba LT3340, LT-F3000 e GM3400.

⚠ AVVERTENZA

CALIFORNIA
Avvertenza norma "Proposition 65"

Il presente prodotto contiene una o più sostanze chimiche che nello Stato della California sono considerate cancerogene e causa di anomalie congenite o di altre problematiche della riproduzione.

Preparazione della macchina

Parcheggiate la macchina su un terreno pianeggiante, abbassate gli apparati di taglio, spegnete il motore, inserite il freno di stazionamento e togliete la chiave di accensione.

Rimozione degli pneumatici esistenti

1. Allentate i dadi delle ruote.
2. Alzate il tosaerba; fate riferimento al *Manuale dell'operatore*.
3. Rimuovete gli pneumatici.

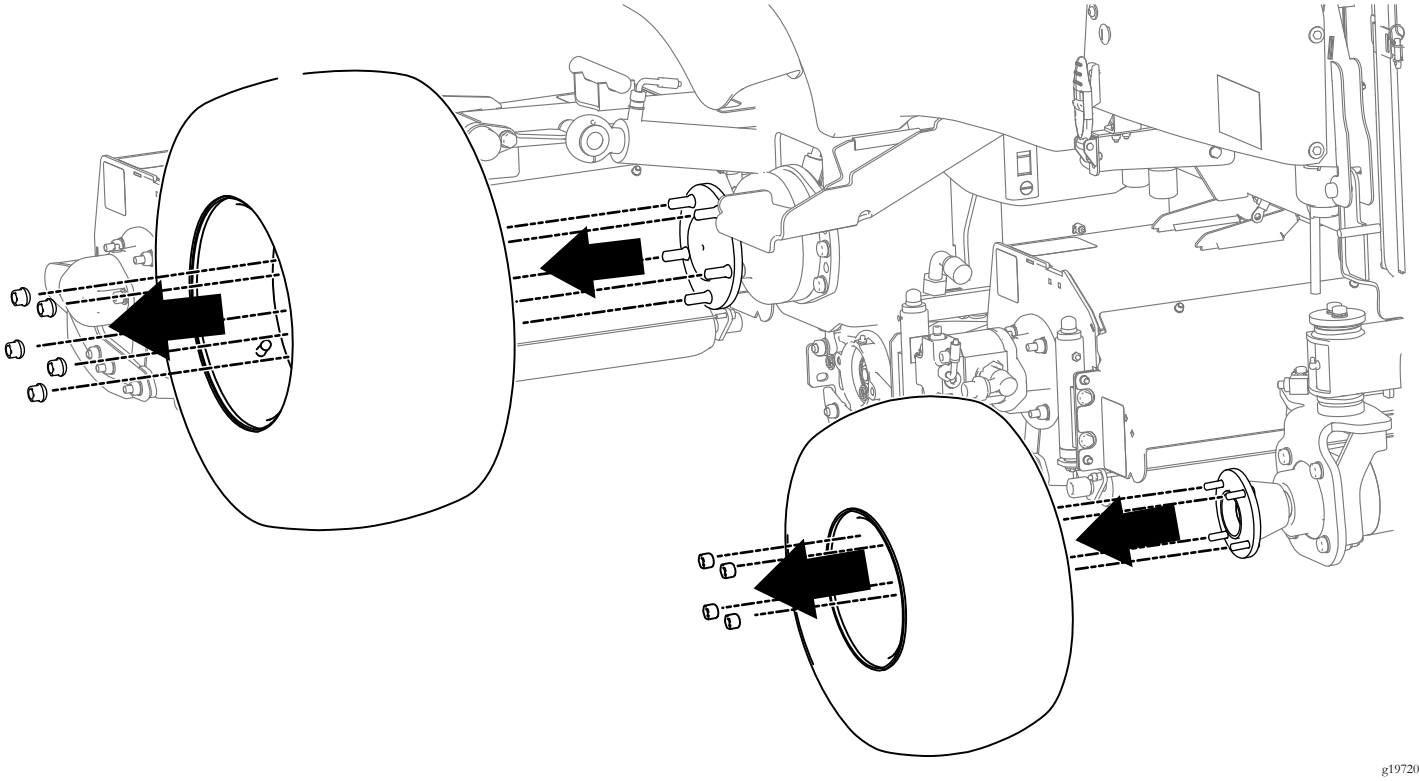

g197207

Figura 1

© 2017—The Toro® Company
8111 Lyndale Avenue South
Bloomington, MN 55420

Registrate il vostro prodotto presso www.Toro.com.

CE

Traduzione dell'originale (IT)
Stampato negli USA
Tutti i diritti sono riservati

3410-895 A

Montaggio degli pneumatici nuovi

1. Montate gli pneumatici nuovi sulla macchina.
2. Fissate gli pneumatici con i dadi delle ruote.
3. Abbassate il tosaerba.
4. Serrate i dadi del gruppo pneumatici anteriore a 200 N·m.
5. Serrate i dadi del gruppo pneumatici posteriore a 54 N·m.
6. Verificate che la pressione degli pneumatici corrisponda a quella raccomandata nel *Manuale dell'operatore*.

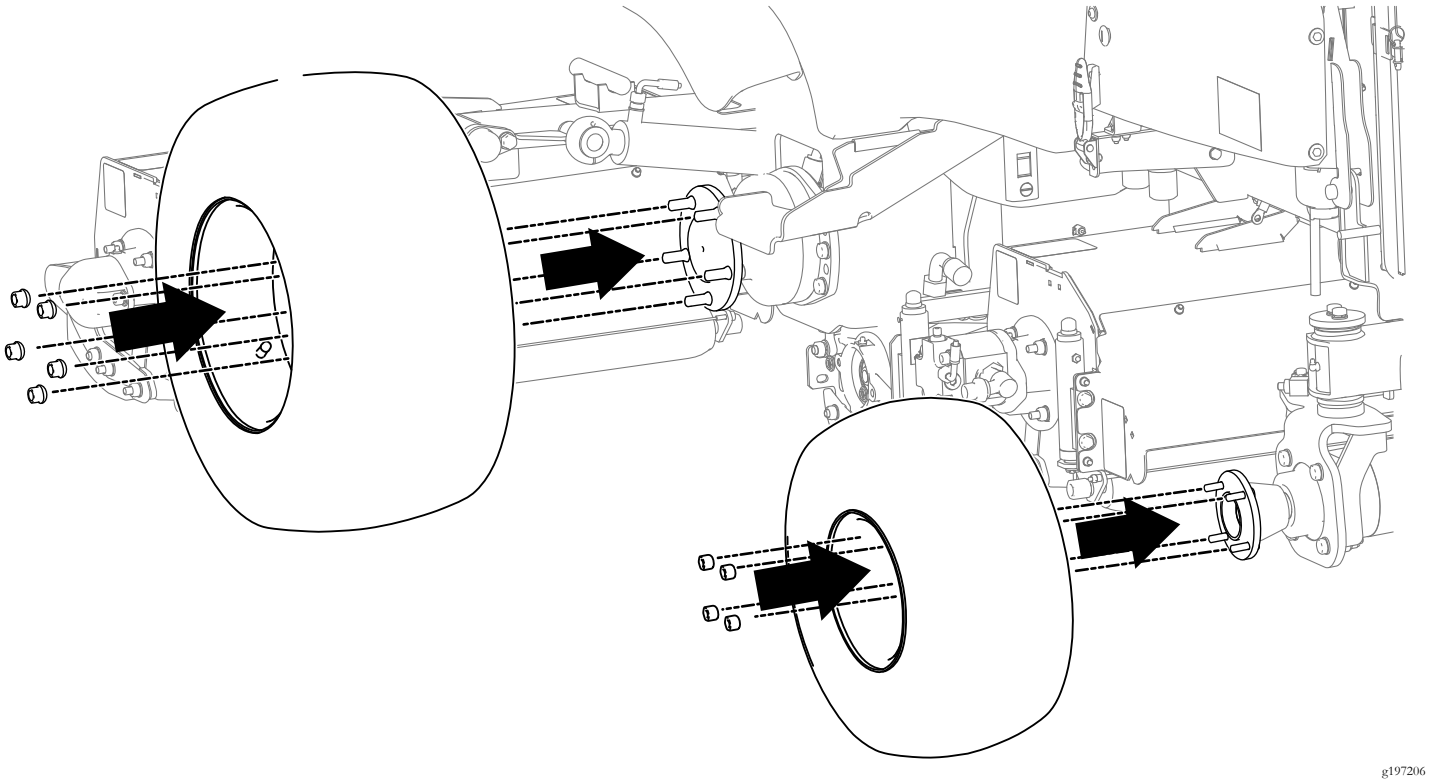

Figura 2