Form No. 3410-896 Rev A

Kit pneus Kevlar

Tondeuses CT, LT, LT-F et GM série 3400

N° de modèle 02912

N° de modèle 02914

Instructions de montage

Remarque: Le kit modèle 02912 est destiné aux groupes de déplacement modèles CT2240 et le kit modèle 02914 est destiné aux groupes déplacement modèles LT3340, LT-F3000 et GM3400.

⚠ ATTENTION

CALIFORNIE
Proposition 65 - Avertissement

Ce produit contient une ou des substances chimiques considérées par l'état de Californie comme capables de provoquer des cancers, des anomalies congénitales ou d'autres troubles de la reproduction.

Préparation de la machine

Garez la machine sur une surface plane et horizontale, abaissez les plateaux de coupe, coupez le moteur, serrez le frein de stationnement et enlevez la clé du commutateur d'allumage.

Dépose des pneus actuels

1. Desserrez les écrous de roue.
2. Élevez le plateau de coupe ; voir le *Manuel de l'utilisateur*.
3. Déposez les pneus.

© 2017—The Toro® Company
8111 Lyndale Avenue South
Bloomington, MN 55420

Enregistrez votre produit à www.Toro.com.

CE

Traduction du texte d'origine (FR)
Imprimé aux États-Unis
Tous droits réservés

3410-896 A

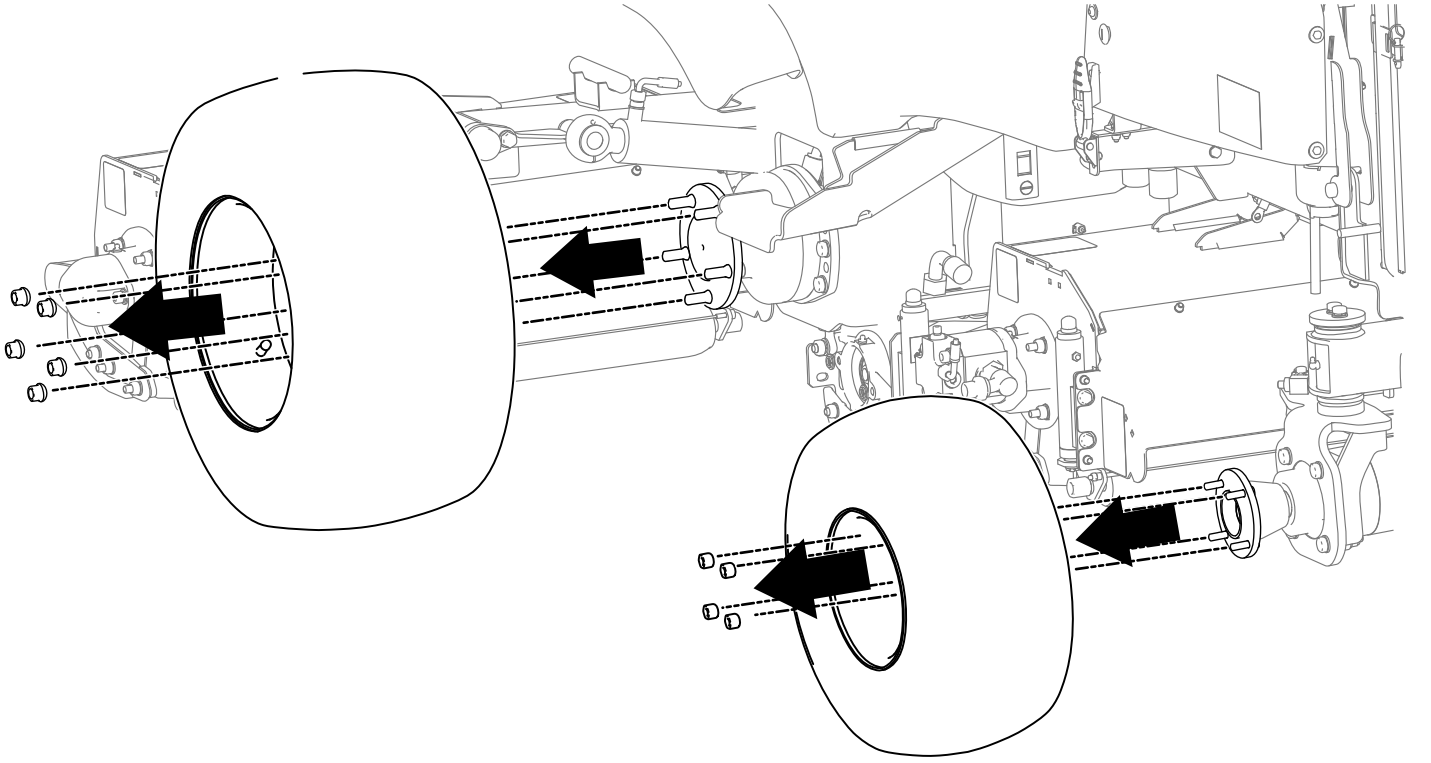

g197207

Figure 1

Pose des pneus neufs

1. Posez les pneus neufs sur la machine.
2. Fixez les pneus avec les écrous de roue.
3. Abaissez le plateau de coupe.
4. Serrez les écrous des pneus avant à 200 N·m.
5. Serrez les écrous des pneus arrière à 54 N·m.
6. Vérifiez que les pneus sont gonflés à la pression recommandée dans le *Manuel de l'utilisateur*.

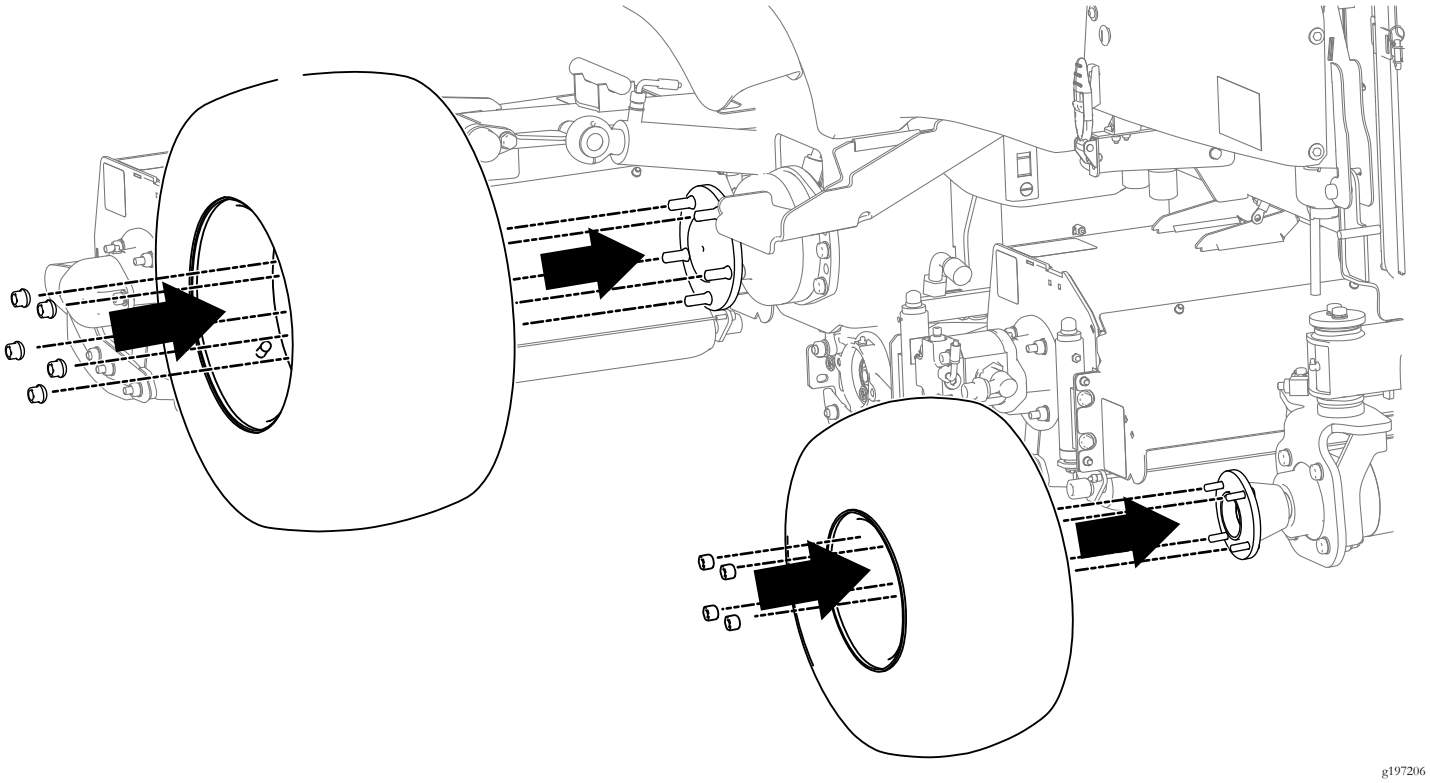

Figure 2



Count on it.