Form No. 3410-897 Rev A

Kit de neumáticos de Kevlar

Cortacéspedes CT, LT, LT-F, y GM Serie 3400

Nº de modelo 02912

Nº de modelo 02914

Instrucciones de instalación

Nota: El Kit 02912 es para las unidades de tracción CT2240, y el Kit 02914 es para las unidades de tracción LT3340, LT F3000, y GM3400.

⚠ ADVERTENCIA

CALIFORNIA
Advertencia de la Propuesta 65

Este producto contiene una o más sustancias químicas que el Estado de California considera causantes de cáncer, defectos congénitos o trastornos del sistema reproductor.

Preparación de la máquina

Aparque la máquina en una superficie nivelada, baje las unidades de corte, apague el motor, ponga el freno de estacionamiento y retire la llave del interruptor de encendido.

Retirada de los neumáticos actuales

1. Afloje las tuercas de las ruedas.
2. Eleve el cortacésped; consulte el *Manual del Operador*.
3. Retire los neumáticos.

© 2017—The Toro® Company
8111 Lyndale Avenue South
Bloomington, MN 55420

Registre su producto en www.Toro.com.

CE

Traducción del original (ES)
Impreso en EE. UU.
Reservados todos los derechos

3410-897 A

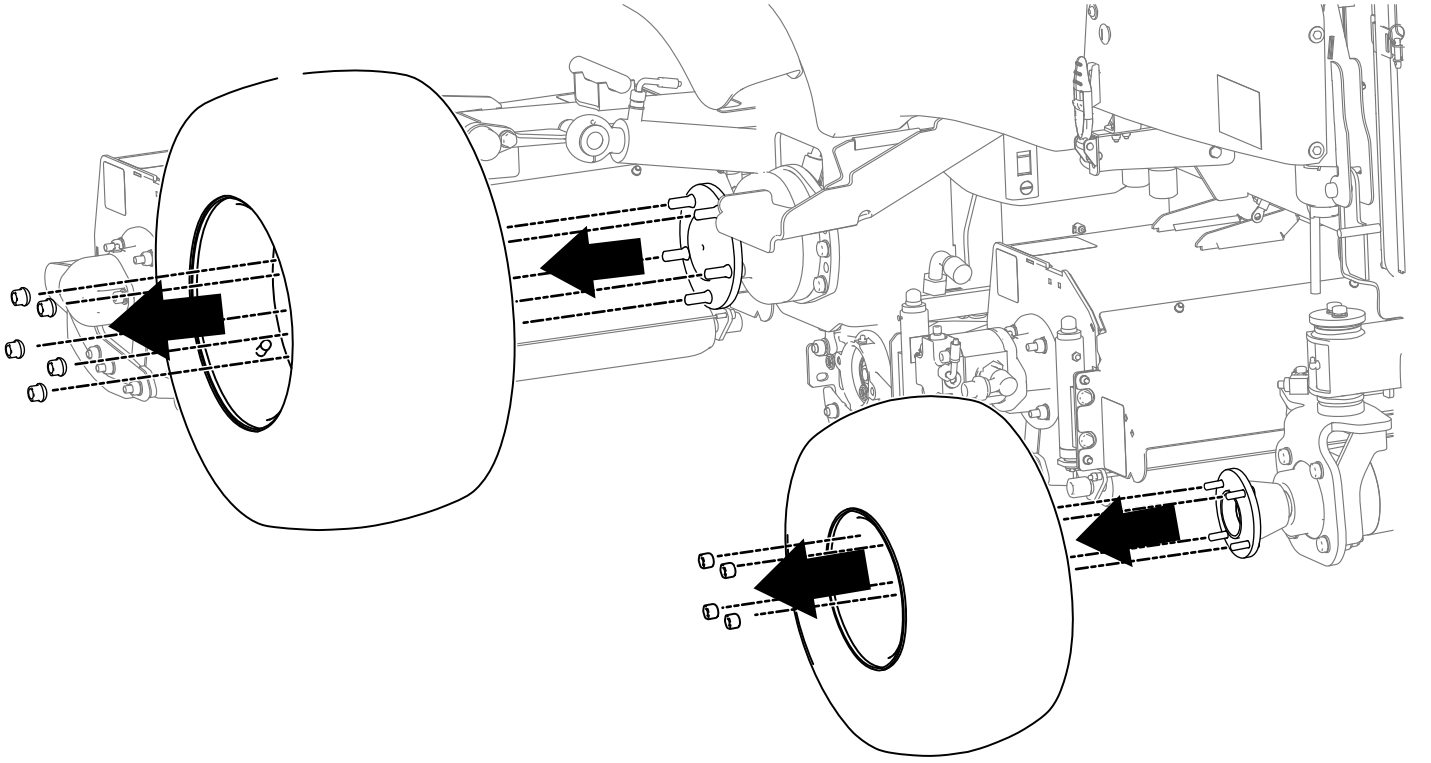

g197207

Figura 1

Instalación de los neumáticos nuevos

1. Instale los neumáticos nuevos en la máquina.
2. Sujete los neumáticos con las tuercas de las ruedas.
3. Baje el cortacésped.
4. Apriete las tuercas de la rueda delantera a 200 N·m.
5. Apriete las tuercas de la rueda trasera a 54 N·m.
6. Compruebe que la presión de los neumáticos es la que se recomienda en el *Manual del operador*.

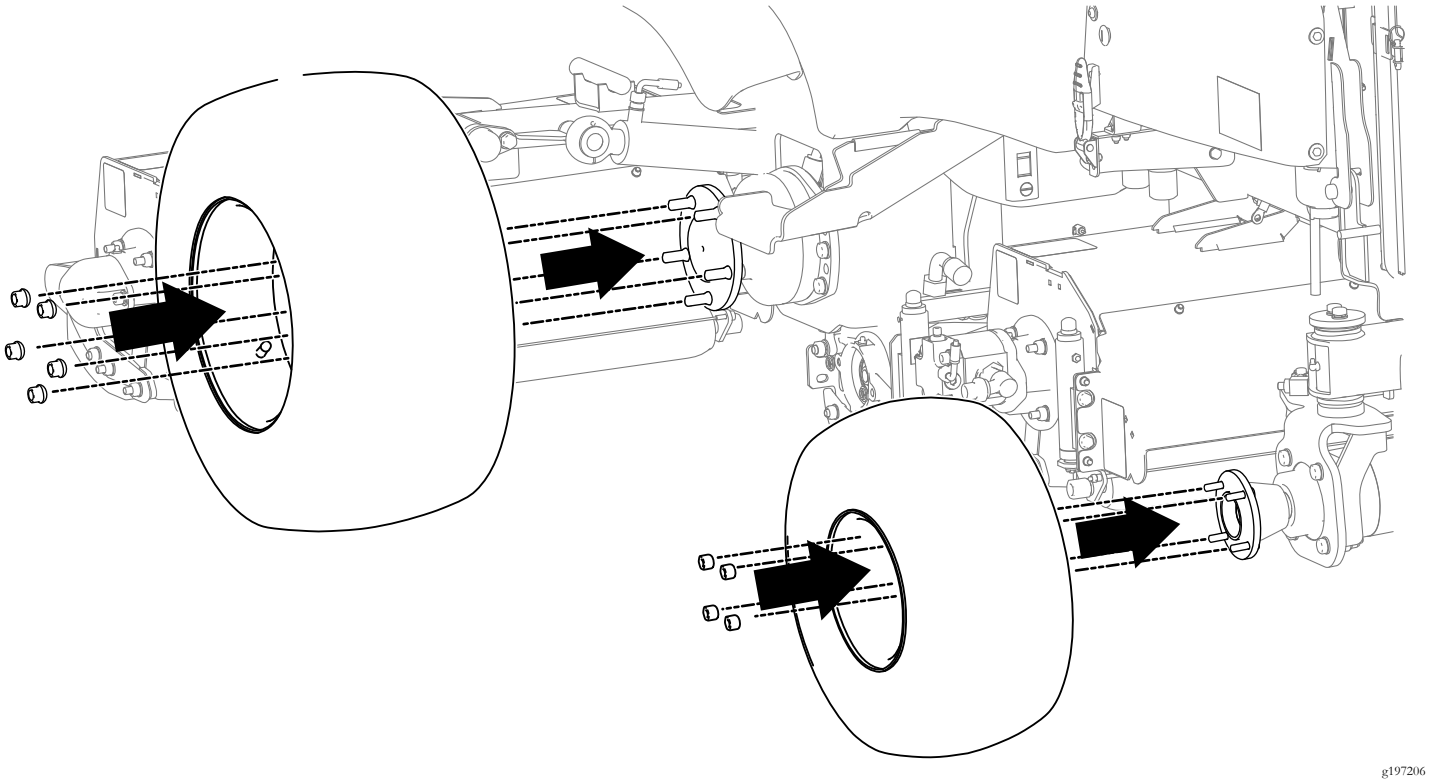

Figura 2



Count on it.