Form No. 3410-898 Rev A

Kevlar-Reifen

Rasenmäher der Serie CT, LT, LT-F und GM 3400

Modellnr. 02912

Modellnr. 02914

Installationsanweisungen

Hinweis: Das Kit, Modell 02912, ist für die Zugmaschinenmodelle CT2240 und das Kit, Modell 02914, ist für die Zugmaschinenmodelle LT3340, LT-F3000 und GM3400 gedacht.

⚠ WARNUNG:

KALIFORNIEN
Warnung zu Proposition 65

Dieses Produkt enthält eine Chemikalie oder Chemikalien, die laut den Behörden des Staates Kalifornien krebserregend wirken, Geburtsschäden oder andere Defekte des Reproduktionssystems verursachen.

Vorbereiten der Maschine

Parken Sie die Maschine auf einer ebenen Fläche, senken Sie die Schneideinheiten ab, stellen den Motor ab, aktivieren die Feststellbremse und ziehen den Schlüssel aus dem Zündschloss.

Entfernen der vorhandenen Reifen

1. Lösen Sie die Radmuttern.
2. Heben Sie den Mäher an; lesen Sie die *Bedienungsanleitung*.
3. Nehmen Sie die Reifen ab.

© 2017—The Toro® Company
8111 Lyndale Avenue South
Bloomington, MN 55420

Registrieren Sie Ihr Produkt unter www.Toro.com.

CE

Originaldokuments (DE)
Druck: USA
Alle Rechte vorbehalten

3410-898 A

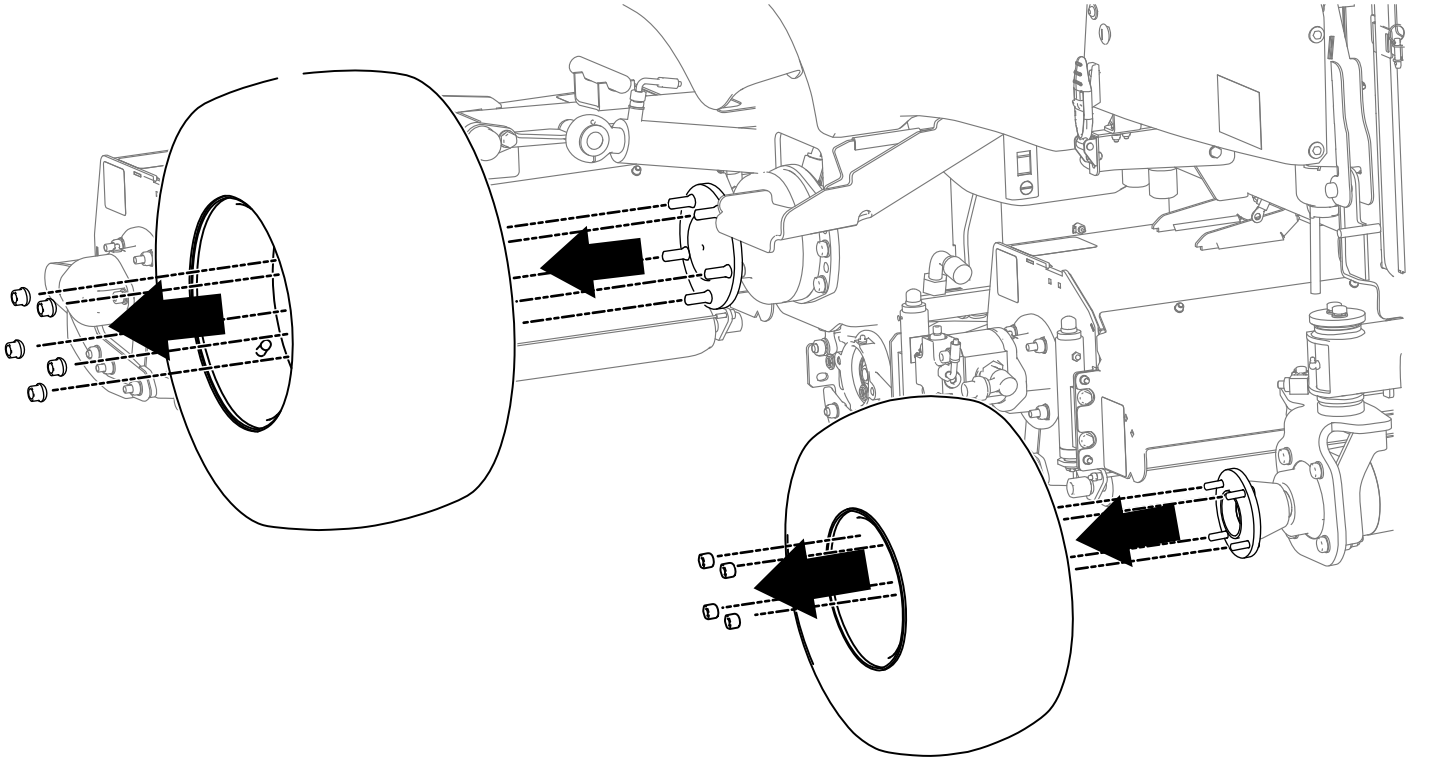

g197207

Bild 1

Montieren der neuen Reifen

1. Montieren Sie die neuen Reifen an der Maschine.
2. Befestigen Sie die Reifen mit den Radmuttern.
3. Senken Sie den Mäher ab.
4. Ziehen Sie die Muttern am Vorderrad mit 200 N·m an.
5. Ziehen Sie die Muttern am Hinterrad mit 54 N·m an.
6. Stellen Sie sicher, dass die Reifen den in der *Bedienungsanleitung* empfohlenen Druck haben.

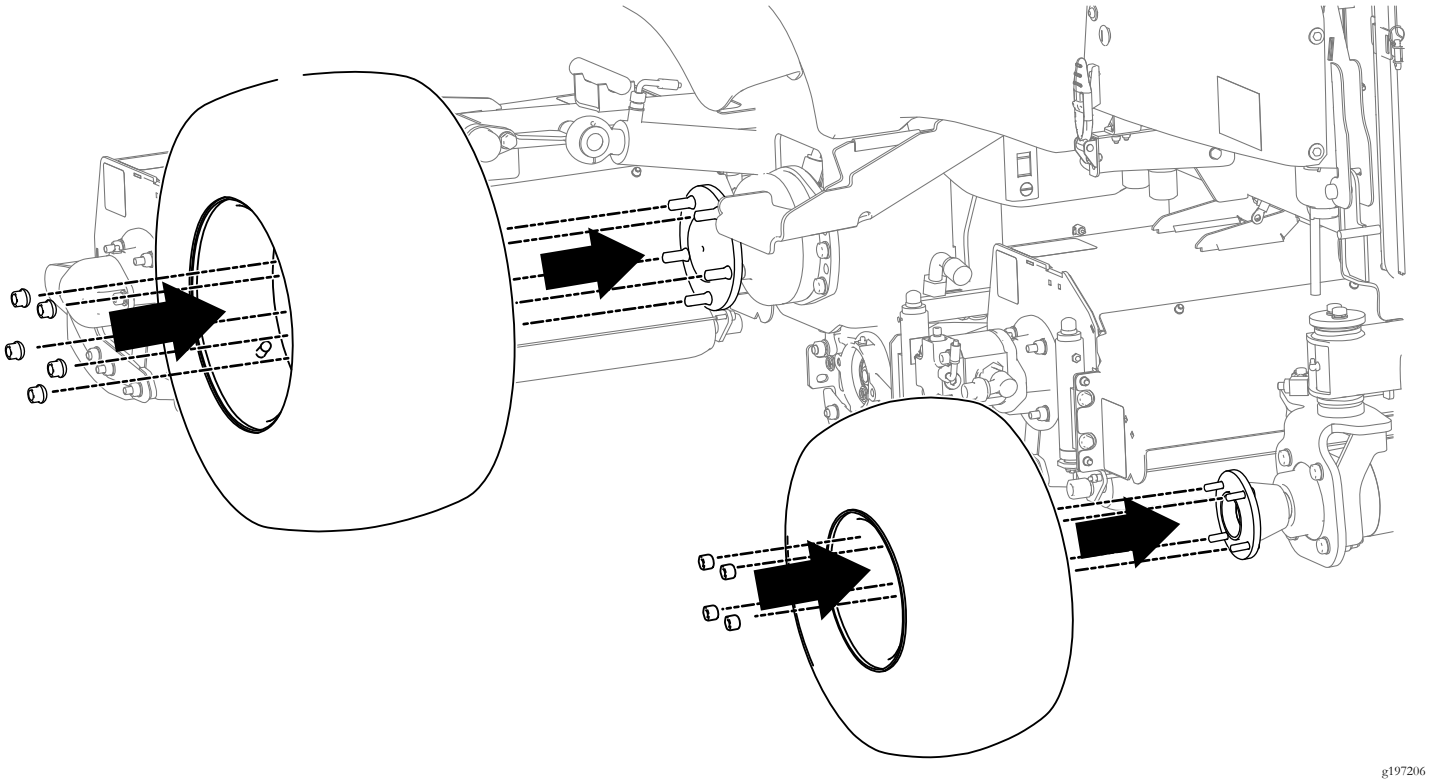

Bild 2



Count on it.