Form No. 3410-899 Rev A

Kevlar-dæksæt

Plæneklippere i CT-, LT-, LT-F- og GM 3400-serien

Modelnr. 02912

Modelnr. 02914

Monteringsvejledning

Bemærk: Sætmodel 02912 er til traktionsenhed CT2240 og sætmodel 02914 er til traktionsenhed LT3340, LT-F3000 og GM3400.

⚠ ADVARSEL

CALIFORNIEN
Advarsel i henhold til erklæring nr. 65
Dette produkt indeholder et eller flere kemikalier, der ifølge staten Californien er kræftfremkaldende og giver medfødte defekter eller forplantningsskader.

Klargøring af maskinen

Parker maskinen på en plan flade, sænk klippeenhederne, sluk for motoren, aktiver parkeringsbremsen, og tag nøglen ud af tændingskontakten.

Afmontering af de nuværende dæk

1. Løsn hjulmøtrikkerne.
2. Hæv plæneklipperenSe *betjeningsvejledningen*.
3. Afmonter dækkene.

© 2017—The Toro® Company
8111 Lyndale Avenue South
Bloomington, MN 55420

Registrer dit produkt på www.Toro.com.

CE

Oversættelse af original (DA)
Trykt i USA
Alle rettigheder forbeholdes

3410-899 A

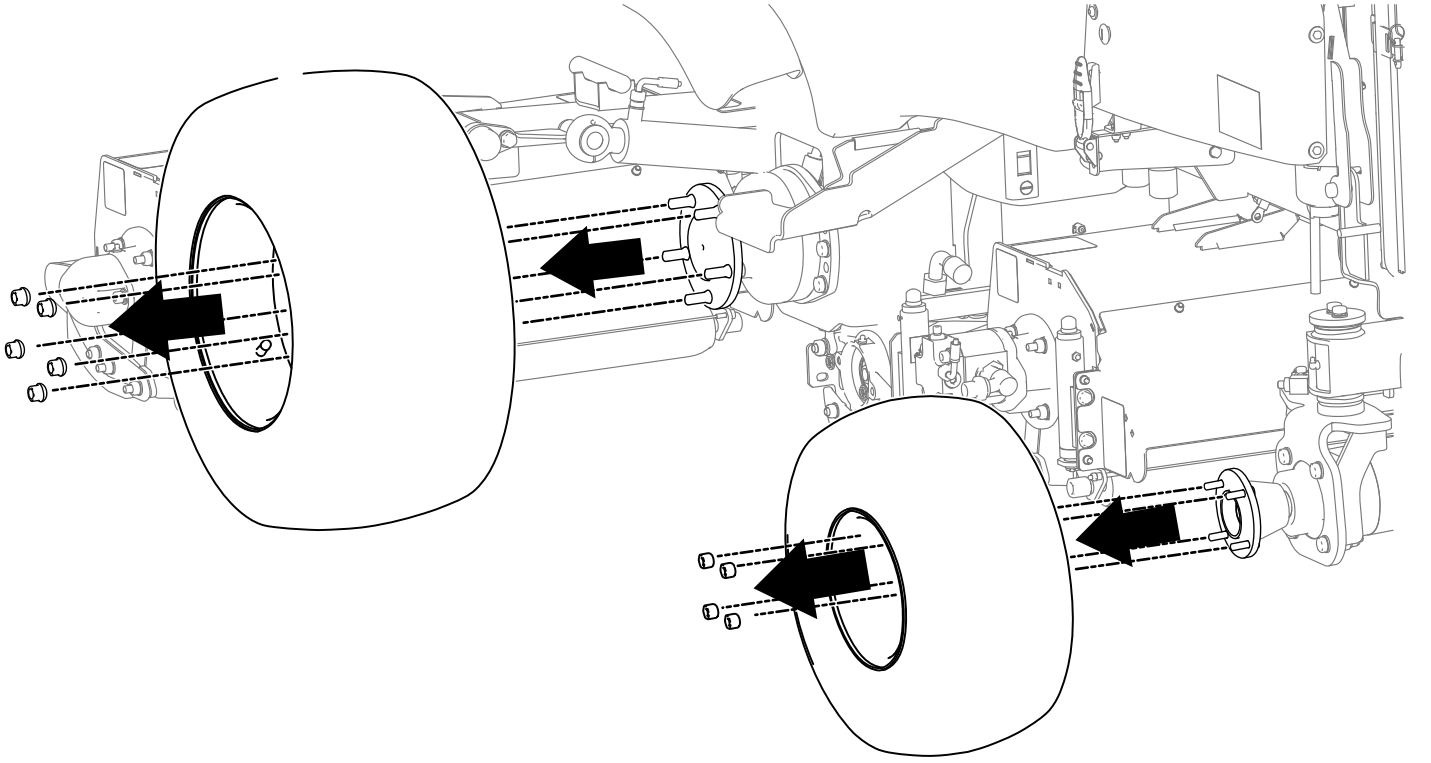

g197207

Figur 1

Montering af de nye dæk

1. Monter de nye dæk på maskinen.
2. Fastgør dækkene med hjulmøtrikkerne.
3. Sænk plæneklipperen.
4. Stram møtrikkerne på det forreste dæk til 200 N·m.
5. Stram møtrikkerne på det bageste dæk til 54 N·m.
6. Kontroller, at dæktrykket svarer til det anbefalede tryk, som er angivet i *betjeningsvejledningen*.

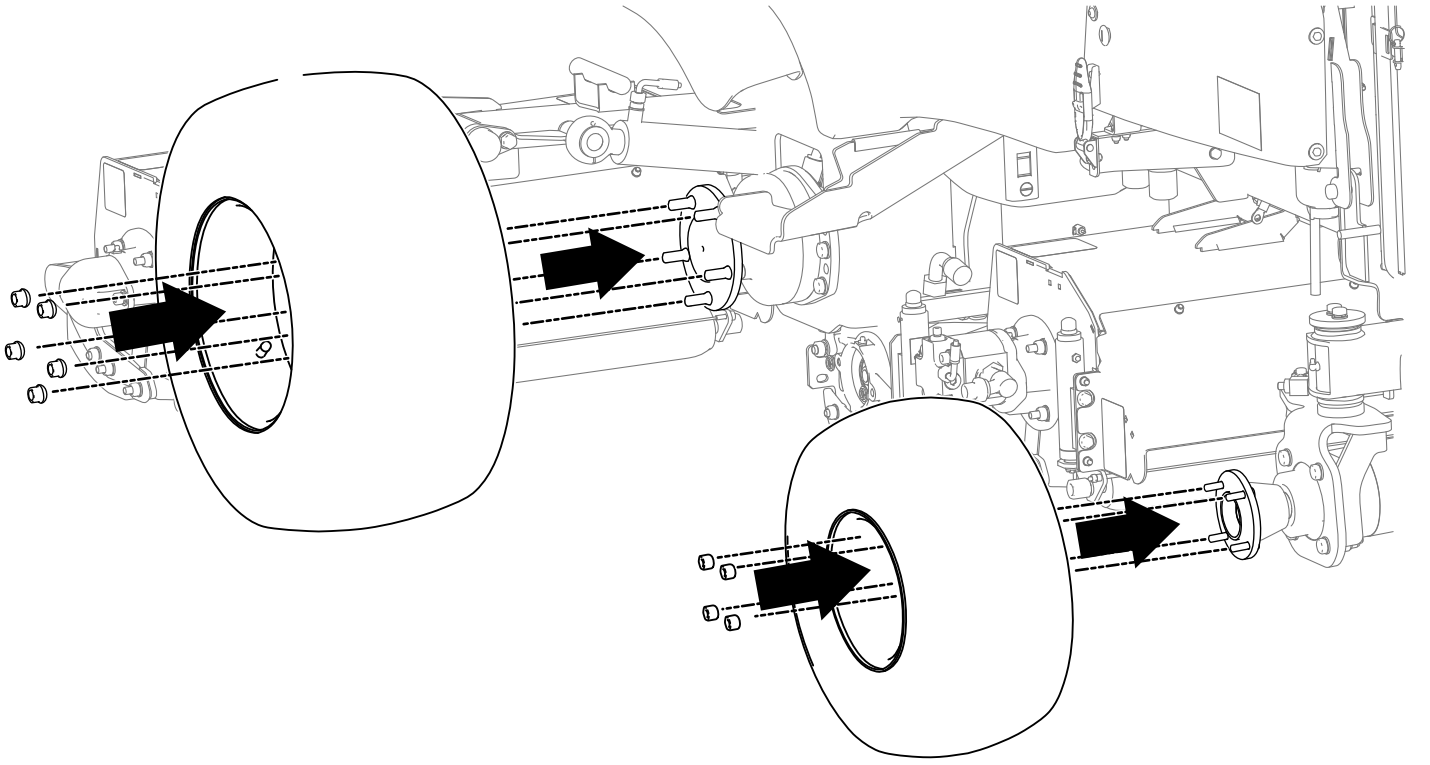

Figur 2



Count on it.