Form No. 3410-900 Rev A

Sada kevlarových pneumatik

Sekačka na trávu modelové řady CT, LT, LT-F a GM 3400

Číslo modelu 02912

Číslo modelu 02914

Návod k instalaci

Poznámka: Souprava modelové řady 02912 je určena pro hnací jednotky CT2240 a souprava modelové řady 02914 je určena pro hnací jednotky LT3340, LT-F3000 a GM3400.

⚠ DŮLEŽITÉ UPOZORNĚNÍ

CALIFORNIA
Důležité upozornění, poučka 65

Tento výrobek obsahuje chemikálii nebo chemikálie, které jsou státu Kalifornie známy jako karcinogenní, mutagenní nebo reprotoxické.

Příprava stroje

Odstavte stroj na rovném povrchu, spusťte žací jednotky, vypněte motor, zatáhněte parkovací brzdu a vyjměte klíček z klíčového spínače.

Demontáž stávajících pneumatik

1. Povolte matice kol.
2. Zvedněte sekačku, viz *provozní příručka*.
3. Demontujte pneumatiky.

© 2017—The Toro® Company
8111 Lyndale Avenue South
Bloomington, MN 55420

Zaregistrujte svůj výrobek na adrese www.Toro.com.

CE

Překlad originálu (CS)
Vytištěno v USA
Všechna práva vyhrazena

3410-900 A

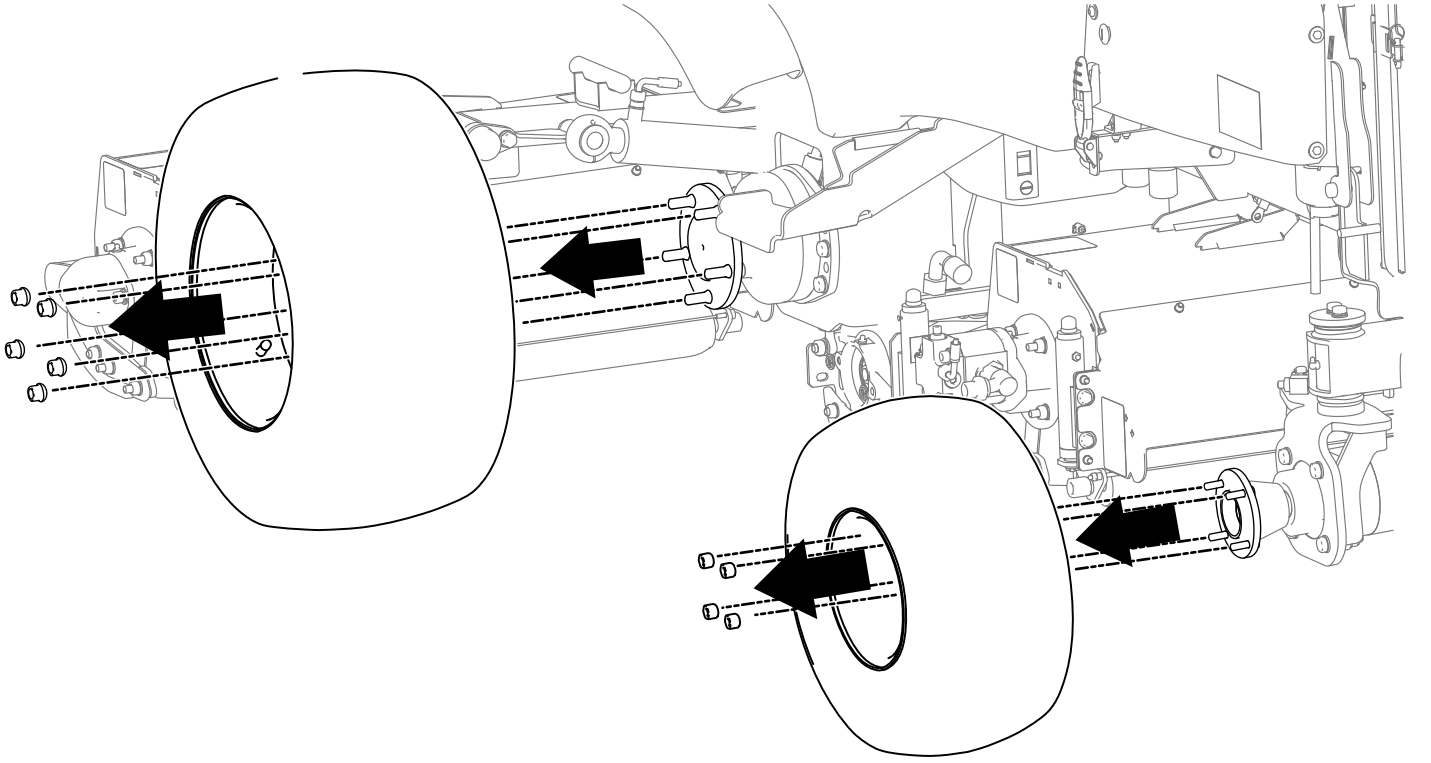

g197207

Obrázek 1

Montáž nových pneumatik.

1. Namontujte na stroj nové pneumatiky.
2. Utažením matic kol připevněte kola.
3. Snižte sekačku.
4. Utáhněte matice na montážním celku předního kola na utahovací moment 200 N·m.
5. Utáhněte matice na montážním celku zadního kola na utahovací moment 54 N·m.
6. Ověřte, zda tlak v pneumatice odpovídá doporučenému tlaku, který je uveden v *Provozní příručce*.

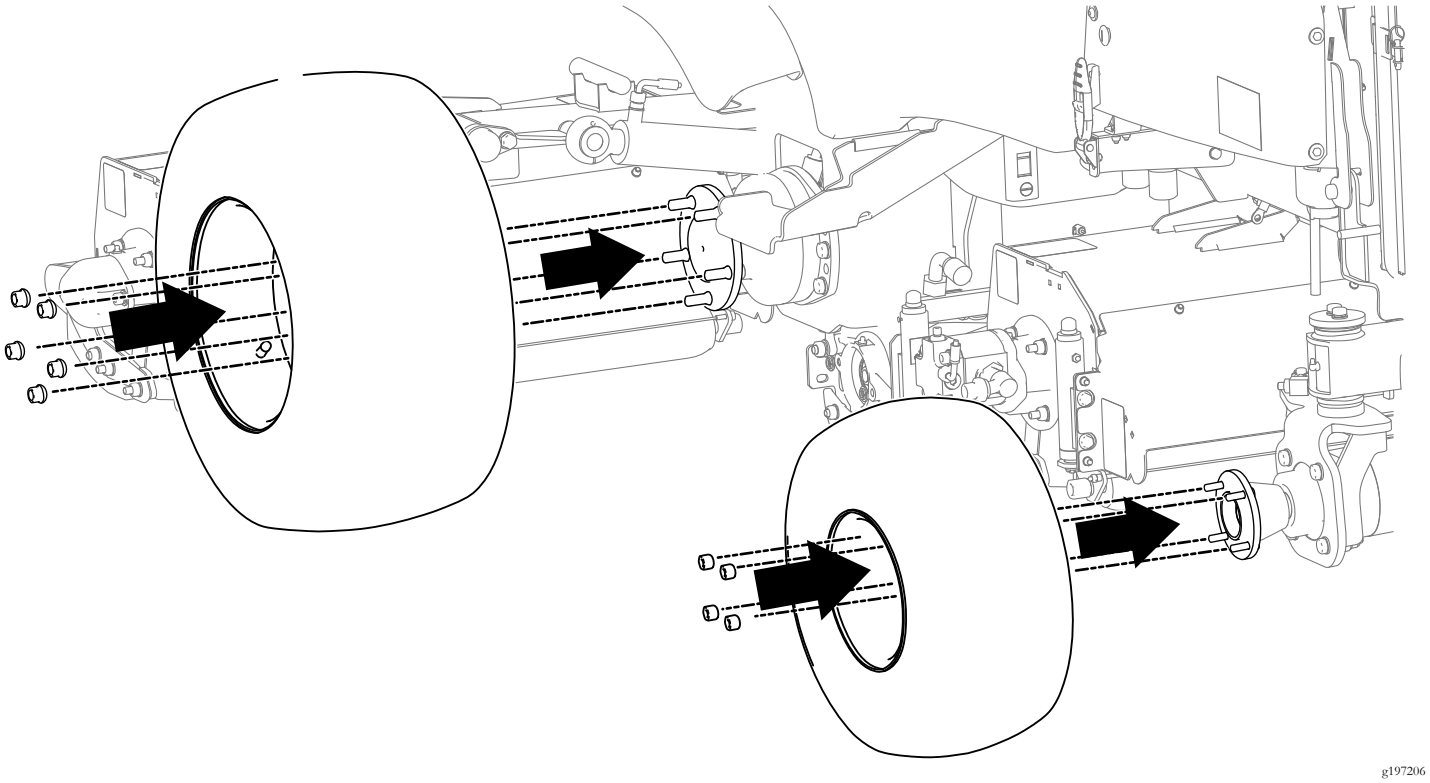

g197206

Obrázek 2



Count on it.