Form No. 3408-575 Rev B

TORO®

Count on it.

Betjeningsvejledning

TimeCutter® SW 4200- eller SW 5000-plæneklipper

Modelnr. 74675—Serienr. 400000000 og derover
Modelnr. 74680—Serienr. 400000000 og derover

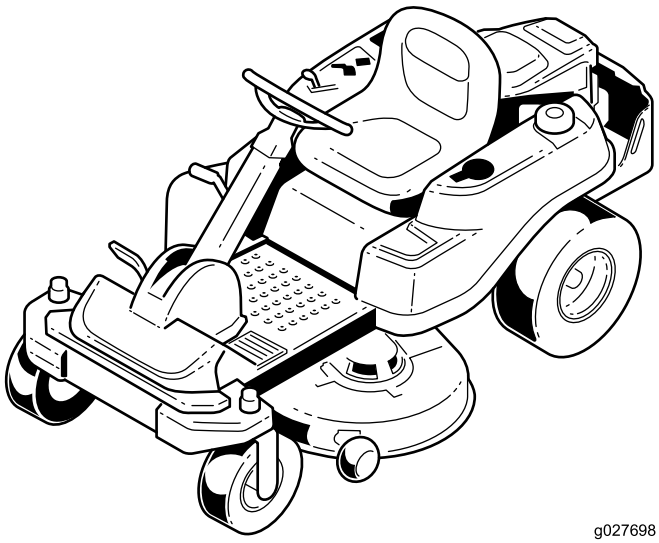

g027698

Registrer dit produkt på www.Toro.com.
Oversættelse af original (DA)

CE

3408-575 B

Dette produkt overholder alle relevante EU-direktiver. Yderligere oplysninger fås på den separate produktspecifikke overensstemmelseserklæring.

Bruttohestekræfter

Denne maskines brutto- eller nettohestekræfter er fastsat af motorfabrikanten på et laboratorium i henhold til Society of Automotive Engineers (SAE) J1940. På grund af de ændringer, der er foretaget for at overholde diverse sikkerheds-, emissions- og driftskrav, vil motormomentet på denne plæneklippertype reelt være betydeligt lavere.

Gå til www.Toro.com for at se specifikationer for din plæneklippermodel.

Vigtigt: Hvis du i en periode bruger en maskine med en Toro-motor på over 1500 m, skal du sikre, at High Altitude-sættet er blevet monteret, så motoren overholder CARB/EPA-emissionsbestemmelserne. High Altitude-sættet øger motorens ydeevne, mens forurening af tændrøret, startvanskeligheder og øgede emissioner forhindres. Når du har monteret sættet, skal du påsætte High Altitude-mærkaten ved siden af seriemærkaten på maskinen. Kontakt en autoriseret Toro-serviceforhandler for at opnå det korrekte High Altitude-sæt og -mærkat til din maskine. Du kan finde en forhandler på vores websted www.Toro.com eller kontakte vores Toro Customer Care Department på de telefonnumre, der er anført i garantierklæringen om motoremissionskontrol.

Fjern sættet fra motoren, og gendan motorens oprindelige fabrikskonfiguration, når motoren kører under 1500 m. Betjen ikke en motor, der har været omstillet til brug i højder, i lavere højder, da motoren kan overophede og blive beskadiget.

Hvis du er i tvivl om, hvorvidt maskinen har været omstillet til brug i højder, kan du kigge efter følgende mærkat.

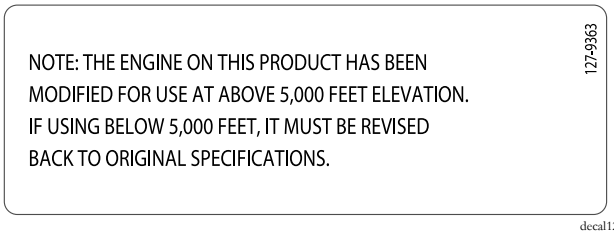

decal127-9363

Indledning

Denne plænetraktor med roterende skæreknive er beregnet til brug af boligejere eller ansatte operatører. Den er primært beregnet til klipning af græs på velholdte plæner på private eller kommercielle ejendomme. Den er ikke beregnet til at klippe krat eller til landbrugsformål.

Læs denne vejledning omhyggeligt, så du kan lære at betjene og vedligeholde produktet korrekt samt undgå person- og produktskade. Det er dit ansvar at betjene produktet korrekt og sikkert.

Du kan kontakte Toro direkte på www.Toro.com for at få materialer om produktsikkerhed og oplæring i betjening, oplysninger om tilbehør, hjælp til at finde en forhandler eller for at registrere dit produkt.

Når du har brug for service, originale Toro-dele eller yderligere oplysninger, bedes du kontakte en autoriseret serviceforhandler eller Toros kundeservice samt have produktets model- og serienummer parat. Figur 1 angiver, hvor model- og serienummeret er placeret på produktet. Skriv numrene, hvor der er gjort plads til dette.

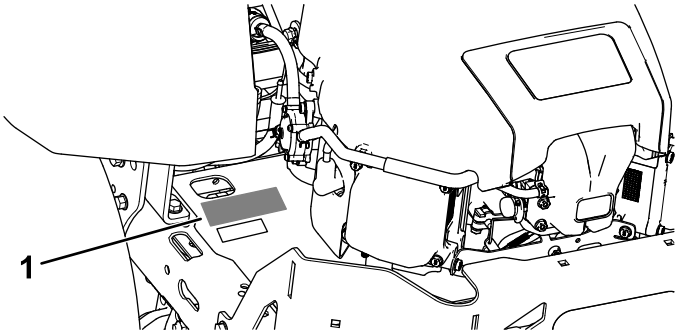

g188704

Figur 1
Under sædet

1. Model- og serienummerplade

Skriv produktets model- og serienummer på linjerne herunder:

Modelnr. _____

Serienr. _____

Denne vejledning advarer dig om mulige farer og giver dig særlige sikkerhedsoplysninger ved hjælp af advarselssymbolet (Figur 2), der angiver en fare, som kan forårsage alvorlig personskade eller død, hvis du ikke følger de anbefalede forholdsregler.



g000502

Figur 2

1. Advarselssymbol.

Denne betjeningsvejledning bruger to ord til at fremhæve oplysninger. **Vigtigt** henleder opmærksomheden på særlige mekaniske oplysninger, og **Bemærk** angiver generel information, som det er værd at lægge særligt mærke til.

© 2017—The Toro® Company
8111 Lyndale Avenue South
Bloomington, MN 55420

Kontakt os på www.Toro.com.
Trykt i USA
Alle rettigheder forbeholdes

Indhold

Sikkerhed 4
Generelt om sikkerhed 4
Hældningsindikator 5
Sikkerheds- og instruktionsmærkater 6
Produktoversigt 13
Betjeningsanordninger 13
Før betjening 15
Sikkerhedshensyn før drift 15
Anbefalet brændstof 15
Brug af brændstofstabilisator 15
Opfyldning af brændstoftanken 16
Kontrol af motoroliestanden 16
Indkøring af en ny maskine 16
Sæt sikkerheden i højsædet 16
Anvendelse af sikkerhedslåsesystemet 17
Indstilling af sædet 18
Indstilling af rattet 18
Under betjening 19
Sikkerhed under drift 19
Betjening af Smart Park™-parkeringsbremsen 19
Betjening af kontakten til regulering af skæreknivene (kraftudtag) 19
Betjening af gashåndtaget 20
Betjening af chokeren 20
Betjening af tændingskontakten 20
Start og sluk af motoren 21
Kørsel med maskinen 21
Standsning af maskinen 22
Græsklipning i bakgear 22
Justering af klippehøjden 22
Justering af antiskalperingsruller 23
Omstilling til sideudkast 24
Tip vedrørende betjening 26
Efter betjening 27
Sikkerhed efter drift 27
Manuel skubning af plæneklipperen 27
Transport af maskinen 28
Læsning af maskinen 28
Vedligeholdelse 30
Skema over anbefalet vedligeholdelse 30
Tiltag forud for vedligeholdelse 31
Vedligeholdelses- og opbevaringssikkerhed 31
Hævning af sædet 31
Frigivelse af plæneklipperskjoldets gardin 31
Løft af maskinens forende 32
Smøring 32
Indfedtning af lejerne 32
Motorvedligeholdelse 33
Motorsikkerhed 33
Eftersyn af luftfilteret 33
Serviceeftersyn af motorolien 34
Serviceeftersyn af tændrøret 37
Rensning af kølesystemet 38
Vedligeholdelse af brændstofsystem 38
Udskiftning af det indbyggede brændstoffilter 38
Vedligeholdelse af elektrisk system 39
Elektrisk system – Sikkerhed 39
Serviceeftersyn af batteriet 39
Serviceeftersyn af sikringerne 41
Vedligeholdelse af drivsystem 41
Kontrol af dæktrykket 41
Deaktivering af den elektriske bremse 42
Vedligeholdelse af plæneklipperen 42
Serviceeftersyn af skæreknivene 42
Nivellering af plæneklipperskjoldet 45
Afmontering af plæneklipperskjoldet 47
Montering af plæneklipperskjoldet 48
Udskiftning af græsdeflektoren 48
Vedligeholdelse af plæneklipperremmen 49
Eftersyn af remmene 49
Udskiftning af plæneklipperskjoldets rem 49
Rengøring 50
Rensning under maskinens forende 50
Vask af plæneklipperens underside 50
Opbevaring 51
Rengøring og opbevaring 51
Fejlfinding 53
Diagrammer 55

Sikkerhed

Denne maskine er designet i overensstemmelse med EN ISO 5395:2013.

Generelt om sikkerhed

Dette produkt kan afskære hænder og fødder samt udslynge genstande. Følg altid sikkerhedsforskrifterne for at undgå alvorlig personskade.

Brug af dette produkt til andre end det tiltænkte formål kan udsætte dig selv og omkringstående for fare.

- Læs og forstå indholdet i denne *betjeningsvejledning*, før du starter motoren. Sørg for, at alle produktets brugere er fortrolige med betjeningen af det og forstår advarslerne.
- Hold hænder og fødder væk fra bevægelige maskinkomponenter.
- Betjen ikke maskinen, uden at alle værn og øvrige sikkerhedsanordninger sidder korrekt på plads og virker på maskinen.
- Hold afstand til udblæsningsåbninger. Hold omkringstående på sikker afstand af maskinen.
- Hold børn væk fra arbejdsområdet. Lad aldrig børn betjene maskinen.
- Stop maskinen, og sluk motoren, før den efterses, fyldes med brændstof eller ryddes for tilstopninger.

Hvis maskinen betjenes eller vedligeholdes forkert, kan der være risiko for personskade. Operatøren skal altid følge sikkerhedsforskrifterne og være opmærksom på advarselssymbolet, der betyder Forsigtig, Advarsel eller Fare – "personlig sikkerhedsanvisning" for at nedsætte risikoen for personskade. Hvis disse forskrifter ikke følges, kan det medføre personskade eller død.

Du kan finde yderligere sikkerhedsoplysninger i de relevante sektioner i denne manual.

Hældningsindikator

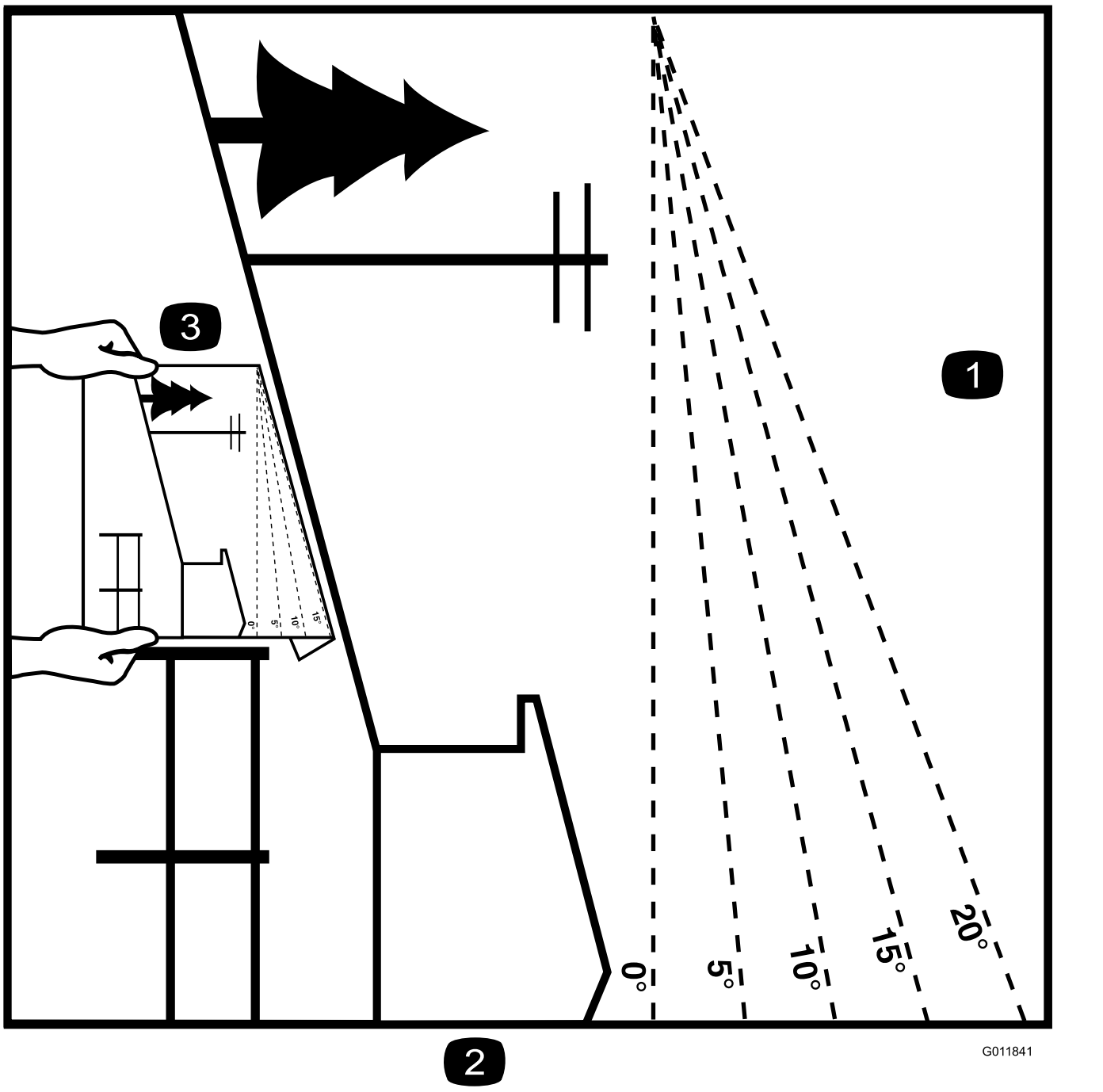

g011841

Figur 4

Det er tilladt at kopiere denne side til personlig brug.

1. Den maksimale hældning, det er sikkert at arbejde med maskinen på, er **15 grader**. Brug hældningsoversigten til at bestemme bakkers hældningsgrad før arbejde med maskinen. **Betjen aldrig maskinen på skråninger med større hældning end 15 grader.** Fold langs den relevante streg, så det passer til den anbefalede hældning.
2. Ret denne kant ind efter en lodret overflade (træ, bygning, hegnspæl osv.).
3. Eksempel på sammenligning af hældning med foldet kant

Sikkerheds- og instruktionsmærkater

Sikkerheds- og instruktionsmærkaterne kan nemt ses af operatøren og er placeret tæt på potentielle risikoområder. Beskadigede eller bortkomne mærkater skal udskiftes.

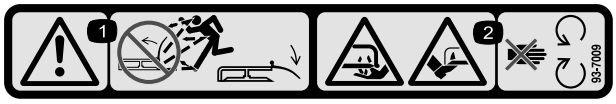

decal93-7009

93-7009

1. Advarsel – plæneklipperen må ikke betjenes med græsdeflektorafskærmningen oppe eller taget af. Lad græsdeflektorafskærmningen blive på plads.
2. Fare for skæring/amputation af hænder eller fødder med plæneklipperens skærekniv – hold afstand til bevægelige dele.

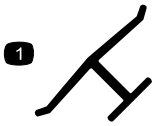

decaloemmarkt

Producentens mærke

1. Indikerer, at kniven er identificeret som en reservedel fra producenten af originalmaskinen.

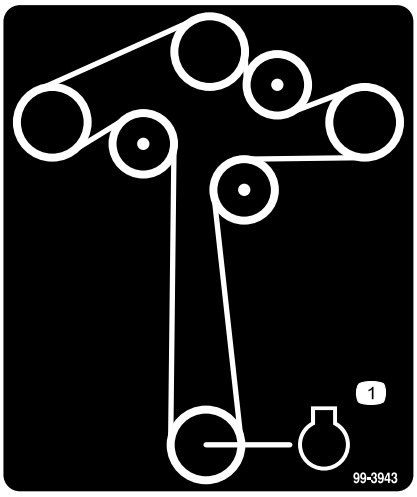

decal99-3943

99-3943

For modeller med skjold på 127 cm

1. Motor

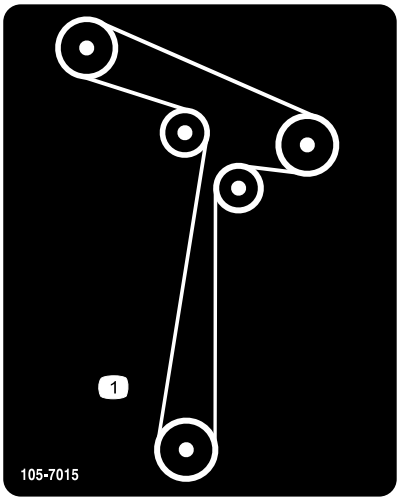

decal105-7015

105-7015

For modeller med skjold på 107 cm

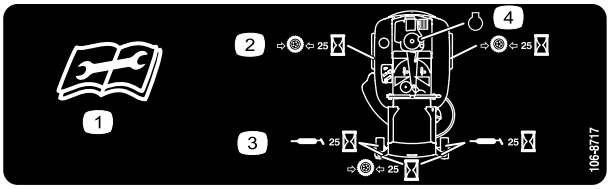

decal106-8717

106-8717

1. Læs instruktionerne, før der foretages servicering eller vedligeholdelse.
2. Kontroller dæktrykket for hver 25 driftstimer.
3. Smør for hver 25 driftstimer.
4. Motor

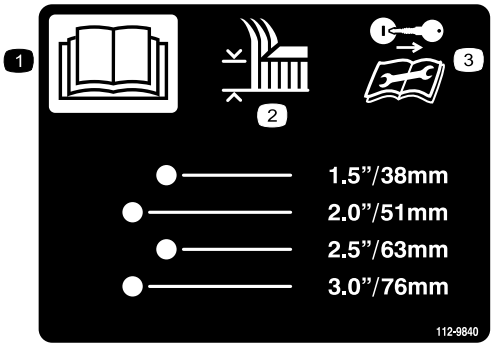

decal112-9840

112-9840

For modeller med skjold på 127 cm

1. Læs *betjeningsvejledningen*.
2. Klippehøjde
3. Tag tændingsnøglen ud, og læs vejledningerne, før der foretages service eller vedligeholdelsesarbejde.

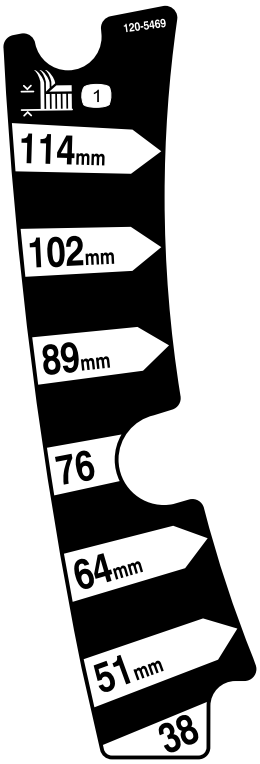

decal120-5469

120-5469

For modeller med skjold på 107 cm

1. Klippehøjde

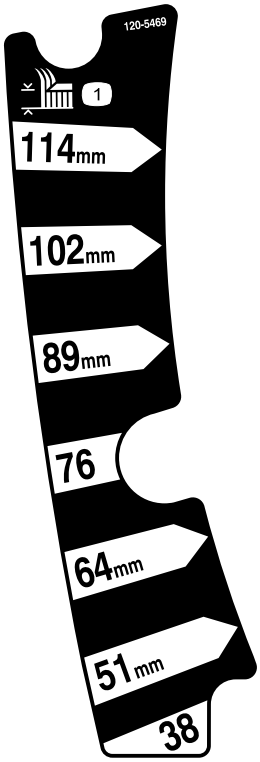

decal120-5469

120-5470

For modeller med skjold på 127 cm

1. Klippehøjde

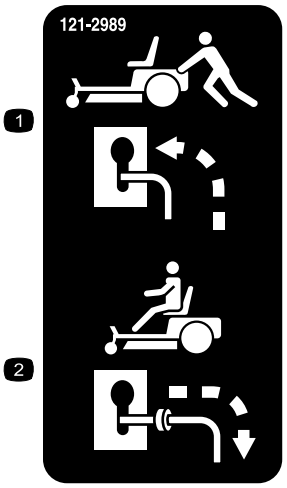

decal121-2989b

121-2989

1. Omløbshåndtag, håndtagsposition til skubning af maskinen
2. Omløbshåndtag, håndtagsposition til betjening af maskinen



Batterisymboler

Nogle af eller alle disse symboler findes på batteriet.

1. Eksplosionsfare
2. Ingen ild, åben flamme eller rygning
3. Kaustisk væske/fare for kemisk forbrænding
4. Bær beskyttelsesbriller.
5. Læs *betjeningsvejledningen*.
6. Hold omkringstående på sikker afstand af batteriet.
7. Bær beskyttelsesbriller; eksplosive gasser kan forårsage blindhed og andre personskader.
8. Batterisyre kan forårsage blindhed og alvorlige forbrændinger.
9. Skyl omgående øjnene med vand, og søg hurtigt læge.
10. Indeholder bly; må ikke kasseres.

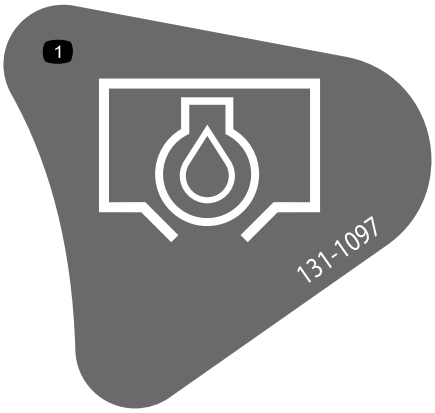

decal131-1097

131-1097

1. Olieaftapningshul

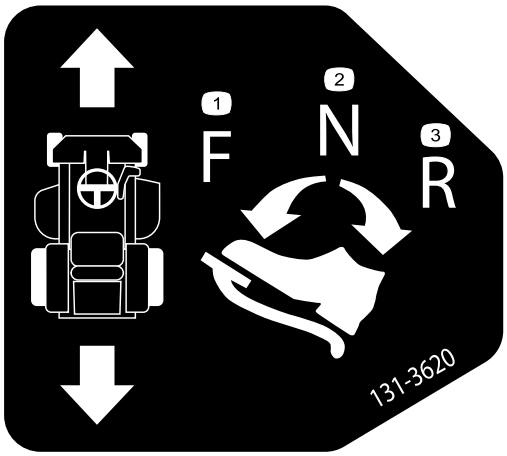

decal131-3620

131-3620

1. Pedalposition – fremad
2. Pedalposition – neutral
3. Pedalposition – bak

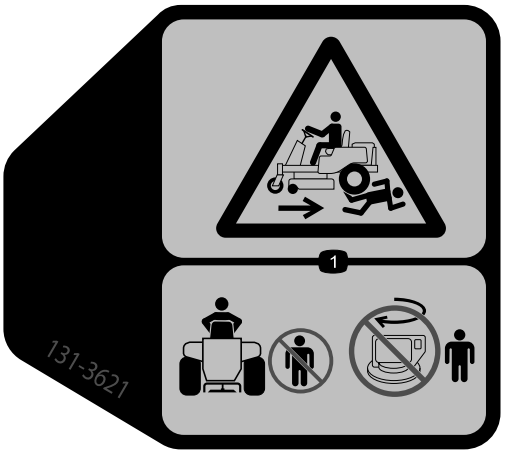

decal131-3621b

131-3621

1. Fare for knusning/lemlæstelse af omkringstående – hold omkringstående personer væk fra maskinen; start ikke maskinen med omkringstående i nærheden.



decal131-3664

131-3664

For modeller med skjold på 127 cm

1. Roterende skærekniv
2. Bakgear
3. Læs *betjeningsvejledningen*.



decal131-3665

131-3665

For modeller med skjold på 107 cm

1. Roterende skærekniv
2. Bakgear
3. Læs *betjeningsvejledningen*.



decal131-3954

131-3954

For modeller med skjold på 127 cm

1. Til
2. Fra

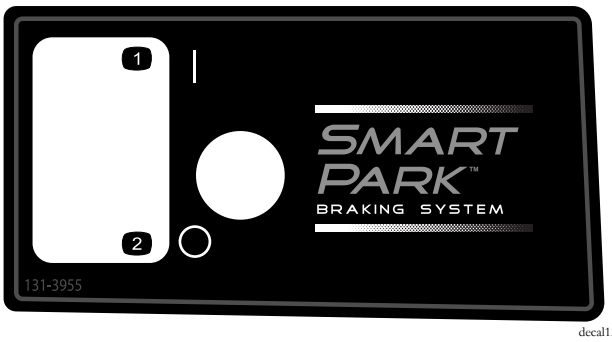

decal131-3955

131-3955

For modeller med skjold på 107 cm

1. Til
2. Fra



decal132-6863

132-6863

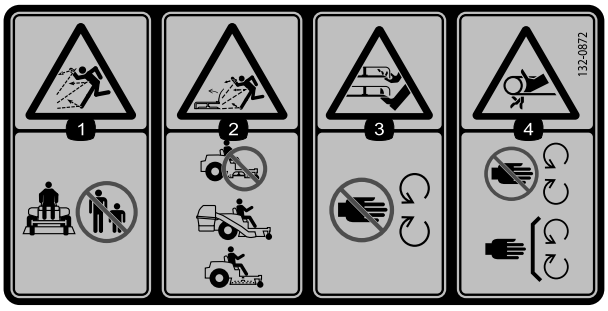

decal132-0872

132-0872

1. Fare for udslyngede genstande – hold omkringstående væk fra maskinen.
2. Fare for udslyngende genstande, hævet skærm – betjen ikke maskinen med et åbent skjold. Brug en opsamler eller en skærm.
3. Risiko for amputation af hånd eller fod – hold afstand til bevægelige dele.
4. Fare for at blive viklet ind – hold afstand til bevægelige dele. Hold alle afskærmninger og sikkerhedsanordninger på plads.

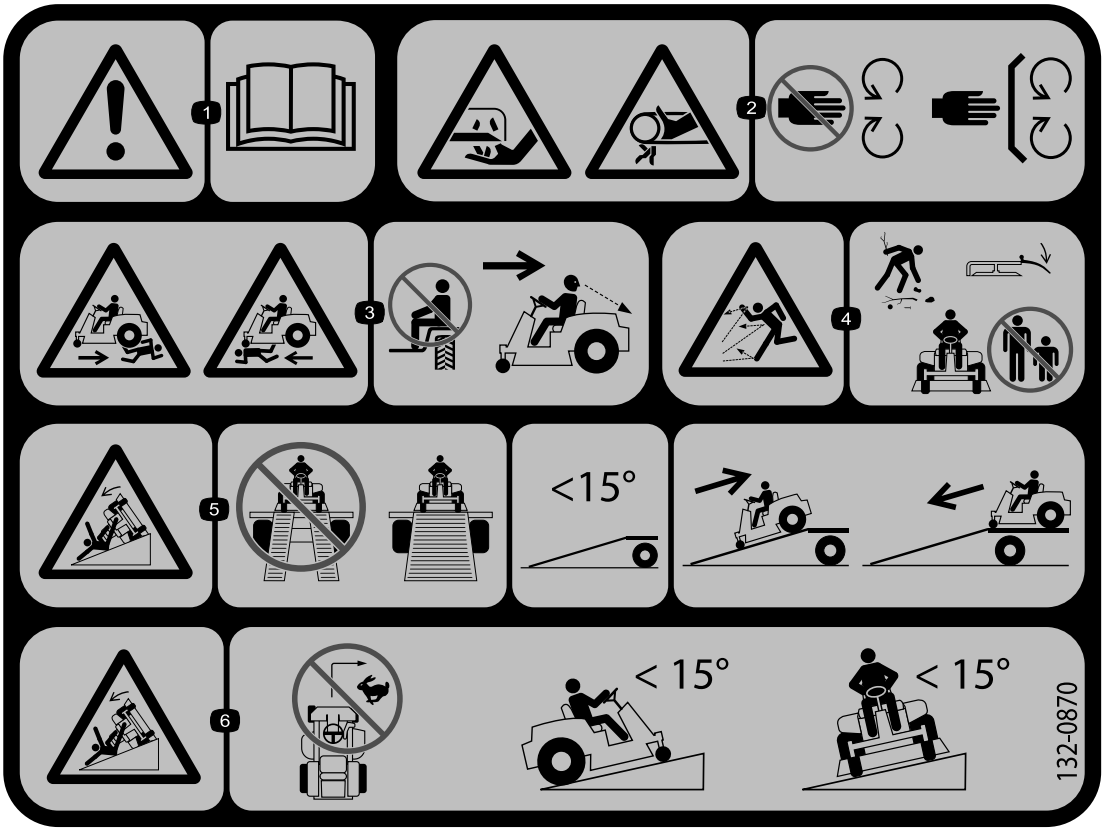

decal132-0870

132-0870

1. Advarsel – læs *betjeningsvejledningen*.
2. Risiko for at skære hænder, skærekniv; fare for klemning af hænder, rem – hold hænder og fødder væk fra bevægelige dele. Hold alle afskærmninger og værn på plads.
3. Fare for kvæstelse – ingen passagerer; se bag dig ved kørsel i bakgear.
4. Fare for udslyngede genstande – hold omkringstående væk fra maskinen; fjern snavs fra området før klipning; hold deflektorafskærmningen nede.
5. Fare for rampevæltning – brug ikke dobbelte ramper ved læsning på en anhænger; brug kun en enkelt rampe svarende til maskinens bredde med en hældning på højst 15 grader; bak op ad rampen (i bakgear) og kør ned ad rampen i fremadgående gear.
6. Fare for væltning på hældninger – drej ikke skarpt eller hurtigt; undgå hældninger på over 15 grader.

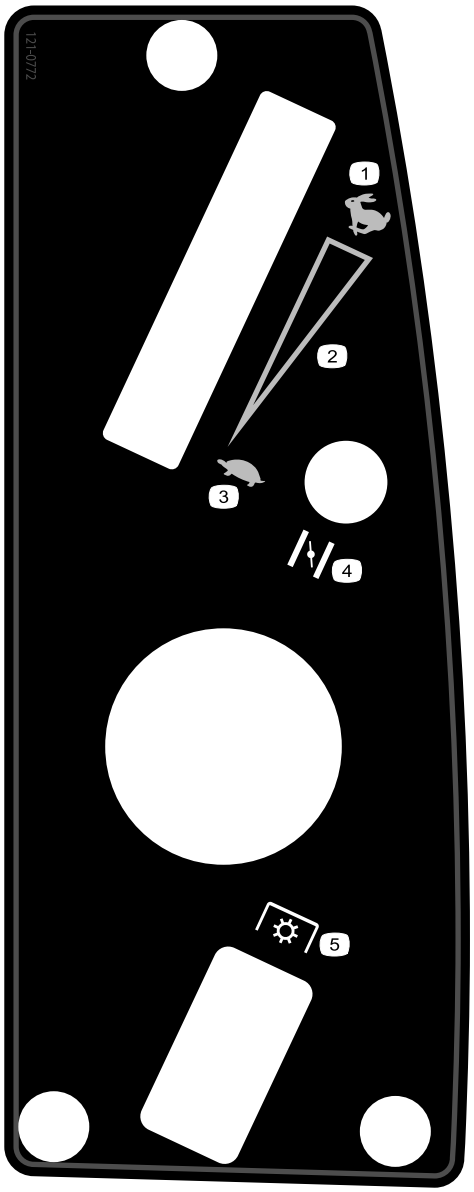

decal121-0772

121-0772

For modeller med skjold på 107 cm

1. Hurtig
2. Trinløst regulerbar indstilling
3. Langsom
4. Choker
5. Kraftudtag (PTO), kontakt til regulering af skæreknive

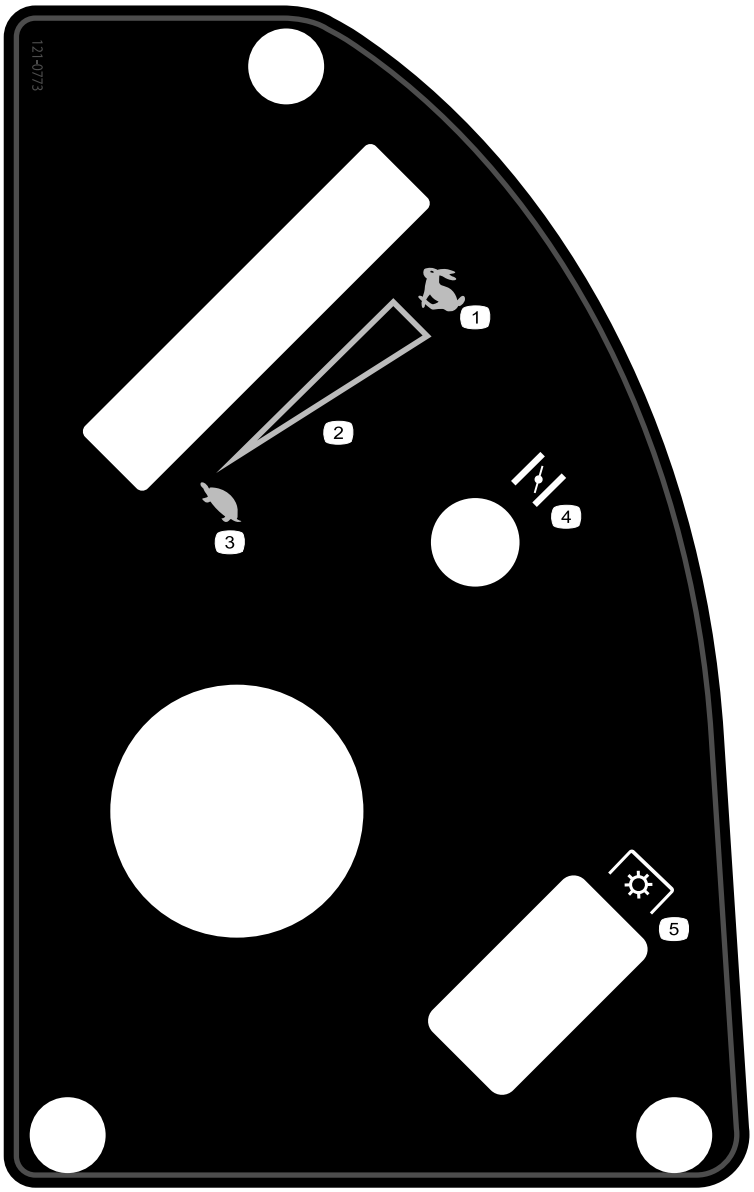

decal121-0773

121-0773

For modeller med skjold på 127 cm

1. Hurtig
2. Trinløst regulerbar indstilling
3. Langsom
4. Choker
5. Kraftudtag (PTO), kontakt til regulering af skæreknive

Produktoversigt

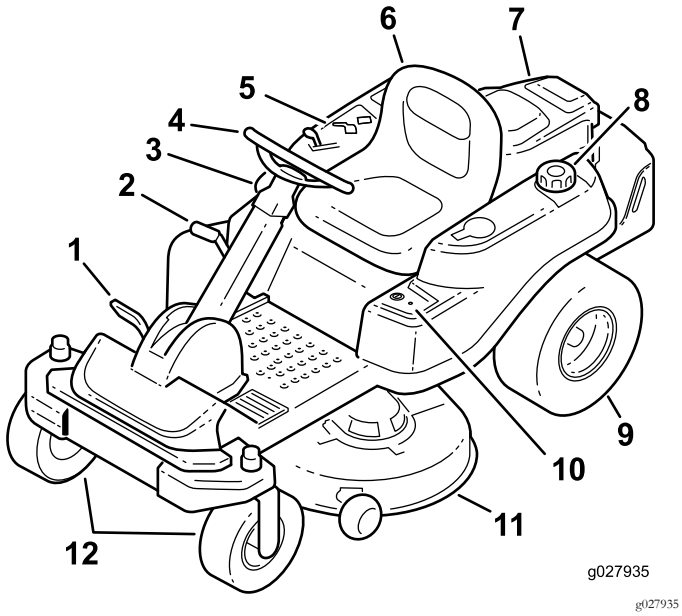

g027935

Figur 5

1. Traktionspedal
2. Klippehøjdehåndtag
3. Smart Park™-kontakt
4. Rat
5. Kontrolpanel
6. Førersæde
7. Motor
8. Brændstofdæksel
9. Bagdrivhjul
10. Key Choice®-kontrol
11. Plæneklipperskjold
12. Forreste styrehjul

Betjeningsanordninger

Før du starter motoren og anvender maskinen, er det vigtigt, at du er fortrolig med alle de betjeningsanordninger, der er vist på Figur 5 og Figur 6.

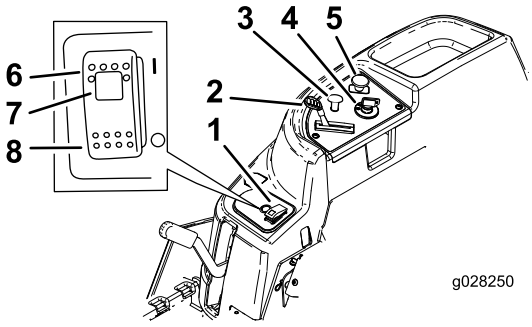

g028250

Figur 6

Kontrolpanel

1. Smart Park™-kontakt
2. Gashåndtag
3. Choker
4. Tændingskontakt
5. Kontakt til regulering af skæreknive (kraftudtag)
6. Parkeringsbremse – aktiveret
7. Parkeringsbremses indikatorlys
8. Parkeringsbremse – slået fra

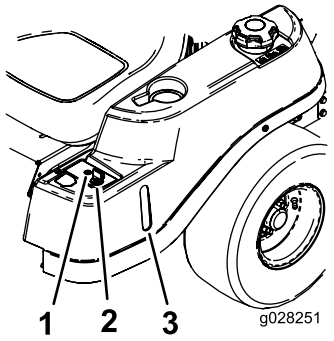

g028251

Figur 7

1. Advarselslampe for betjening i bakgear
2. Key Choice-nøgle (farvet blå)
3. Brændstofvindue

Tændingskontakt

Denne kontakt bruges til at starte plæneklipperens motor. Den har tre positioner: START, RUN (kør) og OFF (fra).

Choker

Brug chokeren, før du starter en kold motor. Træk op i chokerhåndtaget for at aktivere chokeren. Skub chokerhåndtaget i bund for at deaktivere den (Figur 6).

Gashåndtag

Gashåntaget kontrollerer motorhastigheden, og den har en trinløst regulerbar indstilling fra positionen LANGSOM til HURTIG (Figur 6).

Kontakt til regulering af skærekniv (kraftudtag)

Kontakten til regulering af skæreknive (kraftudtag) indkobler og udkobler strømmen til skæreknivene (Figur 6).

Brændstofvindue

Brændstofvinduet, som befinder sig på venstre side af maskinen, kan bruges til at kontrollere brændstofstanden i tanken (Figur 7).

Klippehøjdehåndtag

Brug klippehøjdehåndtaget til at hæve og sænke klippeskjoldet fra siddende position. Når du flytter grebet opad (mod dig selv), hæves klippeskjoldet fra jorden, og når du flytter håndtaget nedad (væk fra dig selv), sænkes skjoldet mod jorden. Juster kun klippehøjden, når maskinen ikke er i bevægelse (Figur 5).

Key Choice®-kontakt

Aktiver denne kontakt for at slå græs i bakgear. Den aktiveres ved at dreje kontakten hen til positionen ON (til) og slippe den, når kraftudtaget er indkoblet. Udkobl kraftudtaget for at slå den fra (Figur 7).

Advarselslampe for betjening i bakgear

Advarselslampen for betjening i bakgear lyser, når du bruger Key Choice-nøglen til at deaktivere sikkerhedslåsesystemet ved kørsel i bak. Lampen minder om, at sikkerhedslåsesystemet er deaktiveret. Lampen slukkes, når du udkobler kraftudtaget eller slukker motoren. Når lampen er tændt, skal du kigge bagud og være særlig opmærksom ved bakning.

Smart Park™-kontakt

Parkeringsbremsen aktiveres elektronisk.

Aktiver parkeringsbremsen på én af følgende måder:

- Tryk Smart Park™-kontakten hen til positionen ON (til) (Figur 6).
- Parkeringsbremsen aktiveres automatisk, når du forlader sædet, og traktionspedalen er i NEUTRAL position.
- Parkeringsbremsen aktiveres automatisk 5 til 6 sekunder, efter at tændingsnøglen drejes til positionen OFF (fra) (hvis den ikke allerede er aktiveret).

Parkeringsbremsen deaktiveres ved at trykke Smart Park-kontakten hen til positionen OFF (fra), når nøglen er i positionen RUN (kør).

Redskaber/tilbehør

Der kan fås en række forskellige Toro-godkendte redskaber og tilbehør til brug sammen med maskinen, som gør den bedre og mere alsidig. Kontakt en autoriseret serviceforhandler eller gå ind på www.Toro.com for at få en liste over alt godkendt udstyr og tilbehør.

Betjening

Bemærk: Maskinens venstre og højre side er som set fra den normale betjeningsposition.

Før betjening

Sikkerhedshensyn før drift

Generelt om sikkerhed

- Maskinen må aldrig betjenes eller vedligeholdes af børn eller utrænet personale. Vær opmærksom på, at lokale forskrifter kan angive en mindstealder for operatøren. Ejeren er ansvarlig for at træne alle operatører og mekanikere.
- Bliv fortrolig med anvisningerne for sikker betjening af udstyret samt med betjeningsanordningerne og sikkerhedssymbolerne.
- Du skal vide, hvordan man hurtigt standser maskinen og slukker for motoren.
- Kontroller, at dødemandsgreb, sikkerhedskontakter og afskærmninger er korrekt påmonteret og fungerer korrekt. Betjen ikke maskinen, hvis de ikke fungerer korrekt.
- Før du klipper, skal du altid efterse maskinen for at sikre, at skæreknivene, skæreknivsboltene og klippeenhederne er i god driftsmæssig stand. Udskift slidte eller beskadigede skæreknive og bolte sætvis for at bevare afbalanceringen.
- Efterse området, hvor maskinen skal bruges, og fjern alle objekter, som maskinen kan risikere at udslynge.
- Vurder terrænet for at fastsætte det mest passende udstyr og relevante redskaber eller tilbehør, der kræves for at betjene maskinen korrekt og sikkert.

Brændstofsikkerhed

- For at undgå person- eller tingsskade skal du være yderst forsigtig, når du håndterer brændstof. Brændstofdampe er brandfarlige og eksplosive.
- Sluk alle cigaretter, cigarer, piber og andre antændingskilder.
- Brug kun en godkendt brændstofbeholder.
- Fjern ikke brændstofdækslet eller fyld brændstof på brændstoftanken, mens motoren kører, eller mens den er varm.
- Påfyld ikke maskinen indendørs.
- Opbevar ikke maskinen eller brændstofbeholderen, hvor der er åben ild, gnister eller vågeblus som f.eks på en vandvarmer eller på andre apparater.
- Fyld ikke beholdere i et køretøj eller på en lastbil eller anhænger med plastikforing. Stil altid beholdere på jorden med afstand fra køretøjet før påfyldning.
- Fjern udstyr fra lastbilen eller anhængeren, og fyld brændstof på, mens den er på jorden. Hvis dette ikke er muligt, skal påfyldningen foregå vha. en bærbar beholder i stedet for direkte fra brændstofstanderen.
- Betjen ikke maskinen, medmindre hele udstødningssystemet er på plads og i god driftsmæssig stand.
- Påfyldningsdysen skal altid være i kontakt med kanten af åbningen i brændstoftanken eller -beholderen, indtil påfyldningen er afsluttet. Brug ikke låseenhed for slangespidsen.
- Hvis du spilder brændstof på dit tøj, skal du straks skifte tøj. Tør eventuelt spildt brændstof op.
- Overfyld aldrig brændstoftanken. Sæt brændstofdækslet på igen, og stram det.
- Opbevar brændstof i en godkendt beholder og utilgængeligt for børn. Køb aldrig benzin til mere end 30 dages forbrug.
- Fyld ikke brændstoftanken helt op. Fyld brændstof på brændstoftanken, indtil niveauet er 6–13 mm under bunden af påfyldningsstudsen. Dette tomrum giver brændstoffet i tanken plads til at udvide sig.
  - Undgå længere tids indånding af dampe.
  - Hold ansigtet væk fra dysen og brændstoftankens åbning.
  - Undgå kontakt med huden, og vask spildte væsker af med sæbe og vand.

Anbefalet brændstof

- For at opnå de bedste resultater skal du kun bruge ren, frisk (højst 30 dage gammel) blyfri benzin med et oktantal på 87 eller højere ((R+M)/2-ratingmetode).
- **Ethanol**: Benzin med op til 10 % ethanol (gasohol) eller 15 % MTBE (metyl-tertiær-butylæter) pr. volumen accepteres. Ethanol og MTBE er ikke det samme. Benzin med 15 % ethanol (E15) pr. volumen godkendes ikke til brug. **Brug aldrig benzin, der indeholder mere end 10 % ethanol pr. volumen**, som f.eks. E15 (indeholder 15 % ethanol), E20 (indeholder 20 % ethanol) eller E85 (indeholder op til 85 % ethanol). Hvis der anvendes ikke-godkendt benzin, kan det medføre ydelsesproblemer og/eller beskadigelse af motoren, som muligvis ikke er dækket af garantien.
- **Anvend ikke** benzin, der indeholder metanol.
- Opbevar **ikke** brændstof i hverken brændstoftanken eller brændstofdunke hen over vinteren, medmindre du anvender en brændstofstabilisator.
- **Fyld ikke** olie i benzin.

Brug af brændstofstabilisator

Brug af brændstofstabilisator i traktoren giver følgende fordele:

- Holder brændstoffet frisk ved opbevaring i op til 90 dage eller derunder (tøm brændstoftanken, hvis maskinen skal stilles til opbevaring i mere end 90 dage)

- Renser motoren, når den kører.
- Forhindrer opbygning af gummiagtige lakaflejringer i brændstofsystemet, som medfører startvanskeligheder.

Vigtigt: Tilsæt aldrig brændstofadditiver, der indeholder metanol eller etanol.

Tilsæt den korrekte mængde brændstofstabilisator til brændstoffet.

Bemærk: En brændstofstabilisator er mest effektiv, når den blandes med frisk brændstof. Brug altid brændstofstabilisator for at minimere risikoen for lakaflejringer i brændstofsystemet.

Opfyldning af brændstoftanken

1. Parker maskinen på en plan flade.
2. Sluk for motoren, og aktiver parkeringsbremsen.
3. Rengør området rundt om brændstoftankens dæksel.
4. Fyld brændstoftanken op til bunden af påfyldningsstudsen (Figur 8).

Bemærk: Fyld ikke brændstoftanken helt op. Den tomme plads giver benzinen i brændstoftanken plads til at udvide sig.

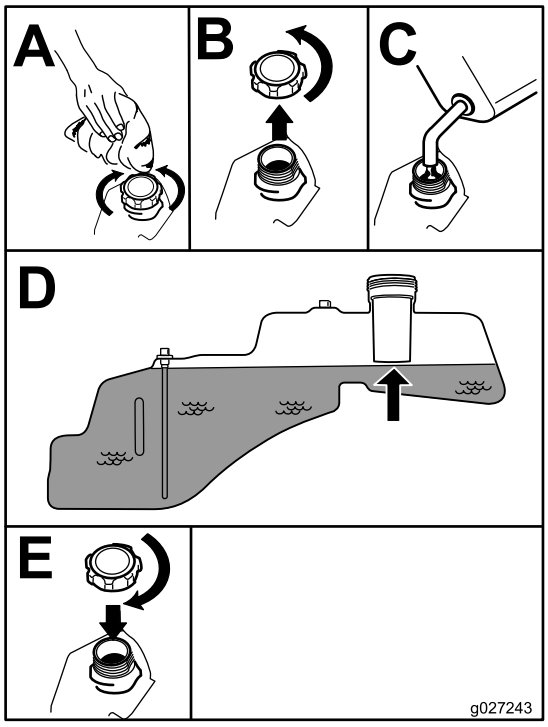

g027243

Figur 8

Kontrol af motoroliestanden

Før du starter motoren og bruger maskinen, skal du kontrollere oliestanden i motorens krumtaphus. Se anvisning under Kontrol af motoroliestanden (side 16).

Indkøring af en ny maskine

Det tager tid, før nye motorer kommer op på fuld kraft. Der er større friktion ved nye plæneklipperskjolde og drivsystemer, hvilket betyder større motorbelastning. Giv nye maskiner en indkøringstid på 40 til 50 timer for at komme op på fuld kraft for at opnå den bedste ydelse.

Sæt sikkerheden i højsædet

Læs alle sikkerhedsforskrifterne grundigt igennem, og gør dig bekendt med de symboler, der findes i afsnittet om sikkerhed. Disse oplysninger kan hjælpe dig eller omkringstående personer med at undgå at komme til skade.

⚠ FARE

Betjening af maskinen på vådt græs eller stejle skråninger kan forårsage udskridning og mistet herredømme.

- **Betjen aldrig maskinen på skråninger med en større hældning end 15 grader.**
- **Sænk hastigheden, og vær yderst forsigtig på skråninger.**
- **Betjen ikke maskinen i nærheden af vand.**

⚠ FARE

Hjul, der kører ud over kanter, kan forårsage, at maskinen vælter, hvilket kan medføre alvorlige kvæstelser, død eller drukning.

Betjen ikke sneslyngen i nærheden af stejle skråninger.

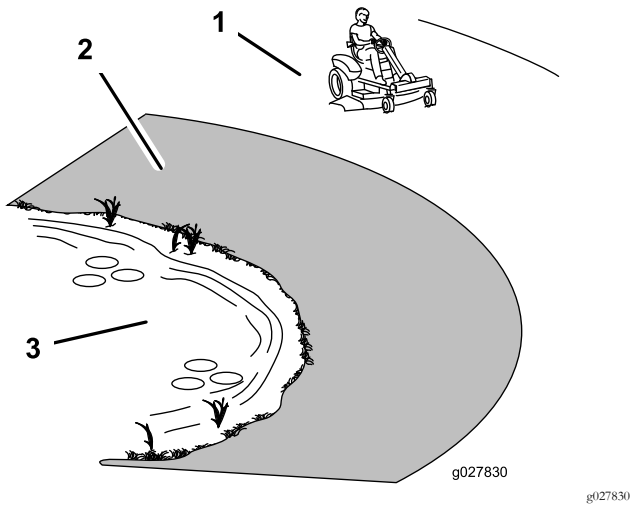

g027830

Figur 9

1. Sikkert område – brug maskinen på skråninger med hældninger på mindre end 15 grader eller flade områder.
2. Farezone – anvend en håndplæneklipper og/eller en græstrimmer på skråninger med en større hældning end 15 grader og i nærheden af stejle skråninger og vand.
3. Vand

⚠ FORSIGTIG

Denne maskine afgiver støj på mere end 85 dBA ved operatørens ører og kan give nedsat hørelse ved længere tids anvendelse.

Brug høreværn, når du betjener denne maskine.

Brug beskyttelsesudstyr til øjne, ører, hænder, fødder og hoved.

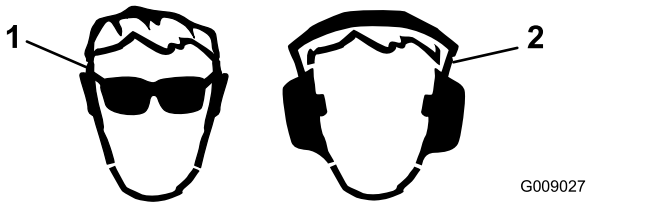

g009027

Figur 10

1. Bær beskyttelsesbriller.
2. Bær høreværn.

Anvendelse af sikkerhedslåsesystemet

⚠ ADVARSEL

Hvis kontakterne til sikkerhedslåsesystemet udkobles eller beskadiges, kan maskinen reagere uventet og forårsage personskade.

- **Pil ikke ved sikkerhedskontakterne.**
- **Kontroller dagligt, at sikkerhedskontakterne fungerer og udskift eventuelle beskadigede kontakter, før du betjener maskinen.**

Sådan fungerer sikkerhedslåsesystemet

Sikkerhedslåsesystemet har følgende funktioner:

- Til forhindring af motorstart, medmindre traktionspedalen er i NEUTRAL position.
- For automatisk at sikre, at parkeringsbremsen er aktiveret, og kraftudtaget er slukket, når maskinen startes.
- For at slukke motoren, når traktionspedalen ikke er i NEUTRAL position, og du rejser dig fra sædet.
- Til automatisk aktivering af parkeringsbremsen og udkobling af kraftudtaget, når du rejser dig fra sædet med traktionspedalen i NEUTRAL position.
- For at slukke motoren, når parkeringsbremsen ikke er aktiveret, og du rejser dig fra sædet.

Afprøvning af sikkerhedslåsesystemet

1. Sæt dig i sædet med motoren slukket, og sørg for at kraftudtagskontakten er i positionen FRA.
2. Drej tændingskontakten til positionen START. Starteren bør tørne. Start eller sluk ikke motoren før trin 3.
3. Drej nøglen til positionen ON (til), og skub Smart Park-kontakten hen til positionen OFF (fra). Bremsen bør deaktiveres, og bremselyset bør slukkes.
4. Når bremsen er deaktiveret, og traktionspedalen er i NEUTRAL position, skal tændingskontakten drejes til positionen START. Bremsen bør aktiveres automatisk, motoren bør tørne, og bremselyset bør tændes.
5. Når motoren er slukket, og nøglen er i positionen ON (til), skal kraftudtaget indkobles ved at trække kontakten til regulering af skæreknivene op, hvorefter du bør kunne høre koblingen blive aktiveret.
6. Sørg for, at traktionspedalen er i neutral position, og drej tændingskontakten til positionen START. Kraftudtaget bør deaktiveres, og motoren bør tørne og starte, uden at knivene bevæger sig.
7. Rejs dig fra sæden, mens motoren kører. Motoren bør fortsætte med at køre, og bremselyset bør være tændt.

8. Sæt dig tilbage i sædet, og deaktiver parkeringsbremsen ved at skubbe Smart Park-kontakten til positionen OFF (fra). Motoren bør fortsætte med at køre.
9. Rejs dig fra sædet igen. Bremsen bør automatisk aktiveres, og motoren skal fortsætte med at køre.
10. Sæt dig tilbage i sædet, og aktiver skæreknivene ved at trække kontakten til regulering af skæreknivene op.
11. Rejs dig fra sædet. Skæreknivene bør udkobles, og motoren bør fortsætte med at køre.
12. Sæt dig tilbage i sædet, og træk kontakten til regulering af skæreknivene op. Skæreknivene bør aktiveres. Frakobl skæreknivene ved at skubbe kontakten til regulering af skæreknivene nedad.
13. Træk kontakten til regulering af skæreknivene op for at aktivere dem. Sæt traktionspedalen i positionen BAK. Skæreknivene bør deaktiveres. Sæt traktionspedalen i NEUTRAL position.
14. Træk kontakten til regulering af skæreknivene op for at aktivere dem. Drej KeyChoice-kontakten til positionen TIL, og slip den. Bakgearsindikatoren bør lyse.
15. Sæt traktionspedalen i positionen BAK. Skæreknivene bør fortsat være aktiveret. Skub kontakten til regulering af skæreknivene ind for at deaktivere skæreknivene. Bakgearsindikatoren bør slås fra. Sæt traktionspedalen i NEUTRAL position.
16. Hvis SmarkPark-kontakten ikke er aktiveret, skal du skubbe den til positionen TIL, og let trykke traktionspedalen til enten den FREMADRETTEDE POSITION eller positionen BAK. Bremsen bør deaktiveres, og bremselyset bør slukkes.

    Bemærk: Tryk let på pedalen, men træd ikke pedalen helt ned, da dette medfører, at bremsesystemet binder og ikke deaktiveres.
17. Når bremsen er deaktiveret, skal du indkoble traktionspedalen en anelse og rejse dig fra sædet. Motoren bør slukkes.
18. Sæt dig tilbage i sædet, og sæt tændingskontakten i positionen FRA. Efter flere sekunder bør bremsesystemet aktiveres.

    Bemærk: Når nøglen er i positionen OFF (fra), lyser bremselyset ikke.

Indstilling af sædet

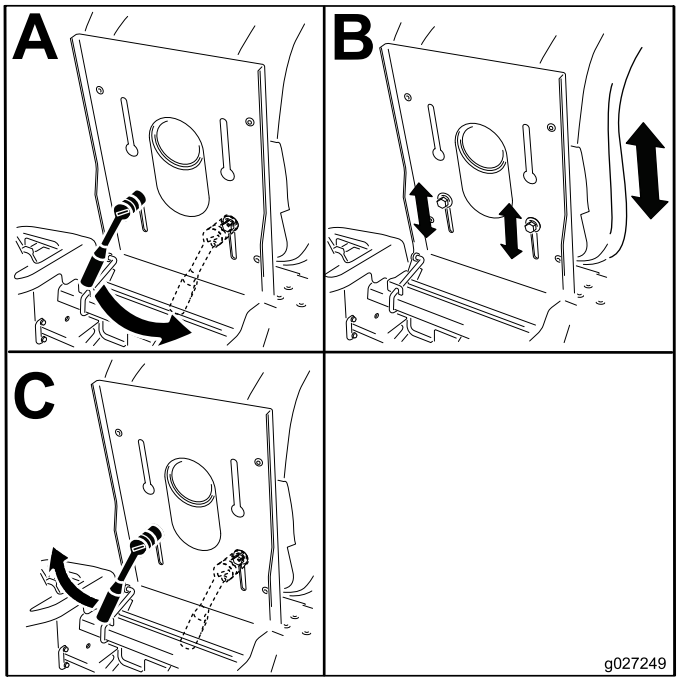

g027249

Figur 11

Indstilling af rattet

Rattet kan indstilles til tre driftspositioner og én helt hævet position. Brug den helt hævede position til at træde op på og forlade maskinen og til at forlade sædet. Anbring rattet i den stilling, hvor du har den bedste kontrol over maskinen og sidder mest behageligt under betjeningen af maskinen.

1. Træd din fod ned på ratstammens udløsningsanordning.
2. Placer rattet i den ønskede position (Figur 12).

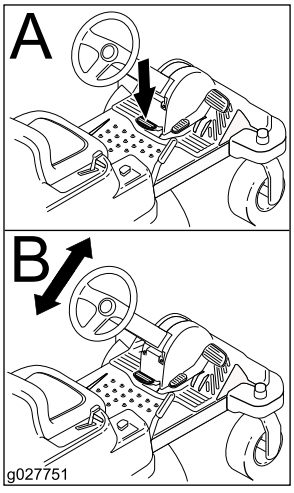

g027751

Figur 12

Under betjening

Sikkerhed under drift

Generelt om sikkerhed

- Ejeren/operatøren kan forhindre og er ansvarlig for ulykker, som kan forårsage personskade eller beskadigelse af ejendom.
- Bær korrekt beklædning, herunder beskyttelsesbriller, skridsikkert, kraftigt fodtøj og høreværn. Sæt langt hår op, og bær ikke smykker.
- Betjen ikke maskinen, hvis du er syg, træt eller påvirket af alkohol eller medicin.
- Kør aldrig med passagerer på maskinen, og hold omkringstående personer og kæledyr væk fra maskinen under drift.
- Betjen kun maskinen ved god sigtbarhed for at undgå huller eller skjulte farer.
- Undgå at klippe vådt græs. Nedsat traktion kan få maskinen til at skride ud.
- Sørg for, at alle drev er i neutral, at parkeringsbremsen er aktiveret, og at du sidder i betjeningspositionen, inden motoren startes.
- Hold dine hænder og fødder væk fra klippeenhederne. Hold dig altid på afstand af udkaståbningen.
- Se bagud og ned for at sikre, at der er fri bane, før du bakker.
- Vær forsigtig, når du nærmer dig blinde hjørner, buske, træer eller andre genstande, der kan blokere for dit udsyn.
- Klip ikke i nærheden af bratte afsatser, grøfter eller volde. Maskinen kan pludselig vælte, hvis et hjul kører over kanten, eller hvis en kant giver efter.
- Stop altid skæreknivene, når du ikke klipper.
- Stop maskinen, og efterse skæreknivene, når du har ramt en genstand, eller hvis der opstår en unormal vibration i maskinen. Foretag alle nødvendige reparationer, inden driften genoptages.
- Sænk farten, og vær forsigtig, når du vender og krydser veje og fortove med maskinen. Hold altid tilbage for andre.
- Udkobl klippeenhedernes drev, og sluk motoren før justering af klippehøjden (medmindre du kan justere den fra betjeningspositionen).
- Lad aldrig motoren køre i et område, hvor udstødningsgasser indespærres.
- Efterlad aldrig en kørende maskine uden opsyn.
- Før du forlader betjeningspositionen (også hvis det er for at tømme fangene eller rense slisken), skal du gøre følgende:
  - Stop maskinen på plant terræn.
  - Udkobl kraftudtaget, og sænk redskaberne;
  - Aktiver parkeringsbremsen.
  - Sluk motoren, og tag nøglen ud.
  - Vent, til alle bevægelige dele standser.
- Betjen ikke maskinen, når der er risiko for lynnedslag.
- Anvend ikke maskinen som et bugseringskøretøj.
- Lav ikke om på regulatorindstillingerne, og kør ikke motoren med for høj hastighed.
- Brug kun tilbehør og redskaber, der er godkendt af Toro.

Sikkerhed på skråninger

- Sænk maskinens hastighed, og udvis ekstra forsigtighed på skråninger. Kørsel op og ned ad skråninger. Plæneforholdene kan påvirke maskinens stabilitet.
- Undlad at dreje maskinen på skråninger. Hvis du er nødt til at dreje maskinen, skal du dreje langsomt og gradvist ned ad bakke, hvis det er muligt.
- Undlad at foretage skarpe sving med maskinen. Vær forsigtig, når maskinen bakkes.
- Udvis ekstra forsigtighed, når du betjener maskinen med redskaber, da de kan påvirke maskinens stabilitet.

Betjening af Smart Park™-parkeringsbremsen

Parkeringsbremsen aktiveres elektronisk.

Aktiver parkeringsbremsen på én af følgende måder:

- Tryk Smart Park™-kontakten hen til positionen ON (til) (Figur 6).
- Parkeringsbremsen aktiveres automatisk, når operatøren forlader sædet, og traktionspedalen er i NEUTRAL position.
- Parkeringsbremsen aktiveres automatisk 5 til 6 sekunder, efter at tændingsnøglen drejes til positionen OFF (fra) (hvis den ikke allerede er aktiveret).

Deaktiver parkeringsbremsen på én af følgende måder:

- Tryk og slip traktionspedalen fremad eller tilbage.
- Tryk bremsekontakten hen til positionen FRA (Figur 6).

Betjening af kontakten til regulering af skæreknivene (kraftudtag)

Kontakten til regulering af skæreknivene (kraftudtag) starter og stopper skæreknivene og eventuelle motordrevne redskaber.

Indkobling af kontakten til regulering af skæreknive (kraftudtag)

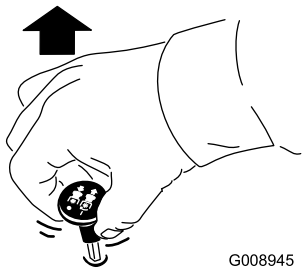

g008945

Figur 13

Bemærk: Indkobl altid skæreknivene med gashåndtaget i positionen HURTIG (Figur 14).

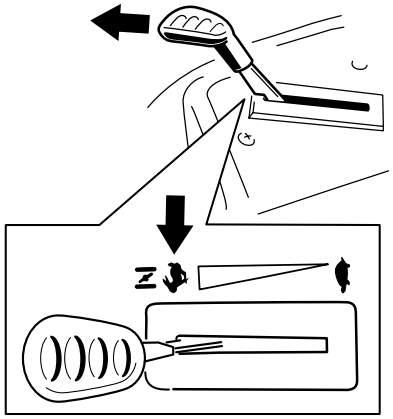

g186693

Figur 14

Udkobling af kontakten til regulering af skæreknivene (kraftudtag)

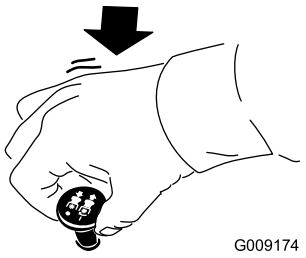

g009174

Figur 15

Betjening af gashåndtaget

Du kan flytte gashåndtaget mellem positionerne FAST (hurtig) og SLOW (langsom) (Figur 16).

Brug altid positionen FAST, når plæneklipperskjoldet tændes med kontakten til regulering af skæreknivene (kraftudtag).

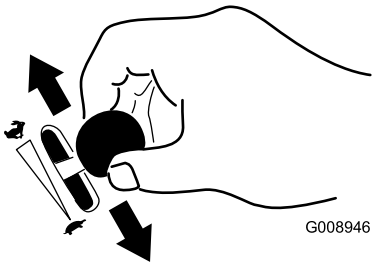

g008946

Figur 16

Betjening af chokeren

Brug chokeren, før du starter en kold motor.

1. Hvis motoren er kold, skal chokeren bruges for at starte motoren.
2. Træk op i chokerhåndtaget for at aktivere chokeren, før tændingskontakten tages i brug (Figur 17).

   Bemærk: Sørg for at aktivere chokeren helt. Du skal muligvis holde grebet oppe, når du bruger tændingskontakten.
3. Tryk chokeren ned for at deaktivere chokeren, når motoren er startet (Figur 17).

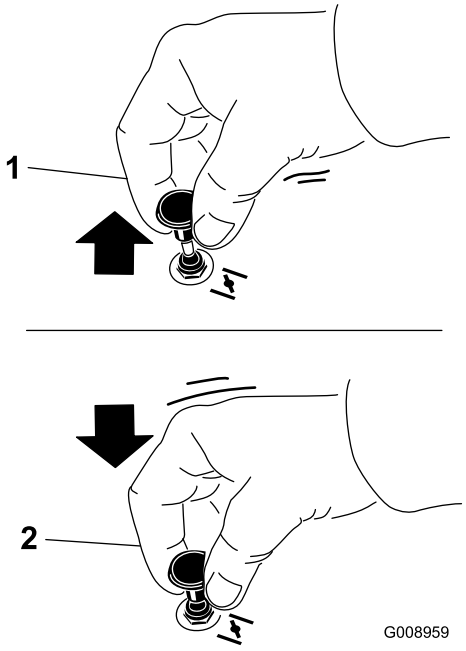

g008959

Figur 17

1. Positionen On (tændt)
2. Positionen Off (slukket)

Betjening af tændingskontakten

1. Drej tændingsnøglen til positionen START (Figur 18).

   Bemærk: Slip nøglen, når motorerne starter.

Vigtigt: **Aktiver ikke starteren i mere end 5 sekunder ad gangen. Hvis motoren ikke starter, skal du lade den køle af i 15 sekunder mellem startforsøgene. Følges disse instruktioner ikke, kan startermotoren brænde sammen.**

Bemærk: Der skal muligvis flere forsøg til at starte motoren, når du starter den første gang, efter at brændstofsystemet har været helt uden brændstof.

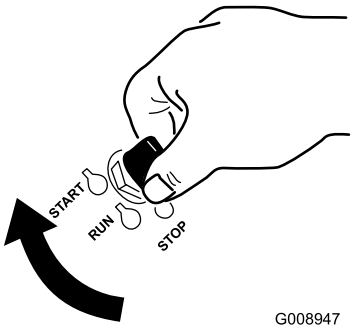

g008947

Figur 18

2. Drej tændingsnøglen for at stoppe motoren.

Start og sluk af motoren

Start af motoren

Vigtigt: **Aktiver ikke starteren i mere end 5 sekunder ad gangen. Hvis startmotoren aktiveres i mere end 5 sekunder, kan startmotoren påføres skade. Hvis motoren ikke starter, skal du vente i 10 sekunder, før du aktiverer motorstarteren igen.**

Sæt dig på sædet, og sørg for, at parkeringsbremsen er aktiveret (Figur 19).

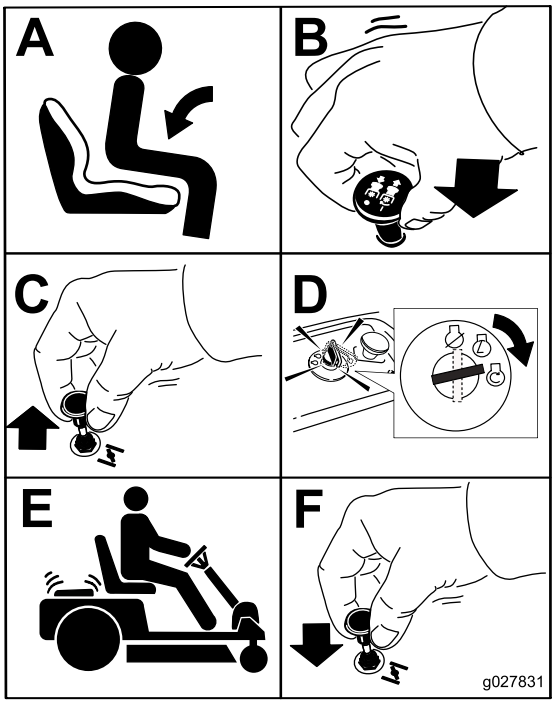

g027831

Figur 19

Slukning af motoren

1. Udkobl skæreknivene ved at flytte kontakten til regulering af skæreknive til positionen FRA (Figur 15).
2. Flyt gashåndtaget til positionen HURTIG.
3. Drej tændingsnøglen til positionen FRA, og tag nøglen ud.

Kørsel med maskinen

Maskinen er både en havetraktor og en maskine med en venderadius på nul. Maskinen har en fodpedal som en havetraktor, der regulerer fremad- og tilbagekørslen samt hastigheden. Den har også et rat, der regulerer retningen og venderadiussen. Maskinen har en venderadius på nul, hvor baghjulene fungerer uafhængigt af hinanden, så du kan foretage skarpe sving og hurtige sving i forskellige retninger. Disse egenskaber forbedrer maskinens manøvredygtighed markant, men de kræver desuden, at du øver dig i at køre maskinen, hvis du ikke har erfaring med driften af denne maskintype.

⚠ ADVARSEL

Maskinen kan spinde meget hurtigt. Du kan miste kontrollen over maskinen og forårsage personskade eller beskadige maskinen.

- **Udvis forsigtighed, når du drejer.**
- **Sæt farten ned, før du foretager skarpe sving.**

Gashåndtaget styrer motorens omdrejningstal målt i omdrejninger pr. minut. Indstil gashåndtaget i positionen

HURTIG for at opnå den bedste ydelse. Ved de fleste anvendelser kan man med fordel køre med FULD KRAFT.

Kørsel fremad og bakning

1. Sæt gashåndtaget i positionen HURTIG.
2. Deaktiver parkeringsbremsen.
3. Placer foden på traktionspedalen, og træd langsomt øverste del af traktionspedalen ned for at køre fremad, eller træd den nederste del af pedalen ned for at køre baglæns (Figur 20).

   Bemærk: Jo længere du trykker pedalen den ene eller anden vej, jo hurtigere kører maskinen i den pågældende retning.

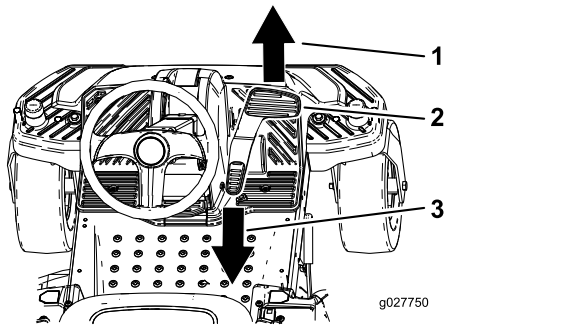

g027750

Figur 20

1. Frem
2. Traktionspedal
3. Bagud

4. Hastigheden sættes ned ved at slække trykket på traktionspedalen.

Standsning af maskinen

For at stoppe maskinen skal du slippe traktionspedalen, udkoble kontakten til regulering af skæreknive, sørge for, at gashåndtaget er i positionen FAST (hurtig), aktivere parkeringsbremsen og dreje tændingsnøglen til slukket position.

Bemærk: Husk at tage nøglen ud af tændingen.

⚠ ADVARSEL

Børn eller omkringstående kan komme til skade, hvis de flytter eller forsøger at betjene plæneklipperen, når operatøren ikke er til stede.

Fjern altid både tændingsnøglen og Key Choice-nøglen, og aktiver parkeringsbremsen, når du efterlader maskinen uden opsyn, også selvom det blot er i nogle få minutter.

Græsklipning i bakgear

Maskinen har en sikkerhedsfunktion, der forhindrer, at plæneklipperskjoldet kan slå græs, når maskinen kører baglæns. Hvis du skifter til bakgear, når kraftudtaget er indkoblet, så udkobles kraftudtaget. Hvis du skal slå græs i bakgear, kan du midlertidig deaktivere denne sikkerhedsfunktion.

Bemærk: Undlad at slå græs i bakgear, medmindre det er nødvendigt.

⚠ FARE

Et barn eller en anden person kan blive kørt over af en plæneklipper i bakgear, hvor skæreknivene er indkoblet. Dette kan føre til alvorlige eller livsfarlige kvæstelser.

- **Slå ikke græs i bakgear, medmindre det er absolut nødvendigt.**
- **Kig altid bagud og ned, før du bakker.**
- **Brug kun Key Choice-kontakten, når du er sikker på, at der ikke befinder sig børn eller andre personer på det område, hvor græsset skal klippes.**
- **Du skal altid fjerne både tændingsnøglen og Key Choice-nøglen og opbevare dem utilgængeligt for børn eller uautoriserede brugere, når maskinen står uden opsyn.**

Hvis du er sikker på, at du på sikker vis kan klippe græs eller idriftsætte et redskab i bakgear, så skal du gennemføre den følgende procedure:

1. Sæt Key Choice-nøglen i Key Choice-kontakten (Figur 7).
2. Indkobl kraftudtaget.
3. Drej Key Choice-nøglen med uret, indtil den stopper, og slip den.

   Bemærk: En lysende rød lampe på instrumentpanelet angiver, at låsefunktionen er blevet deaktiveret.
4. Begynd at klippe græsset.
5. Fjern Key Choice-nøglen, når du er færdig med at klippe græsset (Figur 7).

   Bemærk: Når du har deaktiveret låsefunktionen, forbliver den i denne tilstand, dvs. at plæneklipperens skæreknive eller andet udstyr, der er drevet af kraftudtaget, fungerer, når du bakker, samt at lampen på instrumentpanelet lyser, indtil du udkobler kraftudtaget eller slukker motoren.

Justering af klippehøjden

Bemærk: Transportpositionen er den højeste klippehøjdeposition eller en klippehøjde på 115 mm som vist i Figur 21.

Klippehøjden styres af håndtaget, der sidder til højre for betjeningspositionen (Figur 21).

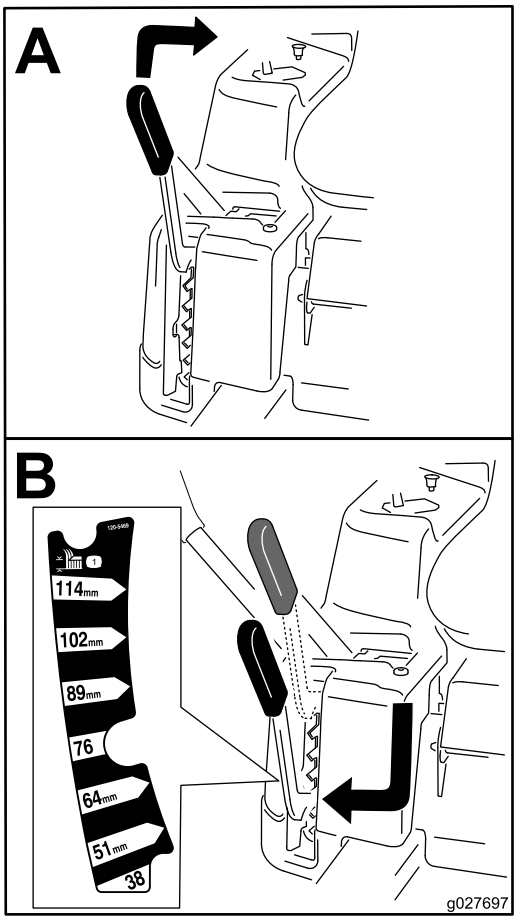

g027697

Figur 21

Justering af antiskalperings-ruller

Til maskiner med 107 cm plæneklipperskjolde

Hver gang klippehøjden ændres, skal antiskalperingsrullernes højde også justeres.

Bemærk: Juster antiskalperingsrullerne således, at rullerne ikke berører jorden i normale, flade klippeområder.

1. Parker maskinen på en plan flade, og udkobl kontakten til regulering af skæreknive.
2. Sørg for, at parkeringsbremsen er aktiveret, sluk motoren, fjern nøglen, og vent, til alle bevægelige dele er standset, før du forlader betjeningspositionen.
3. Juster antiskalperingsrullerne til en af de følgende positioner:
   - Øverste hul – brug denne position med plæneklipperskjoldet i positionerne 63 mm og under klippehøjden (Figur 22).
   - Nederste hul – brug denne position med plæneklipperskjoldet i positionerne 76 mm og over klippehøjden (Figur 22).

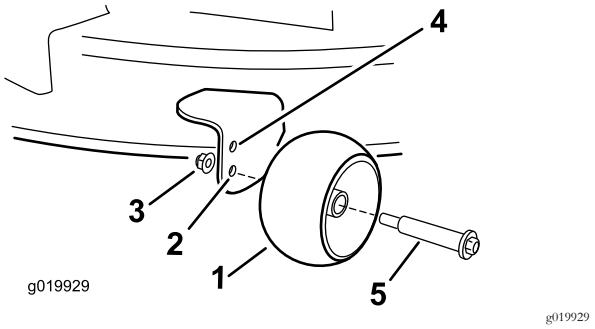

g019929

Figur 22

1. Antiskalperingsrulle
2. Nederste hul – plæneklipperskjoldet i positionerne 76 mm og over klippehøjden.
3. Flangemøtrik
4. Øverste hul – plæneklipperskjoldet i positionerne 63 mm og under klippehøjden.
5. Bolt

Til maskiner med 127 cm plæneklipperskjolde

Hver gang klippehøjden ændres, skal antiskalperingsrullernes højde også justeres.

Bemærk: Juster antiskalperingsrullerne således, at rullerne ikke berører jorden i normale, flade klippeområder.

1. Parker maskinen på en plan flade, og udkobl kontakten til regulering af skæreknive.
2. Sørg for, at parkeringsbremsen er aktiveret, sluk motoren, fjern nøglen, og vent, til alle bevægelige dele er standset, før du forlader betjeningspositionen.
3. Juster antiskalperingsrullerne (Figur 23) for at matche den tætteste klippehøjdeposition.

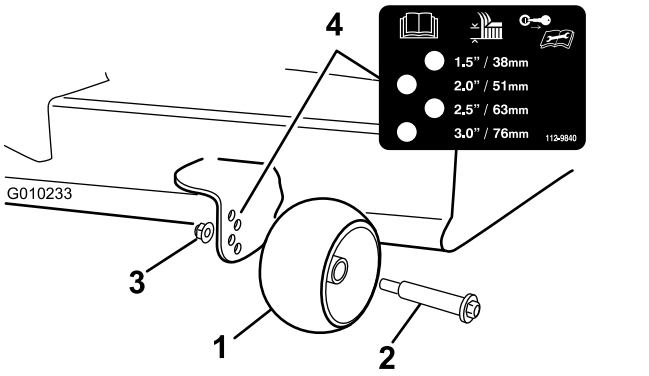

g010233

Figur 23

1. Antiskalperingsrulle
2. Bolt
3. Flangemøtrik
4. Hulafstand

Omstilling til sideudkast

Kun til maskiner med 107 cm plæneklipperskjolde

Klippeskjoldet og de skæreknive, der sendes sammen med maskinen, er udviklet med henblik på optimal kværning og sideudblæsningsydelse.

Afmontering af sideudblæsningsdækslet

1. Parker maskinen på en plan flade, og udkobl kontakten til regulering af skæreknive.
2. Sørg for, at parkeringsbremsen er aktiveret, sluk motoren, fjern nøglen, og vent, til alle bevægelige dele er standset, før du forlader betjeningspositionen.
3. Fjern de to bolte og møtrikker, som fastgør udblæsningsdækslet til plæneklipperen (Figur 24).

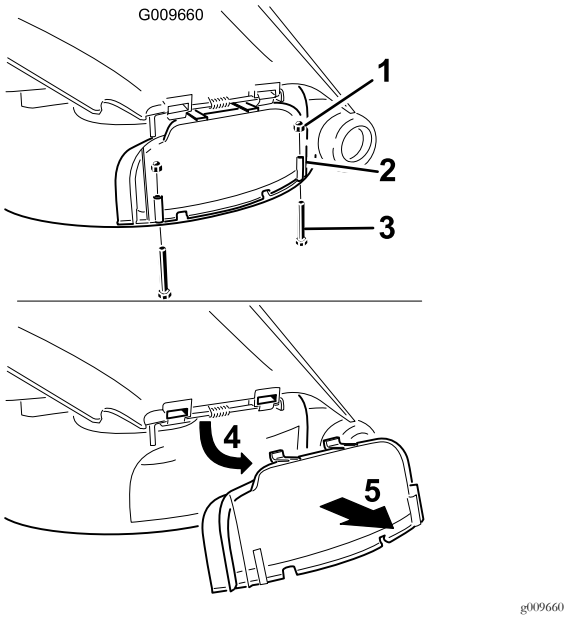

Figur 24

1. Hættemøtrik (¼ tomme)
2. Udblæsningsdæksel
3. Bolt (¼ x 2½ tomme)
4. Drej dækslet op
5. Fjern dækslet

4. Fjern udblæsningsdækslet.
5. Løft græsdeflektoren og find låsemøtrikken på deflektorens drejestang.
6. Fjern den eksisterende tynde møtrik (⅜ tomme).
7. Monter græsafskærmningen på den frilagte drejestang (Figur 25).

   Bemærk: Brug den eksisterende tynde møtrik (⅜ tomme) til at fastgøre skærmen til plæneklipperen.

   Bemærk: Græsafskærmningen blev sendt med maskinen som løsdel.

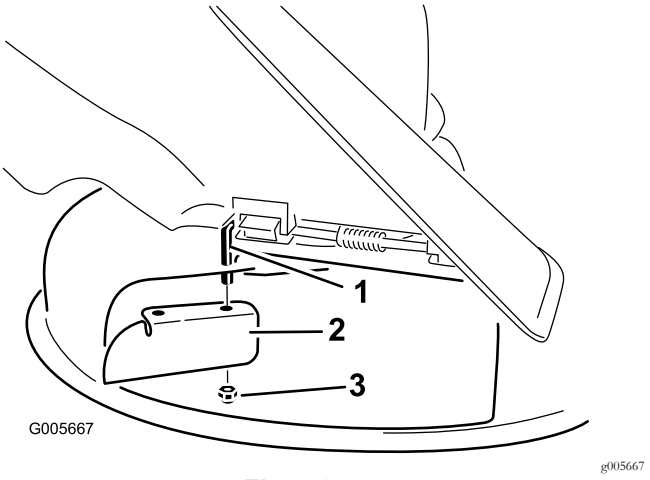

Figur 25

1. Drejestang
2. Græsafskærmning (oprindeligt sendt med maskinen)
3. Eksisterende tynde møtrik (⅜ tomme)

8. Tilspænd fastgørelsesanordningen til et moment på 7 til 9 Nm.
9. Sænk græsdeflektoren over udblæsningsåbningen

   Vigtigt: Kontroller at plæneklipperen er udstyret med en hængslet græsdeflektor, der kaster det afklippede græs til siden og ned mod plænen, når maskinen er i udblæsningstilstand.

Montering af udblæsningsdækslet til kværning

1. Parker maskinen på en plan flade, og udkobl kontakten til regulering af skæreknive.
2. Sørg for, at parkeringsbremsen er aktiveret, sluk motoren, fjern nøglen, og vent, til alle de bevægelige dele er standset, før du forlader betjeningspositionen.
3. Afmonter græsafskærmningen fra plæneklipperskjoldet (Figur 25).
4. Løft græsdeflektoren, og skub tapperne på oversiden af tømningsdækslet ind under græsdeflektorens holdestang.
5. Drej tømningsdækslet ned mod åbningen og mod plæneklipperens nederste kant (Figur 26).

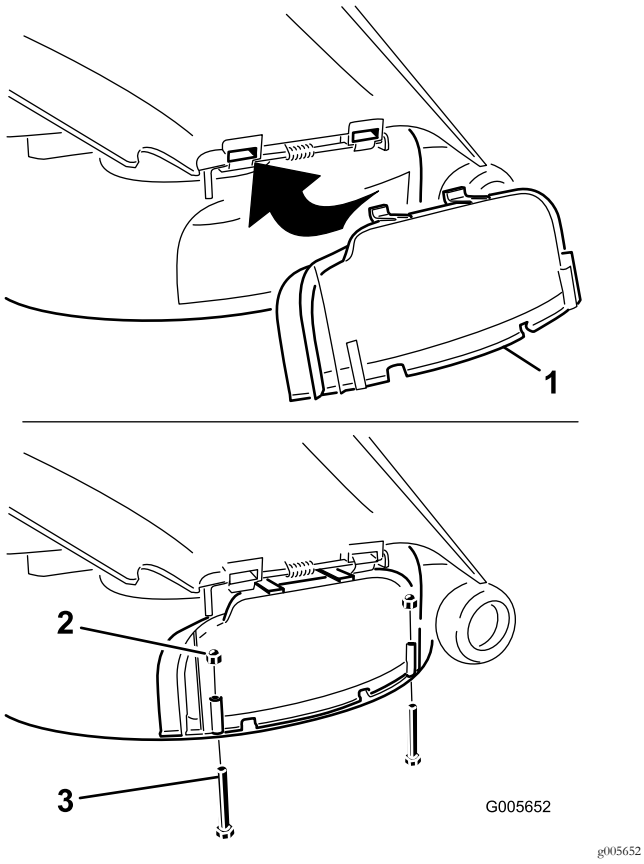

Figur 26

1. Udblæsningsdæksel
2. Hættemøtrik (¼ tomme)
3. Bolt (¼ x 2½ tomme)

6. Fastgør udblæsningsdækslet til plæneklipperens nederste kant med to bolte (¼ x 2½ tomme) og to hættemøtrikker (¼ tomme) som vist i Figur 26.

   Bemærk: Stram ikke møtrikkerne for meget, da dækslet i så fald kan blive forvredet og forårsage knivkontakt.

Kun til maskiner med 127 cm plæneklipperskjolde

Klippeskjoldet og de skæreknive, der sendes sammen med maskinen, er udviklet med henblik på optimal kværning og sideudblæsningsydelse.

Afmontering af sideudblæsningens højre afskærmning

1. Parker maskinen på en plan flade, og udkobl kontakten til regulering af skæreknive.
2. Sørg for, at parkeringsbremsen er aktiveret, sluk motoren, fjern nøglen, og vent, til alle bevægelige dele er standset, før du forlader betjeningspositionen.
3. Afmonter højre plæneklipperkniv. Se Afmontering af skæreknivene (side 44).
4. Afmonter de to skruer og buede skiver, der fastgøre højre skærm til plæneklipperen (Figur 27).

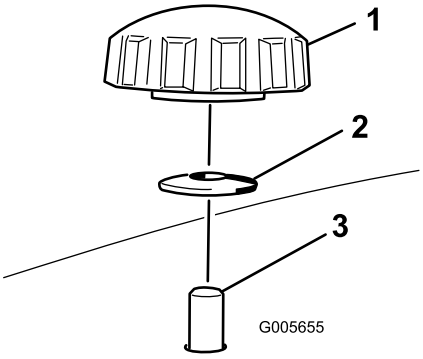

Figur 27

1. Skrue
2. Buet skive
3. Afskærmningsstolpe, der går gennem plæneklipperen

5. Fjern højre afskærmning, og sænk græsdeflektoren over udblæsningsåbningen, som vist i Figur 27 og Figur 28.

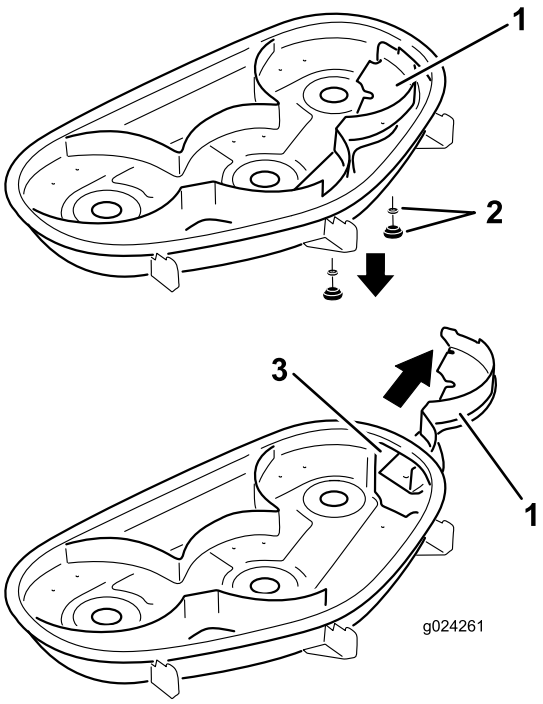

Figur 28

1. Højre afskærmning
2. Buet spændeskive og knap
3. Udblæsningsåbning

6. Sæt fastgørelsesanordninger i hullerne ovenpå plæneklipperen for at forhindre udslyngning af genstande.

⚠ ADVARSEL

Åbne huller i plæneklipperen kan udsætte dig og andre for udslyngede genstande, der kan medføre alvorlige skader.

- **Betjen aldrig plæneklipperen, medmindre der er udstyr monteret i alle stellets monteringshuller.**
- **Monter udstyret i monteringshullerne, når du fjerner kværnafskærmningen.**

7. Monter højre plæneklipperkniv. Se Montering af skæreknivene (side 45).
8. Løft græsdeflektoren op. Monter 2 bolte (5/16 x ¾ tomme) i de 2 huller langs udskæringen i skjoldet.
9. Monter græsafskærmningen på plæneklipperskjoldet (Figur 29).

   Bemærk: Brug de to låsemøtrikker (5/16 tomme) til at fastgøre afskærmningen på plæneklipperskjoldet.

   Bemærk: Græsafskærmningen blev sendt med maskinen som løsdel.

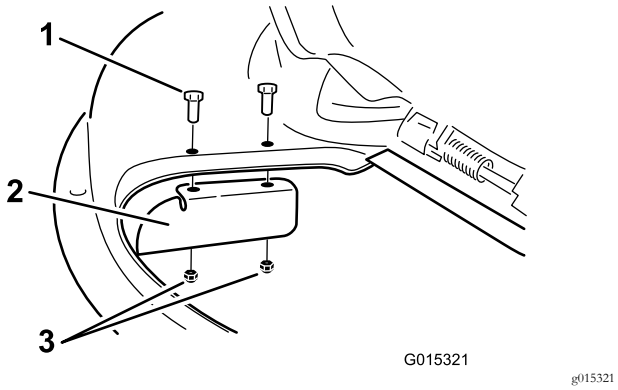

Figur 29

1. Bolt (5/16 x ¾ tomme)
2. Græsskærm
3. Låsemøtrik (5/16 tomme)

10. Tilspænd fastgørelsesanordningerne med et moment på 7 til 9 N·m.
11. Sænk græsdeflektoren over udblæsningsåbningen.

    Vigtigt: Kontroller, at plæneklipperen er udstyret med en hængslet græsdeflektor, der kaster det afklippede græs til siden og ned mod plænen, når maskinen er i udblæsningstilstand.

Montering af den højre afskærmning med henblik på kværning

1. Parker maskinen på en plan flade, og udkobl kontakten til regulering af skæreknive.
2. Sørg for, at parkeringsbremsen er aktiveret, sluk motoren, fjern nøglen, og vent, til alle bevægelige dele er standset, før du forlader betjeningspositionen.
3. Afmonter græsafskærmningen fra plæneklipperskjoldet (Figur 29).
4. Fjern højre plæneklipperkniv. Se Afmontering af skæreknivene (side 44).
5. Skub højre skærm under plæneklipperskjoldet, og fastgør den med to knapper og buede spændeskiver (den buede side mod plæneklipperen), som vist i Figur 27 og Figur 28.

   Vigtigt: Kontroller, at tappen længst til højre på højre skærm befinder sig uden for plæneklipperen, og at den flugter med plæneklippervæggen.
6. Monter højre plæneklipperkniv. Se Montering af skæreknivene (side 45).

Tip vedrørende betjening

Brug af hurtigindstilling af gashåndtaget

For at opnå den bedste græsslåning og maksimal luftcirkulation skal motoren betjenes ved indstillingen HURTIG. Luft er nødvendigt for at kunne klippe græsset ordentligt, og derfor skal du ikke indstille klippehøjden for lavt eller lade plæneklipperen være helt omgivet af uklippet græs. Forsøg altid at holde den ene side af plæneklipperen fri for uklippet græs, så plæneklipperen kan få den nødvendige luft.

Klipning af en græsplæne for første gang

Klip ikke græsset helt så kort som normalt, så du kan sikre dig, at plæneklipperens klippehøjde ikke fjerner græsset helt i ujævnt terræn. Den tidligere anvendte klippehøjde er dog tit den bedste. Når du klipper græs, der er længere end 15 cm, kan det være en fordel at klippe græsset to gange for at sikre en acceptabel klippekvalitet.

Klip af en tredjedel af græsstråets længde

Du opnår det bedste resultat ved kun at klippe en tredjedel af græsstråets længde. Det anbefales ikke at klippe mere end dette, medmindre græsbevoksningen er spredt, eller det er sent på efteråret, hvor græsset ikke længere vokser så hurtigt.

Skift klipperetning

Skift mellem klipperetningen for at sikre, at græsset fortsætter med at vokse lodret. Dette medvirker også til at sprede det afklippede græs, hvilket øger nedbrydningen og gødningseffekten.

Slå græs med de korrekte intervaller

Græs vokser med forskellig hastighed på forskellige tider af året. Hvis du vil bevare den samme klippehøjde, skal græsset slås oftere i det tidlige forår. Når græssets vækshastighed

falder midt på sommeren, skal du ikke slå græsset så tit. Hvis du ikke har mulighed for at slå græs over en længere periode, skal du først slå det med en høj klippehøjde og derefter igen to dage senere med en lavere højdeindstilling.

Brug af en langsommere klippehastighed

Klipningskvaliteten kan forbedres ved at køre langsommere under visse forhold.

Undgå at klippe græsset for kort

Når du klipper en ujævn plæne, skal du hæve klippehøjden for at undgå at skalpere plænen.

Standsning af maskinen

Hvis fremdriften af maskinen standses, mens græsslåningen er i gang, kan du risikere, at der falder en klump afklippet græs ned på plænen. Dette kan undgås ved at flytte maskinen hen til et tidligere klippet område, mens knivene er aktiveret, eller du kan deaktivere plæneklipperskjoldet, mens du kører fremad.

Sådan holdes undersiden af plæneklipperen ren

Fjern afklippet græs og snavs fra undersiden af plæneklipperen efter hver anvendelse. Hvis græs og snavs ophober sig i plæneklipperen, bliver kvaliteten af græsslåningen utilfredsstillende med tiden.

Vedligeholdelse af kniven(e)

Hold skærekniven(e) skarp(e) gennem hele græsslåningssæsonen, da en skarp skærekniv skærer græsset rent af uden at rive det over eller få det til at flosse. Hvis græsset rives over eller flosser, bliver spidserne brune, hvilket hæmmer væksten og øger risikoen for sygdom. Kontroller skæreknivene for skarphed hver gang efter brug samt for slid og beskadigelse. Fil eventuelle hakker ned, og slib skæreknivene, hvis det er nødvendigt. Hvis en skærekniv er beskadiget eller slidt, skal den udskiftes med det samme med en original Toro-kniv.

Efter betjening

Sikkerhed efter drift

Generelt om sikkerhed

- Fjern græs og andet affald fra klippeenhederne, lydpotterne og motorrummet for at forhindre brand. Tør spildt olie eller brændstof op.
- Luk for brændstoftilførslen, inden maskinen opbevares eller transporteres.
- Udkobl drevet til redskabet, når du transporterer eller ikke bruger maskinen.
- Brug ramper i fuld bredde, når maskinen læsses på en anhænger eller lastbil.
- Fastgør maskinen med stropper, kæder, kabler eller reb. Både de forreste og bageste stropper bør føres ned og udad fra maskinen.
- Lad motoren køle af, før du opbevarer maskinen på et lukket sted.
- Luk for brændstoftilførslen, inden maskinen opbevares eller transporteres.
- Opbevar aldrig maskinen eller brændstofbeholderen, hvor der er åben ild, gnister eller vågeblus som f.eks på en vandvarmer eller på andre apparater.

Manuel skubning af plæneklipperen

Vigtigt: Skub altid maskinen manuelt. Bugser ikke maskinen, da det kan medføre beskadigelse.

Denne maskine har en elektrisk bremsemekanisme, og tændingsnøglen skal befinde sig i positionen RUN (kør), for at maskinen kan skubbes. Batteriet skal være opladet og fungere, for at den elektriske bremse kan deaktiveres.

Skubning af maskinen

1. Parker maskinen på en plan flade, og udkobl kontakten til regulering af skæreknive.
2. Aktiver parkeringsbremsen, sluk motoren, og vent, til alle bevægelige dele er standset, før du forlader betjeningspositionen.
3. Find omløbshåndtagene på stellet på begge sider af motoren.
4. Flyt omløbshåndtagene fremad gennem nøglehullet og nedad for at låse dem på plads (Figur 30).

   Bemærk: Gør dette for hvert håndtag.
5. Slå tændingsnøglen til og deaktiver parkeringsbremsen.

   Bemærk: Start ikke maskinen.

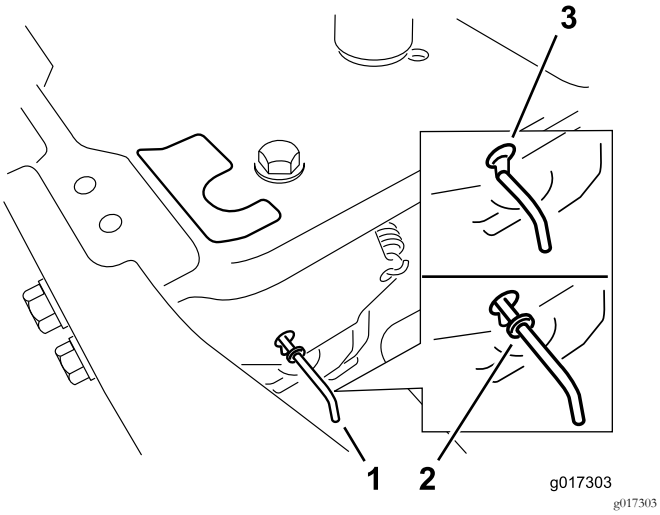

Figur 30

1. Omløbshåndtagenes placeringer
2. Håndtagsposition til betjening af maskinen
3. Håndtagsposition til skubning af maskinen

6. Drej tændingsnøglen til positionen STOP, når du er færdig, for at undgå at aflade batteriet.

Bemærk: Hvis maskinen ikke kan bevæges, er den elektriske bremse eventuelt stadig aktiveret. Du kan deaktivere den elektriske bremse manuelt om nødvendigt. Se Deaktivering af den elektriske bremse (side 42).

Betjening af maskinen

Flyt omløbshåndtagene bagud gennem nøglehullet og nedad for at låse dem på plads som vist i Figur 30.

Bemærk: Gør dette for hvert håndtag.

Transport af maskinen

Brug en robust anhænger eller lastbil til at transportere maskinen. Kontroller, at anhængeren eller lastbilen er udstyret med alle nødvendige bremser, lys og skilte som foreskrevet af loven. Læs alle sikkerhedsoplysninger omhyggeligt. Disse oplysninger kan hjælpe dig, din familie, husdyr eller personer, der befinder sig i nærheden, med at undgå at komme til skade.

⚠ ADVARSEL

Kørsel på gader og veje uden blinklys, lygter, refleksmarkeringer eller et skilt om langsomtgående køretøj kan føre til ulykker og forårsage personskade.

Kør ikke maskinen på offentlige gader og veje.

1. Hvis du bruger en anhænger, skal du fastgøre den til trækkøretøjet og sætte sikkerhedskæderne på.
2. Tilslut om nødvendigt anhængerens bremser.
3. Sæt maskinen op på anhængeren eller lastvognen.
4. Sluk for motoren, fjern nøglen, aktiver bremsen, og luk brændstofventilen.
5. Fastgør maskinen i nærheden af de forreste styrehjul og den bageste kofanger (Figur 31).

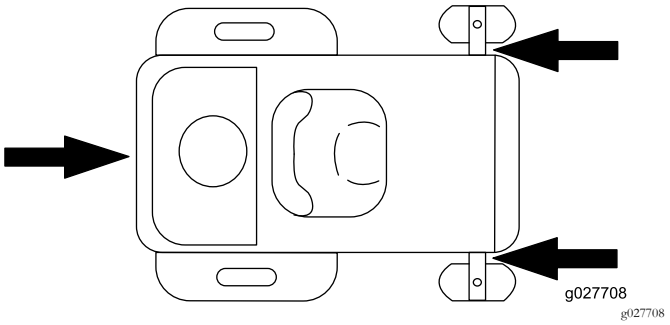

Figur 31

Læsning af maskinen

Vær yderst forsigtig, når du læsser maskiner på eller af en anhænger eller lastbil. Brug en rampe med fuld bredde, der er bredere end maskinen, under udførslen af denne procedure. Bak op ad rampen, og kør fremad ned ad rampen (Figur 32).

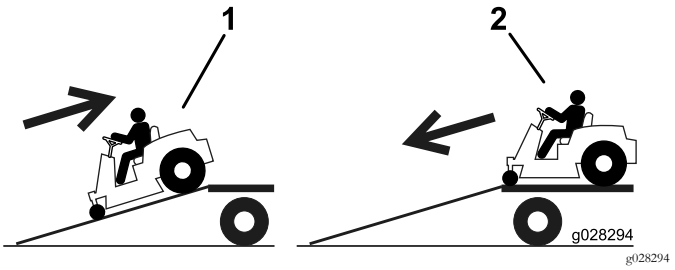

Figur 32

1. Bak maskinen op ad rampen.
2. Kør maskinen fremad ned ad rampen.

Vigtigt: Brug ikke smalle, individuelle ramper til hver side af maskinen.

⚠ ADVARSEL

Pålæsning af en maskine på en anhænger eller lastbil øger risikoen for at vippe og kan forårsage alvorlig personskade eller død (Figur 33).

- **Vær ekstra forsigtig, når maskinen køres på en rampe.**
- **Brug kun en rampe med fuld bredde. Brug ikke individuelle ramper til hver side af maskinen.**
- **Overskrid ikke en vinkel på 15 grader mellem rampen og jorden eller mellem rampen og anhænger eller lastbil.**
- **Sørg for, at rampen er mindst fire gange så lang som anhængerens højde eller lastbilens ladhøjde og ned til jorden. Dette sikrer, at rampens vinkel ikke overstiger 15 grader på plan grund.**
- **Bak op ad ramper og kør fremad ned ad ramper.**
- **Undgå pludselig acceleration eller deceleration når maskinen køres op på en rampe. Dette kan forårsage, at man mister kontrollen eller øge risikoen for at vælte.**

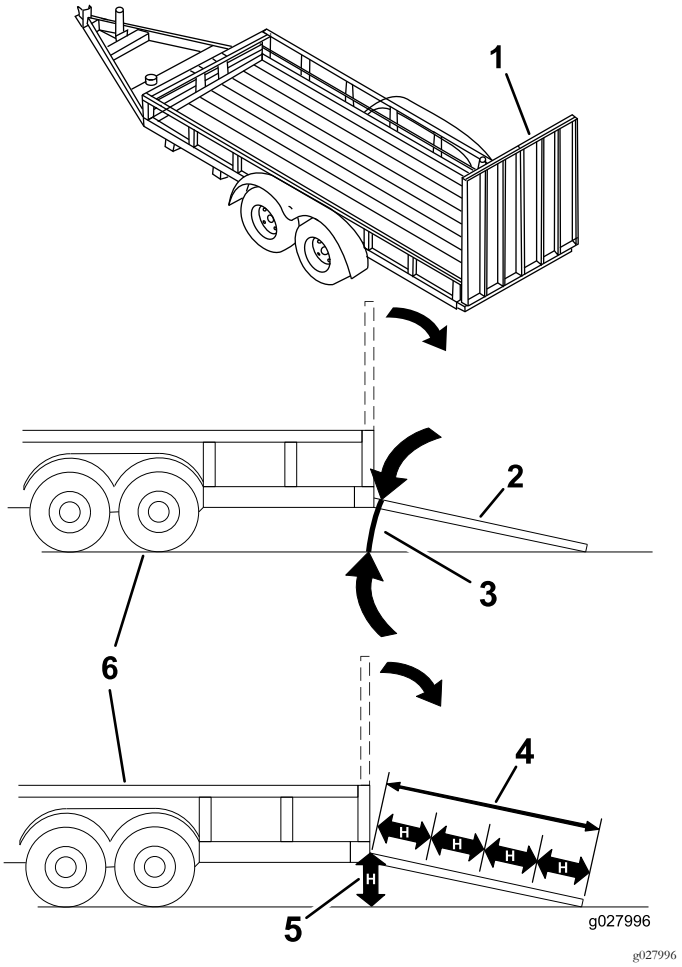

Figur 33

1. Rampe i fuld bredde i stuvet position.
2. Sidevisning af rampe i fuld bredde i læsseposition.
3. Maks. 15 grader
4. Rampen er mindst 4 gange så lang som anhængerens højde eller lastbilens ladhøjde ned til jorden
5. H = anhængerens højde eller lastbilens ladhøjde ned til jorden
6. Anhænger

Vedligeholdelse

Bemærk: Maskinens venstre og højre side er som set fra den normale betjeningsposition.

Skema over anbefalet vedligeholdelse

Vedligeholdelsesintervaller	Vedligeholdelsesprocedure
Efter de første 5 timer	• Skift motorolien.
Hver anvendelse eller dagligt	• Kontroller motoroliestanden. • Rengør luftindtagsskærmen. • Eftersyn af skæreknivene. • Efterse græsdeflektoren for skade.
Efter hver anvendelse	• Kontroller og rens maskinens forende. • Rengør klipperdækkets hus.
For hver 25 timer	• Smør alle smøringspunkterne. • Rengør luftfilterets skumindsats (Oftere i støvede, snavsede omgivelser). • Kontrol af dæktrykket. • Kontrol af remmene for slid eller revner.
For hver 100 timer	• Udskift luftfilterets skumindsats (Oftere i støvede, snavsede omgivelser). • Efterse luftfilterets papirindsats (Oftere i støvede, snavsede omgivelser). • Skift motorolien (Oftere i støvede, snavsede omgivelser). • Skift oliefilteret (Oftere i støvede, snavsede omgivelser). • Kontrol af tændrøret/-ene. • Kontroller det indbyggede brændstoffilter.
For hver 200 timer	• Udskift papirindsatsen (Oftere i støvede, snavsede omgivelser). • Sæt tændrøret(-ene) tilbage. • Udskift det indbyggede brændstoffilter.
Før opbevaring	• Oplad batteriet, og frakobl batterikablerne. • Udførelse af alle ovennævnte vedligeholdelsesprocedurer før opbevaring • Maling af beskadigede overflader.

⚠ FORSIGTIG

Hvis du lader nøglen sidde i tændingen, kan andre personer utilsigtet komme til at starte motoren og forårsage alvorlig personskade på dig eller andre omkringstående.

Fjern nøglen fra tændingen, før vedligeholdelsesarbejde påbegyndes.

Tiltag forud for vedligeholdelse

Vedligeholdelses- og opbevaringssikkerhed

- Før reparation af maskinen skal du gøre følgende:
  - Udkobl drevene.
  - Aktiver parkeringsbremsen.
  - Sluk motoren, og tag nøglen ud.
  - Frakobl tændrørskablet.
- Parker maskinen på en plan flade.
- Fjern græs og andet affald fra klippeenheden, drevene, lydpotterne og motoren for at forhindre brand.
- Tør spildt olie eller brændstof op.
- Lad motoren køle af før opbevaring af maskinen.
- Opbevar ikke maskinen eller brændstof i nærheden af åben ild, og tøm ikke brændstoftanken indendørs.
- Lad ikke personer, som ikke er uddannet dertil, udføre service på maskinen.
- Brug donkrafte til at understøtte maskinen og/eller komponenter efter behov.
- Tag forsigtigt trykket af komponenter, hvori der er oplagret energi.
- Frakobl batteriet eller afmonter tændrørskablet, før der foretages nogen form for reparation. Frakobl minus-polen først og plus-polen sidst. Tilslut pluspolen først og minuspolen sidst.
- Vær forsigtig, når du efterser skæreknivene. Pak skærekniven(e) ind, eller bær tykke handsker, og vær forsigtig, når du efterser den/dem. Skæreknivene må kun udskiftes. De må ikke rettes ud eller svejses.
- Hold hænder og fødder væk fra bevægelige dele. Undgå om muligt at foretage justeringer, mens motoren kører.
- Hold alle dele i god driftsmæssig stand og alle beslag tilspændt, ikke mindst knivbefæstelsesboltene. Udskift alle slidte eller beskadigede mærkater.
- Gør aldrig noget, der forstyrrer den tilsigtede funktion af en sikkerhedsanordning, og modvirk ikke den beskyttelse, som sikkerhedsanordningen yder. Efterse regelmæssigt, at de fungerer korrekt.
- Brug kun originale Toro-reservedele og tilbehør for at sikre optimal ydelse og sikre, at maskinen fortsat overholder sikkerhedscertificeringen. Reservedele og tilbehør, der er fremstillet af andre producenter, kan være farlige, og brug heraf kan gøre garantien ugyldig.
- Kontroller parkeringsbremsens funktion hyppigt. Udfør justering og eftersyn efter behov.

Hævning af sædet

Sørg for, at parkeringsbremsen er aktiveret, og skub sædet fremad.

Du kan få adgang til følgende komponenter ved at hæve sædet:

- Serienummerplade
- Servicemærkat
- Sædejusteringsbolte
- Brændstoffilter
- Batteri og batterikabler

Frigivelse af plæneklipper-skjoldets gardin

Løsn gardinets 2 nederste bolte for at blotlægge den øverste del af plæneklipperskjoldet (Figur 34).

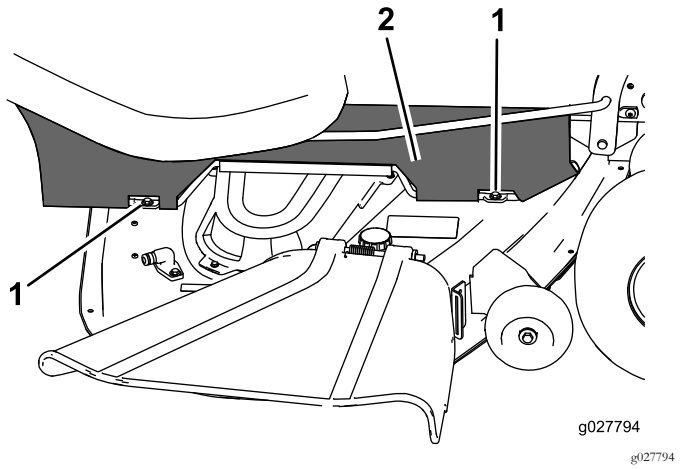

Figur 34

1. Nederste bolt
2. Gardin

Bemærk: Spænd altid boltene for at montere gardinet efter vedligeholdelse.

Løft af maskinens forende

Hvis maskinens forende skal løftes, skal den allerforreste kant bruges som vist i Figur 35.

Vigtigt: Undgå at beskadige styremekanismen ved at bruge den allerforreste kant på maskinen som løftepunkt.

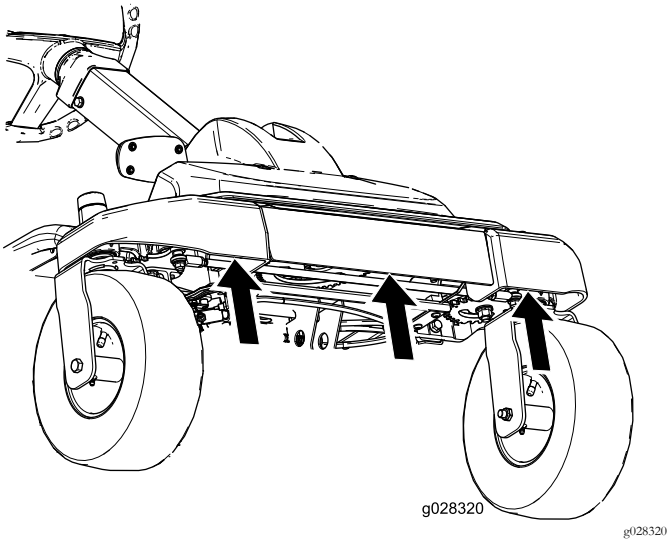

g028320

Figur 35

Smøring

Indfedtning af lejerne

Eftersynsinterval: For hver 25 timer—Smør alle smøringspunkterne.

Fedttype: Lithiumbaseret fedt nr. 2

1. Parker maskinen på en plan flade og udkobl kontakten til regulering af skæreknive.
2. Sørg for, at parkeringsbremsen er aktiveret, sluk motoren, fjern nøglen, og vent, til alle bevægelige dele er standset, før du forlader betjeningspositionen.
3. Rengør smøreniplerne med en klud (Figur 36 og Figur 37).

   Bemærk: Sørg for at skrabe eventuel maling af forsiden på niplerne.

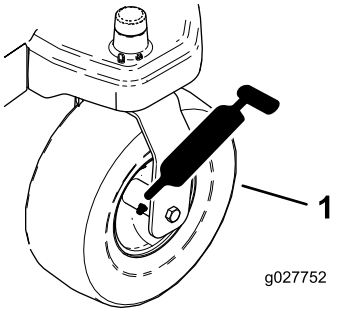

g027752

Figur 36

1. Forreste styrehjulsdæk

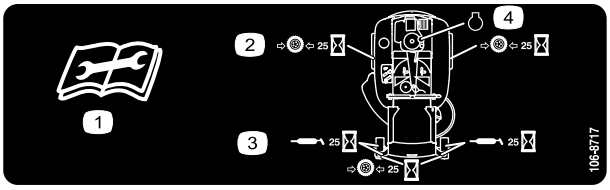

decal106-8717

Figur 37

Sidder på sædeskålens underside

1. Læs instruktionerne, før der foretages servicering eller vedligeholdelse
2. Kontroller dæktrykket for hver 25 driftstimer
3. Smør for hver 25 driftstimer
4. Motor

4. Monter en fedtpistol på hver nippel (Figur 36 og Figur 37).

5. Pump fedt ind i delene, indtil der begynder at løbe fedt ud af lejerne.

Motorvedligeholdelse

Motorsikkerhed

Sluk motoren, før du kontrollerer oliestanden eller hælder olie i krumtaphuset.

Eftersyn af luftfilteret

Bemærk: Luftfilteret skal efterses oftere under meget støvede eller sandede forhold (efter få timers brug).

Udtagning af indsatserne

1. Parker maskinen på en plan overflade, og udkobl kontakten til regulering af skæreknivene (kraftudtag).
2. Aktiver parkeringsbremsen, stop motoren, fjern nøglen, og vent, til alle bevægelige dele er standset, før du forlader betjeningspositionen.
3. Rengør området omkring luftfilterdækslet for at forhindre snavs i at trænge ind i motoren og forårsage skader.
4. Løft dækslet, og drej luftfilterenheden ud af motoren (Figur 38).

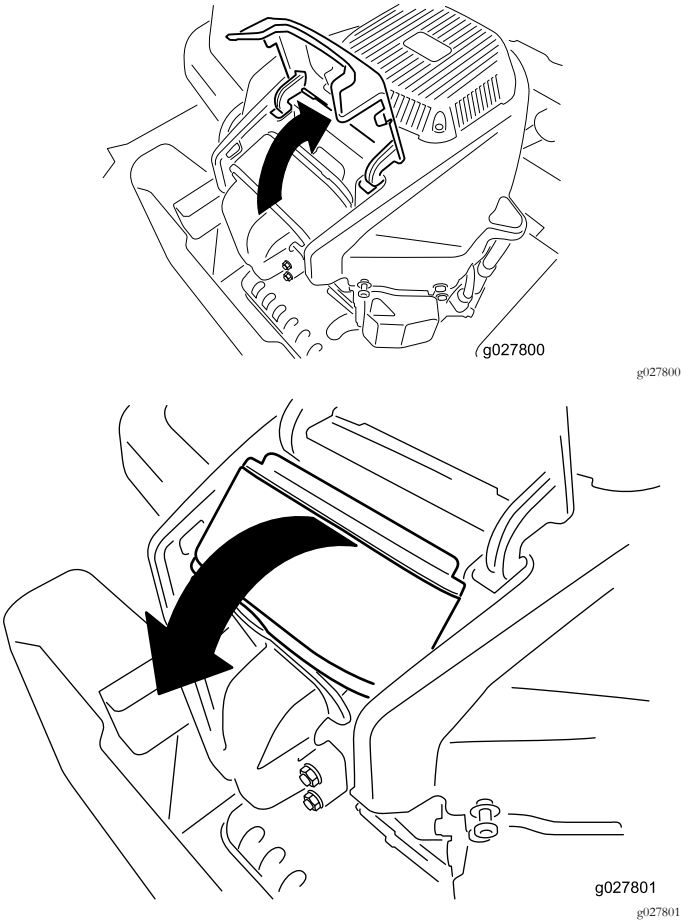

Figur 38

5. Fjern skumindsatsen fra papirindsatsen (Figur 39).

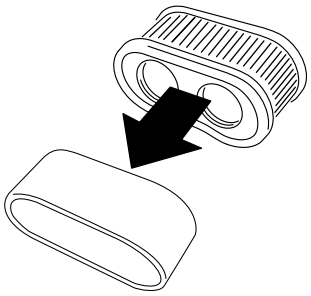

g027802

Figur 39

Eftersyn af skumindsatsen

Eftersynsinterval: For hver 25 timer/En gang om måneden (alt efter hvad der indtræffer først)—Rengør luftfilterets skumindsats (Oftere i støvede, snavsede omgivelser).

For hver 100 timer/Årlig (alt efter hvad der indtræffer først)—Udskift luftfilterets skumindsats (Oftere i støvede, snavsede omgivelser).

Vask skumindsatsen med vand, og udskift den, hvis den er beskadiget.

Eftersyn af papirindsatsen

Eftersynsinterval: For hver 100 timer/Årlig (alt efter hvad der indtræffer først)—Efterse luftfilterets papirindsats (Oftere i støvede, snavsede omgivelser).

For hver 200 timer/Hvert 2. år (alt efter hvad der indtræffer først)—Udskift papirindsatsen (Oftere i støvede, snavsede omgivelser).

1. Bank forsigtigt indsatsen ned mod en jævn overflade for at fjerne støv og snavs.
2. Undersøg indsatsen for revner, oliefilm og beskadigelse af pakningen.

   Vigtigt: Du må aldrig rengøre papirindsatsen med trykluft eller væske som f.eks. opløsningsmiddel, benzin eller petroleum. Udskift papirindsatsen, hvis den er beskadiget eller ikke kan rengøres ordentligt.

Serviceeftersyn af motorolien

Olietype: Selvrensende olie (API-service SF, SG, SH, SJ eller SL)

Krumtaphusets kapacitet: med filter – 2,4 l

Viskositet: Se nedenstående tabel.

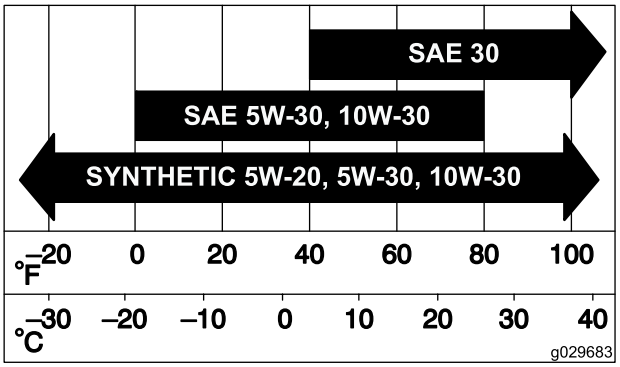

g029683

Figur 40

Kontrol af motoroliestanden

Eftersynsinterval: Hver anvendelse eller dagligt

Bemærk: Kontroller olien, mens motoren er kold.

⚠ ADVARSEL

Kontakt med varme overflader kan forårsage personskade.

Hold dine hænder og fødder, dit ansigt og tøj samt andre kropsdele væk fra lydpotten og andre varme overflader.

Vigtigt: Hvis du fylder for meget eller for lidt olie på motorens krumtaphus og starter motoren, risikerer du, at motoren beskadiges.

1. Parker maskinen på en plan flade, deaktiver kontakten til regulering af skæreknive, sluk motoren, aktiver parkeringsbremsen, og fjern tændingsnøglen.
2. Sørg for, at motoren er slukket, plan og afkølet, så olien har tid til at løbe ned i sumpen.
3. Rengør området omkring oliepåfyldningsdækslet og målepinden, før målepinden tages ud, for at undgå, at der kommer snavs, græs osv. i motoren (Figur 41).
4. Sluk for motoren, tag nøglen ud, og vent, til alle bevægelige dele er standset, før du forlader betjeningspositionen.

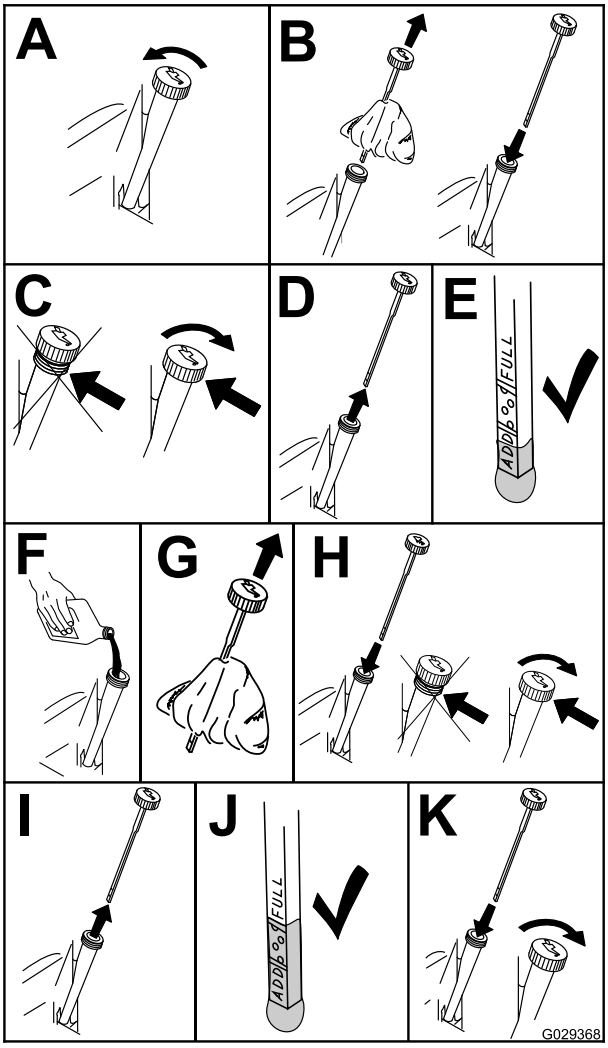

g029368

Figur 41

Skift af motorolie og oliefilter

Eftersynsinterval: Efter de første 5 timer/Efter den første måned (alt efter hvad der indtræffer først)—Skift motorolien.

For hver 100 timer/Årlig (alt efter hvad der indtræffer først)—Skift motorolien (Oftere i støvede, snavsede omgivelser).

For hver 100 timer/Årlig (alt efter hvad der indtræffer først)—Skift oliefilteret (Oftere i støvede, snavsede omgivelser).

Bemærk: Skift motoroliefilteret hyppigere ved anvendelse under meget støvede eller sandede forhold.

Bemærk: Bortskaf den brugte olie på et genbrugsanlæg.

1. Parker maskinen på en plan overflade for at sikre, at olien drænes helt.
2. Udkobl kraftudtaget, og aktiver parkeringsbremsen.
3. Sluk for motoren, tag nøglen ud, og vent, til alle bevægelige dele er standset, før du forlader betjeningspositionen.
4. Dræn motorolien.

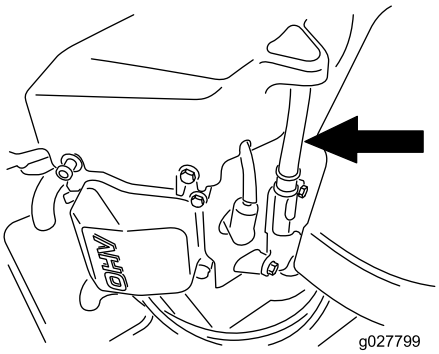

g027799

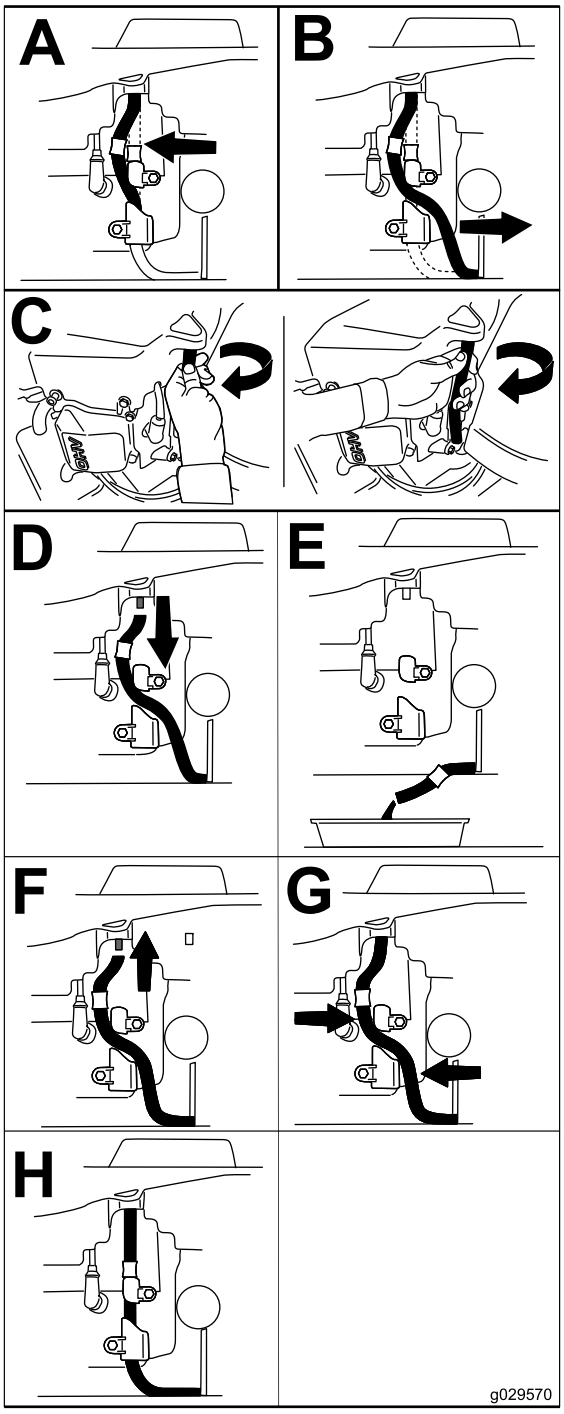

g029570

Figur 42

5. Skift motoroliefilteret (Figur 43).

   Bemærk: Sørg for, at oliefilterpakningen berører motoren, og drej derefter filteret en ekstra 3/4 omgang.

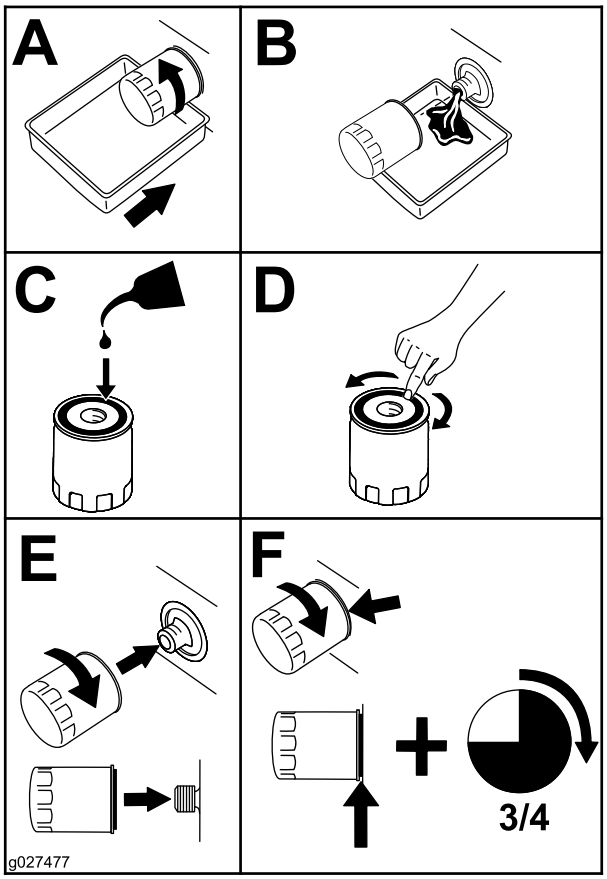

g027477

Figur 43

6. Hæld langsomt ca. 80 % af den foreskrevne olie i påfyldningsrøret, og tilsæt langsomt ekstra olie, så oliestanden når op til mærket **Full** (fuld) (Figur 44).

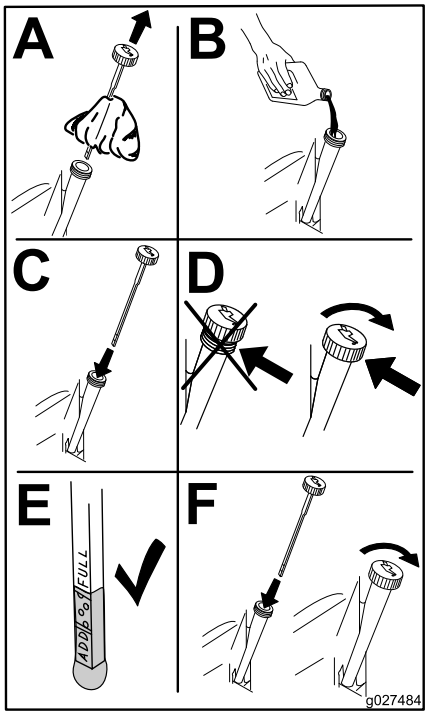

g027484

Figur 44

Serviceeftersyn af tændrøret

Eftersynsinterval: For hver 100 timer/Årlig (alt efter hvad der indtræffer først)—Kontrol af tændrøret/-ene.

For hver 200 timer/Hvert 2. år (alt efter hvad der indtræffer først)—Sæt tændrøret(-ene) tilbage.

Sørg for, at gnistgabet mellem midter- og sideelektroderne er korrekt, før tændrøret monteres. Brug en tændrørsnøgle til at afmontere og montere tændrøret/tændrørene og en søgelære til at kontrollere og justere gnistgabet. Monter om nødvendigt et nyt/nye tændrør.

Type: Champion® RN9YC eller NGK® BPR6ES

Gnistgab: 0,76 mm

Afmontering af tændrøret

1. Udkobl kraftudtaget, og aktiver parkeringsbremsen.
2. Sluk for motoren, tag nøglen ud, og vent, til alle bevægelige dele er standset, før du forlader betjeningspositionen.

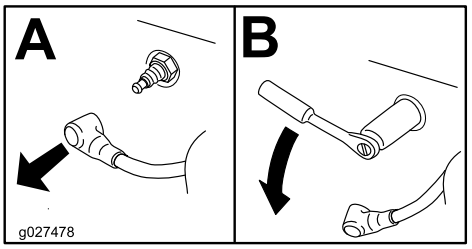

g027478

Figur 45

Bemærk: På grund af den dybe fordybning rundt om tændrøret er den mest effektive rengøringsmetode at gennemblæse fordybningen med trykluft. Tændrøret er mest tilgængeligt, når blæserhuset er afmonteret i forbindelse med rengøring.

Kontrol af tændrøret

Vigtigt: Rengør aldrig tændrøret/-ene. Udskift altid tændrøret/tændrørene, når det/de har: en sort belægning, slidte elektroder, oliefilm eller revner.

Hvis der kan ses en lys brun eller grå farve på isolatoren, fungerer motoren korrekt. En sort belægning på isoleringen betyder normalt, at luftfilteret er snavset.

Indstil gnistgabet til 0,76 mm.

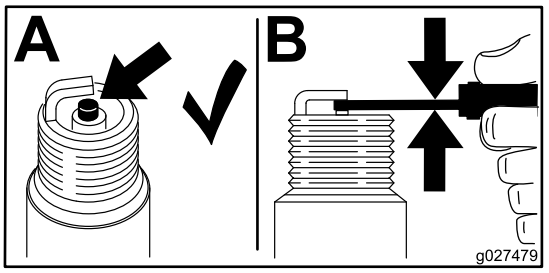

g027479

Figur 46

Montering af tændrøret

Tilspænd tændrøret/-ene med et moment på 25 til 30 N·m.

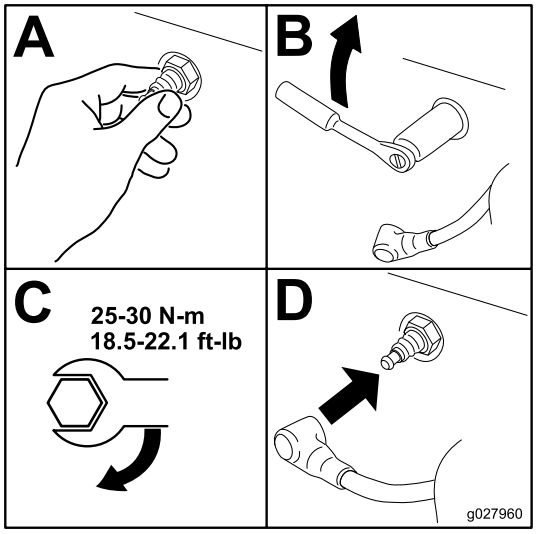

g027960

Figur 47

Rensning af kølesystemet

Rengør luftindtagsskærmen for græs og snavs før hver brug.

1. Frakobl kontakten til regulering af skæreknive, og aktivér parkeringsbremsen.
2. Sluk for motoren, tag nøglen ud, og vent, til alle bevægelige dele er standset, før du forlader betjeningspositionen.
3. Fjern luftfilteret fra motoren.
4. Fjern motorskærmen.
5. Sæt luftfilteret i filterbasen for at forhindre, at der trænger snavs ind i luftindtaget.
6. Fjern snavs og græs fra delene.
7. Fjern luftfilteret, og monter motorskærmen.
8. Isæt luftfilteret.

Vedligeholdelse af brændstofsystem

⚠ FARE

Under visse forhold er brændstof meget brandfarligt og yderst eksplosivt. En brændstofbrand eller -eksplosion kan give dig og andre forbrændinger og forårsage tingsskade.

- **Udfør al brændstofrelateret vedligeholdelse, mens motoren er kold. Dette skal gøres udendørs på en åben plads. Tør eventuelt spildt brændstof op.**
- **Ryg aldrig, når du aftapper brændstof, og hold dig på afstand af åben ild eller steder, hvor brændstofdampene kan antændes af en gnist.**

Udskiftning af det indbyggede brændstoffilter

Eftersynsinterval: For hver 100 timer/Årlig (alt efter hvad der indtræffer først)—Kontroller det indbyggede brændstoffilter.

For hver 200 timer/Hvert 2. år (alt efter hvad der indtræffer først)—Udskift det indbyggede brændstoffilter.

Sæt aldrig et snavset filter på, hvis det er afmonteret fra brændstofrøret.

1. Parker maskinen på en plan flade og udkobl kontakten til regulering af skæreknive.
2. Aktiver bremsen, sluk motoren, fjern nøglen, og vent, til alle bevægelige dele er standset, før du forlader betjeningspositionen.

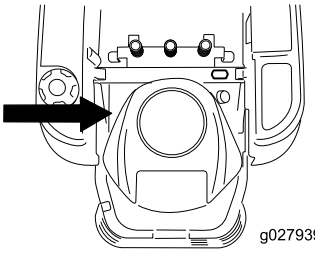

g027939

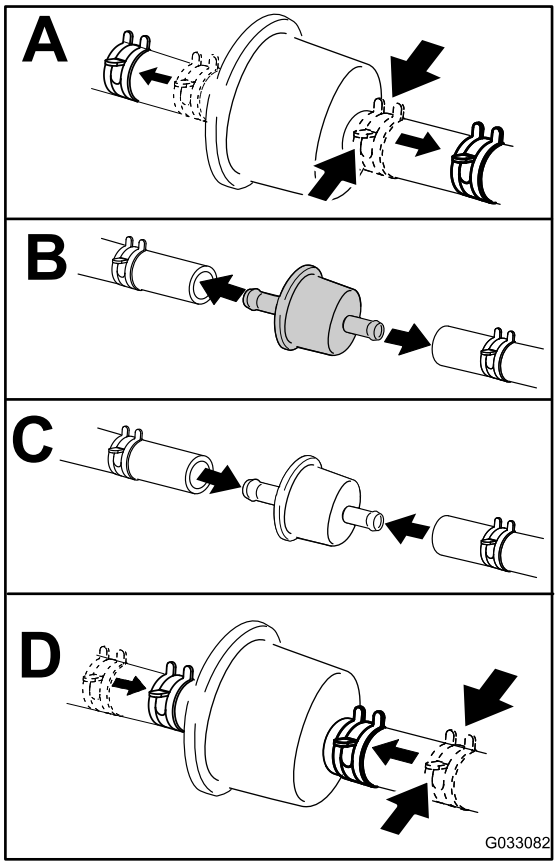

g033082

Figur 48

Vedligeholdelse af elektrisk system

Elektrisk system – Sikkerhed

- Frakobl batteriet, før maskinen repareres. Frakobl minuspolen først og pluspolen sidst. Tilslut pluspolen først og minuspolen sidst.
- Oplad batterier på et åbent sted med god ventilation, væk fra gnister og åben ild. Træk stikket til opladeren ud af stikkontakten, før du slutter den til eller kobler den fra batteriet. Brug beskyttelsesdragt og isoleret værktøj.

ADVARSEL

CALIFORNIEN
Advarsel i henhold til erklæring nr. 65

Batteripoler, -klemmer og tilbehør indeholder bly og blysammensætninger: kemikalier, som ifølge staten Californien er kræftfremkaldende og forårsager forplantningsskader. Vask hænder efter håndtering.

Serviceeftersyn af batteriet

Afmontering af batteriet

⚠ ADVARSEL

Batteripoler eller metalværktøj kan kortslutte mod maskinens metaldele og forårsage gnister. Gnister kan få batterigasserne til at eksplodere og medføre personskade.

- **Når batteriet skal fjernes eller monteres, må batteriets poler ikke berøre nogen metaldele på maskinen.**
- **Metalværktøj må ikke kortslutte mellem batteripolerne og maskinens metaldele.**

1. Parker maskinen på en plan flade, og udkobl kontakten til regulering af skæreknive.
2. Sørg for, at parkeringsbremsen er aktiveret, sluk motoren, fjern nøglen, og vent, til alle bevægelige dele er standset, før du forlader betjeningspositionen.
3. Hæv sædet for at få adgang til batteriet.
4. Tag det sorte minusjordkabel af batteriets pol (Figur 49).

   Bemærk: Gem alle fastgørelsesanordningerne.

⚠ ADVARSEL

Forkert batterikabelføring kan danne gnister og beskadige maskinen og kablerne. Gnister kan få batterigasserne til at eksplodere og medføre personskade.

- **Frakobl altid batteriets (sorte) minuskabel, før du frakobler det røde pluskabel.**
- **Tilslut altid batteriets røde pluskabel, før du tilslutter det sorte minuskabel.**

5. Skyd gummikappen op ad det røde positive kabel.
6. Tag det (røde) positive kabel af batteriets pol (Figur 49).

   Bemærk: Gem alle fastgørelsesanordningerne.
7. Fjern batteritilholderen (Figur 49) og løft batteriet op fra batteribakken.

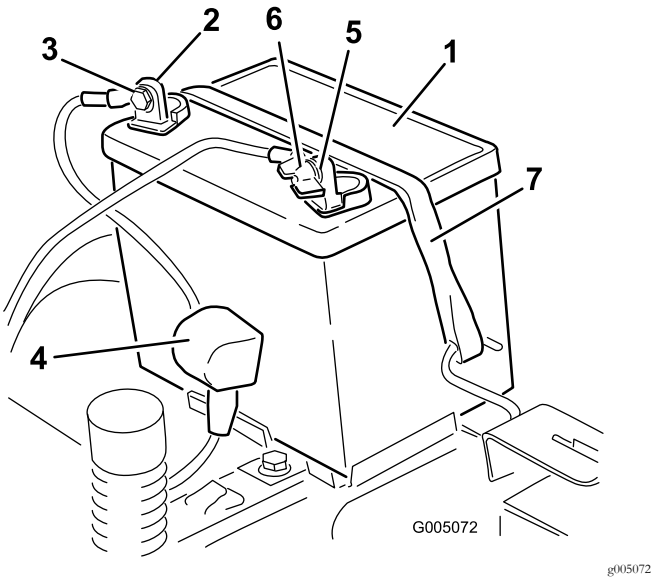

Figur 49

1. Batteri
2. Batteriets pluspol
3. Bolt, spændeskive og møtrik
4. Klemme
5. Batteriets minuspol
6. Fløjmøtrik, spændeskive og bolt
7. Batteritilholder

Opladning af batteriet

Eftersynsinterval: Før opbevaring—Oplad batteriet, og frakobl batterikablerne.

1. Fjern batteriet fra chassiset. Se Afmontering af batteriet (side 39).
2. Oplad batteriet i mindst 1 time ved 6-10 A.

   Bemærk: Batteriet må ikke overoplades.
3. Når batteriet er fuldt opladet, skal du tage opladeren ud af stikkontakten og dernæst koble opladningskablerne fra batteriets poler (Figur 50).

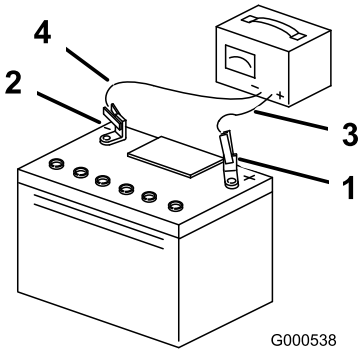

Figur 50

1. Batteriets pluspol
2. Batteriets minuspol
3. Rødt (+) opladningskabel
4. Sort (–) opladningskabel

Montering af batteriet

1. Placer batteriet i bakken (Figur 49).
2. Sæt det positive batterikabel (rødt) i den positive batteripol vha. de fastgørelsesanordninger, som du fjernede tidligere.
3. Sæt det negative batterikabel i den negative batteripol vha. de fastgørelsesanordninger, som du fjernede tidligere.
4. Før den røde klemme over på den positive (røde) batteripol.
5. Fastgør batteriet med tilholderen (Figur 49).
6. Sænk sædet.

Serviceeftersyn af sikringerne

Det elektriske system er beskyttet af sikringer. Det behøver ingen vedligeholdelse, men hvis en sikring springer, skal du dog kontrollere komponenten og kredsløbet for fejl eller kortslutning.

Sikringstype:

- Hoved – F1 (30 A, flade stikben)
- Ladekredsløb – F2 (25 A, flade stikben)

1. Fjern skruerne, der fastgør kontrolpanelet til maskinen.

   Bemærk: Gem alle fastgørelsesanordningerne.

2. Løft kontrolpanelet op for at få adgang til hovedledningsnettet og sikringsblokken (Figur 51).
3. En sikring udskiftes ved at trække den ud af sikringsdåsen (Figur 51).

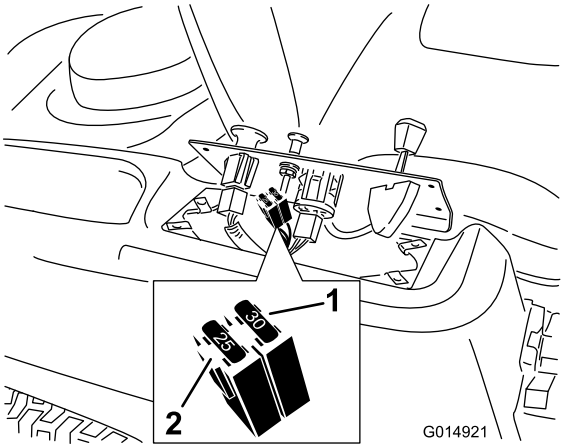

g014921

Figur 51

1. Hovedsikring (30 A)
2. Ladekredsløb (25 A)

4. Sæt kontrolpanelet tilbage i den oprindelige position.

   Bemærk: Brug de skruer, du fjernede tidligere, til at fastgøre panelet på maskinen.

Vedligeholdelse af drivsystem

Kontrol af dæktrykket

Eftersynsinterval: For hver 25 timer—Kontrol af dæktrykket.

Oprethold lufttrykket i for- og baghjulene som angivet. Ujævnt dæktryk kan forårsage ujævn klipning. Kontroller trykket ved ventilspindlen (Figur 52). Dæktrykket skal kontrolleres, når dækkene er kolde. På denne måde opnås den mest præcise trykmåling.

Se det dæktryk, som er anbefalet af dækproducenten, på siden af styrehjulsdækkene.

Pump de bageste drivhjuls dæk op til 0,9 bar.

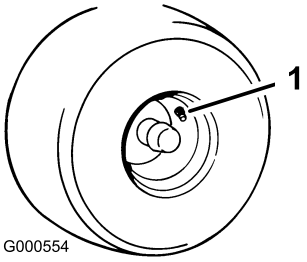

g000554

Figur 52

1. Ventilspindel

Deaktivering af den elektriske bremse

Du kan deaktivere den elektriske bremse manuelt ved at dreje forbindelsesarmene fremad. Når den elektriske bremse er aktiveret, nulstilles bremsen.

1. Drej tændingsnøglen til positionen FRA, eller frakobl batteriet.
2. Løsn de 2 nederste bolte, der fastholder plæneklipperskjoldets gardin på plæneklipperskjoldet. Se Frigivelse af plæneklipperskjoldets gardin (side 31).
3. Find det sted på den elektriske bremses aksel, hvor bremseforbindelsesarmen er tilsluttet (Figur 53).
4. Drej akslen for at deaktivere bremsen.
5. Stram de 2 nederste bolte, der fastgør plæneklipperskjoldets gardin til plæneklipperskjoldet. Se Frigivelse af plæneklipperskjoldets gardin (side 31).

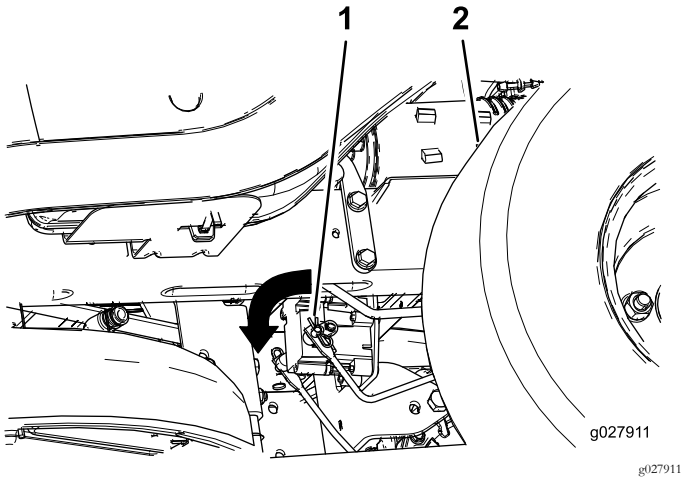

g027911

Figur 53

1. Bremseforbindelsesarm på den elektriske bremses styremodul
2. Venstre bagdæk

Vedligeholdelse af plæneklipperen

Serviceeftersyn af skæreknivene

For at sikre en god klippekvalitet skal skæreknivene holdes skarpe. Det kan være praktisk at have en eller flere ekstra skæreknive ved hånden i forbindelse med slibning og udskiftning.

Skæreknivssikkerhed

En slidt eller beskadiget skærekniv kan gå itu, og et stykke af den kan blive kastet mod dig eller omkringstående, hvilket kan forårsage alvorlige eller livsfarlige kvæstelser. Forsøg på at reparere en beskadiget skærekniv kan medføre annullering af produktets sikkerhedscertificering.

- Efterse jævnligt skæreknivene for slid og skader.
- Vær forsigtig, når du efterser knivene. Pak skæreknivene ind, eller bær handsker, og vær forsigtig når du efterser skæreknivene. Du må kun udskifte eller slibe skæreknivene. De må aldrig rettes ud eller svejses.
- På maskiner med mange skæreknive skal du være meget forsigtig, da én skæreknivs rotation kan få andre skæreknive til at rotere.

Før besigtigelse eller eftersyn af skæreknivene

1. Parker maskinen på en plan flade, udkobl kontakten til regulering af skæreknivene (kraftudtag), og aktiver parkeringsbremsen.
2. Sluk motoren, fjern nøglen, og tag tændrørskablerne fra tændrørene.

Eftersyn af skæreknivene

Eftersynsinterval: Hver anvendelse eller dagligt

1. Efterse skærekanterne (Figur 54).
2. Hvis kanterne ikke er skarpe, eller hvis de har hakker, skal skæreknivene afmonteres og slibes. Se Slibning af skæreknivene (side 44).
3. Efterse skæreknivene, især det buede område.
4. Hvis skæreknivene er beskadiget eller slidt, eller hvis der er antydning af en revne i dette område, skal der straks monteres nye skæreknive (Figur 54).

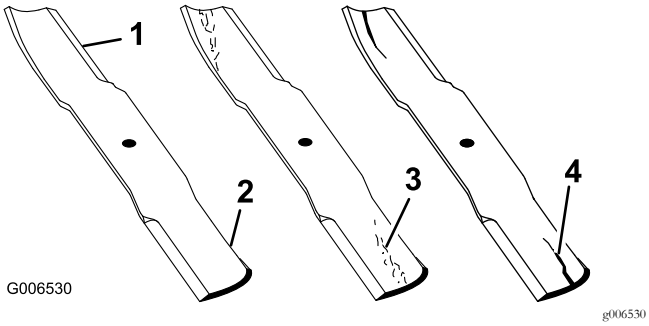

Figur 54

1. Skærekant
2. Buet område
3. Antydning af slitage/revne
4. Revne

Kontrol for bøjede skæreknive

Bemærk: Maskinen skal stå på en plan overflade, når følgende procedure udføres.

1. Hæv plæneklipperskjoldet til den højeste klippehøjde.
2. Mens der bæres tykt polstrede handsker eller anden tilstrækkelig håndbeskyttelse, drejes skærekniven langsomt til en position, som gør det muligt at foretage en effektiv måling af afstanden mellem skærekanten og den plane overflade, maskinen står på Figur 55).

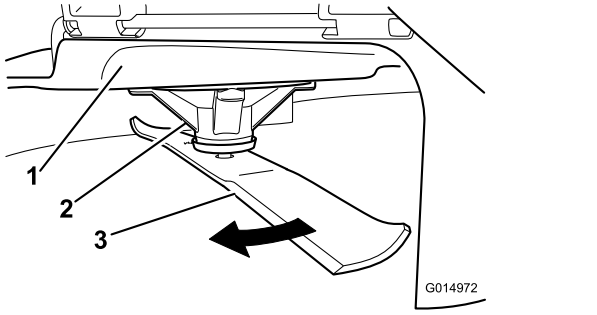

Figur 55

1. Klippeskjold
2. Spindelhus
3. Skærekniv

3. Mål fra spidsen af skærekniven til den plane overflade (Figur 56).

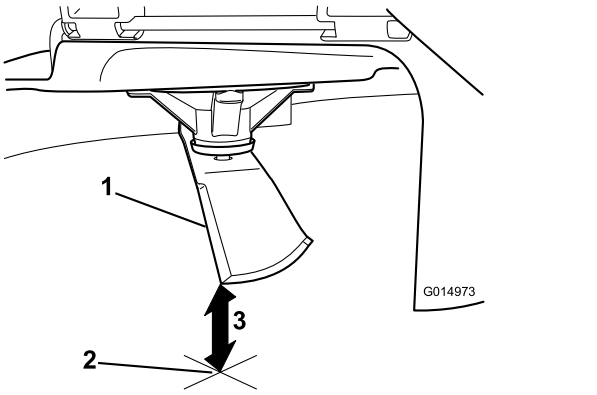

Figur 56

1. Skærekniv (i måleposition)
2. Plan overflade
3. Målt afstand mellem skærekniven og overfladen (A)

4. Drej samme skærekniv 180 grader, så den modsatte skærekant nu befinder sig i samme position (Figur 57).

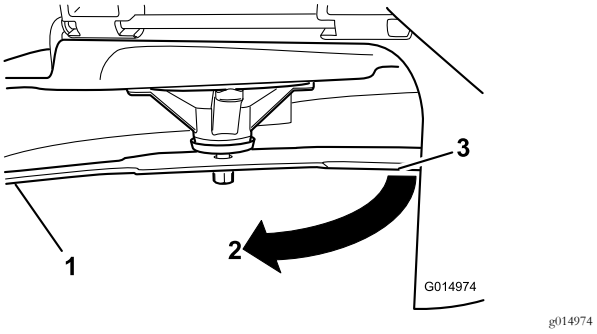

Figur 57

1. Skærekniv (tidligere målte side)
2. Måleposition (tidligere anvendt)
3. Modsatte side af skærekniven, som flyttes til målepositionen

5. Mål fra spidsen af skærekniven til den plane overflade (Figur 58).

   Bemærk: Forskellen bør ikke være større end 3 mm.

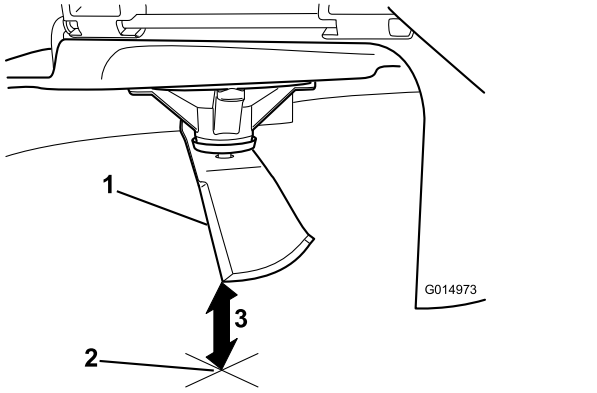

Figur 58

1. Modsatte skærekant (i måleposition)
2. Plan overflade
3. Anden målte afstand mellem skærekniven og overfladen (B)

A. Hvis forskellen mellem A og B er større end 3 mm, udskiftes skærekniven med en ny skærekniv. Se Afmontering af skæreknivene (side 44) og Montering af skæreknivene (side 45).

Bemærk: Hvis en bøjet skærekniv udskiftes med en ny skærekniv, og forskellen stadig er over 3 mm, er knivspindlen muligvis bøjet. Kontakt en autoriseret Toro-forhandler med henblik på eftersyn.

B. Hvis forskellen er inden for det tilladte, skal du gå videre til næste skærekniv.

6. Gentag proceduren på hver skærekniv.

Afmontering af skæreknivene

Knivene skal udskiftes, hvis de rammer en fast genstand, eller hvis de er ude af balance eller bøjet. Brug kun originale Toro-knive for at sikre optimal ydelse og sikker overensstemmelse med maskinen. Brug af knive fremstillet af andre producenter kan medføre, at maskinen ikke er i overensstemmelse med sikkerhedsstandarderne.

1. Hold på skæreknivens ende med en klud eller en tyk handske.
2. Fjern skæreknivsbolten, den buede spændeskive og skærekniven fra spindelakslen (Figur 59).

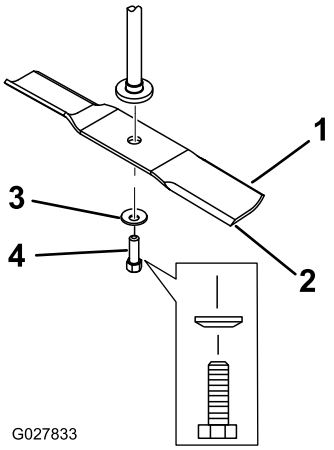

Figur 59

1. Knivens sejl
2. Skærekniv
3. Buet skive
4. Knivbolt

Slibning af skæreknivene

1. Anvend en fil til at slibe begge ender af skærekniven (Figur 60).

Bemærk: Bevar den oprindelige vinkel.

Bemærk: Skærekniven bevarer balancen, hvis der fjernes den samme mængde materiale på begge skærekanter.

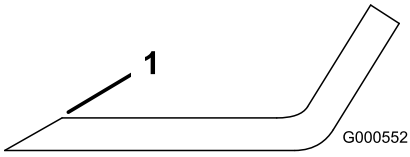

Figur 60

1. Slib i den oprindelige vinkel.

2. Kontroller knivens balance ved at placere den på en afbalanceringsenhed (Figur 61).

Bemærk: Hvis skærekniven forbliver i en vandret position, er kniven afbalanceret og kan benyttes.

Bemærk: Hvis kniven ikke er afbalanceret, skal der slibes lidt mere metal af sejlområdet (Figur 60).

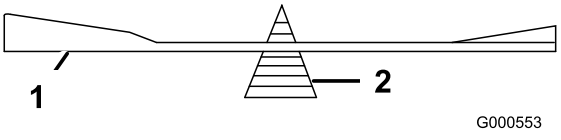

Figur 61

1. Skærekniv
2. Afbalanceringsenhed

3. Gentag denne procedure, indtil skærekniven er afbalanceret.

Montering af skæreknivene

1. Monter skærekniven på spindelakslen (Figur 59).

   Vigtigt: Den buede del af skærekniven skal pege opad mod indersiden af plæneklipperen for at sikre en god klipning.

2. Monter den buede skive (med den buede side mod skærekniven) samt knivbolten (Figur 59).
3. Tilspænd knivbolten til et moment på 47 til 88 N·m.

Nivellering af plæneklipper-skjoldet

Kontroller, at plæneklipperskjoldet er plant, hver gang du monterer plæneklipperen, eller når du ser en ujævn klipning på plænen.

Plæneklipperskjoldet skal kontrolleres for bøjede knive før nivellering. Bøjede knive skal afmonteres og udskiftes. Se Kontrol for bøjede skæreknive (side 43), inden du fortsætter.

Plæneklipperskjoldet skal nivelleres i den tværgående retning først, derefter kan den langsgående hældning justeres.

Krav:

- Maskinen skal stå på en plan overflade.
- Alle dæk skal være korrekt pumpet; se Kontrol af dæktrykket (side 41).

Tværgående nivellering

1. Parker maskinen på en plan flade, og udkobl kontakten til regulering af skæreknive.
2. Sørg for, at parkeringsbremsen er aktiveret, sluk motoren, fjern nøglen, og vent, til alle bevægelige dele er standset, før du forlader betjeningspositionen.
3. Flyt klippehøjdehåndtaget til den midterste position.
4. Drej forsigtigt skæreknivene, så de alle er tværgående (Figur 62 og Figur 63).

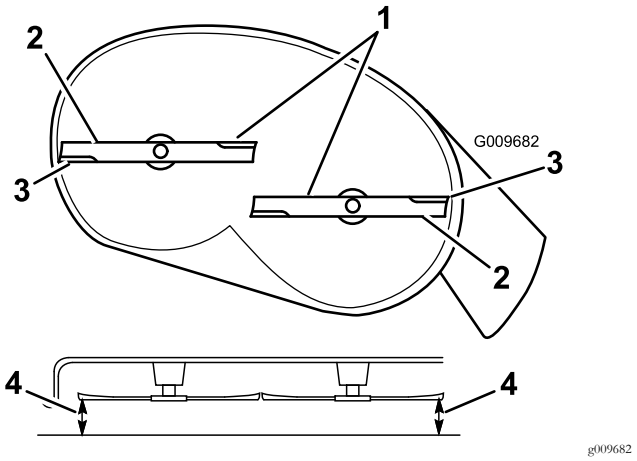

Figur 62

Plæneklipperskjold med to skæreknive

1. Tværgående skæreknive
2. Knivens sejl
3. Udvendige skærekanter
4. Mål fra spidsen af skærekniven til den plane overflade

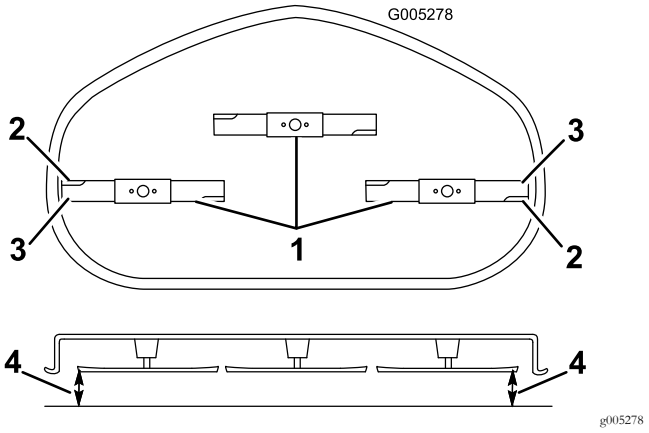

Figur 63

Plæneklipperskjold med tre skæreknive

1. Tværgående skæreknive
2. Knivens sejl
3. Udvendige skærekanter
4. Mål fra spidsen af skærekniven til den plane overflade

5. Mål mellem de udvendige skærekanter og den plane overflade (Figur 62 og Figur 63).

   Bemærk: Hvis begge mål ikke er inden for 5 mm, er en justering nødvendig. Fortsæt med denne procedure.

6. Gå til venstre side af maskinen.
7. Løsn sidelåsemøtrikken.
8. Hæv eller sænk den venstre side af plæneklipperskjoldet ved at dreje den bageste møtrik (Figur 64).

   Bemærk: Drej den bageste møtrik med uret for at hæve plæneklipperskjoldet; drej den bageste møtrik mod uret for at sænke plæneklipperskjoldet. (Figur 64).

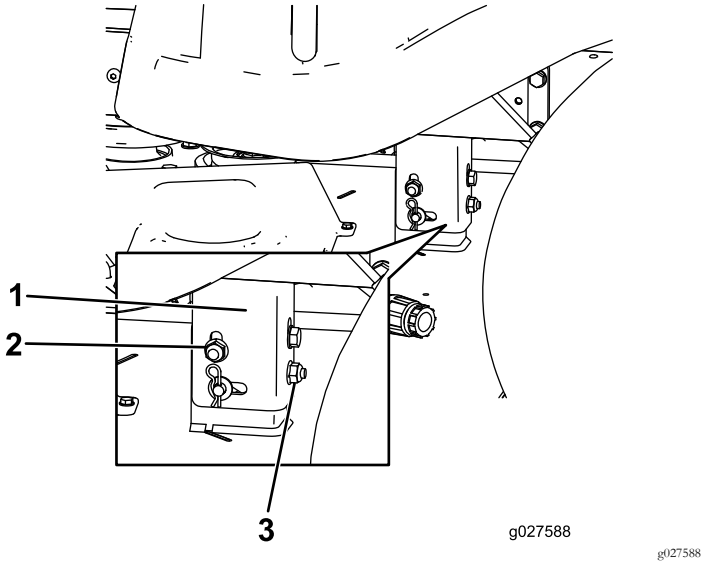

Figur 64

1. Hængebeslag
2. Sidelåsemøtrik
3. Bageste møtrik

9. Kontroller de tværgående justeringer igen. Gentag denne procedure, indtil målingerne er korrekte.
10. Fortsæt nivelleringen af plæneklippeskjoldet ved at kontrollere den langsgående knivhældning. Se Justering af den langsgående knivhældning (side 46).

Justering af den langsgående knivhældning

Kontroller den langsgående knivhældning, hver gang du justerer plæneklipperen. Hvis plæneklipperens forende er mere end 7,9 mm lavere end bagenden af plæneklipperen, skal skæreknivens hældning justeres på følgende måde:

1. Parker maskinen på en plan flade, og udkobl kontakten til regulering af skæreknive.
2. Sørg for, at parkeringsbremsen er aktiveret, sluk motoren, fjern nøglen, og vent, til alle bevægelige dele er standset, før du forlader betjeningspositionen.
3. Flyt klippehøjdehåndtaget til den midterste position.

   Bemærk: Kontroller og juster skæreknivens tværgående niveau, hvis du ikke har kontrolleret indstillingen. Se Tværgående nivellering (side 45).
4. Drej forsigtigt knivene, så de vender på langs (Figur 65 og Figur 66).

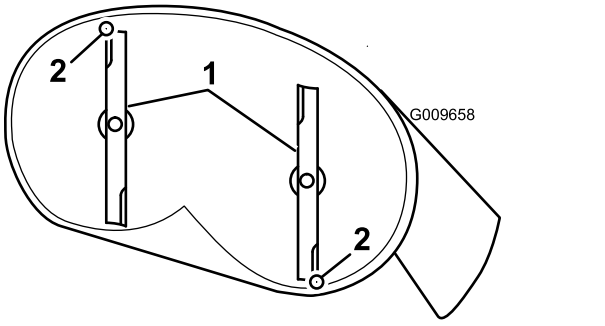

Figur 65

Plæneklipperskjold med to skæreknive

1. Langsgående skæreknive
2. Mål fra spidsen af skærekniven til den plane overflade

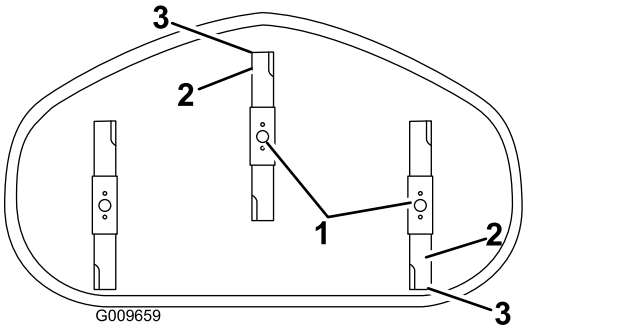

Figur 66

Plæneklipperskjold med tre skæreknive

1. Langsgående skæreknive
2. Udvendige skærekanter
3. Mål fra spidsen af skærekniven til den plane overflade.

5. Mål fra spidsen af den forreste skærekniv til den plane overflade og spidsen af den bageste skærekniv til den plane overflade (Figur 65 og Figur 66).

   Bemærk: Hvis den forreste skæreknivs spids ikke er 1,6 til 7,9 mm lavere end den bageste skæreknivs spids, skal den forreste låsemøtrik justeres.
6. Den langsgående knivhældning justeres ved at dreje justermøtrikken forrest på plæneklipperen (Figur 67).

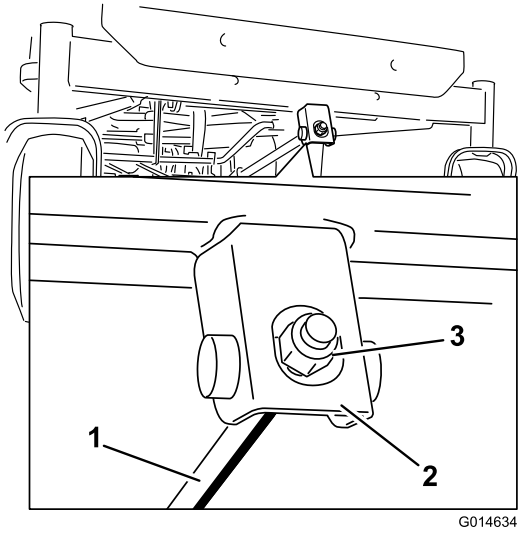

g014634

Figur 67

1. Justeringsstang
2. Justeringsblok
3. Låsemøtrik

7. Stram justermøtrikken for at hæve plæneklipperens forende.
8. Løsn justermøtrikken for at sænke plæneklipperens forende.
9. Efter justering skal du kontrollere den langsgående hældning igen og fortsætte med at justere møtrikken, indtil den forreste knivspids er 1,6 til 7,9 mm lavere end den bageste knivspids (Figur 65 og Figur 66).
10. Når den langsgående knivhældning er korrekt, skal plæneklipperens tværgående niveau kontrolleres igen. Se Tværgående nivellering (side 45).

Afmontering af plæneklipperskjoldet

1. Parker maskinen på en plan flade, og udkobl kontakten til regulering af skæreknive.
2. Sørg for, at parkeringsbremsen er aktiveret, sluk motoren, fjern nøglen, og vent, til alle bevægelige dele er standset, før du forlader betjeningspositionen.
3. Sænk klippehøjdehåndtaget til den laveste position.
4. Løsn de 2 nederste bolte, der fastholder plæneklipperskjoldets gardin på plæneklipperskjoldet. Se Frigivelse af plæneklipperskjoldets gardin (side 31).
5. Fjern låseclipsen fra den forreste støttestang, og fjern stangen fra skjoldbeslaget (Figur 68).

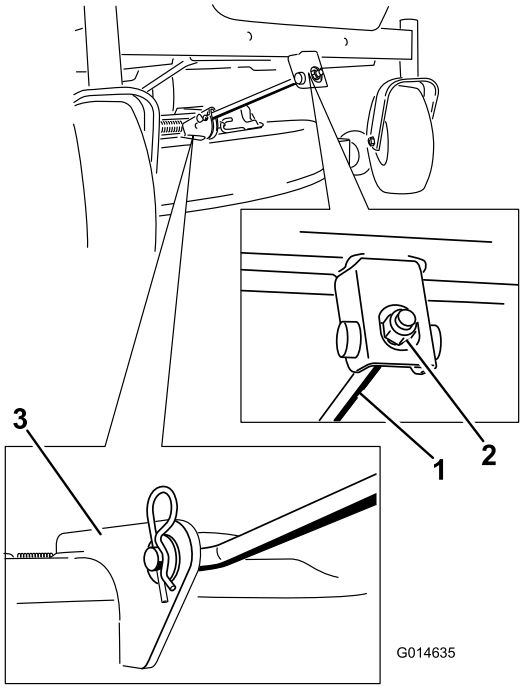

g014635

Figur 68

1. Forreste støttestang
2. Låsemøtrik
3. Skjoldbeslag

6. Sænk forsigtigt klippeskjoldets forende til jorden.
7. Løft plæneklipper og hængebeslag, så de er fri af den bageste løftestang, og sænk forsigtigt plæneklipperen ned på jorden (Figur 69).

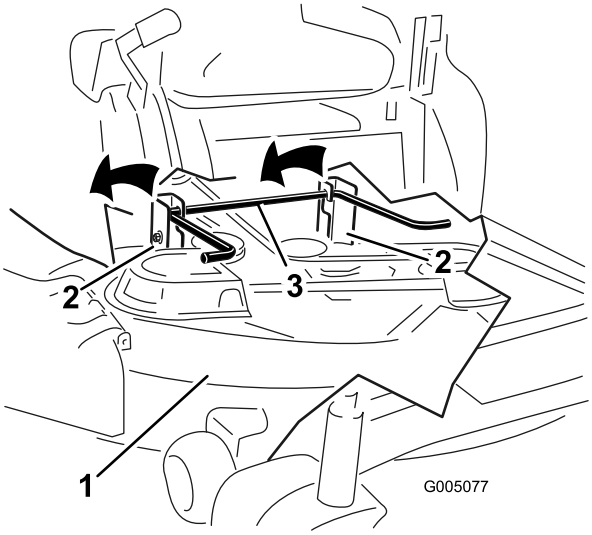

g005077

Figur 69

1. Plæneklipperskjold
2. Hængebeslag
3. Bageste løftestang

8. Skyd plæneklipperen tilbage for at fjerne plæneklipperremmen fra motorremskiven.
9. Skyd plæneklipperen ud fra undersiden af maskinen.

Bemærk: Gem alle dele til fremtidig montering.

Montering af plæneklipperskjoldet

1. Parker maskinen på en plan flade, og udkobl kontakten til regulering af skæreknive.
2. Sørg for, at parkeringsbremsen er aktiveret, sluk motoren, fjern nøglen, og vent, til alle bevægelige dele er standset, før du forlader betjeningspositionen.
3. Skyd plæneklipperen ind under maskinen.
4. Sænk klippehøjdehåndtaget til den laveste position.
5. Løft klippeskjoldets bagende, og før hængebeslagene over den bageste løftestang (Figur 69).
6. Fastgør den forreste støttestang til klippeskjoldet med gaffelbolten og låseclipsen (Figur 68).
7. Monter plæneklipperremmen på motorremskiven. Se Udskiftning af plæneklipperskjoldets rem (side 49).
8. Stram de 2 nederste bolte, der fastgør plæneklipperskjoldets gardin til plæneklipperskjoldet. Se Frigivelse af plæneklipperskjoldets gardin (side 31).

Udskiftning af græsdeflektoren

Eftersynsinterval: Hver anvendelse eller dagligt—Efterse græsdeflektoren for skade.

⚠ ADVARSEL

En utildækket udblæsningsåbning kan resultere i, at der udkastes genstande mod dig eller omkringstående, hvilket kan medføre alvorlig personskade. Der kan også opstå kontakt med skærekniven. Betjen aldrig maskinen uden græsdeflektoren, udblæsningsdækslet eller græssamlersystemet påmonteret.

Betjen aldrig maskinen uden græsdeflektoren, udblæsningsdækslet eller græssamlersystemet påmonteret.

Efterse græsdeflektoren for skade inden hver brug. Reparer eller udskift alle beskadigede dele før brug.

1. Fjern møtrikken (⅜ tomme) fra stangen under plæneklipperen (Figur 70).

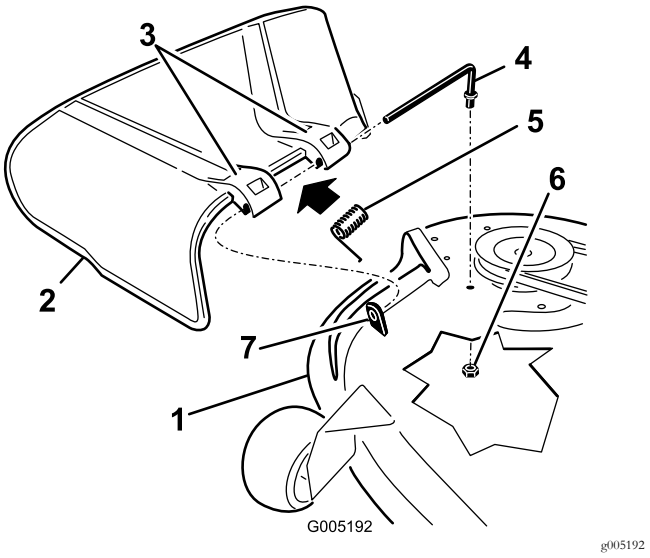

Figur 70

1. Plæneklipperskjold
2. Græsdeflektor
3. Græsdeflektorbeslag
4. Stang
5. Fjeder
6. Møtrik (⅜ tomme)
7. Kort afstandsstykke

2. Skub stangen ud af det korte afstandsstykke, fjederen og græsdeflektoren (Figur 70).
3. Fjern den beskadigede eller slidte græsdeflektor.
4. Udskift græsdeflektoren (Figur 70).
5. Skub stangen (den lige ende) gennem det bageste beslag på græsdeflektoren.
6. Anbring fjederen på stangen med endekablerne nedad mellem græsdeflektorbeslagene.
7. Skub stangen gennem det andet græsdeflektorbeslag (Figur 70).
8. Sæt stangen forrest på græsdeflektoren i skjoldets korte afstandsstykke.
9. Fastgør den bageste ende af stangen i plæneklipperen med en møtrik (⅜ tomme), som vist i Figur 70.

Vigtigt: Græsdeflektoren skal fjederbelastes i den sænkede position. Løft deflektoren op for at kontrollere, at den smækker helt ned.

Vedligeholdelse af plæneklipperremmen

Eftersyn af remmene

Eftersynsinterval: For hver 25 timer—Kontrol af remmene for slid eller revner.

Kontroller remmene for revner, flossede kanter, brændemærker eller andre skader. Udskift beskadigede remme.

Udskiftning af plæneklipper-skjoldets rem

Hvinende lyde når remmen kører rundt, skæreknive der glider, når der klippes græs, flossede remkanter, brændemærker og revner er tegn på, at en plæneklipperrem er slidt. Udskift remmen, hvis nogen af disse forhold opstår.

1. Parker maskinen på en plan flade, og udkobl kontakten til regulering af skæreknive.
2. Sørg for, at parkeringsbremsen er aktiveret, sluk motoren, fjern nøglen, og vent, til alle bevægelige dele er standset, før du forlader betjeningspositionen.
3. Indstil klippehøjden til den laveste klippeposition (38 mm).
4. Fjern remskivens dæksler (Figur 71).

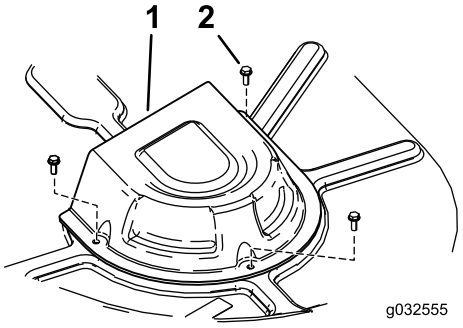

g032555

Figur 71

1. Dæksel
2. Skrue

5. Løsn de 2 nederste bolte, der fastholder plæneklipperskjoldets gardin på plæneklipperskjoldet. Se Frigivelse af plæneklipperskjoldets gardin (side 31).
6. Brug et fjederværktøj (Toro-delnr. 92-5771) til at fjerne styrefjederen fra skjoldets krog for at fjerne spændingen fra styreremskiven, og rul remmen af remskiverne (Figur 72 og Figur 73).

⚠ ADVARSEL

Fjederen er spændt, når den monteres, og kan forårsage personskade.

Vær forsigtig, når du fjerner remmen.

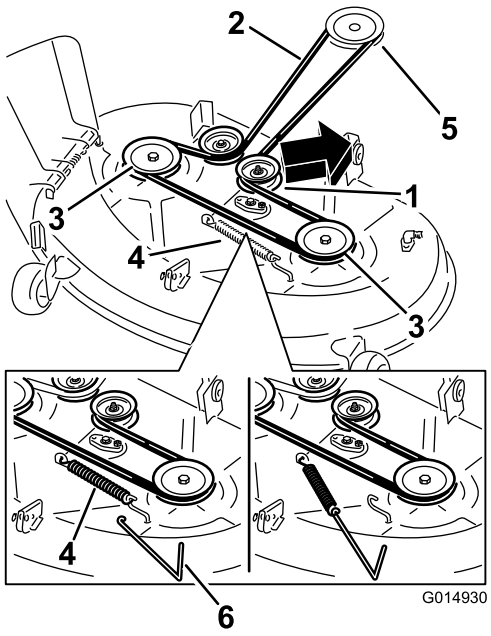

g014930

Figur 72

Plæneklipperskjold med to skæreknive

1. Styreremskive
2. Plæneklipperrem
3. Yderste remskive
4. Fjeder
5. Motorremskive
6. Fjederværktøj

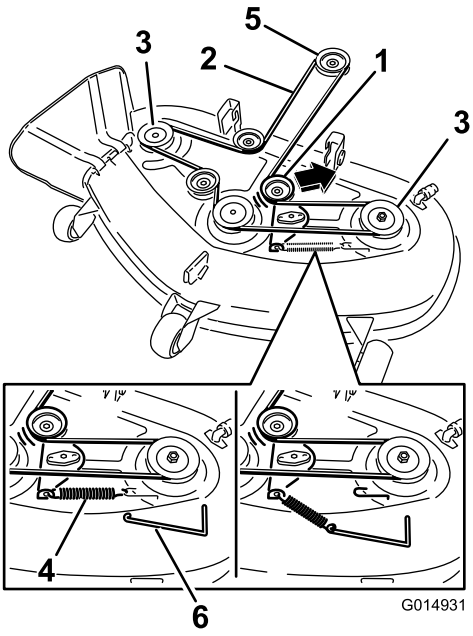

g014931

Figur 73

Plæneklipperskjold med tre skæreknive

1. Styreremskive
2. Plæneklipperrem
3. Yderste remskive
4. Fjeder
5. Motorremskive
6. Fjederværktøj

7. Før den nye rem rundt om motorremskiven og plæneklipperremskiverne (Figur 73).

8. Brug et fjederværktøj til at montere styrefjederen over skjoldets krog for at tilspænde styreremskiven og plæneklipperremmen (Figur 72 og Figur 73).
9. Stram de 2 nederste bolte, der fastgør plæneklipperskjoldets gardin til plæneklipperskjoldet. Se Frigivelse af plæneklipperskjoldets gardin (side 31).
10. Monter remskivens dæksler.

Rengøring

Rensning under maskinens forende

Eftersynsinterval: Efter hver anvendelse—Kontroller og rens maskinens forende.

Fjern tilsmudsning under maskinens forende med trykluft eller manuelt vha. en børste (Figur 74).

Bemærk: Brug ikke vand til at rense under maskinens forende. Dette kan føre til forøget smudsopbygning.

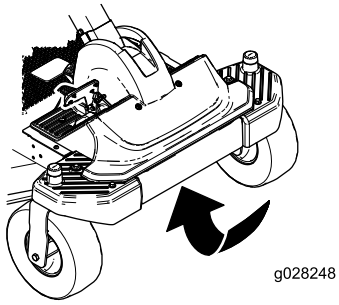

g028248

Figur 74

Vask af plæneklipperens underside

Eftersynsinterval: Efter hver anvendelse—Rengør klipperdækkets hus.

Vigtigt: Du kan vaske maskinen med et mildt rengøringsmiddel og vand. Udsæt ikke maskinen for højtryksrensning. Undgå overdreven brug af vand, særligt under sædet og i nærheden af kontrolpanelet, motoren og hydraulikpumperne.

Hver gang du har brugt plæneklipperen, skal du vaske undersiden for at forhindre, at der samler sig græs. På denne måde forbedres græskværnefunktionen og spredningen af det afklippede græs.

1. Parker maskinen på en plan flade, og udkobl kontakten til regulering af skæreknive.
2. Sørg for, at parkeringsbremsen er aktiveret, sluk motoren, fjern nøglen, og vent, til alle bevægelige dele er standset, før du forlader betjeningspositionen.
3. Fastgør slangekoblingen på enden af plæneklipperens vaskefitting, og skru helt op for vandet (Figur 75).

   Bemærk: Smør vaseline på vaskefittingens O-ring for at gøre det lettere at sætte koblingen på og beskytte O-ringen.

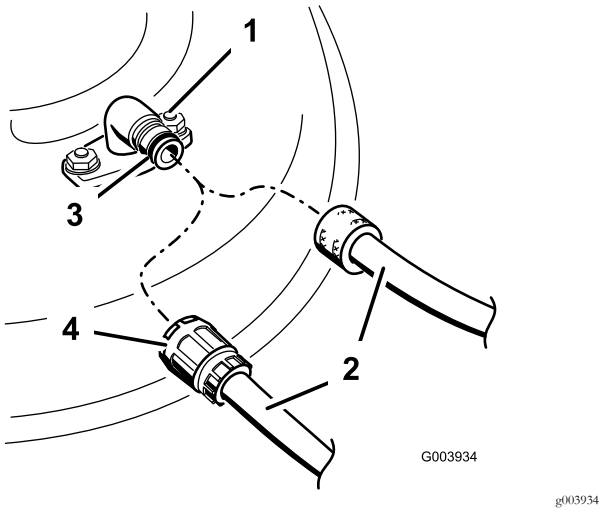

Figur 75

1. Vaskefitting
2. Slange
3. O-ring
4. Kobling

4. Sænk plæneklipperen til den laveste klippehøjde.
5. Tag plads i sædet, og start motoren.
6. Indkobl kontakten til regulering af skærekniven, og lad plæneklipperen køre i 1-3 minutter.
7. Udkobl kontakten til regulering af skæreknivene, sluk for motoren, fjern tændingsnøglen, og vent til alle bevægelige dele stopper.
8. Luk for vandet, og tag koblingen af vaskefittingen.

   Bemærk: Hvis plæneklipperen ikke er ren efter én vask, skal du lade den stå i blød i 30 minutter. Gentag dernæst processen.
9. Lad plæneklipperen køre igen mellem 1-3 minutter for at fjerne overskydende vand.

⚠ ADVARSEL

En knækket eller manglende vaskefitting kan betyde, at du og andre personer udsættes for udslyngede genstande eller risikerer at komme i kontakt med skæreknivene. Kontakt med en skærekniv eller udslyngede genstande kan medføre kvæstelser eller død.

- **Udskift en ødelagt eller manglende vaskefitting øjeblikkeligt, før du anvender plæneklipperen igen.**
- **Anbring aldrig hænder og fødder under plæneklipperen eller inde i åbninger i plæneklipperen.**

Opbevaring

Rengøring og opbevaring

1. Parker maskinen på en plan flade, og udkobl kontakten til regulering af skæreknive.
2. Sørg for, at parkeringsbremsen er aktiveret, sluk motoren, fjern nøglen, og vent, til alle bevægelige dele er standset, før du forlader betjeningspositionen.
3. Græs og snavs fjernes fra alle maskinens ydre dele, særligt motoren.
4. Fjern snavs og avner fra motorens køleribber og blæserhuset.

   Vigtigt: Du kan vaske maskinen med et mildt rengøringsmiddel og vand. Udsæt ikke maskinen for højtryksrensning. Undgå overdreven brug af vand, særligt under sædet og i nærheden af kontrolpanelet, motoren og hydraulikpumperne.
5. Udfør serviceeftersyn af luftfilteret. Se Eftersyn af luftfilteret (side 33).
6. Smør maskinen med fedt og olie. Se afsnittet Smøring (side 32).
7. Skift krumtaphusolie og filter. Se Skift af motorolie og oliefilter (side 35).
8. Kontroller dæktrykket. Se Kontrol af dæktrykket (side 41).
9. Oplad batteriet. Se Opladning af batteriet (side 40).
10. Kontroller skæreknivenes tilstand. Se Eftersyn af skæreknivene (side 42).
11. Klargør maskinen til opbevaring, hvis den ikke skal bruges i mere end 30 dage. Klargør maskinen til opbevaring på følgende måde.
12. Tilsæt en petroleumsbaseret brændstofstabilisator til brændstoffet i tanken. Følg blandingsvejledningen fra stabilisatorfabrikanten. Anvend ikke alkoholbaseret stabilisator (ethanol eller metanol).

    Bemærk: Brændstofstabilisator er mest effektivt, når det blandes med frisk brændstof og altid anvendes.

    A. Lad motoren køre for at fordele brændstoffet, der er tilsat stabilisator, i brændstofsystemet (5 minutter).

    B. Sluk for motoren, lad den køle af, og dræn brændstoftanken.

    C. Start motoren igen, og lad den køre, indtil den stopper.

    D. Giv motoren choker. Start motoren, og lad den køre, indtil den ikke vil starte igen.

    E. Brændstoffet skal bortskaffes på forsvarlig vis. Det kan genbruges i overensstemmelse med gældende retningslinjer.

Vigtigt: Benzin tilsat stabilisator må ikke opbevares i mere end 30 dage.

13. Fjern tændrøret/-ene, og kontroller tilstanden. Se Serviceeftersyn af tændrøret (side 37). Når tændrøret/-ene er afmonteret fra motoren, hældes der 30 ml (to spiseskefulde) motorolie ned i tændrørshullet. Brug den elektriske starter til at tørne motoren for at fordele olien i cylinderen. Monter tændrøret/-ene. Sæt ikke kablet på tændrøret/-ene.
14. Fjern eventuelt snavs og avner fra toppen af plæneklipperen.
15. Skrab enhver større ophobning af græs og snavs af plæneklipperens underside, og vask derefter plæneklipperen med en haveslange.
16. Kontroller drivremmenes og plæneklipperremmenes tilstand.
17. Kontroller og stram alle bolte, møtrikker og skruer. Reparer eller udskift alle slidte og beskadigede dele.
18. Mal alle ridsede eller blotlagte metaloverflader. Maling kan købes hos en autoriseret serviceforhandler.
19. Opbevar maskinen i en ren, tør garage eller på et passende sted. Fjern nøglen fra tændingen, og opbevar den på et sted, du ikke glemmer. Tildæk maskinen for at beskytte den og holde den ren.

Fejlfinding

Problem	Mulig årsag	Afhjælpning
Brændstoftanken viser tegn på sammentrykning, eller maskinen viser tegn på, at den hyppigt løber tør for brændstof.	1. Luftfilterets papirindsats er blokeret.	1. Rengør papirindsatsen.
Motoren overopheder.	1. Motorbelastningen er for stor. 2. Oliestanden i krumtaphuset er lav. 3. Køleribberne og luftkanalerne under motorens blæserhus er tilstoppede. 4. Luftfilteret er snavset. 5. Der er snavs, vand eller gammelt brændstof i brændstofsystemet.	1. Sænk kørselshastigheden. 2. Fyld olie på krumtaphuset. 3. Fjern snavs og lignende fra køleribberne og luftkanalerne. 4. Rens eller udskift luftfilterindsatsen. 5. Kontakt en autoriseret forhandler.
Starteren tørner ikke.	1. Traktionspedalen er aktiveret. 2. Batteriet er fladt. 3. De elektriske forbindelser er rustne eller løse. 4. Der er sprunget en sikring. 5. Et relæ eller en kontakt er beskadiget.	1. Flyt traktionspedalen til den neutrale position. 2. Oplad batteriet. 3. Kontroller, om de elektriske tilslutninger har forbindelse. 4. Udskift sikringen. 5. Kontakt en autoriseret serviceforhandler.
Motoren starter ikke, er svær at starte eller sætter ud.	1. Brændstoftanken er tom. 2. Chokeren er ikke aktiveret. 3. Luftfilteret er snavset. 4. Tændrørskablet sidder løst eller er faldet af. 5. Tændrøret/-ene er ødelagt, snavset/-ede, eller gnistgabet er forkert. 6. Der er snavs i brændstoffilteret. 7. Der er snavs, vand eller gammelt brændstof i brændstofsystemet. 8. Der er forkert brændstof i brændstoftanken. 9. Oliestanden i krumtaphuset er lav.	1. Fyld brændstoftanken op. 2. Flyt chokeren til positionen On (Til). 3. Rens eller udskift luftfilterindsatsen. 4. Monter kablet/-erne på tændrøret. 5. Monter et nyt/nye tændrør med korrekt gnistgab. 6. Udskiftning af brændstoffilteret. 7. Kontakt en autoriseret forhandler. 8. Tøm tanken, og udskift brændstoffet med den korrekte type. 9. Fyld olie på krumtaphuset.
Motoren mister kraft.	1. Motorbelastningen er for stor. 2. Luftfilteret er snavset. 3. Oliestanden i krumtaphuset er lav. 4. Køleribberne og luftkanalerne under motorens blæserhus er tilstoppede. 5. Tændrøret/-ene er ødelagt, snavset/-ede, eller gnistgabet er forkert. 6. Brændstoftankens udluftning er blokeret. 7. Der er snavs i brændstoffilteret. 8. Der er snavs, vand eller gammelt brændstof i brændstofsystemet. 9. Der er forkert brændstof i brændstoftanken.	1. Sænk kørselshastigheden. 2. Rens luftfilterindsatsen. 3. Fyld olie på krumtaphuset. 4. Fjern snavs og lignende fra køleribberne og luftkanalerne. 5. Monter et nyt/nye tændrør med korrekt gnistgab. 6. Kontakt en autoriseret forhandler. 7. Udskift brændstoffilteret. 8. Kontakt en autoriseret forhandler. 9. Tøm tanken, og udskift brændstoffet med den korrekte type.

Problem	Mulig årsag	Afhjælpning
Maskinen kører ikke.	1. Omløbsventilerne er åbne. 2. Trækremmene er slidte, løse eller sprunget. 3. Trækremmene er gået af remskiverne. 4. Transmissionen har svigtet.	1. Luk trækventilerne. 2. Kontakt en autoriseret forhandler. 3. Kontakt en autoriseret forhandler. 4. Kontakt en autoriseret serviceforhandler.
Der er en unormal vibration.	1. Motorens monteringsbolte er løse. 2. Der er en løs motorremskive, styreremskive, eller en af skæreknivenes remskiver er løs. 3. Motorremskiven er beskadiget. 4. Skærekniven/-knivene er bøjede eller ude af balance. 5. En af skæreknivenes monteringsbolte er løs. 6. En knivspindel er bøjet.	1. Tilspænd motorens monteringsbolte. 2. Tilspænd den løse remskive. 3. Kontakt en autoriseret forhandler. 4. Monter en eller flere nye skæreknive 5. Tilspænd skæreknivenes monteringsbolt. 6. Kontakt en autoriseret forhandler.
Klippehøjden er ujævn.	1. Skærekniven/-knivene er ikke skarp(e). 2. Skærekniven/-knivene er bøjet/-ede. 3. Plæneklipperen er ikke nivelleret. 4. Et antiskalperingshjul er ikke indstillet korrekt. 5. Undersiden af plæneklipperen er snavset. 6. Dæktrykket er ikke korrekt. 7. En knivspindel er bøjet.	1. Slib kniven/knivene. 2. Monter en eller flere nye skæreknive 3. Niveller plæneklipperen på tværs og på langs. 4. Juster antiskalperingshjulets højde. 5. Rengør undersiden af plæneklipperen. 6. Tilpas dæktrykket. 7. Kontakt en autoriseret forhandler.
Knivene roterer ikke.	1. Drivremmen er slidt, løs eller sprunget. 2. Drivremmen er gået af remskiven. 3. Kontakten til kraftudtaget eller kraftudtagskoblingen er defekt. 4. Plæneklipperremmen er slidt, løs eller sprunget.	1. Monter en ny drivrem. 2. Monter drivremmen, og kontroller, at justeringsakslerne og remstyrene er korrekt placeret. 3. Kontakt en autoriseret forhandler. 4. Monter en ny plæneklipperrem.

Diagrammer

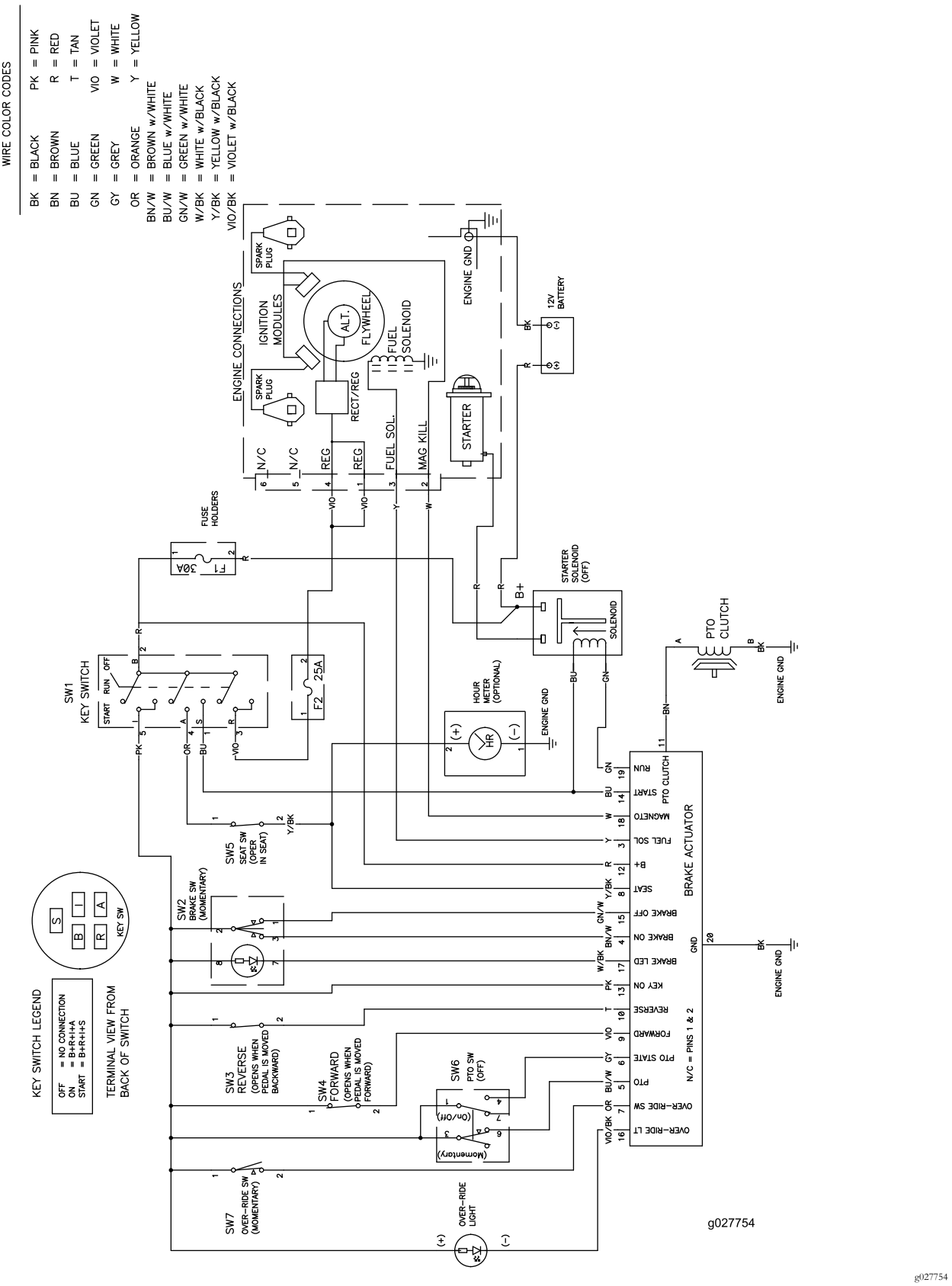

g027754

El-diagram (Rev. A)

Bemærkninger:

Bemærkninger:

Bemærkninger:

Europæisk erklæring om beskyttelse af privatlivets fred

De oplysninger, som Toro indsamler
Toro Warranty Company (Toro) respekterer dit privatliv. For at vi kan behandle dit garantikrav og kontakte dig i tilfælde af en produkttilbagekaldelse, beder vi dig dele visse oplysninger med os, enten direkte eller gennem din lokale Toro-virksomhed eller -forhandler.

Toros garantisystem hostes på servere i USA, hvor love om beskyttelse af privatlivets fred muligvis ikke yder samme beskyttelse, som gælder i dit land.

VED AT DELE DINE PERSONLIGE OPLYSNINGER MED OS GIVER DU DIT SAMTYKKE TIL BEHANDLING AF DINE PERSONLIGE OPLYSNINGER SOM BESKREVET I DENNE ERKLÆRING OM BESKYTTELSE AF PRIVATLIVETS FRED.

Toros brug af oplysninger
Toro kan bruge dine personlige oplysninger til at behandle garantikrav og kontakte dig i tilfælde af en produkttilbagekaldelse og til ethvert andet formål, som vi informerer dig om. Toro kan dele dine oplysninger med Toros søsterselskaber, forhandlere eller andre forretningspartnere i forbindelse med enhver af disse aktiviteter. Vi sælger ikke dine personlige oplysninger til andre virksomheder. Vi forbeholder os retten til at offentliggøre personlige oplysninger for at kunne overholde gældende lovgivning og efter anmodning fra relevante myndigheder med henblik på at kunne betjene vores systemer korrekt eller af hensyn til vores egen eller brugerens beskyttelse.

Opbevaring af dine personlige oplysninger
Vi opbevarer dine personlige oplysninger, så længe vi har behov for dem, til de formål, som de oprindeligt blev indsamlet til, eller til andre legitime formål (som f.eks. overholdelse af regler) eller som påkrævet af gældende lovgivning.

Toros forpligtelse i forbindelse med sikkerheden af dine personlige oplysninger
Vi tager rimelige forholdsregler for at beskytte sikkerheden af dine personlige oplysninger. Vi tager også forholdsregler for at opretholde nøjagtigheden og aktualiteten af personlige oplysninger.

Adgang til og korrigering af dine personlige oplysninger
Hvis du gerne vil gennemse eller ændre dine personlige oplysninger, kan du kontakte os pr. e-mail på legal@toro.com.

Forbrugerlovgivning i Australien

Forbrugere i Australien kan finde nærmere oplysninger om forbrugerlovgivningen i Australien i kassen eller hos den lokale Toro-forhandler.

Toros garanti og Startgaranti med Toro GTS

Fejl og produkter, der er dækket

Toro Company og dets søsterselskab, Toro Warranty Company, garanterer i fællesskab, i henhold til en aftale mellem dem, at reparere det nedenfor anførte Toro-produkt, hvis det viser sig at have materialefejl eller fejl i den håndværksmæssige udførelse, eller hvis motoren med Toro GTS (Guaranteed to Start) ikke starter ved første eller andet træk, forudsat at den rutinemæssige vedligeholdelse, som påkrævet i henhold til *betjeningsvejledningen*, er blevet udført.

Følgende perioder gælder fra den oprindelige købsdato:

Produkter	Garantiperiode
Plæneklippere	
• Støbt skjold	5 års privat brug[2] 90 dages kommerciel brug
—Motor	5 års GTS-garanti, Privat brug[3]
—Batteri	2 år
• Stålskjold	2 års privat brug[2] 30 dages kommerciel brug
—Motor	2 års GTS-garanti, privat brug[3]
TimeMaster-plæneklippere	3 års privat brug[2] 90 dages kommerciel brug
• Motor	3 års GTS-garanti, Privat brug[3]
• Batteri	2 år
Elektriske håndholdte produkter og håndskubbede plæneklippere	2 års privat brug[2] Ingen garanti for kommerciel brug
Alle traktorenheder herunder	
• Motor	Se motorproducentens garanti[4]
• Batteri	2 års privat brug[2]
• Redskaber	2 års privat brug[2]
Plæne- og havetraktorer i DH-serien	2 års privat brug[2] 30 dages kommerciel brug
Plæne- og havetraktorer i XLS-serien	3 års privat brug[2] 30 dages kommerciel brug
TimeCutter	3 års privat brug[2] 30 dages kommerciel brug

[1]Oprindelige køber betyder den person, der købte Toro-produktet oprindeligt.

[2]Privat brug betyder, at produktet bruges på samme grund, som dit hjem ligger på. Brug på mere end ét sted anses for at være kommerciel brug, og i dette tilfælde finder garantien for kommerciel brug anvendelse.

[3]Toro GTS-startgarantien (Guaranteed to Start) gælder ikke, hvis produktet bruges kommercielt.

[4]Nogle af de motorer, der bruges på Toro-produkter, er omfattet af motorfabrikantens garanti.

Garantien kan bortfalde, hvis timetælleren er frakoblet, ændret eller viser tegn på, at der er pillet ved den.

Ejerens ansvar

Du skal vedligeholde dit Toro-produkt ved at følge de vedligeholdelsesprocedurer, der er beskrevet i *betjeningsvejledningen*. Du skal selv afholde udgifterne til denne rutinevedligeholdelse, uanset om den udføres af en forhandler eller dig selv.

Sådan får du udført service, der er dækket af garantien

Hvis du mener, at dit Toro-produkt har en materialefejl eller fejl i den håndværksmæssige udførelse, skal du følge denne fremgangsmåde:

1. Kontakt sælgeren af dit produkt for at arrangere reparation af produktet. Hvis det af en eller anden årsag ikke er muligt for dig at kontakte sælgeren, kan du kontakte en hvilken som helst autoriseret Toro-forhandler for at arrangere reparation. Besøg http://www.toro.com/en-us/locator/pages/default.aspx for at finde en Toro-forhandler i dit område.
2. Medbring produktet og dit købsbevis (salgskvittering) til serviceforhandleren. Hvis du af en eller anden årsag er utilfreds med serviceforhandlerens vurdering eller med den service, du får, kan du kontakte os på:

   Toro Warranty Company
   Toro Customer Care Department, RLC-divisionen
   8111 Lyndale Avenue South
   Bloomington, MN 55420-1196, USA
   001–952–948–4707

Genstande og fejl, der ikke er dækket

Der er ingen udtrykkelig garanti undtagen for det særlige emissionssystem og motorgarantidækning på visse produkter. Denne udtrykkelige garanti dækker ikke følgende:

- Udgifter til regelmæssig vedligeholdelsesservice eller reservedele som filtre, brændstof, smøremidler, olieskift, tændrør, luftfiltre, slibning af skæreknive/slidte skæreknive, kabel-/forbindelsesjusteringer eller bremse- og koblingsjusteringer.
- Komponenter, der svigter som følge af almindeligt slid
- Ethvert produkt eller enhver del, der er blevet ændret, anvendt forkert, forsømt, som kræver udskiftning eller reparation som følge af ulykker eller manglende korrekt vedligeholdelse
- Afhentnings- og leveringsudgifter
- Reparationer eller forsøg på reparationer af andre end en autoriseret Toro-serviceforhandler
- Reparationer, der er nødvendige, fordi den anbefalede brændstofprocedure ikke er blevet fulgt (se *betjeningsvejledningen* for yderligere oplysninger)
  - Fjernelse af forureningsstoffer fra brændstofsystemet dækkes ikke
  - Brug af gammelt brændstof (mere end en måned gammelt) eller brændstof, der indeholder mere end 10 % ethanol eller mere end 15 % MTBE
  - Undladelse af at aftappe brændstofsystemet før en periode på over en måned, hvor maskinen ikke skal bruges
- Reparationer eller justeringer til løsning af startproblemer af de følgende grunde:
  - Manglende overholdelse af korrekte vedligeholdelsesprocedurer eller anbefalet brændstofprocedure
  - Plæneklipper med roterende blade har ramt en genstand
- Særlige driftsbetingelser, hvor der muligvis skal trækkes mere end to gange for at starte:
  - Første opstart efter en længere periode på over tre måneder, hvor maskinen ikke har været brugt, eller efter sæsonopbevaring
  - Opstarter ved kolde temperaturer som f.eks. i det tidlige forår eller sene efterår
  - Forkerte startprocedurer – hvis du har svært ved at starte din enhed, skal du læse *betjeningsvejledningen* for at sikre dig, at du bruger de korrekte startprocedurer. Dette kan spare dig for et besøg hos en autoriseret Toro-serviceforhandler.

Generelle betingelser

Lovgivningen i de enkelte lande er gældende for køberen. Rettigheder, som tilfalder køberen i henhold til denne lovgivning, indskrænkes ikke af denne garanti.