Form No. 3408-582 Rev B

TORO®

Count on it.

Brukerhåndbok

TimeCutter® SW 4200 eller SW 5000 plentraktor

Modellnr. 74675—Serienr. 400000000 og oppover
Modellnr. 74680—Serienr. 400000000 og oppover

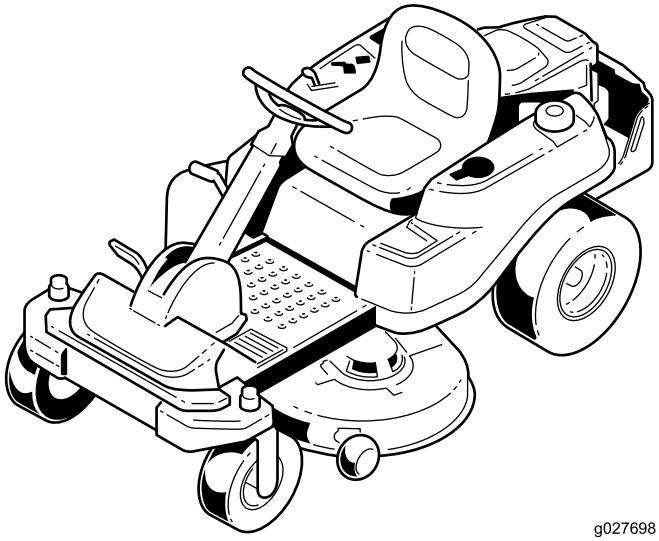

g027698

Registrer ditt produkt på www.Toro.com.
Oversettelse av originalen (NO)

CE

3408-582 B

Dette produktet er i samsvar med alle relevante europeiske direktiver. Se eget samsvarserklæringsskjema for produktet for detaljert informasjon.

Brutto hestekraft

Motorens brutto eller netto hestekrefter ble beregnet i laboratorium av motorprodusenten i overensstemmelse med Society of Automotive Engineers (SAE) J1940. Konfigurert til å overholde sikkerhets-, utslipps- og driftskrav, vil det faktiske dreiemomentet for motoren for gressklippere i denne klassen være betydelig lavere.

Gå til www.Toro.com for å se spesifikasjonene for din gressklippermodell.

Viktig: Hvis du bruker en maskin med Toro-motor på et sted høyere enn 1500 m over havet i en lengre periode, må du sikre at høydesettet er montert, slik at motoren oppfyller CARB/EPA-utslippskrav. Høydesettet øker motorens ytelse og forhindrer tennpluggavleiring, startvansker og økt utslipp. Når du har montert settet, fest høydemerket ved siden av seriemerket på maskinen. Kontakt en autorisert Toro-serviceforhandler for å skaffe riktig høydesett og høydemerke for maskinen. For å finne en forhandler nær deg, gå til vårt nettsted på www.Toro.com, eller ta kontakt med Toros kundepleieavdeling på nummeret som er oppført i erklæringen om utslippskontrollgaranti.

Fjern settet fra motoren, og gjenopprett motoren til sin opprinnelige fabrikkonfigurasjon når du kjører motoren ved høyder lavere enn 1500 m. Ikke bruk en motor som har blitt konvertert for bruk i høytliggende områder i lavtliggende områder, da dette kan overopphete og skade motoren.

Hvis du er usikker på om maskinen har blitt konvertert til bruk i høytliggende områder, ser du etter følgende merke.



decal127-9363

Innledning

Denne plentraktoren med roterende kniver er beregnet på privat bruk eller av innleide operatører. Den er hovedsakelig beregnet på å klippe gress på godt vedlikeholdte plener på private eller kommersielle eiendommer. Den er ikke beregnet på å klippe kratt eller for jordbruksbruk.

Les denne håndboken nøye, slik at du lærer å bruke og vedlikeholde produktet på riktig måte og unngår person- eller produktskade. Du har ansvar for å bruke produktet på en riktig og sikker måte.

Du kan kontakte Toro direkte på www.Toro.com for materialer for produktsikkerhet og opplæring i bruk, og informasjon om tilbehør, hjelp til å finne en forhandler eller for å registrere produktet ditt.

Hvis maskinen må repareres eller du trenger originale Toro-deler eller mer informasjon, kan du kontakte et autorisert forhandlerverksted eller Toros kundeserviceavdeling. Ha modell- og serienummer for hånden når du tar kontakt. Figur 1 identifiserer plasseringen av modell- og serienummer på produktet. Skriv inn numrene i de tomme feltene.

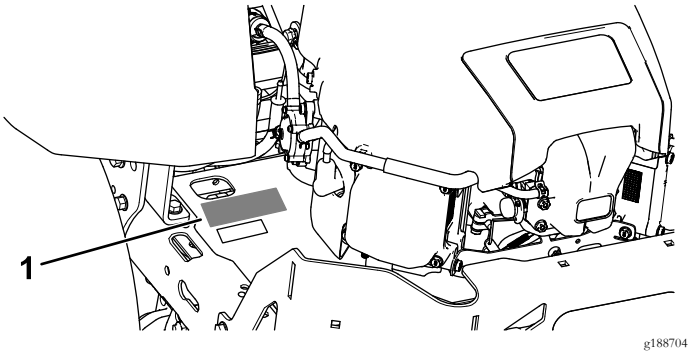

g188704

Figur 1

Under setet

1. Skilt med modell- og serienummer

Noter produktets modell- og serienummer nedenfor:

Modellnr. _____

Serienr. _____

Denne brukerhåndboken identifiserer mulige farer, og markerer sikkerhetsbeskjeder gjennom sikkerhetsvarslingssymbolet (Figur 2) som varsler om en fare som kan føre til alvorlige skader eller dødsfall hvis du ikke følger de anbefalte forholdsreglene.



g000502

Figur 2

1. Sikkerhetsvarselssymbol.

I tillegg brukes to ord for å utheve informasjon. **Viktig** gjør oppmerksom på spesiell mekanisk informasjon og **Obs** henviser til generell informasjon som er verdt å huske.

© 2017—The Toro® Company

Innhold

Sikkerhet 4
Generell sikkerhet 4
Hellingsindikator 5
Sikkerhets- og instruksjonsmerker 6
Oversikt over produktet 13
Kontroller 13
Før bruk 14
Sikkerhet før bruk 14
Anbefalt drivstoff 15
Bruke stabiliserings-/kondisjoneringsmiddel 15
Fylle tanken 15
Kontrollere motoroljenivået 15
Kjøre inn et nytt kjøretøy 15
Sikkerhet først 16
Bruke sikkerhetssperresystemet 16
Justere setet 17
Posisjonere rattet 17
Under bruk 18
Sikkerhet under drift 18
Bruke Smart Park™-parkeringsbrems 18
Bruke gressklipperens knivkontrollbryter (kraftuttak) 19
Bruke gassen 19
Bruke choken 19
Bruke tenningsbryteren 20
Starte og slå av motoren 20
Kjøre maskinen 20
At stoppe maskinen 21
Klippe i revers 21
Justere klippehøyden 21
Justere antiskalperingsvalsene 22
Konvertere til sideutslipp 23
Brukstips 25
Etter bruk 26
Sikkerhet etter bruk 26
Skyve maskinen for hånd 26
Transportere maskinen 27
Laste maskinen 27
Vedlikehold 29
Anbefalt vedlikeholdsplan 29
Forberedelse for vedlikehold 30
Vedlikeholds- og oppbevaringssikkerhet 30
Heve setet 30
Frigjøre klippeenhetsforhenget 30
Heve den fremre delen av maskinen 31
Smøring 31
Smøre lagrene 31
Vedlikehold av motor 32
Motorsikkerhet 32
Overhale luftrenseren 32
Kontrollere motoroljenivået 33
Overhale tennpluggen 36
Rengjøre kjølesystemet 37
Vedlikehold av drivstoffsystem 37
Skifte ut drivstoffilteret i tanken 37
Vedlikehold av elektrisk system 38
Sikkerhet for elektrisk system 38
Vedlikeholde batteriet 38
Vedlikeholde sikringene 40
Vedlikehold av drivsystem 40
Sjekke trykket i dekkene 40
Frigjøre den elektriske bremsen 41
Vedlikehold av klippeenheten 41
Overhale gressklipperknivene 41
Rette opp klippeenheten 43
Demontere klippeenheten 45
Montere klippeenheten 46
Skifte gressavlederen 46
Vedlikehold av gressklipperrem 47
Kontrollere remmene 47
Skifte klipperemmen 47
Rengjøring 49
Rengjøre under den fremre delen av maskinen 49
Vaske plentraktorens underside 49
Lagring 50
Rengjøring og lagring 50
Feilsøking 51
Skjemaer 53

Sikkerhet

Denne maskinen har blitt designet i henhold til EN ISO-standard 5395:2013.

Generell sikkerhet

Dette produktet kan amputere hender og føtter og slynge gjenstander opp i luften. Følg alltid alle sikkerhetsinstruksjoner for å unngå alvorlige skader.

Hvis du bruker dette produktet til andre formål enn det er beregnet på, kan du utsette deg selv eller andre for fare.

- Les og forstå innholdet i denne *brukerhåndboken* før du starter motoren. Sørg for at alle som bruker dette produktet, vet hvordan de skal bruke det og forstår advarslene.
- Hold hender og føtter borte fra roterende deler på maskinen.
- Bruk aldri maskinen uten at alle verneplater og andre sikkerhetsanordninger sitter på plass og fungerer.
- Hold deg unna alle åpninger på utløpssjakten. Hold andre på trygg avstand fra maskinen.
- Hold barn borte fra arbeidsområdet. Utstyret er ikke tillatt for barn.
- Stopp maskinen og slå av motoren før du utfører service på, fyller drivstoff på eller fjerner materiale fra maskinen.

Feilaktig bruk og vedlikehold av maskinen kan føre til personskade. For å redusere muligheten for skader bør du følge disse sikkerhetsinstruksjonene og alltid være oppmerksom på sikkerhetsalarmsymbolet som betyr Forsiktig, Advarsel eller Fare – personsikkerhetsinstruks. Hvis ikke disse instruksjonene tas hensyn til, kan dette føre til at noen blir alvorlig skadet eller drept.

Du finner mer sikkerhetsinformasjon i de respektive delene gjennom hele håndboken.

Hellingsindikator

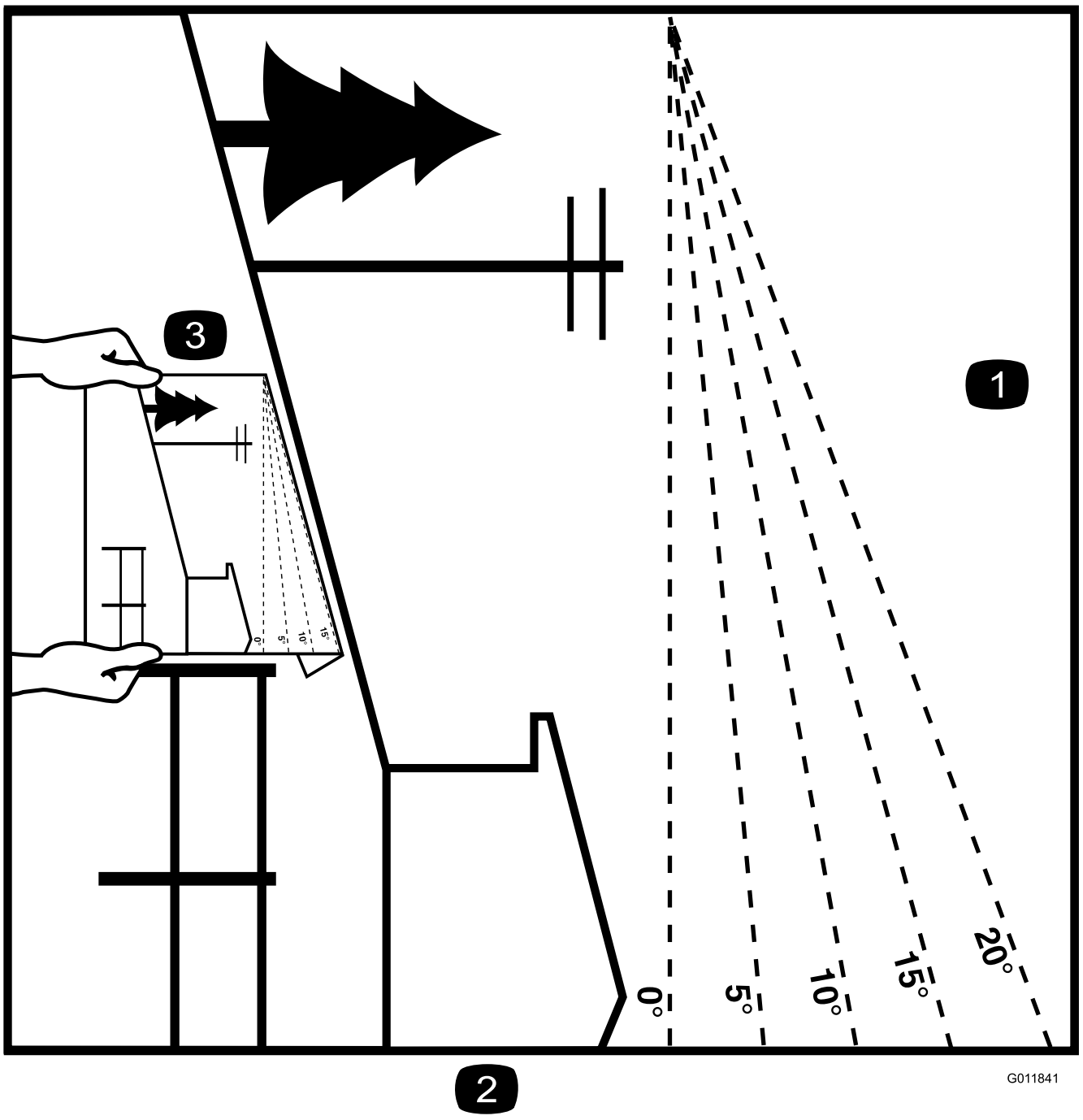

g011841

Figur 4

Denne siden kan kopieres for personlig bruk.

1. Den maksimale skråningen maskinen kan brukes sikkert i, er **15 grader**. Bruk skråningsdiagrammet til å avgjøre skråningen for bakker før bruk av maskinen. **Maskinen må ikke brukes i bakker som har en skråning på mer enn 15 grader.** Brett langs linjene for å matche den anbefalte skråningen.
2. Juster denne kanten med en vertikal overflate (tre, bygning, gjerdestolpe osv).
3. Eksempel på sammenlikning av skråning med brettet kant

Sikkerhets- og instruksjonsmerker

Sikkerhetsmerker og instruksjoner er lett synlige for føreren og er plassert i nærheten av alle områder som representerer en potensiell fare. Bytt ut alle merker som er ødelagte eller mangler.

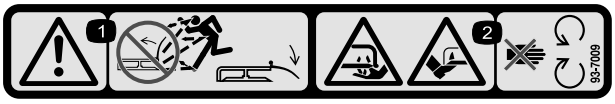

decal93-7009

93-7009

1. Advarsel – ikke bruk gressklipperen med avlederen oppe eller fjernet. Hold avlederen på plass.
2. Fare for å kutte hender og føtter i kniven – hold trygg avstand fra bevegelige deler.

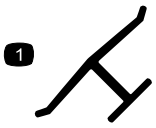

decaloemmarkt

Produsentens merke

1. Angir om kniven er identifisert som en del fra den originale maskinprodusenten.

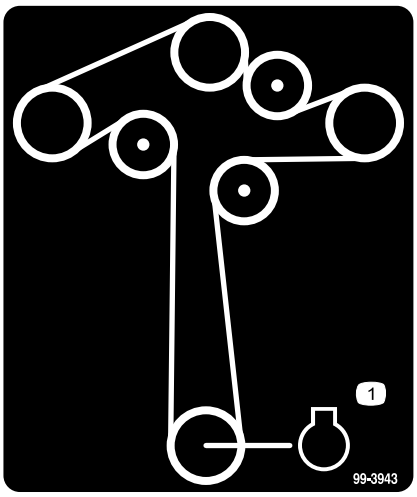

decal99-3943

99-3943

For modeller med klippeenheter på 127 cm

1. Motor

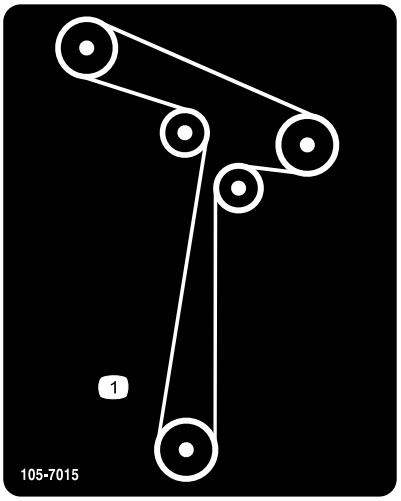

decal105-7015

105-7015

For modeller med klippeenheter på 107 cm

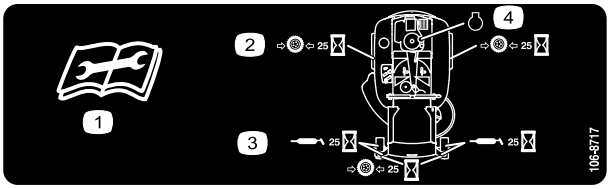

decal106-8717

106-8717

1. Les instruksene før du utfører service eller vedlikehold.
2. Kontroller trykket i dekkene hver 25. driftstime.
3. Påfør smøring etter hver 25. driftstime.
4. Motor

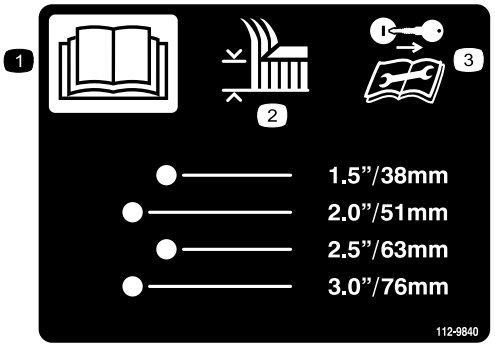

decal112-9840

112-9840

For modeller med klippeenheter på 127 cm

1. Les *brukerhåndboken*.
2. Klippehøyde
3. Ta ut tenningsnøkkelen og les instruksjonene før du utfører service eller vedlikehold.

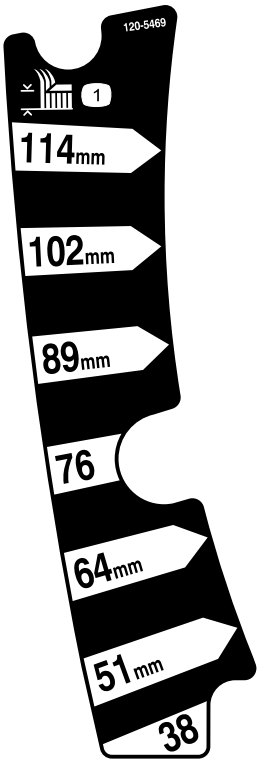

decal120-5469

120-5469

For modeller med klippeenheter på 107 cm

1. Klippehøyde

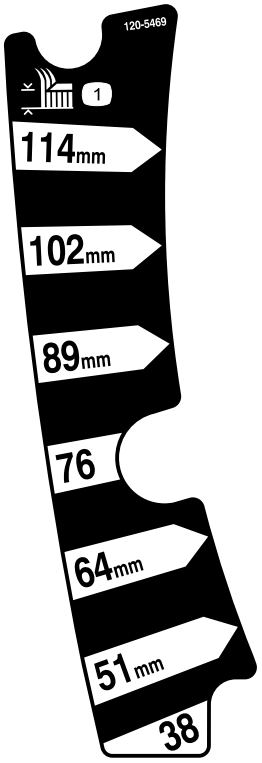

decal120-5469

120-5470

For modeller med klippeenheter på 127 cm

1. Klippehøyde

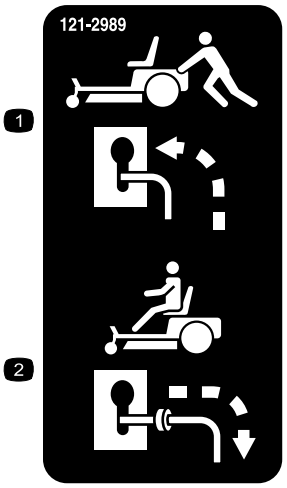

decal121-2989b

121-2989

1. Omløpsspak, spakstilling for å skyve maskinen
2. Omløpsspak, spakstilling for å bruke maskinen



Batterisymboler

Noen av eller alle disse symbolene finnes på ditt batteri.

1. Eksplosjonsfare
2. Ingen bål, åpne flammer eller røyk
3. Kaustisk væske/fare for brannsår
4. Bruk vernebriller.
5. Les *Brukerhåndboken*.
6. Hold andre på trygg avstand fra batteriet.
7. Bruk vernebriller – eksplosive gasser kan påføre deg blindhet og andre skader.
8. Batterisyre kan forårsake blindhet og alvorlige brannskader.
9. Skyll straks øynene med vann og søk legehjelp.
10. Inneholder bly – må ikke kastes.

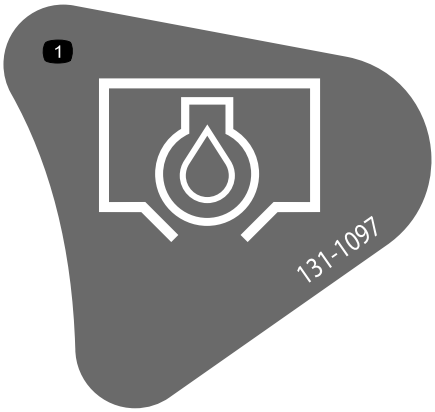

decal131-1097

131-1097

1. Oljetapper

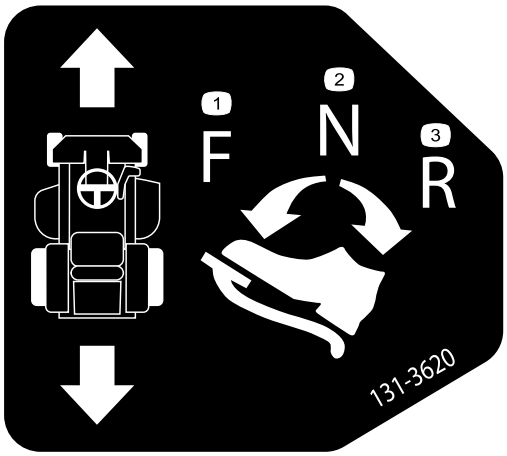

decal131-3620

131-3620

1. Pedalstilling – fremover
2. Pedalstilling – fri
3. Pedalstilling – revers

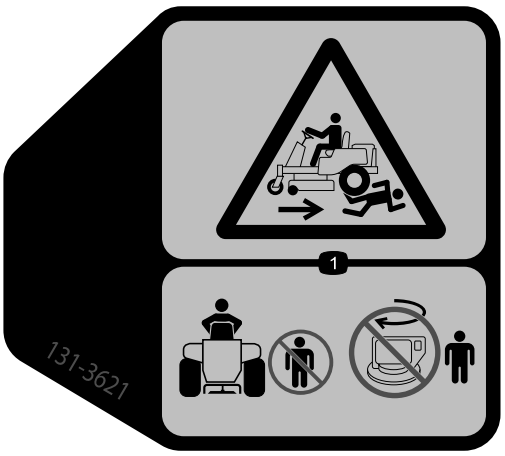

decal131-3621b

131-3621

1. Fare for at maskinen kan påføre andre i nærheten kutt/lemlesting – hold alle på trygg avstand fra maskinen. Ikke start maskinen når andre er i nærheten.



decal131-3664

131-3664

For modeller med klippeenheter på 127 cm

1. Kniven roterer
2. Revers
3. Les *brukerhåndboken*.



decal131-3665

131-3665

For modeller med klippeenheter på 107 cm

1. Kniven roterer
2. Revers
3. Les *brukerhåndboken*.



decal131-3954

131-3954

For modeller med klippeenheter på 127 cm

1. På
2. Av



decal131-3955

131-3955

For modeller med klippeenheter på 107 cm

1. På
2. Av



decal132-6863

132-6863

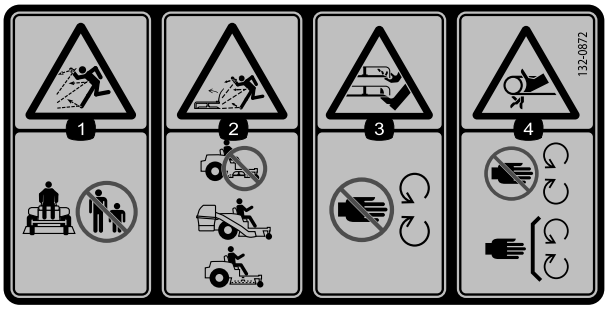

decal132-0872

132-0872

1. Fare for at gjenstander slynges gjennom luften – hold andre på avstand fra maskinen.
2. Fare for at gjenstander slynges gjennom luften, hevet skjerm – ikke bruk maskinen med en åpen klippeenhet. Bruk en oppsamler eller en skjerm.
3. Amputeringsfare for hånd eller fot – hold hender og føtter unna bevegelige deler.
4. Viklingsfare – hold deg borte fra bevegelige deler, behold alle skydd og verneplater på plass.

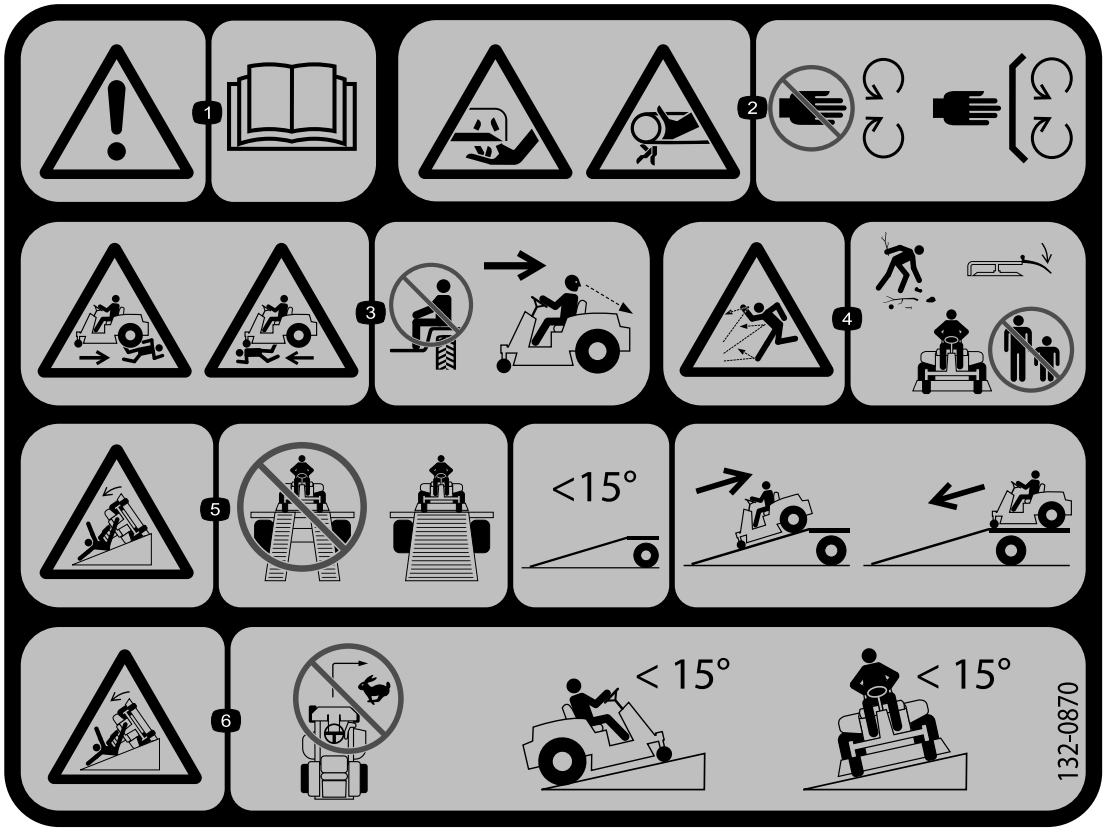

decal132-0870

132-0870

1. Advarsel – les *Brukerhåndboken*.
2. Fare for å kutte hender, gressklipperkniv, fare for å klemme hender, rem – hold trygg avstand fra bevegelige deler og hold alle skydd og vern på plass.
3. Fare for legemsskader – ingen passasjerer tillatt. Se bak deg når du rygger.
4. Fare for at gjenstander slynges gjennom luften – hold andre på avstand fra maskinen, fjern avfall fra området før du klipper, hold deflektorskyddet nede.
5. Fare for å velte på rampen – når du laster maskinen på en tilhenger, må du unngå bruk av dobbeltramper. Bruk alltid en enkel rampe som er bred nok for maskinen og har en vinkel på mindre enn 15 grader. Rygg opp på rampen og kjør fremover av den.
6. Veltefare i skråninger – ikke foreta brå svinger, ikke bruk i bakker som har en skråning på mer enn 15 grader.

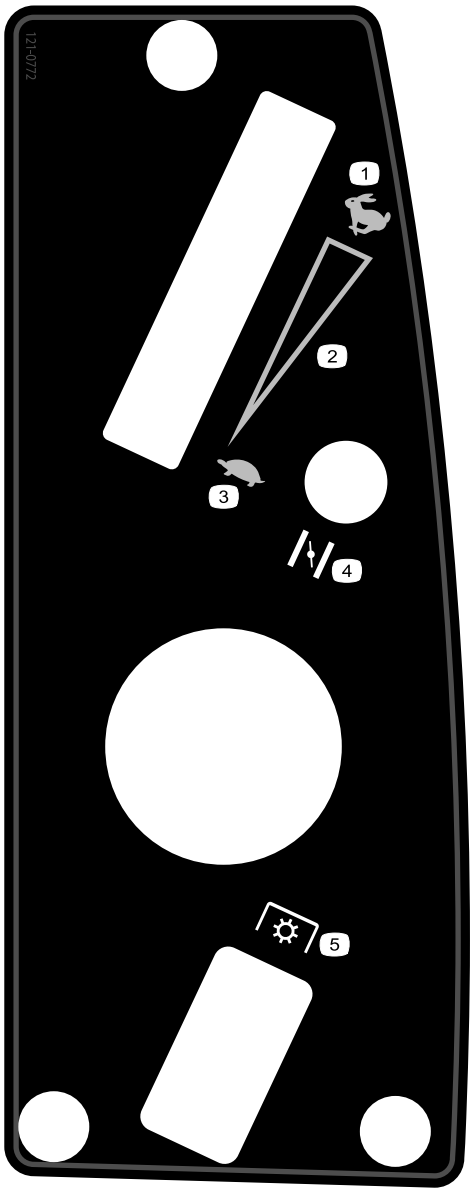

decal121-0772

121-0772

For modeller med klippeenheter på 107 cm

1. Hurtig
2. Kontinuerlig regulerbar innstilling
3. Sakte
4. Choke
5. Kraftuttak (PTO), knivkontrollbryter

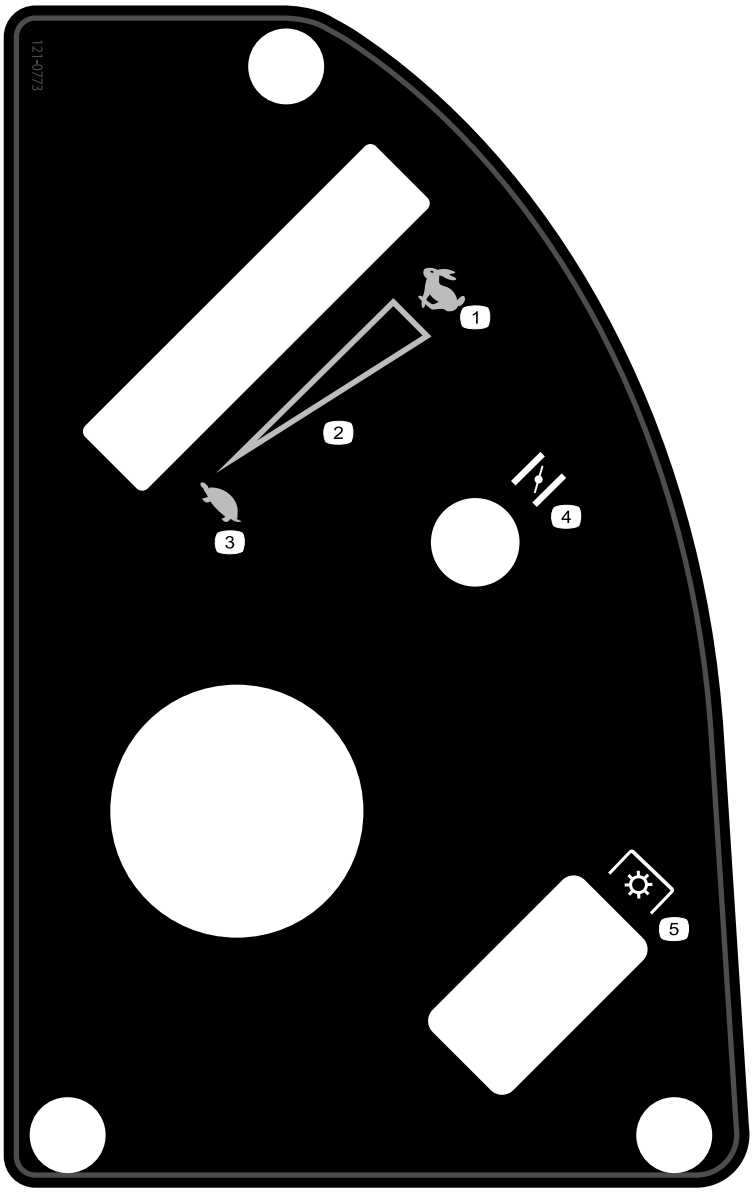

decal121-0773

121-0773

For modeller med klippeenheter på 127 cm

1. Hurtig
2. Kontinuerlig regulerbar innstilling
3. Sakte
4. Choke
5. Kraftuttak (PTO), knivkontrollbryter

Oversikt over produktet

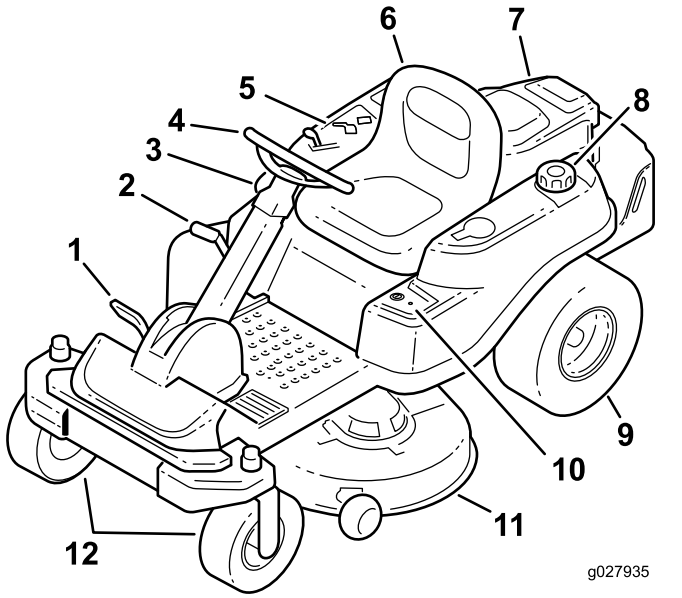

Figur 5

1. Trekkontrollpedal
2. Klippehøydespak
3. Smart Park™-bryter
4. Ratt
5. Kontrollpanel
6. Førersete
7. Motor
8. Drivstofftanklokk
9. Bakre drivhjul
10. Key Choice®-kontroll
11. Klippeenhet
12. Fremre styrehjul

Kontroller

Gjør deg kjent med alle kontrollene i Figur 5 og Figur 6 før du starter motoren og bruker maskinen.

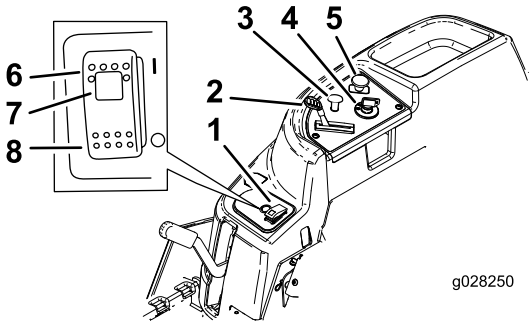

Figur 6

Kontrollpanel

1. Smart Park™-bryter
2. Gass
3. Chokekontroll
4. Tenningsbryter
5. Knivkontrollbryter (kraftuttak)
6. Parkeringsbremse – På
7. Indikatorlampe for parkeringsbremsen
8. Parkeringsbremse – Av

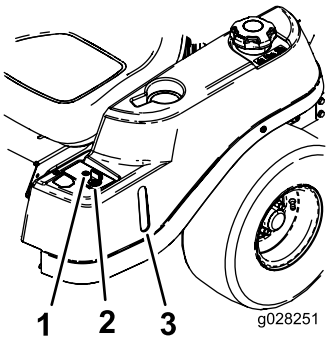

Figur 7

1. Varsellampe for bruk i revers
2. Key Choice-nøkkel (blåfarget)
3. Drivstoffluke for å sjekke tank

Tenningsbryter

Bruk denne bryteren for å starte gressklipperen. Den har tre stillinger: START, KJØR og AV.

Chokekontroll

Bruk choken til å starte en kald motor. Dra i chokeknotten for å aktivere den. Skyv chokeknotten ned for å deaktivere den (Figur 6).

Gasskontroll

Gassen kontrollerer motorhastigheten og den har en kontinuerlig variabel innstilling fra SAKTE til HURTIG (Figur 6).

Knivkontrollbryter (kraftoverføring)

Knivkontrollbryteren (kraftuttaket, PTO) slår drivkraften til knivene av og på (Figur 6).

Drivstoffluke for å sjekke tank

Drivstoffluken, som er plassert på venstre side, kan brukes til å sjekke hvor mye drivstoff det er på tanken (Figur 7).

Klippehøydespak

Bruk klippehøydespaken til å heve og senke klippeenheten fra sittende stilling. Skyv spaken oppover (mot deg) for å heve klippeenheten fra bakken og ned (bort fra deg) for å senke klippeenheten mot bakken. Juster kun klippehøyden når maskinen ikke beveger seg (Figur 5).

Key Choice®-bryter

Du kan aktivere denne bryteren for å klippe i revers. Du aktiverer den ved å vri bryteren til PÅ-posisjonen og slippe den når kraftuttaket er tilkoblet. Du deaktiverer den ved å koble fra kraftuttaket (PTO) (Figur 7).

Varsellampe for rygging

Varsellampen for rygging tennes når du bruker Key Choice-nøkkelen for å deaktivere ryggesperren. Det er en påminner om at sperresystemet er deaktivert. Lampen slås av når du kobler fra kraftuttaket eller slår av motoren. Når lyset er på, må du se bak deg og være ekstra forsiktig når du rygger.

Smart Park™-bryter

Parkeringsbremsen aktiveres elektronisk.

Sett på parkeringsbremsen på en av de følgende måtene:

- Trykk Smart Park™-bryteren til PÅ-posisjonen (Figur 6).
- Parkeringsbremsen aktiveres automatisk når du forlater setet og trekkontrollpedalen er i FRI-stillingen.
- Parkeringsbremsen aktiveres automatisk fem til seks sekunder etter at tenningsbryteren vris til AV-stillingen (hvis den ikke allerede er aktivert).

Hvis du vil koble fra parkeringsbremsen, setter du Smart Park-bryteren i AV-stilling med nøkkelen i KJØR-stilling.

Tilbehør

Et utvalg av Toro-godkjent tilbehør som kan brukes sammen med maskinen for å forbedre og utvide dens funksjoner er tilgjengelig. Ta kontakt med din autoriserte serviceforhandler, eller gå til www.Toro.com for å få en liste over godkjent tilbehør og utstyr.

Bruk

Merk: Angi hva som er høyre og venstre side på maskinen ved å stå i normal arbeidsstilling.

Før bruk

Sikkerhet før bruk

Generell sikkerhet

- Ikke la barn eller personer som ikke er opplært, kjøre eller utføre vedlikehold på maskinen. Det kan hende at lokale forskrifter setter en aldersgrense for bruk. Eieren er ansvarlig for opplæring av alle operatører og mekanikere.
- Gjør deg kjent med sikker bruk av utstyret, driftskontrollene og sikkerhetssymbolene.
- Lær deg å stanse maskinen og slå av motoren raskt.
- Kontroller at dødmannskontrollene, sikkerhetsbryterne og verneplatene er montert og fungerer på korrekt måte. Ikke bruk maskinen hvis disse ikke fungerer som de skal.
- Før du klipper, må du alltid undersøke maskinen for å sikre at knivene, knivboltene og klippeenhetene er i god stand. Skadde eller slitte knivblader og bolter må skiftes ut i sett for å opprettholde balansen.
- Undersøk området der du skal bruke maskinen, og fjern alle gjenstander som kan slynges ut av maskinen.
- Vurder terrenget for å avgjøre det passende utstyret og eventuelt tilbehør som er nødvendig for å bruke maskinen korrekt og sikkert.

Drivstoffsikkerhet

- Håndter drivstoff svært forsiktig for å unngå skade på person eller eiendom. Drivstoffdamp er brannfarlig og eksplosivt.
- Slukk alle sigaretter, sigarer, piper og andre tennkilder.
- Bruk bare en godkjent drivstoffkanne.
- Ikke ta lokket av drivstofftanken eller fyll drivstoff på drivstofftanken mens motoren går eller er varm.
- Ikke fyll drivstoff på maskinen innendørs.
- Oppbevar aldri maskinen eller bensinkannen hvor det er åpen ild, gnist eller kontrollampe som på en varmtvannstank eller andre apparater.
- Ikke fyll opp kanner inne i en maskin, på en lastebil eller på en tilhenger med plastfôring. Sett alltid beholdere på bakken, vekk fra kjøretøyet, når det fylles på.
- Fjern utstyret fra lastebilen eller tilhengeren, og fyll på drivstoff mens det er på bakken. Hvis dette ikke lar seg gjøre, fyll drivstoff fra en bærbar kanne i stedet for direkte fra en drivstoffpumpe.
- Ikke bruk maskinen uten at hele eksossystemet er på plass og i fungerende tilstand.

- Påfyllingstuten må være i kontakt med kanten på drivstofftanken eller kannens åpning hele tiden, helt til du er ferdig med å fylle. Ikke bruk utstyr for låsing av munnstykket i åpen stilling.
- Hvis du søler drivstoff på klærne dine, bytt klær umiddelbart. Tørk opp eventuelt drivstoffsøl.
- Aldri fyll for mye i drivstofftanken. Sett på igjen lokket på drivstofftanken og stram godt til.
- Drivstoff må oppbevares på en godkjent kanne, utenfor barns rekkevidde. Kjøp aldri mer drivstoff enn til 30 dagers forbruk.
- Tanken må ikke fylles helt opp. Fyll drivstoff på tanken helt til nivået er 6 til 13 mm under bunnen av påfyllingshalsen. Tomrommet i tanken gir drivstoffet plass til å utvide seg.
  - Unngå innånding av damp fra drivstoff over lengre tid.
  - Hold ansiktet unna dyse og drivstofftankåpning.
  - Unngå kontakt med huden, skyll bort ev. søl med såpe og vann.

Anbefalt drivstoff

- For best resultat bør du kun bruke ren, fersk (mindre enn 30 dager gammel) og blyfri bensin med oktankvalitet på 87 eller høyere (vurderingsmetode (R+M)/2).
- **Etanol**: Bensin med opptil 10 % etanol (alkoholbensin) eller 15 % MTBE (metyltertiærbutyleter) i volum er akseptabelt. Etanol og MTBE er ikke det samme. Bensin med 15 % etanol (E15) i volum er ikke godkjent for bruk. **Ikke bruk bensin som inneholder mer enn 10 % etanol i volum**, som f.eks. E15 (inneholder 15 % etanol), E20 (inneholder 20 % etanol) eller E85 (inneholder opptil 85 % etanol). Bruk av bensin som ikke er godkjent kan forårsake problemer og/eller motorskade som kanskje ikke dekkes av garanti.
- **Ikke** bruk metanolholdig bensin.
- **Ikke** oppbevar drivstoff i drivstofftanken eller i drivstoffbeholdere over vinteren, med mindre du bruker drivstoffstabilisator.
- **Ikke** bland olje i drivstoffet.

Bruke stabiliserings-/kondisjoneringsmiddel

Bruk et stabiliserings-/kondisjoneringsmiddel i maskinen for å oppnå følgende fordeler:

- Holder drivstoffet ferskt i 90 dager eller mindre (tøm drivstofftanken hvis maskinen skal oppbevares i mer enn 90 dager)
- Renser motoren mens den går
- Forhindrer at det dannes gummiliknende avleiringer i drivstoffsystemet som forårsaker startvansker

Viktig: Ikke bruk tilsettingsmidler som inneholder metanol eller etanol i drivstoffet.

Bland riktig mengde drivstoffstabilisator/kondisjonsmiddel i drivstoffet.

Merk: Stabiliserings-/kondisjoneringsmidler er mest effektive når de blandes med ferskt drivstoff. Bruk stabiliseringsmiddel i bensinen til enhver tid for å beskytte mot lakkavleiringer i drivstoffsystemet.

Fylle tanken

1. Parker maskinen på en jevn flate.
2. Slå av motoren og koble inn parkeringsbremsen.
3. Rengjør rundt drivstofflokket.
4. Fyll drivstoff på tanken til nivået når opp til bunnen av påfyllingshalsen (Figur 8).

   Merk: Tanken må ikke fylles helt opp. Dette tomrommet i tanken gir bensinen plass til å utvide seg.

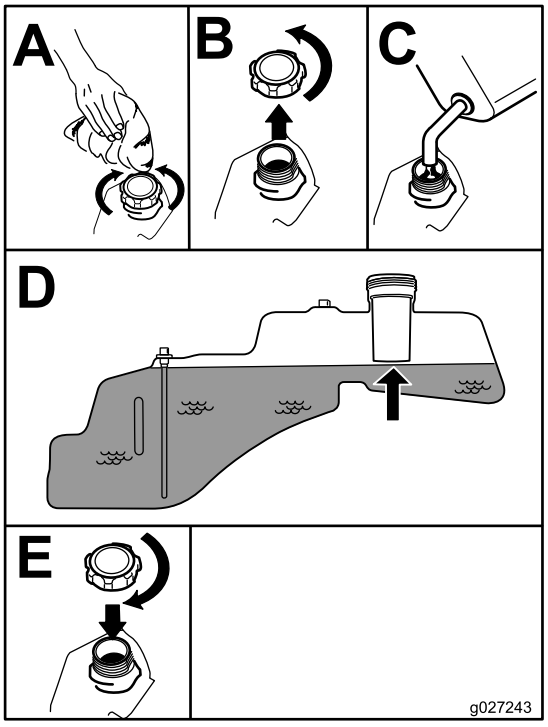

g027243

Figur 8

Kontrollere motoroljenivået

Før du starter motoren og bruker maskinen, må du sjekke oljenivået i veivhuset. Se Kontrollere motoroljenivået (side 15).

Kjøre inn et nytt kjøretøy

Nye motorer trenger tid til å utvikle full styrke. Klippeenheter og drivverk har høyere friksjon når de er nye, som fører til ekstra belastning på motoren. Beregn 40 til 50 timers

innkjøringstid slik at nye maskiner kan utvikle full styrke og best mulig ytelse.

Sikkerhet først

Vi ber deg om å se nøye på alle sikkerhetsinstruksjoner og symboler i avsnittet om sikkerhet. Kunnskap om dette kan forhindre personskader.

⚠ FARE

Hvis du klipper på vått gress eller i bratte skråninger kan det føre til at maskinen sklir og at du mister kontrollen.

- **Kjøretøyet må ikke brukes i bakker som har en skråning på mer enn 15 grader.**
- **Reduser hastigheten og vær svært forsiktig i skråninger.**
- **Ikke bruk maskinen nær vann.**

⚠ FARE

Hvis hjulene kjører over en kant, kan det føre til velt, som igjen kan resultere i alvorlig skade, dødsfall eller drukning.

Ikke bruk maskinen nær kanter.

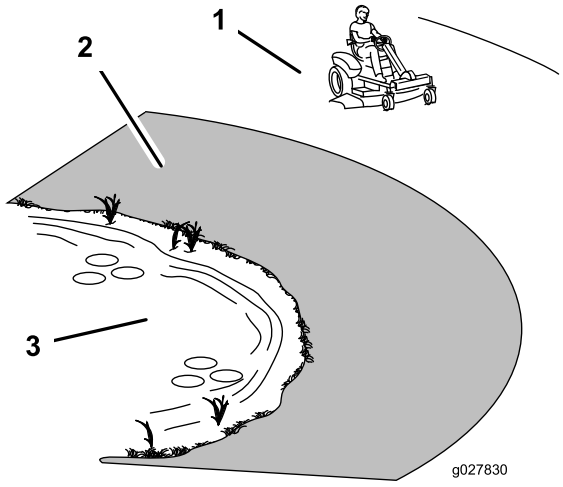

g027830

Figur 9

1. Sikker sone – bruk maskinen her i skråninger som er mindre enn 15 grader, eller på flate områder.
2. Faresone – bruk en gressklipper av skyvemodell og/eller en håndtrimmer i hellinger på mer enn 15 grader eller nær kanter og vann.
3. Vann

⚠ FORSIKTIG

Denne maskinen har en lydstyrke på over 85 dBa ved operatørens øre og kan føre til hørselsskade hvis du utsettes for denne lydstyrken i lengre perioder.

Bruk hørselsvern når du bruker denne maskinen.

Bruk beskyttelsesutstyr til øynene, ørene, hendene, føttene og hodet når du bruker denne maskinen.

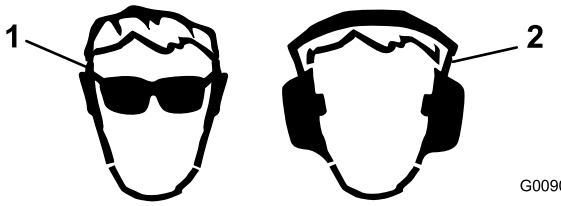

g009027

Figur 10

1. Bruk vernebriller.
2. Bruk hørselsvern.

Bruke sikkerhetssperresystemet

⚠ ADVARSEL

Hvis sikkerhetssperrebryterne frakobles eller ødelegges, kan maskinen fungere uventet og forårsake personskader.

- **Ikke rør sperrebryterne.**
- **Kontroller sperrebryterne daglig, og bytt ut ødelagte brytere før du bruker maskinen.**

Forstå sikkerhetssperresystemet

Sikkerhetssperresystemet er utviklet for å:

- Forhindre motoren i å starte hvis ikke trekkpedalen er i FRI.
- Påse automatisk at parkeringsbremsen er aktivert og at kraftuttaket er av når du starter maskinen.
- Slå av motoren når trekkpedalen ikke er i FRI og du reiser deg fra setet.
- Automatisk koble inn parkeringsbremsen og deaktivere kraftuttaket når du reiser deg fra setet med trekkpedalen i FRI.
- Slå av motoren når parkeringsbremsen ikke er aktivert og du reiser deg fra setet.

Teste sikkerhetssperresystemet

1. Sitt på setet med motoren av og sørg for at kraftuttakbryteren er i AV-stilling.
2. Vri tenningsnøkkelen til START-stillingen. Starteren skal aktiveres. Ikke start eller stopp motoren før trinn 3.
3. Vri nøkkelen til PÅ-stillingen, og sett Smart Park-bryteren i AV-stillingen. Bremsen skal deaktiveres, og bremselyset skal slås av.
4. Deaktiver bremsen, sett trekkpedalen i FRI og vri tenningsnøkkelen til START-stillingen. Bremsen skal aktiveres automatisk, motoren skal starte og bremselyset skal slås på.
5. Når motoren er av og nøkkelen er i PÅ-stillingen, kobler du inn kraftuttaket ved å dra opp knivkontrollbryteren. Du skal høre at clutchen aktiveres.
6. Sjekk at trekkpedalen står i fri, og vri tenningsnøkkelen til START-stillingen. Kraftuttaket skal kobles fra og motoren skal starte, uten at knivene beveger seg.
7. Reis deg fra setet mens motoren er i gang. Motoren skal fortsette å gå, og bremselyset skal være på.
8. Sett deg ned igjen, og koble fra parkeringsbremsen ved å sette Smart Park-bryteren i AV-stilling. Motoren skal fortsette å gå.
9. Reis deg fra setet igjen. Bremsen skal aktiveres automatisk, og motoren skal fortsette å gå.
10. Sett deg ned igjen, og aktiver knivene ved å dra knivkontrollbryteren opp.
11. Reis deg fra setet. Knivene skal deaktiveres, og motoren skal fortsette å gå.
12. Sett deg ned igjen og dra knivkontrollbryteren opp. Knivene skal aktiveres. Deaktiver knivene ved å trykke ned knivkontrollbryteren.
13. Dra opp knivkontrollbryteren for å aktivere knivene. Flytt trekkpedalen til REVERS-stillingen. Knivene skal deaktiveres. Flytt trekkpedalen til FRI.
14. Dra opp knivkontrollbryteren for å aktivere knivene. Vri KeyChoice-bryteren til PÅ-stillingen og slipp. Ryggelyset skal tennes.
15. Flytt trekkpedalen til REVERS-stillingen. Knivene skal forbli aktiverte. Skyv knivkontrollbryteren inn for å deaktivere knivene. Ryggelyset skal slå seg av. Flytt trekkpedalen til FRI.
16. Hvis SmartPark-bryteren ikke er aktivert, skyv den til PÅ-stillingen og trykk lett på trekkpedalen til enten FREMOVER- eller REVERS-stillingen. Bremsen skal deaktiveres, og bremselyset skal slås av.

    Merk: Trykk på pedalen, men ikke aktiver pedalen helt, da det fører til at bremsesystemet setter seg fast og ikke slipper.
17. Når bremsen er frigjort, trykk trekkpedalen litt ned og reis deg fra setet. Motoren skal slå seg av.
18. Sett deg i setet igjen og vri tenningsnøkkelen til AV-stillingen. Etter flere sekunder skal bremsesystemet aktiveres.

    Merk: Når nøkkelen er i AV-stillingen, lyser ikke bremselyset.

Justere setet

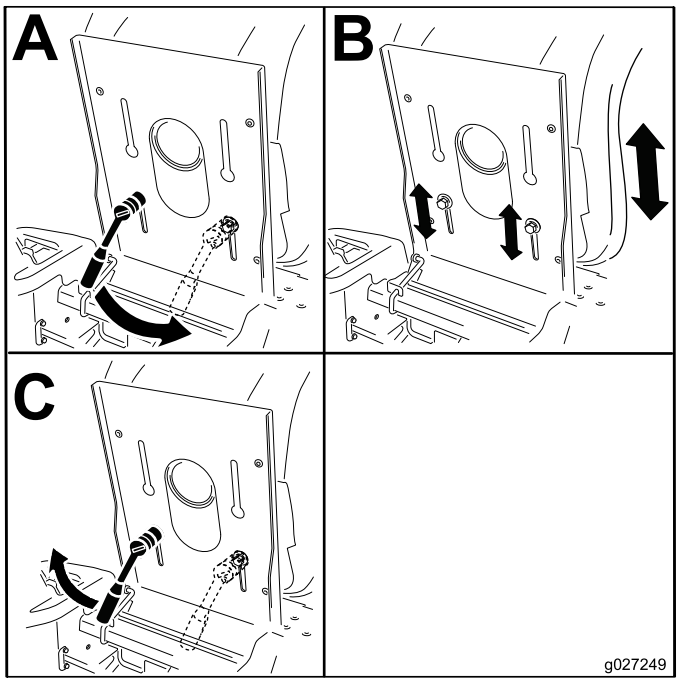

g027249

Figur 11

Posisjonere rattet

Rattet har tre posisjoner for bruk og én helt hevet posisjon. Bruk den hevede posisjonen når du skal av og på maskinen. Når du bruker maskinen, må du justere rattet til en stilling som er behagelig for deg, og som gir deg best mulig kontroll over maskinen.

1. Trykk ned utløserspaken for rattstammen med foten din.
2. Plasser rattet i ønsket posisjon (Figur 12).

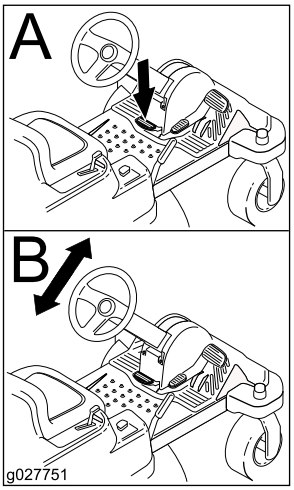

g027751

Figur 12

Under bruk

Sikkerhet under drift

Generell sikkerhet

- Eieren/brukeren kan forhindre og er ansvarlig for ulykker som kan forårsake personskader eller materielle skader.
- Ha på deg passende klær, inkludert vernebriller, sklisikkert og kraftig fottøy og hørselsvern. Sett opp langt hår og ikke bruk smykker.
- Ikke bruk maskinen når du er syk, trett eller påvirket av alkohol eller andre rusmidler.
- Ha aldri med passasjerer på maskinen, og hold mennesker og kjæledyr borte fra maskinen under drift.
- Bruk maskinen bare når det er god sikt, for å unngå hull eller skjulte farer.
- Unngå å klippe vått gress. Redusert veigrep kan føre til at maskinen glir.
- Påse at alle drivverk står i nøytral stilling, at parkeringsbremsen er satt på og at du er i førerposisjon før du starter motoren.
- Hold hendene og føttene borte fra klippeenhetene. Hold deg unna åpningen på utløpssjakten til enhver tid.
- Se bak- og nedover før du rygger, slik at du ikke kjører på noen.
- Vær forsiktig når du nærmer deg hjørner, busker, trær eller annet som begrenser synsfeltet.
- Ikke bruk gressklipperen i nærheten av kanter, grøfter eller voller. Maskinen kan plutselig velte hvis et hjul går over kanten eller hvis kanten gir etter.
- Stopp knivene når du ikke klipper.
- Stopp maskinen og undersøk knivene hvis du har kjørt over gjenstander, eller hvis maskinen begynner å vibrere unormalt. Foreta alle nødvendige reparasjoner før du gjenopptar bruk.
- Kjør sakte, og vær forsiktig når du svinger og krysser veier og fortau med maskinen. Overhold alltid vikeplikten.
- Koble ut drivkraften til klippeenheten og slå av motoren før du justerer klippehøyden (med mindre du kan justere den fra driftsstillingen).
- La aldri motoren gå i et lukket rom hvor eksosen ikke slipper ut.
- La aldri maskinen stå uten tilsyn når den er i gang.
- Før du forlater førersetet (inkludert for å tømme gressoppsamlerene eller rense sjakten), gjør følgende:
  - Stans maskinen på jevnt underlag.
  - Koble ut kraftoverføringen, og senk utstyret.
  - Sett på parkeringsbremsen.
  - Slå av motoren og ta ut nøkkelen.
  - Vent til alle bevegelige deler har stanset.
- Ikke bruk maskinen hvis det er fare for lynnedslag.
- Ikke bruk maskinen til tauing.
- Du må ikke endre hastighetsregulatoren eller ruse motoren.
- Bruk tilbehør og utstyr som er godkjent av Toro.

Sikkerhet i skråninger

- Sakk ned farten og vær forsiktig i skråninger. Kjør opp og ned i skråninger. Gressforhold kan påvirke maskinens stabilitet.
- Ikke sving maskinen i skråninger. Hvis du må svinge maskinen, vri den sakte og gradvis nedover, hvis mulig.
- Ikke snu maskinen brått. Vær forsiktig når du rygger maskinen.
- Vær ekstra forsiktig når maskinen brukes med tilbehør, da dette kan virke inn på maskinens stabilitet.

Bruke Smart Park™-parkeringsbrems

Parkeringsbremsen aktiveres elektronisk.

Sett på parkeringsbremsen på en av de følgende måtene:

- Trykk Smart Park™-bryteren til PÅ-posisjonen (Figur 6).
- Parkeringsbremsen aktiveres automatisk når føreren forlater setet og trekkontrollpedalen er i FRI-stillingen.
- Parkeringsbremsen aktiveres automatisk fem til seks sekunder etter at tenningsbryteren vris til AV-stillingen (hvis den ikke allerede er aktivert).

Deaktiver parkeringsbremsen på en av de følgende måtene:

- Sett trekkontrollpedalen i enten fremover- eller revers-stillingen.
- Sett bremsebryteren i AV-stilling (Figur 6).

Bruke gressklipperens knivkontrollbryter (kraftuttak)

Knivkontrollbryteren (kraftuttak) starter og stanser gressklipperens kniver og eventuelt strømdrevet tilleggutstyr.

Koble inn knivkontrollbryteren (kraftuttak)

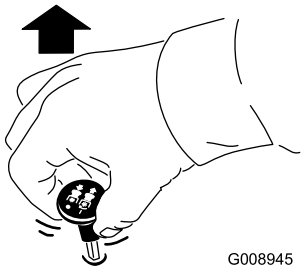

g008945

Figur 13

Merk: Start alltid knivene med gassen i stillingen HURTIG (Figur 14).

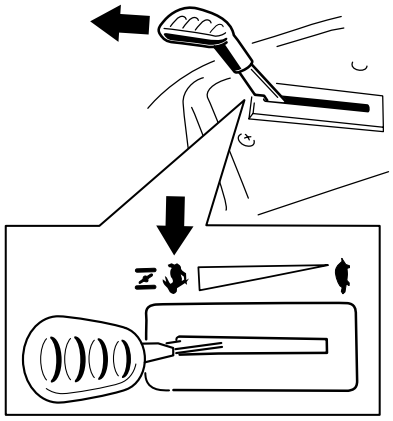

g186693

Figur 14

Koble fra knivkontrollbryteren (kraftuttak).

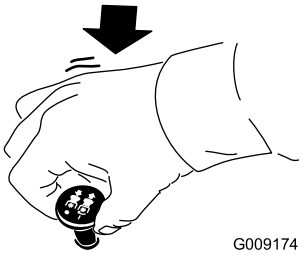

g009174

Figur 15

Bruke gassen

Du kan flytte gasskontrollen mellom HURTIG- og LANGSOM-stillingene (Figur 16).

Bruk alltid HURTIG-stillingen når du slår på klippeenheten med knivkontrollbryteren (kraftuttaket).

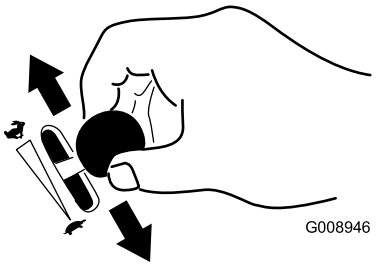

g008946

Figur 16

Bruke choken

Bruk choken til å starte en kald motor.

1. Hvis motoren er kald, bruk choken til å starte motoren.
2. Dra opp chokeknotten for å koble til choken før du bruker tenningsbryteren (Figur 17).

   Merk: Påse at du aktiverer choken fullstendig. Du må kanskje dra knotten oppover mens du bruker tenningsbryteren.
3. Dra ned choken for å koble den fra når motoren har startet (Figur 17).

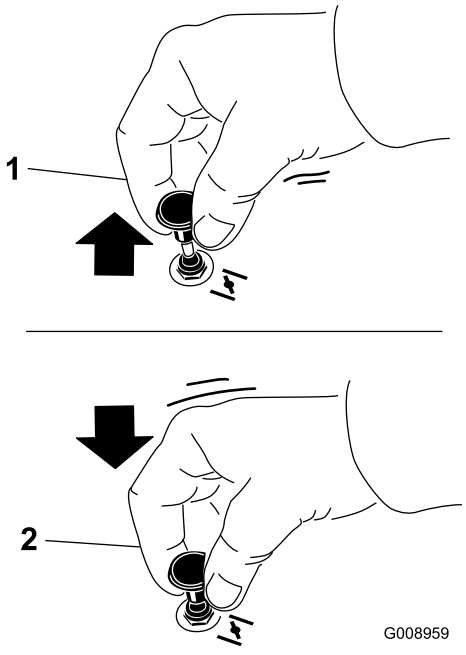

g008959

Figur 17

1. På-stilling
2. Av-stilling

Bruke tenningsbryteren

1. Vri tenningsnøkkelen til stillingen START (Figur 18).

   Merk: Slipp nøkkelen straks motoren starter.

   Viktig: Ikke aktiver oppstart i mer enn fem sekunder om gangen. Hvis motoren ikke starter, må du vente i 15 sekunder før du gjør et nytt forsøk. Hvis du ikke følger disse instruksjonene, kan startmotoren bli ødelagt.

   Merk: Det kan være nødvendig med flere forsøk før du kan starte motoren igjen første gang etter at drivstoffsystemet har vært helt tomt for drivstoff.

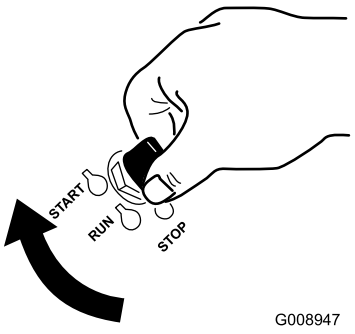

g008947

Figur 18

2. Vri tenningsnøkkelen for å slå av motoren.

Starte og slå av motoren

Starte motoren

Viktig: Ikke hold tenningsnøkkelen vridd rundt i mer enn 5 sekunder om gangen. Hvis du starter startmotoren i mer enn fem sekunder, kan det føre til skade på startmotoren. Hvis motoren ikke starter, må du vente i ti sekunder før du bruker motorstarteren igjen.

Sitt på setet, og kontroller at parkeringsbremsen er aktivert (Figur 19).

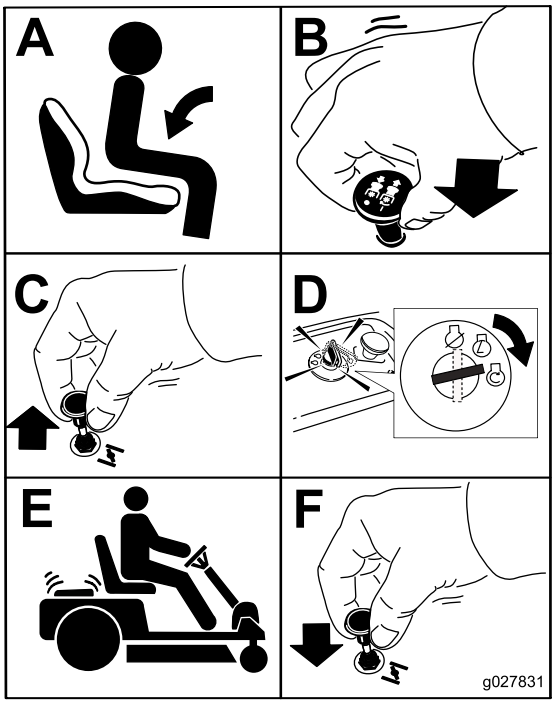

g027831

Figur 19

Slå av motoren

1. Deaktiver knivene ved å flytte knivkontrollbryteren til AV-stillingen (Figur 15).
2. Flytt gasspaken til HURTIG-stilling.
3. Vri tenningsnøkkelen til posisjonen AV, og ta ut nøkkelen.

Kjøre maskinen

Denne maskinen har egenskapene til både en hagetraktor og en maskin med svingradius på null. I likhet med hagetraktorer har maskinen en fotpedal som kontrollerer bevegelsen forover og bakover, samt hastigheten, og den har et ratt som kontrollerer retningen og svingradiusen. I likhet med en maskin med svingradius på null kan de to bakre drivhjulene drives separat fra hverandre, noe som muliggjør skarpe svinger og raske retningsendringer. Disse egenskapene gjør maskinen enklere å manøvrere, men de gjør at du må øve på å kjøre hvis du ikke er vant med denne typen maskin.

⚠ ADVARSEL

Maskinen kan rotere svært hurtig. Du kan miste kontroll over maskinen og forårsake personskade eller skade på maskinen.

- **Vær forsiktig når du svinger.**
- **Reduser hastigheten før du foretar skarpe svinger.**

Gasskontrollen regulerer omdreiningstallet (o/min – omdreininger per minutt). Sett gassen i HURTIG-stillingen

for best ytelse. For de fleste bruksområder er det best å gi FULL GASS.

Kjøre forover eller i revers

1. Sett gassen til HURTIG-stilling.
2. Frigjør parkeringsbremsen.
3. Sett foten din på trekkontrollpedalen, og trykk sakte øverst på pedalen hvis du vil bevege deg fremover, eller nederst hvis du vil kjøre bakover (Figur 20).

   Merk: Jo lengre du beveger pedalen i en av retningene, desto raskere beveger maskinen seg i den retningen.

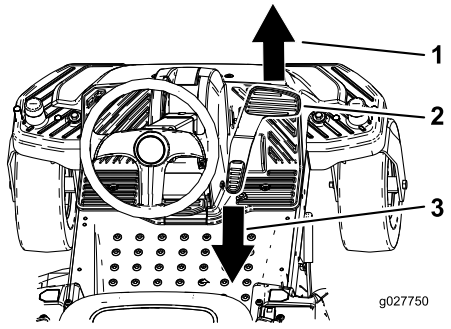

g027750

Figur 20

1. Fremover
2. Trekkontrollpedal
3. Bakover

4. Hvis du vil redusere farten, reduserer du trykket på trekkontrollpedalen.

At stoppe maskinen

Når du vil slå av maskinen, slipper du trekkontrollpedalen, kobler ut knivkontrollbryteren, passer på at gassen står i HURTIG-stillingen, aktiverer parkeringsbremsen og dreier tenningsnøkkelen til av-stillingen.

Merk: Husk å ta nøkkelen ut av tenningen.

⚠ ADVARSEL

Barn og andre personer kan skades hvis de flytter på seg eller prøver å kjøre plentraktoren uten oppsyn.

Ta alltid ut både tennings- og Key Choice-nøklene og aktiver parkeringsbremsen når du forlater maskinen, selv om det bare er for noen få minutter.

Klippe i revers

Maskinen har en sperrefunksjon som forhindrer klippeenheten i å gå, når maskinen kjøres i revers. Hvis du kjører i revers med kraftuttaket aktivert, deaktiveres det. Hvis du trenger å klippe i revers, kan du deaktivere denne sperrefunksjonen midlertidig.

Merk: Ikke klipp i revers med mindre det er nødvendig.

⚠ FARE

En plentraktor kan rygge over et barn eller andre i nærheten med knivene innkoblet og føre til alvorlige skader eller dødsfall.

- **Bruk aldri gressklipperen under rygging hvis det ikke er absolutt nødvendig.**
- **Ha alltid overblikk bak- og nedover før du rygger.**
- **Du skal bare bruke Key Choice-bryteren hvis du er helt sikker på at det ikke vil komme barn eller andre inn på området der du klipper.**
- **Når du forlater maskinen uten tilsyn, må du alltid ta ut både tennings- og Key Choice-nøklene og oppbevare dem på et trygt sted utilgjengelig for barn eller uautoriserte brukere.**

Følg denne fremgangsmåten hvis du er helt sikker på at du trygt kan klippe eller bruke ekstrautstyr i revers:

1. Sett inn Key Choice-nøkkelen i Key Choice-bryteren (Figur 7).
2. Tilkoble kraftuttaket.
3. Vri Key Choice-nøkkelen med klokken til den stopper, og slipp den.

   Merk: En rød lampe som lyser på dashbordet, indikerer at sikkerhetssperren er deaktivert.
4. Klipp gresset.
5. Når du er ferdig, tar du ut Key Choice-nøkkelen (Figur 7).

   Merk: Når du deaktiverer sperren, forblir den i denne modusen – slik at gressklipperkniven eller kraftuttak-drevet utstyr fungerer under rygging – og lampen på dashbordet vil lyse helt til kraftuttaket er utkoblet eller motoren slås av.

Justere klippehøyden

Merk: Transportstillingen er høyeste klippehøydestilling eller klippehøyde (115 mm) som vist i Figur 21.

Klippehøyden styres av spaken til høyre for driftsstillingen (Figur 21).

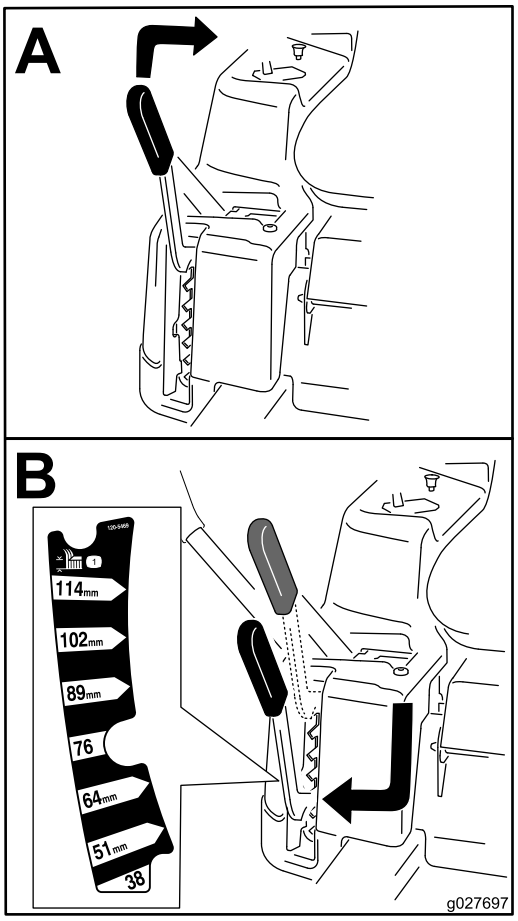

g027697

Figur 21

Justere antiskalperingsvalsene

For maskiner med klippeenheter på 107 cm

Når du endrer på klippehøyden, juster høyden på antiskalperingsvalsene.

Merk: Juster antiskalperingsvalsene slik at valsene ikke berører bakken på normale, flate klippeområder.

1. Parker maskinen på en jevn flate, og koble fra knivkontrollbryteren.
2. Før du forlater førersetet, må du sørge for at parkeringsbremsen er på, slå av motoren, ta ut nøkkelen og vente til alle bevegelige deler har sluttet å bevege seg.
3. Juster antiskalperingsvalsene til én av følgende posisjoner:
   - Øvre hull – bruk denne posisjonen sammen med klippeenheten i posisjonene på 63 mm og under klippehøyde (Figur 22).
   - Nedre hull – bruk denne posisjonen sammen med klippeenheten i posisjonene på 76 mm og over klippehøyde (Figur 22).

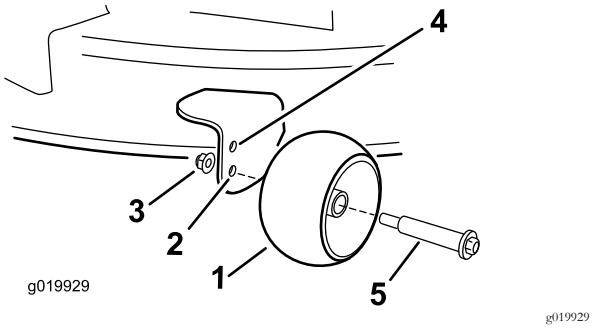

g019929

Figur 22

1. Antiskalperingsvalse
2. Nedre hull – klippeenheten i posisjonene på 76 mm og over klippehøyde
3. Flensmutter
4. Øvre hull – klippeenheten i posisjonene på 63 mm og under klippehøyde
5. Bolt

For maskiner med klippeenheter på 127 cm

Når du endrer på klippehøyden, juster høyden på antiskalperingsvalsene.

Merk: Juster antiskalperingsvalsene slik at valsene ikke berører bakken på normale, flate klippeområder.

1. Parker maskinen på en jevn flate, og koble fra knivkontrollbryteren.
2. Før du forlater førersetet, må du sørge for at parkeringsbremsen er på, slå av motoren, ta ut nøkkelen og vente til alle bevegelige deler har sluttet å bevege seg.
3. Juster antiskalperingsvalsene (Figur 23) for å tilpasse dem den nærmeste klippehøydeposisjonen.

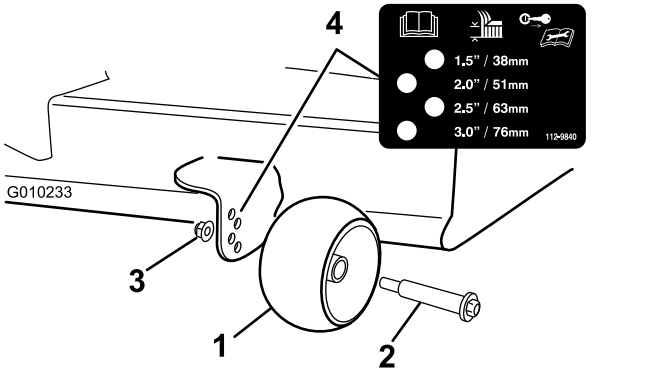

g010233

Figur 23

1. Antiskalperingsvalse
2. Bolt
3. Flensmutter
4. Hullavstand

Konvertere til sideutslipp

Kun maskiner med klippeenheter på 107 cm

Klippeenheten og gressklipperknivene som leveres med denne maskinen ble utformet for optimal kvern- og sideutslippytelse.

Fjerne utslippsdekselet for sideutslipp

1. Parker maskinen på en jevn flate, og koble fra knivkontrollbryteren.
2. Før du forlater førersetet, må du sørge for at parkeringsbremsen er på, slå av motoren, ta ut nøkkelen og vente til alle bevegelige deler har sluttet å bevege seg.
3. Fjern de to boltene og mutterne som fester utslippsdekselet til gressklipperen (Figur 24).

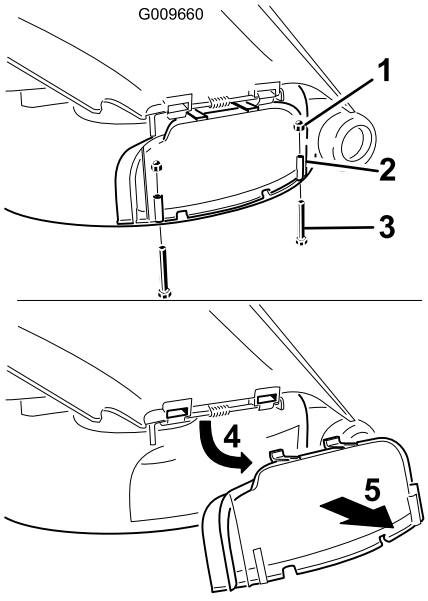

Figur 24

1. Rundmutter (¼ tomme)
2. Utslippsdeksel
3. Bolt (¼ x 2½ tomme)
4. Roter dekselet
5. Fjern dekslet

4. Fjern utslippsdekslet.
5. Løft opp gressavlederen og finn låsemutteren på avlederdreiestangen.
6. Fjern eksisterende tynn mutter (⅜ tomme).
7. Monter kantskjermen på den eksponerte dreiestangen (Figur 25).

   Merk: Bruk eksisterende tynn mutter (⅜ tomme) for å feste skjermen til gressklipperen.

   Merk: Kantskjermen ble levert sammen med maskinen som en løs del.

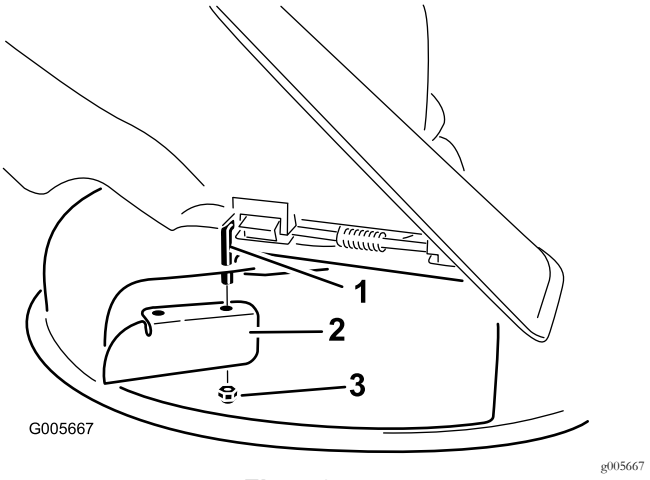

Figur 25

1. Dreiestang
2. Kantskjerm (opprinnelig levert sammen med maskinen)
3. Eksisterende tynn mutter (⅜ tomme)

8. Stram til festet med et moment på 7–9 N·m.
9. Senk gressavlederen over utslippsåpningen

   Viktig: Påse at gressklipperen har en gressavleder med hengsler som sprer det klipte gresset ut fra siden og ned mot bakken når den er i sideutslippsmodus.

Monter utslippsdekselet for kverning

1. Sett maskinen på en jevn flate og koble fra knivkontrollbryteren.
2. Før du forlater førersetet, må du sørge for at parkeringsbremsen er på, slå av motoren, ta ut nøkkelen og vente til alle bevegelige deler har sluttet å bevege seg.
3. Fjern kantskjermen fra klippeenheten (Figur 25).
4. Løft gressavlederen og skyv tappene på toppen av utslippsdekslet inn under gressavlederens låsestag.
5. Drei utslippsdekslet ned over åpningen og ned på gressklipperens nederste kant (Figur 26).

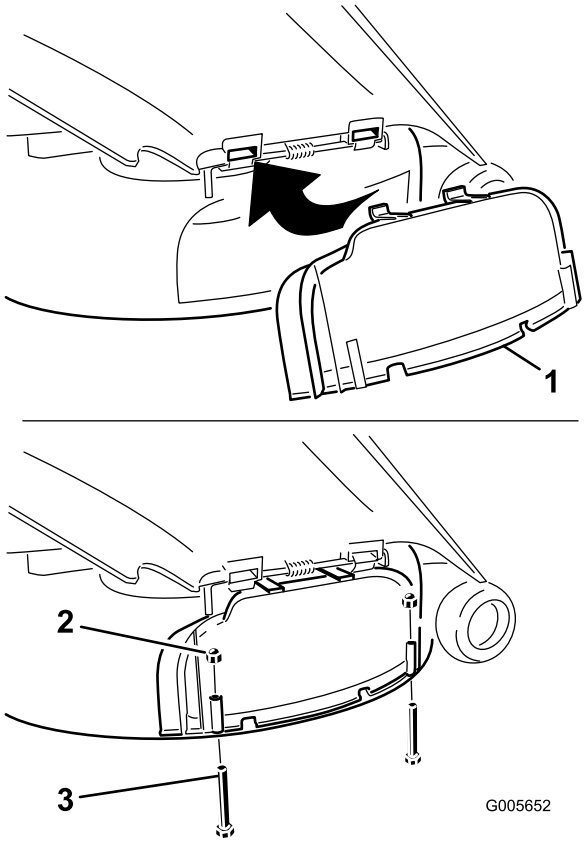

Figur 26

1. Utslippsdeksel
2. Rundmutter (¼ tomme)
3. Bolt (¼ x 2½ tomme)

6. Fest utslippsdekselet til nedre kant av gressklipperen med to bolter (¼ x 2½ tommer) og to rundmuttere (¼ tomme) som vist i Figur 26.

   Merk: Stram ikke mutterne for mye, da dette kan fordreie dekselet og forårsake knivkontakt.

Kun maskiner med klippeenheter på 127 cm

Klippeenheten og gressklipperknivene som leveres med denne maskinen ble utformet for optimal kvern- og sideutslippytelse.

Fjerne den høyre skjermen for sideutslipp

1. Parker maskinen på en jevn flate, og koble fra knivkontrollbryteren.
2. Før du forlater førersetet, må du sørge for at parkeringsbremsen er på, slå av motoren, ta ut nøkkelen og vente til alle bevegelige deler har sluttet å bevege seg.
3. Fjern høyre gressklipperkniv, se Fjerne knivbladene (side 43).
4. Fjern de to knottene og buede skivene som fester den høyre skjermen til gressklipperen (Figur 27).

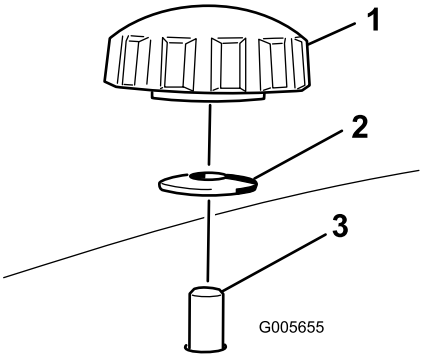

Figur 27

1. Knott
2. Bueskive
3. Skjermbolt som går gjennom klippeenheten

5. Fjern høyre skjerm og senk gressavlederen over utslippsåpningen som vist på Figur 27 og Figur 28.

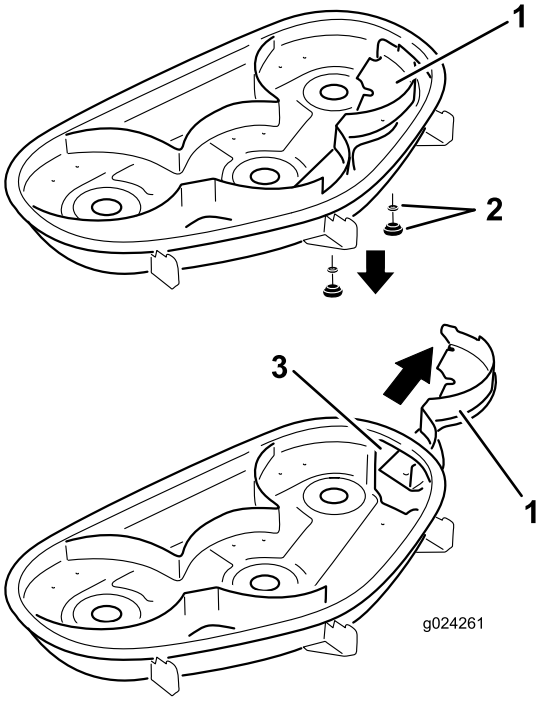

Figur 28

1. Høyre skjerm
2. Bueskive og knott
3. Utslippsåpning

6. Monter festene i hullene på toppen av gressklipperen for å hindre at rusk slynges ut.

⚠ ADVARSEL

Åpne hull på gressklipperen utsetter deg og andre for utslynging av gjenstander som kan føre til alvorlige skader.

- **Bruk aldri gressklipperen uten at delene er montert i alle hullene i gressklipperhuset.**
- **Monter delene i monteringshullene når du fjerner kvernskjermen.**

7. Monter høyre gressklipperkniv, se Montere knivbladene (side 43).
8. Løft opp gressavlederen. Sett to bolter (5/16 x ¾ tomme) i de to hullene langs kanten på klippeenheten.
9. Monter en kantskjerm på klippeenheten Figur 29.

   Merk: Bruk de to låsemutrene (5/16 tomme) til å feste skjermen til gressklipperen.

   Merk: Kantskjermen ble levert sammen med maskinen som en løs del.

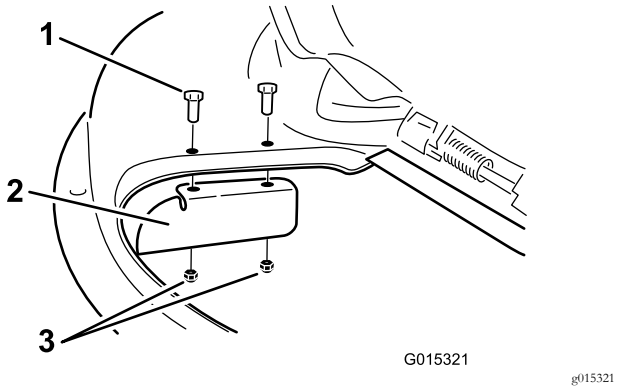

Figur 29

1. Bolt (5/16 x ¾ tomme)
2. Kantskjermen
3. Låsemutter (5/16 tomme)

10. Stram til festene med et moment på 7–9 Nm.
11. Senk gressavlederen over utslippsåpningen.

    Viktig: Påse at gressklipperen har en gressavleder med hengsler som sprer det klipte gresset ut fra siden og ned mot bakken når den er i sideutslippsmodus.

Montere den høyre skjermen for kverning

1. Parker maskinen på en jevn flate, og koble fra knivkontrollbryteren.
2. Før du forlater førersetet, må du sørge for at parkeringsbremsen er på, slå av motoren, ta ut nøkkelen og vente til alle bevegelige deler har sluttet å bevege seg.
3. Fjern kantskjermen fra klippeenheten (Figur 29).
4. Fjern høyre gressklipperkniv, se Fjerne knivbladene (side 43).
5. Skyv høyre skjerm gjennom klippeenheten og fest den med to knotter og bueskivene (hul side inn mot klipperen) som vist på Figur 27 og Figur 28.

   Viktig: Påse at tappen lengst mot høyre av skjermen er utenfor gressklipperen og sitter jevnt med gressklipperens side.
6. Monter høyre gressklipperkniv, se Montere knivbladene (side 43).

Brukstips

Bruke gassens hurtiginnstilling

For best plenklipping og maksimal luftsirkulasjon, kjører du motoren i HURTIGSTILLINGEN. Luft er nødvendig for at gresset skal klippes grundig. Klippehøyden må derfor ikke være for lav, og gressklipperen skal heller ikke være omgitt av uklippet gress. Forsøk alltid å holde den ene siden av gressklipperen unna uklippet gress. Luften vil da kunne trekkes inn i gressklipperen.

Klippe en plen for første gang

Klipp gresset litt lengre enn vanlig for å sikre at plentraktoren ikke skalperer ujevne områder. Klippehøyden som ble brukt tidligere er som regel den beste å bruke. Hvis gresset som klippes er lengre enn 15 cm, kan det være lurt å klippe plenen to ganger for å få et bedre resultat.

Klippe en tredjedel av gresstrået

Det er best å bare klippe en tredjedel av gressets lengde. Kortere klipping anbefales ikke, bortsett fra hvis gresset er glissent eller det er sent på høsten og gresset vokser saktere.

Veksle klipperetningen

Dersom du veksler på klipperetningen, holder gresset seg oppreist. Det bidrar også til å spre det klipte gresset, noe som gir bedre nedbryting og gjødsling.

Klippe gresset med riktig tidsintervall

Gress vokser med varierende hastighet til forskjellige tider på året. For å opprettholde samme klippehøyde, må du klippe gresset oftere tidlig på våren. Midt på sommeren begynner det å vokse saktere, derfor trenger du ikke å klippe det så ofte da. Hvis du er ute av stand til å klippe plenen i en lengre periode, klipper du først med en høy klippehøyde. Vent i 2 dager, og klipp deretter på nytt med en lavere høyde.

Bruke en redusert klippehastighet

Hvis du ønsker forbedret klippekvalitet, kan du redusere bakkehastigheten.

Unngå å klippe for kort

Når du klipper ujevnt, hev klippehøyden for å unngå skalpering av gresset.

Stoppe maskinen

Hvis maskinens bevegelse forover må stoppes under klippingen, kan det falle en gressklump ned på plenen. Gå til et tidligere klippet område med knivene koblet inn eller koble ut klippeenheten mens du beveger deg framover for å unngå dette.

Holde gressklipperens underside ren

Fjern gressrester og skitt fra gressklipperens underside etter hver bruk. Hvis det er et tykt belegg av gress og smuss under gressklipperen, vil klipperesultatet bli dårlig.

Montere kniven(e)

Sørg for å holde kniven skarp hele klippesesongen, fordi en skarp kniv klipper gresset uten å slite av eller frynse gresstråene. Gress som er blitt slitt av eller frynset, vil bli brunt i kantene, noe som vil sinke veksten og øke sykdomsfaren. Sjekk at knivene på klipperen er skarpe og ikke slitte eller ødelagte etter bruk. Fil ned eventuelle hakk og kvess knivene etter behov. Hvis en kniv er ødelagt eller slitt må du straks bytte den ut med en original Toro-kniv.

Etter bruk

Sikkerhet etter bruk

Generell sikkerhet

- Fjern gress og rusk fra klippeenhetene, drivverk, lyddemperne og motorrommet for å unngå at det begynner å brenne. Tørk opp eventuelt olje- eller drivstoffsøl.
- Steng drivstofftilførselen før oppbevaring eller transport av maskinen.
- Koble ut drivkraften til utstyret når du transporterer eller ikke bruker maskinen.
- Bruk en bred rampe når du laster maskinen på en tilhenger eller lastebil.
- Fest maskinen godt med stropper, kjetting, kabel eller tau. Både de fremre og bakre stroppene må ledes nedover og utover fra maskinen.
- La motoren bli kald før maskinen settes på et lukket sted.
- Steng drivstofftilførselen før oppbevaring eller transport av maskinen.
- Oppbevar aldri maskinen eller bensinkannen hvor det er åpen ild, gnist eller kontrollampe som på en varmtvannstank eller andre apparater.

Skyve maskinen for hånd

Viktig: Skyv alltid maskinen for hånd. Tau aldri maskinen, da dette kan føre til skade.

Denne maskinen har en elektrisk bremsemekanisme. For å skyve maskinen må tenningsnøkkelen stå i KJØR-stillingen. Batteriet må være oppladet og i god stand for at den elektriske bremsen skal kunne deaktiveres.

Skyve maskinen

1. Sett maskinen på en jevn flate og koble fra knivkontrollbryteren.
2. Før du forlater førersetet, må du aktivere parkeringsbremsen, slå av motoren, og vente til alle bevegelige deler har sluttet å bevege seg.
3. Finn omløpsspakene på rammen på begge sidene av motoren.
4. Flytt omløpsspakene forover gjennom nøkkelhullet og ned for å låse dem i denne stillingen Figur 30.

   Merk: Gjenta dette for hver spak.
5. Vri tenningsnøkkelen til På, og koble fra parkeringsbremsen.

   Merk: Ikke start maskinen.

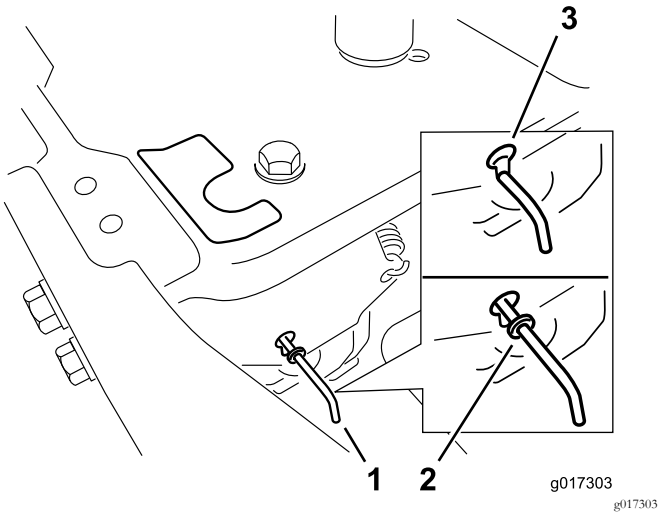

Figur 30

1. Plassering av omløpsspake
2. Spakstilling for å bruke maskinen
3. Spakstilling for å skyve maskinen

6. Når du er ferdig, må du sørge for at nøkkelen står i STOPP-stillingen for å unngå å bruke batteri unødig.

Merk: Hvis maskinen ikke flytter seg, kan det hende den elektriske bremsen ikke har blitt deaktivert. Du kan frigjøre den elektriske bremsen manuelt hvis nødvendig. Se Frigjøre den elektriske bremsen (side 41).

Betjene maskinen

Flytt de to omløpsspakene bakover gjennom nøkkelhullet og ned for å låse dem i denne stillingen som vist i Figur 30.

Merk: Gjenta dette for hver spak.

Transportere maskinen

Bruk en kraftig tilhenger eller lastebil for å transportere maskinen. Sikre at tilhengeren eller lastebilen har alle nødvendige bremser, lys og markeringer som kreves ved lov. Les alle sikkerhetsinstruksjonene nøye. Denne informasjonen kan hjelpe deg, din familie, kjæledyr eller andre i nærheten med å unngå ulykker.

⚠ ADVARSEL

Det å kjøre i trafikken uten blinklys, lys, reflekser eller merking for saktegående kjøretøy er farlig og kan føre til ulykker, som igjen forårsaker personskader.

Ikke bruk maskinen på offentlige veier.

1. Hvis du bruker en tilhenger, koble den til tauekjøretøyet og sett på sikkerhetskjettingene.
2. Koble til tilhengerbremsene, hvis aktuelt.
3. Last maskinen på tilhengeren eller lastebilen.
4. Stopp motoren, ta ut nøkkelen, sett på bremsen og lukk drivstoffventilen.
5. Fest maskinen nær de fremre styrehjulene og den bakre støtfangeren (Figur 31).

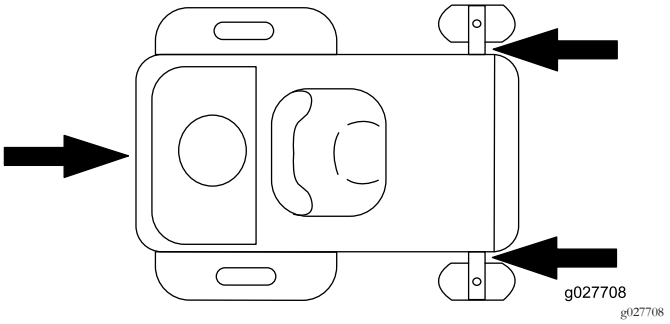

Figur 31

Laste maskinen

Vær svært forsiktig når du laster på eller av maskinen på en tilhenger eller lastebil. Bruk en rampe som er bredere enn maskinen for denne prosedyren. Rygg opp på rampen og kjør fremover av den (Figur 32).

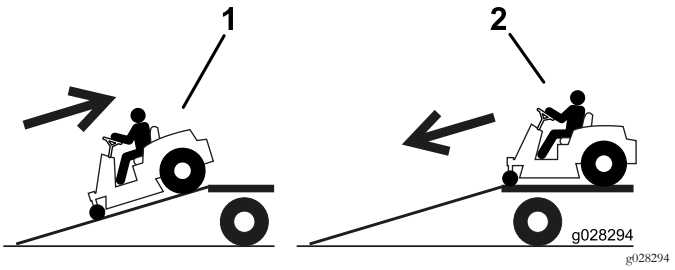

Figur 32

1. Rygg maskinen opp på rampen.
2. Kjør maskinen fremover ned fra rampen.

Viktig: Ikke bruk smale individuelle ramper for hver side av maskinen.

⚠ ADVARSEL

Lasting av maskinen på en tilhenger eller lastebil øker muligheten for at den velter og kan føre til alvorlig skader eller dødsulykker (Figur 33).

- **Vær svært forsiktig når du kjører maskinen på en rampe.**
- **Bruk en rampe med full bredde. Ikke bruk individuelle ramper for hver side av maskinen.**
- **Ikke overgå en 15 graders vinkel mellom rampen og bakken eller mellom rampen og tilhengeren eller lastbilen.**
- **Påse at rampen er minst fire ganger så lang som høyden til tilhengeren eller lasteplanet i forhold til bakken. Dette sikrer at rampevinkelen ikke overskrider 15 grader på flatt underlag.**
- **Rygg opp på ramper og kjør forover ned ramper.**
- **Unngå plutselig akselerasjon eller bremsing mens du kjører maskinen på en rampe da det kan føre til tap av kontroll eller en situasjon der maskinen velter.**

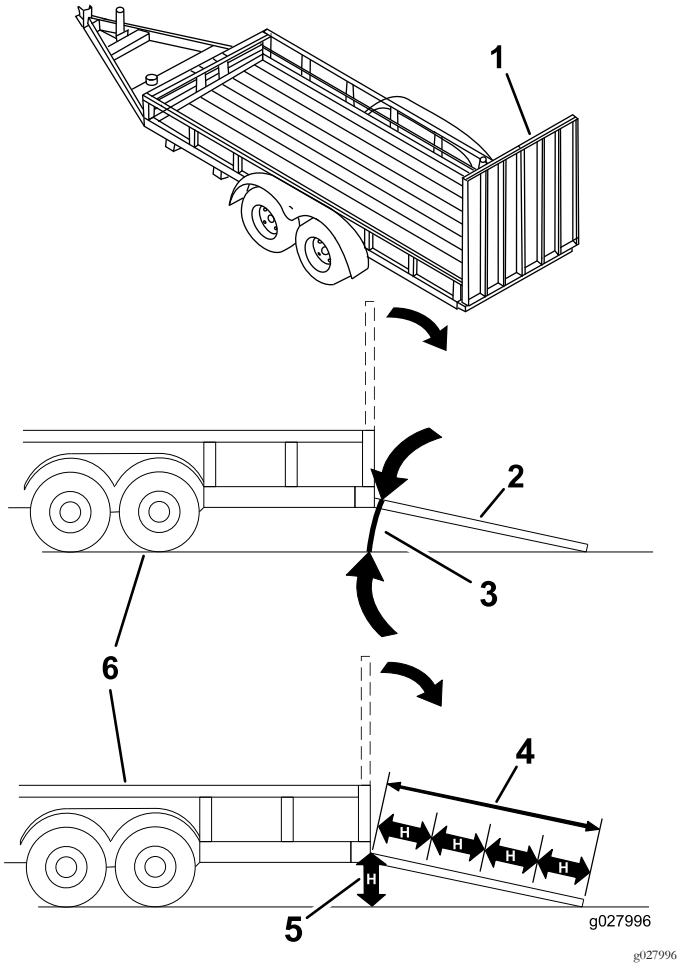

Figur 33

1. Rampe med full bredde i oppbevaringsposisjon
2. Rampe med full bredde i oppbevaringsposisjon sett fra siden
3. Ikke større enn 15 grader
4. Rampen er minst 4 ganger så lang som høyden til tilhengeren eller lasteplanet i forhold til bakken.
5. H = høyden på tilhengeren eller lasteplanet i forhold til bakken
6. Lastebil

Vedlikehold

Merk: Angi hva som er høyre og venstre side på maskinen ved å stå i normal arbeidsstilling.

Anbefalt vedlikeholdsplan

Vedlikeholdsintervall	Vedlikeholdsprosedyre
Etter de 5 første timene	• Skift motoroljen.
For hver bruk eller daglig	• Sjekk motoroljenivået. • Rengjør luftinntaksskjermen. • Undersøk knivene. • Kontroller om gressavlederen er skadet.
Etter hver bruk	• Sjekk og rengjør den fremre delen av maskinen • Rengjør gressklipperhuset.
Hver 25. driftstime	• Smør alle smørepunkter. • Rengjør luftrenserens skumelement (Oftere under skitne og støvete forhold). • Sjekk trykket i dekkene. • Kontroller remmene for slitasje/sprekker.
Hver 100. driftstime	• Skift ut luftrenserens skumelement (Oftere under skitne og støvete forhold). • Overhal luftrenserens papirelement (Oftere under skitne og støvete forhold). • Skift motoroljen (Oftere under skitne og støvete forhold). • Skifte oljefilteret (Oftere under skitne og støvete forhold). • Kontroller tennpluggen(e). • Kontroll drivstoffilteret i tanken.
Hver 200. driftstime	• Bytte ut papirelementet (Oftere under skitne og støvete forhold). • Bytt ut tennpluggen(e). • Skift ut drivstoffilteret i tanken.
Før lagring	• Lad opp batteriet og koble fra batterikablene. • Utfør alle vedlikeholdsprosedyrene nevnt ovenfor før lagring. • Lakker avskallede overflater.

⚠ FORSIKTIG

Dersom du lar nøkkelen stå i tenningsbryteren, kan noen utilsiktet starte motoren, noe som kan påføre deg eller andre personer alvorlige skader.

Fjern nøkkelen fra tenningen før du begynner med eventuelt vedlikeholdsarbeid.

Forberedelse for vedlikehold

Vedlikeholds- og oppbevaringssikkerhet

- Før du reparerer maskinen, må du gjøre følgende:
  - Koble fra drivverket.
  - Sett på parkeringsbremsen.
  - Slå av motoren og ta ut nøkkelen.
  - Koble fra tennpluggledningen.
- Parker maskinen på en jevn flate.
- Fjern gress og rusk fra klippeenhetene, drivverk, lyddemperne og motoren for å unngå at det begynner å brenne.
- Tørk opp eventuelt olje- eller drivstoffsøl.
- La motoren bli kald før lagring av maskinen.
- Ikke oppbevar maskinen eller drivstoff i nærheten av flammer eller tapp av drivstoff innendørs.
- Ikke la personer uten opplæring vedlikeholde eller reparere maskinen.
- Bruk jekkstøtter for å støtte maskinen og/eller komponenter når det er nødvendig.
- Vær forsiktig når du reduserer trykket i komponenter under trykk.
- Koble fra batteriet, eller ta ledningen av tennpluggen, før du foretar reparasjoner. Koble kabelen fra den negative polen først, og koble deretter den andre kabelen fra den positive polen. Koble til den positive polen først og den negative polen sist.
- Vær forsiktig når du kontrollerer knivene. Legg noe rundt kniven(e), eller bruk tykke hansker, og vær forsiktig når du håndterer dem. Knivene må kun erstattes, og må aldri rettes ut eller sveises.
- Hold hendene og føttene borte fra bevegelige deler. Du må aldri foreta justeringer mens motoren går hvis du kan unngå det.
- Hold alle delene i god stand, og sørg for at de er godt festet, spesielt boltene som fester knivene. Skift ut slitte eller skadde merker.
- Du må aldri forstyrre den tiltenkte funksjonen til en sikkerhetsenhet eller redusere beskyttelsen som en sikkerhetsenhet gir. Kontroller regelmessig at de virker tilfredsstillende.
- For å oppnå optimal ytelse og holde maskinen i sikkerhetsgodkjent stand bruker du bare ekte Toro-reservedeler og -tilbehør. Reservedeler og tilbehør som er laget av andre produsenter kan være farlige, og de kan derfor føre til at garantien blir ugyldig.
- Kontroller regelmessig at parkeringsbremsen virker. Juster og vedlikehold etter behov.

Heve setet

Kontroller at parkeringsbremsen er satt på, og løft setet fremover.

Du får tilgang til følgende komponenter ved å heve setet:

- Serieplate
- Servicemerke
- Bolter for setejustering
- Drivstoffilter
- Batteri og batterikabler

Frigjøre klippeenhetsforhenget

Løsne de 2 nedre boltene på forhenget for å få tilgang til toppen på klippeenheten (Figur 34).

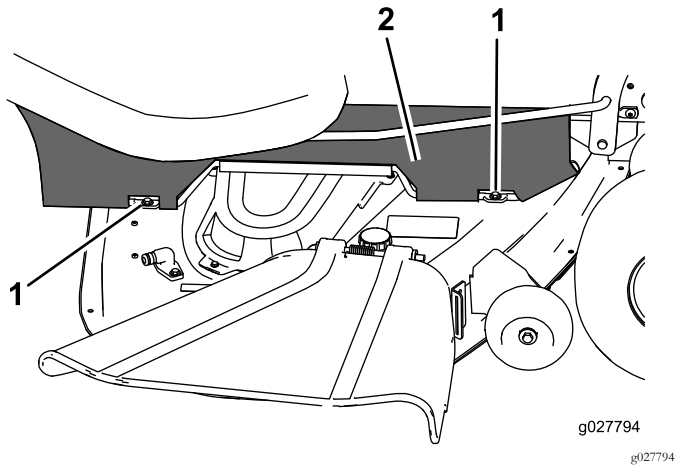

Figur 34

1. Nederste bolt
2. Forheng

Merk: Stram til boltene etter vedlikehold for feste forhenget.

Heve den fremre delen av maskinen

Hvis du må heve den fremre delen av maskinen, må du bruke den fremste kanten, som vist i Figur 35.

Viktig: For å unngå skader på styremekanismen må du bruke den fremste kanten på maskinen som jekkepunkt.

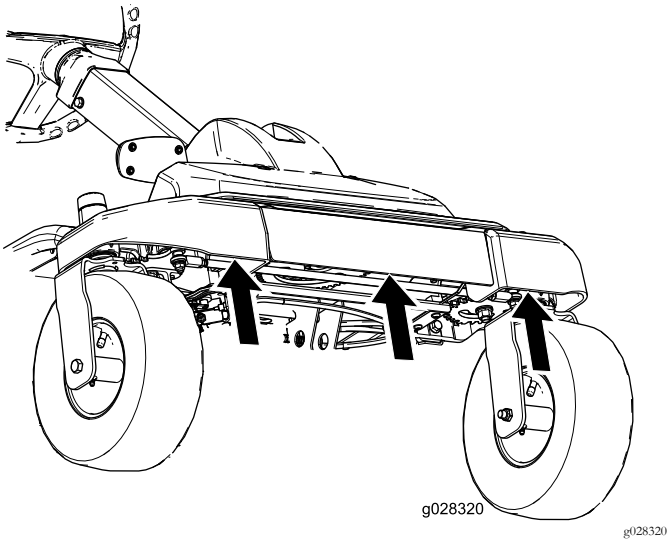

g028320

Figur 35

Smøring

Smøre lagrene

Serviceintervall: Hver 25. driftstime—Smør alle smørepunkter.

Smørefettype: nr. 2 litiumsbasert smørefett

1. Sett maskinen på en jevn flate og koble fra knivkontrollbryteren.
2. Før du forlater førersetet, må du sørge for at parkeringsbremsen er på, slå av motoren, ta ut nøkkelen og vente til alle bevegelige deler har sluttet å bevege seg.
3. Tørk av smøreniplene (Figur 36 og Figur 37) med en fille.

   Merk: Pass på at du ikke skraper av lakken foran på anordningen(e).

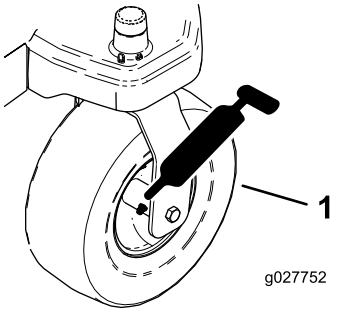

g027752

Figur 36

1. Fremre styrehjul

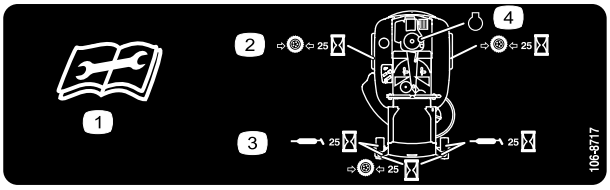

decal106-8717

Figur 37

Lokalisert på seteplaten på undersiden

1. Les instruksene før du utfører service eller vedlikehold
2. Kontroller trykket i dekkene hver 25. driftstime.
3. Påfør smøring etter hver 25. driftstime
4. Motor

4. Sett en fettsprøyte på anordningen (Figur 36 og Figur 37).

5. Påfør smørefett i smøreniplene til det tyter ut av lagrene.

Vedlikehold av motor

Motorsikkerhet

Slå av motoren før du sjekker oljen eller tilsetter olje til veivhuset.

Overhale luftrenseren

Merk: Luftrenseren må renses oftere (med noen få timers mellomrom) hvis maskinen er utsatt for mye støv og sand.

Fjerne elementene

1. Sett maskinen på en jevn flate og koble ut knivkontrollbryteren (PTO).
2. Før du forlater førersetet, må du sette på parkeringsbremsen, slå av motoren, ta ut nøkkelen og vente til alle bevegelige deler står stille.
3. Rengjør rundt luftrenserdekselet for å unngå at det kommer smuss i motoren som kan forårsake skade.
4. Løft dekselet og vri luftrenseren ut av motoren (Figur 38).

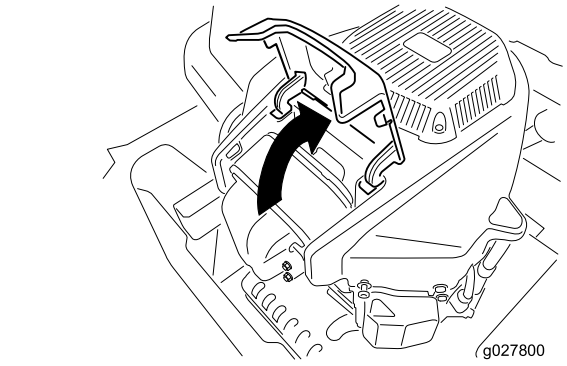

g027800

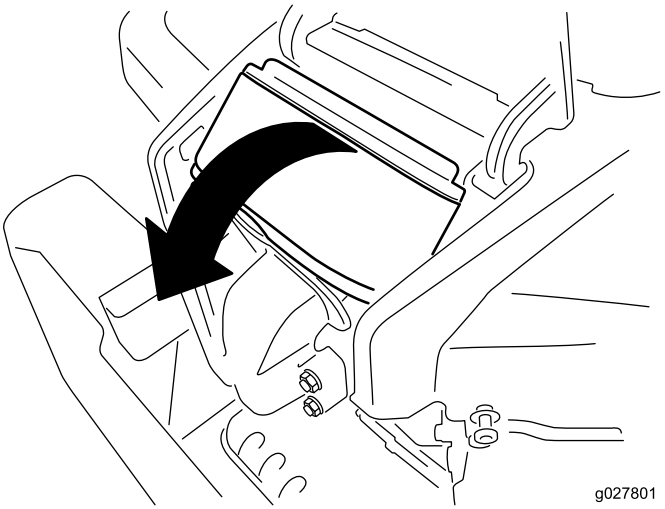

g027801

Figur 38

5. Ta skumelementet av papirelementet (Figur 39).

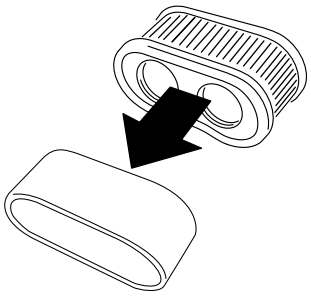

g027802

Figur 39

Overhale skumelementet

Serviceintervall: Hver 25. driftstime/én gang månedlig (avhengig av hva som kommer først)—Rengjør luftrenserens skumelement (Oftere under skitne og støvete forhold).

Hver 100. driftstime/Årlig (avhengig av hva som kommer først)—Skift ut luftrenserens skumelement (Oftere under skitne og støvete forhold).

Vask skumelementet med vann og skift det ut hvis det har skader.

Vedlikeholde papirelementet

Serviceintervall: Hver 100. driftstime/Årlig (avhengig av hva som kommer først)—Overhal luftrenserens papirelement (Oftere under skitne og støvete forhold).

Hver 200. driftstime/Annet hvert år (avhengig av hva som kommer først)—Bytte ut papirelementet (Oftere under skitne og støvete forhold).

1. Dunk elementet forsiktig mot et flatt underlag for å fjerne støv og smuss.
2. Undersøk om elementet har skader, et oljet belegg eller om tetningen er skadet.

   Viktig: Papirelementet må ikke rengjøres med trykkluft eller væsker, slik som løsningsmidler, bensin eller parafin. Skift ut papirelementet hvis det er skadet eller hvis det ikke kan gjøres skikkelig rent.

Kontrollere motoroljenivået

Oljetype: Renseolje (API-klassifikasjon SF, SG, SH, SJ eller SL)

Veivhuskapasitet: med filter – 2,4 l

Viskositet: Se tabellen nedenfor.

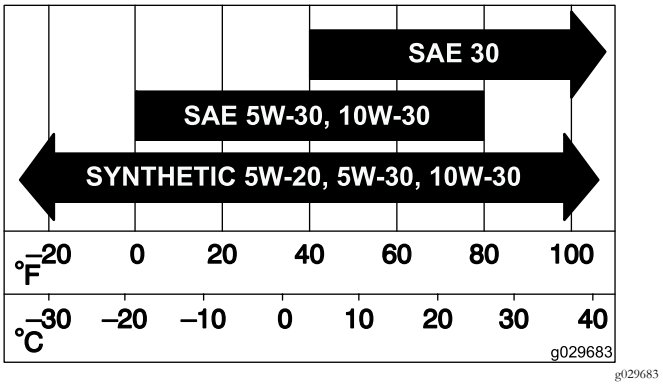

g029683

Figur 40

Kontrollere motoroljenivået

Serviceintervall: For hver bruk eller daglig

Merk: Sjekk oljen når motoren er kald.

⚠ ADVARSEL

Kontakt med varme overflater kan føre til personskader.

Hold hender, føtter, ansiktet, klær og andre kroppsdeler borte fra lyddemperen og andre varme overflater.

Viktig: Hvis du fyller på for mye eller for lite olje i veivhuset og kjører motoren, kan dette føre til skade på motoren.

1. Parker maskinen på en jevn overflate, koble fra knivkontrollbryteren, slå av motoren, aktiver parkeringsbremsen og ta ut tenningsnøkkelen.
2. Påse at motoren er slått av, står på flat mark og er avkjølt, slik at oljen har hatt tid til å tappes inn i bunnpannen.
3. For å holde smuss, gress osv. ute av motoren, rengjør området rundt oljelokket og peilestaven før den fjernes (Figur 41).
4. Før du forlater førerplassen må du slå av motoren, ta ut nøkkelen og vente til alle bevegelige deler står stille.

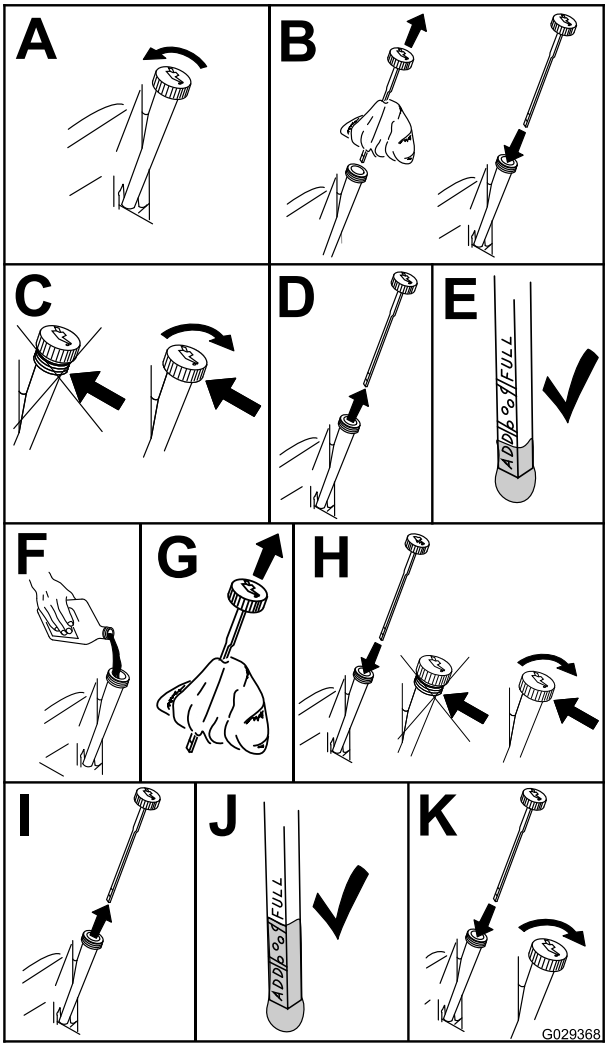

g029368

Figur 41

Bytte motorolje og oljefilter

Serviceintervall: Etter de 5 første timene/Etter den første måneden (avhengig av hva som kommer først)—Skift motoroljen.

Hver 100. driftstime/Årlig (avhengig av hva som kommer først)—Skift motoroljen (Oftere under skitne og støvete forhold).

Hver 100. driftstime/Årlig (avhengig av hva som kommer først)—Skifte oljefilteret (Oftere under skitne og støvete forhold).

Merk: Bytt ut motoroljefilteret oftere når driftsforholdene er svært støvete eller sandete.

Merk: Den gamle oljen må kasseres eller gjenvinnes i henhold til lokale forskrifter.

1. Parker gressklipperen på en jevn overflate for å sikre at oljen tømmes helt.
2. Koble fra kraftuttaket og kontroller at parkeringsbremsen er tilkoblet.
3. Før du forlater førerplassen må du slå av motoren, ta ut nøkkelen og vente til alle bevegelige deler står stille.
4. Tapp motoroljen.

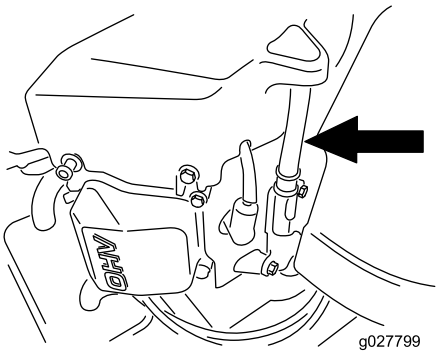

g027799

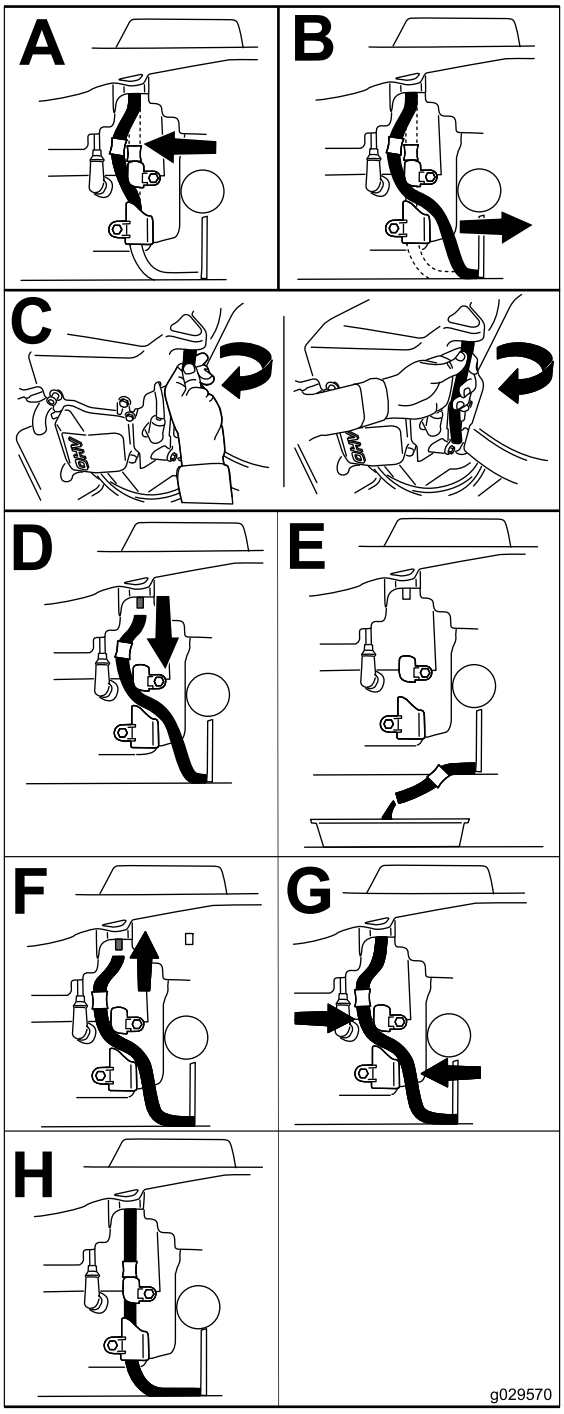

g029570

Figur 42

5. Skift motoroljefilteret (Figur 43).

   Merk: Pass på at oljefilterpakningen berører motoren, og drei deretter filteret en ekstra 3/4 omdreining.

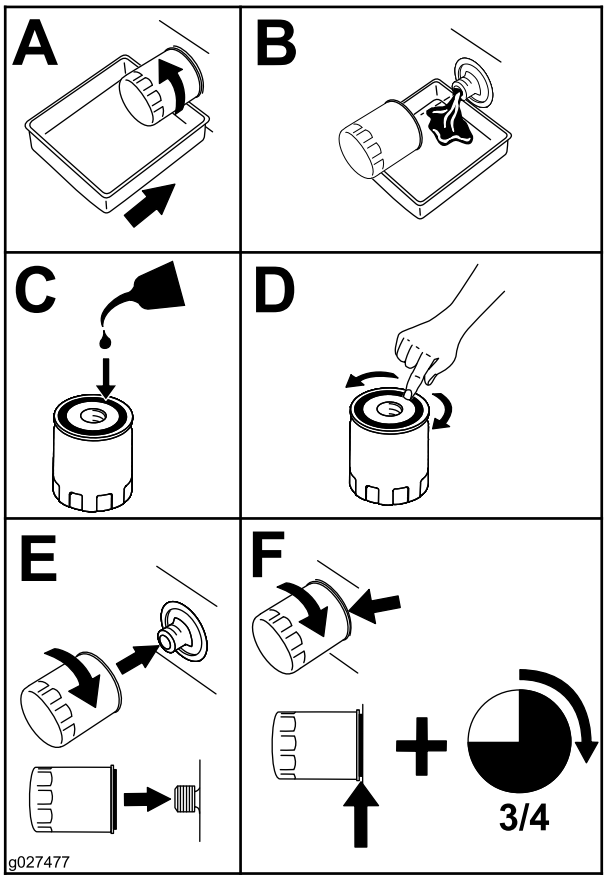

g027477

Figur 43

6. Hell langsomt cirka 80 % av den spesifiserte oljen ned i påfyllingsrøret, og tilfør sakte resten av oljen til den når **Full**-merket (Figur 44).

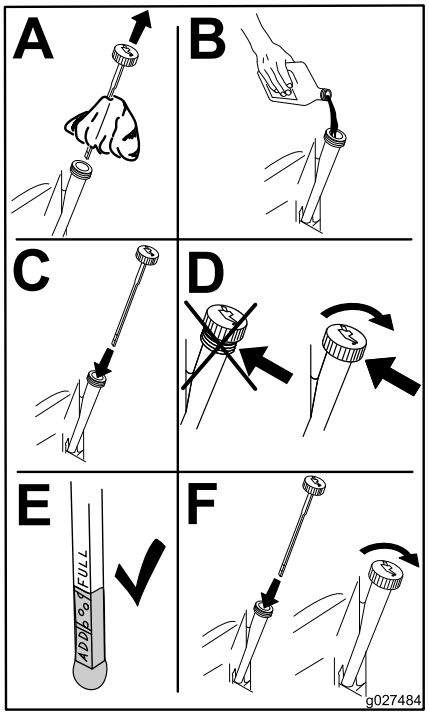

g027484

Figur 44

Overhale tennpluggen

Serviceintervall: Hver 100. driftstime/Årlig (avhengig av hva som kommer først)—Kontroller tennpluggen(e).

Hver 200. driftstime/Annet hvert år (avhengig av hva som kommer først)—Bytt ut tennpluggen(e).

Pass på at elektrodeavstanden (avstanden mellom elektroden på midten og elektroden på siden) er korrekt før pluggen settes inn. Tennpluggen(e) monteres/demonteres ved hjelp av en tennpluggnøkkel, og elektrodeavstanden justeres ved hjelp av et spesialverktøy/følerblad. Monter ny(e) tennplugg(er) hvis nødvendig.

Type: Champion® RN9YC eller NGK® BPR6ES

Luftgap: 0,76 mm

Demontere tennpluggen

1. Koble fra kraftuttaket og kontroller at parkeringsbremsen er tilkoblet.
2. Før du forlater førerplassen må du slå av motoren, ta ut nøkkelen og vente til alle bevegelige deler står stille.

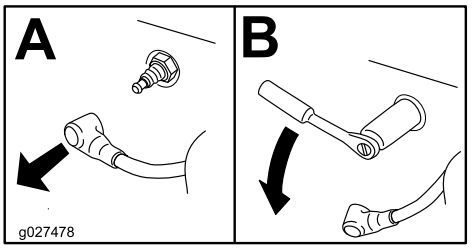

g027478

Figur 45

Merk: På grunn av den dype fordypningen rundt tennpluggen, er den mest effektive rengjøringsmetoden å blåse ut hulrommet med komprimert luft. Tennpluggen er best tilgjengelig når viftehuset fjernes for rengjøring.

Sjekke tennpluggen

Viktig: Ikke rens tennpluggen(e). Sjekk alltid tennpluggen når den har: et svart belegg, slitte elektroder, et oljebelegg eller sprekker.

Hvis du ser en lysebrun eller grå farge på isolatoren, fungerer motoren som den skal. Et svart belegg på isolatoren betyr som regel at luftrenseren er skitten.

Still avstanden til 0,76 mm.

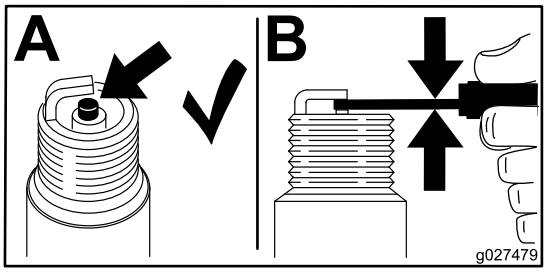

g027479

Figur 46

Montere tennpluggen

Trekk til tennpluggen(e) med et moment mellom 25 og 30 N·m.

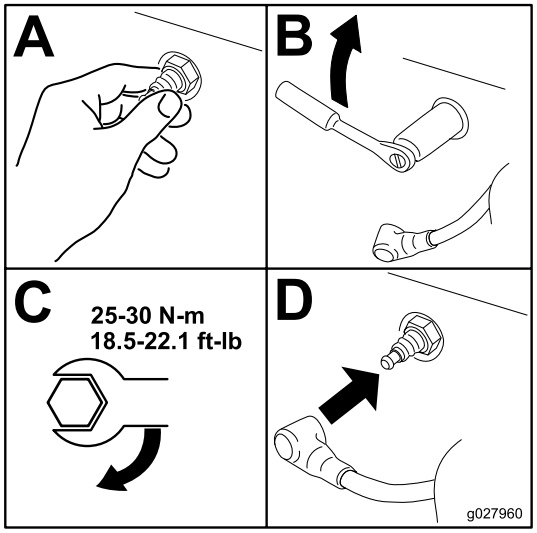

g027960

Figur 47

Rengjøre kjølesystemet

Fjern alltid gress og rusk fra luftinntaksskjermen før bruk.

1. Koble fra knivkontrollbryteren, og aktiver parkeringsbremsen.
2. Før du forlater førerplassen må du slå av motoren, ta ut nøkkelen og vente til alle bevegelige deler står stille.
3. Fjern luftfilteret fra motoren.
4. Fjern motordekselet.
5. Monter luftfilteret til filterbasen for å hindre at rusk kommer inn i luftinntaket.
6. Fjern rusk og gress fra delene.
7. Fjern luftfilteret og monter motordekselet.
8. Monter luftfilteret.

Vedlikehold av drivstoffsystem

⚠ FARE

Under visse forhold er drivstoff er meget brannfarlig og svært eksplosivt. Brann eller eksplosjon forårsaket av drivstoff kan påføre deg og andre brannskader samt ødelegge eiendom.

- **Utfør eventuelt drivstofftilknyttet vedlikehold når motoren er kald. Dette skal gjøres utendørs på et åpent sted. Tørk opp eventuelt drivstoffsøl.**
- **Du må aldri røyke når du tømmer drivstoff, og du må holde deg unna åpen ild eller steder der en gnist kan antenne drivstoffdamp.**

Skifte ut drivstoffilteret i tanken

Serviceintervall: Hver 100. driftstime/Årlig (avhengig av hva som kommer først)—Kontroll drivstoffilteret i tanken.

Hver 200. driftstime/Annet hvert år (avhengig av hva som kommer først)—Skift ut drivstoffilteret i tanken.

Et skittent filter som er tatt av drivstoffslangen må aldri monteres på nytt.

1. Sett maskinen på en jevn flate og koble fra knivkontrollbryteren.
2. Før du forlater førersetet må du sørge for at bremsen er på, slå av motoren, ta ut nøkkelen og vente til alle bevegelige deler står stille.

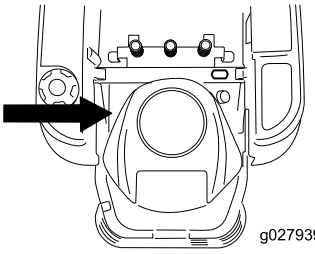

g027939

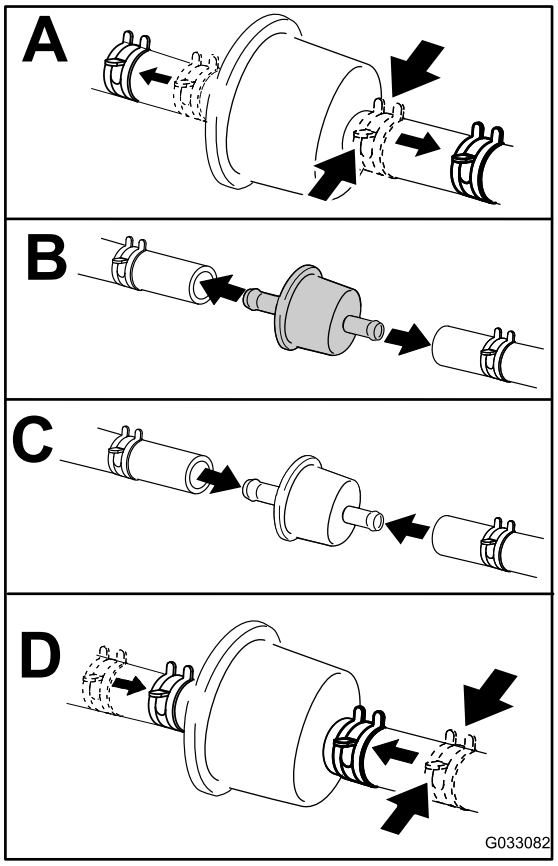

g033082

Figur 48

Vedlikehold av elektrisk system

Sikkerhet for elektrisk system

- Koble fra batteriet før du reparerer maskinen. Koble kabelen fra den negative polen først, og deretter den andre kabelen fra den positive polen. Koble til den positive polen først og den negative polen sist.
- Lad opp batteriet på et åpent sted med god ventilasjon og borte fra gnister eller åpen ild. Koble laderen fra strømuttaket før du kobler den til eller fra batteriet. Ha på deg beskyttelsesklær og bruk verktøy som er isolert.

ADVARSEL

CALIFORNIA
Proposition 65-advarsel

Batteripoler, klemmer og tilknyttet tilbehør inneholder bly og blyforbindelser: kjemikalier som er kjente i staten California for å føre til kreft og forplantningsskader. Vask hendene etter at du har håndtert et batteri.

Vedlikeholde batteriet

Fjerne batteriet

⚠ ADVARSEL

Batteripolene eller metallverktøy kan kortslutte mot metallkomponenter og forårsake gnister. Gnistene kan føre til at batterigassene eksploderer, noe som kan forårsake personskade.

- **Når du fjerner eller monterer batteriet, må du passe på at batteripolene ikke berører metalldeler på maskinen.**
- **La ikke metallverktøy kortslutte mellom batteripolene og metalldeler på maskinen.**

1. Parker maskinen på en jevn flate, og koble fra knivkontrollbryteren.
2. Før du forlater førersetet, må du sørge for at parkeringsbremsen er på, slå av motoren, ta ut nøkkelen og vente til alle bevegelige deler har sluttet å bevege seg.
3. Løft setet for å få tilgang til batteriet.
4. Koble den negative (svarte) grunnkabelen fra batteripolen (Figur 49).

   Merk: Behold alle festene.

⚠ ADVARSEL

Feilaktig ruting av batterikabler kan skade maskinen og kablene og forårsake gnister. Gnistene kan føre til at batterigassene eksploderer, noe som kan forårsake personskade.

- **Koble alltid fra den negative (svarte) batterikabelen før du kobler fra den positive (røde) kabelen.**
- **Koble alltid til den positive (røde) batterikabelen før du setter på den negative (svarte) kabelen.**

5. Skyv gummihetten oppover på den positive (røde) kabelen.
6. Koble den positive (røde) grunnkabelen fra batteripolen (Figur 49).

   Merk: Behold alle festene.
7. Fjern batteriholderen (Figur 49) og ta ut batteriet.

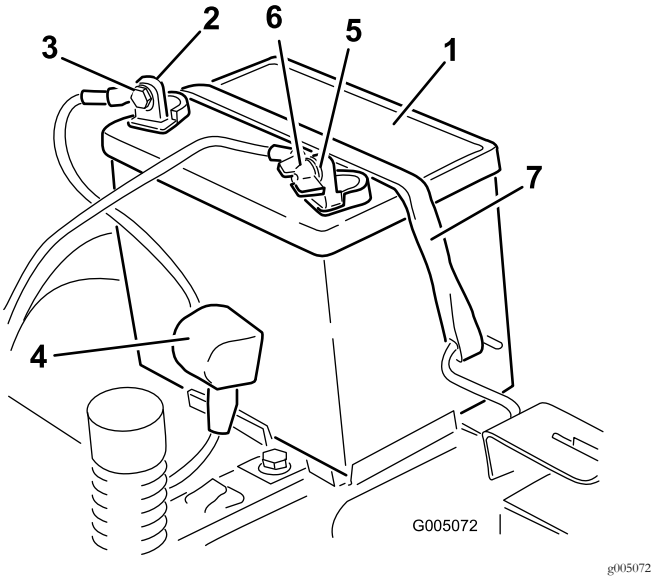

g005072

Figur 49

1. Batteri
2. Positiv (+) batteripol
3. Bolt, skive og mutter
4. Polhette
5. Negativ (-) batteripol
6. Vingemutter, skive og bolt
7. Batteritilholder

Lade batteriet

Serviceintervall: Før lagring—Lad opp batteriet og koble fra batterikablene.

1. Fjern batteriet fra chassiset, se Fjerne batteriet (side 38).
2. Lad batteriet i minst én time ved 6–10 A.

   Merk: Batteriet må ikke overopplades.
3. Når batteriet er helt oppladet, kobler du laderen fra strømuttaket, og deretter laderledningene fra batteripolene (Figur 50).

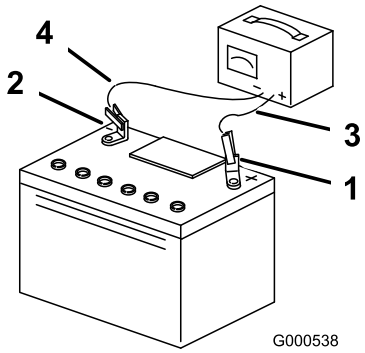

g000538

Figur 50

1. Positiv (+) batteripol
2. Negativ (-) batteripol
3. Rød (+) laderledning
4. Svart (-) laderledning

Installere batteriet

1. Still batteriet i holderen (Figur 49).
2. Koble den positive (røde) batterikabelen til den positive (+) batteriterminalen ved å bruke festene du fjernet tidligere.
3. Koble den negative batterikabelen til den negative (-) batteriterminalen ved å bruke festene du fjernet tidligere.
4. Skyv den røde polhetten over den positive (røde) batteripolen.
5. Fest batteriet med tilholderen (Figur 49).
6. Senk setet.

Vedlikeholde sikringene

Det elektriske systemet er beskyttet av sikringer. Dette er vedlikeholdsfritt. Hvis en sikring går, kontrollerer du om det er kortslutning i en av ledningene.

Sikringstype:

- Hoved – F1 (30 A, bladtype)
- Ladekrets – F2 (25 A, bladtype)

1. Fjern skruene som fester kontrollpanelet til maskinen.

   Merk: Behold alle festene.

2. Løft opp kontrollpanelet for å få tilgang til hovedledningssatsen og sikringsblokken (Figur 51).
3. Når du skal bytte sikring, må du dra i sikringen for å få den ut (Figur 51).

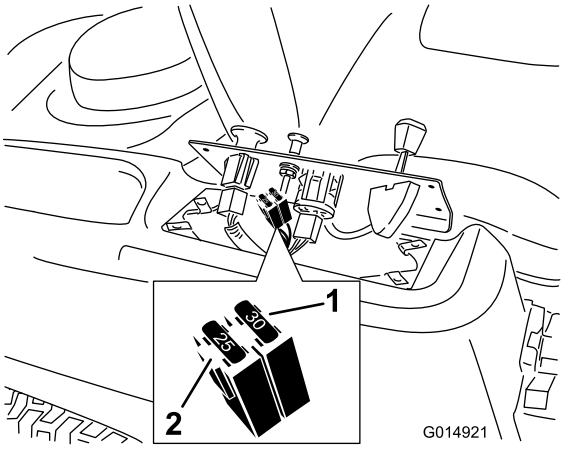

g014921

Figur 51

1. Hoved (30 A)
2. Ladekrets (25 A)

4. Sett kontrollpanelet tilbake i opprinnelig posisjon.

   Merk: Bruk de fire skruene som du fjernet tidligere for på feste panelet på maskinen.

Vedlikehold av drivsystem

Sjekke trykket i dekkene

Serviceintervall: Hver 25. driftstime—Sjekk trykket i dekkene.

Opprettholde det lufttrykket som er spesifisert for for- og bakhjulene. Forskjellig trykk i hjulene kan føre til ujevn klipping. Sjekk trykket ved ventilstammen (Figur 52). Sjekk dekkene når de er kalde, for å få en mest mulig nøyaktig avlesning av trykket.

Se produsentens anbefalinger når det gjelder maks. trykk i dekkene. Dette finner du på siden av styrehjulene.

Pump luft inn i dekkene til de bakre drivhjulene til 0,9 bar.

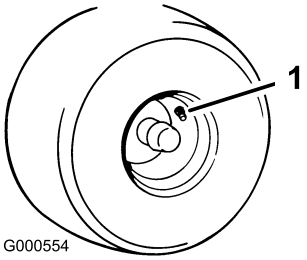

g000554

Figur 52

1. Ventilstamme

Frigjøre den elektriske bremsen

Du kan frigjøre den elektriske bremsen manuelt ved å dreie leddarmene forover. Når den elektriske bremsen er aktivert, nullstilles bremsen.

1. Vri tenningsnøkkelen til AV-stillingen, eller koble fra batteriet.
2. Løsne de 2 nedre boltene som fester klippeenhetsforhenget til klippeenheten. Se Frigjøre klippeenhetsforhenget (side 30).
3. Finn akselen på den elektriske bremsen hvor bremseleddarmene er tilkoblet (Figur 53).
4. Drei akselen forover for å frigjøre bremsen.
5. Trekk til de to nedre boltene for klippeenhetsforhenget til klippeenheten. Se Frigjøre klippeenhetsforhenget (side 30).

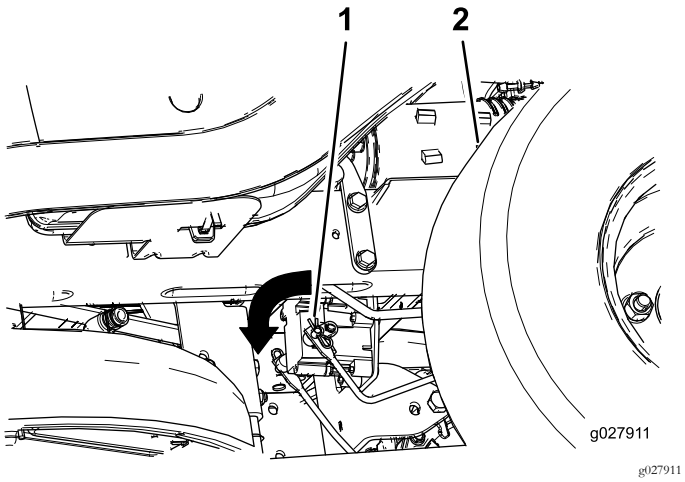

Figur 53

1. Bremseleddarm på kontrollmodulen for den elektriske bremsen
2. Venstre dekk bak

Vedlikehold av klippeenheten

Overhale gressklipperknivene

Sørg for å få best mulig klipperesultat ved å holde knivene skarpe. For å kunne bytte ut knivblader når de ikke lenger er skarpe nok, bør du ha ekstra knivblader tilgjengelig.

Knivsikkerhet

En slitt eller skadet kniv kan brekke, og en del av kniven kan slynges ut mot deg eller andre og føre til alvorlige personskader eller en dødsulykke. Hvis man prøver å reparere en skadet kniv, kan det føre til at produktets sikkerhetssertifisering opphører å gjelde.

- Inspiser knivene regelmessig for slitasje eller skade.
- Vær forsiktig når du kontrollerer knivene. Legg noe rundt knivene eller bruk hansker, og vær svært forsiktig når du håndterer knivene. Bare skift ut eller slip knivene. Du må aldri rette eller sveise dem.
- Vær forsiktig hvis maskinen har flere knivblader, da resten av knivene kan begynne å rotere når det ene knivbladet roteres.

Før du inspiserer eller overhaler knivene

1. Parker maskinen på en jevn overflate, koble fra knivkontrollbryteren (kraftuttak), og sett på parkeringsbremsen.
2. Slå av motoren, ta ut nøkkelen, og koble tennpluggkablene fra tennpluggene.

Inspisere knivene

Serviceintervall: For hver bruk eller daglig

1. Undersøk kniveggene (Figur 54).
2. Hvis kniven er sløv eller hvis det er hakk i den, må den tas av og slipes. Se Slipe knivbladene (side 43).
3. Undersøk knivbladene, spesielt buen.
4. Hvis du finner sprekker, slitasje eller ser at det begynner å dannes spor i denne delen av kniven, må den skiftes ut øyeblikkelig (Figur 54).

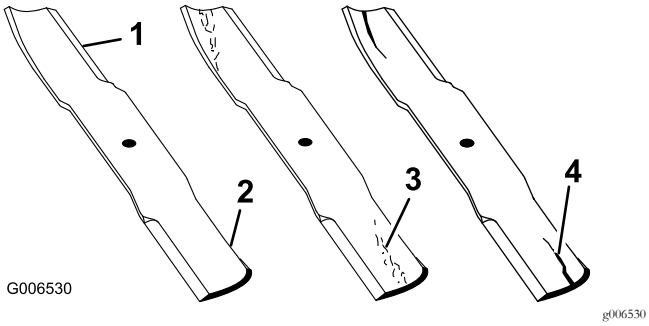

Figur 54

1. Knivegg
2. Knivbue
3. Slitasje/hulldannelse
4. Sprekk

Sjekke om en kniv er bøyd

Merk: Maskinen må stå på en plan overflate for den følgende prosedyren.

1. Hev klippeenheten til høyeste klippehøydeinnstilling.
2. Ta på tykke, vatterte hansker eller annet hensiktsmessig håndvern og roter kniven som skal måles sakte til en stilling som gjør det mulig å man kan måle avstanden mellom kniveggen og den plane overflaten maskinen er på (Figur 55).

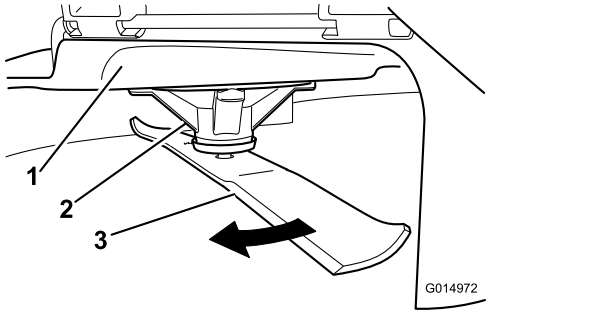

Figur 55

1. Klippeenhet
2. Spindelhus
3. Kniv

3. Mål fra knivtuppen til den flate overflaten (Figur 56).

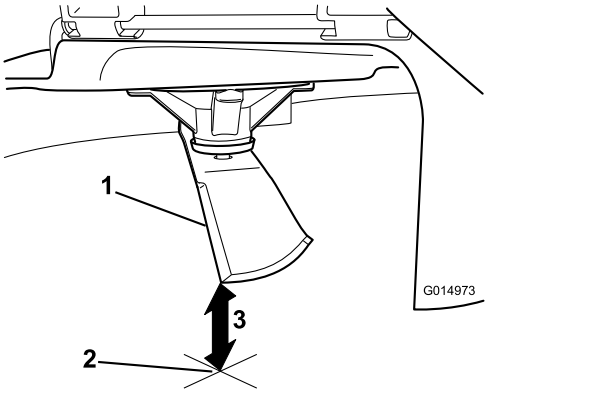

Figur 56

1. Kniv (i stilling for måling)
2. Plan overflate
3. Målt avstand mellom blad og overflate (A)

4. Roter den samme kniven 180 grader så den motsatte kniveggen nå er i samme stilling (Figur 57).

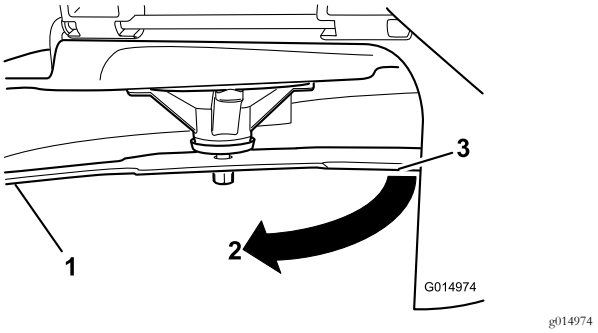

Figur 57

1. Kniv (side som ble målt tidligere)
2. Måling (stilling som ble brukt tidligere)
3. Motsatt side av kniven ble flyttet til målestilling

5. Mål fra knivtuppen til den flate overflaten (Figur 58).

   Merk: Avviket skal ikke være større enn 3 mm.

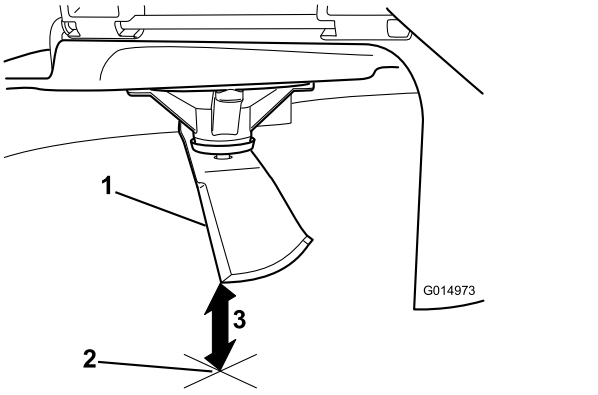

Figur 58

1. Motsatt knivegg (i stilling for måling)
2. Plan overflate
3. Andre målte avstand mellom blad og overflate (B)

A. Hvis forskjellen mellom A og B er større enn 3 mm, skift ut kniven med en ny, se Fjerne knivbladene (side 43) og Montere knivbladene (side 43).

   Merk: Hvis en bøyd kniv skiftes ut med en ny kniv og forskjellen fortsatt overstiger 3 mm, kan det være at knivspindelen er bøyd. Ta kontakt med en autorisert Toro-forhandler for service.

B. Hvis avviket er innenfor grensene, fortsett til neste kniv.

6. Gjenta prosedyren for alle knivene.

Fjerne knivbladene

Kniven må skiftes ut hvis den treffer en hard gjenstand, hvis den ikke er balansert eller hvis den er bøyd. For best mulig ytelse og for å holde maskinen i sikkerhetsgodkjent stand bruker du bare ekte Toro-reservekniver. Hvis du bruker reservedeler fra andre produsenter, kan det være i uoverensstemmelse med sikkerhetsstandardene.

1. Hold knivenden ved hjelp av en fille eller en tykk hanske.
2. Fjern knivbolten, bueskiven og kniven fra spindelakselen (Figur 59).

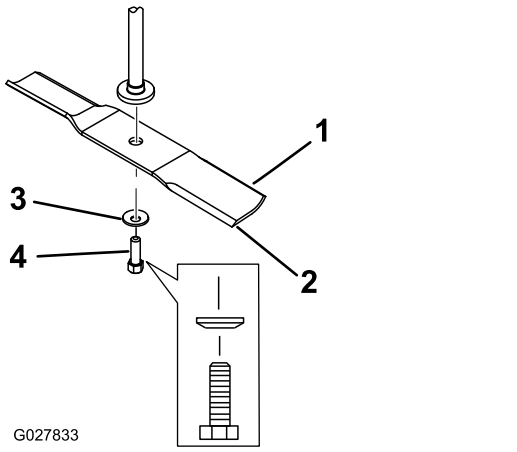

Figur 59

1. Vingeområdet på kniven
2. Kniv
3. Bueskive
4. Knivbolt

Slipe knivbladene

1. Bruk en fil til å slipe eggen i begge ender av kniven (Figur 60).

   Merk: Opprettholde den opprinnelige vinkelen.

   Merk: Kniven opprettholder balansen hvis like mye materiale fjernes fra begge kniveggene.

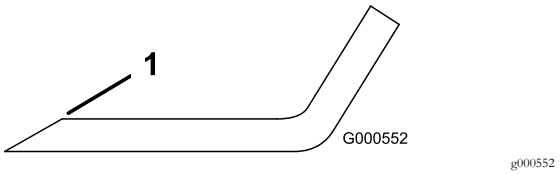

Figur 60

1. Slip kniven i original vinkel..

2. Sjekk knivens balanse ved å legge den på en balanseringsinnretning (Figur 61).

   Merk: Hvis kniven holder seg i horisontal stilling, har den riktig balanse og kan brukes.

   Merk: Hvis kniven ikke er i balanse, filer du bort litt av metallet på enden av vingeområdet (Figur 60).

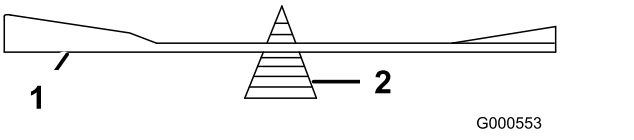

Figur 61

1. Kniv
2. Balanseringsinnretning

3. Fortsett med dette helt til kniven er balansert.

Montere knivbladene

1. Monter kniven på spindelakselen (Figur 59).

   Viktig: Buen på kniven må vende oppover, mot innsiden av gressklipperen, for å sikre riktig klipping.

2. Monter bueskiven (den hule siden skal vende mot kniven) og knivbolten (Figur 59).
3. Trekk til knivbolten med et moment på 47–88 N·m.

Rette opp klippeenheten

Sjekk at klippeenheten er i vater hver gang du monterer klippeenheten eller du ser at plenen blir klippet ujevnt.

Klippeenheten må sjekkes etter bøyde blader før nivellering. Eventuelle bøyde kniver må fjernes og skiftes ut. Se Sjekke om en kniv er bøyd (side 42) før du fortsetter.

Klippeenheten må rettes opp på tvers først, og så kan man justere hellingsvinkelen på langs.

Krav:

- Maskinen på stå på plan overflate.
- Alle dekk må ha korrekt trykk. Se Sjekke trykket i dekkene (side 40).

Rette opp klippeenheten på tvers

1. Parker maskinen på en jevn flate, og koble fra knivkontrollbryteren.

2. Før du forlater førersetet, må du sørge for at parkeringsbremsen er på, slå av motoren, ta ut nøkkelen og vente til alle bevegelige deler har sluttet å bevege seg.
3. Sett klippehøydespaken til den midtre stillingen.
4. Roter knivene forsiktig så alle er på tvers (Figur 62 og Figur 63).

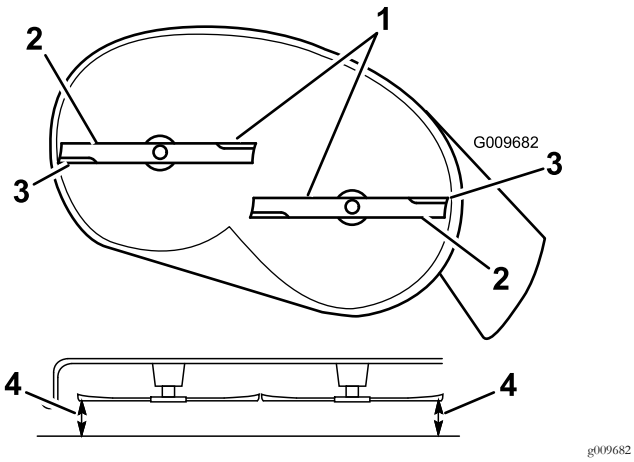

Figur 62

Klippeenhet med to blader

1. Knivene tvers over
2. Vingeområdet på kniven
3. Ytre knivkanter
4. Mål fra knivtuppen til den flate overflaten her.

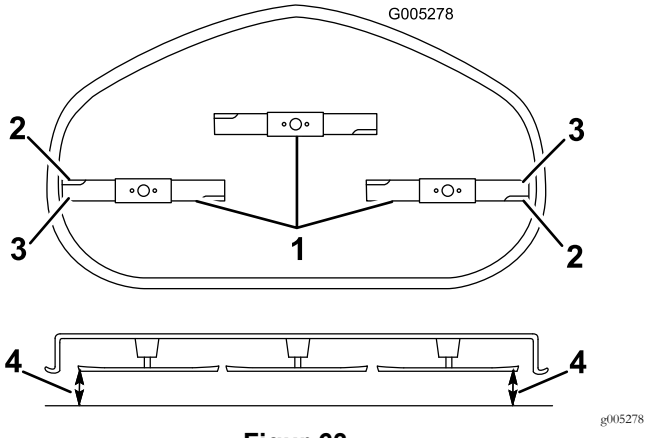

Figur 63

Klippeenhet med tre blader

1. Knivene tvers over
2. Vingeområdet på kniven
3. Ytre knivkanter
4. Mål fra knivtuppen til den flate overflaten her.

5. Mål avstanden mellom de ytterste knivkantene og det flate underlaget (Figur 62 og Figur 63).

   Merk: Hvis begge målene ikke er innenfor 5 mm, er det nødvendig med justering. Fortsett med denne prosedyren.
6. Gå til venstre side av maskinen.
7. Løsne sidelåsemutteren.
8. Hev eller senk den venstre siden av klippeenheten ved å rotere den bakre mutteren (Figur 64).

   Merk: Drei den bakre mutteren med klokken for å heve klippeenheten, og roter den bakre mutteren mot klokken for å senke klippeenheten. (Figur 64).

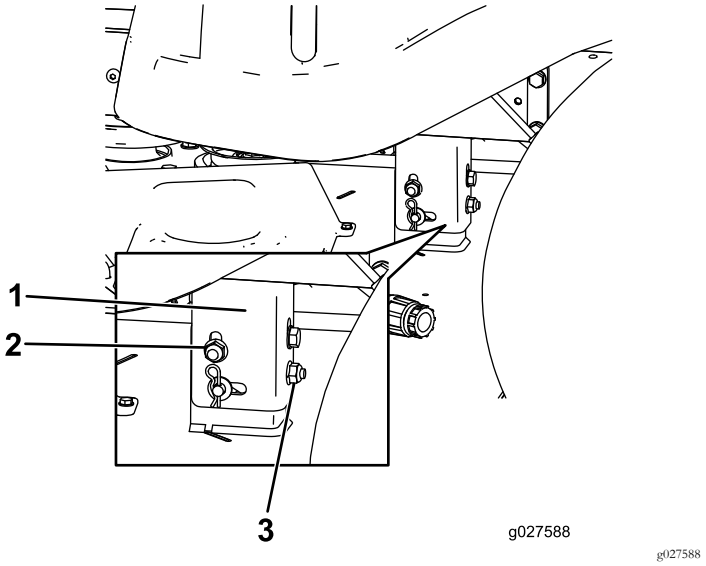

Figur 64

1. Hengerbrakett
2. Sidelåsemutter
3. Bakre mutter

9. Kontroller side-til-side-justeringene igjen. Gjenta denne prosedyren til målingene er korrekt.
10. Fortsett å nivellere klippeenheten ved å kontrollere knivens hellingsvinkel på langs, se Justere knivens hellingsvinkel på langs (side 44).

Justere knivens hellingsvinkel på langs

Knivens hellingsvinkel på langs må sjekkes hver gang klippeenheten monteres. Hvis den fremre delen av klippeenheten er mer enn 7,9 mm lavere enn den bakre delen av klippeenheten, må du justere knivnivået ved hjelp av følgende instruksjoner:

1. Sett maskinen på en jevn flate og koble ut knivkontrollbryteren.
2. Før du forlater førersetet, må du sørge for at parkeringsbremsen er på, slå av motoren, ta ut nøkkelen og vente til alle bevegelige deler har sluttet å bevege seg.
3. Sett klippehøydespaken til den midtre stillingen.

   Merk: Sjekk og juster knivens oppretting på tvers hvis du ikke allerede har gjort det, se Rette opp klippeenheten på tvers (side 43).
4. Roter knivene forsiktig slik at de står på langs (Figur 65 og Figur 66).

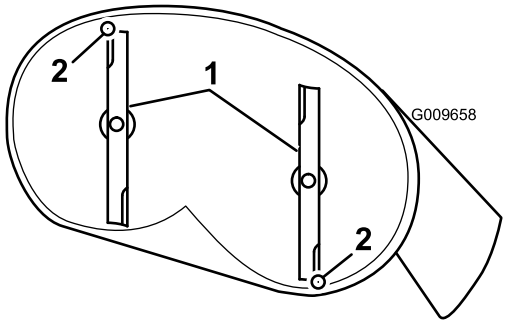

g009658

Figur 65

Klippeenhet med to blader

1. Kniver på tvers
2. Mål fra knivtuppen til den flate overflaten her.

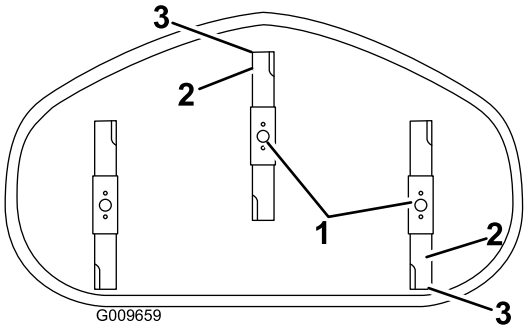

g009659

Figur 66

Klippeenhet med tre blader

1. Kniver på tvers
2. Ytre knivkanter
3. Mål fra knivtuppen til den flate overflaten her.

5. Mål fra tuppen på den fremre kniven til den flate overflaten, og tuppen på den bakre kniven til den flate overflaten (Figur 65 og Figur 66).

   Merk: Hvis den fremre knivtuppen ikke er 1,6 til 7,9 mm lavere enn den bakre knivtuppen, må du justere den fremre låsemutteren.

6. Rotere justeringsmutteren foran på gressklipperen (Figur 67) for å justere knivens helling på langs.

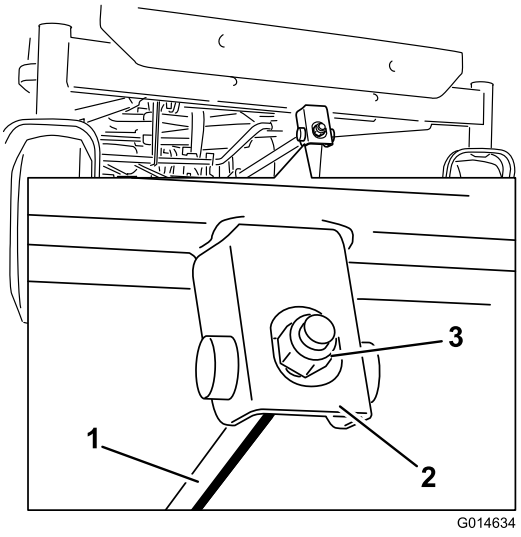

g014634

Figur 67

1. Justeringsstag
2. Justeringsblokk
3. Låsemutter

7. Trekk til justeringsmutteren for å heve den fremre delen av klippeenheten.
8. Løsne låsemutteren for å senke den fremre delen av klippeenheten.
9. Kontroller helningen på langs igjen etter justering, og fortsett å justere mutteren helt til tuppen på den fremre kniven er 1,6 til 7,9 mm lavere enn tuppen på den bakre kniven (Figur 65 og Figur 66).
10. Når knivens hellingsvinkel på langs er riktig justert, sjekker du opprettingen på tvers av klippeenheten på nytt, se Rette opp klippeenheten på tvers (side 43).

Demontere klippeenheten

1. Parker maskinen på en jevn flate, og koble fra knivkontrollbryteren.
2. Før du forlater førersetet, må du sørge for at parkeringsbremsen er på, slå av motoren, ta ut nøkkelen og vente til alle bevegelige deler har sluttet å bevege seg.
3. Sett klippehøyden til den laveste posisjonen.
4. Løsne de 2 nedre boltene som fester klippeenhetsforhenget til klippeenheten. Se Frigjøre klippeenhetsforhenget (side 30).
5. Fjern hårnålsplintpinnen fra fremre støttestag og fjern staget fra braketten på klippeenheten (Figur 68).

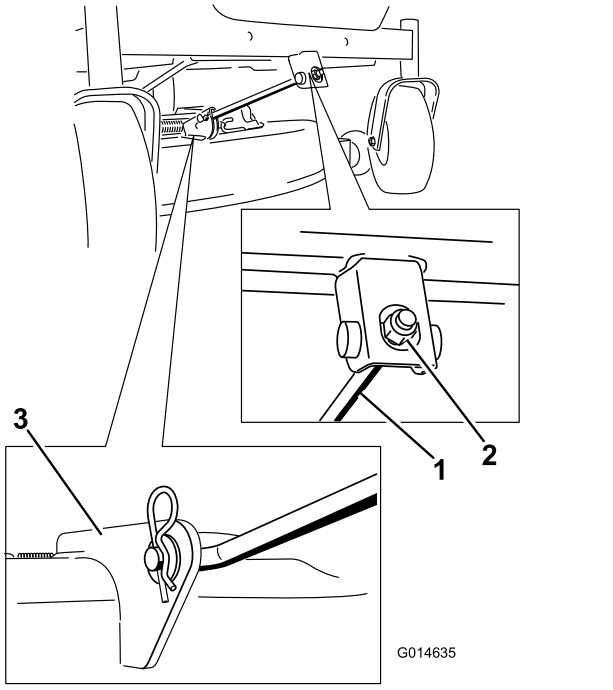

g014635

Figur 68

1. Fremre støttestang
2. Låsemutter
3. Klippeenhetsbrakett

6. Senk den fremre delen av klippeenheten forsiktig til bakken.
7. Løft klippeenheten og hengerbrakettene klar for bakre løftestang og senk klippeenheten forsiktig til bakken (Figur 69).

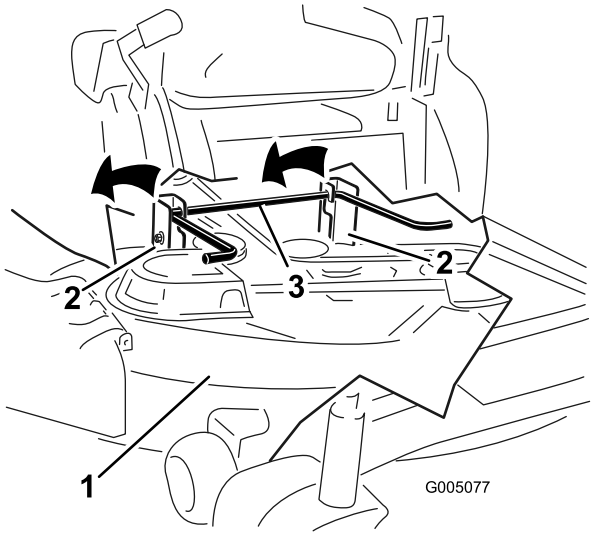

g005077

Figur 69

1. Klippeenhet
2. Hengerbrakett
3. Bakre løftestang

8. Skyv klippeenheten bakover for å fjerne klipperremmen fra motorremskiven.
9. Dytt klippeenheten ut under maskinen.

Merk: Ta vare på alle deler for fremtidig montering.

Montere klippeenheten

1. Parker maskinen på en jevn flate, og koble fra knivkontrollbryteren.
2. Før du forlater førersetet, må du sørge for at parkeringsbremsen er på, slå av motoren, ta ut nøkkelen og vente til alle bevegelige deler har sluttet å bevege seg.
3. Skyv klippeenheten under maskinen.
4. Sett klippehøyden til den laveste posisjonen.
5. Løft bakre del av klippeenheten og før hengerbrakettene over bakre løftestang (Figur 69).
6. Fest fremre støttestang til klippeenheten med splittpinnen og hårnålssplinten (Figur 68).
7. Monter klipperremmen på motorremskiven. Se Skifte klipperemmen (side 47).
8. Trekk til de to nedre boltene for klippeenhetsforhenget til klippeenheten. Se Frigjøre klippeenhetsforhenget (side 30).

Skifte gressavlederen

Serviceintervall: For hver bruk eller daglig—Kontroller om gressavlederen er skadet.

⚠ ADVARSEL

En utildekket utslippsåpning kan føre til at gressklipperen slynger objekter mot deg eller andre i nærheten, noe som kan resultere i alvorlig skade. Det kan også oppstå kontakt med kniven. Bruk aldri maskinen hvis ikke gressavleder, utslippsdeksel eller gressoppsamlingssystem er på plass.

Bruk aldri maskinen hvis ikke gressavleder, utslippsdeksel eller gressoppsamlingssystem er på plass.

Sjekk om gressavlederen er skadet før bruk. Skift ut ødelagte deler før bruk.

1. Fjern mutteren (⅜ tomme) fra stangen under klippeenheten (Figur 70).

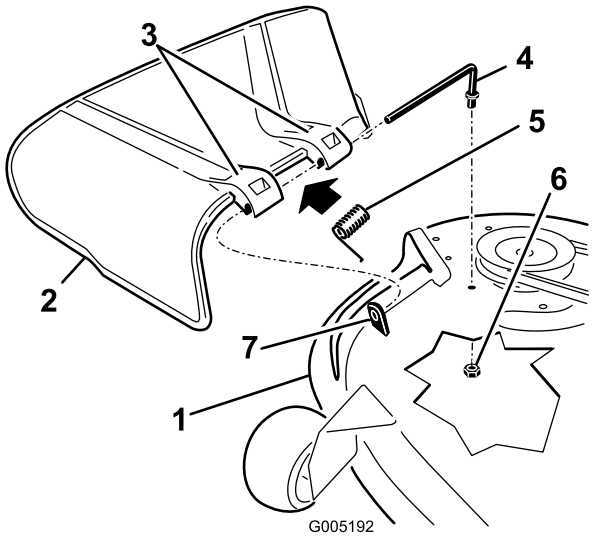

g005192

Figur 70

1. Klippeenhet
2. Gressavleder
3. Gressavlederbrakett
4. Stang
5. Fjær
6. Mutter (⅜ tomme)
7. Kort utstikker

2. Skyv stangen ut fra den korte utstikkeren, fjæren og gressavlederen (Figur 70).
3. Fjern den skadde eller slitte gressavlederen.
4. Skifte gressavlederen (Figur 70).
5. Skyv stangen (den rette enden) gjennom den bakre gressavlederbraketten.
6. Plasser fjæren på stangen, med enden av kablene ned og gjennom gressavlederbrakettene.
7. Skyv stangen gjennom den andre gressavlederbraketten (Figur 70).
8. Sett stangen foran på gressavlederen inn i den korte utstikkeren på enheten.
9. Fest den bakre enden av stangen til klippeenheten med en mutter (⅜ tomme) som vist i (Figur 70).

Viktig: Gressavlederen må være fjærbelastet og i den nedre posisjonen. Løft avlederen for å teste at den smekker ned til den nederste posisjonen.

Vedlikehold av gressklipperrem

Kontrollere remmene

Serviceintervall: Hver 25. driftstime—Kontroller remmene for slitasje/sprekker.

Kontroller at remmene ikke har sprekker, frynsete kanter, brennmerker eller annen skade. Skift ut ødelagte remmer.

Skifte klipperemmen

Hvining når remmen roterer, knivene glipper når du klipper gresset, frynsete kanter, brennmerker og sprekker er tegn på at klipperremmen er slitt. Skift remmen hvis noen av disse problemene oppstår.

1. Parker maskinen på en jevn flate, og koble fra knivkontrollbryteren.
2. Før du forlater førersetet, må du sørge for at parkeringsbremsen er på, slå av motoren, ta ut nøkkelen og vente til alle bevegelige deler har sluttet å bevege seg.
3. Still klippehøyden til laveste klippestilling på 38 mm.
4. Fjern remskivens deksler (Figur 71).

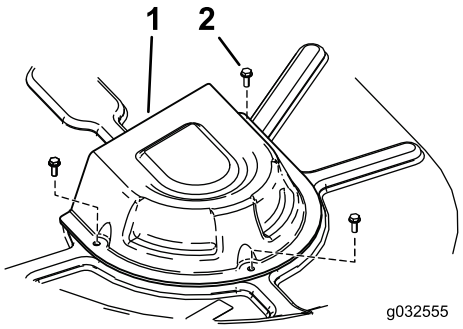

g032555

Figur 71

1. Deksel
2. Skrue

5. Løsne de 2 nedre boltene som fester klippeenhetsforhenget til klippeenheten. Se Frigjøre klippeenhetsforhenget (side 30).
6. Bruke et fjærfjerningsverktøy (Toro-delenr. 92-5771) til å fjerne ledefjæren fra klippeenhetskroken for å avlaste spenningen på lederullen. Dra så remmen av rullene (Figur 72 og Figur 73).

⚠ ADVARSEL

Fjæren er under spenning når den monteres og den kan forårsake personskade.

Vær forsiktig når du fjerner remmen.

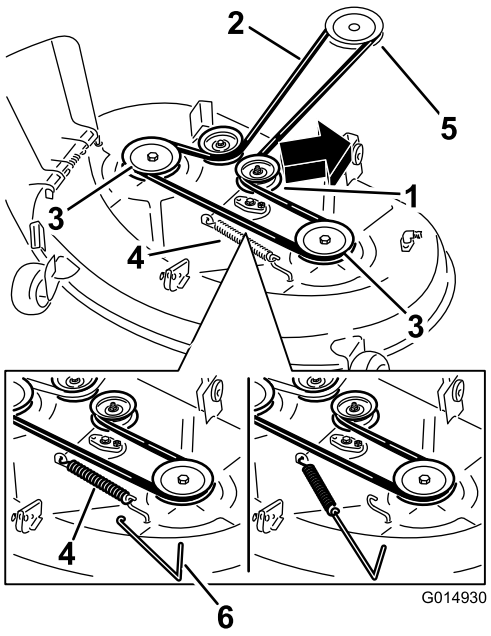

g014930

Figur 72

Klippeenhet med to blader

1. Lederull
2. Gressklipperrem
3. Ytre remskive
4. Fjær
5. Motorremskive
6. Fjærfjerningsverktøy

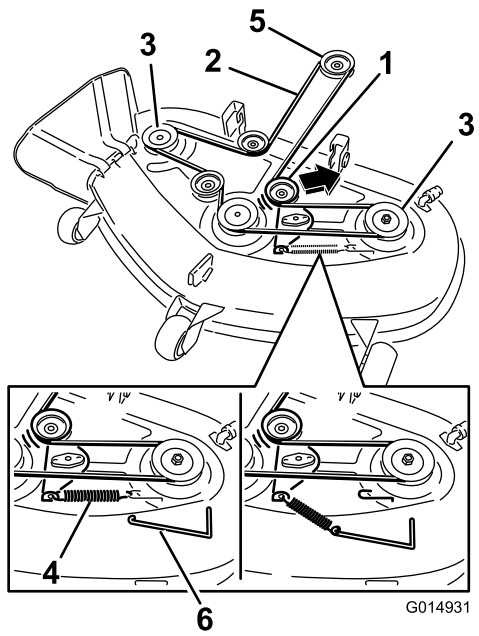

g014931

Figur 73

Klippeenhet med tre blader

1. Lederull
2. Gressklipperrem
3. Ytre remskive
4. Fjær
5. Motorremskive
6. Fjærfjerningsverktøy

7. Legg den nye remmen rundt motorremskiven og klipperskiven (Figur 73).
8. Bruk et fjærfjerningsverktøy til å montere ledefjæren over klippeenhetskroken og tilføre spenning til lederullen og klipperremmen (Figur 72 og Figur 73).
9. Trekk til de to nedre boltene for klippeenhetsforhenget til klippeenheten. Se Frigjøre klippeenhetsforhenget (side 30).
10. Monter remskivens deksler.

Rengjøring

Rengjøre under den fremre delen av maskinen

Serviceintervall: Etter hver bruk—Sjekk og rengjør den fremre delen av maskinen

Bruk trykkluft eller en børste for å fjerne avfall under den fremre delen av maskinen (Figur 74).

Merk: Ikke bruk vann til å rengjøre under den fremre delen av maskinen, dette kan føre til at avfall samles opp.

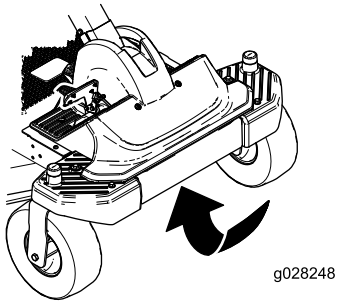

g028248

Figur 74

Vaske plentraktorens underside

Serviceintervall: Etter hver bruk—Rengjør gressklipperhuset.

Viktig: Du kan vaske maskinen med skånsomt vaskemiddel og vann. Maskinen må ikke trykkvaskes. Unngå overdreven bruk av vann, spesielt nær kontrollpanelet, under setet, rundt motoren, de hydrauliske pumpene og motorene.

Etter bruk vasker du alltid undersiden av gressklipperen for å hindre oppsamling av gress. Slik oppnår du forbedret oppmaling og fordeling av gressrester.

1. Parker maskinen på en jevn flate, og koble fra knivkontrollbryteren.
2. Før du forlater førersetet, må du sørge for at parkeringsbremsen er på, slå av motoren, ta ut nøkkelen og vente til alle bevegelige deler har sluttet å bevege seg.
3. Fest slangekuplingen til enden av klippeenhetens vanninntaksnippel, og skru på vannet (Figur 75).

   Merk: Smør vaselin på vanninntaksnippelens o-ring for å gjøre det enklere å feste kuplingen og for å beskytte o-ringen.

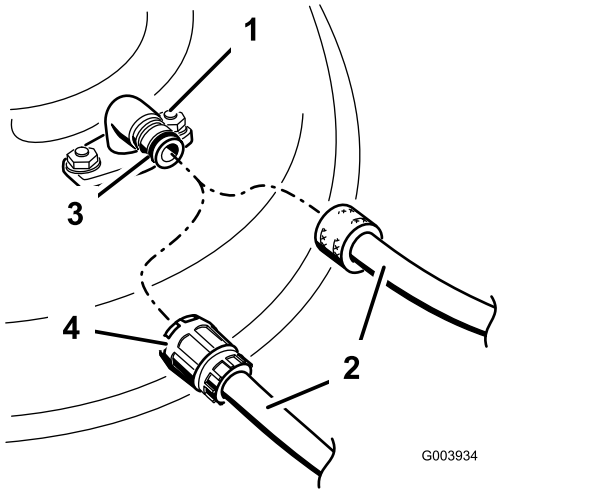

g003934

Figur 75

1. Vanninntaksnippel
2. Slange
3. O-ring
4. Kupling

4. Senk klippeenheten til laveste klippehøyde.
5. Sitt i setet når du starter motoren.
6. Koble inn knivkontrollbryteren, og la gressklipperen kjøre i ett til tre minutter.
7. Koble fra knivkontrollbryteren, stopp motoren, ta ut tenningsnøkkelen og vent til alle bevegelige deler har stoppet.
8. Skru av vannet og fjern koblingen fra vanninntaksnippelen.

   Merk: Hvis klippeenheten ikke er ren etter en vask, bløter du den og lar den stå i 30 minutter. Deretter gjentar du prosessen.
9. Kjør gressklipperen igjen i ett til tre minutter for å fjerne overflødig vann.

⚠ ADVARSEL

Hvis vanninntaksnippelen er skadet eller mangler, kan du selv eller andre i nærheten risikere å bli truffet av gjenstander som blir slengt gjennom luften, eller komme i kontakt med kniven. Kontakt med gjenstander som blir slengt gjennom luften, eller kontakt med kniven vil forårsake skader eller dødsulykker.

- **Hvis vanninntaksnippelen er skadet eller mangler, må det monteres en ny nippel øyeblikkelig, og før plentraktoren brukes igjen.**
- **Stikk aldri hender eller føtter under plentraktoren eller gjennom åpninger i plentraktoren.**

Lagring

Rengjøring og lagring

1. Parker maskinen på en jevn flate, og koble fra knivkontrollbryteren.
2. Før du forlater førersetet, må du sørge for at parkeringsbremsen er på, slå av motoren, ta ut nøkkelen og vente til alle bevegelige deler har sluttet å bevege seg.
3. Rengjør hele maskinen utvendig, spesielt motoren, og fjern gressrester, smuss o.l.
4. Fjern utvendige gressrester og smuss på motorens sylindertoppribber og viftehus.

   Viktig: Du kan vaske maskinen med skånsomt vaskemiddel og vann. Maskinen må ikke trykkvaskes. Unngå overdreven bruk av vann, spesielt nær kontrollpanelet, under setet, rundt motoren, de hydrauliske pumpene og motorene.
5. Vedlikehold luftrenseren, se Overhale luftrenseren (side 32).
6. Påfør smøring og olje på maskinen. Se Smøring (side 31).
7. Bytt veivhusolje og -filter, se Bytte motorolje og oljefilter (side 34).
8. Kontroller trykket i dekkene. Se Sjekke trykket i dekkene (side 40).
9. Bytt ut batteriet, se Lade batteriet (side 39).
10. Kontroller knivenes tilstand. Se Inspisere knivene (side 41).
11. Gjør maskinen klar for oppbevaring når det er flere enn 30 dager til du skal bruke den igjen. Slik gjør du maskinen klar for lagring.
12. Bland petroleumsbasert stabilisator/kondisjonsmiddel i drivstoffet på tanken. Følg blandingsinstruksjonene fra produsenten av stabiliseringsmiddelet. Stabiliseringsmidler med alkoholbase (etanol eller metanol) må ikke brukes.

    Merk: Et stabiliserings-/kondisjoneringsmiddel er mest effektivt når det blandes med ferskt drivstoff og brukes til enhver tid.

    A. Kjør motoren for å fordele den behandlede bensinen i drivstoffsystemet (5 minutter).

    B. Slå av motoren, la den kjøles ned og tøm drivstofftanken.

    C. Start motoren og kjør den til den stopper.

    D. Choke motoren. Start motoren, og la den gå til den ikke starter mer.

    E. Drivstoff må kasseres i henhold til lokale forskrifter. Gjenvinn i henhold til lokale forskrifter.

    Viktig: Bensin som inneholder et stabiliserings-/kondisjoneringsmiddel, må ikke oppbevares i flere enn 30 dager.
13. Ta ut tennpluggen(e) og sjekk tilstanden, se Overhale tennpluggen (side 36). Når tennpluggen(e) er tatt ut, heller du 30 ml (to spiseskjeer) med motorolje i tennplugghullet. Bruk starteren til å starte motoren og fordele oljen på innsiden av sylinderen. Monter tennpluggen(e). Ikke sett kabelen på tennpluggen(e).
14. Fjern all skitt og rusk fra toppen av plentraktoren.
15. Skrap bort oppsamlet gress og skitt fra gressklipperens underside, og spyl den med en hageslange.
16. Kontroller driv- og klipperremmene.
17. Sjekk og stram til alle bolter, mutrer og skruer. Alle slitte eller skadde deler må repareres eller skiftes ut.
18. Reparer alle riper eller avskallinger i lakken. Du kan kjøpe maling hos ditt autoriserte forhandlerverksted.
19. Maskinen må oppbevares rent og tørt i en garasje eller på et lager. Ta nøkkelen ut av tenningen og legg den på et sted der du vil finne den igjen. Legg en presenning over maskinen for å beskytte den og holde den ren.

Feilsøking

Problem	Mulig årsak	Løsning
Drivstofftanken viser tegn på at den bryter sammen, eller maskinen går stadig tom for drivstoff.	1. Luftfilterets papirelement er tilstoppet.	1. Rengjør papirelementet.
Motoren overopphetes.	1. For stor motorbelastning. 2. Oljenivået i veivhuset er lavt. 3. Kjøleribbene og luftpassasjene under motorviftehuset er tilstoppet. 4. Luftrenseren er skitten. 5. Det er smuss, vann eller gammelt drivstoff i drivstoffsystemet.	1. Reduser bakkehastigheten. 2. Tilsett olje til veivhuset. 3. Fjern hindringen i kjøleribbene og luftpassasjene. 4. Rengjør eller bytt ut luftrenserelementet. 5. Kontakt et autorisert forhandlerverksted
Startmotoren kjører ikke	1. Trekkontrollpedalen er tilkoplet. 2. Batteriet er flatt. 3. De elektriske forbindelsene er korroderte eller løse. 4. En sikring har gått. 5. Et relé eller en bryter er skadd.	1. Flytt trekkontrollpedalen til fri. 2. Lad opp batteriet. 3. Kontroller at de elektriske forbindelsene har god kontakt. 4. Bytt ut sikringen. 5. Kontakt et autorisert forhandlerverksted.
Motoren vil ikke starte, er vanskelig å starte eller går ikke.	1. Drivstofftanken er tom. 2. Choken er ikke på. 3. Luftrenseren er skitten. 4. Tennpluggkabelen/-kablene er løs(e) eller frakoblet. 5. Tennpluggen(e) er ripet(e) eller sprukket, eller åpningen er feil. 6. Det er smuss i drivstoffilteret. 7. Det er smuss, vann eller gammelt drivstoff i drivstoffsystemet. 8. Det er feil drivstoff på drivstofftanken. 9. Oljenivået i veivhuset er lavt.	1. Fyll drivstofftanken. 2. Flytt chokespaken til På. 3. Rengjør eller bytt ut luftrenserelementet. 4. Fest ledningen(e) til tennpluggen. 5. Monter ny(e) tennplugg(er) med korrekt åpning. 6. Bytt ut drivstoffilteret. 7. Kontakt et autorisert forhandlerverksted. 8. Tøm tanken og fyll på riktig drivstoff. 9. Tilsett olje til veivhuset.
Motoren mister kraft.	1. For stor motorbelastning. 2. Luftrenseren er skitten. 3. Oljenivået i veivhuset er lavt. 4. Kjøleribbene og luftpassasjene under motorviftehuset er tilstoppet. 5. Tennpluggen(e) er ripet(e) eller sprukket, eller åpningen er feil. 6. Drivstofftanklufteåpningen er blokkert. 7. Det er smuss på drivstoffilteret. 8. Det er smuss, vann eller gammelt drivstoff i drivstoffsystemet. 9. Det er feil drivstoff på drivstofftanken.	1. Reduser bakkehastigheten. 2. Rengjør luftrenserelementet. 3. Tilsett olje til veivhuset. 4. Fjern hindringen i kjøleribbene og luftpassasjene. 5. Monter ny(e) tennplugg(er) med korrekt åpning. 6. Kontakt et autorisert forhandlerverksted. 7. Bytt ut drivstoffilteret. 8. Kontakt et autorisert forhandlerverksted. 9. Tøm tanken og fyll på riktig drivstoff.
Maskinen kjører ikke.	1. Omløpsventilene er åpne. 2. Trekkremmene er slitte, løse eller ødelagte. 3. Trekkremmene har gått av lederullene. 4. Girkassen har sviktet.	1. Lukk taueventilene. 2. Kontakt et autorisert forhandlerverksted. 3. Kontakt et autorisert forhandlerverksted. 4. Kontakt et autorisert forhandlerverksted.

Problem	Mulig årsak	Løsning
Det er unormal vibrasjon.	1. Monteringsboltene i motoren er løse. 2. En motorremskive, lederull eller knivremskive er løs. 3. Motorremskiven er ødelagt. 4. Gressklipperkniven(e) er bøyd(e) eller ubalansert(e). 5. En knivmonteringsbolt er løs. 6. En knivspindel er bøyd.	1. Trekk til monteringsboltene i motoren. 2. Stram til den aktuelle skiven. 3. Kontakt et autorisert forhandlerverksted. 4. Monter ny(e) gressklipperkniv(er). 5. Stram til knivmonteringsbolten. 6. Kontakt et autorisert forhandlerverksted.
Klippehøyden er ujevn.	1. Kniven(e) er ikke skarpe. 2. Gressklipperkniven(e) er bøyd(e). 3. Klippeenheten er ikke rettet opp. 4. Et antiskalperingshjul er ikke riktig justert. 5. Plentraktorens underside er skitten. 6. Trykket i dekkene er feil. 7. En knivspindel er bøyd.	1. Slip kniven(e). 2. Monter ny(e) gressklipperkniv(er). 3. Rett opp klippeenheten på tvers og på langs. 4. Juster høyden på antiskalperingshjulet. 5. Rengjør gressklipperens underside. 6. Juster trykket i dekkene. 7. Kontakt et autorisert forhandlerverksted.
Knivene roterer ikke.	1. Knivens drivrem er slitt, løs eller ødelagt. 2. Drivremmen har gått av lederullen. 3. Bryteren for kraftuttaket (PTO) eller kraftuttaksclutchen er defekt. 4. Klipperremmen er slitt, løs eller ødelagt.	1. Monter en ny drivrem. 2. Monter ny drivrem, og kontroller justeringsakslene og remførerne for korrekt stilling. 3. Kontakt et autorisert forhandlerverksted. 4. Monter en ny klipperrem.

Skjemaer

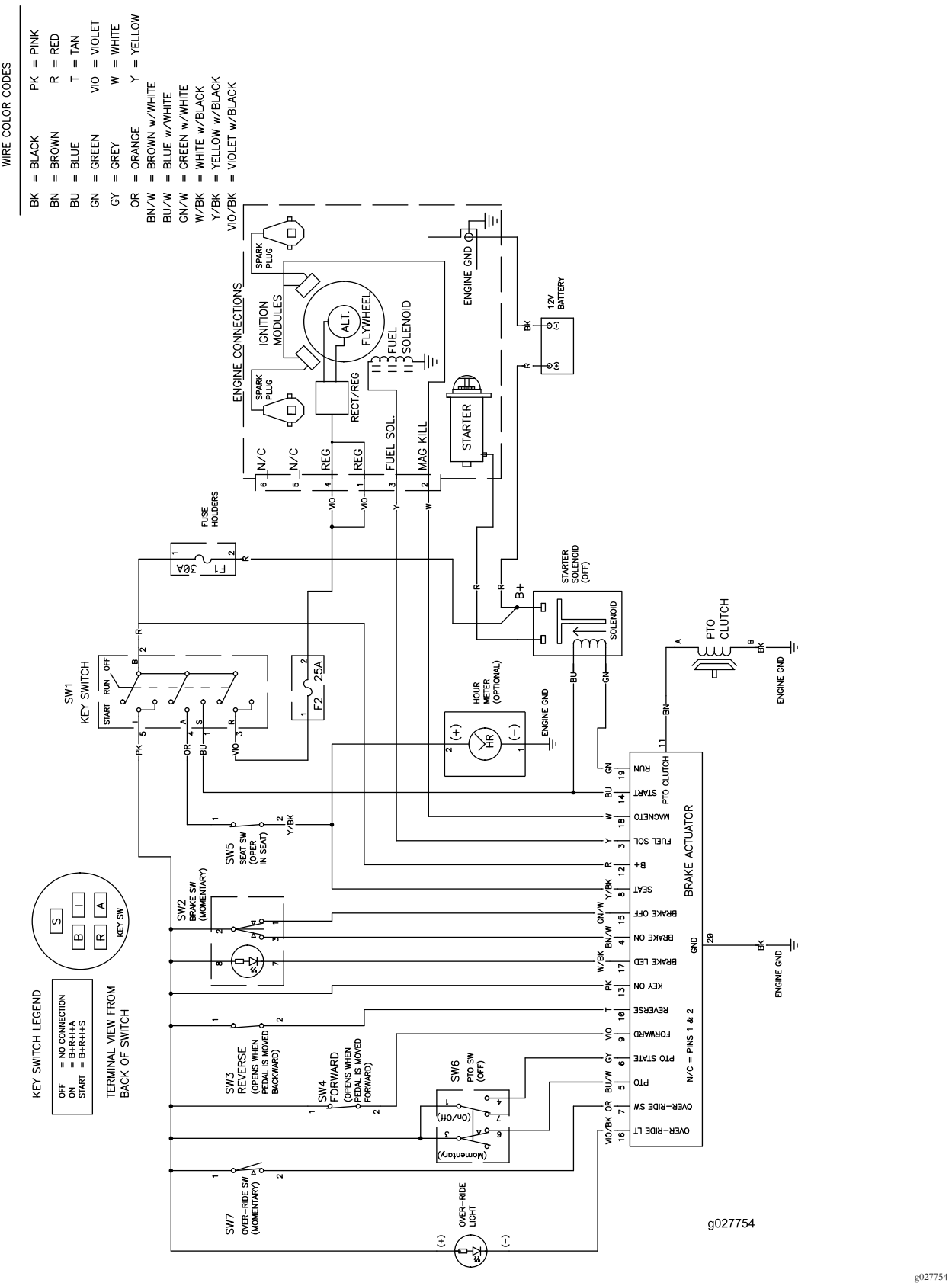

Koblingsskjema (Rev. A)

Notat:

Europeisk personvernerklæring

Informasjonen Toro samler inn
Toro Warranty Company (Toro) respekterer ditt personvern. For at vi skal kunne behandle ditt garantikrav og kontakte deg ved en eventuell produkttilbakekalling, ber vi deg om å dele enkelte personopplysninger med oss, enten direkte eller gjennom din lokale Toro-bedrift eller -forhandler.

Toros garantisystem finnes på vertsservere i USA, hvor personvernlovgivningen kanskje ikke gir samme beskyttelse som i ditt eget land.

VED Å DELE DIN PERSONLIGE INFORMASJON MED OSS, SAMTYKKER DU I BEHANDLINGEN AV DIN PERSONLIGE INFORMASJON SOM BESKREVET I DENNE PERSONVERNERKLÆRINGEN.

Måten Toro bruker informasjon på
Toro kan bruke din personlige informasjon til å behandle garantikrav, til å kontakte deg ved en eventuell produkttilbakekalling og av andre hensyn som vi vil fortelle deg om. Toro kan dele din informasjon med Toros datterselskaper, forhandlere eller andre forretningspartnere i forbindelse med disse aktivitetene. Vi vil ikke selge din personlige informasjon til andre selskaper. Vi forbeholder oss retten til å oppgi personlig informasjon for samsvar med gjeldende lovgivning og på forespørsel fra passende myndighet, for å kunne drive våre systemer korrekt eller for vår egen eller andre brukeres beskyttelse.

Oppbevaring av personlig informasjon
Vi vil oppbevare din personlige informasjon så lenge vi har behov for den, av hensynene de opprinnelig ble samlet inn for eller av andre legitime hensyn (som f.eks. samsvar med regelverk), eller som påkrevd av gjeldende lovgivning.

Toros erklæring om sikker lagring av dine personlige opplysninger
Vi tar rimelige forholdsrelger for å beskytte sikkerheten til dine personlige opplysninger. Vi tar også forholdsregler for å vedlikeholde de personlige opplysningenes nøyaktighet og gjeldende status.

Tilgang og korrigering av personlig informasjon
Hvis du vil gjennomgå eller korrigere din personlige informasjon, kontakt oss per e-post på legal@toro.com.

Australsk forbrukerlov

Australske kunder vil finne opplysninger angående australsk forbrukerlov enten inni boksen eller hos din lokale Toro-forhandler.

Toro-garantien og Toro GTS-startgaranti

Betingelser og inkluderte produkter

Toro Company og datterselskapet Toro Warranty Company garanterer, i henhold til en avtale mellom dem, i fellesskap å reparere de oppgitte Toro-produktene hvis de er mangelfulle i materialer eller utførelse, eller hvis Toro GTS-motoren (guaranteed to start – garantert start) ikke starter på første eller andre trekk, såfremt rutinevedlikeholdet som påkrevd i *brukerhåndboken* har blitt utført.

Følgende tidsperioder gjelder fra den opprinnelige kjøpsdatoen:

Produkter	Garantiperiode
Manuelle motordrevne gressklippere	
• Formstøpt klippeenhet	Fem år for privatbruk[2] 90 dager for kommersiell bruk
—Motor	5 års løfte om garantert start (GTS), for privatbruk[3]
—Batteri	To år
• Klippeenhet i stål	2 år for privatbruk[2] 30 dager for kommersiell bruk
—Motor	2 års løfte om garantert start (GTS) for privatbruk[3]
TimeMaster-gressklippere	Tre år for privatbruk[2] 90 dager for kommersiell bruk
• Motor	3 års løfte om garantert start (GTS), for privatbruk[3]
• Batteri	2 år
Elektriske håndholdte produkter og manuelle motordrevne gressklippere	2 år for privatbruk[2] Ingen garanti for kommersiell bruk
Alle plentraktorer nedenfor	
• Motor	Les garantien fra motorprodusenten[4]
• Batteri	To år for privatbruk[2]
• Tilbehør	To år for privatbruk[2]
DH Plen- og hagetraktorer	2 år for privatbruk[2] 30 dager for kommersiell bruk
XLS Plen- og hagetraktorer	Tre år for privatbruk[2] 30 dager for kommersiell bruk
TimeCutter	Tre år for privatbruk[2] 30 dager for kommersiell bruk

[1]Opprinnelig kjøper betyr personen som opprinnelig kjøpte Toro-produktet.

[2]Privat bruk betyr bruk av produktet på samme tomt som hjemmet ditt. Bruk på mer enn ett sted betraktes som kommersiell bruk, og garantien for kommersiell bruk vil dermed gjelde.

[3]Toros startgaranti (GTS) gjelder ikke når produktet brukes kommersielt.

[4]Noen motorer som brukes på Toro-produkter dekkes av motorprodusentens garanti.

Garantien kan ugyldiggjøres hvis timetelleren blir frakobles, endret eller viser tegn på tukling.

Eierens ansvar

Du må vedlikeholde Toro-produktet ved å følge vedlikeholdsprosedyrene som er beskrevet i *brukerhåndboken*. Det er du som dekker kostnadene til slikt rutinevedlikehold, enten det utføres av en forhandler eller av deg.

Instruksjoner for å innhente garantitjenester

Hvis du mener at ditt Toro-produkt inneholder en defekt i materialer eller arbeidskvalitet, følger du denne fremgangsmåten:

1. Kontakt selgeren for å avtale service på produktet. Hvis det av en eller annen grunn er umulig for deg å kontakte selgeren, kan du kontakte en Toro-autorisert forhandler for å avtale service. Gå til http://www.toro.com/en-us/locator/pages/default.aspx for å finne en Toro-leverandør i ditt område.
2. Ta med deg produktet og kjøpsbeviset (kvittering) til servicestasjonen. Hvis du av en eller annen grunn er misfornøyd med servicestasjonens analyse eller med hjelpen du får, kan du kontakte oss på:

   Toro Warranty Company
   Toro Customer Care Department, RLC Division
   8111 Lyndale Avenue South
   Bloomington, MN 55420-1196, USA
   001–952–948–4707

Elementer og betingelser som ikke inkluderes

Det er ikke noen annen uttrykt garanti unntatt for spesialdekning for utslippssystemet og motorgarantidekning på noen produkter. Denne uttrykkelige garantien dekker ikke følgende:

- Kostnader til vanlig vedlikeholdsservice eller deler, for eksempel filtre, drivstoff, smøremidler, oljeskift, tennplugger, knivsliping eller slitte blad, kabel- og forbindelsesjusteringer samt bremse- og clutchjusteringer
- Komponenter som svikter som følge av normal slitasje
- Alle produkter eller deler som er endret, feilbrukt, forsømt eller må byttes eller repareres på grunn av uhell eller manglende korrekt vedlikehold.
- Gebyrer for henting og levering
- Reparasjoner eller forsøk på reparasjoner av andre enn en autorisert Toro-serviceforhandler
- Reparasjoner som er nødvendig pga. manglende overholdelse av anbefalt drivstoffprosedyre (se *brukerhåndboken* for mer informasjon)
  - Fjerning av urenheter fra drivstoffsystemet dekkes ikke
  - Bruk av gammelt drivstoff (mer enn én måned gammelt) eller drivstoff som inneholder mer enn 10 % etanol eller mer enn 15 % MTBE
  - Mangel på å tappe drivstoffsystemet før en periode på over én måned uten bruk
- Reparasjoner eller justeringer for å korrigere startproblemer pga. av følgende:
  - Mangel på å følge korrekte vedlikeholdsprosedyrer eller anbefalt drivstoffprosedyre
  - Roterende kniv treffer en gjenstand
- Spesielle driftsvilkår hvor start kan kreve mer enn to trekk:
  - Første start etter en periode uten bruk på over tre måneder eller vinteropplag
  - Kald start som tidlig på våren og sent om høsten
  - Feil startprosedyre – hvis du har problemer med å starte enheten, kontroller *brukerhåndboken* for å påse at du bruker korrekt startprosedyre. Dette kan spare et unødig besøk til et autorisert Toro-forhandlerverksted.

Generelle betingelser

Kjøperen er dekket av nasjonal lovgivning innen hvert land. Rettighetene som kjøperen har med støtte i slike lover, er ikke begrenset av denne garantien.