Form No. 3408-584 Rev B

TORO®

Count on it.

Manual do Operador

Cortador de relva com operador montado TimeCutter® SW 4200 ou SW 5000

Modelo nº 74675—Nº de série 400000000 e superiores
Modelo nº 74680—Nº de série 400000000 e superiores

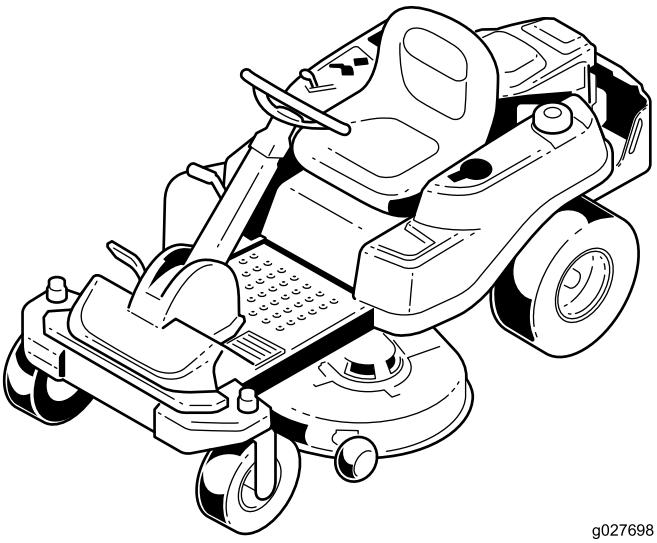

g027698

Registe o seu produto em www.Toro.com.
Tradução do original (PT)

CE

3408-584 B

Este produto cumpre todas as diretivas europeias relevantes. Para mais informações, consulte a folha de Declaração de conformidade (DOC) em separado, específica do produto.

Cavalos de potência bruta

A potência bruta ou líquida em cavalos deste motor foi classificada em laboratório pelo fabricante do motor em conformidade com a Society of Automotive Engineers (SAE) J1940. Com a configuração para obedecer aos requisitos de segurança, emissões e funcionamento, o binário de potência real do motor nesta classe de cortador será substancialmente inferior.

Vá a www.Toro.com para ver especificações do seu modelo de cortador.

Importante: Se estiver a utilizar uma máquina com um motor Toro acima dos 1500 m durante um período continuado, certifique-se de que foi instalado um kit de altitude elevada para que o motor cumpra as regulações de emissões CARB/EPA. O kit de altitude elevada aumenta o desempenho do motor, evitando a sujidade das velas de ignição, arranque difícil e aumento de emissões. Assim que tiver instalado o kit, coloque a etiqueta de altitude elevada junto do autocolante de número de série na máquina. Contacte o seu distribuidor autorizado Toro para obter o kit de altitude elevada e etiqueta de altitude elevada adequados para a sua máquina. Para encontrar um distribuidor perto de si, aceda ao nosso website em www.Toro.com ou contacte o Departamento de apoio ao cliente da Toro (Toro Customer Care Department) nos números indicados na nossa declaração de garantia de controlo de emissões.

Retire o kit do motor e volte a colocar o motor na sua configuração de fábrica original quando trabalhar abaixo dos 1500 m. Não opere um motor que tenha sido convertido para altitude elevada em altitudes mais baixas, caso contrário pode sobreaquecer e danificar o motor.

Se não tiver a certeza se o seu motor foi convertido ou não para utilização em altitude elevada, procure a etiqueta seguinte.

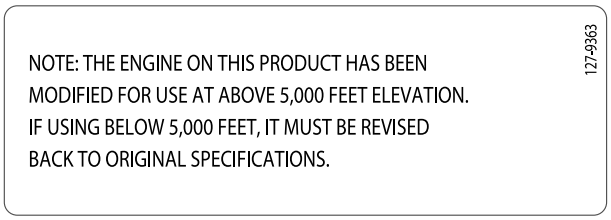

decal127-9363

Introdução

Este cortador de lâmina rotativa destina-se a ser utilizado por proprietários residenciais ou operadores contratados. Foi principalmente concebido para cortar relva em relvados bem mantidos ou em propriedades residenciais ou comerciais. Não foi concebido para cortar arbustos nem para utilizações agrícolas.

Leia estas informações cuidadosamente para saber como utilizar o produto e como efetuar a sua manutenção de forma adequada de forma a evitar ferimentos e evitar danos no produto. A utilização correta e segura do produto é da exclusiva responsabilidade do utilizador.

Pode contactar a Toro diretamente em www.Toro.com para obter informações sobre materiais de formação de operação e segurança dos produtos, informações sobre acessórios, para obter o contacto de um distribuidor ou para registar o seu produto.

Sempre que necessitar de assistência, peças genuínas Toro ou informações adicionais, entre em contacto com um representante de assistência autorizado ou com o serviço de assistência Toro, indicando os números de modelo e de série do produto. Figura 1 identifica a localização dos números de série e de modelo do produto. Escreva os números no espaço fornecido.

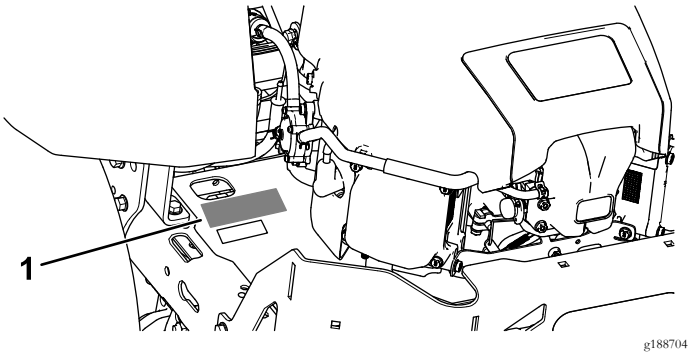

Figura 1
Debaixo do banco

1. Placa com os números de modelo e de série

Escreva os números de modelo e de série do produto nos espaços indicados abaixo:

Modelo nº _____

Nº de série _____

Este manual identifica potenciais perigos e tem mensagens de segurança identificadas pelo símbolo de alerta de segurança (Figura 2), que identificam perigos que podem provocar ferimentos graves ou mesmo a morte, se não respeitar as precauções recomendadas.

© 2017—The Toro® Company

Todos os direitos reservados



g000502

Figura 2

1. Símbolo de alerta de segurança.

Neste manual são utilizados dois termos para identificar informações importantes. **Importante** identifica informações especiais de ordem mecânica e **Nota** sublinha informações gerais que requerem especial atenção.

Índice

Segurança 4
Segurança geral 4
Indicador de declive 5
Autocolantes de segurança e de instruções 6
Descrição geral do produto 13
Comandos 13
Antes da operação 15
Segurança antes da operação 15
Combustível recomendado 15
Utilizar o estabilizador/condicionador 16
Encher o depósito de combustível 16
Verificação do nível de óleo do motor 16
Rodagem de uma máquina nova 16
Pense em primeiro lugar na segurança 16
Utilizar o sistema de bloqueio de segurança 17
Posicionamento do banco 18
Posicionamento do volante 18
Durante a operação 19
Segurança durante o funcionamento 19
Operar o travão de mão Smart Park™ 19
Utilizar o interruptor de controlo das lâminas do cortador (PTO) 20
Utilização do acelerador 20
Utilização da alavanca do ar 20
Utilização do interruptor de ignição 21
Ligar e desligar o motor 21
Conduzir a máquina 21
Parar a máquina 22
Cortar em marcha-atrás 22
Ajustar a altura de corte 23
Ajuste dos rolos antidanos 23
Converter para descarga lateral 24
Sugestões de utilização 27
Depois da operação 27
Segurança após o funcionamento 27
Empurrar a máquina à mão 28
Transportar a máquina 28
Carregar a máquina 29
Manutenção 31
Plano de manutenção recomendado 31
Procedimentos a efectuar antes da manutenção 32
Segurança de manutenção e armazenamento 32
Levantar o banco 32
Libertar a cortina da plataforma do cortador 32
Elevar a frente da máquina 32
Lubrificação 33
Lubrificação dos rolamentos 33
Manutenção do motor 34
Segurança do motor 34
Manutenção do filtro de ar 34
Verificação do óleo do motor 35
Manutenção da vela de ignição 38
Limpeza do sistema de arrefecimento 39
Manutenção do sistema de combustível 39
Substituição do filtro do interior da tubagem 39
Manutenção do sistema eléctrico 40
Segurança do sistema elétrico 40
Manutenção da bateria 40
Manutenção dos fusíveis 42
Manutenção do sistema de transmissão 42
Verificar a pressão dos pneus 42
Desengatar o travão elétrico 43
Manutenção do cortador 43
Manutenção das lâminas de corte 43
Nivelar a plataforma do cortador 46
Remover a plataforma do cortador 48
Instalar a plataforma do cortador 49
Substituição do defletor de relva 49
Manutenção da correia do cortador 50
Inspecionar as correias 50
Substituição da correia da plataforma do cortador 50
Limpeza 51
Limpar por baixo da frente da máquina 51
Lavar a parte inferior do cortador 51
Armazenamento 52
Limpeza e armazenamento 52
Resolução de problemas 54
Esquemas 56

Segurança

Esta máquina foi concebida de acordo com a norma EN ISO 5395:2013.

Segurança geral

Este produto pode provocar a amputação de mãos e pés e a projeção de objetos. Respeite sempre todas as instruções de segurança, de modo a evitar ferimentos pessoais graves.

Se a máquina for utilizada com qualquer outro propósito, poderá pôr em perigo o utilizador ou outras pessoas.

- Leia e compreenda o conteúdo deste *Manual do utilizador* antes de ligar o motor. Certifique-se de que todas as pessoas que utilizam este produto sabem como o utilizar e que compreendem os avisos.
- Não coloque as mãos ou os pés perto de componentes em movimento da máquina.
- Não opere a máquina sem que todos os resguardos e outros dispositivos protetores de segurança estejam instalados e a funcionar.
- Mantenha-se afastado de qualquer abertura de descarga. Mantenha as pessoas a uma distância segura da máquina.
- Mantenha as crianças afastadas da área de operação. Nunca permita que crianças utilizem a máquina.
- Pare a máquina e desligue o motor antes de prestar assistência, atestar ou desobstruir a máquina.

O uso e manutenção impróprios desta máquina podem resultar em ferimentos. De modo a reduzir o risco de ferimentos, deverá respeitar estas instruções de segurança e prestar sempre atenção ao símbolo de alerta de segurança, que indica Cuidado, Aviso ou Perigo – "instrução de segurança pessoal". O não cumprimento destas instruções pode resultar em ferimentos pessoais ou mesmo em morte.

Pode encontrar tópicos adicionais das informações de segurança nas respetivas secções ao longo deste manual.

Indicador de declive

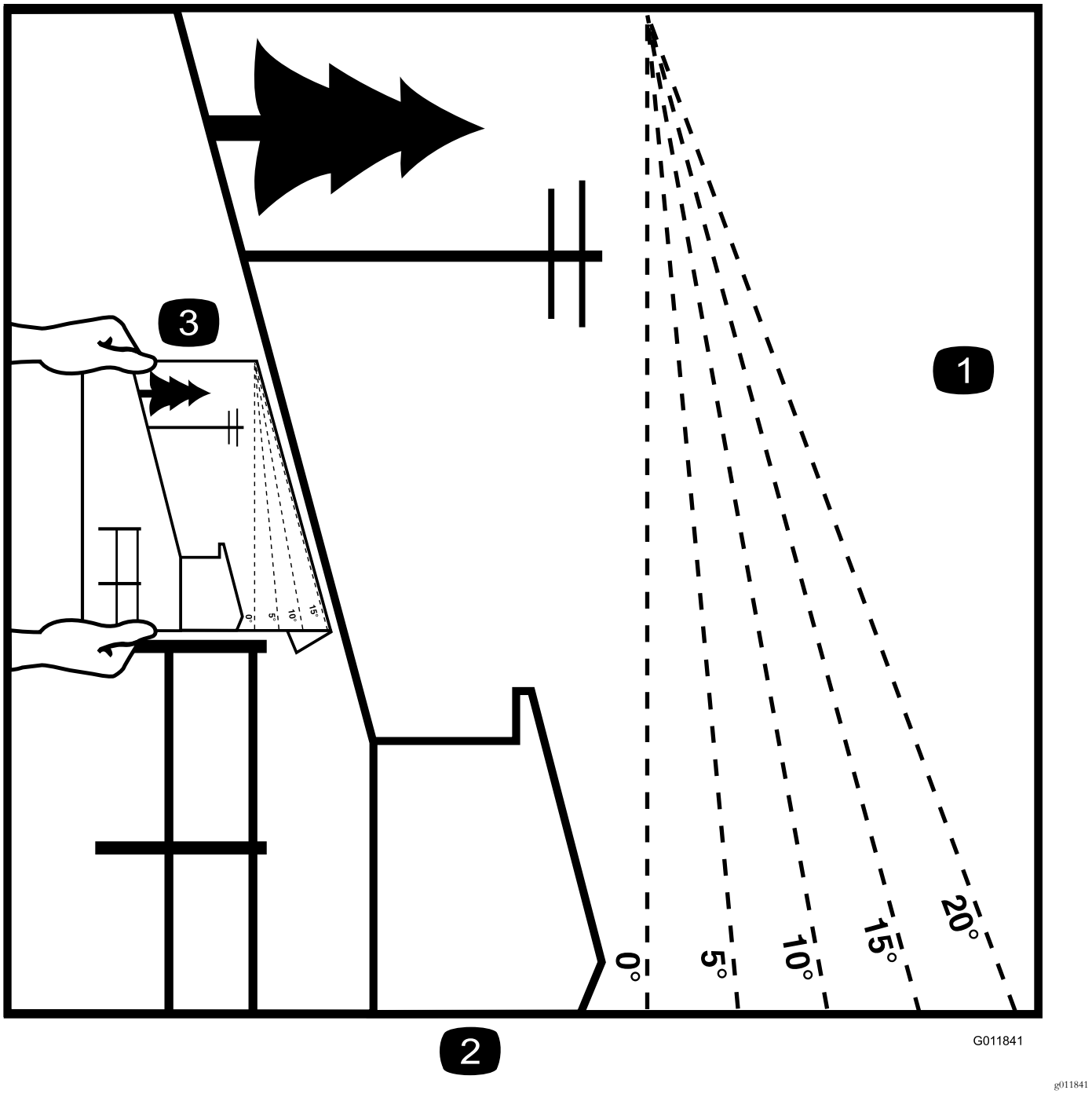

g011841

Figura 4

Esta página pode ser copiada para uso pessoal.

1. A inclinação máxima que pode operar com segurança esta máquina é de **15 graus**. Utilize a tabela de inclinações para determinar o grau de inclinação dos declives antes de operar. **Não opere esta máquina num declive com inclinação superior a 15 graus.** Dobre ao longo da linha adequada para fazer corresponder à inclinação recomendada.
2. Alinhe esta extremidade com uma superfície vertical, uma árvore, um edifício, um poste de vedação, etc.
3. Exemplo de como comparar a inclinação com a extremidade dobrada

Autocolantes de segurança e de instruções

Os autocolantes de segurança e de instruções são facilmente visíveis ao operador e situam-se próximo das zonas de potencial perigo. Substitua todos os autocolantes danificados ou perdidos.

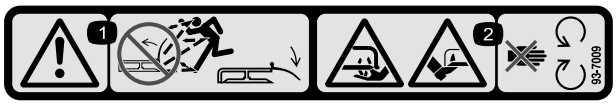

decal93-7009

93-7009

1. Perigo – não utilize o cortador sem o defletor ou com o defletor levantado, mantenha-o devidamente montado.
2. Perigo de corte/desmembramento das mãos ou pés, lâmina do cortador – mantenha-se afastado de peças móveis.

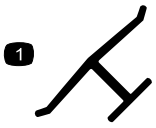

decaloemmarkt

Marca do fabricante

1. Indica que a lâmina é uma peça de origem.

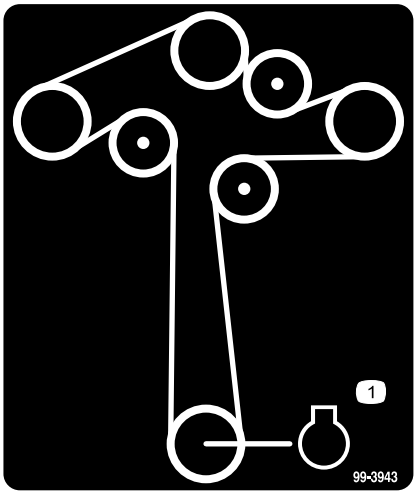

decal99-3943

99-3943

Para Modelos com plataformas de 127 cm

1. Motor

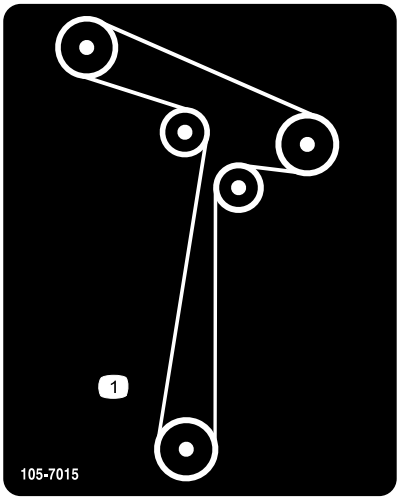

decal105-7015

105-7015

Para Modelos com plataformas de 107 cm

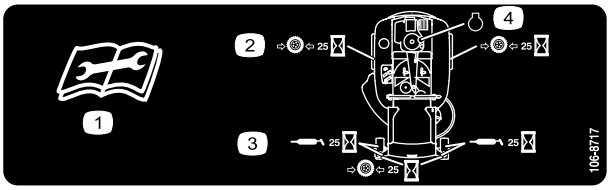

decal106-8717

106-8717

1. Leia as instruções antes de efetuar as operações de manutenção.
2. Verifique a pressão dos pneus a cada 25 horas de funcionamento.
3. Lubrifique a cada 25 horas de funcionamento.
4. Motor

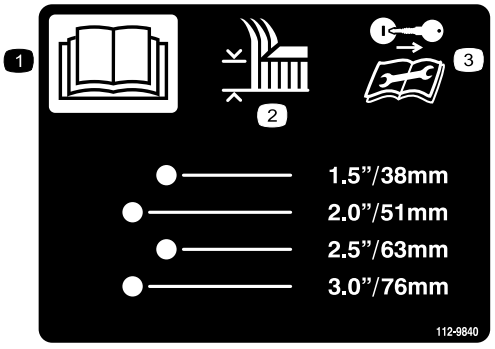

decal112-9840

112-9840

Para Modelos com plataformas de 127 cm

1. Leia o *Manual do utilizador*.
2. Altura de corte
3. Retire a chave da ignição e leia as instruções antes de proceder à assistência técnica ou manutenção.

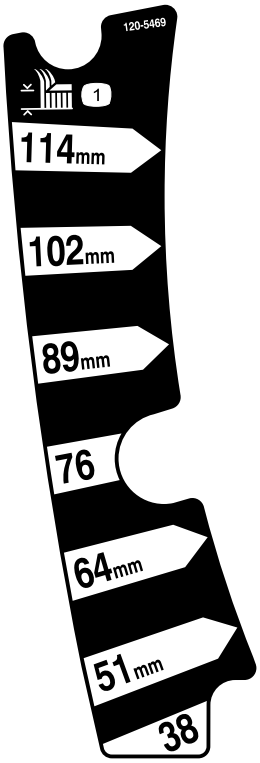

decal120-5469

120-5469

Para Modelos com plataformas de 107 cm

1. Altura de corte

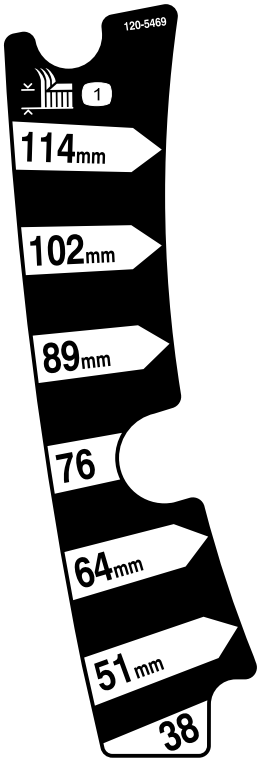

decal120-5469

120-5470

Para Modelos com plataformas de 127 cm

1. Altura de corte

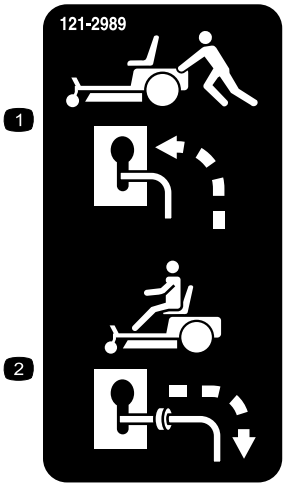

decal121-2989b

121-2989

1. Posição da alavanca de derivação para empurrar a máquina
2. Posição da alavanca de derivação para utilizar a máquina



Símbolos da bateria

Alguns ou todos estes símbolos estão na bateria.

1. Perigo de explosão
2. Não fazer fogo, não aproximar a bateria de chamas e não fumar
3. Risco de queimaduras com líquido cáustico/químicos
4. Proteja devidamente os olhos.
5. Leia o *Manual do utilizador.*
6. Mantenha as pessoas a uma distância segura da bateria.
7. Proteja devidamente os olhos; os gases explosivos podem provocar a cegueira e outras lesões.
8. O ácido da bateria pode provocar a cegueira ou queimaduras graves.
9. Lave imediatamente os olhos com água e procure assistência médica o quanto antes.
10. Contém chumbo; não deite fora.

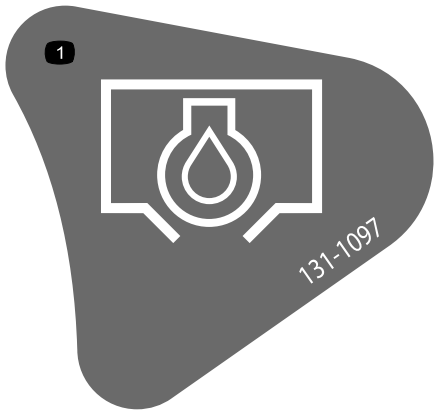

decal131-1097

131-1097

1. Drenagem do óleo

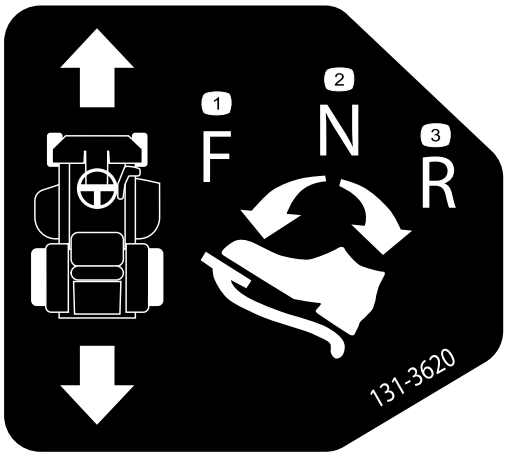

decal131-3620

131-3620

1. Posição do pedal – para a frente
2. Posição do pedal – ponto morto
3. Posição do pedal – marcha-atrás

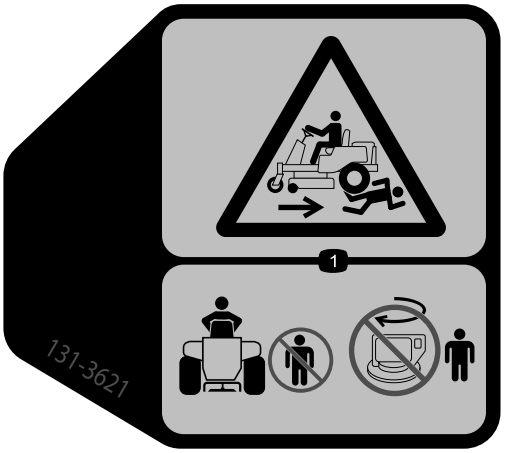

decal131-3621b

131-3621

1. Perigo de esmagamento/desmembramento de outras pessoas – mantenha as pessoas afastadas da máquina; não ligue a máquina com pessoas por perto.



decal131-3664

131-3664

Para Modelos com plataformas de 127 cm

1. Rotação das lâminas
2. Marcha-atrás
3. Leia o *Manual do utilizador*.



decal131-3665

131-3665

Para Modelos com plataformas de 107 cm

1. Rotação das lâminas
2. Marcha-atrás
3. Leia o *Manual do utilizador*.



decal131-3954

131-3954

Para Modelos com plataformas de 127 cm

1. Ligar
2. Desligar



decal131-3955

131-3955

Para Modelos com plataformas de 107 cm

1. Ligar
2. Desligar



decal132-6863

132-6863

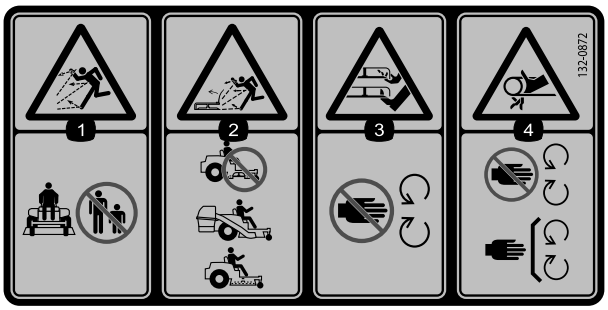

decal132-0872

132-0872

1. Perigo de projeção de objetos – mantenha as pessoas afastadas da máquina.
2. Perigo de projeção de objetos, abafador levantado – não utilize a máquina com uma plataforma aberta; utilize um depósito ou um abafador.
3. Perigo de corte das mãos ou pés – mantenha-se afastado de peças móveis.
4. Perigo de emaranhamento – afaste-se das peças móveis; mantenha todos os resguardos e proteções devidamente montados.

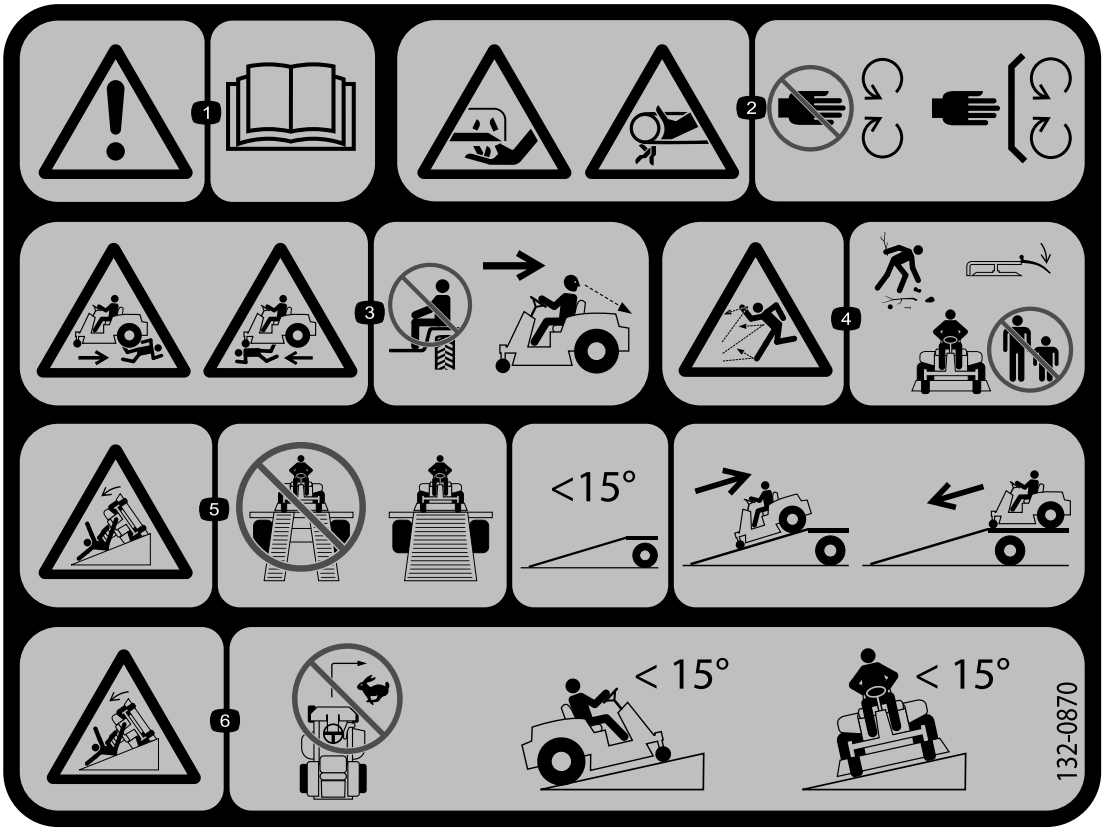

decal132-0870

132-0870

1. Aviso – leia o *Manual do utilizador*.
2. Perigo de corte das mãos, lâmina do cortador; perigo de entalamento das mãos, correia – mantenha os pés e mãos afastados de peças móveis; mantenha todas as proteções e coberturas no sítio.
3. Perigo de ferimentos – não transporte passageiros; olhe para trás quando cortar em marcha-atrás.
4. Perigo de projeção de objetos – mantenha as pessoas afastadas da máquina; remova os detritos da área antes de iniciar o corte; mantenha o resguardo do defletor para baixo.
5. Perigo de capotamento em rampa – ao carregar num atrelado, não utilize rampas duplas; utilize uma única rampa com largura suficiente para a máquina e que possua uma inclinação inferior a 15 graus; retroceda ao subir as rampas (marcha-atrás) e avance ao descer as rampas.
6. Perigo de capotamento em declives – não faça curvas apertadas depressa; não utilize em declives superiores a 15 graus.

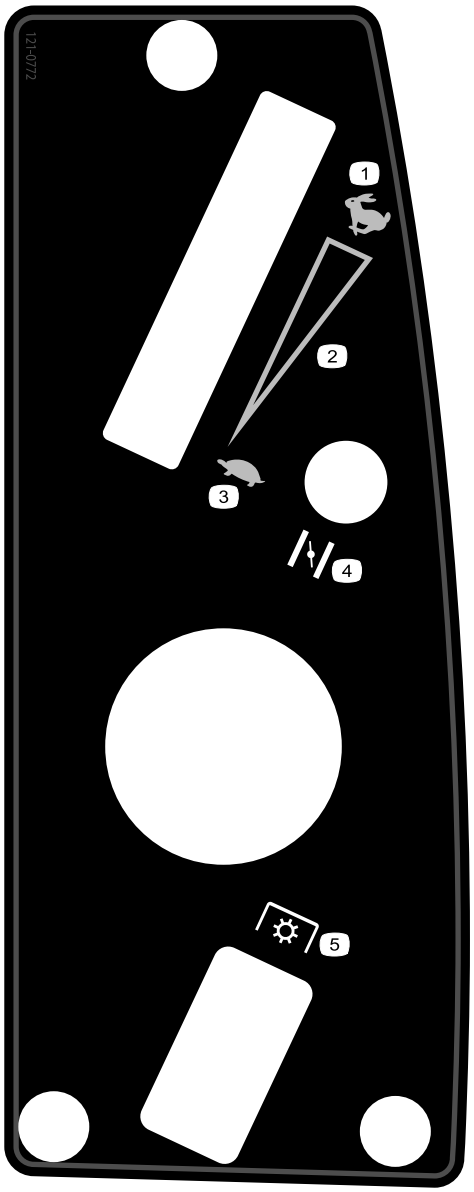

decal121-0772

121-0772

Para Modelos com plataformas de 107 cm

1. Rápido
2. Definição variável contínua
3. Lento
4. Alavanca do ar
5. Tomada de força (PTO), Interruptor de controlo das lâminas

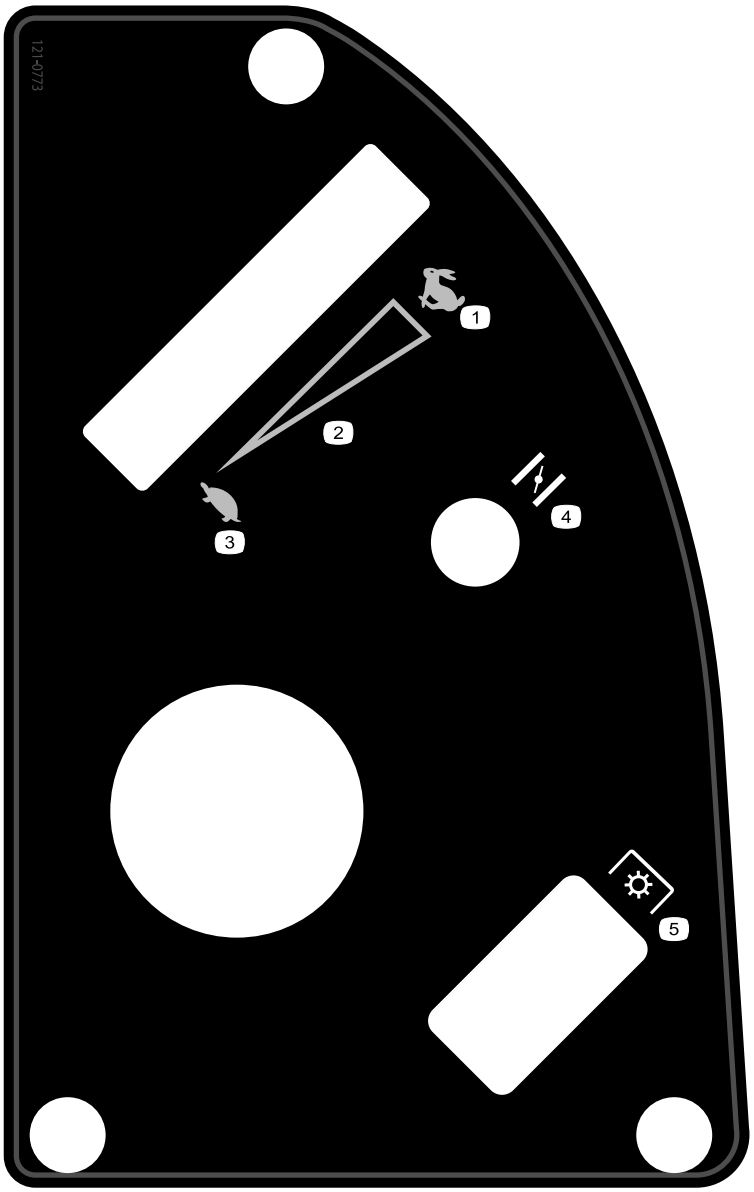

decal121-0773

121-0773

Para Modelos com plataformas de 127 cm

1. Rápido
2. Definição variável contínua
3. Lento
4. Alavanca do ar
5. Tomada de força (PTO), Interruptor de controlo da lâmina

Descrição geral do produto

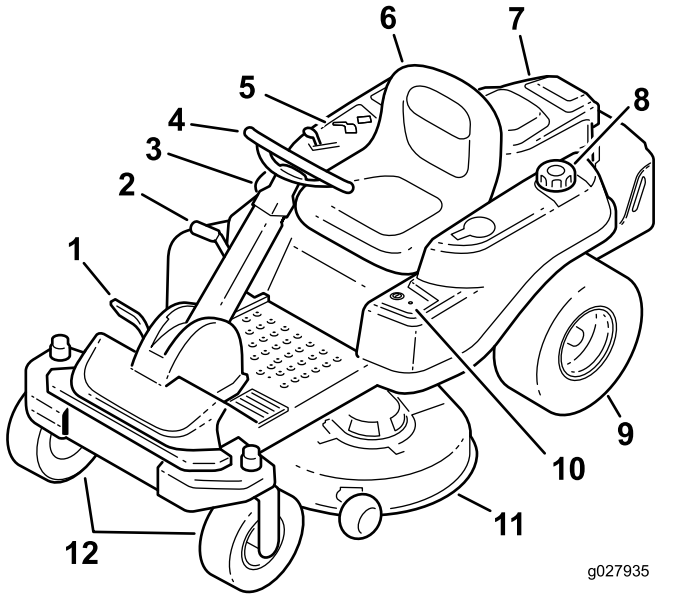

g027935

Figura 5

1. Pedal de controlo de tração
2. Alavanca da altura de corte
3. Interruptor Smart Park™
4. Volante
5. Painel de controlo
6. Banco do operador
7. Motor
8. Tampa do depósito de combustível
9. Roda traseira
10. Controlo Key Choice®
11. Plataforma do cortador
12. Rodas dianteiras

Comandos

Familiarize-se primeiro com todos os comandos em Figura 5 e Figura 6 antes de ligar o motor e utilizar a máquina.

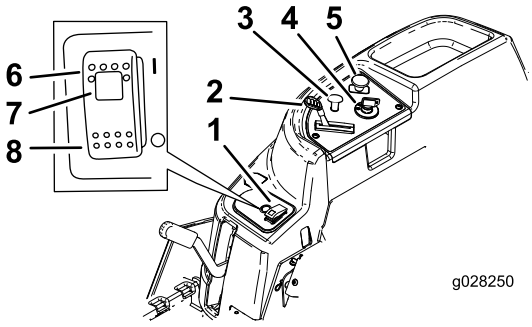

g028250

Figura 6

Painel de controlo

1. Interruptor Smart Park™
2. Regulador
3. Alavanca do ar
4. Ignição
5. Interruptor de controlo da lâmina (tomada de força)
6. Travão de mão – engatado
7. Luz indicadora do travão de mão
8. Travão de mão – desengatado

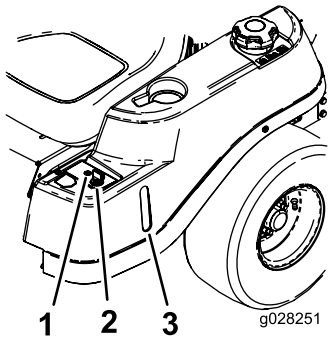

g028251

Figura 7

1. Luz de aviso de funcionamento em marcha-atrás
2. Chave Key Choice (cor azul)
3. Janela de presença de combustível

Ignição

Utilize o interruptor da ignição para arrancar o motor do cortador. A ignição tem três posições: ARRANQUE, FUNCIONAMENTO e DESLIGAR.

Alavanca do ar

Utilize a alavanca do ar para arrancar o motor a frio. Puxe a alavanca do ar para cima para a ativar. Empurre a alavanca do ar para baixo para a ativar (Figura 6).

Controlo do acelerador

O regulador controla a velocidade do motor e tem uma engrenagem de variação contínua da posição LENTA para RÁPIDA (Figura 6).

Interruptor de controlo da lâmina (tomada de força)

O interruptor de controlo da lâmina (PTO) engata e desengata potência para as lâminas do cortador (Figura 6).

Janela de presença de combustível

A janela do combustível, que se encontra do lado esquerdo da máquina, pode ser utilizada para verificar a presença de combustível no depósito (Figura 7).

Alavanca da altura de corte

Utilize a alavanca da altura de corte para elevar e descer a plataforma a partir da posição sentada. Movendo a alavanca para cima, em direção ao operador, a plataforma é elevada do solo e quando é empurrada para baixo (na direção oposta ao operador) é descida na direção do solo. Ajuste apenas a altura de corte enquanto a máquina não está em movimento (Figura 5).

Interruptor Key Choice®

Este interruptor permite-lhe cortar em marcha-atrás quando está ativado. Para o ativar, rode o interruptor para LIGAR e liberte-o depois de a tomada de força estar engatada. Para o desativar, desengate a tomada de força (PTO) (Figura 7).

Luz de aviso de funcionamento em marcha-atrás

A luz de aviso de funcionamento em marcha-atrás acende sempre que utiliza a chave Key Choice para desativar o dispositivo de segurança de funcionamento em marcha-atrás. É um lembrete de que o dispositivo de segurança está desativado. A luz apaga sempre que a PTO é desengatada ou o motor é desligado. Quando a luz estiver acesa, olhe para trás e tenha cuidado adicional ao fazer marcha-atrás.

Interruptor Smart Park™

O travão de mão é ativado eletronicamente.

Engate o travão de mão através de uma das ações seguintes:

- Pressionando o interruptor SmartPark™ para a posição LIGAR (Figura 6).
- O travão de mão engata automaticamente quando o operador sai do banco e o pedal do controlo de tração se encontra na posição de PONTO MORTO.
- O travão de mão engata automaticamente 5 a 6 segundos depois de o interruptor de ignição ser colocado na posição DESLIGAR (se não estiver já engatado).

Para desengatar o travão de mão, pressione o interruptor Smart Park para a posição DESLIGAR com a chave na posição FUNCIONAMENTO.

Engates/acessórios

Está disponível uma seleção de engates e acessórios aprovados pela Toro para utilização com a máquina, para melhorar e expandir as suas capacidades. Contacte um representante ou um distribuidor autorizado ou vá a www.Toro.com para uma lista de todos os engates e acessórios aprovados.

Funcionamento

Nota: Determine os lados direito e esquerdo da máquina a partir da posição normal de utilização.

Antes da operação

Segurança antes da operação

Segurança geral

- Nunca permita que crianças ou pessoal não qualificado utilizem ou procedam à assistência técnica da máquina. Os regulamentos locais podem determinar restrições relativamente à idade do utilizador. A formação de todos os operadores e mecânicos é da responsabilidade do proprietário.
- Familiarize-se com o funcionamento seguro do equipamento, com os comandos do utilizador e com os sinais de segurança.
- Saiba como parar a máquina e desligar o motor rapidamente.
- Verifique se os comandos de presença do utilizador, os interruptores de segurança e os resguardos estão corretamente montados e a funcionar corretamente. Não utilize a máquina se estes componentes não estiverem a funcionar corretamente.
- Antes do corte, inspecione sempre a máquina para assegurar que as lâminas, os parafusos da lâmina e as estruturas de corte estão em bom estado de funcionamento. Substitua as lâminas e as porcas gastas ou danificadas em grupos para manter o equilíbrio.
- Inspecione a área em que vai utilizar a máquina e remova todos os objetos que a máquina possa projetar.
- Avalie o terreno para determinar qual é o equipamento adequado e quaisquer engates ou acessórios necessários para utilizar a máquina devidamente e em segurança.

Segurança do combustível

- Para evitar lesões pessoais ou danos materiais, tenha um cuidado extremo no manuseamento do combustível. Os vapores de combustível são inflamáveis e explosivos.
- Apague todos os cigarros, charutos, cachimbos e outras fontes de ignição.
- Utilize apenas um contentor para combustível aprovado.
- Não retire a tampa do depósito nem adicione combustível ao depósito enquanto o motor se encontrar em funcionamento ou estiver quente.
- Não abasteça a máquina no interior.
- Nunca guarde a máquina ou o recipiente de combustível num local onde existe uma fonte de fogo, faísca ou luz piloto, como junto de uma caldeira ou outros eletrodomésticos.
- Nunca encha recipientes no interior de um veículo ou camião ou atrelado com um revestimento de plástico. Coloque sempre os recipientes no chão, longe do veículo, antes de os encher.
- Retire o equipamento do camião ou do atrelado e adicione combustível enquanto estiver no chão. Se tal não for possível, abasteça a máquina a partir de um recipiente portátil e não do bico de abastecimento normal.
- Não utilize a máquina sem que todos os componentes do sistema de escape estejam corretamente montados e em boas condições de funcionamento.
- Mantenha o bico de abastecimento sempre em contacto com o anel exterior do depósito de combustível ou com a abertura do recipiente até concluir a operação. Não utilize um dispositivo de abertura do bico.
- Se derramar combustível para cima da roupa, mude de roupa imediatamente. Limpe todo o combustível derramado.
- Nunca encha demasiado o depósito de combustível. Volte a colocar a tampa no depósito do combustível e aperte-a bem.
- Guarde a gasolina num recipiente aprovado e mantenha-a longe do alcance das crianças. Nunca adquira mais do que o combustível necessário para 30 dias.
- Não encha completamente o depósito de combustível. Adicione combustível ao depósito de combustível, até que o nível se encontre entre 6 e 13 mm abaixo da extremidade inferior do tubo de enchimento. Este espaço vazio no depósito permitirá que o combustível expanda.
  - Evite inalar vapores durante muito tempo.
  - Mantenha a cara afastada do bico e da abertura do depósito de combustível.
  - Evite o contacto com a pele; lave qualquer derrame com água e sabão.

Combustível recomendado

- Para melhores resultados, utilize apenas gasolina limpa, fresca (com menos de 30 dias) e sem chumbo com uma classificação de octanas de 87 ou superior (método de classificação (R+M)/2).
- **Etanol**: Gasolina com até 10% de etanol (gasool) ou 15% MTBE (éter-metil-tercio-butílico) por volume é aceitável. O etanol e MTBE não são a mesma coisa. Gasolina com 15% etanol (E15) por volume não é aprovada para utilização. **Nunca utilize gasolina que contenha mais de 10% de etanol por volume** como, por exemplo, E15 (contém 15% de etanol), E20 (contém 20% de etanol) ou E85 (contém até 85% de etanol). Utilizar gasolina não aprovada pode causar problemas de desempenho e/ou danos no motor, que poderão não ser abrangidos pela garantia.
- **Não utilizar gasolina que contenha metanol.**

- **Não** guarde combustível nem no depósito do combustível nem em recipientes de combustível durante o inverno, a não ser que seja utilizado um estabilizador de combustível.
- **Não adicionar petróleo à gasolina.**

Utilizar o estabilizador/condicionador

Utilize um estabilizador/condicionador na máquina para oferecer as seguintes vantagens:

- Mantém o combustível fresco durante o armazenamento de 90 dias ou inferior (drene o depósito de combustível quando armazenar a máquina durante mais de 90 dias)
- Limpar o motor enquanto funciona
- Eliminar acumulações de verniz tipo borracha no sistema de combustível, o que causa um arranque difícil

Importante: Não utilize aditivos de combustível que contenham metanol ou etanol.

Adicione a quantidade correta de estabilizador/condicionador ao combustível.

Nota: Um estabilizador/condicionador de combustível é mais eficaz quando misturado com combustível novo. Para minimizar as hipóteses de depósitos de verniz no sistema de combustível, utilize sempre o estabilizador de combustível.

Encher o depósito de combustível

1. Estacione a máquina numa superfície nivelada.
2. Desligue o motor e engate o travão de mão.
3. Limpe a zona em torno da tampa do depósito de combustível.
4. Encha o depósito até ao fundo do tubo de enchimento (Figura 8).

   Nota: Não encha completamente o depósito de combustível. O espaço vazio no depósito permitirá que a gasolina se expanda.

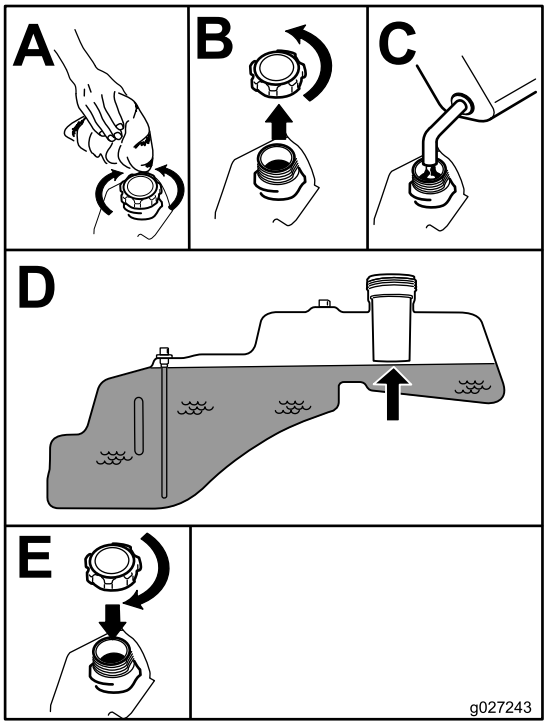

g027243

Figura 8

Verificação do nível de óleo do motor

Antes de ligar o motor e utilizar a máquina, verifique o nível do óleo no cárter do motor; consulte Verificação do nível de óleo do motor (página 16).

Rodagem de uma máquina nova

Os novos motores requerem tempo para desenvolver a potência máxima. As plataformas do cortador e os sistemas de transmissão têm um maior atrito enquanto novos, exercendo uma carga adicional sobre o motor. Permita um tempo de rodagem de 40 a 50 horas para que as máquinas novas desenvolvam a potência máxima e o melhor desempenho.

Pense em primeiro lugar na segurança

Leia atentamente todas as instruções e símbolos de segurança na secção sobre segurança. Esta informação pode contribuir para evitar que o utilizador e outras pessoas sofram acidentes.

⚠ PERIGO

O funcionamento em relva molhada ou inclinações íngremes pode causar deslizamento e perda de controlo.

- **Não utilize em inclinações com ângulo superior a 15 graus.**
- **Nos declives reduza a velocidade e tenha o máximo de cuidado.**
- **Não opere a máquina perto de água.**

⚠ PERIGO

Se a máquina tombar nas bordas dos declives, esta pode capotar e provocar lesões graves, morte ou afogamento.

Não opere a máquina perto de depressões.

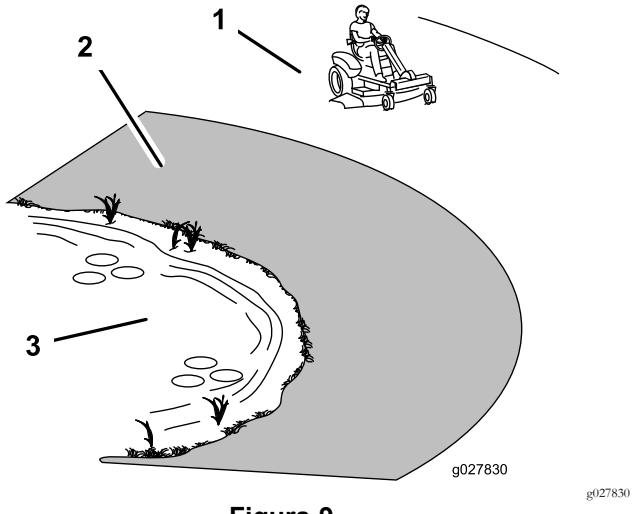

g027830

Figura 9

1. Zona de Segurança – utilize a máquina aqui, em declives com inclinação inferior a 15 graus ou áreas planas.
2. Zona de perigo – use um cortador manual e/ou um cortador portátil em inclinações superiores a 15 graus, perto de depressões e água.
3. Água

⚠ CUIDADO

Esta máquina produz níveis de ruído na ordem dos 85 dBA ao nível do ouvido do utilizador, podendo provocar perda de audição no caso de uma utilização prolongada.

Deverá utilizar proteções para os ouvidos quando utilizar esta máquina.

Utilize equipamento de proteção para os olhos, ouvidos, mãos, pés e cabeça.

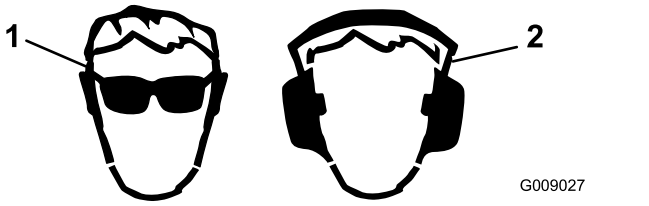

g009027

Figura 10

1. Proteja devidamente os olhos.
2. Utilize proteção auricular.

Utilizar o sistema de bloqueio de segurança

⚠ AVISO

A máquina poderá arrancar inesperadamente se os interruptores de bloqueio de segurança se encontrarem desligados ou danificados e provocar lesões.

- **Não desative os dispositivos de segurança.**
- **Verifique o funcionamento dos interruptores diariamente e substitua todos os interruptores danificados antes de utilizar a máquina.**

Compreender o sistema de bloqueio de segurança

O sistema de segurança foi concebido para o seguinte:

- Para evitar que o motor ligue, exceto se o pedal de tração estiver na posição de PONTO MORTO.
- Para assegurar automaticamente que o travão de mão está engatado e que a PTO está desligada ao arrancar.
- Para desligar o motor sempre que o pedal de tração não está na posição de PONTO MORTO e se levanta do banco.
- Para engatar automaticamente o travão de mão e desengatar a tomada de força quando se levanta do banco com o pedal de tração na posição de PONTO-MORTO.
- Para desligar o motor sempre que o travão de mão não está engatado e se levanta do banco.

Testar o sistema de bloqueio de segurança

1. Sente-se no banco com o motor desligado e certifique-se de que o interruptor de tomada de força está na posição DESLIGAR.
2. Rode a chave para a posição ARRANCAR; o arranque elétrico deve dar sinal. Não ligue nem desligue o motor antes do passo 3.
3. Rode a chave para a posição LIGAR e empurre o interruptor Smart Park para a posição DESLIGAR. O travão deve desengatar e a luz de travão deve desligar.
4. Com o travão desengatado e o pedal de tração em PONTO-MORTO, rode o interruptor da ignição para a posição LIGAR. O travão deve engatar automaticamente, o motor deve dar sinal e a luz de travão deve acender.
5. Com o motor desligado e a chave na posição LIGAR, acione a tomada de força puxando para cima o interruptor de controlo da lâmina; deve ouvir a embraiagem a engatar.
6. Certifique-se de que o pedal de tração está em ponto-morto e rode o interruptor da ignição para a posição LIGAR. A tomada de força deve desengatar e o motor deve dar sinal e arrancar sem o movimento das lâminas.
7. Com o motor a trabalhar, levante-se do banco. O motor deve ficar a trabalhar e a luz do travão deve estar acesa.
8. Regresse ao banco e desengate o travão de mão empurrando o interruptor Smart Park para a posição DESLIGAR. O motor deve continuar a funcionar.
9. Volte a levantar-se do banco. O travão deve engatar automaticamente e o motor continua a trabalhar.
10. Regresse ao banco e engate as lâminas puxando o interruptor de controlo da lâmina para cima.
11. Levante-se do banco. As lâminas devem desengatar e o motor continua a trabalhar.
12. Regresse ao banco e puxe o interruptor de controlo da lâmina para cima. As lâminas devem engatar. Desengate as lâminas empurrando para baixo o interruptor de controlo da lâmina.
13. Puxe o interruptor de controlo da lâmina para engatar as lâminas. Mova o pedal de tração para a posição de MARCHA-ATRÁS. As lâminas devem desengatar. Mova o pedal de tração para a posição de PONTO-MORTO.
14. Puxe o interruptor de controlo da lâmina para engatar as lâminas. Rode o interruptor Key Choice para a posição ON e solte-o. A luz de funcionamento em marcha-atrás deve acender.
15. Mova o pedal de tração para a posição de MARCHA-ATRÁS. As lâminas devem permanecer engatadas. Empurre o interruptor de controlo da lâmina para desengatar as lâminas. A luz de funcionamento em marcha-atrás deve apagar. Mova o pedal de tração para a posição de PONTO-MORTO.
16. Se não estiver engatado, empurre o interruptor SmarkPark para a posição LIGADO e toque ligeiramente no pedal de tração na posição PARA A FRENTE ou na posição de MARCHA-ATRÁS. O travão deve desengatar e a luz de travão deve desligar.

    Nota: Toque no pedal; não engate totalmente o pedal, uma vez que isto fará com que o sistema de travão se ligue e não solte.
17. Com o travão solto, acione ligeiramente o pedal de tração e levante-se do banco. O motor deve desligar.
18. Volte ao banco e rode a chave da ignição para a posição DESLIGAR. Após alguns segundos, o sistema de travão deve acionar-se.

    Nota: Com a chave na posição DESLIGAR, a luz do travão não acende.

Posicionamento do banco

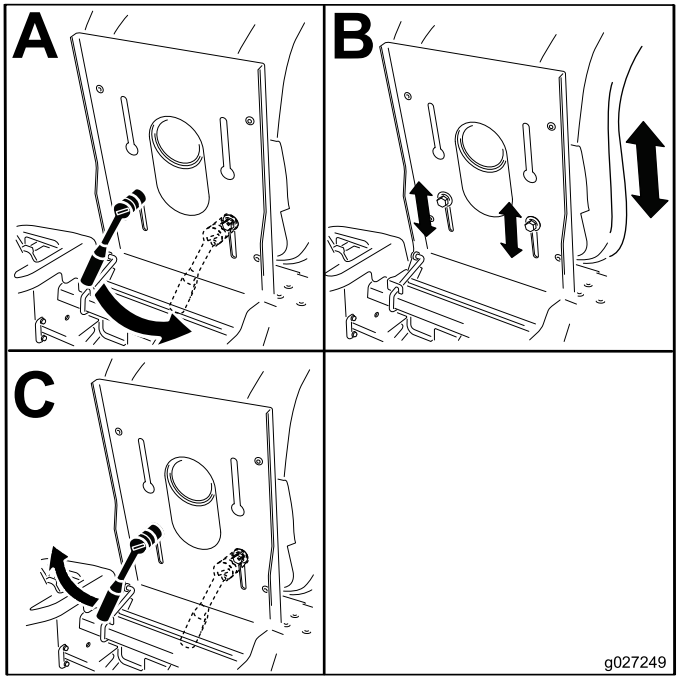

g027249

Figura 11

Posicionamento do volante

O volante tem 3 posições de funcionamento e uma posição totalmente para cima. Utilize a posição totalmente para cima para subir e descer da máquina e sair do banco. Ao operar a máquina, posicione o volante onde tem o maior controlo sobre a máquina e se sente mais confortável.

1. Com o pré, pressione sobre a alavanca de libertação da coluna de direção.

2. Posicione o volante na posição desejada (Figura 12).

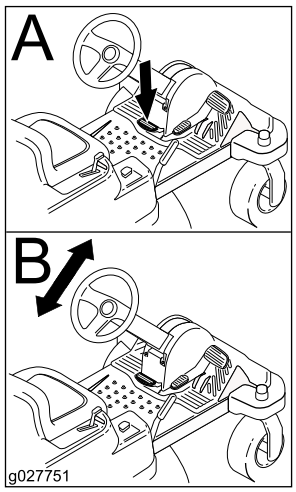

g027751

Figura 12

Durante a operação

Segurança durante o funcionamento

Segurança geral

- O proprietário/utilizador pode evitar e é responsável por acidentes que possam causar ferimentos a pessoas ou danos a propriedades.
- Utilize vestuário adequado, incluindo proteção visual, calçado resistente antiderrapante e proteções para os ouvidos. Prenda cabelo comprido e não utilize joias.
- Nunca utilize a máquina se se sentir cansado, doente ou sob o efeito de álcool ou drogas.
- Nunca transporte passageiros na máquina e mantenha as pessoas e animais afastados da máquina durante o funcionamento.
- Utilize a máquina apenas quando tiver boa visibilidade para evitar buracos e outros perigos não visíveis.
- Evite cortar quando a relva se encontrar molhada. Uma redução da tração poderá fazer com que a máquina derrape.
- Certifique-se de que as transmissões estão na posição de ponto-morto, o travão de mão está engatado e coloque-se na posição de operação antes de ligar o motor.
- Mantenha as mãos e pés longe das unidades de corte. Mantenha-se sempre afastado da abertura de descarga.
- Antes de recuar, olhe para trás e para baixo de modo a evitar acidentes.
- Tome todas as precauções necessárias quando se aproximar de esquinas sem visibilidade, arbustos, árvores ou outros objetos que possam obstruir o seu campo de visão.
- Não efetue operações de corte perto de depressões, buracos ou bancos de areia. A máquina poderá capotar repentinamente se uma roda resvalar ou se o piso ceder.
- Pare as lâminas sempre que não estiver a cortar.
- Pare a máquina e inspecione as lâminas depois de atingir um objeto ou se existir uma vibração anormal na máquina. Efetue todas as reparações necessárias antes de retomar o funcionamento.
- Abrande e tome as precauções necessárias quando virar e atravessar estradas ou passeios com a máquina. Dê sempre prioridade.
- Desengate a transmissão para a unidade de corte e desligue o motor antes de ajustar a altura de corte (exceto se a puder ajustar a partir da posição de operação).
- Nunca ligue o motor numa área onde os gases de escape fiquem presos.
- Nunca deixe a máquina a trabalhar sem vigilância.
- Antes de sair da posição de operação (incluindo para esvaziar os dispositivos de recolha ou desobstruir a calha), faça o seguinte:
  - Pare a máquina numa superfície nivelada.
  - Desative a tomada de força e desça os acessórios.
  - Engate o travão de mão.
  - Desligue o motor e retire a chave da ignição.
  - Aguarde que todas as partes móveis parem.
- Nunca opere a máquina quando existir a possibilidade de trovoadas.
- Não use a máquina como um veículo de reboque.
- Não altere os valores do acelerador nem acelere o motor excessivamente.
- Utilize apenas acessórios e engates aprovados pela Toro.

Segurança em declives

- Abrande a máquina e tome todas as precauções quando utilizar a máquina em declives. Em declives, desloque-se para cima e para baixo. As condições da relva poderão afetar a estabilidade da máquina.
- Evite virar a máquina numa inclinação. Se não puder evitar a mudança de direção, se possível, faça-o lenta e gradualmente, no sentido descendente.
- Não faça curvas apertadas. Tenha cuidado ao fazer marcha-atrás.
- Tenha cuidado adicional ao operar a máquina com engates; estes podem afetar a estabilidade da máquina.

Operar o travão de mão Smart Park™

O travão de mão é ativado eletronicamente.

Engate o travão de mão através de uma das ações seguintes:

- Pressionando o interruptor SmartPark™ para a posição LIGAR (Figura 6).

- O travão de mão engata automaticamente quando o operador sai do banco e o pedal do controlo de tração se encontra na posição de PONTO-MORTO.
- O travão de mão engata automaticamente 5 a 6 segundos depois de o interruptor de ignição ser colocado na posição DESLIGAR (se não estiver já engatado).

Desengate o travão de mão através de uma das ações seguintes:

- tocando no pedal de controlo de tração em avanço ou marcha-atrás.
- Pressione o interruptor do travão para a posição DESLIGAR (Figura 6).

Utilizar o interruptor de controlo das lâminas do cortador (PTO)

O interruptor de controlo das lâminas (PTO) inicia e para as lâminas do cortador e alguns engates elétricos.

Ativar o interruptor de controlo das lâminas (PTO)

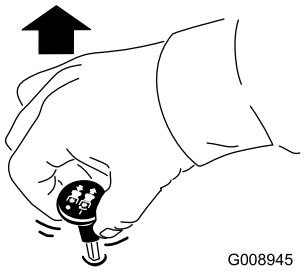

g008945

Figura 13

Nota: Engate sempre as lâminas com o acelerador na POSIÇÃO Rápida (Figura 14).

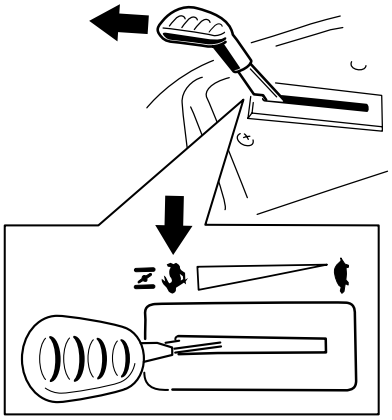

g186693

Figura 14

Desativar o interruptor de controlo das lâminas (PTO)

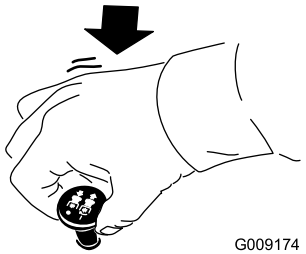

g009174

Figura 15

Utilização do acelerador

Pode deslocar a alavanca do acelerador entre as posições RÁPIDO e LENTO (Figura 16).

Utilize sempre a posição RÁPIDO quando ligar a plataforma do cortador com o interruptor de controlo das lâminas (PTO).

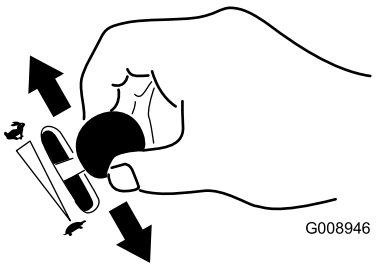

g008946

Figura 16

Utilização da alavanca do ar

Utilize a alavanca do ar para arrancar um motor frio.

1. Se o motor estiver frio, utilize a alavanca do ar para pôr o motor em funcionamento.
2. Puxe a alavanca do ar para cima para a engatar antes de utilizar a ignição (Figura 17).

   Nota: Certifique-se de que ativa completamente a alavanca do ar. Pode ter de segurar o manípulo para cima quando utiliza o interruptor da ignição.
3. Empurre a alavanca para baixo para desengatar a alavanca do ar quando o motor estiver a funcionar (Figura 17).

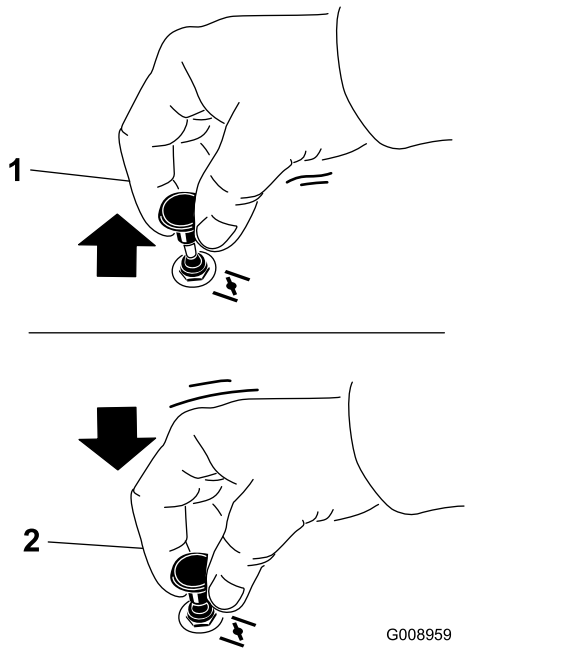

g008959

Figura 17

1. Posição Ligar
2. Posição Desligar

Utilização do interruptor de ignição

1. Rode a chave da ignição para a posição ARRANCAR (Figura 18).

   Nota: Quando o motor arrancar, solte a chave.

   Importante: Não ative o motor de arranque durante mais de 5 segundos de cada vez. Se o motor não arrancar, deixe arrefecer durante 15 segundos entre tentativas de arranque. O incumprimento destas instruções pode queimar o motor de arranque.

   Nota: Podem ser necessárias várias tentativas para ligar o motor pela primeira vez depois de o sistema de combustível ter ficado sem qualquer combustível.

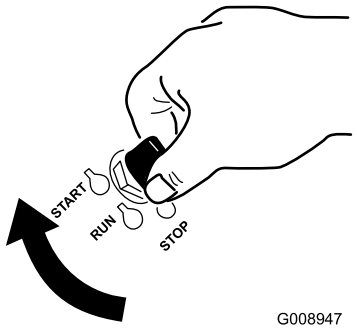

g008947

Figura 18

2. Rode a chave da ignição para desligar o motor.

Ligar e desligar o motor

Ligação do motor

Importante: Não ative o motor de arranque durante mais de 5 segundos de cada vez. Engatar o motor de arranque durante mais de 5 segundos pode danificar o motor de arranque. Se o motor não arrancar, aguarde 10 segundos antes de ligar novamente o arrancador.

Sente-se no banco e certifique-se de que o travão de mão está ativado (Figura 19).

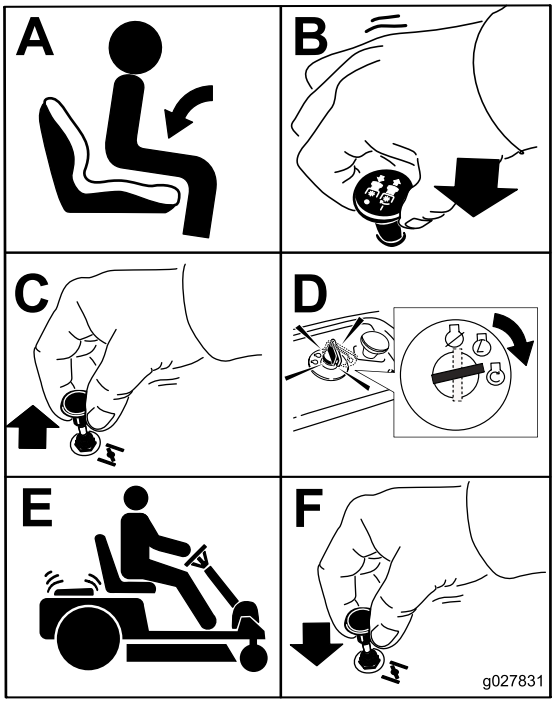

g027831

Figura 19

Desligar o motor

1. Desengate as lâminas deslocando o interruptor de controlo de lâmina na posição DESLIGAR (Figura 15).
2. Desloque a alavanca do acelerador para a posição RÁPIDO.
3. Rode a chave da ignição para a posição DESLIGAR e retire a chave.

Conduzir a máquina

Esta máquina possui as caraterísticas de um trator de jardim e de uma máquina de raio de viragem zero. À semelhança de um trator de jardim, a máquina tem um pedal que controla o movimento para a frente e para trás, juntamente com a velocidade e possui um volante que controla a direção e o raio de viragem. À semelhança uma máquina de raio de viragem zero, as rodas traseiras operam de forma independente entre

si, permitindo-lhe fazer curvas apertadas e rodar rapidamente em direções diferentes. Estas caraterísticas melhoram grandemente a manobrabilidade da máquina, mas também requerem que pratique a condução se não estiver familiarizado com este tipo de máquina.

⚠ AVISO

A máquina pode virar muito rapidamente. O operador pode perder o controlo da máquina e provocar acidentes pessoais ou danos na máquina.

- **Tenha cuidado ao fazer curvas.**
- **Desacelere a máquina antes de fazer curvas apertadas.**

O controlo do regulador regula a velocidade do motor medida em rpm (rotações por minuto). Colocar o controlo do regulador na posição RÁPIDO pode ser melhor para o desempenho. Para a maior parte das aplicações, é desejável operar na posição de ACELERADOR RÁPIDO.

Conduzir para a frente ou para trás

1. Desloque o regulador para a posição RÁPIDO.
2. Desative o travão de mão.
3. Coloque o pé no pedal de controlo de tração e pressione lentamente parte superior do pedal para se deslocar para a frente ou a parte inferior do pedal para se deslocar para trás (Figura 20).

   Nota: Quanto mais mover o pedal em qualquer das direções, mais rapidamente a máquina se desloca nessa direção.

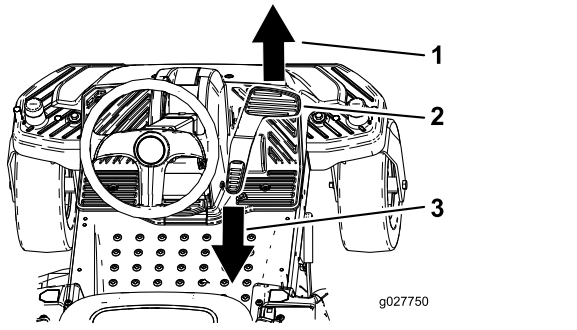

g027750

Figura 20

1. Para a frente
2. Pedal de controlo de tração
3. Para trás

4. Para diminuir a velocidade, liberte a pressão sobre o pedal de controlo de tração.

Parar a máquina

Para desligar a máquina, liberte o pedal de controlo de tração, desengate o interruptor de controlo da lâmina, certifique-se de que o regulador se encontra na posição RÁPIDO, engate o travão de mão e rode a chave da ignição para desligar.

Nota: Lembre-se de retirar a chave do interruptor de ignição.

⚠ AVISO

A utilização/deslocação do cortador por crianças ou outras pessoas adultas que não o utilizador pode provocar acidentes pessoais.

Retire as chaves da ignição e do Key Choice e engate o travão de mão sempre que se afastar da máquina, mesmo que seja apenas por alguns minutos.

Cortar em marcha-atrás

A máquina possui um dispositivo de segurança que evita que a plataforma do cortador realize o corte quando a máquina se move em marcha-atrás. Se mudar para marcha-atrás com a PTO engatada, a PTO para. Se necessitar de cortar na mudança de marcha-atrás, pode desativar este dispositivo de segurança temporariamente.

Nota: Não corte durante a deslocação em marcha-atrás, exceto se absolutamente necessário.

⚠ PERIGO

Uma criança ou outra pessoa podem ser apanhadas por um cortador com lâminas engatadas e dar origem a ferimentos graves ou morte.

- **Não efetue a operação de corte na direção inversa, exceto quando absolutamente necessário.**
- **Olhe sempre para trás e para baixo antes de recuar.**
- **Utilize o interruptor Key Choice apenas se tiver a certeza de que não vão surgir crianças ou outras pessoas na área de corte.**
- **Quando deixar a unidade sem supervisão, retire sempre as chaves da ignição e Key Choice e coloque-as num local seguro fora do alcance das crianças ou de pessoas não autorizadas.**

Se tiver a certeza de que pode cortar ou operar um engate em marcha-atrás em segurança, realize o procedimento seguinte:

1. Insira a chave Key Choice no interruptor Key Choice (Figura 7).
2. Engate a tomada de força.
3. Rode a chave Key Choice no sentido dos ponteiros do relógio até que pare e liberte-a.

   Nota: Uma luz vermelha acende na consola para indicar que o dispositivo de segurança foi desativado.

4. Realize a operação de corte.
5. Quando terminar de cortar, retire a chave Key Choice (Figura 7).

   Nota: Assim que desativar o dispositivo de segurança, ele permanece neste modo (isto é, a lâmina do cortador ou o engate alimentado com a tomada de força funciona sempre que faz marcha-atrás) e a luz da consola permanece ligada até que desative a tomada de força ou desligue o motor.

Ajustar a altura de corte

Nota: A posição de transporte é a posição da altura de corte mais elevada ou a altura de corte de 115 mm, como se mostra na Figura 21.

A altura do corte é controlada pela alavanca que se encontra do lado direito da posição de funcionamento (Figura 21).

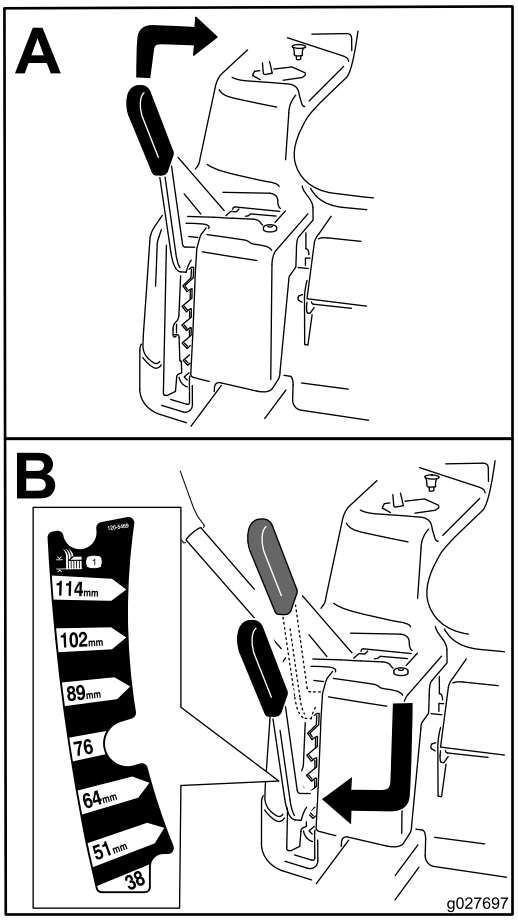

g027697

Figura 21

Ajuste dos rolos antidanos

Para máquinas com plataformas de 107 cm

Sempre que mudar a altura de corte, deve ajustar também a altura dos rolos antidanos.

Nota: Ajuste os rolos antidanos de forma a que os rolos não toquem no solo nas áreas de corte planas normais.

1. Coloque a máquina numa superfície nivelada e desligue o interruptor de controlo das lâminas.
2. Engate o travão de mão, desligue o motor, retire a chave e aguarde até que todas as partes em movimento parem antes de sair da posição de operação.
3. Ajuste os rolos antidanos para uma das posições seguintes:
   - Furo superior – utilize esta posição com a plataforma de corte nas posições de altura de corte de 63 mm e inferiores (Figura 22).
   - Furo inferior – utilize esta posição com a plataforma de corte nas posições de altura de corte de 76 mm e superiores (Figura 22).

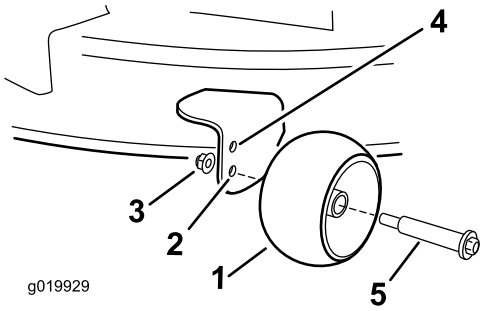

g019929

Figura 22

1. Rolo antidanos
2. Furo inferior – plataforma de corte nas posições de altura de corte de 76 mm e superiores.
3. Porca flangeada
4. Furo superior – plataforma de corte nas posições de altura de corte de 63 mm e inferiores.
5. Parafuso

Para máquinas com plataformas de 127 cm

Sempre que mudar a altura de corte, deve ajustar também a altura dos rolos antidanos.

Nota: Ajuste os rolos antidanos de forma a que os rolos não toquem no solo nas áreas de corte planas normais.

1. Coloque a máquina numa superfície nivelada e desligue o interruptor de controlo das lâminas.

2. Engate o travão de mão, desligue o motor, retire a chave e aguarde até que todas as partes em movimento parem antes de sair da posição de operação.
3. Ajuste os rolos antidanos (Figura 23) para corresponder à posição da altura de corte mais próxima.

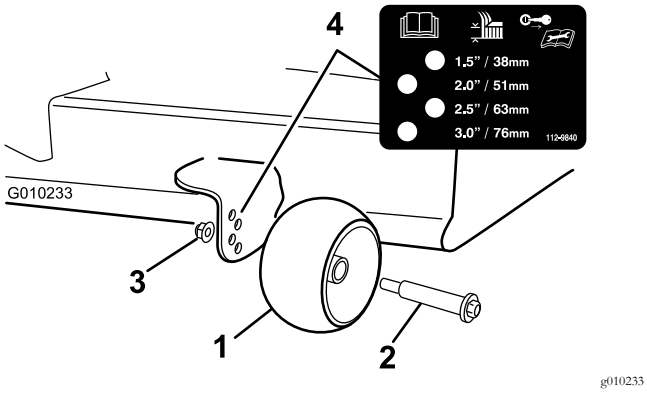

Figura 23

1. Rolo antidanos
2. Parafuso
3. Porca flangeada
4. Espaçamento entre furos

Converter para descarga lateral

Apenas para máquinas com plataformas de 107 cm

A plataforma do cortador e as lâminas de corte expedidas com esta máquina foram concebidas para um óptimo desempenho de monda e descarga lateral.

Remover a cobertura de descarga para descarga lateral

1. Coloque a máquina numa superfície nivelada e desligue o interruptor de controlo das lâminas.
2. Engate o travão de mão, desligue o motor, retire a chave e aguarde até que todas as partes em movimento parem antes de sair da posição de operação.
3. Remova os 2 parafusos e porcas que fixam a cobertura de descarga ao cortador (Figura 24).

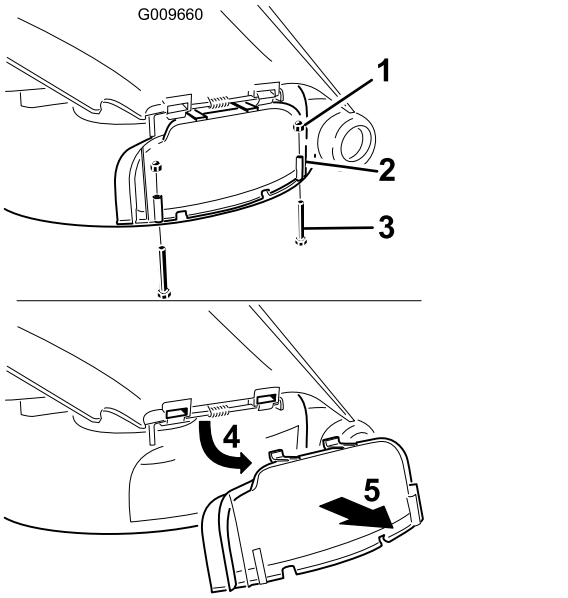

Figura 24

1. Porca cega (¼ pol.)
2. Cobertura de descarga
3. Parafuso (¼ x 2½ pol.)
4. Rode a cobertura para cima
5. Retirar a cobertura

4. Retire a cobertura de descarga.
5. Levante o defletor de relva e localize a porca de bloqueio na haste de articulação do defletor.
6. Retire a porca fina existente (⅜ pol.).
7. Instale o abafador de corte na haste de articulação exposta (Figura 25).

   Nota: Utilize a porca fina existente (⅜ pol.) para fixar o abafador no cortador.

   Nota: O abafador de corte é enviado com a máquina como peça solta.

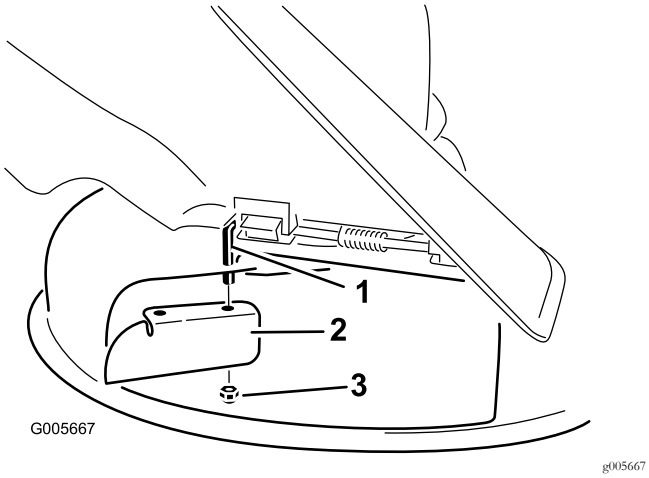

Figura 25

1. Haste de articulação
2. Abafador de corte (originalmente enviado com a máquina)
3. Porca fina existente (⅜ pol.)

8. Aperte o fixador com uma força de 7 a 9 N·m.
9. Baixe o defletor de relva para cima da abertura de descarga.

Importante: Certifique-se de que o cortador dispõe de um defletor de relva articulado que dispersa as aparas para o lado e para baixo em direção à relva, enquanto estiver em modo descarga lateral.

Instalação da cobertura de descarga para monda

1. Coloque a máquina numa superfície nivelada e desligue o interruptor de controlo das lâminas.
2. Engate o travão de mão, desligue o motor, retire a chave e aguarde até que todas as partes em movimento parem antes de sair da posição de operação.
3. Retire o abafador de corte da plataforma do cortador (Figura 25).
4. Levante o defletor de relva e faça deslizar as abas na parte superior da cobertura de descarga para debaixo da haste de retenção do defletor de relva.
5. Rode a cobertura de desgarga para baixo para cima da abertura e para o rebordo inferior do cortador (Figura 26).

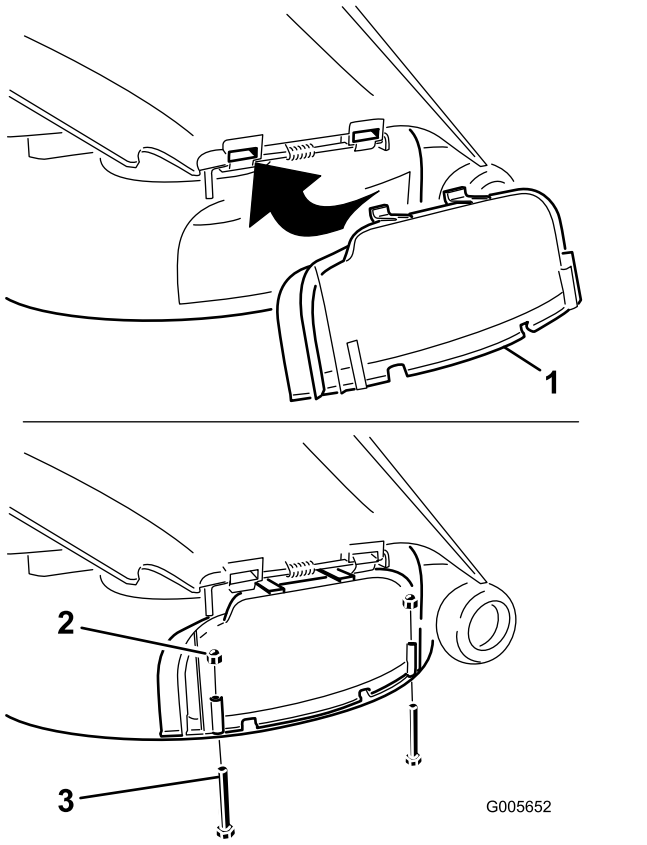

Figura 26

1. Cobertura de descarga
2. Porca cega (¼ pol.)
3. Parafuso (¼ x 2½ pol.)

6. Fixe a cobertura de descarga ao rebordo inferior do cortador com 2 parafusos (¼ x 2½ pol.) e 2 porcas cegas (¼ pol.) conforme indicado em Figura 26.

Nota: Não aperte demasiado as porcas; isto pode distorcer a cobertura e provocar o contacto das lâminas.

Apenas para máquinas com plataformas de 127 cm

A plataforma do cortador e as lâminas de corte expedidas com esta máquina foram concebidas para um óptimo desempenho de monda e descarga lateral.

Remover o abafador direito para descarga lateral

1. Coloque a máquina numa superfície nivelada e desligue o interruptor de controlo das lâminas.
2. Engate o travão de mão, desligue o motor, retire a chave e aguarde até que todas as partes em movimento parem antes de sair da posição de operação.
3. Remova a lâmina direita do cortador, consulte Retirar as lâminas (página 45).
4. Remova os 2 manípulos e as anilhas curvas que fixam o abafador direito ao cortador (Figura 27).

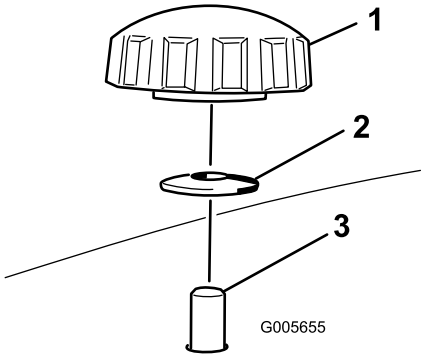

g005655

Figura 27

1. Manípulo
2. Anilha curva
3. Perno do abafador que passa através do cortador

5. Remova o abafador direito e baixe o defletor de relva por cima da abertura de descarga conforme indicado em Figura 27 e Figura 28.

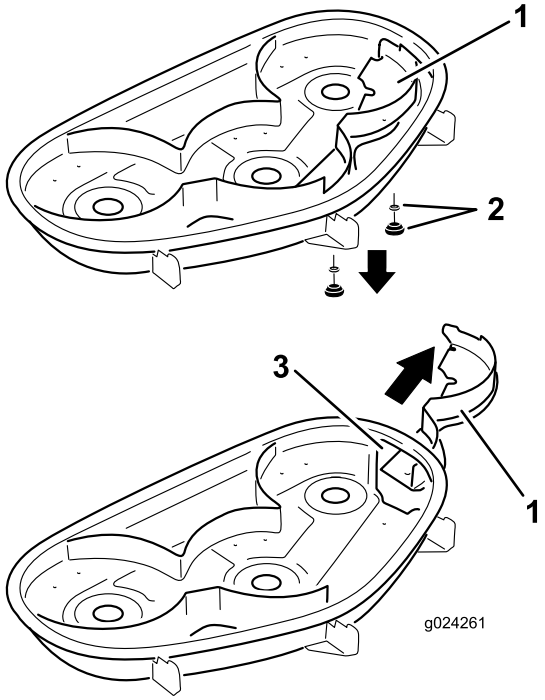

g024261

Figura 28

1. Abafador direito
2. Anilha curva e manípulo
3. Abertura de descarga

6. Instale os dispositivos de fixação nos orifícios na parte superior do cortador para evitar que os detritos saiam.

⚠ AVISO

Orifícios abertos no cortador expõem-no a si e aos outros à projeção de detritos, o que pode causar ferimentos graves.

- **Nunca trabalhe com o cortador sem o equipamento montado em todos os orifícios no compartimento do cortador.**
- **Instale o equipamento nos furos de montagem quando remover o abafador de monda.**

7. Instale lâmina direita do cortador, consulte Instalação das lâminas (página 46).
8. Levante o defletor de relva. Instale dois parafusos (5/16 x ¾ pol.) nos 2 orifícios no recorte da plataforma.
9. Instale o abafador de corte na plataforma do cortador (Figura 29).

Nota: Utilize as duas porcas de bloqueio existentes (5/16 pol.) para fixar o abafador na plataforma do cortador.

Nota: O abafador de corte é enviado com a máquina como peça solta.

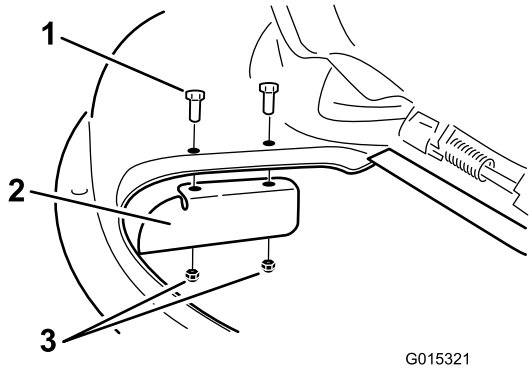

g015321

Figura 29

1. Parafuso (5/16 x ¾ pol.)
2. Abafador de corte
3. Porca de bloqueio (5/16 pol.)

10. Aperte os fixadores com uma força de 7 a 9 N·m.
11. Baixe o defletor de relva para cima da abertura de descarga.

Importante: Certifique-se de que o cortador dispõe de um defletor de relva articulado que dispersa as aparas para o lado e para baixo em direção à relva, enquanto estiver em modo descarga lateral.

Instalação do abafador direito para monda

1. Coloque a máquina numa superfície nivelada e desligue o interruptor de controlo das lâminas.

2. Engate o travão de mão, desligue o motor, retire a chave e aguarde até que todas as partes em movimento parem antes de sair da posição de operação.
3. Retire o abafador de corte da plataforma do cortador (Figura 29).
4. Remova a lâmina direita do cortador, consulte Retirar as lâminas (página 45).
5. Faça deslizar o abafador direito por debaixo da plataforma do cortador e fixe-o utilizando 2 manípulos e anilhas curvas (lado oval virado para o cortador) conforme indicado em Figura 27 e Figura 28.

   Importante: Certifique-se de que a aba no lado direito extremo do abafador direito está fora do cortador e que está alinhada com a parede do cortador.
6. Instale lâmina direita do cortador, consulte Instalação das lâminas (página 46).

Sugestões de utilização

Utilizar a definição de acelerador rápido

Para um melhor corte e máxima circulação de ar, trabalhe com o motor na posição RÁPIDO. É necessário ar para cortar cuidadosamente as aparas de relva, pelo que não deve ajustar a altura de corte demasiado baixa de forma a que a relva não cortada rodeie completamente o cortador. Tente sempre ter 1 lado do cortador livre de relva por cortar. Isto permite ao ar circular para o cortador.

Cortar um relvado pela primeira vez

Corte a relva ligeiramente maior do que o normal para assegurar que a altura de corte do cortador não danifica partes não niveladas do terreno. No entanto, a altura de corte usada no passado é, geralmente, a melhor a usar. Ao cortar a relva com uma altura superior a 15 cm, é aconselhado cortar a relva duas vezes para assegurar uma qualidade de corte aceitável.

Cortar um terço da lâmina de relva

Deve cortar com apenas cerca de um terço da lâmina de relva. Não se recomenda cortar mais que isso, exceto se a relva for dispersa ou for no final do outono quando a relva cresce mais lentamente.

Alternar a direção de corte

Alterne a direção de corte para manter a relva na vertical. Isto também ajuda a dispersar as aparas de relva o que melhora a decomposição e a fertilização.

Cortar em intervalos adequados

O crescimento da relva varia conforme a estação. Para manter a mesma altura de corte, corte mais frequentemente no início da primavera. À medida que o crescimento da relva diminui a meio do Verão, corte menos frequentemente. Se não conseguir cortar durante um longo período, corte primeiro a uma altura de corte elevada e, em seguida, corte novamente 2 dias depois a uma regulação mais baixa.

Utilizar uma velocidade de corte mais lenta

Para melhorar a qualidade do corte, utilize uma velocidade mais lenta em determinadas condições.

Evitar cortar demasiado baixo

Quando cortar relva irregular, levante a altura de corte para evitar danificar a relva.

Parar a máquina

Se o movimento em frente da máquina tiver de ser parado durante o corte, pode cair um monte de aparas no relvado. Para o evitar, desloque-se para uma área cortada previamente com as lâminas engatadas ou pode desengatar a plataforma do cortador ao se mover para a frente.

Manter a parte de baixo do cortador limpa

Limpe as aparas e a sujidade da parte de baixo do cortador após cada utilização. Se se acumularem relva e sujidade dentro do cortador a qualidade do corte fica insatisfatória.

Manutenção da(s) lâmina(s)

Mantenha as lâminas afiadas em toda a época de corte porque uma lâmina afiada corta direito sem rasgar nem estragar as folhas da relva. Quando se rasga ou danifica a relva, esta fica castanha nas extremidades, cresce mais devagar e torna-se mais susceptível a doenças. Verifique as lâminas do cortador diariamente após cada utilização para ver se estão afiadas, se estão gastas ou danificadas. Lime qualquer amolgadela e afie as lâminas conforme o necessário. Se uma lâmina estiver danificada ou gasta, substitua-a imediatamente por uma lâmina sobressalente genuína da Toro.

Depois da operação

Segurança após o funcionamento

Segurança geral

- Elimine todos os vestígios de relva e detritos das unidades de corte, panelas de escape e motor, de modo a evitar qualquer risco de incêndio. Limpe as zonas que tenham óleo ou combustível derramado.

- Desative o sistema de combustível antes do armazenamento ou transporte da máquina.
- Desengate a transmissão para o engate sempre que estiver a transportar ou não estiver a utilizar a máquina.
- Utilize rampas de largura total para carregar máquina num atrelado ou camião.
- Prenda a máquina de forma segura utilizando correias, correntes, cabos ou cordas. As correias frontais e traseiras devem estar dirigidas para baixo e para fora da máquina.
- Espere que o motor arrefeça antes de armazenar a máquina em ambiente fechado.
- Desative o sistema de combustível antes do armazenamento ou transporte da máquina.
- Nunca guarde a máquina ou o recipiente de combustível onde uma fonte de fogo, faísca ou luz piloto, como junto de uma caldeira ou outros eletrodomésticos.

Empurrar a máquina à mão

Importante: Empurre sempre a máquina à mão. Não reboque a máquina para não ocorrerem danos.

Esta máquina tem um mecanismo de travão elétrico e, para empurrar a máquina, a chave da ignição tem de estar na posição FUNCIONAMENTO. A bateria tem de ser carregada e a funcionar para o travão elétrico ser desengatado.

Empurrar a máquina

1. Coloque a máquina numa superfície nivelada e desligue o interruptor de controlo da lâmina.
2. Engate o travão de mão, desligue o motor e espere que todas as peças em movimento parem antes de se afastar.
3. Localize as alavancas de derivação na estrutura de ambos os lados do motor.
4. Mova as alavancas de derivação para frente através do orifício da chave e para baixo para as bloquear no lugar (Figura 30).

   Nota: Repita o procedimento para todas as alavancas.
5. Rode a chave de ignição para ligar e desengate o travão de mão.

   Nota: Não ligue a máquina.

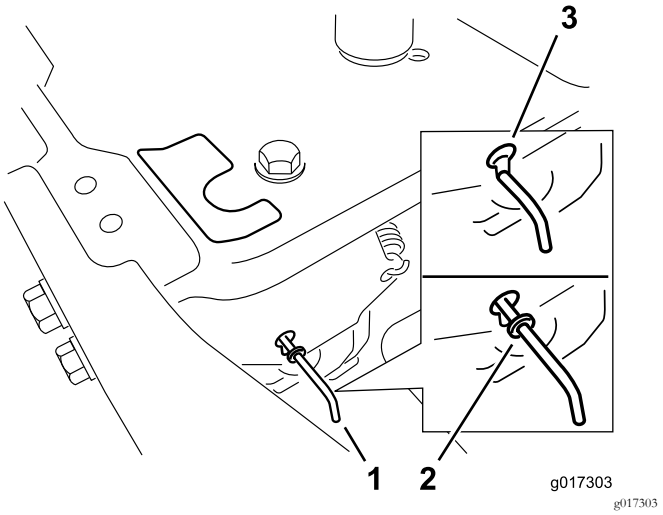

Figura 30

1. Localizações da alavanca de derivação
2. Posicione a alavanca para operar a máquina
3. Posicione a alavanca para empurrar a máquina

6. Quando terminar, certifique-se de que a chave voltou à posição PARAR para evitar gastar a carga da bateria.

Nota: Se a máquina não se mover, o travão elétrico pode ainda estar engatado. Pode soltar o travão elétrico manualmente se necessário; consulte Desengatar o travão elétrico (página 43).

Operar a máquina

Mova as alavancas de derivação para trás através do orifício da chave e para baixo para as bloquear no lugar, como se mostra na Figura 30.

Nota: Repita o procedimento para todas as alavancas.

Transportar a máquina

Utilize um atrelado para trabalhos pesados ou um camião para transportar a máquina. Verifique se o atrelado ou camião tem todos os travões, iluminação e sinalização necessários exigidos por lei. Leia atentamente todas as instruções de segurança. Esta informação contribui para evitar acidentes ao condutor, à sua família, a animais e a terceiros.

⚠ AVISO

Conduzir na via pública sem luzes indicadoras de mudança de direção, luzes, sinais refletores ou um símbolo a indicar perigo de veículo lento pode provocar acidentes, causando lesões.

Não conduza a máquina na via pública.

1. Se estiver a utilizar um atrelado, ligue-o ao veículo de reboque e prenda as correntes de segurança.
2. Se aplicável, ligue os travões do atrelado.

3. Carregue a máquina para o atrelado ou veículo.
4. Desligue o motor, retire a chave da ignição, engate o travão, e feche a válvula do combustível.
5. Prenda a máquina perto das rodas giratórias frontais e pára-choques traseiro (Figura 31).

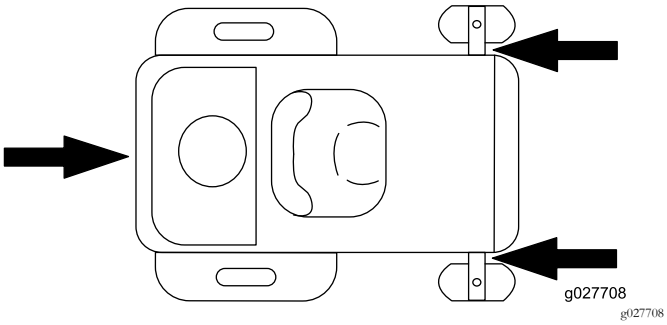

Figura 31

Carregar a máquina

Tenha cuidado extremo quando carregar ou descarregar a máquina para um atrelado ou camião. Utilize uma rampa de largura total que seja mais larga que a máquina para este procedimento. Faça inversão de marcha ao subir e avance ao descer rampas (Figura 32).

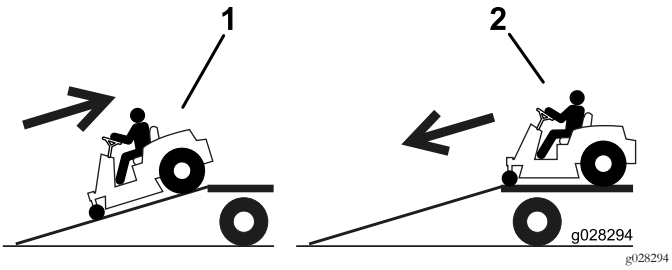

Figura 32

1. Faça inversão de marcha com a máquina até à rampa.
2. Conduza a máquina a direito até à rampa.

Importante: **Não utilize rampas individuais estreitas para cada lado da máquina.**

⚠ AVISO

Colocar uma máquina num atrelado ou camião aumenta a possibilidade de capotamento e pode provocar graves ferimentos ou morte (Figura 33).

- **Tome todas as precauções necessárias quando utilizar a máquina numa rampa.**
- **Utilize uma única rampa com a largura total; Não utilize rampas individuais para cada lado da máquina.**
- **Não ultrapasse um ângulo de 15 graus entre a rampa e o solo ou entre a rampa e o atrelado ou camião.**
- **Certifique-se de que o comprimento da rampa tenha, pelo menos, quatro vezes a altura do atrelado ou camião para o solo. Isto assegura que o ângulo da rampa não excede 15 graus em solo plano.**
- **Retroceder ao subir e avançar ao descer rampas.**
- **Evite aceleração ou desaceleração súbitas ao conduzir a máquina numa rampa, uma vez que isto pode causar perda de controlo ou capotamento.**

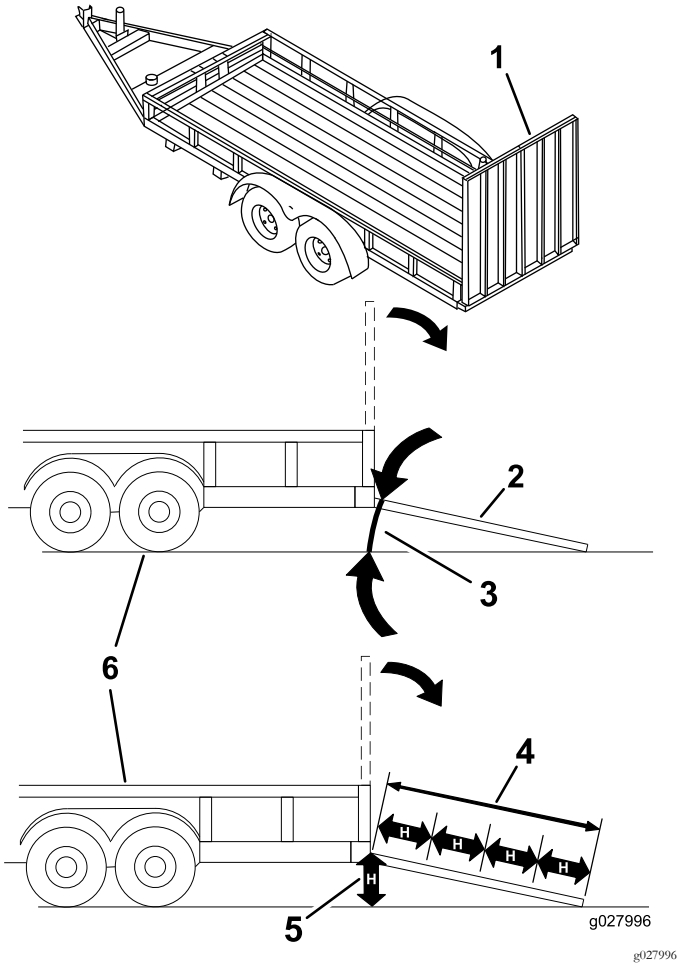

Figura 33

1. Rampa de largura total na posição dobrada
2. Vista lateral da rampa de largura total na posição de carga
3. Não superior a 15 graus
4. O comprimento da rampa deve ter, pelo menos, quatro vezes a altura do atrelado ou plataforma para o solo.
5. H= altura do atrelado ou carrinha ao solo
6. Atrelado

Manutenção

Nota: Determine os lados direito e esquerdo da máquina a partir da posição normal de operação.

Plano de manutenção recomendado

Intervalo de assistência	Procedimento de manutenção
Após as pimeiras 5 horas	• Mudança do óleo do motor.
Em todas as utilizações ou diariamente	• Verifique o nível de óleo do motor. • Limpe o painel de admissão de ar. • Inspecione as lâminas. • Verifique se há danos no defletor de relva.
Após cada utilização	• Verifique e limpe a frente da máquina. • Limpe a caixa da plataforma do cortador.
A cada 25 horas	• Lubrifique todos os pontos de lubrificação. • Limpeza do elemento de esponja do filtro de ar (com maior frequência se houver muita poeira e sujidade). • Verifique a pressão dos pneus. • Verifique se existe desgaste/rachas nas correias.
A cada 100 horas	• Substituição do elemento de esponja do filtro de ar (com maior frequência se houver muita poeira e sujidade). • Manutenção do elemento de papel do filtro de ar (com maior frequência se houver muita poeira e sujidade). • Mudança do óleo do motor (com maior frequência se houver muita poeira e sujidade). • Substitua o filtro do óleo (com maior frequência se houver muita poeira e sujidade). • Verifique a(s) vela(s). • Verifique o filtro do interior da tubagem.
A cada 200 horas	• Substitua o elemento de papel (com maior frequência se houver muita poeira e sujidade). • Substitua a(s) vela(s) de ignição. • Substituição do filtro do interior da tubagem.
Antes do armazenamento	• Carregue a bateria e desligue os respetivos cabos. • Efetue todos os procedimentos de manutenção acima referidos antes do armazenamento. • Pinte as superfícies lascadas.

⚠ CUIDADO

Se deixar a chave na ignição, alguém pode ligar acidentalmente o motor e feri-lo a si ou às pessoas que se encontrarem próximo da máquina.

Retire a chave da ignição antes de efetuar qualquer manutenção.

Procedimentos a efectuar antes da manutenção

Segurança de manutenção e armazenamento

- Antes de reparar a máquina, faça o seguinte:
  - Desengate as transmissões.
  - Engate o travão de mão.
  - Desligue o motor e retire a chave da ignição.
  - Desligue o fio da vela.
- Estacione a máquina numa superfície nivelada.
- Elimine todos os vestígios de relva e detritos da unidade de corte, transmissões, panelas de escape e motor, de modo a evitar qualquer risco de incêndio.
- Limpe as zonas que tenham óleo ou combustível derramado.
- Deixe arrefecer o motor antes de guardar a máquina.
- Não guarde a máquina ou o combustível perto de chamas nem efetue drenagens de combustível em espaços fechados.
- Não permita que funcionários não qualificados efetuem a manutenção da máquina.
- Utilize apoios para suportar a máquina e/ou os seus componentes sempre que necessário.
- Cuidadosamente, liberte a pressão dos componentes com energia acumulada.
- Desligue a bateria ou retire o cabo da vela de ignição antes de efetuar qualquer reparação. Desligue o terminal negativo em primeiro lugar e o terminal positivo no final. Ligue o terminal positivo em primeiro lugar e o terminal negativo no final.
- Tome todas as precauções necessárias quando efetuar a verificação das lâminas. Envolva as lâminas ou utilize luvas almofadadas resistentes e tome todas as precauções necessárias quando efetuar a sua manutenção. Substitua sempre as lâminas, não as endireite ou solde.
- Mantenha as mãos e os pés longe de peças em movimento. Se possível, não efetue qualquer ajuste quando o motor se encontrar em funcionamento.
- Mantenha todas as peças da máquina em boas condições de trabalho e as ferragens bem apertadas, especialmente os parafusos do engate da lâmina. Substitua todos os autocolantes gastos ou danificados.
- Nunca interfira com a função pretendida de um dispositivo de segurança nem reduza a proteção proporcionada por um dispositivo de segurança. Verifique regularmente o funcionamento adequado.
- Para se certificar do máximo desempenho e da certificação de segurança da máquina, utilize sempre peças sobressalentes e acessórios genuínos da Toro. Nunca utilize peças sobressalentes e acessórios produzidos por outros fabricantes porque poderão tornar-se perigosos e anular a garantia da máquina.
- Verifique frequentemente o funcionamento do travão de mão. Efetue os ajustes e manutenções adequados sempre que necessário.

Levantar o banco

Certifique-se de que o travão de mão está engatado e eleve o banco para a frente.

Os seguintes componentes podem ser acedidos ao levantar o banco:

- Placa de série
- Autocolante de serviço
- Parafusos de ajuste do banco
- Filtro de combustível
- Bateria e cabos da bateria

Libertar a cortina da plataforma do cortador

Desaperte os dois parafusos inferiores da cortina para aceder à parte superior da plataforma do cortador (Figura 34).

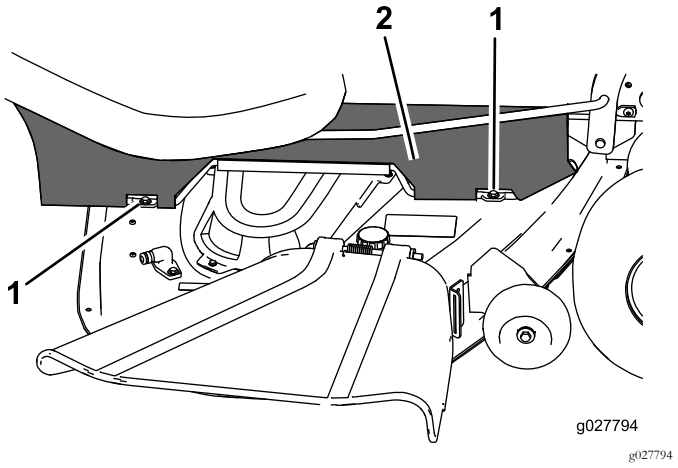

Figura 34

1. Parafuso inferior
2. Cortina

Nota: Aperte sempre os parafusos para colocar a cortina depois da manutenção.

Elevar a frente da máquina

Se a frente da máquina tiver de ser elevada, utilize o limite dianteiro como se mostra na Figura 35.

Importante: Para evitar danos no mecanismo da direção, utilize o limite dianteiro da máquina para ponto de suspensão.

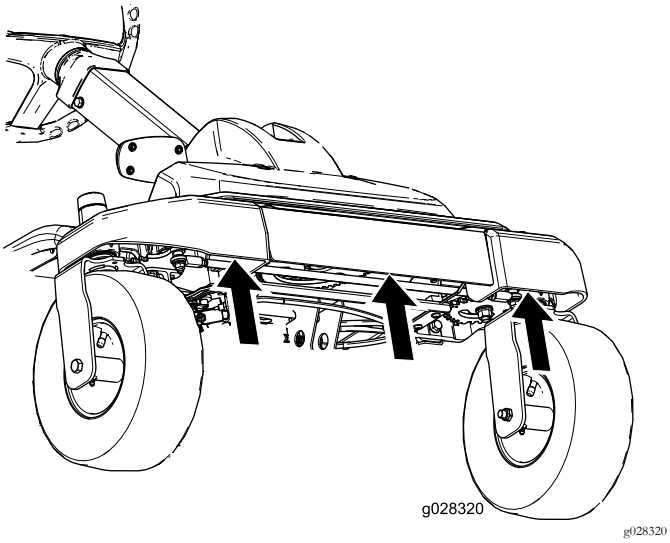

Figura 35

Lubrificação

Lubrificação dos rolamentos

Intervalo de assistência: A cada 25 horas—Lubrifique todos os pontos de lubrificação.

Tipo de lubrificante: Massa n.º 2 à base de lítio

1. Coloque a máquina numa superfície nivelada e desligue o interruptor de controlo da lâmina.
2. Engate o travão de mão, desligue o motor, retire a chave e aguarde até que todas as partes em movimento parem antes de sair da posição de operação.
3. Limpe os encaixes de lubrificação (Figura 36 e Figura 37) com um trapo.

   Nota: Certifique-se de que raspa qualquer tinta da parte da frente dos bocais.

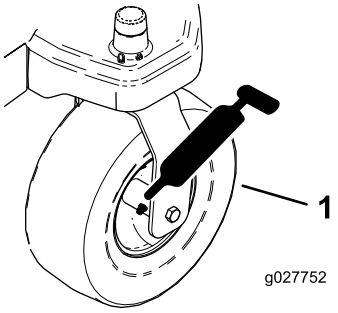

Figura 36

1. Pneu da roda dianteira

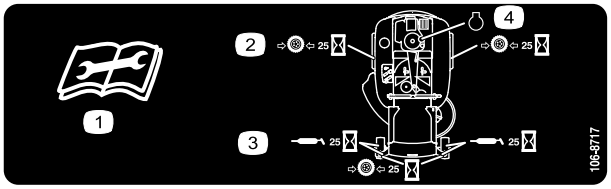

decal106-8717

Figura 37

Localizado no inferior do painel do banco

1. Leia as instruções antes de efetuar as operações de manutenção
2. Verifique a pressão dos pneus a cada 25 horas de funcionamento
3. Lubrifique a cada 25 horas de funcionamento
4. Motor

4. Ligue uma pistola de lubrificação ao encaixe (Figura 36 e Figura 37).
5. Coloque lubrificante nos encaixes até que comece a escorrer massa lubrificante dos rolamentos.

Manutenção do motor

Segurança do motor

Desligue o motor antes de verificar ou adicionar óleo no cárter.

Manutenção do filtro de ar

Nota: A manutenção do filtro de ar deverá ser mais frequente (após algumas horas) quando a máquina for utilizada em condições de grande poeira ou muita areia.

Remover os elementos

1. Coloque a máquina numa superfície nivelada e desligue o interruptor de controlo das lâminas (PTO).
2. Engate o travão de mão, desligue o motor, retire a chave e espere que todas as peças em movimento parem antes de se afastar.
3. Para evitar qualquer dano, limpe à volta da cobertura do filtro de ar para impedir a entrada de impurezas para o interior do motor.
4. Eleve a cobertura e rode o conjunto do filtro de ar para fora do motor (Figura 38).

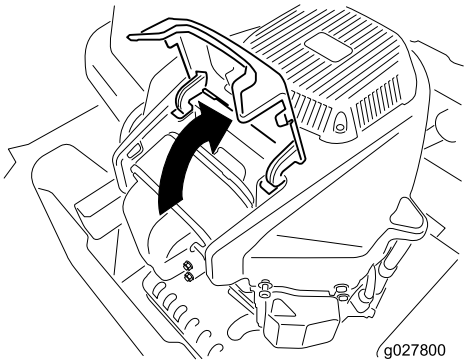

g027800

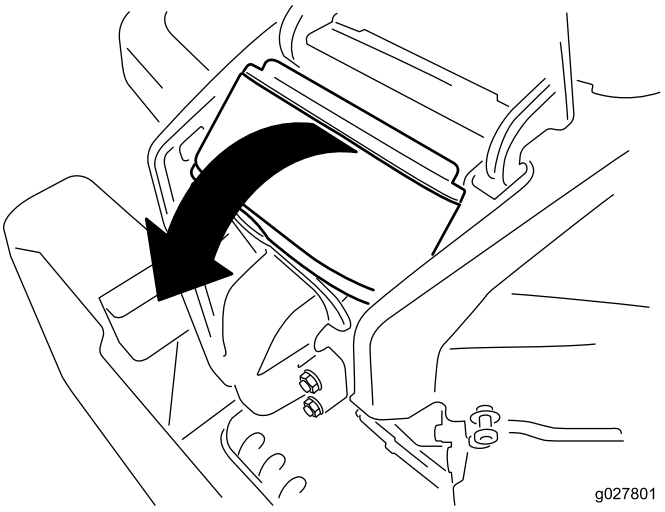

g027801

Figura 38

5. Retire o elemento de esponja do elemento de papel (Figura 39).

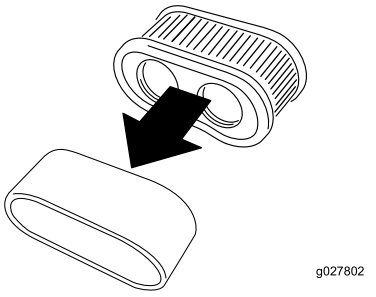

g027802

Figura 39

Manutenção do elemento de esponja

Intervalo de assistência: A cada 25 horas/Mensalmente (O que ocorrer primeiro)—Limpeza do elemento de esponja do filtro de ar (com maior frequência se houver muita poeira e sujidade).

A cada 100 horas/Anualmente (O que ocorrer primeiro)—Substituição do elemento de esponja do filtro de ar (com maior frequência se houver muita poeira e sujidade).

Lave o elemento de esponja com água e substitua-o caso se encontre danificado.

Manutenção do elemento de papel

Intervalo de assistência: A cada 100 horas/Anualmente (O que ocorrer primeiro)—Manutenção do elemento de papel do filtro de ar (com maior frequência se houver muita poeira e sujidade).

A cada 200 horas/Cada 2 anos (O que ocorrer primeiro)—Substitua o elemento de papel (com maior frequência se houver muita poeira e sujidade).

1. Bata levemente com o elemento numa superfície plana para remover a poeira e sujidade.
2. Verifique se o elemento tem rasgões, película de óleo ou se o vedante está danificado.

   Importante: Não limpe o elemento de papel com ar comprimido ou líquidos pressurizados, tais como solventes, gasolina ou querosene. Substitua o elemento de papel se estiver danificado ou não puder ser bem limpo.

Verificação do óleo do motor

Tipo de óleo: Óleo detergente (API, classificação SF, SG, SH, SJ ou SL)

Capacidade do cárter: com filtro—2,4 litros

Viscosidade: Consultar o gráfico seguinte.

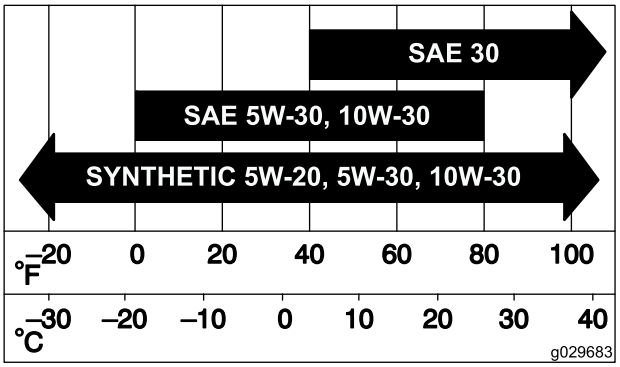

g029683

Figura 40

Verificação do nível de óleo do motor

Intervalo de assistência: Em todas as utilizações ou diariamente

Nota: Verifique o óleo quando o motor está frio.

⚠ AVISO

Tocar em peças quentes pode provocar ferimentos graves.

Mantenha as mãos, pés, cara, roupa e outras partes do corpo afastadas da panela de escape e de outras superfícies quentes.

Importante: Não encha demasiado o cárter com óleo e ligue o motor; pode causar danos no motor.

1. Coloque a máquina numa superfície plana, desengate o interruptor de controlo das lâminas, desligue o motor, engate o travão de estacionamento e retire a chave da ignição.
2. Certifique-se de que o motor está desligado, nivelado e frio, para que o óleo tenha tempo para drenar para o reservatório.
3. Para manter a sujidade, as aparas de relva, etc., fora do motor, limpe a área em torno da tampa de enchimento e vareta antes de a remover (Figura 41).
4. Desligue o motor, retire a chave e espere até todas as partes em movimento pararem antes de sair da posição de operação.

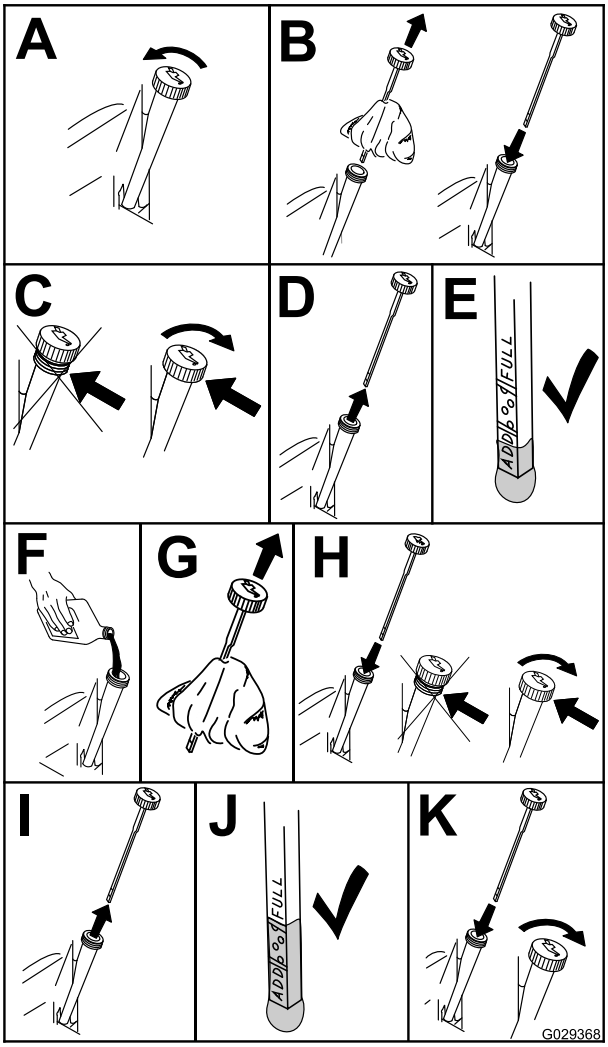

g029368

Figura 41

Substituir o filtro e o óleo do motor

Intervalo de assistência: Após as pimeiras 5 horas/Após o primeiro mês (O que ocorrer primeiro)—Mudança do óleo do motor.

A cada 100 horas/Anualmente (O que ocorrer primeiro)—Mudança do óleo do motor (com maior frequência se houver muita poeira e sujidade).

A cada 100 horas/Anualmente (O que ocorrer primeiro)—Substitua o filtro do óleo (com maior frequência se houver muita poeira e sujidade).

Nota: A mudança do filtro de óleo do motor deverá ser mais frequente se a máquina for utilizada em condições de grande poeira ou sujidade.

Nota: O óleo usado deve ser tratado num centro de reciclagem.

1. Coloque a máquina numa superfície nivelada para assegurar que o óleo é completamente drenado.
2. Desengate a PTO e aplique o travão de mão.
3. Desligue o motor, retire a chave e espere até todas as partes em movimento pararem antes de sair da posição de operação.
4. Drene o óleo do motor.

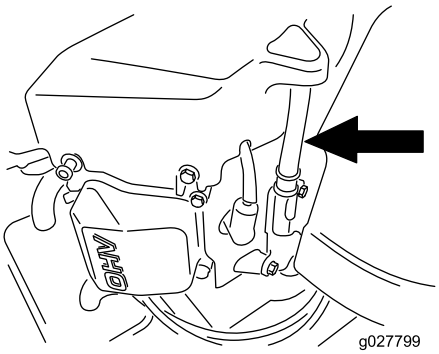

g027799

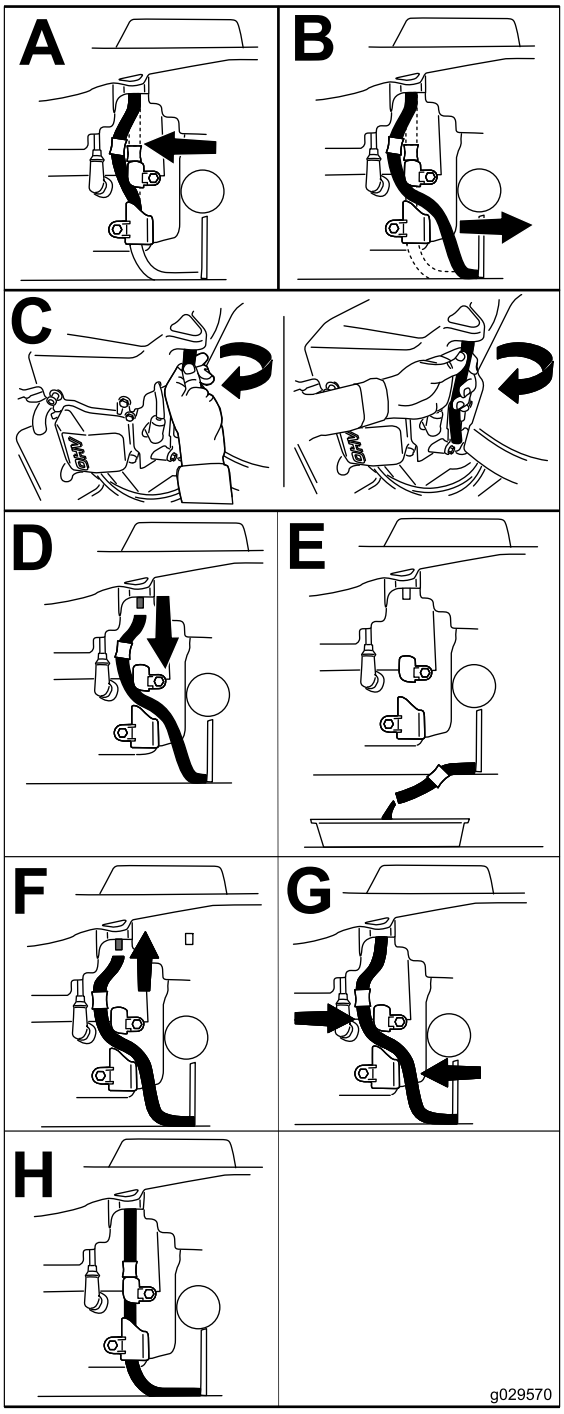

g029570

Figura 42

5. Substitua o filtro do óleo do motor (Figura 43).

   Nota: Certifique-se de que a junta do filtro de óleo está em contacto com o motor e, em seguida, rode o filtro uma volta adicional de 3/4.

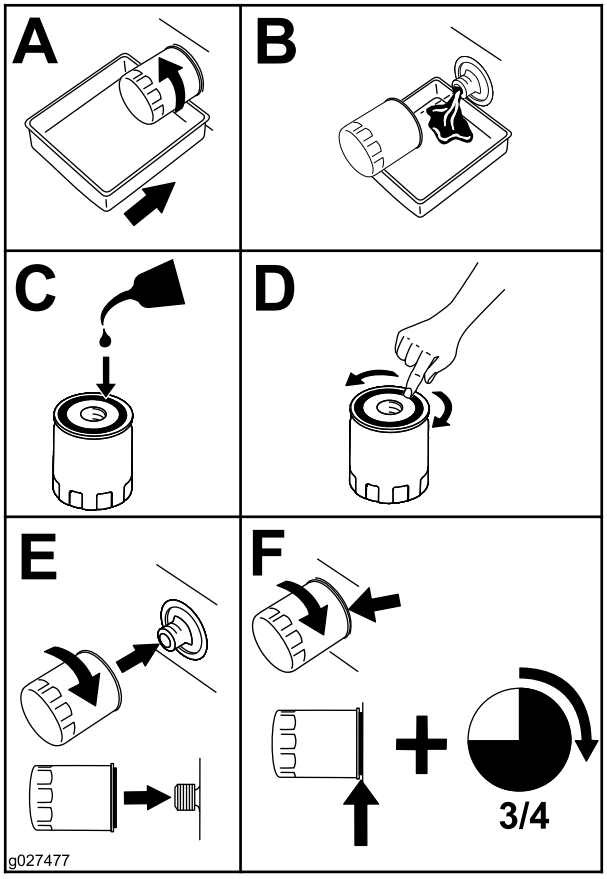

g027477

Figura 43

6. Deite cerca de 80% do óleo especificado no tubo de enchimento e adicione lentamente o óleo adicional até chegar à marca **Full** (Figura 44).

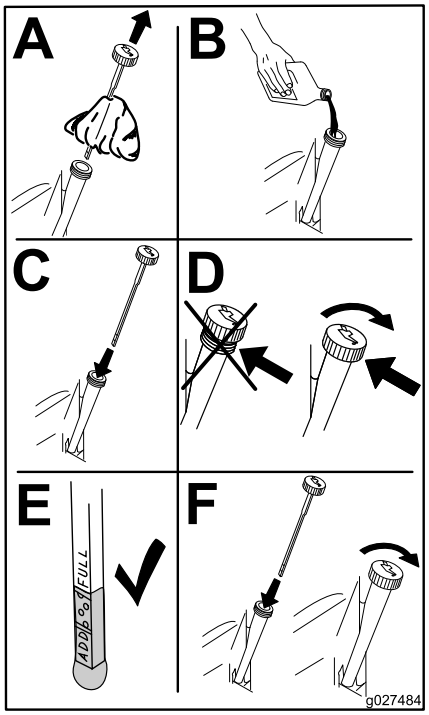

g027484

Figura 44

Manutenção da vela de ignição

Intervalo de assistência: A cada 100 horas/Anualmente (O que ocorrer primeiro)—Verifique a(s) vela(s).

A cada 200 horas/Cada 2 anos (O que ocorrer primeiro)—Substitua a(s) vela(s) de ignição.

Antes de montar a vela de ignição, certifique-se de que foi aplicada a folga correta entre os elétrodos central e lateral. Utilize uma chave de velas para retirar e montar a(s) vela(s) de ignição e um calibre de lâminas/apalpa-folgas para verificar e ajustar as folgas. Instale vela(s) de ignição nova(s) se necessário.

Tipo: Champion® RN9YC ou NGK® BPR6ES

Folga de ar: 0,76 mm

Desmontagem das velas de ignição

1. Desengate a PTO e aplique o travão de mão.
2. Desligue o motor, retire a chave e espere até todas as partes em movimento pararem antes de sair da posição de funcionamento.

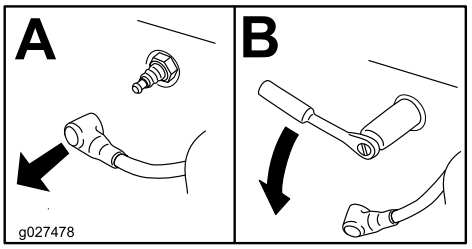

g027478

Figura 45

Nota: Devido ao acesso difícil em torno da vela de ignição, soprar a cavidade com ar comprimido é o método mais eficaz de limpeza. A vela de ignição está mais acessível quando a caixa do soprador é retirada para limpeza.

Verificar a vela de ignição

Importante: Não limpe a(s) vela(s) de ignição. Substitua sempre a(s) vela(s) de ignição quando apresentar(em): uma cobertura preta, elétrodos gastos, uma película de óleo ou fissuras.

Se verificar uma cobertura castanha ou cinzenta no isolante, o motor está a funcionar corretamente. Uma cobertura preta no isolante indica que o filtro de ar está sujo.

Ajuste a folga para 0,76 mm.

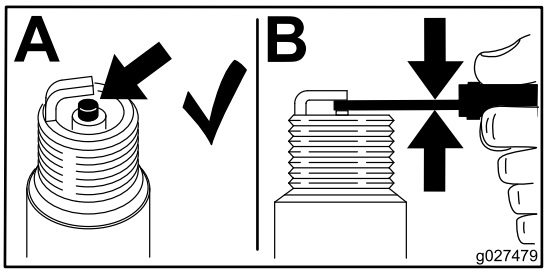

g027479

Figura 46

Colocação da vela

Aperte a(s) vela(s) até 25 a 30 N·m.

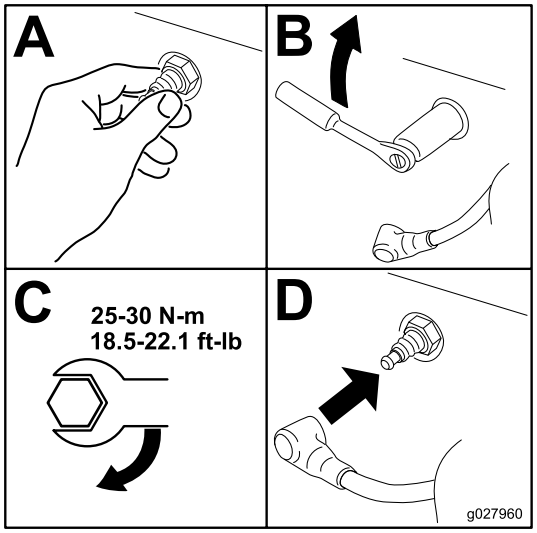

g027960

Figura 47

Limpeza do sistema de arrefecimento

Limpe o painel de admissão de ar de gordura e detritos antes de cada utilização.

1. Desengate o interruptor de controlo da lâmina e acione o travão de mão.
2. Desligue o motor, retire a chave e espere até todas as partes em movimento pararem antes de sair da posição de funcionamento.
3. Retire o filtro de ar do motor.
4. Retire o resguardo do motor.
5. Para evitar a entrada de detritos na admissão de ar, instale o filtro de ar na base do filtro.
6. Limpe os detritos e relva das peças.
7. Retire o filtro de ar e instale o resguardo do motor.
8. Instale o filtro do ar.

Manutenção do sistema de combustível

⚠ PERIGO

Em determinadas circunstâncias, o combustível é extremamente inflamável e explosivo. Um incêndio ou explosão provocado(a) por combustível pode resultar em queimaduras e danos materiais.

- **Efetue qualquer manutenção relacionada com combustível quando o motor estiver frio. Faça-o ao ar livre e num espaço aberto. Limpe todo o combustível derramado.**
- **Nunca fume quando estiver a drenar combustível e mantenha-se afastado do fogo ou faíscas que possam inflamar os vapores de combustível.**

Substituição do filtro do interior da tubagem

Intervalo de assistência: A cada 100 horas/Anualmente (O que ocorrer primeiro)—Verifique o filtro do interior da tubagem.

A cada 200 horas/Cada 2 anos (O que ocorrer primeiro)—Substituição do filtro do interior da tubagem.

Nunca instale um filtro sujo, se for retirado da tubagem de combustível.

1. Coloque a máquina numa superfície nivelada e desligue o interruptor de controlo das lâminas.
2. Engate o travão de mão, desligue o motor, retire a chave e aguarde até que todas as partes em movimento parem antes de sair da posição de operação.

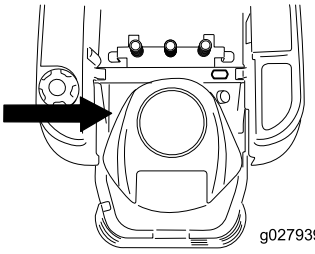

g027939

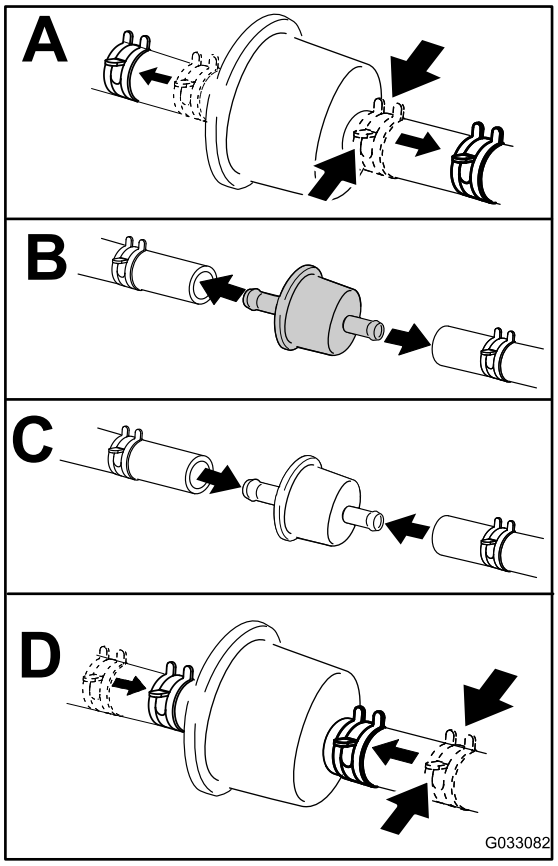

g033082

Figura 48

Manutenção do sistema eléctrico

Segurança do sistema elétrico

- Desligue a bateria antes de reparar a máquina. Desligue o terminal negativo em primeiro lugar e o terminal positivo no final. Ligue o terminal positivo em primeiro lugar e o terminal negativo no final.
- Carregue a bateria num espaço aberto e bem ventilado, longe de faíscas e chamas. Retire a ficha do carregador da tomada antes de o ligar ou desligar da bateria. Utilize roupas adequadas e ferramentas com isolamento.

AVISO

CALIFÓRNIA
Proposição 65 Aviso

Os polos, terminais e restantes acessórios da bateria contêm chumbo e derivados de chumbo. É do conhecimento do Estado da Califórnia que estes produtos químicos podem provocar cancro e problemas reprodutivos. Lave as mãos após a operação.

Manutenção da bateria

Retirar a bateria

⚠ AVISO

Os terminais da bateria e as ferramentas de metal podem provocar curtos-circuitos noutros componentes da máquina, produzindo faíscas. As faíscas podem provocar uma explosão dos gases da bateria, resultando em acidentes pessoais.

- **Quando retirar ou montar a bateria, não toque com os terminais da bateria noutras peças metálicas do veículo.**
- **Deverá evitar quaisquer curto–circuitos entre os terminais da bateria e as peças metálicas do veículo.**

1. Coloque a máquina numa superfície nivelada e desligue o interruptor de controlo das lâminas.
2. Engate o travão de mão, desligue o motor, retire a chave e aguarde até que todas as partes em movimento parem antes de sair da posição de operação.
3. Eleve o banco para aceder à bateria.
4. Desligue o cabo negativo (preto) do pólo da bateria (Figura 49).

   Nota: Guarde todos os parafusos e porcas.

⚠ AVISO

A ligação incorreta dos cabos da bateria pode danificar a máquina e os cabos, produzindo faíscas. As faíscas podem provocar uma explosão dos gases da bateria, resultando em acidentes pessoais.

- **Desligue sempre o cabo negativo (preto) antes de desligar o cabo positivo (vermelho).**
- **Ligue sempre o cabo positivo (vermelho) antes de ligar o cabo negativo (preto).**

5. Deslize a cobertura de borracha para cobrir o cabo positivo (vermelho).
6. Desligue o cabo positivo (vermelho) do pólo da bateria (Figura 49).

   Nota: Guarde todos os parafusos e porcas.
7. Retire o suporte da bateria (Figura 49) e levante a bateria para a retirar da respetiva plataforma.

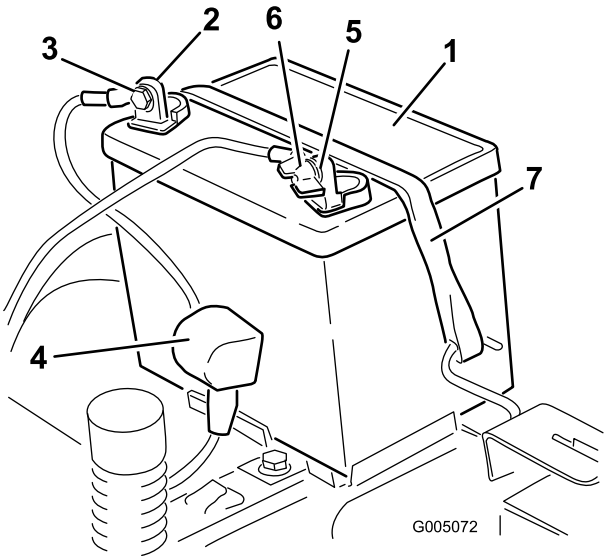

g005072

Figura 49

1. Bateria
2. Pólo positivo (+) da bateria
3. Parafuso, anilha e porca
4. Proteção do terminal
5. Pólo negativo (-) da bateria
6. Porca de orelhas, anilha e parafuso
7. Suporte da bateria

Carregamento da bateria

Intervalo de assistência: Antes do armazenamento—Carregue a bateria e desligue os respetivos cabos.

1. Retire a bateria do chassis; consulte Retirar a bateria (página 40).
2. Carregue a bateria no mínimo 1 hora a 6 a 10 amperes.

   Nota: Não carregue demasiado a bateria.
3. Quando a bateria estiver totalmente carregada, desligue o carregador da tomada elétrica e em seguida desligue os cabos do carregador dos bornes da bateria (Figura 50).

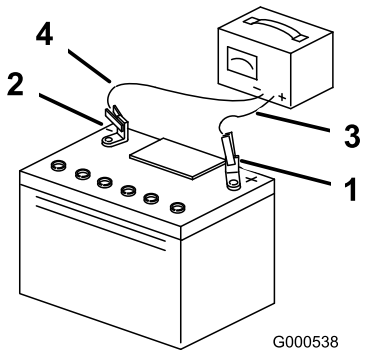

g000538

Figura 50

1. Polo positivo (+) da bateria
2. Polo negativo (-) da bateria
3. Cabo vermelho do carregador (+)
4. Cabo preto do carregador (-)

Montagem da bateria

1. Posicione da bateria no tabuleiro (Figura 49).
2. Ligue o cabo positivo (vermelho) ao terminal positivo (+) da bateria utilizando os dispositivos de fixação previamente removidos.
3. Ligue o cabo negativo ao terminal negativo (-) da bateria utilizando os dispositivos de fixação previamente removidos.
4. Deslize a proteção do terminal vermelho para o terminal positivo (vermelho) da bateria.
5. Prenda a bateria ao suporte (Figura 49).
6. Baixe o banco.

Manutenção dos fusíveis

O sistema elétrico está protegido por fusíveis. Não é necessária qualquer manutenção; no entanto, se um fusível queimar, verifique se há alguma avaria ou curto-circuito no componente/circuito.

Tipo de fusível:

- Principal – F1 (30 A, tipo lâmina)
- Circuito de carga – F2 (25 A, tipo lâmina)

1. Retire os parafusos que fixam o painel de controlo à máquina.

   Nota: Guarde todos os parafusos e porcas.

2. Eleve o painel de controlo para aceder à extensão principal e à caixa dos fusíveis (Figura 51).
3. Para substituir fusíveis, puxe o fusível para o retirar (Figura 51).

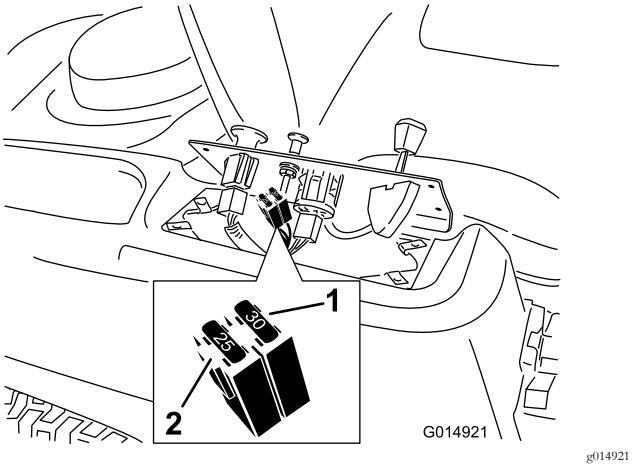

Figura 51

1. Principal (30 A)
2. Circuito de carga (25 A)

4. Volte a colocar o painel de controlo na sua posição original.

   Nota: Utilize os parafusos previamente removidos para fixar o painel à máquina.

Manutenção do sistema de transmissão

Verificar a pressão dos pneus

Intervalo de assistência: A cada 25 horas—Verifique a pressão dos pneus.

Mantenha a pressão do ar dos pneus dianteiro e traseiros como especificado. Se a pressão não for idêntica em todos os pneus o corte pode ficar irregular. Verifique a pressão na haste da válvula (Figura 52). Verifique os pneus quando estiverem frios, para obter uma leitura exata da pressão.

Consulte a pressão máxima sugerida pelo fabricante dos pneus na parte lateral dos pneus.

Encha os pneus traseiros com 0,9 bar.

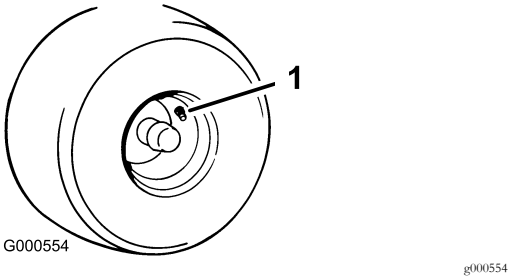

Figura 52

1. Haste da válvula

Desengatar o travão elétrico

O travão elétrico pode ser libertado manualmente rodando os braços de articulação para a frente. Assim que o travão elétrico for acionado, o travão reinicia.

1. Rode a chave para a posição DESLIGAR ou desligue a bateria.
2. Desaperte os dois parafusos inferiores que prendem a cortina da plataforma do cortador à plataforma. Consulte Libertar a cortina da plataforma do cortador (página 32).
3. Localize o veio no travão elétrico onde os braços de articulação do travão estão ligados (Figura 53).
4. Rode o veio para a frente para desengatar o travão.
5. Aperte os dois parafusos inferiores que prendem a cortina da plataforma do cortador à plataforma. Consulte Libertar a cortina da plataforma do cortador (página 32).

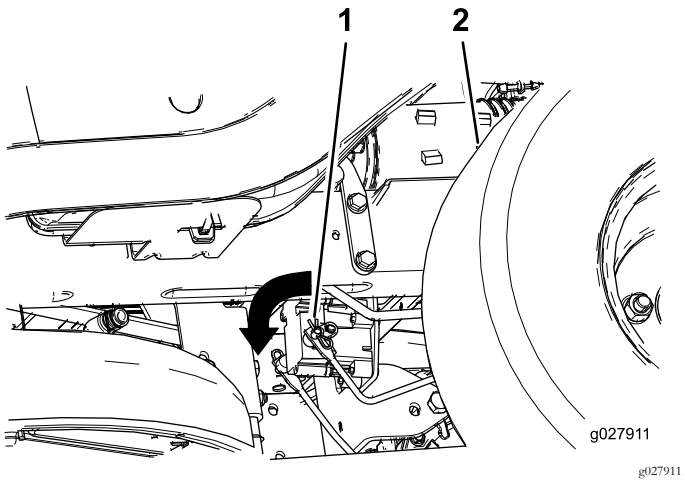

Figura 53

1. Braço de articulação do travão no módulo de controlo do travão elétrico
2. Pneu traseiro esquerdo

Manutenção do cortador

Manutenção das lâminas de corte

Para assegurar uma qualidade de corte superior, mantenha as lâminas afiadas. Para retificação e substituição convenientes, tenha lâminas extra.

Segurança da lâmina

Uma lâmina desgastada ou danificada pode partir-se, podendo levar à projeção de um fragmento contra o utilizador ou alguém que esteja por perto e provocar lesões graves ou até mesmo a morte. A tentativa de reparar uma lâmina pode implicar a perda de segurança e garantia deste produto.

- Inspecione periodicamente se as lâminas apresentam sinais de desgaste ou danos.
- Tome todas as precauções necessárias quando efetuar a verificação das lâminas. Envolva as lâminas ou utilize luvas e tome todas as precauções necessárias quando efetuar a manutenção das lâminas. Substitua ou afie apenas as lâminas, não as endireite ou solde.
- Em máquinas multilâminas, esteja atento ao facto de que a rotação de uma lâmina pode provocar a rotação das restantes.

Antes de inspecionar ou fazer a manutenção das lâminas

1. Pare a máquina numa superfície nivelada, desengate o interruptor de controlo das lâminas (PTO) e engate o travão de mão.
2. Desligue o motor, retire a chave e desligue os fios das velas de ignição.

Verificar as lâminas

Intervalo de assistência: Em todas as utilizações ou diariamente

1. Inspecione as extremidades de corte (Figura 54).
2. Se as extremidades não estiverem afiadas ou estiverem amolgadas, retire e afie a lâmina; consulte Afiar as lâminas (página 45).
3. Inspecione as lâminas, especialmente a área em curva.
4. Se verificar quaisquer fissuras, desgaste, ou a formação de ranhuras nesta área instale imediatamente uma lâmina nova (Figura 54).

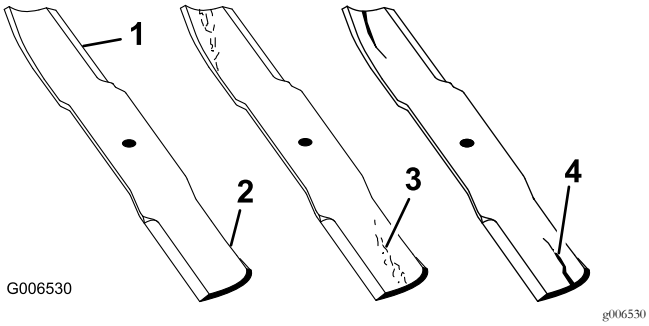

Figura 54

1. Extremidade de corte
2. Área curva
3. Desgaste/formação de ranhuras
4. Fissuras

Deteção de lâminas dobradas

Nota: A máquina tem de estar numa superfície nivelada para o seguinte procedimento.

1. Eleve a plataforma do cortador para a posição de altura de corte mais elevada.
2. Usando luvas almofadadas ou outra proteção adequada para as mãos, rode lentamente lâmina a medir para uma posição que permita uma medição efetiva da distância entre a extremidade de corte e a superfície nivelada onde a máquina está (Figura 55).

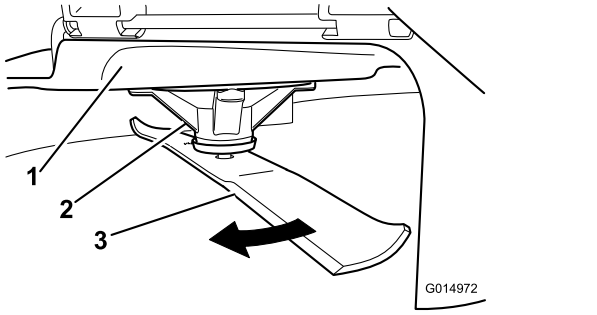

Figura 55

1. Plataforma
2. Caixa dos eixos
3. Lâmina

3. Meça da ponta da lâmina até à superfície plana (Figura 56).

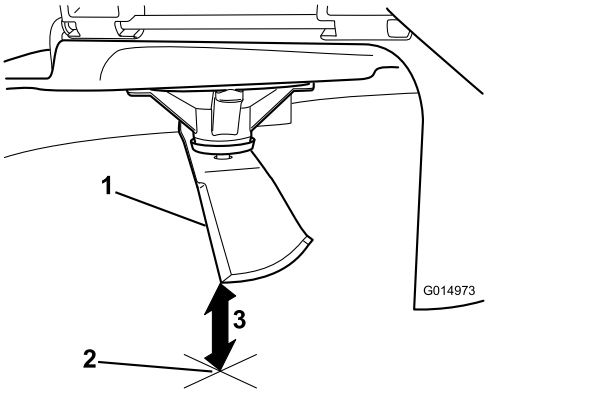

Figura 56

1. Lâmina (em posição para medição)
2. Superfície nivelada
3. Distância medida entre a lâmina e a superfície (A)

4. Rode a mesma lâmina 180 graus para que a extremidade de corte oposta fique na mesma posição (Figura 57).

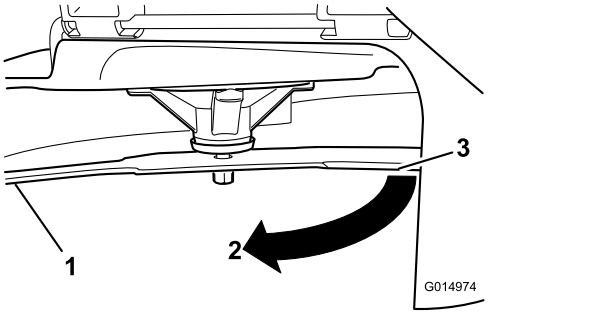

Figura 57

1. Lâmina (lado previamente medido)
2. Medição (posição utilizada anteriormente)
3. Lado oposto da lâmina a ser movido para a posição de medição

5. Meça da ponta da lâmina até à superfície plana (Figura 58).

   Nota: A variação não deve ser superior a 3 mm.

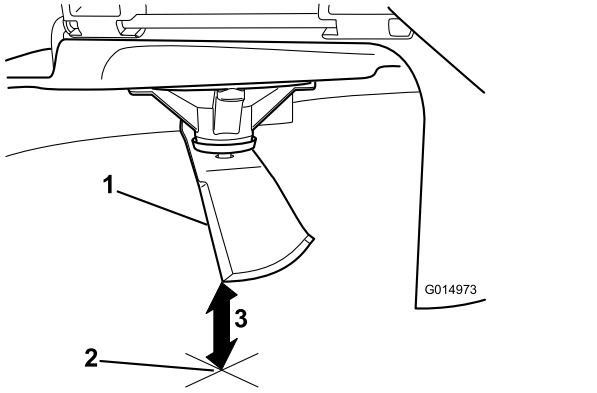

Figura 58

1. Extremidade da lâmina oposta (em posição para medição)
2. Superfície nivelada
3. Segunda distância medida entre a lâmina e a superfície (B)

A. Se diferença entre A e B for superior a 3 mm, substitua a lâmina por uma lâmina nova; consulte Retirar as lâminas (página 45) e Instalação das lâminas (página 46).

Nota: Se uma lâmina dobrada for substituída por uma nova e a dimensão obtida continuar a ser superior a 3 mm, o eixo da lâmina pode estar dobrado. Contacte o distribuidor autorizado Toro para obter assistência.

B. Se a variação estiver dentro dos limites, passe para a lâmina seguinte.

6. Repita este procedimento em cada lâmina.

Retirar as lâminas

As lâminas devem ser substituídas quando atingirem um objeto sólido e quando se encontrarem desequilibradas ou deformadas. Para obter o máximo desempenho e a conformidade contínua de segurança da máquina, deverá utilizar sempre lâminas sobressalentes da marca Toro. A utilização de lâminas sobressalentes produzidas por outros fabricantes poderá resultar em não cumprimento com os padrões de segurança.

1. Segure na extremidade da lâmina, utilizando um trapo ou uma luva grossa.
2. Retire a cavilha da lâmina, a anilha curva, e a lâmina do eixo (Figura 59).

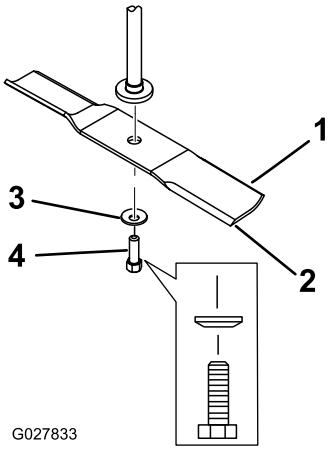

Figura 59

1. Área da aba da lâmina
2. Lâmina
3. Anilha curva
4. Parafuso da lâmina

Afiar as lâminas

1. Utilize uma lima para afiar aresta de corte em ambas as extremidades da lâmina (Figura 60).

Nota: Mantenha o ângulo original.

Nota: A lâmina manterá o equilíbrio se for retirada a mesma quantidade de material de ambas as extremidades de corte.

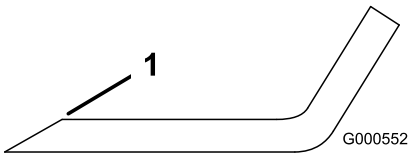

Figura 60

1. Afie de acordo com o ângulo original.

2. Verifique o equilíbrio da lâmina colocando-a num equilibrador de lâminas (Figura 61).

Nota: Se a lâmina ficar na horizontal é porque está equilibrada e pode ser utilizada.

Nota: Se lâmina não estiver equilibrada, lime algum metal da extremidade da aba apenas (Figura 60).

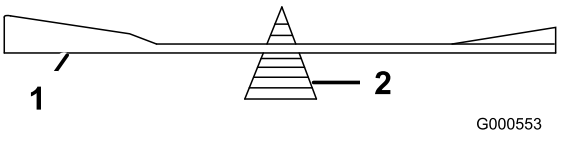

Figura 61

1. Lâmina
2. Equilibrador

3. Repita este procedimento até a lâmina estar equilibrada.

Instalação das lâminas

1. Instale lâmina no eixo (Figura 59).

   Importante: A parte curva da lâmina tem que estar virada para cima para o interior do cortador para se assegurar uma capacidade de corte adequada.

2. Instale a anilha curva (lado oval virado para a lâmina) e o parafuso da lâmina (Figura 59).

3. Aperte o parafuso da lâmina com uma força de 47 a 88 N·m.

Nivelar a plataforma do cortador

Certifique-se de que verifica se a plataforma de corte está nivelada antes de instalar o cortador ou quando observar um corte não uniforme no relvado.

A plataforma de corte tem de ser verificada para ver se há lâminas dobradas antes da nivelação; quaisquer lâminas dobradas têm de ser retiradas e substituídas; consulte Deteção de lâminas dobradas (página 44) antes de continuar.

A plataforma de corte tem de estar nivelada primeiro horizontalmente, depois pode ser ajustado o declive da frente para trás.

Requisitos:

- A máquina tem de estar numa superfície nivelada.
- Todos os pneus têm de estar com o enchimento devido; consulte Verificar a pressão dos pneus (página 42).

Nivelar na horizontal

1. Coloque a máquina numa superfície nivelada e desligue o interruptor de controlo das lâminas.
2. Engate o travão de mão, desligue o motor, retire a chave e aguarde até que todas as partes em movimento parem antes de sair da posição de operação.
3. Defina a altura de corte para a posição média.
4. Rode cuidadosamente as lâminas para que todas estejam alinhadas (Figura 62 e Figura 63).

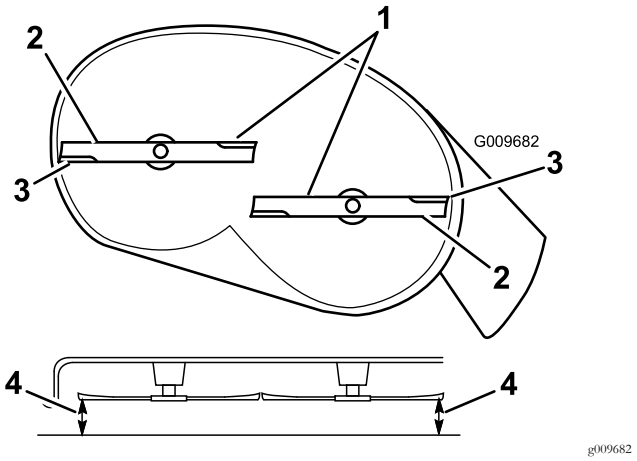

Figura 62

Plataformas de corte com 2 lâminas

1. Lâminas na horizontal
2. Área da aba da lâmina
3. Extremidade de corte exterior
4. Meça da ponta da lâmina até à superfície plana.

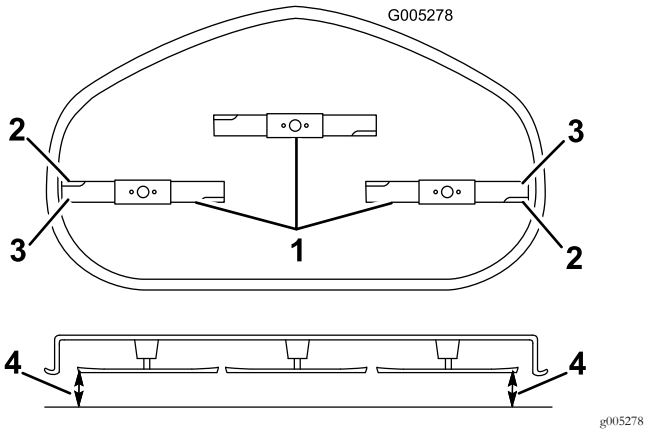

Figura 63

Plataformas de corte com 3 lâminas

1. Lâminas na horizontal
2. Área da aba da lâmina
3. Extremidade de corte exterior
4. Meça da ponta da lâmina até à superfície plana.

5. Meça entre as extremidades de corte exteriores e a superfície plana (Figura 62 e Figura 63).

   Nota: Se ambas as medições não se encontrarem dentro do intervalo de 5 mm, é necessário um ajuste, continue com este procedimento.

6. Mova para o lado esquerdo da máquina.
7. Desaperte a porca de bloqueio lateral.
8. Eleve ou desça o lado esquerdo da plataforma do cortador rodando a porca traseira (Figura 64).

   Nota: Rode a porca traseira no sentido dos ponteiros do relógio para elevar a plataforma do cortador; rode a porca traseira no sentido contrário ao dos ponteiros do

relógio para descer a plataforma do cortador. (Figura 64).

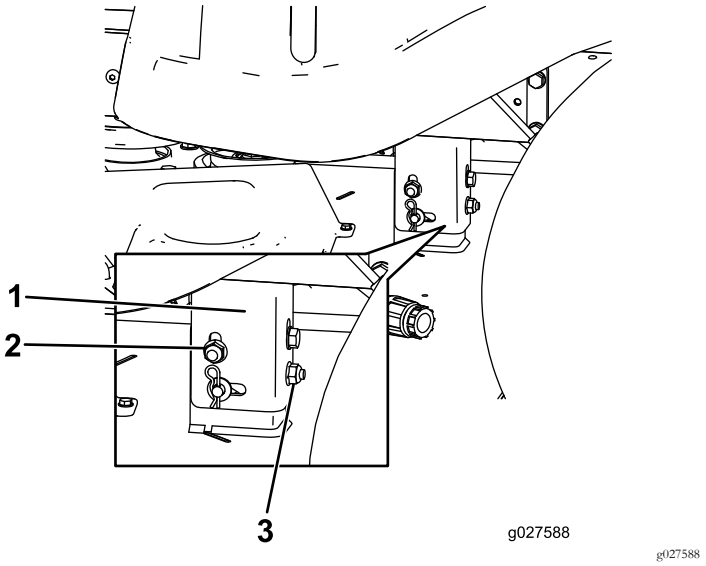

Figura 64

1. Suporte de suspensão
2. Porca de bloqueio lateral
3. Porca traseira

9. Verifique novamente os ajustes horizontais. Repita este procedimento até que as medidas estejam corretas.
10. Continue a nivelar a plataforma do cortador verificando a inclinação da lâmina da frente para trás; consulte Ajustar a inclinação da lâmina da frente para trás (página 47).

Ajustar a inclinação da lâmina da frente para trás

Verifique o nível da lâmina da frente para trás sempre que instalar o cortador. Se a parte da frente do cortador estiver mais de 7,9 mm mais baixa que a traseira, ajuste o nível da lâmina usando as instruções seguintes:

1. Coloque a máquina numa superfície nivelada e desligue o interruptor de controlo das lâminas.
2. Engate o travão de mão, desligue o motor, retire a chave e aguarde até que todas as partes em movimento parem antes de sair da posição de operação.
3. Defina a altura de corte para a posição média.

   Nota: Verifique e ajuste o nível horizontal da lâmina se não tiver verificado o ajuste; consulte Nivelar na horizontal (página 46).
4. Rode cuidadosamente as lâminas para que estejam da frente para trás (Figura 65 e Figura 66).

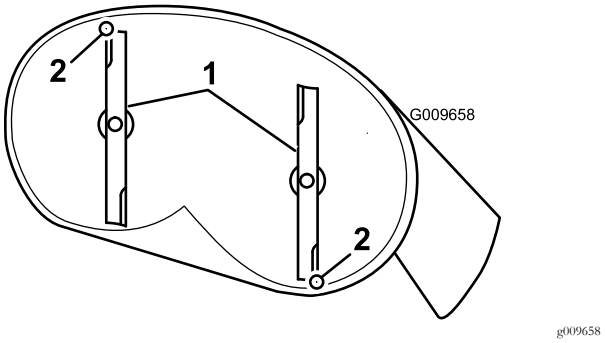

Figura 65

Plataformas de corte com 2 lâminas

1. Lâminas da frente para trás
2. Meça da ponta da lâmina até à superfície plana.

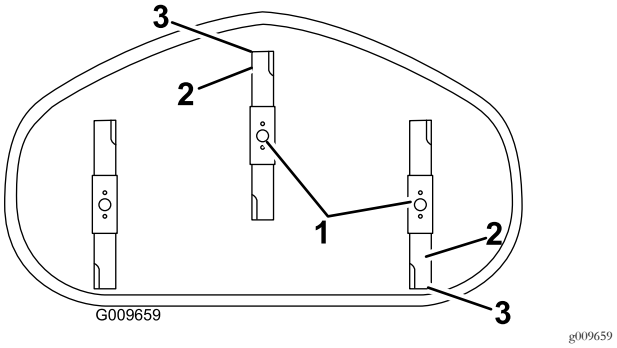

Figura 66

Plataformas de corte com 3 lâminas

1. Lâminas da frente para trás
2. Extremidade de corte exterior
3. Meça da ponta da lâmina até à superfície plana..

5. Meça da ponta da lâmina da frente até à superfície plana e da ponta da lâmina de trás até à superfície plana (Figura 65 e Figura 66).

   Nota: Se a parte da frente da lâmina não estiver 1,6 a 7,9 mm mais baixa do que a ponta da lâmina de trás, ajuste a porca de bloqueio da frente.
6. Para ajustar a inclinação da lâmina da frente para trás, rode a porca de ajuste na parte da frente do cortador (Figura 67).

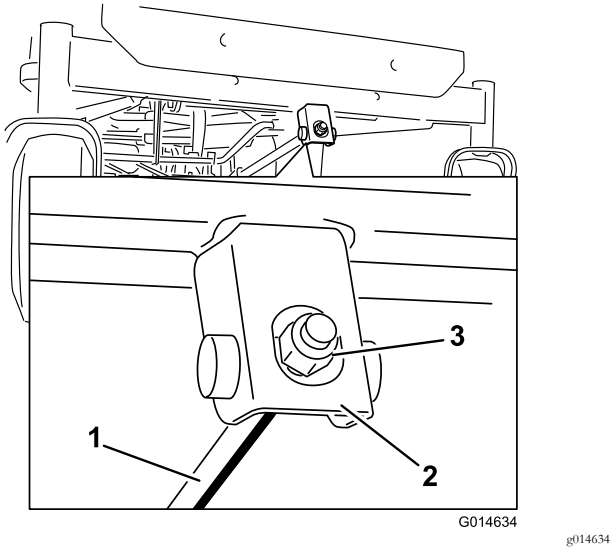

g014634

Figura 67

1. Alavanca de ajuste
2. Bloco de ajuste
3. Porca de bloqueio

7. Para elevar a parte da frente do cortador, aperte a porca de ajuste.
8. Para baixar a parte da frente do cortador, desaperte a porca de ajuste.
9. Após o ajuste, verifique inclinação entre frente e a traseira, continue a ajustar a porca até que a ponta da lâmina frontal esteja 1,6 a 7,9 mm mais baixa que a ponta da lâmina traseira (Figura 65 e Figura 66).
10. Quando a inclinação da lâmina da frente para trás estiver correta, verifique novamente o nível horizontal do cortador; consulte Nivelar na horizontal (página 46).

Remover a plataforma do cortador

1. Coloque a máquina numa superfície nivelada e desligue o interruptor de controlo das lâminas.
2. Engate o travão de mão, desligue o motor, retire a chave e aguarde até que todas as partes em movimento parem antes de sair da posição de operação.
3. Baixar a alavanca da altura de corte até à posição mais baixa.
4. Desaperte os 2 parafusos inferiores que prendem a cortina da plataforma do cortador à plataforma. Consulte Libertar a cortina da plataforma do cortador (página 32).
5. Remova o contrapino do gancho da barra de suporte da frente e remova a barra do suporte da plataforma (Figura 68).

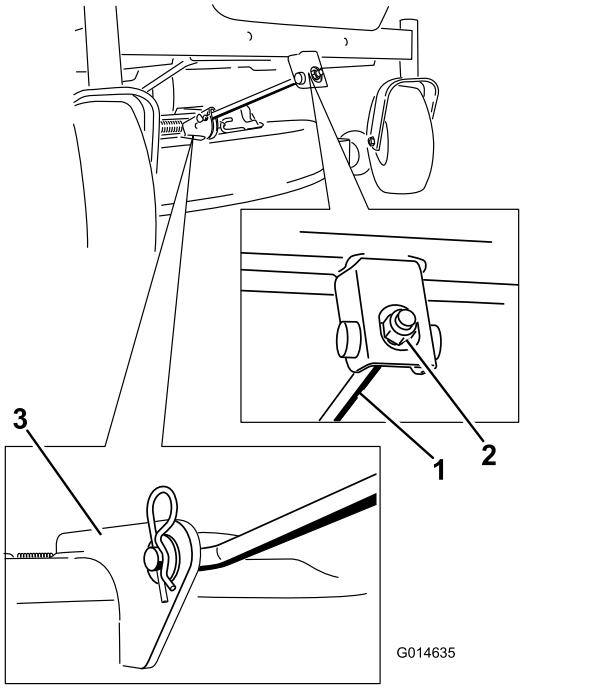

g014635

Figura 68

1. Barra de suporte da frente
2. Porca de bloqueio
3. Suporte da plataforma

6. Baixe cuidadosamente a parte da frente da plataforma do cortador para o solo.
7. Levante a plataforma de corte e os suportes de suspensão afastando da haste de elevação traseira e baixe o cortador cuidadosamente até ao chão (Figura 69).

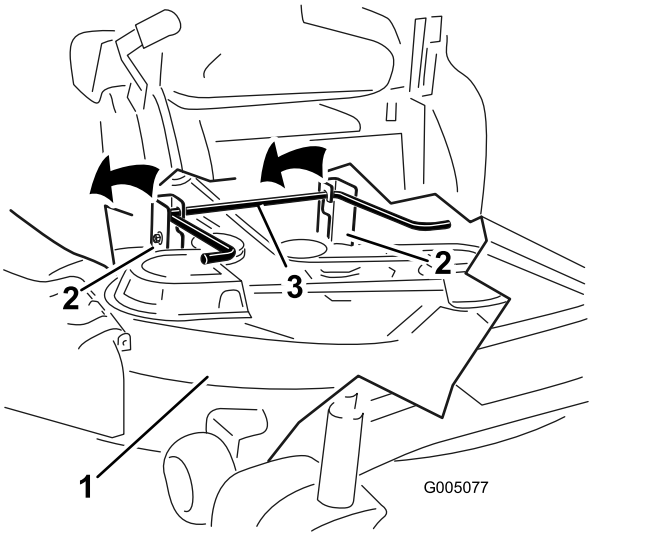

g005077

Figura 69

1. Plataforma do cortador
2. Suporte de suspensão
3. Haste de elevação traseira

8. Faça deslizar a plataforma do cortador para trás para remover a correia do cortador da polia do motor.

9. Deslize a plataforma de corte para a frente e para fora da parte da baixo da máquina.

Nota: Guarde todas as peças para instalar futuramente.

Instalar a plataforma do cortador

1. Coloque a máquina numa superfície nivelada e desligue o interruptor de controlo das lâminas.
2. Engate o travão de mão, desligue o motor, retire a chave e aguarde até que todas as partes em movimento parem antes de sair da posição de operação.
3. Deslize o cortador sob a máquina.
4. Baixe a alavanca da altura de corte até à posição mais baixa.
5. Levante parte de trás da plataforma de corte e oriente os suportes de suspensão por cima da haste de elevação traseira (Figura 69).
6. Coloque a barra de suporte frontal na plataforma do cortador com o pino de segurança e contrapino do gancho (Figura 68).
7. Instale a correia do cortador na polia do motor; consulte Substituição da correia da plataforma do cortador (página 50).
8. Aperte os dois parafusos inferiores que prendem a cortina da plataforma do cortador à plataforma. Consulte Libertar a cortina da plataforma do cortador (página 32).

Substituição do defletor de relva

Intervalo de assistência: Em todas as utilizações ou diariamente—Verifique se há danos no defletor de relva.

⚠ AVISO

Uma abertura de descarga sem proteção pode fazer com que o cortador de relva projete objetos na direção do utilizador ou outras pessoas e provocar ferimentos graves. Além disso, as pessoas estão em risco porque podem ser atingidas pela lâmina. Nunca utilize a máquina sem o defletor de relva, a cobertura de descarga ou o sistema de recolha de relva no lugar.

Nunca utilize a máquina sem o defletor de relva, a cobertura de descarga ou o sistema de recolha de relva no lugar.

Verifique se há danos no defletor de relva antes de cada utilização. Substitua todas as peças danificadas antes da utilização.

1. Remova a porca (⅜ pol.) da barra debaixo do cortador (Figura 70).

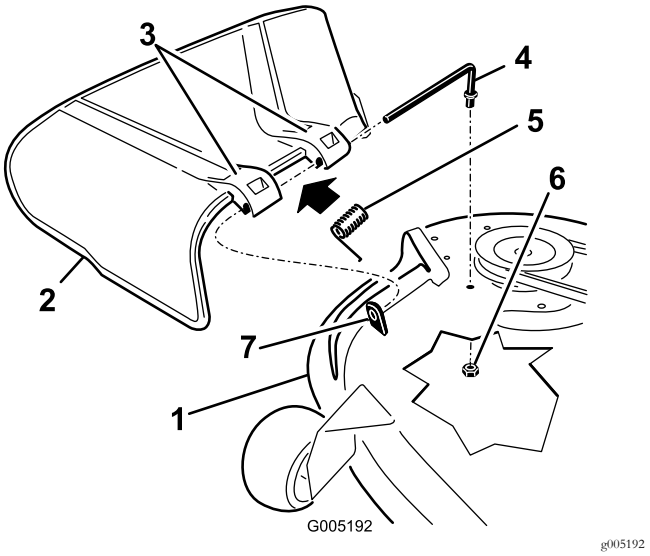

Figura 70

1. Plataforma do cortador
2. Defletor de relva
3. Suporte do defletor de relva
4. Barra
5. Anilha da mola
6. Porca (⅜ pol.)
7. Parte saliente curta

2. Deslize a barra para fora da parte saliente curta, da mola e do defletor de relva (Figura 70).
3. Se o defletor de relva estiver danificado ou gasto, retire-o.
4. Substitua o defletor de relva (Figura 70).
5. Faça deslizar a barra (extremidade reta) através do suporte traseiro do defletor de relva.
6. Coloque a mola na barra, com a extensão da ponta para baixo, e entre os suportes do defletor de relva.
7. Faça deslizar a barra pelo segundo suporte do defletor de relva (Figura 70).
8. Insira a barra na parte da frente do defletor de relva na parte saliente curta na plataforma.
9. Fixe a extremidade traseira da barra ao cortador com uma porca (⅜ pol.), como se mostra na Figura 70.

Importante: O defletor de relva tem de estar com mola na posição baixa. Suba o defletor para testá-lo e verificar se desce por completo.

Manutenção da correia do cortador

Inspecionar as correias

Intervalo de assistência: A cada 25 horas—Verifique se existe desgaste/rachas nas correias.

Verifique se existem rachas, extremidades desfiadas, marcas de queimaduras e outros danos nas correias. Substitua as correias danificadas.

Substituição da correia da plataforma do cortador

Chiado durante a rotação da correia, deslocamento das lâminas durante o corte, extremidades da correia puídas, marcas de queimadura e fissuras são indícios de uma correia de cortador gasta. Substitua a correia do cortador assim que notar algum destes sinais.

1. Coloque a máquina numa superfície nivelada e desligue o interruptor de controlo das lâminas.
2. Engate o travão de mão, desligue o motor, retire a chave e aguarde até que todas as partes em movimento parem antes de sair da posição de operação.
3. Regule a altura de corte na posição de corte mais baixa de 38 mm.
4. Retire as coberturas da polia (Figura 71).

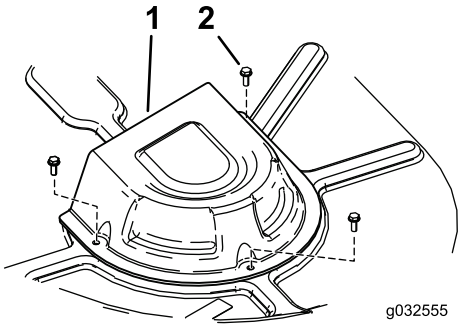

g032555

Figura 71

1. Cobertura
2. Parafuso

5. Desaperte os dois parafusos inferiores que prendem a cortina da plataforma do cortador à plataforma. Consulte Libertar a cortina da plataforma do cortador (página 32).
6. Utilize um removedor de molas (peça Toro n.º 92-5771), remova a mola intermédia do gancho da plataforma para retirar tensão da polia intermédia e role a correia para fora das polias (Figura 72 e Figura 73).

⚠ AVISO

A mola está sob tensão quando está instalada e pode causar ferimentos pessoais.

Cuidado quando remover a correia.

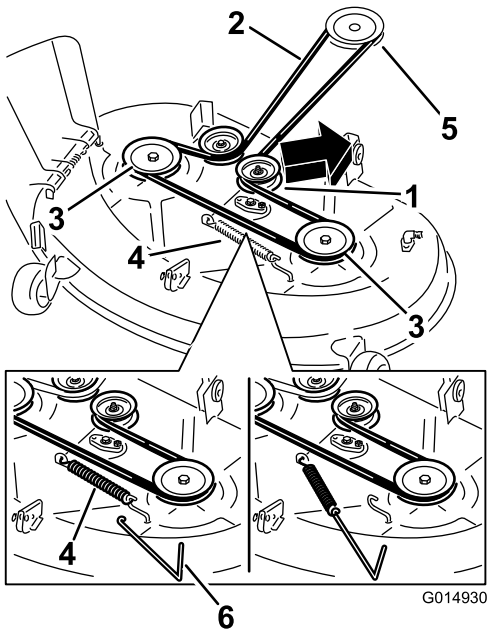

g014930

Figura 72

Plataformas de corte com 2 lâminas

1. Polia intermédia
2. Correia do cortador
3. Polia exterior
4. Anilha da mola
5. Polia do motor
6. Removedor de molas

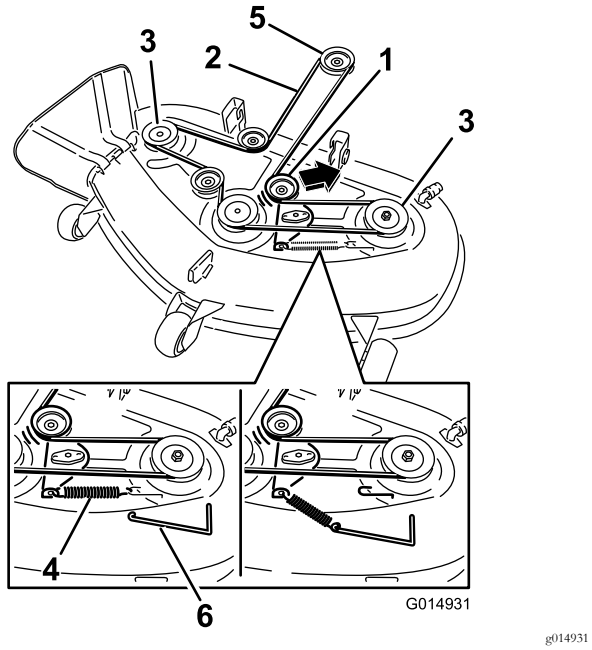

g014931

Figura 73

Plataformas de corte com 3 lâminas

1. Polia intermédia
2. Correia do cortador
3. Polia exterior
4. Anilha da mola
5. Polia do motor
6. Removedor de molas

7. Coloque a nova correia em redor da polia do motor e nas polias do cortador (Figura 73).
8. Utilize um removedor de molas, instale a mola intermédia por cima do gancho da plataforma para colocar tensão na polia intermédia e na correia do cortador (Figura 72 e Figura 73).
9. Aperte os dois parafusos inferiores que prendem a cortina da plataforma do cortador à plataforma. Consulte Libertar a cortina da plataforma do cortador (página 32).
10. Coloque as coberturas da polia.

Limpeza

Limpar por baixo da frente da máquina

Intervalo de assistência: Após cada utilização—Verifique e limpe a frente da máquina.

Remova os detritos sob frente da máquina com ar comprimido ou manualmente com uma escova (Figura 74).

Nota: Não utilize água para limpar debaixo da frente da máquina, pois pode causar a acumulação de detritos.

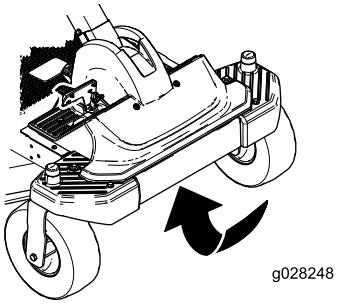

g028248

Figura 74

Lavar a parte inferior do cortador

Intervalo de assistência: Após cada utilização—Limpe a caixa da plataforma do cortador.

Importante: Pode lavar a máquina com água e um detergente suave. Não lave a máquina com sistemas de lavagem de pressão. Evite a utilização excessiva de água, especialmente próximo da zona do painel de controlo, debaixo do banco, em torno do motor, bombas e motores.

Lave a parte inferior do cortador após cada utilização para evitar a acumulação de relva para uma melhor ação de mulch e dispersão de aparas.

1. Coloque a máquina numa superfície nivelada e desligue o interruptor de controlo das lâminas.
2. Engate o travão de mão, desligue o motor, retire a chave e aguarde até que todas as partes em movimento parem antes de sair da posição de operação.
3. Coloque união da mangueira na extremidade de limpeza do cortador e ligue a água em elevado (Figura 75).

   Nota: Espalhe vaselina no anel de retenção da união de lavagem para facilitar o deslizar da união e proteger o anel de retenção.

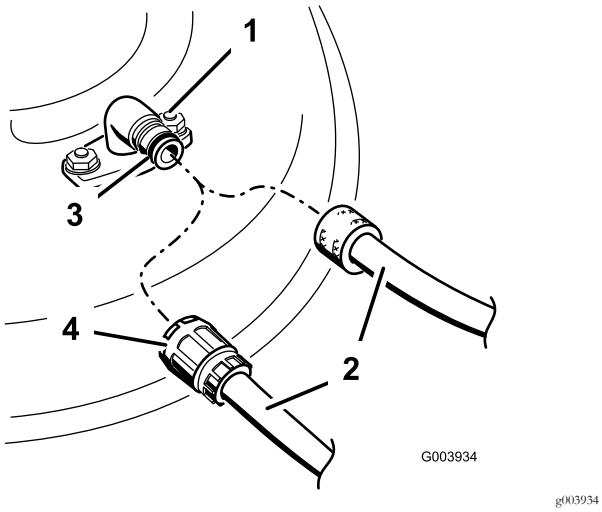

Figura 75

1. União de lavagem
2. Tubagem
3. Anel de retenção
4. União

4. Baixe o cortador até à altura de corte mais baixa.
5. Sente-se no banco e ligue o motor.
6. Engate o interruptor de controlo das lâminas e deixe o cortador funcionar durante um a três minutos.
7. Desengate o interruptor de controlo das lâminas, desligue o motor, retire a chave e espere até todas as peças em movimento pararem.
8. Desligue a água e retire a união da lavagem.

   Nota: Se o cortador não ficar limpo após uma lavagem, molhe-o e aguarde 30 minutos. Em seguida, repita o processo.
9. Ligue o cortador novamente durante um a três minutos para remover a água em excesso.

⚠ AVISO

Uma união de lavagem partida ou em falta pode expô-lo a si e aos outros à projeção de objetos ou contacto com a lâmina. O contacto com as lâminas e detritos projetados provoca ferimentos graves ou até mesmo a morte.

- **Substitua a união de lavagem partida ou em falta imediatamente, antes de utilizar novamente o cortador.**
- **Nunca coloque as mãos ou pés sob o cortador ou nas aberturas do cortador.**

Armazenamento

Limpeza e armazenamento

1. Coloque a máquina numa superfície nivelada e desligue o interruptor de controlo da lâmina.
2. Engate o travão de mão, desligue o motor, retire a chave e aguarde até que todas as partes em movimento parem antes de sair da posição de operação.
3. Retire as aparas de relva, sujidade e fuligem das partes exteriores da máquina, especialmente do motor.
4. Limpe todos os vestígios de sujidade da parte exterior das aletas da cabeça do cilindro e da saída de ar.

   Importante: Pode lavar a máquina com água e um detergente suave. Não lave a máquina com sistemas de lavagem de pressão. Evite a utilização excessiva de água, especialmente próximo da zona do painel de controlo, debaixo do banco, em torno do motor, bombas e motores.
5. Efetue a manutenção do filtro de ar; consulte Manutenção do filtro de ar (página 34).
6. Lubrifique a máquina; consulte Lubrificação (página 33).
7. Substitua o óleo do cárter e o filtro; consulte Substituir o filtro e o óleo do motor (página 36).
8. Verifique a pressão dos pneus; consulte Verificar a pressão dos pneus (página 42).
9. Carregue a bateria, consulte Carregamento da bateria (página 41).
10. Verifique o estado das lâminas, consulte Verificar as lâminas (página 43).
11. Prepare a máquina para armazenamento quando não for utilizada durante mais de 30 dias. Preparar a máquina para armazenamento da seguinte forma.
12. Adicione ao depósito um estabilizador/condicionador de combustível com base de petróleo. Siga as instruções de mistura do fabricante do estabilizador. Não utilize um estabilizador com base de álcool (etanol ou metanol).

    Nota: O estabilizador/condicionador de combustível é mais eficaz quando é misturado com combustível novo e é utilizado frequentemente.

    A. Ligue o motor para distribuir o combustível condicionado pelo sistema de combustível (5 minutos).

    B. Desligue o motor, deixe-o arrefecer e, a seguir, faça a drenagem do depósito de combustível.

    C. Ligue o motor e deixe-o trabalhar até parar.

    D. Afogue o motor. Ligue o motor e deixe-o trabalhar até não ligar.

    E. O combustível deverá ser eliminado de forma adequada. Recicle cumprindo os códigos locais.

Importante: Não armazene gasolina estabilizada/condicionada mais de 30 dias.

13. Retire a(s) vela(s) de ignição e verifique o estado das mesmas; consulte Manutenção da vela de ignição (página 38). Depois de retirar a(s) vela(s) de ignição do motor, coloque 30 ml (duas colheres de sopa) de óleo de motor no orifício da vela. Utilize o arranque para fazer girar o motor e distribuir o óleo pelo interior do cilindro. Instale a(s) vela(s) de ignição. Não coloque os cabos nas velas de ignição.
14. Limpe qualquer sujidade e resíduos da parte superior do cortador.
15. Raspe qualquer acumulação de relva e sujidade da parte inferior do cortador e, em seguida, lave o cortador com uma mangueira de jardim.
16. Verifique o estado da correia de transmissão e do cortador.
17. Verifique e aperte todos os pernos, porcas e parafusos. Repare ou substitua qualquer peça danificada ou gasta.
18. Pinte todas as superfícies de metal arranhadas ou descascadas. O serviço de pintura é disponibilizado pelo serviço de assistência autorizado.
19. Guarde a máquina numa garagem ou armazém limpo e seco. Retire a chave do interruptor de ignição e guarde-a num local específico. Tape a máquina para a proteger e mantê-la limpa.

Resolução de problemas

Problema	Causa possível	Acção correctiva
O depósito de combustível apresenta sinais de colapso ou a máquina apresenta sinais de ficar frequentemente sem combustível.	1. O elemento de papel do filtro está entupido.	1. Limpe o elemento de papel.
Sobreaquecimento do motor.	1. A carga no motor é excessiva. 2. O nível de óleo no cárter está baixo. 3. As aletas de refrigeração e as passagens de ar na parte inferior do revestimento da turbina do motor estão obstruídas. 4. O filtro de ar está sujo. 5. O sistema de combustível tem sujidade, água ou combustível muito antigo.	1. Reduza a velocidade da máquina. 2. Junte óleo ao cárter. 3. Retire a obstrução das aletas de refrigeração e das passagens de ar. 4. Limpe ou substitua o filtro de ar. 5. Contacte um distribuidor autorizado
O arranque elétrico não dá sinal	1. O pedal de controlo de tração está engatado. 2. A bateria não tem carga. 3. As ligações elétricas estão corroídas ou soltas. 4. Está um fusível queimado. 5. Um interruptor ou um relé está danificado.	1. Mova o pedal de controlo de tração para ponto-morto. 2. Carregue a bateria. 3. Verifique se as ligações elétricas estão a fazer bom contacto. 4. Substitua o fusível. 5. Contacte um serviço de assistência autorizado
O motor não arranca, o arranque é difícil ou não fica a trabalhar.	1. O depósito de combustível está vazio. 2. O ar não está ligado. 3. O filtro de ar está sujo. 4. O(s) cabo(s) da(s) vela(s) de ignição está(estão) solto(s) ou desligado(s). 5. As velas estão picadas, reparadas ou a folga está incorreta. 6. Há sujidade no filtro de combustível. 7. O sistema de combustível tem sujidade, água ou combustível muito antigo. 8. Há combustível errado no depósito de combustível. 9. O nível de óleo no cárter está baixo.	1. Encha o depósito de combustível. 2. Mova a alavanca do ar para a posição de entrada de ar. 3. Limpe ou substitua o filtro de ar. 4. Empurre o(s) cabo(s) para a vela de ignição. 5. Instale uma vela de ignição nova, com as devidas folgas. 6. Substitua o filtro de combustível. 7. Contacte um serviço de assistência autorizado 8. Esvazie o depósito e substitua o combustível com o tipo correto. 9. Junte óleo ao cárter.
O motor perde potência.	1. A carga no motor é excessiva. 2. O filtro de ar está sujo. 3. O nível de óleo no cárter está baixo. 4. As aletas de refrigeração e as passagens de ar na parte inferior do revestimento da turbina do motor estão obstruídas. 5. As velas estão picadas, reparadas ou a folga está incorreta. 6. A ventilação do depósito de combustível está bloqueada. 7. Há sujidade no filtro de combustível. 8. O sistema de combustível tem sujidade, água ou combustível muito antigo. 9. Há combustível errado no depósito de combustível.	1. Reduza a velocidade da máquina. 2. Limpe o elemento do filtro de ar. 3. Junte óleo ao cárter. 4. Retire a obstrução das aletas de refrigeração e das passagens de ar. 5. Instale uma vela de ignição nova, com as devidas folgas. 6. Contacte um serviço de assistência autorizado 7. Substitua o filtro de combustível. 8. Contacte um serviço de assistência autorizado 9. Esvazie o depósito e substitua o combustível com o tipo correto.

Problema	Causa possível	Acção correctiva
A máquina não anda.	1. As válvulas de distribuição estão abertas. 2. As correias de tração estão gastas, soltas ou partidas. 3. As correias de tração estão fora das polias. 4. A transmissão não responde.	1. Feche as válvulas de reboque. 2. Contacte um serviço de assistência autorizado 3. Contacte um serviço de assistência autorizado 4. Contacte um serviço de assistência autorizado
Há uma vibração anormal.	1. Os parafusos de montagem do motor estão soltos. 2. A polia do motor, polia intermédia, ou polia das lâminas está solta. 3. A polia do motor está danificada. 4. As lâmina(s) de corte está/estão empenada(s) ou desequilibrada(s). 5. O parafuso de montagem da lâmina está solto. 6. O eixo da lâmina está empenado.	1. Aperte os parafusos de montagem do motor. 2. Aperte a polia adequada. 3. Contacte um serviço de assistência autorizado 4. Instale lâmina(s) de corte nova(s). 5. Aperte o parafuso de montagem da lâmina. 6. Contacte um serviço de assistência autorizado
A altura de corte não é uniforme.	1. Lâmina(s) não está/estão afiada(s). 2. Lâmina(s) de corte está/estão empenada(s). 3. O cortador não está nivelado. 4. Uma roda antidano não está corretamente ajustada. 5. O lado inferior do cortador está sujo. 6. A pressão dos pneus é incorreta. 7. O eixo da lâmina está empenado.	1. Afie a(s) lâmina(s). 2. Instale lâmina(s) de corte nova(s). 3. Nivele o cortador na horizontal e de trás para a frente. 4. Ajuste a altura da roda antidano. 5. Limpe a parte de baixo do cortador. 6. Ajuste da pressão dos pneus. 7. Contacte um serviço de assistência autorizado
As lâminas não rodam.	1. A correia de transmissão está gasta, larga ou partida. 2. A correia da transmissão está fora da polia. 3. O interruptor da tomada de força (PTO) ou a embraiagem da tomada de força está com problemas. 4. A correia do cortador está gasta, larga ou partida.	1. Instale uma nova correia da transmissão. 2. Monte a correia de acionamento e verifique se os veios de ajuste e as guias da correia estão na posição correta. 3. Contacte um serviço de assistência autorizado 4. Instale uma nova correia do cortador.

Esquemas

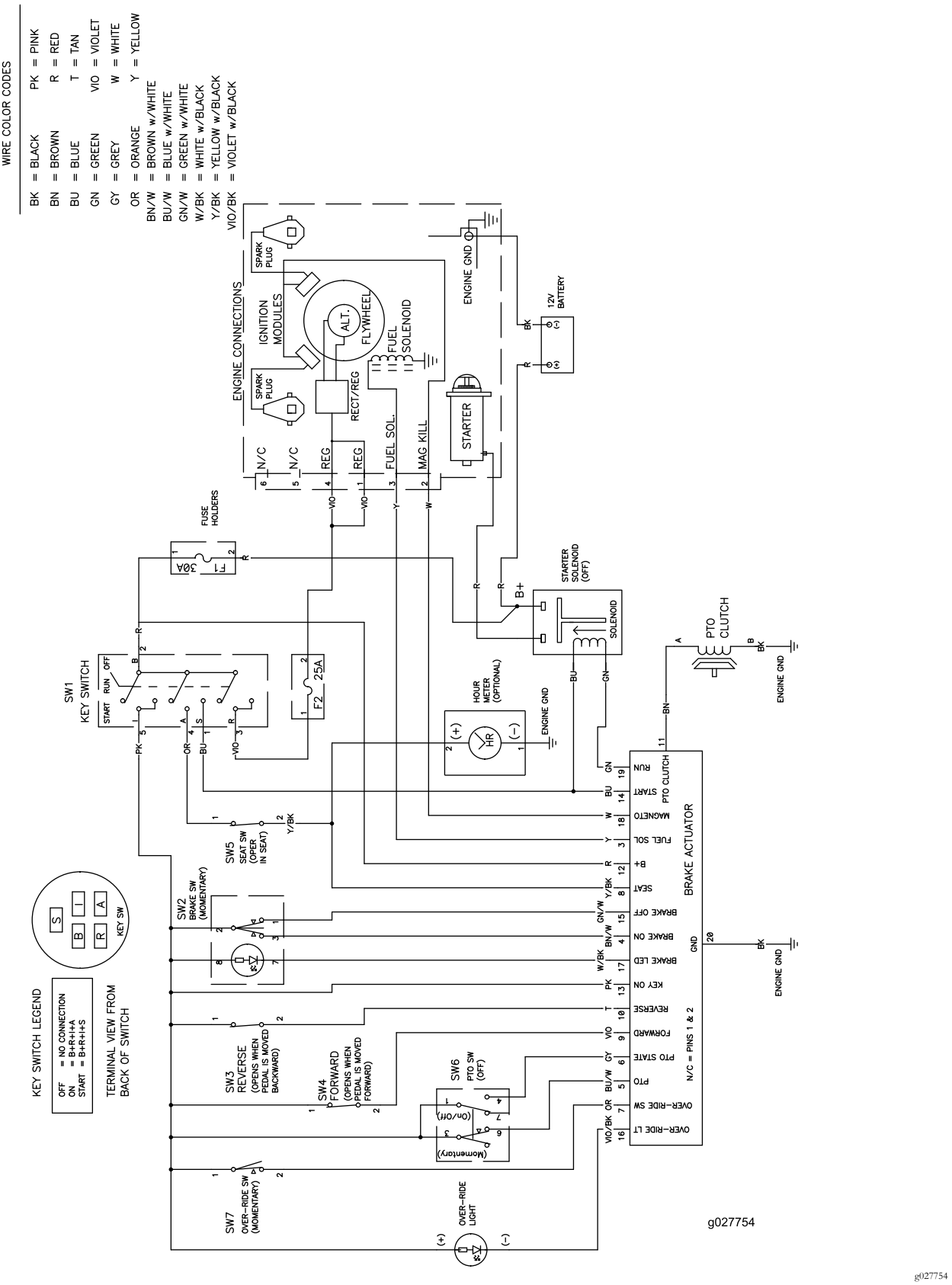

Esquema elétrico (Rev. A)

Notas:

Notas:

Aviso de privacidade europeu

As informações que a Toro recolhe
Toro Warranty Company (Toro) respeita a sua privacidade. Para processar as suas reclamações e o contactar em caso de recolha de produtos, pedimos que partilhe determinadas informações pessoais connosco, seja diretamente ou através da empresa Toro ou do seu representante Toro.

O sistema de garantia Toro está alojado em servidores que se encontram nos Estados Unidos onde a lei da privacidade pode não providenciar a mesma proteção que se aplica no seu país.

AO PARTILHAR AS SUAS INFORMAÇÕES PESSOAIS CONNOSCO, ESTÁ A AUTORIZAR O PROCESSAMENTO DAS SUAS INFORMAÇÕES PESSOAIS, CONFORME É DESCRITO NESTE AVISO DE PRIVACIDADE.

Forma como a Toro utiliza as informações
A Toro pode utilizar as suas informações pessoais para processar reclamações e para o contactar em caso de recolha de produtos ou qualquer outro fim que indicarmos. A Toro pode partilhar as suas informações com afiliadas da Toro, revendedores ou outros parceiros de negócios relativamente a qualquer uma destas atividades. Não vendemos as suas informações pessoais a qualquer outra empresa. Reservamo-nos o direito de revelar informações pessoais para cumprir as leis aplicáveis e pedidos das autoridades devidas, para operar os nossos sistemas devidamente ou para a nossa própria proteção ou de outros utilizadores.

Retenção de informações pessoais
Iremos manter as suas informações pessoais enquanto necessitarmos delas para os fins para os quais elas foram originalmente recolhidas ou para outros fins legítimos (como conformidade com regulamentos), ou conforme seja exigido pela lei aplicável.

O nosso compromisso com a segurança das suas informações pessoais
Tomamos as precauções razoáveis para proteger a segurança das suas informações pessoais. Também damos todos os passos para manter a precisão e o estado atual das informações pessoais.

Aceder e corrigir as suas informações pessoais
Se pretender rever ou corrigir as suas informações pessoais, contacte-nos através do endereço de e-mail legal@toro.com.

Lei do consumidor australiana

Os clientes australianos encontrarão informações relacionadas com a Lei do consumidor australiana no interior da caixa ou no seu representante Toro local.

The Toro Warranty
e
A Garantia de arranque GTS da Toro

Condições e produtos abrangidos

Toro Company e sua afiliada, Toro Warranty Company, no seguimento de um acordo celebrado entre ambas, garantem a reparação do seu Produto Toro indicado abaixo no caso de defeitos de materiais e de fabrico ou se o motor Toro GTS (Garantia de arranque) não arrancar na primeira ou segunda tentativa, desde que tenha sido realizada a manutenção de rotina requerida no *Manual do utilizador*.

Os períodos de tempo a seguir aplicam-se a partir da data de compra original:

Produtos	Período da garantia
Cortadores de relva elétricos	
• Plataforma fundida	5 anos de utilização residencial[2] 90 dias de utilização comercial
—Motor	Garantia de 5 anos de GTS, Utilização residencial[3]
—Bateria	2 anos
• Plataforma de aço	2 anos de utilização residencial[2] 30 dias de utilização comercial
—Motor	2 anos de garantia GTS (garantia de arranque), Utilização residencial[3]
Cortadores TimeMaster	3 anos de utilização residencial[2] 90 dias de utilização comercial
• Motor	Garantia de 3 anos de GTS, Utilização residencial[3]
• Bateria	2 anos
Produtos elétricos portáteis e cortadores de relva elétricos	2 anos Utilização residencial[2] Sem garantia para uso comercial
Todas as unidades de operador abaixo	
• Motor	Ver garantia do fabricante do motor[4]
• Bateria	2 anos de utilização residencial[2]
• Acessórios	2 anos de utilização residencial[2]
Tratores corta-relva DH	2 anos de utilização residencial[2] 30 dias de utilização comercial
Tratores corta-relva XLS	3 anos de utilização residencial[2] 30 dias de utilização comercial
Série TimeCutter	3 anos de utilização residencial[2] 30 dias de utilização comercial

[1]Comprador original significa a pessoa que originalmente adquiriu o Produto Toro.

[2]Utilização residencial significa a utilização do produto em sua casa. A utilização em mais do que um local é considerada utilização comercial à qual se aplicaria a garantia para utilização comercial.

[3]A Garantia de arranque GTS da Toro não se aplica quando o produto for utilizado comercialmente.

[4]Alguns motores usados nos Produtos Toro são garantidos pelo fabricante do motor.

A garantia pode ser negada se o contador de horas estiver desligado, modificado ou mostrar sinais de ter sido alterado.

Responsabilidades do proprietário

É preciso fazer manutenção do produto Toro seguindo os procedimentos descritos no *Manual do utilizador*. Os custos dessa manutenção de rotina, quer seja feita por um representante ou por si, são todos pagos por si.

Instruções para a obtenção de um serviço de garantia

Se pensa que o seu produto Toro tem algum defeito de materiais ou de fabrico, siga este procedimento:

1. Contacte o vendedor para que trate da reparação do produto. Se, por qualquer motivo, não conseguir contactar o vendedor, pode ligar para qualquer distribuidor autorizado Toro para combinar a reparação. Visite http://www.toro.com/en-us/locator/pages/default.aspx para localizar um distribuidor Toro na sua área.
2. Leve o produto e a respetiva prova de compra (recibo) ao local de reparação. Se, por qualquer motivo, não ficar satisfeito com a análise do local de reparação ou assistência prestada pelo distribuidor contacte-nos em:

   Toro Warranty Company
   Toro Customer Care Department, RLC Division
   8111 Lyndale Avenue South
   Bloomington, MN 55420-1196
   001–952–948–4707

Itens e condições não abrangidos

Não existe outra garantia expressa exceto para o sistema especial de emissões e cobertura de garantia do motor em alguns produtos. Esta garantia expressa não abrange o seguinte:

- O custo do serviço de manutenção regular ou de peças como filtros, combustível, lubrificantes, mudanças de óleo, velas, filtros de ar, afiamento de lâminas ou lâminas desgastadas, ajustes de cabos/ligações ou ajustes de travão e embraiagem
- Componentes que falham devido a desgaste normal
- Qualquer produto ou peça que tenha sido alterado, usado indevidamente, negligenciado ou necessite de substituição ou reparação devido a acidentes ou falta de manutenção adequada
- Encargos de recolha e entrega
- As reparações ou tentativas de reparação por pessoa alheia a um Representante de assistência autorizado Toro
- As reparações necessárias devido a não cumprir o procedimento de combustível recomendado (consulte o *Manual do utilizador* para mais informações)
  - Remover contaminantes do sistema de combustível não está abrangido
  - A utilização de combustível velho (com mais de um mês) ou combustível que contenha mais de 10% de etanol ou mais de 15% de MTBE
  - A não drenagem do sistema de combustível antes de qualquer período de não utilização superior a um mês
- Reparações ou ajustes para corrigir dificuldades de arranque devido ao seguinte:
  - Não cumprimento dos procedimentos de manutenção adequados ou procedimento de combustível recomendado
  - Embate da lâmina em rotação num objeto
- Condições especiais de operação em que o arranque possa necessitar de mais de 2 puxões:
  - Arranques iniciais após um longo período de não utilização superior a três meses ou armazenamento sazonal
  - Arranques em temperatura fria como os que se encontram no início da primavera e fim do outono
  - Procedimentos de arranque inadequados – se tem dificuldades em iniciar unidade, consulte o *Manual do utilizador* para assegurar que está a utilizar os procedimentos de arranque corretos. Isto pode evitar uma visita desnecessária a um Representante Autorizado de Assistência Toro.

Condições gerais

O comprador está coberto pelas leis nacionais de cada país. Os direitos do comprador abrangidos por estas leis não são limitados por esta garantia.