Form No. 3411-374 Rev A

TORO®

Count on it.

Gebruikershandleiding

Groundsmaster® 4000 of 4010 cirkelmaaier

Modelnr.: 30605—Serienr.: 400000000 en hoger
Modelnr.: 30635—Serienr.: 400000000 en hoger

Registreer uw product op www.Toro.com.
Vertaling van de oorspronkelijke tekst (NL)

CE

3411-374 A

Dit product voldoet aan alle relevante Europese richtlijnen, zie voor details de aparte productspecifieke conformiteitsverklaring.

⚠ WAARSCHUWING

CALIFORNIË
Proposition 65 Waarschuwing

De uitlaatgassen van de dieselmotor van dit product bevatten bestanddelen waarvan bekend is dat ze kanker, geboorteafwijkingen of andere schade aan de voortplantingsorganen kunnen veroorzaken.

Als de machine zonder goed werkende vonkenvanger of goed onderhouden brandveilige motor wordt gebruikt in een bosgebied of op een met dicht struikgewas of gras begroeid terrein, handelt de bestuurder in strijd met de bepalingen van sectie 4442 of 4443 van de Wet op de Openbare Hulpbronnen (Public Resources Code) van de Staat Californië.

Inleiding

Deze machine is een zitmaaier met draaiende messen bedoeld voor gebruik door professionele bestuurders in commerciële toepassingen. De machine is voornamelijk ontworpen voor het maaien van gras van goed onderhouden gazons in parken, sportvelden en golfbanen. De machine is niet ontworpen voor het maaien van borstelig gras en andere begroeiing langs de snelweg of voor gebruik in de landbouw.

Lees deze informatie zorgvuldig door, zodat u weet hoe u de machine op de juiste wijze moet gebruiken en onderhouden en om schade aan de machine en letsel te voorkomen. U bent verantwoordelijk voor het juiste en veilige gebruik van de machine.

U kunt op www.Toro.com rechtstreeks contact met Toro opnemen om informatie over producten en accessoires te verkrijgen, een verkoper te vinden of uw product te registreren.

Als u service, originele Toro onderdelen of aanvullende informatie nodig hebt, kunt u contact opnemen met een erkende servicedealer of met de klantenservice van Toro. U dient hierbij altijd het modelnummer en het serienummer van het product te vermelden. De locatie van het plaatje met het modelnummer en het serienummer van het product is aangegeven op Figuur 1. U kunt de nummers noteren in de ruimte hieronder.

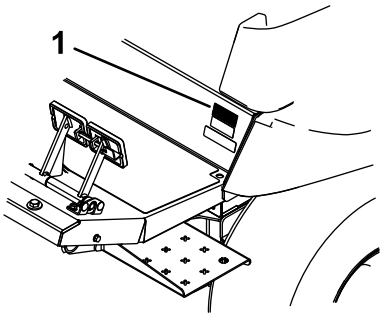

g197124

Figuur 1

1. Plaats van modelnummer en serienummer

Modelnr.: _____

Serienr.: _____

Deze handleiding wijst u op mogelijke gevaren en bevat veiligheidswaarschuwingen die u kunt herkennen aan het waarschuwingspictogram (Figuur 2), dat wijst op een gevaar dat ernstig letsel of de dood kan veroorzaken indien u nalaat de voorgeschreven maatregelen te treffen.

g000502

Figuur 2

1. Waarschuwingspictogram

Er worden in deze handleiding twee woorden gebruikt om uw aandacht op bijzondere informatie te vestigen. **Belangrijk** attendeert u op bijzondere technische informatie en **Opmerking** duidt algemene informatie aan die bijzondere aandacht verdient.

© 2017—The Toro® Company
8111 Lyndale Avenue South
Bloomington, MN 55420

U kunt contact met ons opnemen op www.Toro.com.
Gedrukt in de VS
Alle rechten voorbehouden

Inhoud

Veiligheid 4
Algemene veiligheid 4
Motoruitstoot certificatie 4
Veiligheids- en instructiestickers 5
Montage 14
1 De machine smeren 14
2 De waarschuwingssticker vervangen 14
Algemeen overzicht van de machine 15
Bedieningsorganen 15
Cabineknoppen 17
Specificaties 22
Werktuigen/accessoires 23
Voor gebruik 24
Veiligheidsinstructies voorafgaand aan het werk 24
Het motoroliepeil controleren 24
Het koelsysteem controleren 24
Hydraulische vloeistof controleren 24
Brandstoftank vullen 24
De bandenspanning controleren 25
De torsie van de wielmoeren controleren 26
Oliepeil van de planeetwielaandrijving controleren 26
Het smeeroliepeil van de achteras controleren 27
Het smeeroliepeil van de tandwielkast van de achteras controleren 27
De omkantelbeveiliging (rolbeugel) afstellen 27
De maaihoogte instellen 28
Glijders afstellen 31
Rollen van het maaidek afstellen 31
Ongelijk afgestelde maaidekken gelijkstellen 32
De schakelaars van het veiligheidssysteem controleren 33
De spiegels instellen 34
Koplampen richten 34
Tijdens gebruik 34
Veiligheid tijdens het werk 34
Starten van de motor 35
De motor afzetten 36
Gebruik van Smart Power™ tractie 36
Omgekeerde ventilator 36
De functie Auto stationair 36
Cruise control gebruiken 36
De toerentalschakelaar gebruiken 37
Maaisnelheid afstellen 37
Transportsnelheid afstellen 37
De werking van de machine leren begrijpen 37
Tips voor bediening en gebruik 38
Na gebruik 39
Veiligheid na het werk 39
De machine duwen of slepen 39
De krikpunten bepalen 40
De machine transporteren 40
De bevestigingspunten bepalen 40
Onderhoud 41
Aanbevolen onderhoudsschema 41
Controlelijst Dagelijks Onderhoud 43
Schema met onderhoudsintervallen 44
Procedures voorafgaande aan onderhoud 46
Veiligheidmaatregelen voor onderhouds-werkzaamheden 46
De machine klaar maken voor onderhoud 46
De motorkap verwijderen 46
Smering 47
Lagers en lagerbussen smeren 47
Onderhoud motor 49
Veiligheid van de motor 49
Motorolie verversen 49
Onderhoud van het luchtfilter 51
Onderhoud van het dieselroetfilter (DPF) 52
Onderhoud van de dieseloxidatiekatalysator (DOC) 52
Onderhoud brandstofsysteem 52
Onderhoud van brandstofsysteem 52
Onderhoud van de waterafscheider 52
Onderhoud van het brandstoffilter 53
Onderhoud elektrisch systeem 54
Veiligheid van het elektrisch systeem 54
Onderhoud van de accu 54
De zekeringen vinden 55
Onderhoud aandrijfsysteem 56
De hoek van het tractiepedaal instellen 56
Oliepeil van de planeetwielaandrijving verversen 56
Het smeermiddel van de achteras verversen 57
Toespoor achterwiel controleren 58
Onderhoud koelsysteem 58
Veiligheid van het koelsysteem 58
Het koelsysteem controleren 58
Het motorkoelsysteem een onderhoudsbeurt geven 59
Onderhouden remmen 60
De bedrijfsremmen afstellen 60
Onderhoud riemen 60
Onderhoud van de riem van de wisselstroomdynamo 60
Onderhoud van de compressorriem 60
Drijfriemen van maaimessen aanspan-nen 61
De riem van de mesaandrijving vervangen 61
Onderhoud hydraulisch systeem 62
Veiligheid van het hydraulische systeem 62
Het hydraulische systeem een onderhoudsbeurt geven 62
Onderhoud van het maaimachine 65

Het voorste maaidek rechtop draaien (kantelen) ... 65
Het frontmaaidek naar beneden draaien (kantelen) ... 66
Schuinstand van het maaidek afstellen ... 66
Onderhoud van de lagerbussen in de zwenkwielarmen ... 66
Onderhoud van zwenkwielen en lagers ... 67
Onderhoud van maaimessen ... 68
Veiligheid van de messen ... 68
Controleren op kromme messen ... 68
Maaimes(sen) verwijderen en monteren ... 69
Maaimes(sen) controleren en slijpen ... 69
Ongelijke meshoogte corrigeren ... 70
Onderhoud van de cabine ... 71
Reinigen van de luchtfilters in de cabine ... 71
Het voorfilter van de cabine reinigen ... 72
De airconditioning reinigen ... 72
Reiniging ... 73
Stalling ... 74
Voorbereidingen voor winterstalling ... 74

Veiligheid

Deze machine is ontworpen in overeenstemming met de EN-norm ISO 5395:2013 en B71.4-2012 van het ANSI (American National Standards Institute).

Algemene veiligheid

Dit product kan handen of voeten afsnijden en voorwerpen uitwerpen. Volg altijd alle veiligheidsinstructies op om ernstig letsel te voorkomen.

Dit product gebruiken voor andere doeleinden dan het bedoelde gebruik kan gevaarlijk zijn voor u of voor omstanders.

- Lees deze *Gebruikershandleiding* en zorg ervoor dat u deze begrijpt voordat u de motor start.
- Houd handen en voeten uit de buurt van de bewegende onderdelen van de machine.
- Gebruik de machine enkel als de nodige schermen en andere beveiligingsmiddelen aanwezig zijn en naar behoren werken.
- Blijf uit de buurt van afvoeropeningen. Houd omstanders en huisdieren op een veilige afstand van de machine.
- Laat geen kinderen het werkgebied betreden. Laat kinderen nooit de machine bedienen.
- Schakel de machine en de motor uit voordat u onderhoudswerkzaamheden uitvoert, bijtankt of de machine vrijmaakt.

Onjuist gebruik of onderhoud van deze machine kan letsel tot gevolg hebben. Om het risico op letsel te vermijden, dient u zich aan de volgende veiligheidsinstructies te houden en altijd op het veiligheidssymbool te letten, dat betekent Voorzichtig, Waarschuwing of Gevaar – instructie voor persoonlijke veiligheid. Niet-naleving van deze instructies kan leiden tot lichamelijk of dodelijk letsel.

Indien nodig vindt u bijkomende veiligheidsinformatie in deze *Gebruikershandleiding*.

Motoruitstoot certificatie

De motor van deze machine voldoet aan de eisen van EPA Tier 4i en EU-norm fase 3b.

Veiligheids- en instructiestickers

Veiligheidsstickers en veiligheidsinstructies zijn gemakkelijk zichtbaar voor de bestuurder en bevinden zich bij plaatsen waar gevaar kan ontstaan. Vervang alle beschadigde of verdwenen stickers.

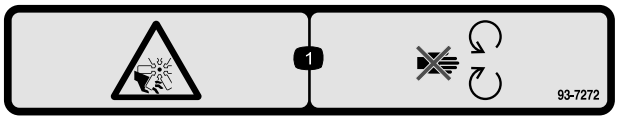

decal93-7272

93-7272

1. Ledematen kunnen worden gesneden/geamputeerd; ventilator – Blijf uit de buurt van bewegende onderdelen.

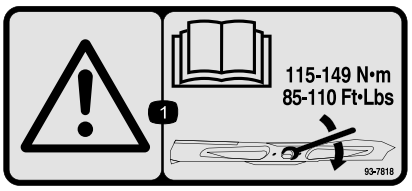

decal93-7818

93-7818

1. Waarschuwing – Lees de *Gebruikershandleiding* voor instructies om de mesbout/moer vast te zetten met een torsie van 115 tot 149 N·m.

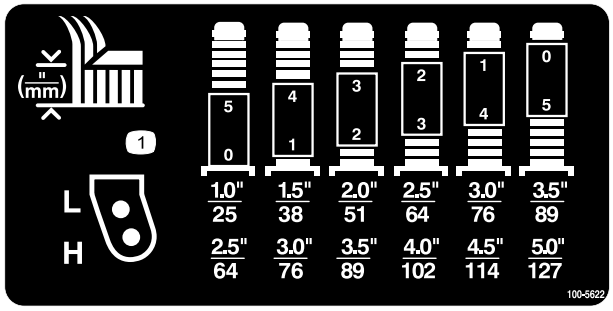

decal100-5622

100-5622

1. Maaihoogte-afstelling

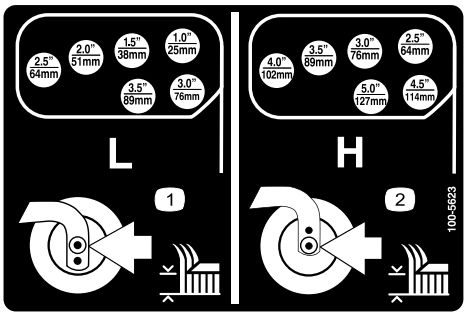

decal100-5623

100-5623

1. Lage maaihoogte-instelling
2. Hoge maaihoogte-instelling

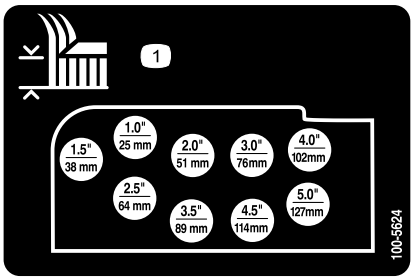

decal100-5624

100-5624

1. Maaihoogte-afstelling

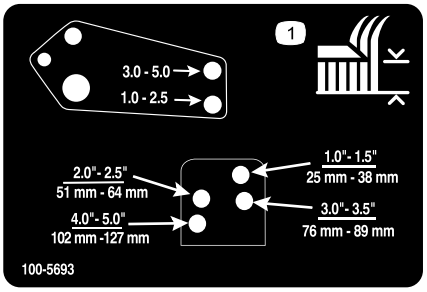

decal100-5693

100-5693

1. Maaihoogte-afstelling

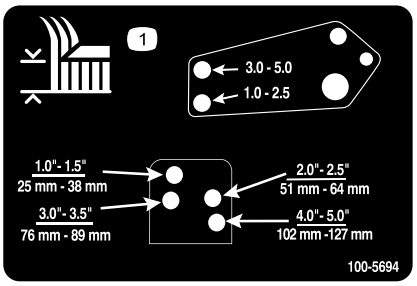

decal100-5694

100-5694

1. Maaihoogte-afstelling

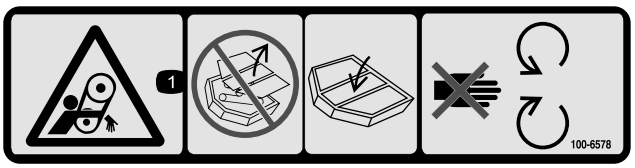

decal100-6578

100-6578

1. Risico om gegrepen te worden, riem – Gebruik de machine nooit als de veiligheidsschermen of afdekplaten zijn verwijderd; zorg ervoor dat deze op hun plaats zitten; blijf uit de buurt van bewegende onderdelen.

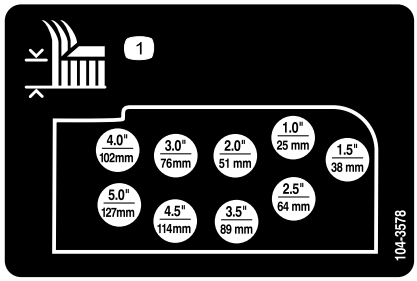

decal104-3578

104-3578

1. Maaihoogte-afstelling

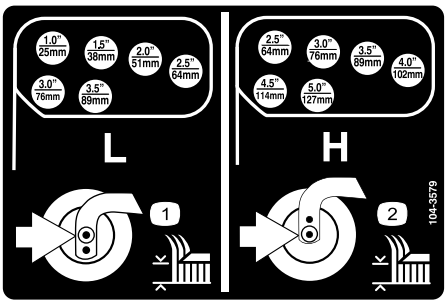

decal104-3579

104-3579

1. Lage maaihoogte-instelling
2. Hoge maaihoogte-instelling

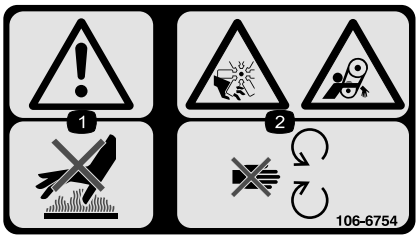

decal106-6754

106-6754

1. Waarschuwing – Raak het hete oppervlak niet aan.
2. Ledematen kunnen worden gesneden/geamputeerd en worden gegrepen, ventilator, riem – Blijf uit de buurt van bewegende onderdelen.

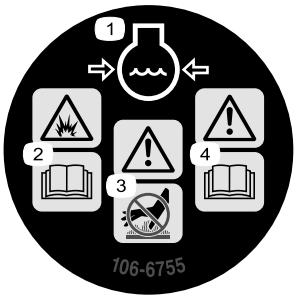

decal106-6755

106-6755

1. Motorkoelvloeistof onder druk.
2. Risico van explosie – Lees de *Gebruikershandleiding.*
3. Waarschuwing – Raak het hete oppervlak niet aan.
4. Waarschuwing – Lees de *Gebruikershandleiding*.

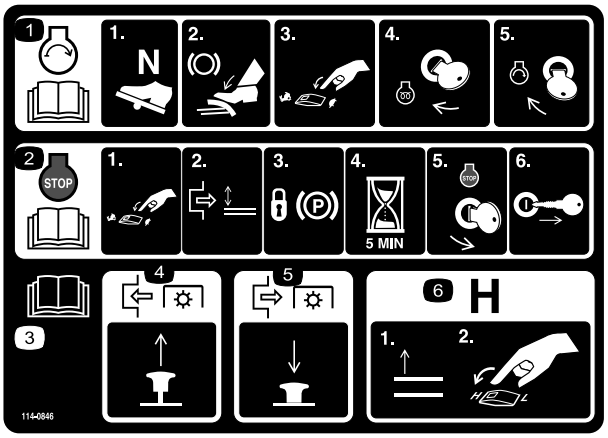

decal114-0846

114-0846

1. Lees de *Gebruikershandleiding* voor informatie over het starten van de motor – 1) Schakel in neutraal; 2) Schakel de parkeerrem in; 3) Stel de motor in op laag toerental; 4) Draai het sleuteltje naar voorverwarmen; 5) Draai het sleuteltje om de motor te starten.
2. Lees de *Gebruikershandleiding* voor informatie over het uitschakelen van de motor – 1) Stel de motor in op laag toerental; 2) Schakel het maaidek uit; 3) Schakel de parkeerrem in; 4) Wacht 5 minuten; 5) Draai het sleuteltje om de motor uit te schakelen; 6) Neem het sleuteltje uit het contact.
3. Lees de *Gebruikershandleiding*.
4. De knop uittrekken om de aftakas in te schakelen.
5. Druk de knop in om de aftakas uit te schakelen.
6. Laat de maaidekken omhoog komen om naar hoog bereik over te schakelen.

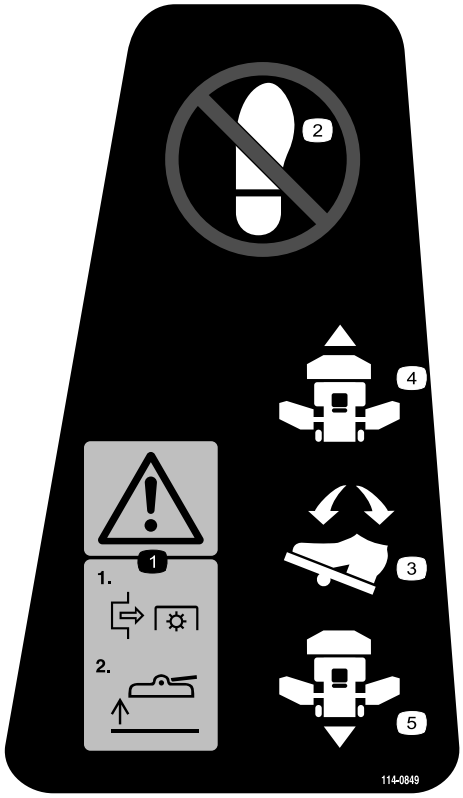

decal114-0849

114-0849

1. Waarschuwing – 1) Schakel de vermogenaftakas uit; 2) Breng het maaidek omhoog
2. Hier niet staan
3. Richtingpedaal
4. Vooruit
5. Achteruit

CALIFORNIA SPARK ARRESTER WARNING

Operation of this equipment may create sparks that can start fires around dry vegetation. A spark arrester may be required. The operator should contact local fire agencies for laws or regulations relating to fire prevention requirements. 117-2718

decal117-2718

117-2718

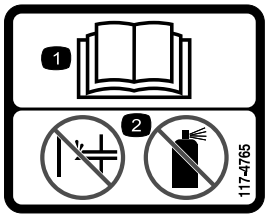

decal117-4765

117-4765

1. Lees de *Gebruikershandleiding*.
2. Geen starthulpmiddelen gebruiken.

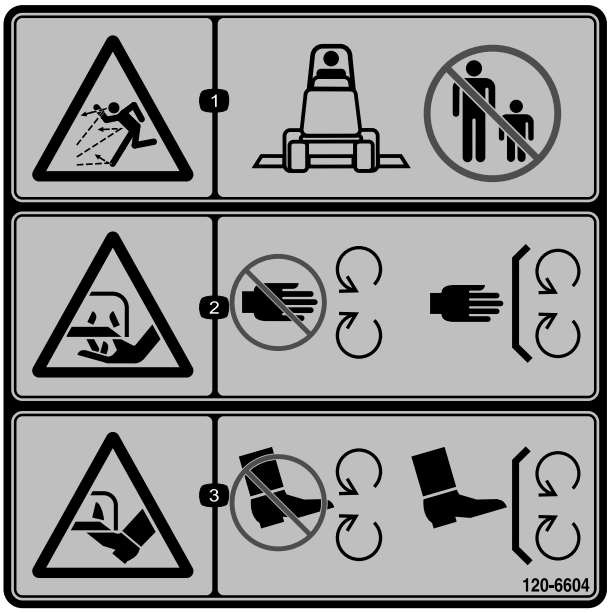

decal120-6604

120-6604

1. De machine kan voorwerpen uitwerpen – Houd omstanders uit de buurt van de machine.
2. Handen of voeten kunnen worden (af)gesneden, maaimes – Blijf uit de buurt van bewegende onderdelen en houd alle beschermende delen op hun plaats.
3. Handen of voeten kunnen worden (af)gesneden, maaimes – Blijf uit de buurt van bewegende onderdelen en houd alle beschermende delen op hun plaats.

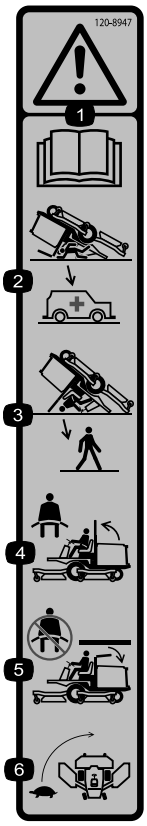

decal120-8947

120-8947

1. Waarschuwing – Lees de *Gebruikershandleiding*.
2. Er is geen omkantelbeveiliging als de rolbeugel omlaag is geklapt.
3. Er is omkantelbeveiliging als de rolbeugel omhoog is geklapt.
4. Als de rolbeugel omhoog is geklapt, draag dan de veiligheidsgordel.
5. Als de rolbeugel omlaag is geklapt, draag dan geen veiligheidsgordel.
6. Rij traag in bochten.

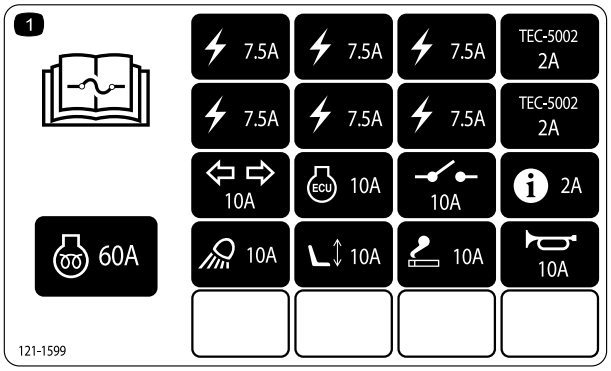

decal121-1599

121-1599

1. Lees de *Gebruikershandleiding* voor informatie over de zekeringen.

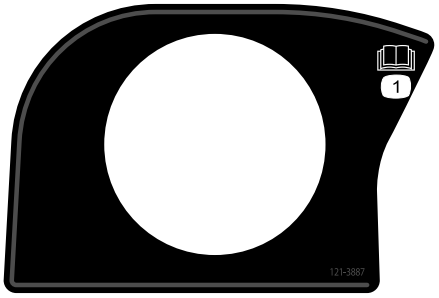

decal121-3887

121-3887

1. Lees de *Gebruikershandleiding*.

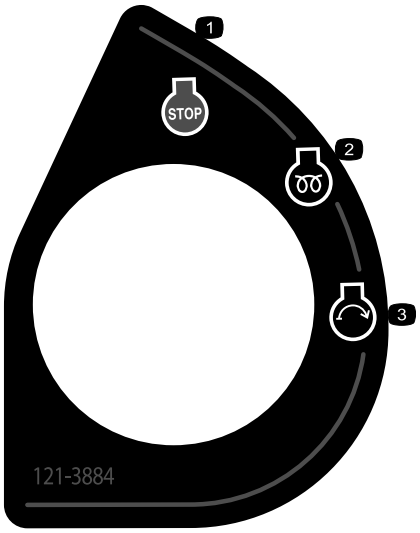

decal121-3884

121-3884

1. Motor stoppen
2. Motor voorverwarmen
3. Motor starten

Symbolen op accu

Sommige of alle symbolen staan op de accu

1. Risico van explosie
2. Niet roken. Geen open vuur of vonken
3. Risico van bijtende vloeistof/chemische brandwonden
4. Draag oogbescherming.
5. Lees de *Gebruikershandleiding*.
6. Houd omstanders op een veilige afstand van de accu.
7. Draag oogbescherming; explosieve gassen kunnen blindheid en ander letsel veroorzaken.
8. Accuzuur kan blindheid of ernstige brandwonden veroorzaken.
9. Ogen direct met water spoelen en snel arts raadplegen.
10. Bevat lood; niet weggooien

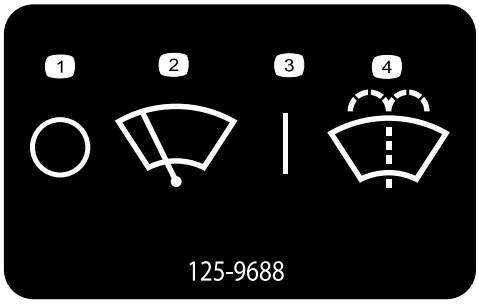

decal125-9688

125-9688

Alleen voor model met cabine

1. Ruitenwissers (uit)
2. Ruitenwissers
3. Ruitenwissers (aan)
4. Ruitensproeiervloeistof spuiten

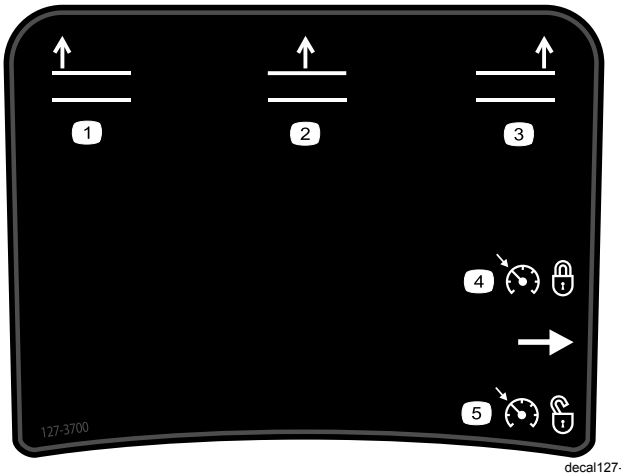

decal127-3700

127-3700

1. Linker maaidek omhoog brengen.
2. Middelste maaidek omhoog brengen.
3. Rechter maaidek omhoog brengen.
4. Motortoerental vergrendelen.
5. Motortoerental ontgrendelen.

decal130-0594

130-0594

1. Waarschuwing – Lees de *Gebruikershandleiding*; draag altijd een veiligheidsgordel als u in de cabine zit; draag gehoorbescherming.

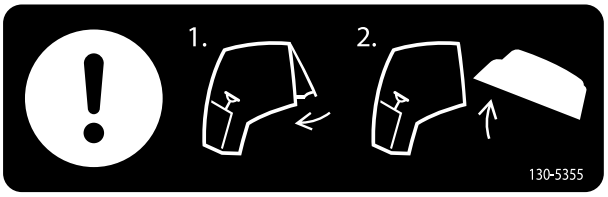

decal130-5355

130-5355

1. Sluit de achterruit.
2. Til de motorkap op.

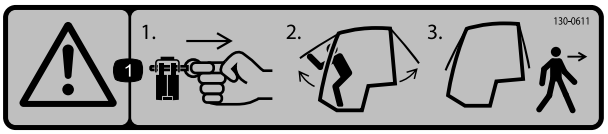

decal130-0611

130-0611

Alleen voor model met cabine

1. Waarschuwing – 1) Verwijder de pen; 2) Breng de deuren omhoog; 3) Verlaat de cabine.

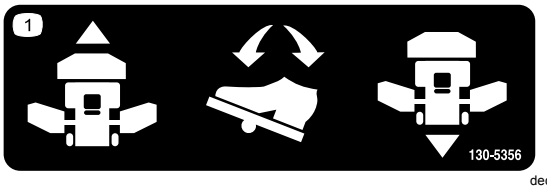

decal130-5356

130-5356

1. Het pedaal dient om vooruit en achteruit te rijden.

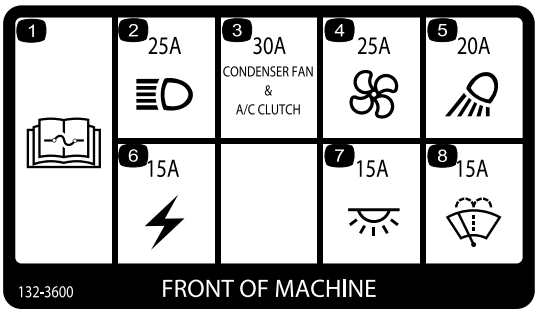

decal132-3600

132-3600

Alleen voor model met cabine

1. Lees de *Gebruikershandleiding* voor meer informatie over zekeringen.
2. Koplamp (25 A)
3. Koppeling condenserventilator en airconditioning (30 A)
4. Ventilator (25 A)
5. Werkverlichting (20 A)
6. Hulpaggregaat (15 A)
7. Cabineverlichting (15 A)
8. Ruitenwissers (15 A)

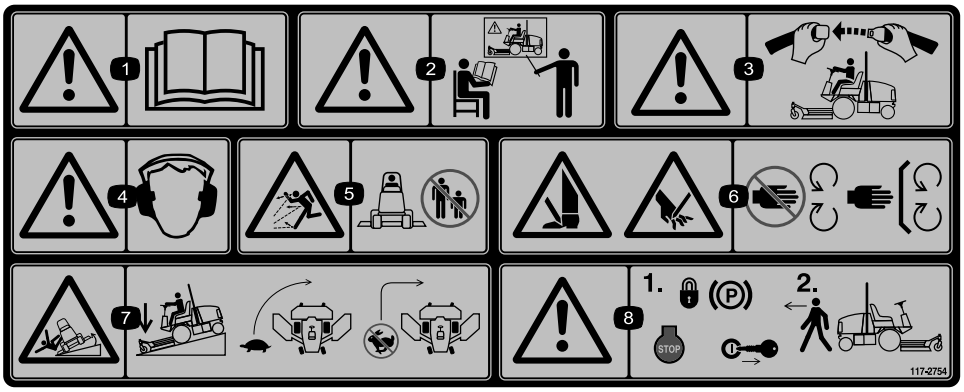

decal117-2754

117-2754

1. Waarschuwing – Lees de *Gebruikershandleiding*.
2. Waarschuwing – Bedien deze machine uitsluitend als u daarin bent getraind.
3. Waarschuwing – Doe de veiligheidsgordel om als u op de bestuurdersstoel zit.
4. Waarschuwing – Draag gehoorbescherming.
5. De machine kan voorwerpen uitwerpen – Houd omstanders op een veilige afstand van de machine.
6. Het risico bestaat dat u in uw handen of voeten wordt gesneden – Blijf uit de buurt van bewegende onderdelen.
7. Machine kan kantelen – Verminder dus uw snelheid voordat u een bocht neemt, maak geen bocht bij een hoge snelheid; laat de maai-eenheid neer als u een helling afrijdt.
8. Waarschuwing – Schakel de parkeerrem in, zet de motor uit en verwijder het sleuteltje uit het contact voordat u de machine verlaat.

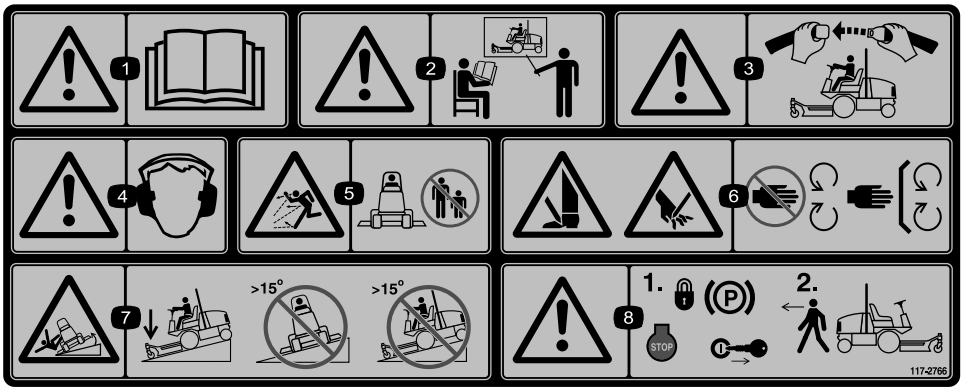

decal117-2766

117-2766

(Aanbrengen op onderdeelnr. 117-2754 conform EU-voorschriften*)

* Deze veiligheidssticker waarschuwt voor gebruik op hellingen en moet worden aangebracht op de machine volgens de Europese veiligheidsnorm voor grasmaaiers EN ISO 5395:2013. De aangegeven maximale hellinghoeken waarbij deze machine veilig kan worden gebruikt, zijn gebaseerd op deze norm. Deze machine voldoet aan de tests die de statische breedte- en lengtestabiliteit meten en die standaard zijn in de sector. De maximale aanbevolen hellingshoek wordt vermeld op de sticker. Raadpleeg de instructies voor gebruik van de machine op hellingen in de *Gebruikershandleiding* en de omstandigheden voor gebruik van de machine om na te gaan of u de machine op een bepaalde dag op uw terrein kunt gebruiken. Veranderingen in het terrein kunnen tot gevolg hebben dat de machine anders reageert op hellingen. Laat de maai-eenheden indien mogelijk neer op de grond wanneer u de machine op een helling gebruikt. Als u de maai-eenheden omhoog brengt op hellingen, kan de machine onstabiel worden.

1. Waarschuwing – Lees de *Gebruikershandleiding*.
2. Waarschuwing – Bedien deze machine uitsluitend als u daarin bent getraind.
3. Waarschuwing – Doe de veiligheidsgordel om als u op de bestuurdersstoel zit.
4. Waarschuwing – Draag gehoorbescherming.
5. De machine kan voorwerpen uitwerpen – Houd omstanders op een veilige afstand van de machine.
6. Het risico bestaat dat u in uw handen of voeten wordt gesneden – Blijf uit de buurt van bewegende onderdelen.
7. Machine kan kantelen – Laat de maai-eenheid neer als u een helling afrijdt en gebruik de machine niet op hellingen van meer dan 15 graden.
8. Waarschuwing – Schakel de parkeerrem in, zet de motor uit en verwijder het sleuteltje uit het contact voordat u de machine verlaat.

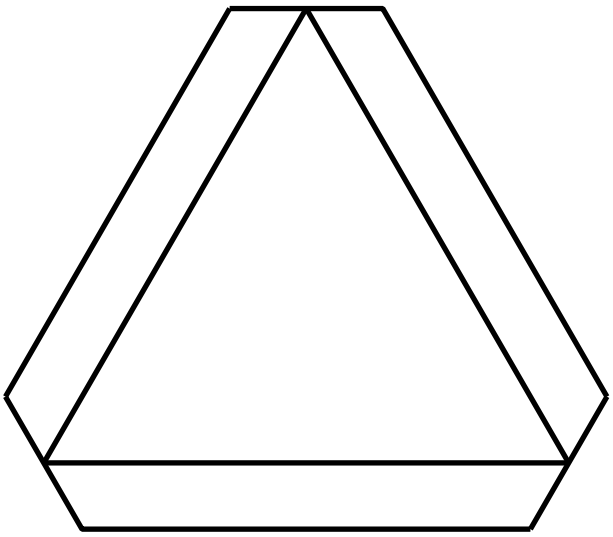

decal120-0250

120-0250

1. Langzaam rijdend voertuig

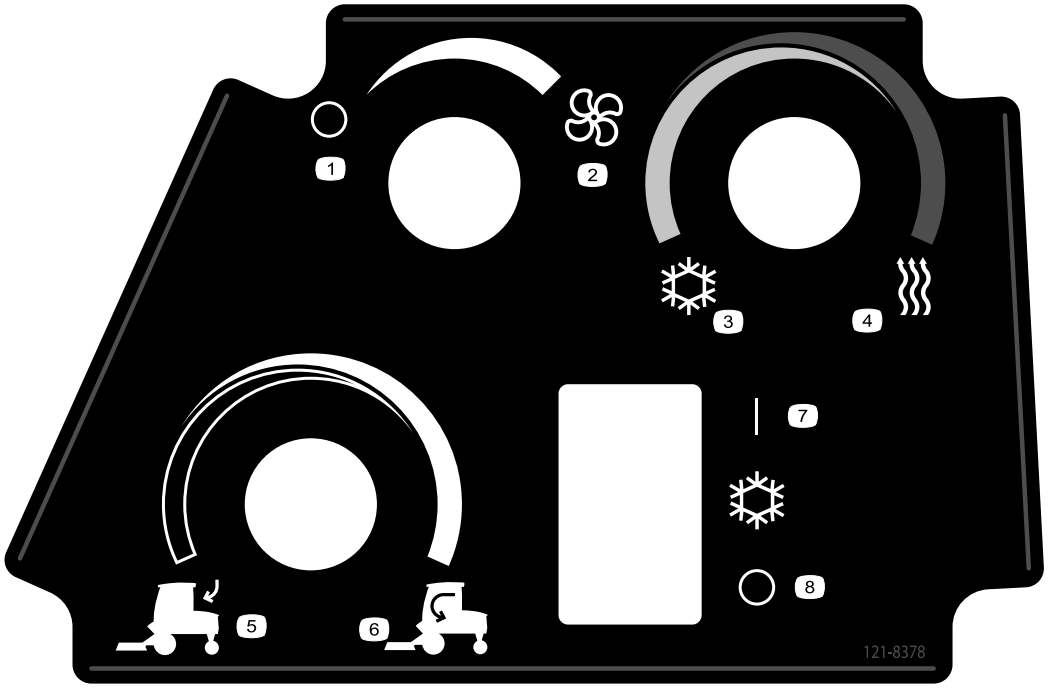

decal121-8378

121-8378

Alleen voor model met cabine

1. Ventilator (uit)
2. Ventilator (aan, volle snelheid)
3. Koude lucht
4. Warme lucht
5. Buitenlucht
6. Binnenlucht
7. Airconditioning (uit)
8. Airconditioning (aan)

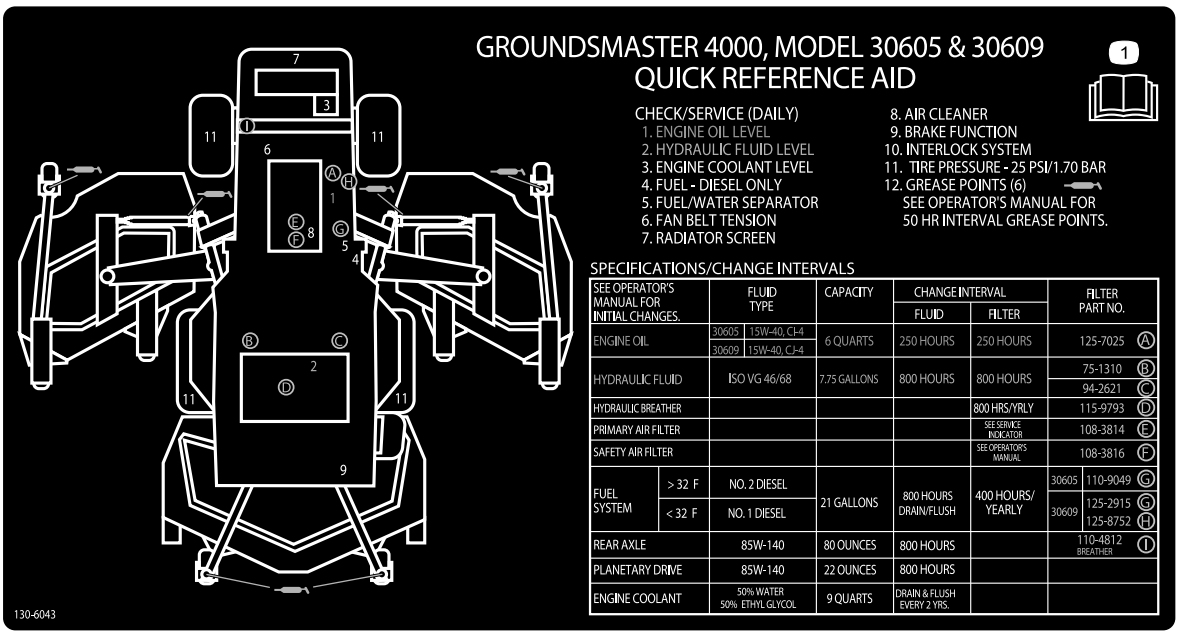

decal130-6043

130-6043

1. Lees de *Gebruikershandleiding*.

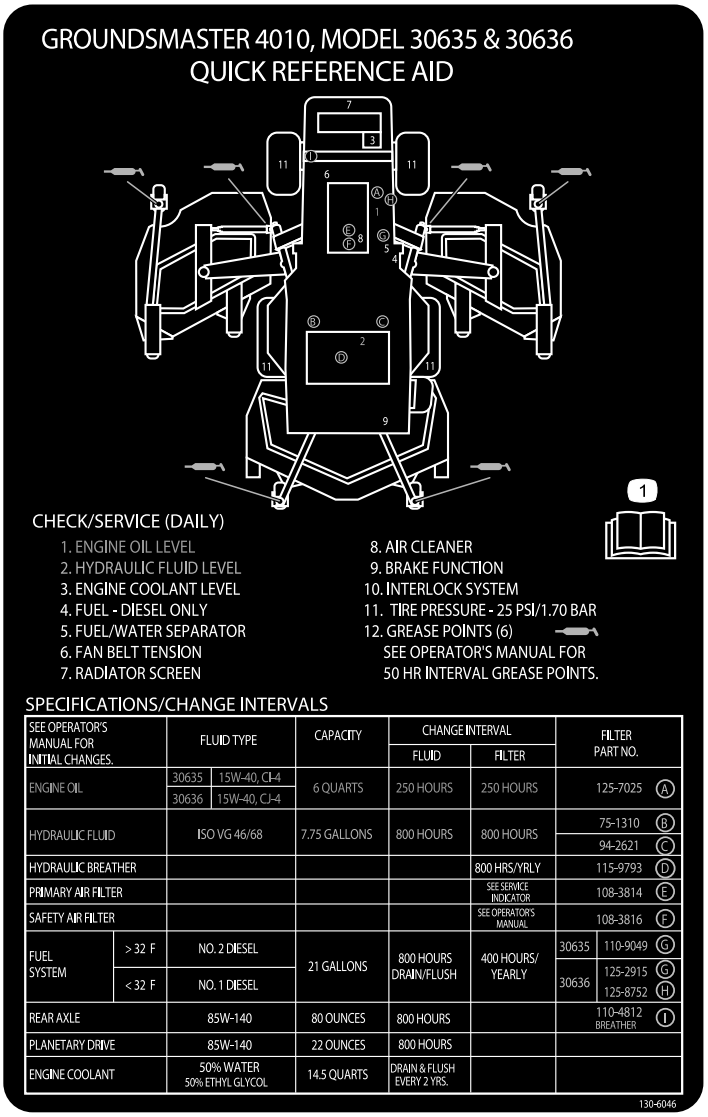

decal130-6046

130-6046

1. Lees de *Gebruikershandleiding*.

Montage

Losse onderdelen

Gebruik onderstaande lijst om te controleren of alle onderdelen zijn geleverd.

Procedure	Omschrijving	Hoeveel-heid	Gebruik
1	Geen onderdelen vereist	–	De machine smeren.
2	Waarschuwingssticker	1	De waarschuwingssticker vervangen.

Instructiemateriaal en aanvullende onderdelen

Omschrijving	Hoeveel-heid	Gebruik
Gebruikershandleiding	1	Lezen voordat de machine in gebruik wordt genomen.
Gebruikershandleiding van motor	1	Gebruiken om motorgegevens op te zoeken.
Onderdelencatalogus	1	Gebruiken om onderdeelnummers op te zoeken.
Instructiemateriaal voor gebruiker	1	Lezen voordat de machine in gebruik wordt genomen.
Conformiteitsverklaring	1	

Opmerking: Bepaal vanuit de normale bedieningspositie de linker– en rechterzijde van de machine.

1

De machine smeren

Geen onderdelen vereist

Procedure

Voordat u de machine gebruikt, moet u ze smeren zodat een goede smering is gewaarborgd; zie Lagers en lagerbussen smeren (bladz. 47). Als de machine niet goed is gesmeerd, kunnen belangrijke onderdelen hierdoor voortijdig slijten of defect raken.

2

De waarschuwingssticker vervangen

Uitsluitend voor CE-modellen

Benodigde onderdelen voor deze stap:

1	*Waarschuwingssticker*

Procedure

Op machines waarvoor overeenstemming met Europese CE-normen is vereist, moet u de waarschuwingssticker met onderdeelnr. 117-2754 vervangen door de waarschuwingssticker met onderdeelnr. 117-2766.

Algemeen overzicht van de machine

Bedieningsorganen

Opmerking: Bepaal vanuit de normale bedieningspositie de linker- en rechterzijde van de machine.

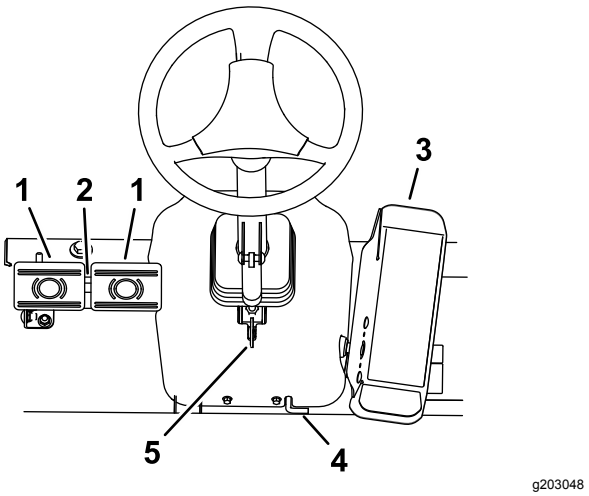

Figuur 3

1. Rempedaal
2. Pedaalvergrendeling
3. Tractiepedaal
4. Parkeerremvergrendeling
5. Hendel om stuurwiel te verstellen

Tractiepedaal

Om de machine te stoppen, laat u het tractiepedaal opkomen en weer terugkeren in de middelste stand (Figuur 3).

Rempedalen

Twee pedalen bedienen de afzonderlijke remmen op de wielen ter ondersteuning van het draaien, voor het parkeren en ten behoeve van een betere tractie bij het rijden op hellingen. Een vergrendeling koppelt de pedalen als parkeerrem en voor transport (Figuur 3).

Pedaalvergrendeling

Om de pedaalvergrendeling in werking te stellen, koppelt u de pedalen met de pedaalvergrendeling (Figuur 3).

Hendel om stuurwiel te verstellen

Trek de hendel om het stuur te verstellen naar beneden om het stuurwiel in de gewenste stand te zetten en laat de hendel vervolgens los om de instelling te borgen (Figuur 3).

Parkeerremvergrendeling

Om de parkeerrem in werking te stellen, koppelt u de pedalen met de vergrendeling, trapt u beide pedalen in en trapt u de parkeerremvergrendeling in terwijl u de rempedalen induwt (Figuur 3). Wanneer u de pedalen indrukt, zult u voelen dat de vergrendeling aangrijpt op de pedalen. Om de parkeerrem uit te schakelen, trapt u beide pedalen in totdat de parkeerremvergrendeling wordt uitgeschakeld.

Gevarenlichtschakelaar

Druk op de knipperlichtschakelaar om de knipperlichten in te schakelen (Figuur 3).

Richtingaanwijzerschakelaar

Druk op de linkerzijde van de richtingaanwijzerschakelaar om het linksafsignaal en op de rechterzijde van de schakelaar om het rechtsafsignaal te activeren (Figuur 3).

Contactschakelaar

De contactschakelaar (Figuur 4) heeft 3 standen: UIT, AAN/VOORVERWARMEN en START.

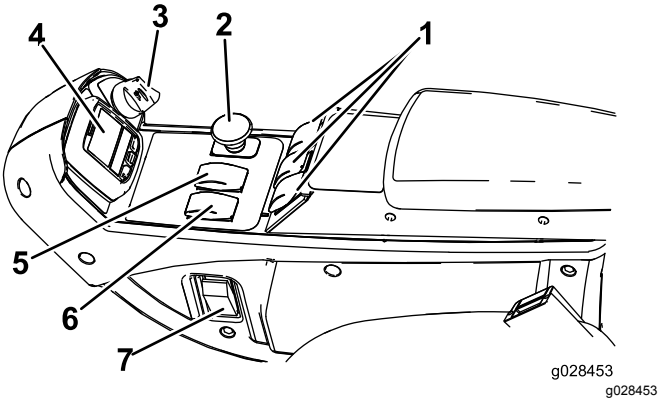

Figuur 4

1. Hefschakelaars
2. Aftakasschakelaar
3. Contactschakelaar
4. InfoCenter
5. Hi-Lo-snelheidsregelaar
6. Toerentalschakelaar
7. Lichtschakelaar (optioneel)

Toerentalschakelaar

Met de toerentalschakelaar kunt u het toerental op 2 manieren veranderen (Figuur 4).

Door op de schakelaar te tikken kan het toerental in stappen van 100 tpm worden verhoogd of verlaagd. Hou een schakelaar ingedrukt om de motor

automatisch in HOOG of LAAG stationair te schakelen, afhankelijk van de ingedrukte schakelaar.

Aftakasschakelaar

De aftakasschakelaar heeft 2 standen: UIT (START) en IN (STOP). Trek de knop van de aftakasschakelaar uit om de maaidekmessen te activeren. Druk de knop in om de maaidekmessen uit te schakelen (Figuur 4).

Schakelaar voor hoge/lage snelheid

Met de schakelaar voor hoge/lage snelheid kunt u de snelheid verhogen voor het transport van de machine (Figuur 4).

De maaidekken werken niet in het hoge toerentalbereik. Om heen en weer te schakelen tussen het HOGE en LAGE bereik, moet u de maaidekken omhoog brengen, de aftakas en de cruise control uitschakelen, het tractiepedaal in NEUTRAAL zetten en de machine moet met lage snelheid rijden.

Hefschakelaars

Met de hefschakelaars kunt u de maaidekken omhoog en omlaag brengen (Figuur 4). Druk de schakelaars naar voren om de maaidekken omlaag te brengen en naar achteren om de maaidekken omhoog te brengen. Druk bij het starten van de machine en terwijl de maaidekken zich in de stand omlaag bevinden op de hefschakelaar om de maaidekken te laten zweven en te maaien.

Opmerking: De dekken kunnen niet omlaag worden gebracht in het hoge toerentalbereik en kunnen ook niet omhoog of omlaag worden gebracht als u niet in de stoel zit terwijl de motor loopt. Bovendien kunnen de maaidekken omlaag worden gebracht met het contactsleuteltje in de stand AAN en u op de stoel.

Schakelaar van de cruise control

Met de schakelaar van de cruise control vergrendelt u het pedaal zodat de gewenste grondsnelheid behouden wordt (Figuur 5). Druk op de achterzijde van de schakelaar om de cruise control uit te schakelen. Met de middelste stand van de schakelaar wordt de cruise control ingeschakeld en met de voorzijde van de schakelaar kan de gewenste rijsnelheid worden ingesteld.

Opmerking: Ook door een rempedaal in te drukken of het tractiepedaal in achteruit te zetten gedurende 1 seconde kunt u de pedaalstand vrijstellen.

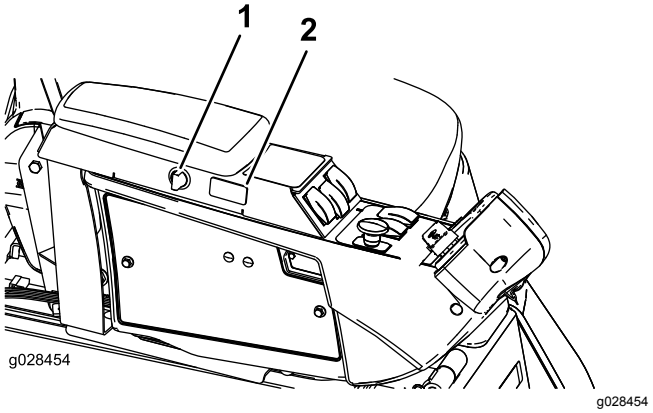

Figuur 5

1. Schakelaar van het stopcontact
2. Schakelaar van de cruise control

Schakelaar van het stopcontact

Gebruik de schakelaar van het stopcontact voor de aansluiting van optionele elektrische accessoires (Figuur 5).

Stoelinstellingen

Instelhendel bestuurdersstoel

Beweeg de instelhendel aan de zijkant van de bestuurdersstoel naar buiten, beweeg de stoel naar de gewenste stand en laat de hendel los om de stoel in deze stand te vergrendelen (Figuur 6).

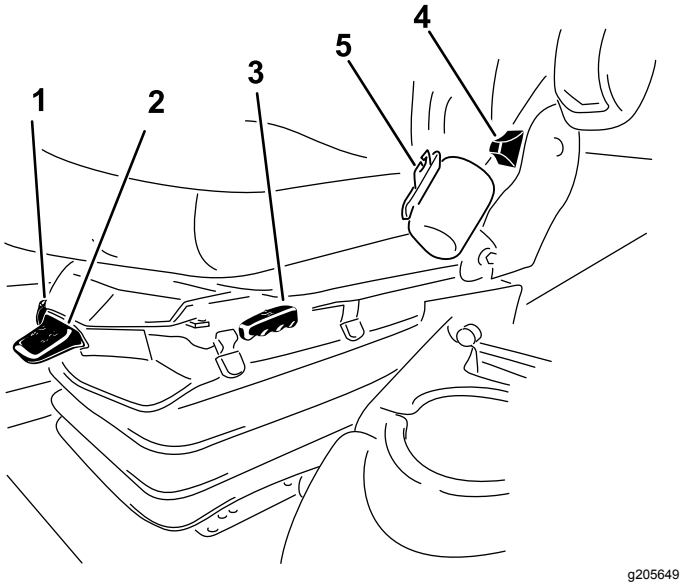

Figuur 6

1. Gewichtmeter
2. Gewichtsinstellingshendel
3. Instelhendel bestuurdersstoel
4. Instelhendel rugleuning
5. Veiligheidsgordel

Afstelknop voor armsteun

Draai aan de knop om de hoek van de armsteun te verstellen (Figuur 6).

Instelhendel rugleuning

Verplaats de hendel om de hoek van de rugleuning van de stoel in te stellen (Figuur 6).

Meter voor instelling van gewicht van bestuurder

De meter voor de instelling van het gewicht geeft aan wanneer de stoel is ingesteld naar het gewicht van de bestuurder (Figuur 6). Stel de hoogte in door de ophanging binnen de groene zone in te stellen.

Hendel voor gewicht-instelling

Gebruik deze hendel om in te stellen naar het gewicht van de bestuurder (Figuur 6). Trek de hendel omhoog om de luchtdruk te verhogen en druk de hendel omlaag om de luchtdruk te verlagen. De instelling is juist als de gewichtsmeter in het groene gedeelte staat.

Cabineknoppen

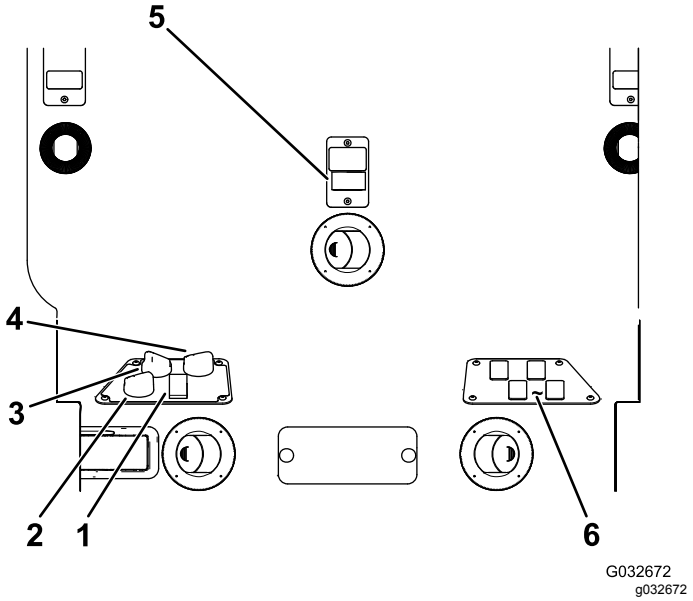

Figuur 7

1. Aircoschakelaar
2. Luchtcirculatieregeling
3. Ventilatorregeling
4. Temperatuurregeling
5. Ruitenwisserschakelaar
6. Beschikbaar voor optionele accessoires

Luchtcirculatieregeling

Stelt de cabine in op circulatie van de lucht in de cabine of lucht aanzuigen van buiten de cabine (Figuur 7).

- Stel de cabine in op luchtcirculatie als u de airconditioning gebruikt.
- Stel de cabine in om lucht aan te zuigen van buiten als u de verwarming of ventilator gebruikt.

Ventilatorregeling

Draai aan de ventilatorregelingsknop om de snelheid van de ventilator te regelen (Figuur 7).

Temperatuurregeling

Draai aan de temperatuurregelingsknop om de temperatuur in de cabine te regelen (Figuur 7).

Ruitenwisserschakelaar

Gebruik deze schakelaar om de ruitenwissers in of uit te schakelen (Figuur 7).

Airconditioningschakelaar

Met deze schakelaar kunt u de airconditioning aan- en uitzetten (Figuur 7).

Voorruitvergrendeling

Open de vergrendelingen om de voorruit te openen (Figuur 8). Druk op de vergrendeling om de voorruit in de geopende stand te vergrendelen. Trek de vergrendeling uit en omlaag om de ruit te sluiten en vast te zetten.

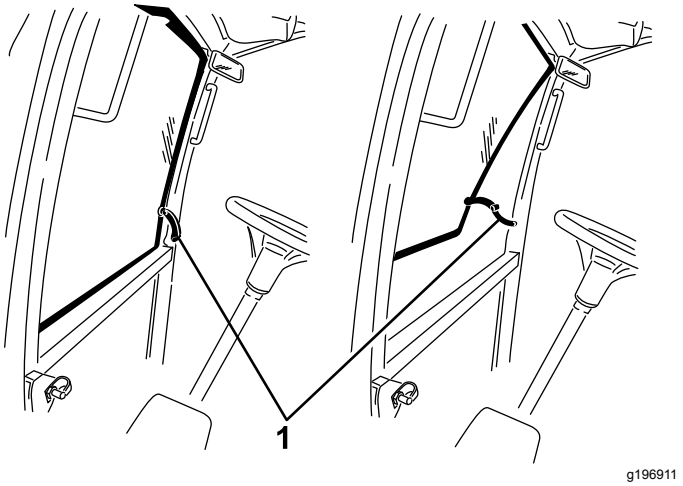

Figuur 8

1. Voorruitvergrendeling

Achterruitvergrendeling

Open de vergrendelingen om de achterruit te openen. Druk op de vergrendeling om de achterruit in de geopende stand te vergrendelen. Druk de vergrendeling uit en omlaag om de achterruit te sluiten en vast te zetten (Figuur 8).

Belangrijk: **U moet de achterruit sluiten voordat u de motorkap opent; anders kan dit leiden tot schade.**

De bediening van het InfoCenter gebruiken

Het InfoCenter lcd-scherm toont informatie over uw machine, onder meer de bedrijfsstatus en allerlei diagnostische informatie (Figuur 9). Het InfoCenter beschikt over een welkomstscherm en hoofdscherm. U kunt te allen tijde heen en weer gaan tussen het welkomstscherm en het hoofdscherm door om het even welke knop in het InfoCenter te bedienen en dan op de richtingspijl te drukken.

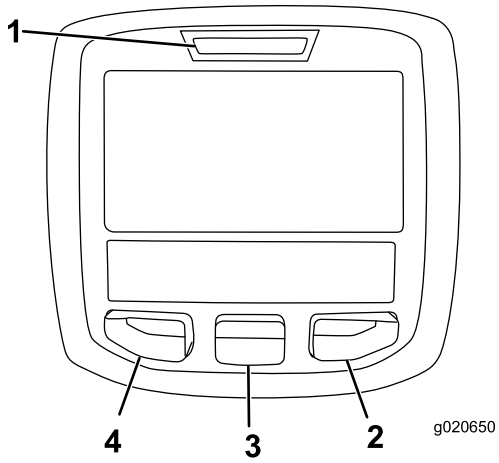

g020650

Figuur 9

1. Controlelampje
2. Knop naar rechts
3. Middelste knop
4. Linkerknop

- Linkerknop, knop toegang tot menu/terug – druk op deze knop om naar de menu's van het InfoCenter te gaan. U kunt hem gebruiken om het huidige menu te verlaten.
- Middelste knop – gebruik deze knop om naar beneden door menu's te bewegen.
- Rechterknop – gebruik deze knop als een pijl naar rechts aangeeft dat er nog andere opties in het menu zijn.
- Pieper – klinkt als u de maaidekken omlaag brengt of als er berichten of storingen zijn.

Opmerking: De knoppen kunnen verschillende functies vervullen afhankelijk van wat op dat moment nodig is. Voor elke knop is er een pictogram dat de huidige functie weergeeft.

Verklaring van pictogrammen in het InfoCenter

SERVICE DUE	Geeft aan wanneer gepland onderhoud moet worden uitgevoerd
n min	Motortoerental/status – het toerental van de motor

Verklaring van pictogrammen in het InfoCenter (cont'd.)

	Urenteller
	Informatiepictogram
	Bepaalt de maximale tractiesnelheid
	Snel
	Langzaam
	Ventilator omkeren – geeft aan of de ventilator omgekeerd draait
	Brandstofpeil
	Stationair herstel vereist
	Luchtinlaatverwarming actief
	Linker maaidek omhoog brengen
	Middelste maaidek omhoog brengen
	Rechter maaidek omhoog brengen
	De bestuurder moet op de stoel zitten
	Indicator parkeerrem – geeft aan of de parkeerrem is ingeschakeld
H	Geeft het hoge bereik aan
N	Vrijstand
L	Geeft het lage bereik aan
	Koelvloeistoftemperatuur – de temperatuur van de motorkoelvloeistof in °C of °F
	Temperatuur (heet)
	Tractie of tractiepedaal
	Geweigerd of niet toegestaan

Verklaring van pictogrammen in het InfoCenter (cont'd.)

	Motor – Starten
	Aftakas – Geeft aan dat de aftakas ingeschakeld is
	Gestopt of uitgeschakeld
	Motor
	Contactschakelaar
	Geeft aan wanneer de maaidekken omlaag worden gebracht
	Geeft aan wanneer de maaidekken omhoog worden gebracht
	Pincode
	Hydraulische olietemperatuur – Geeft de temperatuur van de hydraulische olie aan.
CAN	CAN-bus
	InfoCenter
Bad	Slecht of mislukt
Ctr	Midden
Rht	Rechts
Left	Links
	Gloeilamp
OUT	Uitvoer van TEC-controller of bedieningskabel in kabelboom
HI	Hoog: boven toegestaan bereik
LO	Laag: onder toegestaan bereik
HI / LO	Buiten bereik
	Schakelaar
	De bestuurder moet de schakelaar vrijgeven
	De bestuurder moet de status wijzigen in wat aangegeven wordt

Verklaring van pictogrammen in het InfoCenter (cont'd.)

Symbolen worden vaak gecombineerd in zinnen. Hier volgen enkele voorbeelden	
N	De bestuurder moet de machine in neutraal zetten
	Motor weigert te starten
	Motor uitgeschakeld
	Motorkoelvloeistof is te heet
	De hydraulische vloeistof is te heet
or	Ga zitten of schakel de parkeerrem in werking

De menu's gebruiken

Druk in het hoofdscherm op de menuknop om naar het InfoCenter menusysteem te gaan. U gaat naar het hoofdmenu. Raadpleeg de volgende tabellen voor een overzicht van de opties die u hebt in de menu's:

Hoofdmenu	
Menu-optie	**Beschrijving**
Storingen	Het menu Storingen bevat een lijst met de recente machinestoringen. Raadpleeg de Gebruikershandleiding of een erkende Toro-distributeur voor meer informatie over het menu Storingen en de informatie die het bevat.
Onderhoud	Het menu Onderhoud bevat informatie over de machine, zoals bedrijfsuren en andere cijfergegevens van die aard.
Diagnostiek	Het menu Diagnostiek geeft de status van elke machineschakelaar, sensor en bedieningsoutput aan. U kunt dit menu gebruiken om sommige problemen op te lossen. In het menu ziet u namelijk welke onderdelen in- en uitgeschakeld zijn.

Instellingen	In het menu Instellingen kunt u het InfoCenter-scherm configureren en aan uw voorkeuren aanpassen.
Machine	In het menu Machine ziet u het modelnummer, het serienummer en de versie van de software op uw machine.

Onderhoud	
Menu-optie	**Beschrijving**
Hours	Het totale aantal bedrijfsuren van de machine, motor en ventilator, alsook het aantal uren dat de machine getransporteerd en oververhit is geweest
Counts	Het aantal keer dat de machine voorverwarmd en gestart is

Diagnostisch systeem	
Menu-optie	**Beschrijving**
Engine Run	Raadpleeg de Gebruikers-handleiding of een erkende Toro-distributeur voor meer informatie over het menu Engine Run en de informatie die het bevat.
Glowplugs	Geeft aan of de volgende functies actief zijn: sleutelstart, time-out beperkt en gloeibougies
Fan	Geeft aan of de ventilator actief is in de volgende gevallen: motortemperatuur hoog, olietemperatuur hoog, motor of hydraulische temperatuur hoog, en ventilator aan

Instellingen	
Menu-optie	**Beschrijving**
Eenheden	Bepaalt de eenheden die gebruikt worden in het InfoCenter; het menu heeft de opties imperiaal of metrisch
Taal	Bepaalt de taal die gebruikt wordt in het InfoCenter*
Schermverlichting lcd	De helderheid van het lcd-scherm
Contrast lcd	Het contrast van het lcd-scherm
Beveiligde menu's	Geeft de distributeur/monteur via een code toegang tot beveiligde menu's
Auto stationair	Bepaalt hoe lang het duurt voordat de motor stationair gaat lopen als hij niet wordt gebruikt
Maaisnelheid	Regelt de maximumsnelheid in maaimodus (laag bereik)
Transportsnelheid	Regelt de maximumsnelheid in transportmodus (hoog bereik)
Smart Power	Smart Power voorkomt vastlopen in zware omstandigheden door de machinesnelheid automatisch te regelen en de maaiprestaties te optimaliseren.

*Alleen gebruikerstekst wordt vertaald. De schermen fouten, onderhoud en diagnostiek hebben betrekking op onderhoud. De titels worden weergegeven in de ingestelde taal, maar de menu-items zijn in het Engels.

Betreffende	
Menu-optie	**Beschrijving**
Model	Het modelnummer van de machine
Serienummer	Het serienummer van de machine
Machine Controller Revision	De softwareversie van de hoofdbedieningseenheid
InfoCenter softwareversie	De softwareversie van het InfoCenter
CAN-bus	De status van de communicatiebus van de machine

Beveiligde menu's

In het instellingenmenu van het InfoCenter kunt u 4 configuratie-instellingen voor de bediening veranderen: vertraging automatisch stationair, maximale maaisnelheid, maximale transportsnelheid en Smart Power. Deze instellingen bevinden zich in het beveiligde menu.

Naar de instellingen van het beveiligde menu gaan

Om naar de instellingen van het beveiligde menu te gaan, doet u het volgende:

- Scroll in het hoofdmenu naar beneden tot het instellingenmenu en druk op de rechterknop.
- Scroll in het instellingenmenu naar beneden tot het beveiligde menu en druk op de rechterknop.
- Om de code in te voeren, drukt u op de middelste knop om het eerste cijfer in te stellen en drukt u vervolgens op de rechterknop om naar het volgende cijfer te gaan.
- Gebruik de middelste knop om het tweede cijfer in te stellen en druk dan op de rechterknop om naar het volgende cijfer te gaan.

- Gebruik de middelste knop om het derde cijfer in te stellen en druk dan op de rechterknop om naar het volgende cijfer te gaan.
- Druk de middelste knop in om het vierde cijfer in te stellen en druk vervolgens op de rechterknop.
- Druk op de middelste knop om de code in te voeren.

U kunt kiezen of de instellingen in het beveiligde menu worden weergegeven en kunnen worden gewijzigd. Ga naar het beveiligde menu en scroll naar beneden tot u 'Beveiligde Instellingen' ziet. Druk op de rechterknop om de optie Beveiligde Instellingen UIT te schakelen. U kunt de instellingen in het beveiligde menu nu bekijken en wijzigen zonder de code in te voeren. Zet de optie Beveiligde Instellingen AAN om de beveiligde opties te verbergen; u hebt nu een code nodig om de instelling in het beveiligde menu te wijzigen. Als u de code hebt ingesteld, moet u het sleutelcontact uit en aan zetten om deze instelling toe te passen en te bewaren.

Instelling automatisch stationair aanpassen

- Scroll in het instellingenmenu naar beneden tot u de functie Auto Stationair ziet.
- Druk op de rechterknop om de instelling voor automatisch stationair draaien te wijzigen; de mogelijke opties zijn 8, 10, 15, 20, 30 seconden of UIT.

De maximale toegestane maaisnelheid instellen

- Scroll in het instellingenmenu naar beneden tot u de functie maaisnelheid ziet en druk op de rechterknop.
- Druk op de rechterknop om de maximale maaisnelheid te verhogen (50, 75 of 100%).
- Druk op de middelste knop om de maximale maaisnelheid te verlagen (50, 75 of 100%).
- Druk op de linkerknop om het menu te verlaten.

De maximale toegestane transportsnelheid instellen

- Scroll in het instellingenmenu naar beneden tot u de functie transportsnelheid ziet en druk op de rechterknop.
- Druk op de rechterknop om de maximale transportsnelheid te verhogen (50, 75 of 100%).
- Druk op de middelste knop om de maximale transportsnelheid te verlagen (50, 75 of 100%).
- Druk op de linkerknop om het menu te verlaten.

Als u klaar bent in het beveiligde menu, druk dan op de linkerknop om naar het hoofdmenu te gaan en druk nogmaals op de linkerknop om naar het menu lopen te gaan.

Stationair herstellen

Als het icoon Stationair herstellen verschijnt op het InfoCenter, raadpleeg dan de *Onderhoudshandleiding* of neem contact op met uw Toro-dealer in verband met de onderhoudsprocedure.

Specificaties

Opmerking: Specificaties en ontwerp kunnen zonder voorafgaande kennisgeving worden gewijzigd.

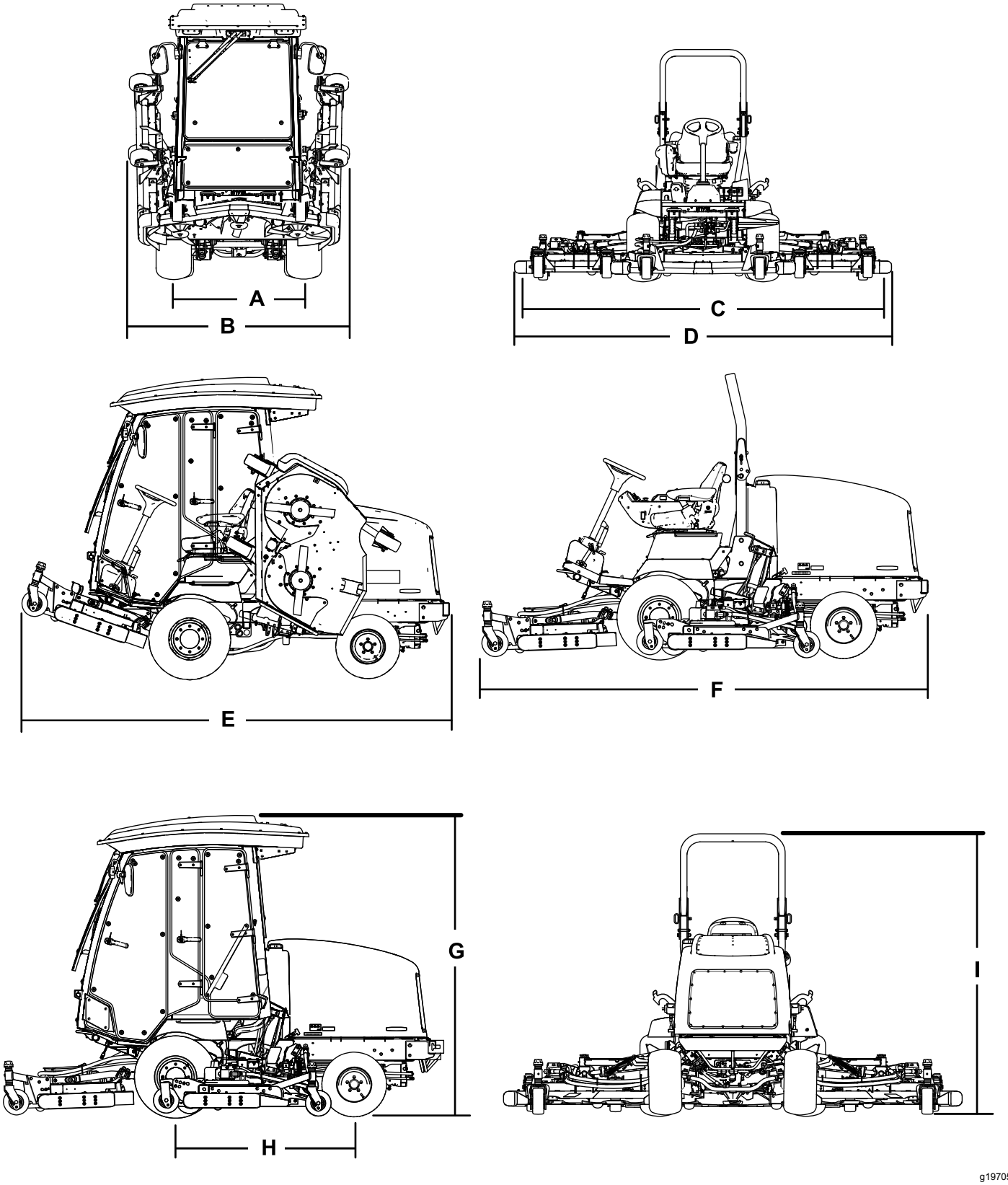

Figuur 10

Beschrijving		Figuur 10 referentie	Afmetingen of gewicht
Hoogte met cabine		G	237 cm
Hoogte met rolbeugel		I	218 cm
Totale lengte		F	342 cm
Lengte voor stalling of transport		E	338 cm
Maaibreedte			
	totaal	C	335 cm
	voorste maai-eenheid		157 cm
	zij-maai-eenheid		107 cm
	voorste maai-eenheid en een zij-maai-eenheid		246 cm
Totale breedte			
	maai-eenheden neergelaten	D	345 cm
	maai-eenheden opgeheven (transportstand)	B	183 cm
Wielbasis		H	141 cm
Wielloopvlak (midden van wiel tot midden van wiel)			
	vóór	A	114 cm
	achter	J	107 cm
Afstand tot de grond			17 cm
Nettogewicht met cabine			2159 kg
Nettogewicht met rolbeugel			2159 kg

Werktuigen/accessoires

Een selectie van door Toro goedgekeurde werktuigen en accessoires is verkrijgbaar voor gebruik met de machine om de mogelijkheden daarvan te verbeteren en uit te breiden. Neem contact op met een erkende servicedealer of distributeur of bezoek www.Toro.com voor een lijst van alle goedgekeurde werktuigen en accessoires.

Gebruiksaanwijzing

Opmerking: Bepaal vanuit de normale bedieningspositie de linker- en rechterzijde van de machine.

Voor gebruik

Veiligheidsinstructies voorafgaand aan het werk

Algemene veiligheid

- Laat kinderen of personen die geen instructie hebben ontvangen, de machine nooit gebruiken of onderhoudswerkzaamheden daaraan verrichten. Plaatselijke voorschriften kunnen nadere eisen stellen aan de leeftijd van degene die met de machine werkt. De eigenaar is verantwoordelijk voor de instructie van alle bestuurders en technici.
- Zorg ervoor dat u vertrouwd raakt met de bedieningsorganen en de veiligheidssymbolen, en weet hoe u de machine veilig kunt gebruiken.
- Zorg ervoor dat u weet hoe u de machine en de motor snel kunt stoppen.
- Controleer of de dodemansknoppen, de veiligheidsschakelaars en de veiligheidsschermen zijn bevestigd en naar behoren werken. Gebruik de machine uitsluitend als deze naar behoren werkt.
- Controleer voordat u begint te maaien altijd de machine om zeker te zijn dat de messen, de mesbouten en het maaimechanisme in goede staat zijn. Vervang versleten of beschadigde messen en bouten altijd als complete set om een goede balans te behouden.
- Inspecteer het terrein waarop u de machine gaat gebruiken en verwijder voorwerpen die de machine kan uitwerpen.

Brandstofveiligheid

- Wees uiterst voorzichtig bij het omgaan met brandstof. Brandstof is ontvlambaar en de dampen kunnen tot ontploffing komen.
- Doof alle sigaretten, sigaren, pijpen en andere ontstekingsbronnen.
- Gebruik uitsluitend een goedgekeurd vat of blik voor de brandstof.
- Wanneer de motor loopt of heet is, mag u nooit de brandstofdop verwijderen of brandstof toevoegen.
- Nooit brandstof tanken in een afgesloten ruimte.
- Stal de machine of het brandstofvat nooit in de buurt van een open vuur, vonken of een waakvlam zoals die van een boiler of een ander apparaat.
- Probeer de motor niet te starten als u brandstof hebt gemorst; voorkom elke vorm van open vuur of vonken totdat de brandstofdampen volledig zijn verdwenen.

Het motoroliepeil controleren

Voordat u de motor start en de machine in gebruik neemt, moet u het oliepeil in het carter van de motor controleren; zie Het motoroliepeil controleren (bladz. 49).

Het koelsysteem controleren

Voordat u de motor start en de machine gaat gebruiken, moet u het koelsysteem controleren; zie Het koelsysteem controleren (bladz. 24).

Hydraulische vloeistof controleren

Voordat u de motor start en de machine gaat gebruiken, moet u het hydraulische systeem controleren; zie Hydraulische vloeistof controleren (bladz. 62).

Brandstoftank vullen

Aanbevolen brandstof

Gebruik uitsluitend schone, verse dieselbrandstof of biodiesel met een laag of ultralaag (<15 ppm) zwavelgehalte. Het cetaangetal moet minimaal 40 zijn. Koop brandstof in hoeveelheden die binnen 180 dagen kunnen worden gebruikt zodat u altijd verse brandstof heeft.

Inhoud brandstoftank: 79 liter.

Gebruik zomerbrandstof (nr. 2-D) bij temperaturen boven -7 °C en winterbrandstof (nr 1-D of nr. 1-D/2-D-mengsel) bij temperaturen onder -7 °C. Gebruik van winterdieselbrandstof bij lage temperaturen biedt een lager vlampunt en een lager stolpunt. Dit vergemakkelijkt het starten en vermindert de kans dat de filters verstopt raken.

Als u bij temperaturen boven -7 °C zomerbrandstof gebruikt, zal de pomp langer meegaan en meer vermogen leveren dan bij gebruik van winterbrandstof.

Belangrijk: **Gebruik geen kerosine of benzine in plaats van dieselbrandstof. Als u deze waarschuwing niet in acht neemt, kan dit leiden tot beschadiging van de motor.**

Geschikt voor biodiesel

Deze machine kan ook gebruik maken van een dieselmengsel tot maximaal B20 (20% biodiesel, 80% petrodiesel). Het aandeel petrodiesel moet een ultralaag zwavelgehalte hebben. Neem de volgende voorzorgsmaatregelen in acht:

- Her deel biodiesel van de brandstof moet voldoen aan de specificatie ASTM D6751 of EN 14214.
- Het dieselmengsel moet beantwoorden aan ASTM D975 of EN 590.
- Gelakte oppervlakken kunnen worden beschadigd door biodiesel.
- Gebruik B5 (biodieselinhoud 5%) of mengsels met een lager percentage in koud weer.
- Controleer afdichtingen, slangen en pakkingen die in contact met brandstof komen, omdat zij in de loop der tijd hierdoor kunnen worden aangetast.
- De kans bestaat dat een brandstoffilter na verloop van tijd verstopt raakt, nadat u bent overgestapt op een biodieselmengel.
- Neem contact op met uw leverancier als u informatie over biodiesel wenst.

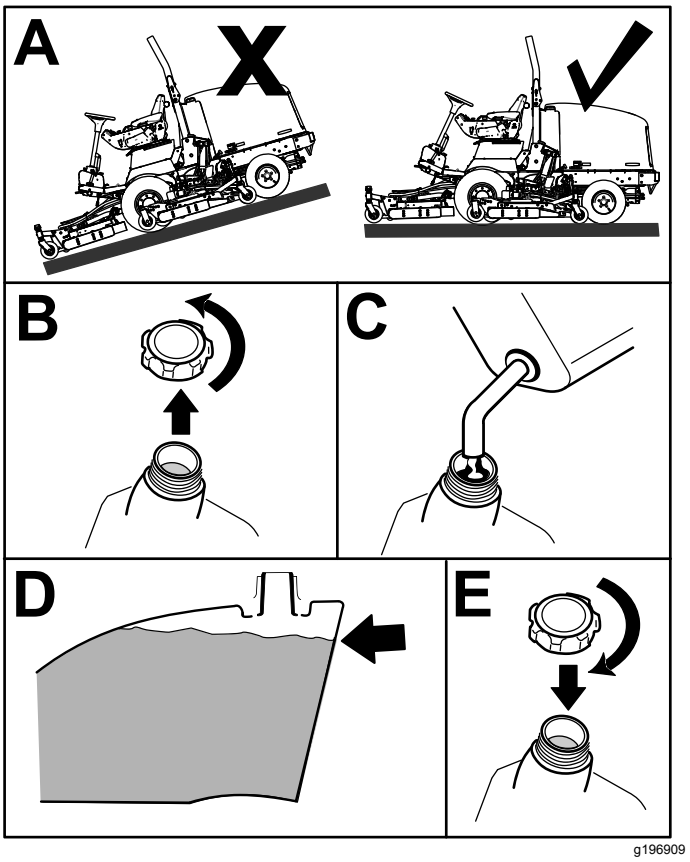

Figuur 11

Vul de tank bij tot ongeveer 6 tot 13 mm onder de bovenkant van de tank (niet de vulbuis) met nr. 2-D dieselbrandstof.

Opmerking: Vul indien mogelijk de brandstoftank telkens na gebruik; zo beperkt u de mogelijkheid op opstapeling van condensatie in de brandstoftank tot een minimum.

De bandenspanning controleren

Onderhoudsinterval: Bij elk gebruik of dagelijks

⚠ GEVAAR

Een te lage bandenspanning vermindert de zijdelingse stabiliteit van de machine op hellingen. Hierdoor kan de machine omkantelen, waardoor lichamelijk of dodelijk letsel kan ontstaan.

Pomp de banden niet te zacht op.

De luchtdruk in de banden moet tussen 1,72 en 2,07 bar zijn.

Belangrijk: **Zorg ervoor dat alle banden steeds de aanbevolen bandenspanning hebben, hierdoor kan de machine optimale maaiprestaties leveren en goed functioneren. Pomp de banden niet te zacht op.**

Controleer de luchtdruk in alle banden voordat u de machine gebruikt.

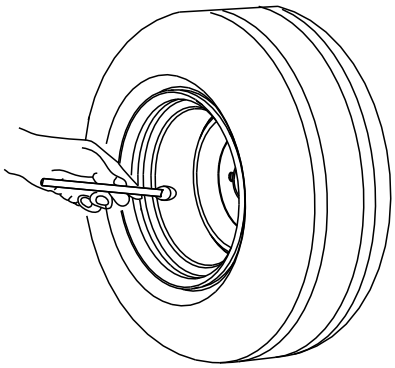

Figuur 12

De torsie van de wielmoeren controleren

Onderhoudsinterval: Na het eerste bedrijfsuur

Na de eerste 10 bedrijfsuren

Om de 200 bedrijfsuren

Draai de wielmoeren vast met een torsie van 115 tot 136 N·m; hou daarbij de volgorde aan die u ziet in Figuur 13 en Figuur 14.

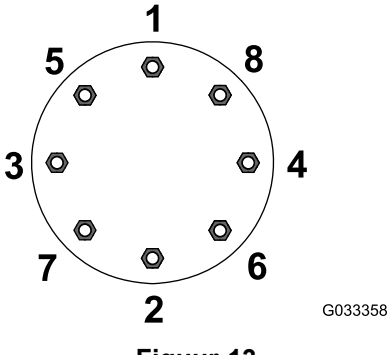

Figuur 13
Voorwielen

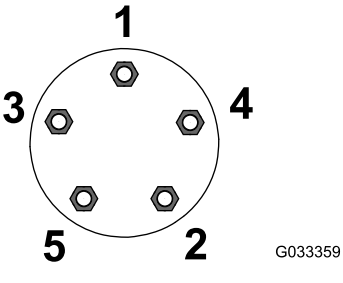

Figuur 14
Achterwielen

⚠ WAARSCHUWING

Als de wielmoeren niet steeds de juiste torsie hebben, kan dit leiden tot lichamelijk letsel.

Draai de wielmoeren vast met de juiste torsie.

Oliepeil van de planeetwielaandrijving controleren

Onderhoudsinterval: Om de 400 bedrijfsuren (controleer op uitwendig lekkage).

Om de 400 bedrijfsuren

Gebruik hoogwaardige SAE 85W-140 tandwielolie om de olie te verversen.

1. Plaats de machine op een egale ondergrond en zet het wiel zodanig dat 1 controleplug zich bovenaan (op 12 uur) en de andere zich rechts (op 3 uur) bevindt (Figuur 15).

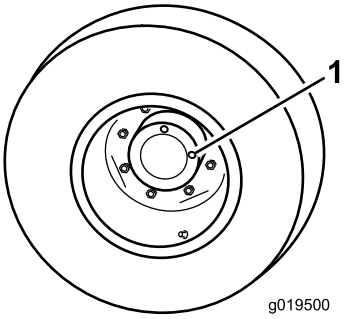

Figuur 15

1. Controle-/aftapplug (2)

2. Verwijder de rechtse controleplug (Figuur 15).

   Opmerking: De olie zou tot de onderkant van de opening van de controleplug moeten reiken.

3. Als het peil te laag is, verwijder dan de bovenste plug en voeg olie toe tot deze uit de opening aan de rechterkant begint te vloeien.
4. Monteer de beide pluggen.

Het smeeroliepeil van de achteras controleren

Onderhoudsinterval: Om de 400 bedrijfsuren

De achteras is gevuld met SAE 85W-140 smeerolie. De capaciteit bedraagt 2,4 liter. Controleer elke dag op lekkage.

1. Plaats de machine op een horizontaal oppervlak.
2. Verwijder een controleplug van 1 uiteinde van de as en controleer of het smeermiddel tot aan de onderkant van de opening komt (Figuur 16).

   Opmerking: Indien het peil te laag staat, verwijdert u de vulplug en vult u voldoende smeermiddel bij totdat het peil de onderkant van de openingen van de controleplug bereikt.

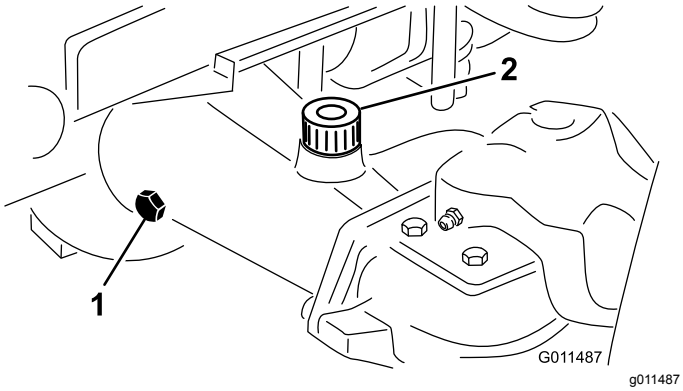

Figuur 16

1. Controleplug
2. Vulplug

Het smeeroliepeil van de tandwielkast van de achteras controleren

Onderhoudsinterval: Om de 400 bedrijfsuren

De achteras is gevuld met SAE 85W-140 smeerolie. De capaciteit bedraagt 0,5 liter. Controleer elke dag op lekkage.

1. Plaats de machine op een horizontaal oppervlak.
2. Verwijder de controle/vulplug aan de linkerzijde van de tandwielkast en controleer of de tandwielolie tot aan de onderkant van de opening komt (Figuur 17).

   Opmerking: Als het peil te laag is, vult u voldoende tandwielolie bij totdat het peil de onderkant van de opening bereikt.

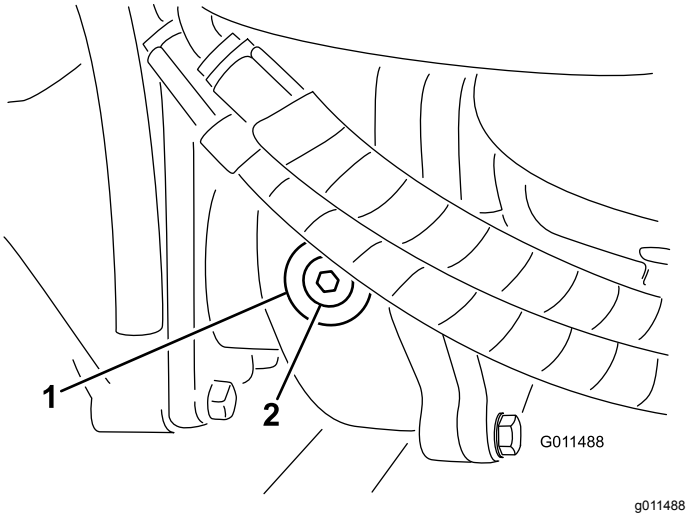

Figuur 17

1. Tandwielkast
2. Controle-/vulplug

De omkantelbeveiliging (rolbeugel) afstellen

⚠ WAARSCHUWING

Om lichamelijk of dodelijk letsel te voorkomen als de machine omkantelt: houd de rolbeugel in de omhoog geklapte en vergrendelde stand en doe de veiligheidsgordel om.

Zorg ervoor dat de stoel bevestigd is met de stoelvergrendeling.

⚠ WAARSCHUWING

Er is geen omkantelbeveiliging als de rolbeugel omlaag is geklapt.

- **Gebruik de machine niet op oneffen terrein of op een heuvel met een omlaag geklapte rolbeugel.**
- **Klap de rolbeugel uitsluitend omlaag als dit absoluut noodzakelijk is.**
- **Doe de veiligheidsgordel niet om als de rolbeugel omlaag is geklapt.**
- **Rij langzaam en voorzichtig.**
- **Klap de rolbeugel omhoog zodra de ruimte dit toelaat.**
- **Let goed op dat er voldoende ruimte boven de machine is (denk aan takken, deuropeningen, elektrische kabels) voordat u onder een object rijdt en zorg ervoor dat u dit niet raakt.**

Belangrijk: **Doe altijd de veiligheidsgordel om als de rolbeugel omhoog is geklapt en is vergrendeld. Doe de veiligheidsgordel niet om als de rolbeugel omlaag is geklapt.**

De rolbeugel omlaag klappen

Belangrijk: **Klap de rolbeugel uitsluitend omlaag als dit noodzakelijk is.**

Belangrijk: **Zorg ervoor dat de stoel bevestigd is met de stoelvergrendeling.**

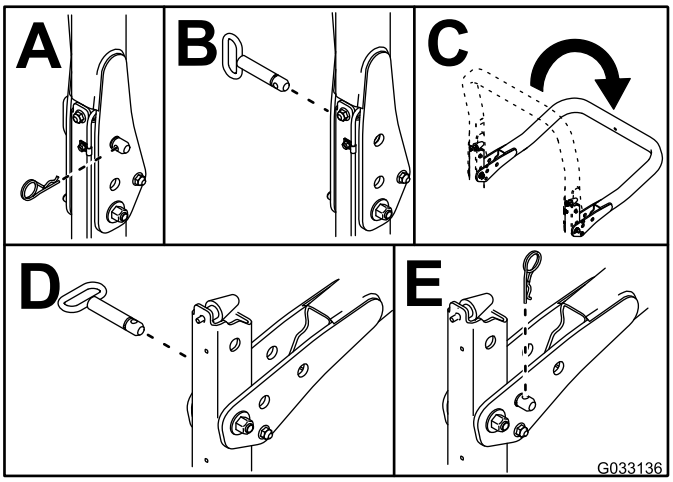

g033136

Figuur 18

De rolbeugel omhoog klappen

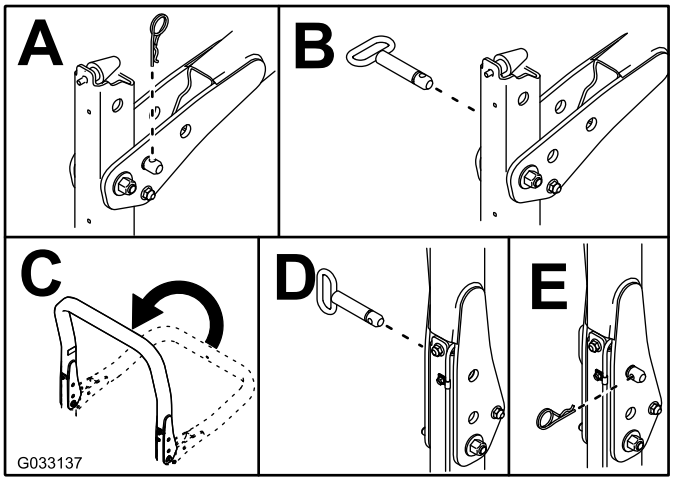

g033137

Figuur 19

De maaihoogte instellen

Frontmaaidek

U kunt de maaihoogte instellen van 25 tot 127 mm, in stappen van 13 mm. Om de maaihoogte van het voorste maaidek in te stellen, moet u de assen van de zwenkwielen in de bovenste of onderste openingen in de zwenkwielvorken plaatsen en vervolgens een gelijk aantal afstandsstukken aan de zwenkwielvorken toevoegen of verwijderen. Daarna bevestigt u de achterste ketting in het gewenste gat.

1. Parkeer de machine op een horizontaal oppervlak.
2. Start de motor en breng de maaidekken omhoog om de maaihoogte te wijzigen.
3. Zet de motor af, schakel de parkeerrem in en verwijder het sleuteltje uit het contact nadat het maaidek is opgeheven.
4. Plaats de assen van de zwenkwielen in dezelfde openingen in alle zwenkwielvorken.

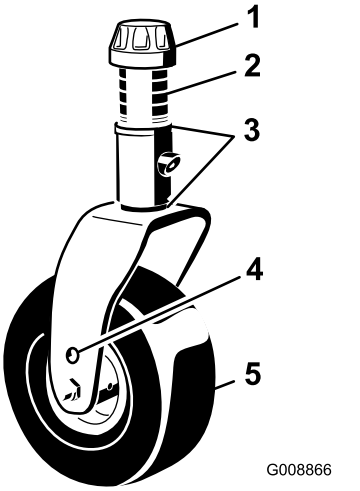

g008866

Figuur 20

1. Klemkapje
2. Afstandsstukken
3. Opvulstukken
4. Montage-opening bovenste as
5. Zwenkwiel

Opmerking: Als u de machine gebruikt bij een maaihoogte van 64 mm of hoger, moet de asbout worden geplaatst in de onderste opening van de zwenkwielvork om te voorkomen dat er zich gras ophoopt tussen het wiel en de vork. Als u de machine gebruikt bij maaihoogten die lager zijn dan 64 mm en ontdekt dat er aangekoekt gras tussen het wiel en de vork zit, moet u de machine in de tegengestelde richting laten werken om het maaisel te verwijderen.

5. Verwijder het klemkapje van de spilas en schuif de as uit de zwenkwielarm (Figuur 20).
6. Plaats 2 opvulstukken op de spilas zoals ze oorspronkelijk waren geplaatst.

   Opmerking: Deze opvulstukken vereisen dat de maaidekken over de gehele breedte horizontaal staan. Schuif het benodigde aantal afstandsstukken van 13 mm (raadpleeg

onderstaande tabel) op de spilas om de gewenste maaihoogte te bereiken; schuif daarna de klemring op de as.

Raadpleeg onderstaande tabel om vast te stellen welke combinatie afstandsstukken moet worden gebruikt om de maaihoogte in te stellen (Figuur 21):

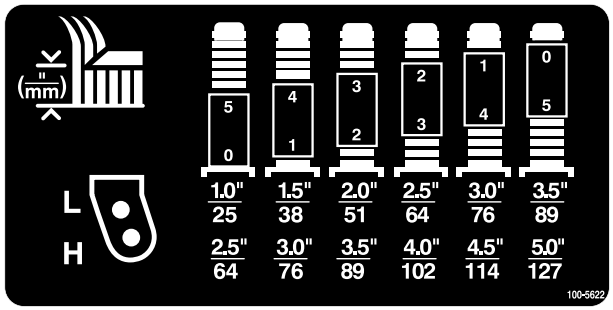

decal100-5622nc

Figuur 21

7. Duw de spil van het zwenkwiel door de voorste zwenkwielarm en monteer de opvulstukken (zoals zij oorspronkelijk zijn geplaatst) en de overgebleven afstandsstukken op de spilas.
8. Monteer het klemkapje om alles goed vast te zetten.
9. Verwijder de R-pen en de gaffelpen waarmee de maaihoogtekettingen zijn bevestigd aan de achterkant van het maaidek (Figuur 22).

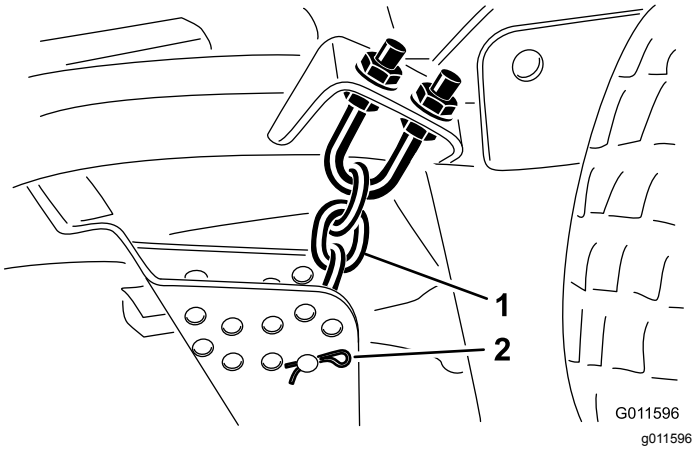

Figuur 22

1. Maaihoogteketting
2. Gaffelpen en R-pen

10. Bevestig de maaihoogtekettingen aan de gewenste maaihoogteopening met de gaffelpen en de R-pen (Figuur 23).

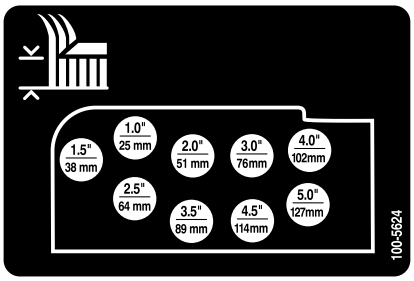

decal100-5624nc

Figuur 23

Opmerking: Als u de machine afstelt op maaihoogten van 25 mm, 38 mm of 51 mm, moet u de glijders en de maatwielen in de bovenste openingen plaatsen.

Zijmaaidekken

De maaihoogte van de zijmaaidekken kunt u instellen door een gelijk aantal afstandsstukken toe te voegen aan dan wel te verwijderen van de zwenkwielvorken. U plaatst hierbij de assen van de zwenkwielen in de bovenste of onderste maaihoogte-openingen in de zwenkwielvorken. Vervolgens zet u de draaiarmen vast in de gekozen openingen in de beugel voor de maaihoogte.

1. Plaats de assen van de zwenkwielen in dezelfde openingen in alle zwenkwielvorken (Figuur 24 en Figuur 26).
2. Verwijder het klemkapje van de spilas en schuif de as uit de zwenkwielarm (Figuur 24).

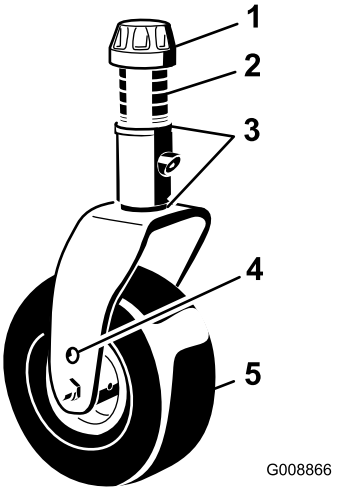

Figuur 24

1. Klemkapje
2. Afstandsstukken
3. Opvulstukken (3 mm)
4. Montage-opening bovenste as
5. Zwenkwiel

3. Plaats 2 opvulstukken op de spilas zoals ze oorspronkelijk waren geplaatst. Deze opvulstukken zijn nodig om ervoor te zorgen

dat de maaidekken over de gehele breedte horizontaal staan. Schuif het benodigde aantal afstandsstukken van 13 mm op de spilas om de gewenste maaihoogte te bereiken; schuif daarna de klemring op de as.

Opmerking: Deze opvulstukken vereisen dat de maaidekken over de gehele breedte horizontaal staan. Schuif het benodigde aantal afstandsstukken van 13 mm (raadpleeg onderstaande tabel) op de spilas om de gewenste maaihoogte te bereiken; schuif daarna de klemring op de as.

Raadpleeg onderstaande tabel om vast te stellen welke combinatie afstandsstukken moet worden gebruikt om de maaihoogte in te stellen (Figuur 25).

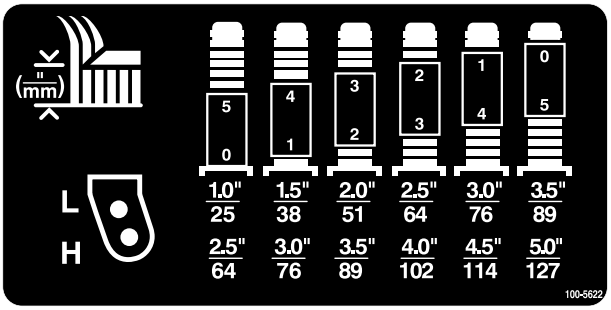

decal100-5622nc

Figuur 25

4. Duw de spil van het zwenkwiel door de voorste zwenkwielarm en monteer de opvulstukken (zoals zij oorspronkelijk zijn geplaatst) en de overgebleven afstandsstukken op de spilas.
5. Verwijder de R-pennen en de gaffelpennen uit de zwenkwieldraaiarmen (Figuur 26).
6. Draai de spanstang om de draaiarm hoger of lager te zetten totdat de openingen zich recht voor de gewenste openingen in de maaihoogtebeugel van het maaidekframe bevinden (Figuur 26 en Figuur 27).

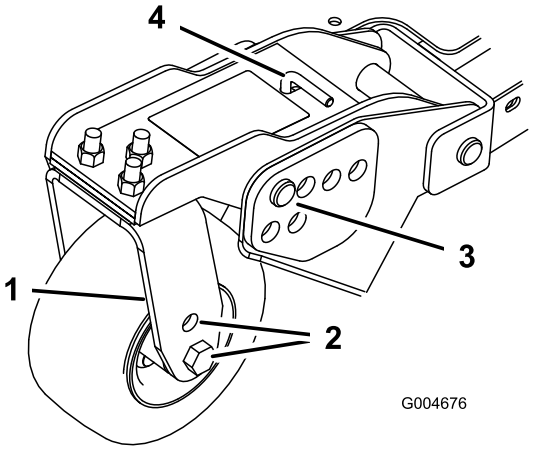

g004676

Figuur 26

1. Zwenkwielarm
2. Montage-openingen van as
3. Gaffelpen en R-pen
4. Spanstang

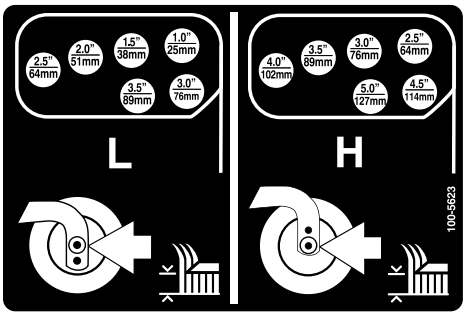

decal100-5623nc

Figuur 27

7. Plaats de gaffelpennen en monteer de R-pennen.
8. Draai de spanstang (met de hand) linksom zodat er druk op de afstelling staat.
9. Verwijder de R-pennen en de gaffelpennen waarmee de verbindingen van de demper zijn bevestigd aan de beugels van het maaidek (Figuur 28).

Belangrijk: **De lengte van de verbinding van de demper mag nooit worden versteld. De lengte tussen het midden van de openingen moet 13,7 cm zijn.**

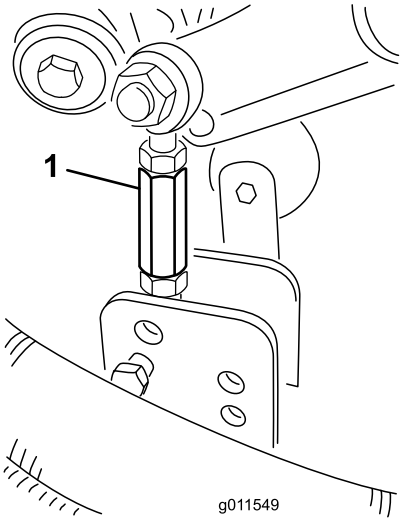

g011549

Figuur 28

1. Verbinding van demper

10. Houd de openingen in de verbinding van de demper recht voor de gewenste openingen in de maaihoogtebeugel in het maaidekframe. Plaats de gaffelpennen en monteer de R-pennen (Figuur 29).

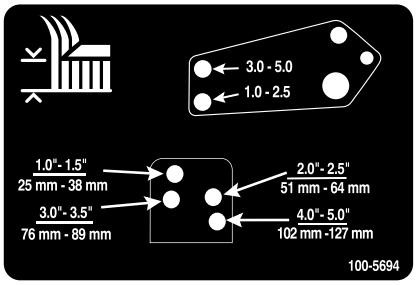

decal100-5694nc

Figuur 29

Glijders afstellen

Monteer de glijders in de laagste stand als de machine wordt gebruikt bij een maaihoogte van meer dan 64 mm en in de hoogste stand als de machine wordt gebruikt bij een maaistand van minder dan 64 mm.

Opmerking: Als de glijders slijten, kunt u ze omdraaien en op de andere kant van de maaier monteren. Hierdoor kunt u de glijders langer gebruiken voordat u deze moet vervangen.

Stel de glijders af (Figuur 30).

Belangrijk: **Draai de schroef vooraan elke glijder aan tot 9 à 11 N·m.**

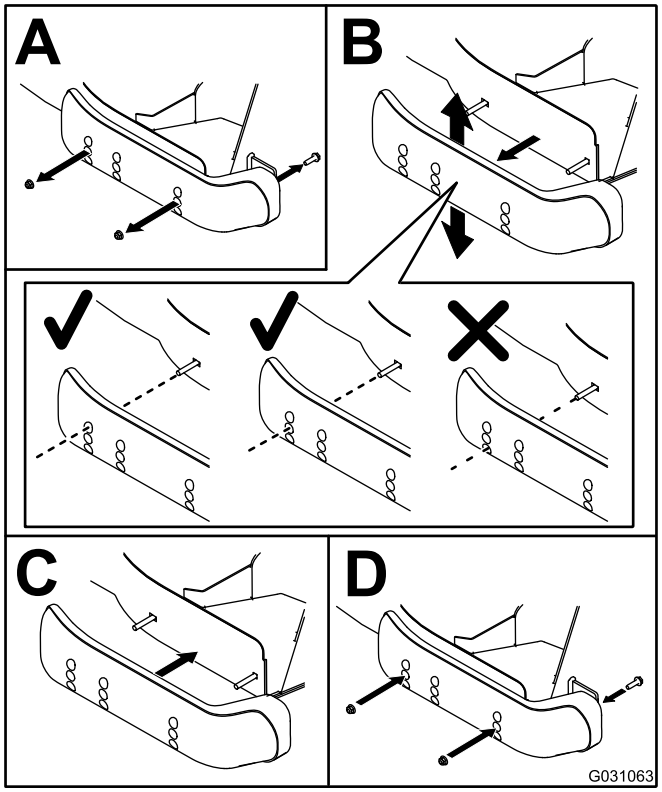

g031063

Figuur 30

Rollen van het maaidek afstellen

De rollen van het maaidek moeten in de laagste stand worden gemonteerd als de machine wordt gebruikt bij een maaihoogte van meer dan 64 mm, en in de hoogste stand als de machine wordt gebruikt bij een maaistand van minder dan 64 mm.

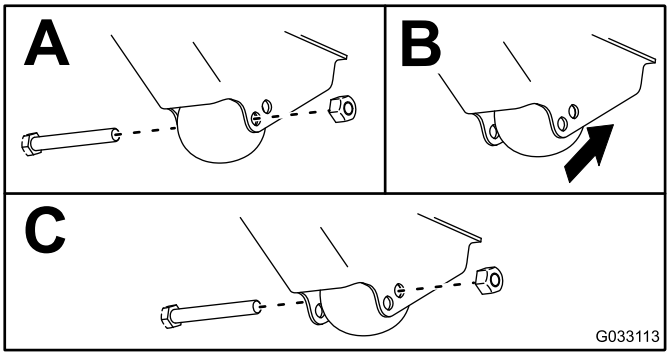

g033113

Figuur 31

Ongelijk afgestelde maaidekken gelijkstellen

In verband met verschillen in gazoncondities en de instellingen van het tegengewicht van de tractie-eenheid, dient u eerst een stukje van het gazon te maaien en het maairesultaat te controleren voordat u het volledige gazon gaat maaien.

1. Stel alle maaidekken in op de gewenste maaihoogte; zie De maaihoogte instellen (bladz. 28).
2. Controleer of de voor- en achterbanden een spanning van 1,72 tot 2,07 bar hebben. Indien nodig moet u ze oppompen totdat de bandenspanning correct is.
3. Controleer of de banden van alle zwenkwielen een spanning van 3,45 bar hebben.
4. Controleer met behulp van de hydraulische testpoorten de druk van de lading en het tegengewicht met de motor in HOOG STATIONAIR.

   Opmerking: Stel het tegengewicht af op 22,41 bar.
5. Controleer op kromme messen; zie Controleren op kromme messen (bladz. 68).
6. Maai het gras in een testgebied om te controleren of alle maaidekken op dezelfde hoogte maaien.
7. Als de maaidekken nog moeten worden afgesteld, zoek dan een vlak oppervlak en controleer de vlakheid met een liniaal van minstens 2 meter.
8. Om het mesvlak gemakkelijker te meten, moet u de maaihoogte instellen op 7,6 tot 10,1 cm; zie De maaihoogte instellen (bladz. 28).
9. Laat de maaidekken op een vlak oppervlak zakken en verwijder de kappen van de bovenzijde van de maaidekken.
10. Draai de flensmoer los waarmee de spanpoelie is vastgezet, om de riemspanning op elk maaidek te verminderen.

Instellen van het frontmaaidek

Draai het mes op elke as totdat de uiteinden in de lengterichting liggen. Meet de afstand van de grond tot de voorste rand van het mes. Plaats de opvulstukken op de voorste zwenkwielvork(en) volgens de maaihoogtesticker (Figuur 32); zie Schuinstand van het maaidek afstellen (bladz. 66).

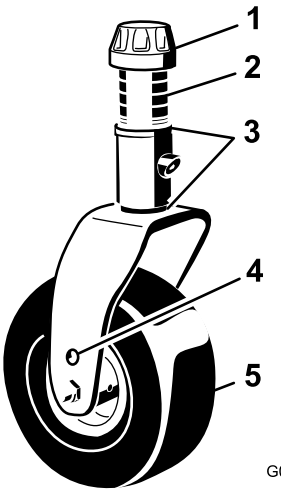

g008866

Figuur 32

1. Klemkapje
2. Afstandsstukken
3. Opvulstukken
4. Montage-opening bovenste as
5. Zwenkwiel

Instellen van het zijmaaidek

Draai de messen op elke as totdat de uiteinden in de lengterichting liggen. Meet de afstand van de grond tot de voorste rand van het mes. Plats de opvulstukken op de voorste zwenkwielarm(en) volgens de maaihoogtesticker (Figuur 33). Zie Schuinstand van het maaidek afstellen (bladz. 66) voor de buitenste mesas.

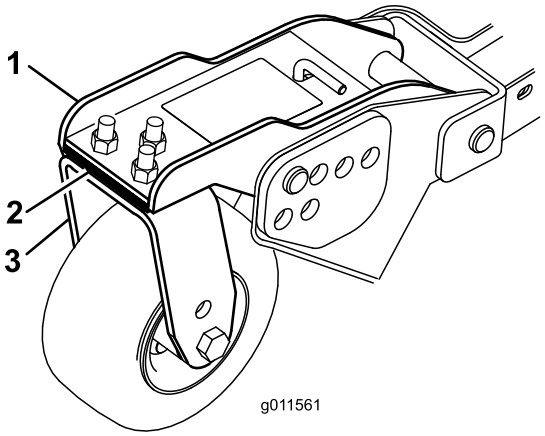

g011561

Figuur 33

1. Voorste zwenkwielarm
2. Opvulstukken
3. Voorste zwenkwielvork

De maaihoogte van de maaidekken gelijk stellen

1. Plaats de messen dwars op de rijrichting op de buitenste as van beide zijmaaidekken.

Opmerking: Meet de afstand van de grond tot de voorste rand van het mes op elk maaidek en vergelijk die afstanden met elkaar. Deze afstanden mogen niet meer dan 3 mm van elkaar verschillen. Stel nu nog niet af.

2. Plaats het mes dwars op de rijrichting op de binnenste as van het zijmaaidek en op de corresponderende buitenste as van het frontmaaidek.

   Opmerking: Meet de afstand van de grond tot de punt van de snijrand op de binnenste rand van het zijmaaidek en tot de corresponderende buitenste rand van het voorste maaidek en vergelijk deze metingen. De afstand bij het zijmaaidek mag niet meer dan 3 mm verschillen van de afstand bij het frontmaaidek.

   Opmerking: Alle 3 zwenkwielen van het maaidek moeten op de grond blijven staan als het tegengewicht is geplaatst.

   Opmerking: Indien de maaihoogten van alle maaidekken op elkaar moeten worden afgestemd, mogen **uitsluitend de zijmaaidekken** worden afgesteld.

3. Als de binnenste rand van het zijmaaidek te hoog is ten opzichte van de buitenste rand van het frontmaaidek, moet u een opvulstuk verwijderen uit het onderste deel van de voorste binnenste zwenkwielarm op het zijmaaidek (Figuur 33).

   Opmerking: Controleer nogmaals de afstand tussen de buitenste randen van beide zijmaaidekken en de binnenste rand van het zijmaaidek tot de buitenste rand van het voorste maaidek.

4. Als de binnenste rand nog steeds te hoog is, moet u nog een opvulstuk verwijderen uit het onderste deel van de voorste binnenste zwenkwielarm van het zijmaaidek **en** een opvulstuk uit de voorste buitenste zwenkwielarm van het zijmaaidek.

5. Als de binnenste rand van het zijmaaidek te laag is ten opzichte van de buitenste rand van het frontmaaidek, moet u een opvulstuk toevoegen aan het onderste deel van de voorste binnenste zwenkwielarm op het zijmaaidek.

   Opmerking: Controleer nogmaals de afstand tussen de buitenste randen van beide zijmaaidekken en de binnenste rand van het zijmaaidek tot de buitenste rand van het voorste maaidek.

6. Als de binnenste rand nog steeds te laag is, moet u nog een opvulstuk toevoegen aan het onderste deel van de voorste binnenste zwenkwielarm van het zijmaaidek **en** een opvulstuk toevoegen aan de voorste buitenste zwenkwielarm van het zijmaaidek.

7. Als de maaihoogte gelijk is bij de randen van het frontmaaidek en de zijmaaidekken, moet u controleren of de schuinstand van het zijmaaidek nog steeds 8 tot 11 mm is.

   Opmerking: Indien nodig instellen.

De schakelaars van het veiligheidssysteem controleren

Onderhoudsinterval: Bij elk gebruik of dagelijks

De machine heeft interlockschakelaars in het elektrische systeem. Deze schakelaars schakelen de tractie of de aftakas uit wanneer u de stoel verlaat. Hoewel de motor blijft draaien als u de aftakasschakelaar uitschakelt en het tractiepedaal loslaat, moet u de motor uitschakelen voordat u de stoel verlaat.

Om de controleren of de interlockschakelaars functioneren, moet u de volgende procedure uitvoeren:

1. Rij de machine langzaam naar een ruim, tamelijk open terrein. Laat het maaidek zakken, zet de motor af en stel de parkeerrem in werking.
2. Neem plaats op de bestuurdersstoel en trap het tractiepedaal in. Probeer de motor te starten. De motor mag niet starten. Als de motor start, is er een defect in het interlocksysteem dat moet worden verholpen voordat u de machine gaat gebruiken.
3. Neem plaats op de bestuurdersstoel en start de motor. Kom overeind uit de bestuurdersstoel en schakel de aftakasschakelaar op AAN. De aftakas mag niet in werking komen. Als dit wel gebeurt, is er een defect in het interlocksysteem dat moet worden verholpen voordat u de machine gaat gebruiken.
4. Neem plaats op de bestuurdersstoel, stel de parkeerrem in werking en start de motor. Zet het tractiepedaal uit de NEUTRAALSTAND. Het InfoCenter moet de boodschap 'traction not allowed' weergeven en de machine mag niet bewegen. Als de motor toch draait, is er een defect in het interlocksysteem dat moet worden verholpen voordat u de machine gaat gebruiken.

De spiegels instellen

Enkel voor model met cabine

Achteruitkijkspiegel

Stel zittend in de stoel de achteruitkijkspiegel in om het beste zicht vanuit de achterruit te krijgen (Figuur 34). Trek de hendel naar achteren om de spiegel te kantelen om de helderheid en glans van licht te verminderen.

Zijspiegels

Laat terwijl u in de stoel zit iemand anders de zijspiegels instellen om het beste zicht aan de zijkanten van de machine te verkrijgen (Figuur 34).

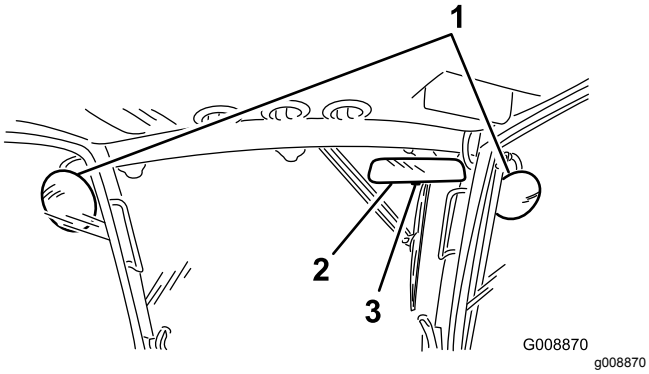

Figuur 34

1. Zijspiegels
2. Achteruitkijkspiegel
3. Hendel

Koplampen richten

1. Draai de montagemoeren los en plaats elke koplamp zo, dat deze recht vooruit wijst.

   Opmerking: Draai de montagemoer vast genoeg om de koplamp in positie te houden.
2. Plaats een plat stuk metaal over de kop van de koplamp.
3. Monteer een magnetische protractor op de plaat.
4. Terwijl u de installatie op zijn plaats houdt kantelt u voorzichtig de koplamp 3 graden en draait dan de moer weer vast.
5. Herhaal deze procedure bij de andere koplamp.

Tijdens gebruik

Veiligheid tijdens het werk

Algemene veiligheid

- De eigenaar/gebruiker is verantwoordelijk voor ongelukken die persoonlijk letsel of materiële schade kunnen veroorzaken, en hij dient zulke ongelukken te voorkomen.
- Draag geschikte kleding, zoals een veiligheidsbril, gripvaste, stevige veiligheidsschoenen en gehoorbescherming. Draag lang haar niet los en draag geen juwelen.
- Gebruik de machine niet als u ziek, moe of onder de invloed van alcohol of drugs bent.
- Vervoer nooit passagiers op de machine en houd omstanders en huisdieren weg van de machine terwijl deze wordt gebruikt.
- Gebruik de machine uitsluitend bij een goede zichtbaarheid zodat u kuilen en verborgen gevaren kunt vermijden.
- Gebruik de machine niet op nat gras. Als de wielen hun grip verliezen, kan de machine gaan glijden.
- Voordat u de motor start: zorg dat alle aandrijvingen in de neutraalstand staan, de parkeerrem in werking is gesteld en u zich in de bestuurderspositie bevindt.
- Houd uw handen en voeten uit de buurt van de maai-eenheden. Blijf altijd uit de buurt van de afvoeropening.
- Kijk achterom en omlaag voordat u achteruitrijdt om er zeker van te zijn dat de weg vrij is.
- Wees voorzichtig bij het naderen van blinde hoeken, struiken, bomen, en andere objecten die uw zicht kunnen belemmeren.
- Stop de maaimessen als u niet daadwerkelijk maait.
- Stop de machine en controleer de maaimessen als u een vreemd voorwerp heeft geraakt of als de machine abnormaal begint te trillen. Voer alle noodzakelijke reparaties uit voordat u de machine weer in gebruik neemt.
- Verminder uw snelheid en wees voorzichtig als u een bocht maakt of wegen en voetpaden oversteekt met de machine. Verleen altijd voorrang.
- Schakel de aandrijving van de maai-eenheid uit en stop de motor voordat u de maaihoogte wijzigt (tenzij u deze kunt aanpassen vanuit de bestuurderspositie).
- Laat de motor nooit lopen in een ruimte waar uitlaatgassen zich kunnen verzamelen.

- Als u de machine verlaat, laat deze dan niet draaien.
- Doe het volgende voordat u de bestuurderspositie verlaat (inclusief het legen van de grasvangers of deblokkeren van het kanaal):
  - Parkeer de machine op een horizontaal oppervlak.
  - Schakel de aftakas uit en laat de werktuigen zakken.
  - Stel de parkeerrem in werking.
  - Zet de motor af en haal het sleuteltje uit het contact.
  - Wacht totdat alle bewegende onderdelen tot stilstand zijn gekomen.
- Gebruik de machine niet als het kan bliksemen.
- De machine niet gebruiken als sleepvoertuig.
- Gebruik alleen door The Toro® Company goedgekeurde accessoires, werktuigen en reserveonderdelen.

Bescherming van de rolbeugel

- Verwijder de rolbeugel **niet** van de machine.
- Zorg dat u de veiligheidsgordel draagt en deze in een noodgeval snel kunt losmaken.
- Controleer aandachtig of er obstakels zijn waar u onderdoor moet rijden, en zorg dat u ze niet raakt.
- Houd de rolbeugel in deugdelijke staat door deze regelmatig grondig te controleren op beschadiging, en zorg dat alle bevestigingsmateriaal stevig is vastgedraaid.
- Een beschadigde rolbeugel dient vervangen te worden. Probeer niet om deze te repareren of aan te passen.

Machines met een cabine

- De rolbeugel is een integrale veiligheidsvoorziening.
- Een door Toro gemonteerde cabine is een rolbeugel.
- Doe altijd de veiligheidsgordel om.

Machines met een inklapbare rolbeugel

- Doe altijd de veiligheidsgordel om als de rolbeugel omhoog is geklapt.
- De rolbeugel is een integrale veiligheidsvoorziening. Houd een inklapbare rolbeugel in de opgeheven en vergrendelde positie en doe de veiligheidsgordel om als u de machine gebruikt met de rolbeugel omhoog.
- Klap een inklapbare rolbeugel slechts tijdelijk omlaag en alleen als dit noodzakelijk is. Doe de veiligheidsgordel niet om als de rolbeugel omlaag is geklapt.
- Let op: er is geen omkantelbeveiliging als een inklapbare rolbeugel omlaag is geklapt.
- Controleer het gebied dat u gaat maaien en klap de rolbeugel nooit omlaag op golvend terrein of gebieden met steile hellingen of waterkanten.

De machine veilig gebruiken op hellingen

- Stel uw eigen procedures en voorschriften op voor werken op hellingen. Als onderdeel van deze procedures moet u zeker het terrein onderzoeken om na te gaan op welke hellingen u de machine veilig kunt gebruiken. Gebruik altijd uw gezond verstand en uw beoordelingsvermogen wanneer u dit onderzoek uitvoert.
- Hellingen zijn de belangrijkste oorzaak dat de bestuurder de macht over de machine verliest en deze omkantelt. Dit kan leiden tot ernstig of dodelijke letsel. Gebruik van de machine op hellingen vereist altijd extra voorzichtigheid.
- Vertraag de machine wanneer u zich op een helling bevindt.
- Als u zich ongemakkelijk voelt wanneer u de machine op een helling gebruikt, maai die helling dan niet.
- Kijk uit voor gaten, geulen, hobbels, stenen of andere verborgen objecten. De machine kan omslaan op oneffenheden in het terrein. In hoog gras zijn obstakels niet altijd zichtbaar.
- Kies een lage rijsnelheid zodat u op een helling niet hoeft te stoppen of schakelen.
- De machine kan omrollen voordat de wielen grip verliezen.
- Gebruik de machine niet op een nat gazon. De wielen kunnen grip verliezen, ook als de remmen naar behoren werken.
- Vermijd starten, stoppen of bochten maken op een helling.
- Voer alle bewegingen op hellingen langzaam en geleidelijk uit. Verander niet plots de snelheid of rijrichting van de machine.
- Gebruik de machine niet in de buurt van steile hellingen, greppels, oevers of water. De machine kan plotseling omslaan als een wiel over de rand komt, of als de rand instort. Zorg voor een veilige afstand tussen de machine en een gevarenzone (2 keer de breedte van de machine).

Starten van de motor

Belangrijk: **Het brandstofsysteem ontlucht zichzelf automatisch indien zich een van de volgende situaties voordoet:**

- Eerste keer starten van een nieuwe machine.

- De motor is gestopt omdat de brandstof op was.
- Er is onderhoud uitgevoerd aan componenten van het brandstofsysteem.

1. Haal uw voet van het tractiepedaal en let erop dat het pedaal in de neutraalstand staat. Stel de parkeerrem in werking.
2. Zet de gashendel op LAAG STATIONAIR.
3. Draai het sleuteltje naar de stand LOPEN.

   Opmerking: Het indicatielampje van de gloeibougie gaat branden.
4. Als het indicatielampje van de gloeibougie dooft, draait u het sleuteltje op START. Laat het sleuteltje direct los als de motor start en laat het weer terugkeren naar DRAAIEN.

   Belangrijk: **Laat de startmotor niet langer dan 30 seconden achter elkaar draaien omdat de startmotor hierdoor vroegtijdig defect kan raken. Als de motor na 30 seconden nog niet wil starten, moet u het sleuteltje op UIT draaien, de bedieningsorganen en procedures controleren, nog eens 30 seconden wachten en de startprocedure herhalen.**
5. Laat de motor (zonder lading) op halfgas warm worden en zet vervolgens de gashendel in de gewenste stand.

Belangrijk: **Laat de motor 5 minuten stationair lopen voordat u deze afzet of nadat de machine volledig belast is gebruikt. Indien u dit nalaat, kan de turbocompressor beschadigd raken.**

De motor afzetten

Belangrijk: **Laat de motor 5 minuten stationair lopen voordat u deze afzet of nadat de machine volledig belast is gebruikt. Hierdoor kan de turbocompressor afkoelen voordat u de motor afzet. Indien u dit nalaat, kan de turbocompressor beschadigd raken.**

Opmerking: Laat de maaidekken altijd neer op de grond als u de machine parkeert. Dit vermindert de hydraulische belasting van het systeem, beperkt slijtage van onderdelen van het systeem en voorkomt ook dat de maaidekken per ongeluk worden neergelaten.

1. Zet de aftakasschakelaar in de stand UIT.
2. Stel de parkeerrem in werking.
3. Zet de gashendel op LAAG STATIONAIR.
4. Draai het sleuteltje naar de stand UIT.
5. Verwijder het sleuteltje uit het contact om te voorkomen dat de motor per ongeluk start.

Gebruik van Smart Power™ tractie

Dankzij Toro Smart Power™ tractie hoeft de bestuurder het toerental niet in de gaten te houden in zware omstandigheden. Slimme energievoorziening voorkomt vastlopen in zware omstandigheden door de machinesnelheid automatisch te regelen en de maaiprestaties te optimaliseren. U kunt eenvoudig een maximale rijsnelheid instellen die comfortabel aanvoelt, en maaien zonder de tractiesnelheid handmatig te moeten verlagen bij zware omstandigheden.

Omgekeerde ventilator

Het ventilatortoerental is afhankelijk van de temperatuur van de hydraulische vloeistof en de motorkoelvloeistof. Een omgekeerde cyclus wordt automatisch gestart als de temperatuur van de motorkoelvloeistof of de hydraulische vloeistof een bepaalde waarde bereikt. Het omkeren helpt bij het verwijderen van vuil van het achterscherm en het verlagen van de temperatuur van de motor en de hydraulische vloeistof. Druk de rechter- en linkerknop van het InfoCenter gelijktijdig in om de ventilator een handmatig geactiveerde omgekeerde cyclus te laten maken. Keer de ventilator handmatig om voordat u het werkgebied verlaat of de werk- of opslagplaats inrijdt.

De functie Auto stationair

De machine beschikt over een automatische functie voor stationair draaien die ingeschakeld wordt als de volgende functies gedurende een bepaalde tijd niet worden gebruikt; in het InfoCenter kunt u instellen hoe lang het duurt voordat de motor stationair begint te draaien.

- Het tractiepedaal keert terug naar de NEUTRALE stand.
- de aftakas is uitgeschakeld.
- Alle hefschakelaars zijn inactief.

  Als een van de bovenstaande functies wordt gestart, keert de machine automatisch terug naar de vorige gasinstelling.

Cruise control gebruiken

Met de schakelaar van de cruise control vergrendelt u het pedaal zodat de gewenste rijsnelheid behouden wordt. Druk op de achterzijde van de schakelaar om de cruise control uit te schakelen. Met de middelste stand van de schakelaar wordt de cruise control

ingeschakeld en met de voorzijde van de schakelaar kan de gewenste rijsnelheid worden ingesteld.

Opmerking: Ook door een rempedaal in te drukken of het tractiepedaal in ACHTERUIT te zetten gedurende 1 seconde kunt u de pedaalstand vrijstellen.

De toerentalschakelaar gebruiken

Met de toerentalschakelaar kunt u het toerental op 2 manieren veranderen. Door op de schakelaar te tikken verhoogt of verlaagt het toerental in stappen van 100 tpm. Hou een zijde van de schakelaar ingedrukt om de motor automatisch in HOOG of LAAG STATIONAIR te schakelen, afhankelijk van welke zijde u hebt ingedrukt.

Maaisnelheid afstellen

Supervisor (beveiligd menu)

Laat de supervisor toe om de maximale snelheid in te stellen (50, 75 of 100%) waarmee de bestuurder kan maaien (laag bereik).

Zie De maximale toegestane maaisnelheid instellen (bladz. 21) voor de procedure om de maaisnelheid in te stellen.

Gebruiker

Laat de gebruiker de maximale maaisnelheid (laag bereik) instellen, binnen de voorinstellingen van de supervisor. Druk op de middelste knop (pictogram) in het welkomscherm of hoofdscherm van het InfoCenter om de snelheid aan te passen.

Opmerking: Bij heen en weer schakelen tussen het lage en het hoge bereik zullen de instellingen naar de vorige instelling worden geschakeld. De instellingen worden gereset als de machine wordt uitgeschakeld.

Opmerking: Deze functie kunt u ook samen met cruise control gebruiken.

Transportsnelheid afstellen

Supervisor (beveiligd menu)

Laat de supervisor toe om de maximale snelheid in te stellen (50, 75 of 100%) waarmee de bestuurder kan rijden voor transport (hoog bereik).

Zie De bediening van het InfoCenter gebruiken (bladz. 18) voor de procedure om de transportsnelheid in te stellen.

Gebruiker

Laat de gebruiker de maximale transportsnelheid (hoog bereik) instellen, binnen de voorinstellingen van de supervisor. Druk op de middelste knop (pictogram) in het welkomscherm of hoofdscherm van het InfoCenter om de snelheid aan te passen.

Opmerking: Bij heen en weer schakelen tussen het lage en het hoge bereik zullen de instellingen naar de vorige instelling worden geschakeld. De instellingen worden gereset als u de machine uitschakelt.

Opmerking: Deze functie kunt u ook samen met cruise control gebruiken.

De werking van de machine leren begrijpen

Oefen u in het rijden met de machine, omdat deze machine een hydrostatische transmissie heeft en de eigenschappen ervan anders zijn dan die van veel gazonmachines.

Dankzij Toro Smart Power™ hoeft u niet naar de motor te luisteren in zware omstandigheden. Slimme energievoorziening voorkomt vastlopen in zware omstandigheden door de machinesnelheid automatisch te regelen en de maaiprestaties te optimaliseren.

Met behulp van de remmen kunt u de machine een bocht laten maken; ga echter voorzichtig te werk indien u ze gebruikt, want ze kunnen het gazon beschadigen, vooral zacht of nat gras. U kunt de remmen ook gebruiken om de machine grip te laten houden. In sommige heuvelachtige omstandigheden kan het hoogste wiel slippen en grip verliezen. Als deze situatie zich voordoet, trapt u het stuurpedaal voor het hoogste wiel geleidelijk en met tussenpozen in totdat dit wiel niet meer slipt, waarmee de tractie op het laagste wiel wordt vergroot.

De tractiehulp werkt nu automatisch en vereist geen handelingen van de bestuurder. Als een wiel begint te slippen, wordt de stroom automatisch verdeeld tussen de voor- en achterwielen om slippen van de wielen en tractieverlies te beperken.

Wees extra voorzichtig wanneer u de machine op hellingen gebruikt. Zorg ervoor dat de stoelvergrendeling goed vastzit en dat u de veiligheidsgordel hebt omgedaan. Rij langzaam en maak geen scherpe bochten om omkantelen te voorkomen. Om beter in balans te kunnen blijven tijdens het sturen, moet het maaidek zijn neergelaten tijdens het afdalen.

Voordat u de motor afzet, moet u alle bedieningsorganen uitschakelen en de gashendel op LANGZAAM zetten. Als u de gashendel op LANGZAAM zet, vermindert u een hoog motortoerental, het lawaai en de trillingen. Draai het sleuteltje op UIT om de motor af te zetten.

Voordat u de machine transporteert, moet u de maaidekken opheffen en de transportvergrendelingen vastzetten (Figuur 35).

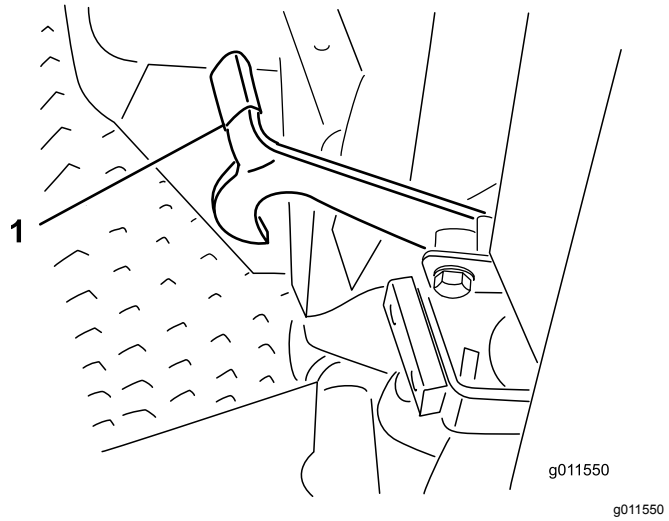

Figuur 35

1. Transportvergrendeling (zijmaaidekken)

Tips voor bediening en gebruik

Gebruik van de machine

- Start de motor en laat deze op HALFGAS stationair lopen om warm te worden. Duw de gashendel helemaal naar voren, breng de maaidekken omhoog, zet de parkeerrem vrij, druk het tractiepedaal in om vooruit te rijden in en rij voorzichtig naar een open terrein.
- Oefen u in het vooruit- en achteruitrijden en in starten en stoppen van de machine. Om de machine te stoppen, neemt u uw voet van het tractiepedaal en laat u het terugkeren in de NEUTRAALSTAND of trapt u het achteruit-pedaal in.

  Opmerking: Als u met de machine een helling afdaalt, zult u soms het achteruitpedaal moeten gebruiken om te stoppen.
- Maai indien mogelijk hellingopwaarts en hellingafwaarts en niet dwars over een helling. Zorg ervoor dat de maaidekken zijn neergelaten als u hellingafwaarts rijdt, zodat u de macht over het stuur behoudt. Draai de machine niet op een helling.
- Oefen met het ontwijken van obstakels met de maaidekken omhoog en omlaag. Wees voorzichtig als u tussen smalle objecten rijdt zodat u de machine of de maaidekken niet beschadigt.
- Rijd altijd langzaam op oneffen terrein.
- Als u een obstakel tegenkomt, moet u de maaidekken omhoog brengen zodat u er omheen kunt maaien.
- Als u de machine van het ene maaigebied naar het andere rijdt, moet u de maaidekken volledig omhoog brengen, de aftakas uitschakelen, de schakelaar voor maaien/transport op TRANSPORT zetten en de gashendel op SNEL zetten.

Maaipatronen veranderen

Verander vaak het maaipatroon om te vermijden dat het maairesultaat onvolmaaktheden vertoont die te wijten zijn aan herhaald maaien in één richting.

Tegengewicht

Het tegengewichtsysteem oefent hydraulische tegendruk uit op de hefcilinders van de maaidekken. Deze tegendruk verplaatst het gewicht van het maaidek naar de aandrijfwielen van de maaier om de tractie te verbeteren. De druk van het tegengewicht is standaard ingesteld voor een optimale balans tussen maairesultaat en tractie in de meeste omstandigheden. De instelling van het tegengewicht verlagen kan het maaidek stabieler maken, maar de tractie verminderen. De instelling van het tegengewicht verhogen kan zorgen voor meer tractie, maar resulteren in een slecht maairesultaat. Raadpleeg de *Onderhoudshandleiding* van uw tractie-eenheid voor instructies om de druk van het tegengewicht aan te passen.

Problemen met het maairesultaat oplossen

Raadpleeg de After-cut Appearance Troubleshooting Guide (gids voor het oplossen van problemen met het maairesultaat) op www.Toro.com.

De juiste maaitechnieken gebruiken

- Om te beginnen met maaien, schakelt u de maaidekken in en rijdt u langzaam naar het maaigebied. Als de voorste maaidekken zich boven het maaigebied bevinden laat u de maaidekken zakken.
- Om in een professioneel recht patroon en in banen te kunnen maaien zoals voor sommige werkzaamheden is vereist, moet u een boom of een ander object in de verte uitkiezen en recht daarop af rijden.
- Zodra de voorste maaidekken de rand van het maaigebied bereiken, brengt u de maaidekken

omhoog en maakt u een traanvormige bocht om snel in de juiste positie te komen voor de volgende baan.

- De maaidekken werpen het gras meestal naar de linkerzijde van de machine. Als u rond een bunker maait, verdient het de voorkeur rechtsom te maaien om te voorkomen dat er maaisel in de bunker wordt geworpen.
- Er zijn mulchplaten verkrijgbaar voor de maaidekken; deze platen worden met bouten gemonteerd. De mulchplaten leveren uitstekende prestaties als u het gazon volgens een vast schema onderhoudt. Dit voorkomt dat per maaibeurt meer dan 25 mm gras wordt afgemaaid. Als er te hoog gras wordt gemaaid wanneer de mulchplaten zijn gemonteerd, kan het gazon er na het maaien minder fraai uitzien en moet er meer kracht worden gebruikt om het gras te maaien. De mulchplaten zijn ook uitstekend geschikt om in de herfst bladeren fijn te maken.

Maaien als het gras droog is

Maai laat in de ochtend om te vermijden dat het gras door dauw op kluitjes bij elkaar gaat zitten, of laat in de middag om te voorkomen dat het directe zonlicht het gevoelige, pas gemaaide gras schaadt.

De juiste maaihoogte-instelling voor de omstandigheden kiezen

Verwijder bij het maaien ongeveer 25 mm of niet meer dan ⅓ van de grassprieten. Bij zeer lang, mals en dicht gras moet u misschien de maaihoogte vergroten.

Maaien met scherpe messen

Een scherp mes snijdt het gras netjes af, zonder rukken of scheuren, zoals een bot mes wel zou doen. Als het gras inscheurt of kapot wordt getrokken, wordt het bruin aan de punten, waardoor het gras minder goed groeit en vatbaarder wordt voor ziekten. Controleer of het mes in een goede staat verkeert en over een volledige vleugel beschikt.

De toestand van het maaidek controleren

Controleer of de maaikamers in een goede staat zijn. Buig eventueel onderdelen van de maaikamer recht om ervoor te zorgen dat er voldoende speling is tussen de rand van het mes en de maaikamer.

De machine onderhouden na het maaien

Na het maaien moet u de machine grondig schoonspoelen met een tuinslang zonder spuitmond, zodat de afdichtingen en lagers niet worden beschadigd of verontreinigd raken als gevolg van een te hoge waterdruk. Zorg ervoor dat de radiateur en de oliekoeler vrij blijven van vuil en maaisel. Na reiniging moet u de machine controleren op eventuele lekken in het hydraulische systeem, beschadiging of slijtage van de hydraulische en mechanische onderdelen. Controleer tevens of de messen van de maaidekken scherp genoeg zijn.

Na gebruik

Veiligheid na het werk

- Verwijder gras en vuil van de maai-eenheden, de geluiddempers en het motorcompartiment om brand te voorkomen. Veeg gemorste olie en brandstof op.
- Als de maai-eenheden in de transportstand staan, breng dan een positieve mechanische vergrendeling aan (indien voorhanden) voordat u de machine onbeheerd achterlaat.
- Laat de motor afkoelen voordat u de machine in een afgesloten ruimte stalt.
- Zorg ervoor dat de brandstofafsluitklep is gesloten voordat u de machine stalt of transporteert.
- Stal de machine of het brandstofvat nooit in de buurt van een open vuur, vonken of een waakvlam zoals die van een boiler of een ander apparaat.
- Zorg ervoor dat alle onderdelen van de machine in goede staat verkeren en alle bevestigingselementen stevig vastzitten, in het bijzonder de bevestigingen van maaimessen.
- Vervang versleten of beschadigde stickers.

De machine duwen of slepen

In noodgevallen kan de machine vooruit worden bewogen door de omloopklep in de regelbare hydraulische pomp in werking te stellen en de machine te duwen of te slepen.

Belangrijk: **U mag de machine niet sneller dan 3 tot 4,8 km per uur duwen of slepen omdat anders de transmissie intern kan worden beschadigd. De omloopkleppen moeten open zijn als de machine wordt geduwd of gesleept.**

1. Kantel de stoel en zoek de omloopkleppen; deze bevinden zich onder de voorzijde van de brandstoftank (Figuur 36).

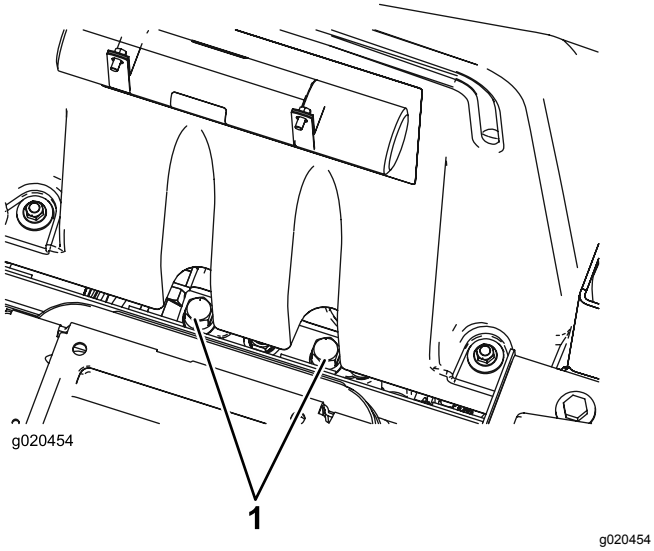

Figuur 36

1. Omleidingskleppen (2)

2. Draai de omloopkleppen 3 slagen linksom om deze te openen en de olie inwendig om te laten leiden.

   Opmerking: Niet meer dan 3 slagen openen. Omdat de vloeistof is omgeleid, kan de machine worden voortbewogen zonder dat de transmissie wordt beschadigd.

3. Sluit de omloopkleppen voordat u de motor start.
4. Aandraaien tot 70 N·m om de klep te sluiten.

Belangrijk: **Om de machine achteruit te duwen of slepen, moet u een omloop aanbrengen rond de terugslagklep op het verdeelstuk voor vierwielaandrijving. Om een omloop aan te brengen rond de terugslagklep, sluit u een slang aan op de testaansluiting voor de achterwaartse tractiedruk op de hydrostaat, en op de aansluiting tussen de aansluitingen M8 en P2 van de achterste tractieverdeler, die zich achter het voorwiel bevindt. De slangeenheid bevat 1 slang (onderdeelnr. 95-8843), 2 koppelingen (onderdeelnr. 95-0985) en 2 hydraulische fittings (onderdeelnr. 340-77).**

De krikpunten bepalen

Er zitten opkrikpunten aan de voorzijde en de achterzijde van de machine.

⚠ GEVAAR

Een mechanische of hydraulische krik kan een machine niet altijd dragen. Als de machine dan valt, kan dit ernstig letsel veroorzaken.

- **Plaats de machine altijd op assteunen.**
- **Gebruik nooit een hydraulische krik.**

- Op het frame aan de binnenzijde van beide voorwielen
- In het midden van de achteras

De machine transporteren

- Wees voorzichtig als u de machine inlaadt op een aanhanger of een vrachtwagen of uitlaadt.
- Gebruik een oprijplaat van volledige breedte bij het laden van de machine op een aanhanger of vrachtwagen.
- Zet de machine goed vast met spanbanden, kettingen, kabels of touwen. Zowel de voorste als de achterste spanband moet naar beneden en naar de buitenkant van de machine lopen.

De bevestigingspunten bepalen

Er zitten bevestigingspunten op de voorzijde en achterzijde van de machine (Figuur 37).

Opmerking: Gebruik in de vier hoeken banden met de juiste specificaties en CE-merk om de machine vast te binden.

- Twee aan de voorzijde van het bestuurdersplatform
- Achterbumper

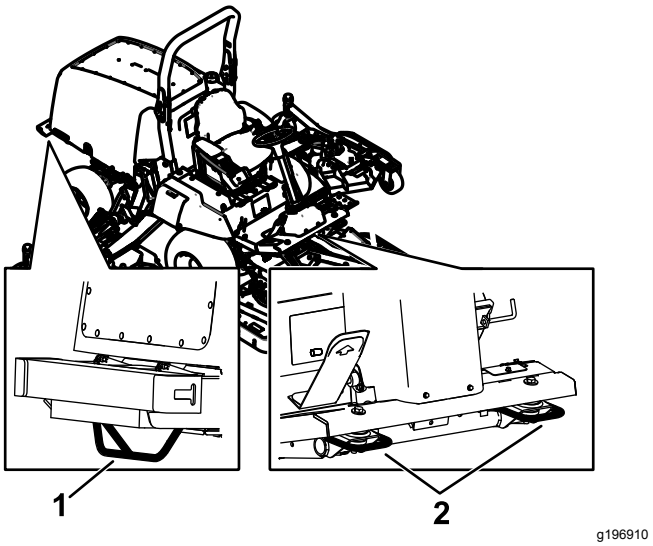

Figuur 37

1. Achterste bevestigingspunten
2. Voorste bevestigingspunten

Onderhoud

Belangrijk: **Raadpleeg de gebruikershandleiding van de motor voor verdere onderhoudsprocedures.**

Opmerking: Download het elektrische of hydraulische schema gratis op www.Toro.com; u kunt uw machine zoeken via de link Handleidingen op de hoofdpagina.

Opmerking: Bepaal vanuit de normale bedieningspositie de linker- en rechterzijde van de machine.

Aanbevolen onderhoudsschema

Onderhoudsinterval	Onderhoudsprocedure
Na het eerste bedrijfsuur	• Wielmoeren aandraaien.
Na de eerste 10 bedrijfsuren	• Wielmoeren aandraaien. • Controleer de riemspanning van de wisselstroomdynamo. • Spanning van de compressorriem controleren. • Spanning van de drijfriem van de maaimessen controleren.
Na de eerste 50 bedrijfsuren	• Motorolie verversen en filter vervangen.
Na de eerste 200 bedrijfsuren	• Olie van voorste planeetwielaandrijving verversen. • Ververs de olie van de achteras. • Vervang de hydraulische filters.
Bij elk gebruik of dagelijks	• Controleer de bandenspanning. • De schakelaars van het veiligheidssysteem controleren. • Oliepeil controleren. • De indicator van het luchtfilter controleren. • Verwijder water of ander vuil uit de brandstoffilter/waterafscheider. • Koelvloeistofpeil controleren. • Controleer het peil van de hydraulische vloeistof. • Verwijder alle vuil en maaisel van de radiateur en de oliekoeler. • Werking van interlockschakelaars controleren
Om de 25 bedrijfsuren	• Zuurpeil controleren. (Elke 30 dagen controleren als de machine is opgeslagen.)
Om de 50 bedrijfsuren	• Smeer alle lagers en bussen. • Luchtfilter controleren. • Spanning van de drijfriem van de maaimessen controleren.
Om de 100 bedrijfsuren	• Slangen van koelsysteem controleren. • Controleer de riemspanning van de wisselstroomdynamo. • Spanning van de compressorriem controleren.
Om de 200 bedrijfsuren	• Wielmoeren aandraaien.
Om de 250 bedrijfsuren	• Motorolie verversen en filter vervangen. • Reinig de luchtfilters in de cabine en vervang ze als ze versleten zijn of heel erg vuil. • De airconditioning reinigen (vaker in erg stoffige, vuile omstandigheden).
Om de 400 bedrijfsuren	• Oliepeil van de planeetwielaandrijving controleren (controleer op uitwendig lekkage). • Controleer de planeetaandrijvingen op eindspeling. • Het smeeroliepeil van de achteras controleren. • Controleer de smeerolie in de tandwielkast van de achteras. • Geef het luchtfilter een onderhoudsbeurt (sneller als de indicator van het luchtfilter rood is, en vaker in erg vuile of stoffige omstandigheden). • Brandstofleidingen en -verbindingen controleren. • Vervang de brandstoffilterbus. • Vervang het motorbrandstoffilter.
Om de 500 bedrijfsuren	• Smeer de lagers van de achteras.

Onderhoudsinterval	Onderhoudsprocedure
Om de 800 bedrijfsuren	• Brandstoftank aftappen en reinigen. (ook als het brandstofsysteem verontreinigd is) • Olie van voorste planeetwielaandrijving verversen of jaarlijks, waarbij de kortste periode moet worden aangehouden. • Ververs de olie van de achteras. • Controleer het toespoor van het achterwiel. • Controleer de riem van de mesaandrijving. • De hydraulische vloeistof verversen. • Vervang de hydraulische filters. • Controleer de demper van het zijmaaidek. • De zwenkwielen van het maaidek inspecteren.
Om de 1000 bedrijfsuren	• Klepspeling controleren en afstellen.
Om de 3000 bedrijfsuren	• Verwijder en reinig het dieselroetfilter of indien nodig.
Om de 6000 bedrijfsuren	• Vervang de dieseloxidatiekatalysator.
Om de 2 jaar	• Koelsysteem schoonspoelen en vloeistof verversen. • Loszittende slangen vervangen.

⚠ VOORZICHTIG

Als u het sleuteltje in het contact laat, bestaat de kans dat iemand de motor per ongeluk start waardoor u en andere omstanders ernstig letsel kunnen oplopen.

Verwijder het sleuteltje uit het contact voordat u onderhoudswerkzaamheden uitvoert aan de machine.

Controlelijst Dagelijks Onderhoud

Kopieer deze pagina ten behoeve van gebruik bij routinecontroles.

Gecontroleerde item	Voor week van:						
	maandag	dinsdag	woensdag	donderdag	vrijdag	zaterdag	zondag
Werking van interlockschakelaars controleren.							
Werking van de remmen controleren.							
Motoroliepeil controleren.							
Peil van de koelvloeistof controleren.							
Brandstoffilter/waterafscheider aftappen.							
Luchtfilter, stofkap en ontluchtingsventiel controleren.							
Controleren of motor ongewone geluiden maakt.[2]							
Radiateur en scherm controleren op vuil							
Controleren op ongewone geluiden tijdens het gebruik.							
Het oliepeil van het hydraulische systeem controleren.							
Hydraulische slangen en leidingen op schade controleren.							
Controleren op lekkages.							
Brandstofpeil controleren.							
De bandenspanning controleren.							
Werking van instrumenten controleren.							
Maaihoogte-instelling controleren.							
Alle smeernippels smeren.[2]							
Beschadigde lak bijwerken.							

[1] Controleer de gloeibougie en de spuitmonden van de injector, als de motor moeilijk start, buitensporig veel rook afgeeft of ongelijkmatig loopt.

[2]Onmiddellijk **na elke** wasbeurt, ongeacht het voorgeschreven interval

Belangrijk: **Raadpleeg de gebruikershandleiding van de motor voor verdere onderhoudsprocedures.**

Aantekening voor speciale aandachtsgebieden:

Controle uitgevoerd door:		
Item	**Datum**	**Informatie**

Schema met onderhoudsintervallen

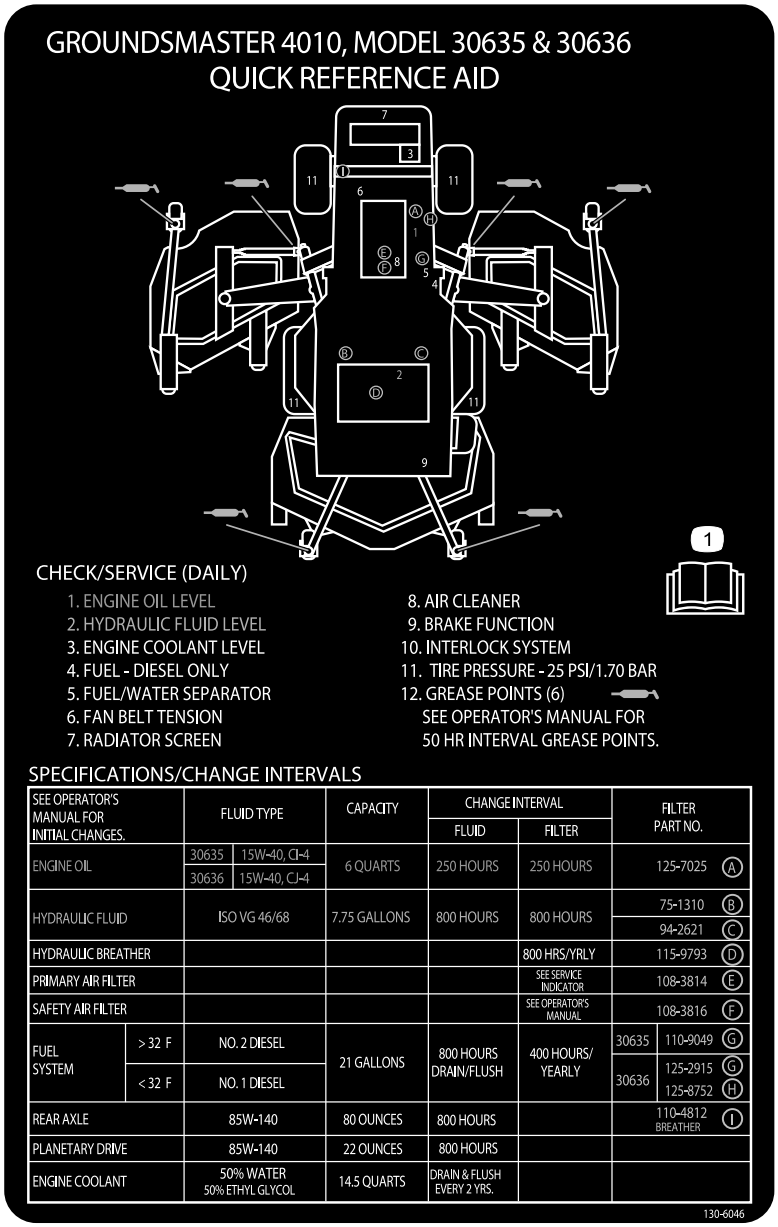

decal130-6046

Figuur 38

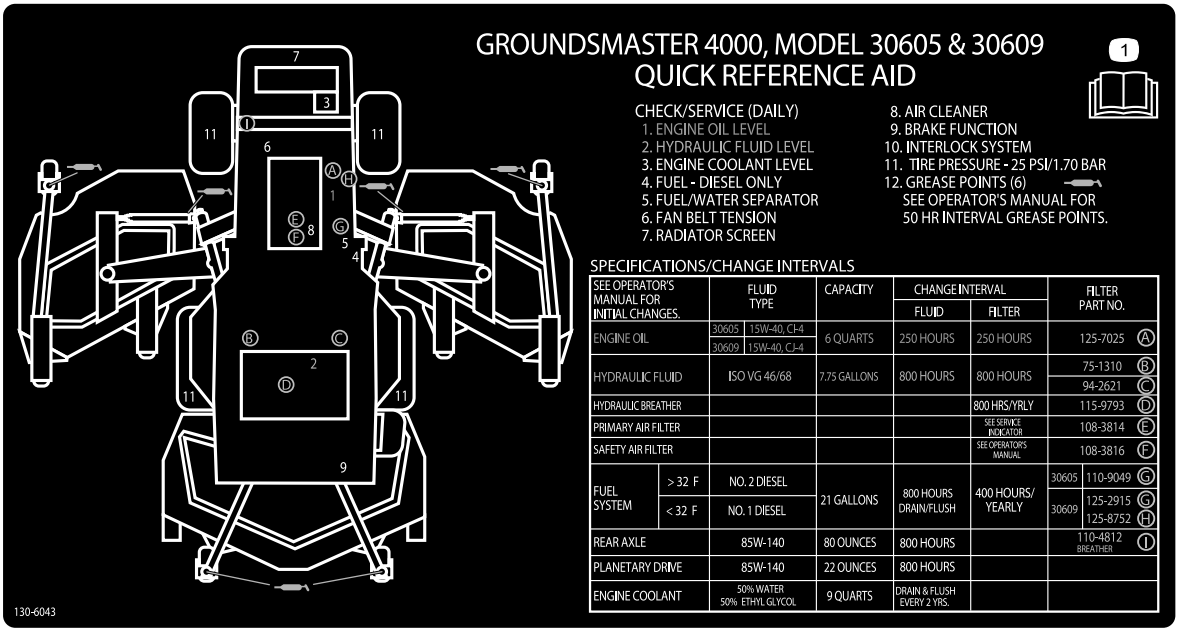

decal130-6043

Figuur 39

Procedures voorafgaande aan onderhoud

Veiligheidmaatregelen voor onderhoudswerkzaamheden

- Doe het volgende voordat u de machine gaat afstellen, schoonmaken of repareren:
  - Parkeer de machine op een horizontaal oppervlak.
  - Zet de gashendel op stationair – laag.
  - Schakel de maai-eenheden uit.
  - Breng de maai-eenheden omlaag.
  - Zorg dat de tracie in neutraal staat.
  - Stel de parkeerrem in werking.
  - Zet de motor af en haal het sleuteltje uit het contact.
  - Wacht totdat alle bewegende onderdelen tot stilstand zijn gekomen.
  - Laat de onderdelen van de machine afkoelen voordat u onderhoudswerkzaamheden uitvoert.
- Als de maai-eenheden in de transportstand staan, breng dan een positieve mechanische vergrendeling aan (indien voorhanden) voordat u de machine onbeheerd achterlaat.
- Voer indien mogelijk geen onderhoudswerkzaamheden uit als de motor draait. Blijf uit de buurt van bewegende onderdelen.
- Plaats de machine of onderdelen ervan op assteunen indien dit nodig is.
- Haal voorzichtig de druk van onderdelen met opgeslagen energie.

De machine klaar maken voor onderhoud

1. Zorg ervoor dat de aftakas is uitgeschakeld.
2. Parkeer de machine op een horizontaal oppervlak.
3. Stel de parkeerrem in werking.
4. Laat indien nodig maaidek(ken) zakken.
5. Zet de motor uit en wacht totdat alle bewegende onderdelen tot stilstand gekomen zijn.
6. Draai het sleuteltje naar de stand STOP en verwijder het.
7. Laat de onderdelen van de machine afkoelen voordat u onderhoudswerkzaamheden uitvoert.

De motorkap verwijderen

1. Ontgrendel en open de motorkap.
2. Verwijder de R-pen waarmee het draaipunt van de motorkap aan de montagebeugels is bevestigd (Figuur 40).

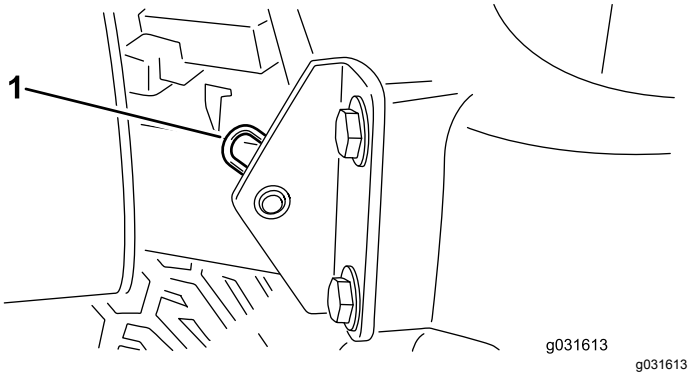

Figuur 40

1. R-pen

3. Schuif de motorkap naar de rechterkant, til de andere kant omhoog en trek de motorkap uit de beugels.

Opmerking: Voer deze stappen in omgekeerde volgorde uit om de motorkap te monteren.

Smering

Lagers en lagerbussen smeren

Onderhoudsinterval: Om de 50 bedrijfsuren—Smeer alle lagers en bussen.

Om de 500 bedrijfsuren/Jaarlijks (houd hierbij de kortste periode aan)

De machine is voorzien van smeerpunten die u regelmatig moet smeren met nr. 2 lithium vet. Smeer de machine ook onmiddellijk na elke wasbeurt.

De smeerpunten en de hoeveelheden zijn:

Tractie-eenheid

- 2 lagerbussen van draaipunt van voor- en achteras (Figuur 41)
- 2 kogelverbindingen van de stuurcilinder (Figuur 42)
- 2 kogelverbindingen van de trekstang (Figuur 42)
- 2 lagerbussen van de koppelpen (Figuur 42). **De bovenste nippel op de koppelpen hoeft slechts één keer per jaar te worden gesmeerd (twee keer pompen).**

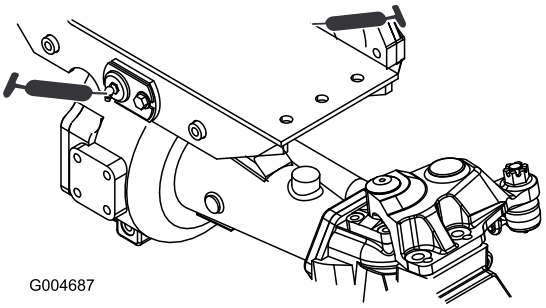

Figuur 41

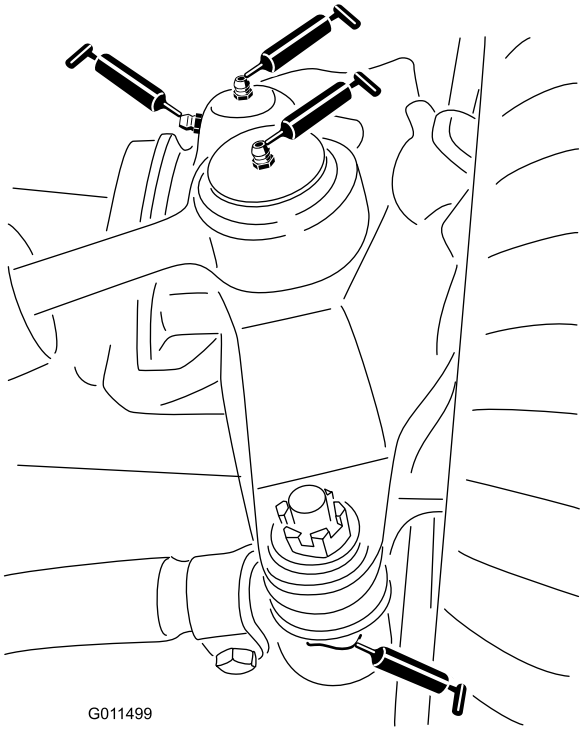

Figuur 42

Voorste maaidek

- 2 lagerbussen van de as van de zwenkwielvork (Figuur 43)
- 3 aslagers – onder de poelie (Figuur 44)
- 2 lagerbussen van draaipunt van spanpoeliearm (Figuur 44)

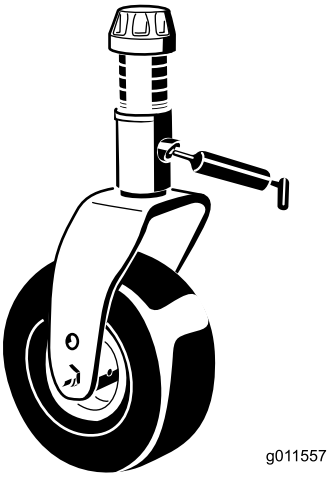

Figuur 43

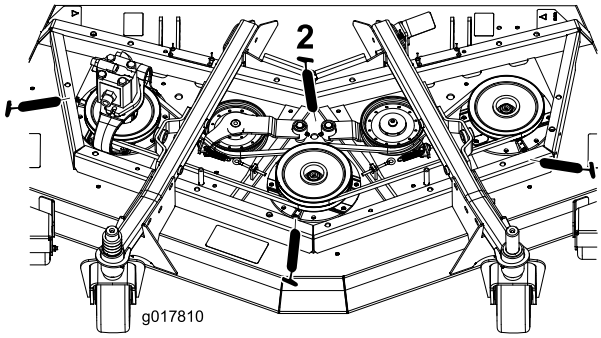

g017810

Figuur 44

Voorste hefmechanismen

- 2 lagerbussen van cilinder van hefarm (2 aan elke kant) (Figuur 45)
- 2 kogelverbindingen van de hefarmen (Figuur 46)

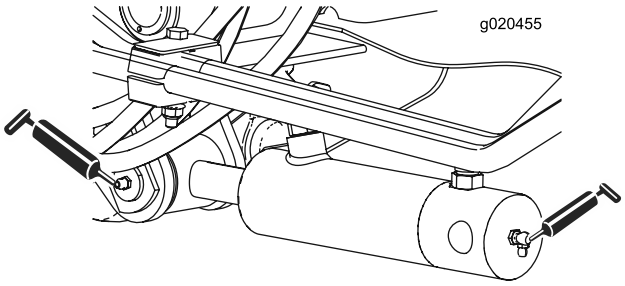

g020455

Figuur 45

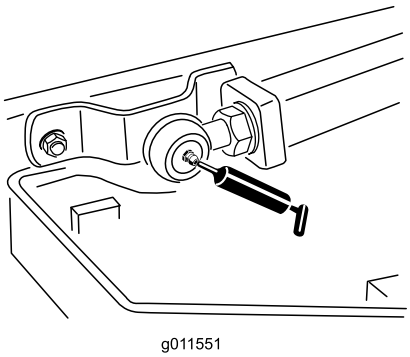

g011551

Figuur 46

Zijmaaidekken

- 1 lagerbus van de as van de zwenkwielvork (Figuur 47)
- 2 aslagerbussen – onder de poelie
- 1 lagerbus van het draaipunt van de spanpoeliearm – op de spanpoeliearm

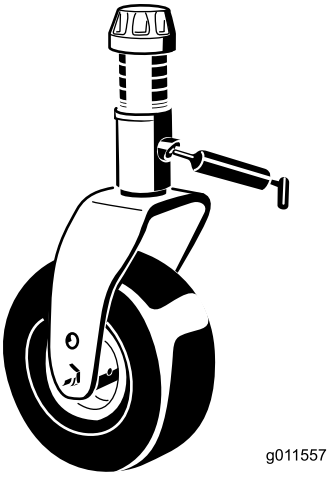

g011557

Figuur 47

Hefmechanismen zijkant

- 6 lagerbussen van de hoofdhefarm (Figuur 48 en Figuur 49)
- 2 lagerbussen van de tuimelaar (Figuur 50)
- 4 lagerbussen van de achterste arm (Figuur 50)
- 4 lagerbussen van de hefcilinder (Figuur 51)

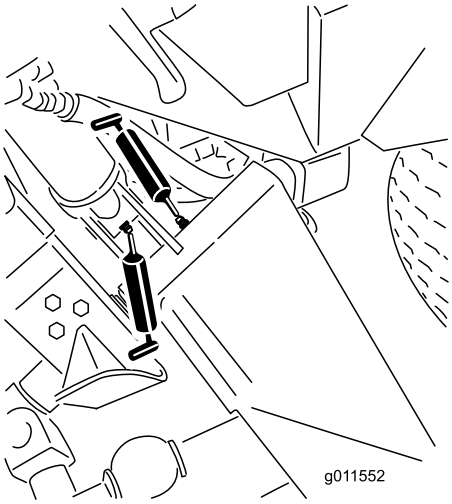

g011552

Figuur 48

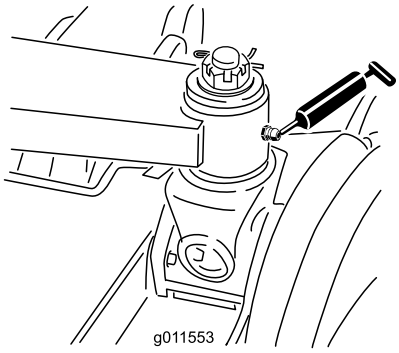

g011553

Figuur 49

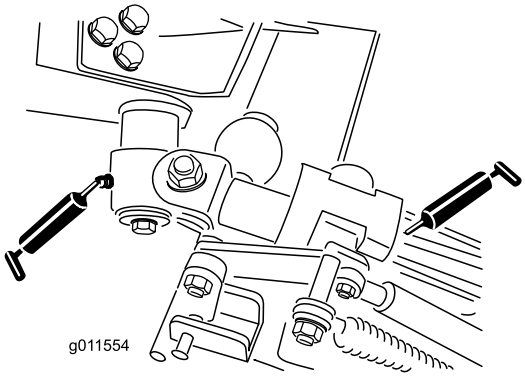

g011554

Figuur 50

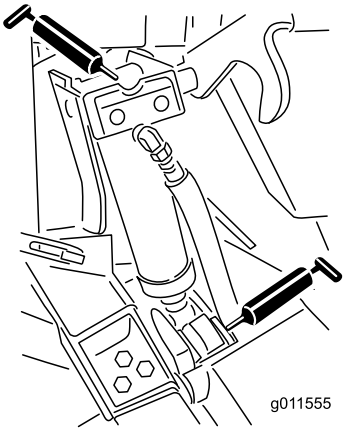

g011555

Figuur 51

Onderhoud motor

Veiligheid van de motor

- U moet de motor afzetten voordat u het oliepeil controleert of het carter bijvult met olie.
- Verander de snelheid van de toerenregelaar niet en laat de motor het maximale toerental niet overschrijden.

Motorolie verversen

Het motoroliepeil controleren

Onderhoudsinterval: Bij elk gebruik of dagelijks

Het carter van de motor is in de fabriek gevuld met olie; het oliepeil moet echter worden gecontroleerd voor- en nadat de motor voor de eerste keer wordt gestart.

De carterinhoud is ongeveer 5,7 liter met filter.

Gebruik hoogwaardige motorolie die moet voldoen aan de volgende specificaties:

- **Vereiste onderhoudsclassificatie van API:** CJ-4 of hoger.
- **Aanbevolen olie:** SAE 15W-40 (boven -18 °C)

  Opmerking: Toro Premium motorolie met een viscositeit van 15W-40 is verkrijgbaar bij uw dealer. Raadpleeg de *Onderdelencatalogus* voor de onderdeelnummers.

  Opmerking: De beste tijd om de motorolie te controleren is wanneer de motor koud is voordat deze is gestart voor de dag. Als hij al heeft gedraaid, moet u de olie eerst terug laten lopen gedurende tenminste 10 minuten voordat u controleert. Als het olieniveau op of onder de bijvul-markering (Add) op de peilstok staat, vul dan olie bij om het olieniveau bij de vol-markering (Full) te brengen. **Niet te vol vullen.** Als het olieniveau zich tussen de twee markeringen bevindt, hoeft er geen olie te worden bijgevuld.

1. Parkeer de machine op een horizontaal oppervlak.
2. Motoroliepeil controleren (Figuur 52).

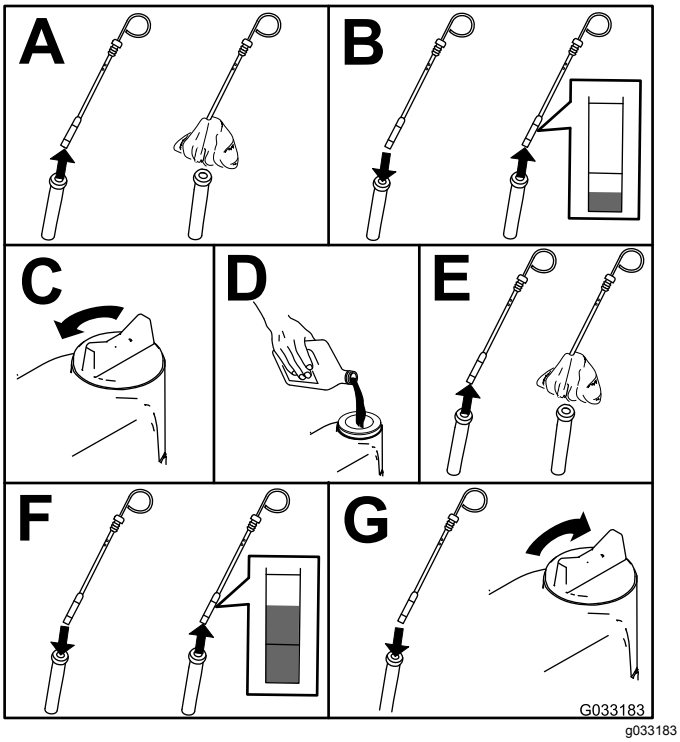

Figuur 52

Opmerking: Als u andere olie gaat gebruiken, moet u eerst alle oude olie aftappen uit het carter voordat u dit vult met nieuwe olie.

Motorolie verversen en filter vervangen

Onderhoudsinterval: Na de eerste 50 bedrijfsuren

Om de 250 bedrijfsuren

1. Start de motor en laat deze 5 minuten lopen zodat de olie warm wordt.
2. Parkeer de machine op een horizontaal vlak, zet de motor af, verwijder het contactsleuteltje en wacht totdat alle bewegende onderdelen tot stilstand zijn gekomen voordat u de bestuurderspositie verlaat.
3. Ervers de motorolie en vervang het filter (Figuur 53).

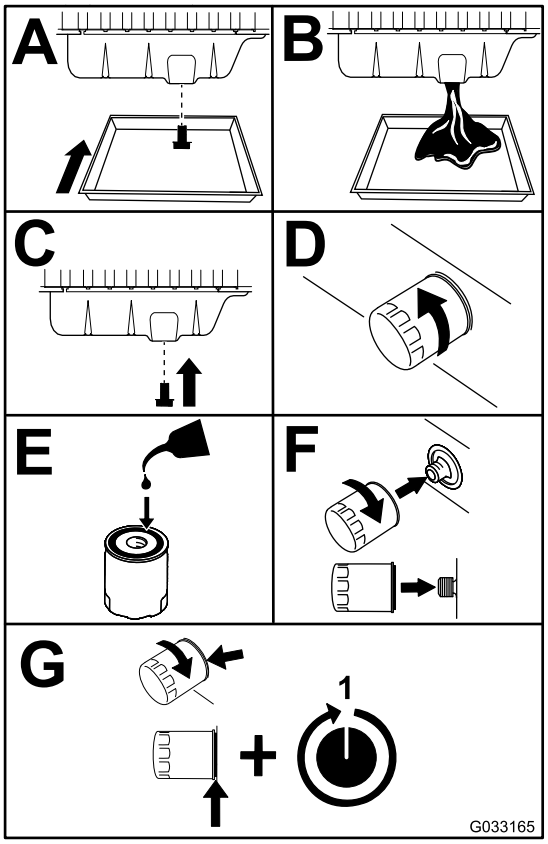

Figuur 53

4. Het carter met olie vullen.

Onderhoud van het luchtfilter

Onderhoudsinterval: Bij elk gebruik of dagelijks

Om de 50 bedrijfsuren

Om de 400 bedrijfsuren

Controleer de luchtfilterbehuizing op schade die een luchtlek kan veroorzaken. Vervang deze in geval van beschadiging. Controleer het gehele luchtinlaatsysteem op lekken, beschadiging of losse slangklemmen.

Geef het luchtfilter uitsluitend een onderhoudsbeurt als de onderhoudsindicator (Figuur 54) dit aangeeft. Als u het luchtfilter vervangt voordat dit nodig is, wordt alleen maar de kans vergroot dat er vuil in de motor komt als u het filter verwijdert.

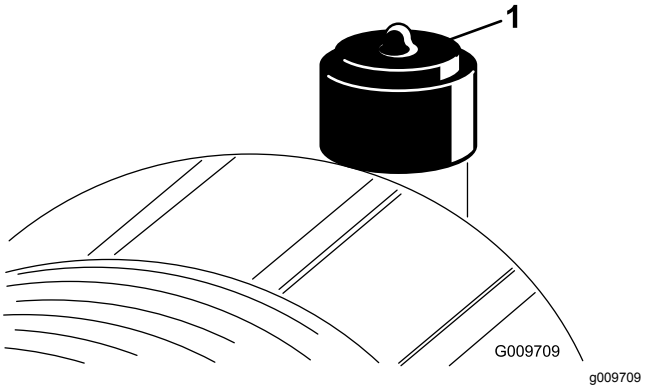

Figuur 54

1. Luchtfilterindicator

Belangrijk: **Zorg ervoor dat het deksel goed vastzit en de luchtfilterbehuizing helemaal afsluit.**

1. Vervang het luchtfilter (Figuur 55).

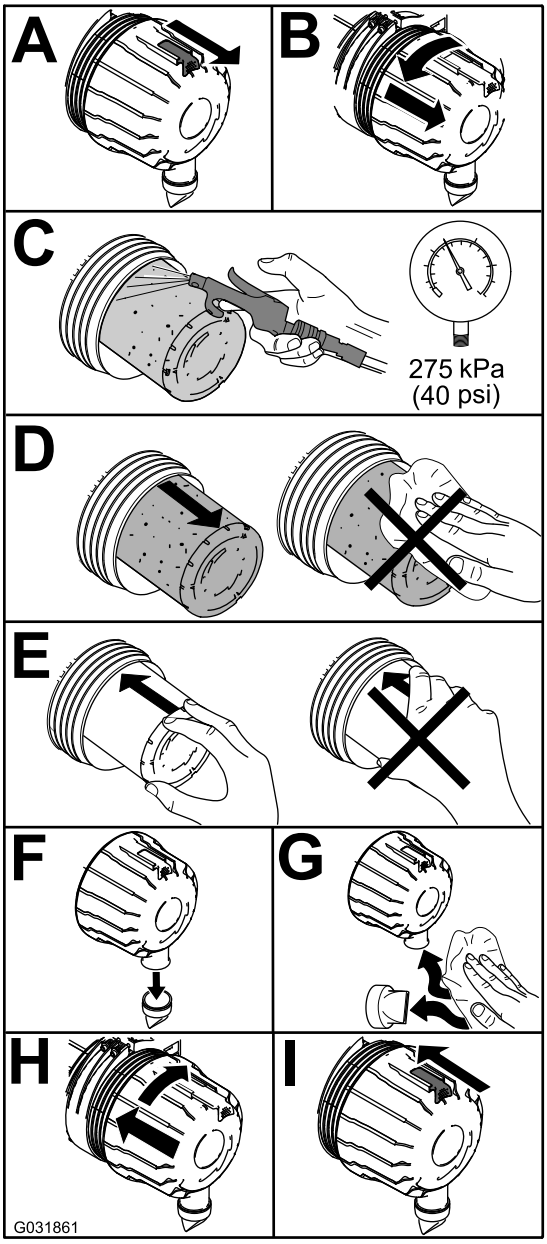

Figuur 55

Opmerking: Reinig nooit een gebruikt element omdat dit kan leiden tot beschadiging van de filtermedia.

Belangrijk: **Probeer nooit het veiligheidsfilter te reinigen (Figuur 56). Plaats steeds een nieuw veiligheidsfilter als het voorfilter 3 onderhoudsbeurten heeft gehad.**

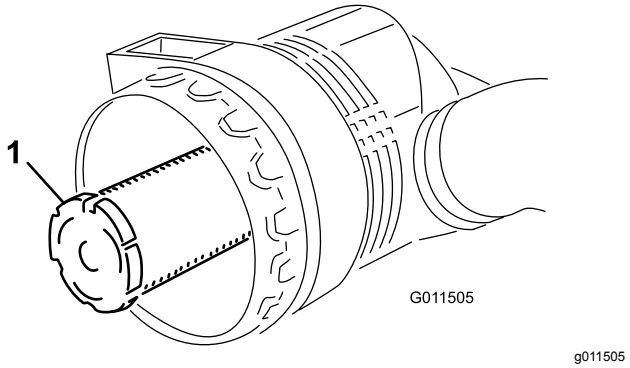

Figuur 56

1. Veiligheidsfilter

2. Stel de indicator (Figuur 54) opnieuw in als deze rood is.

Onderhoud van het dieselroetfilter (DPF)

Onderhoudsinterval: Om de 3000 bedrijfsuren of indien nodig.

Voor informatie over het onderhoud van het dieselroetfilter (DPF) kunt u de onderhoudshandleiding raadplegen of contact opnemen met uw Toro distributeur.

Onderhoud van de dieseloxidatiekatalysator (DOC)

Onderhoudsinterval: Om de 6000 bedrijfsuren

Voor informatie over het onderhoud van de dieseloxidatiekatalysator (DOC) kunt u de *onderhoudshandleiding* raadplegen of contact opnemen met uw Toro distributeur.

Onderhoud brandstofsysteem

Onderhoud van brandstofsysteem

Brandstof aftappen uit de brandstoftank

Onderhoudsinterval: Om de 800 bedrijfsuren—Brandstoftank aftappen en reinigen. (ook als het brandstofsysteem verontreinigd is)

De tank moet ook worden afgetapt en gereinigd als het brandstofsysteem vervuild raakt of wanneer u de machine voor langere tijd gaat stallen. Gebruik schone brandstof om de tank uit te spoelen.

Brandstofleidingen en -verbindingen controleren

Onderhoudsinterval: Om de 400 bedrijfsuren

De leidingen en aansluitingen controleren op slijtage, beschadigingen of loszittende verbindingen.

Onderhoud van de waterafscheider

Onderhoudsinterval: Bij elk gebruik of dagelijks—Verwijder water of ander vuil uit de brandstoffilter/waterafscheider.

Om de 400 bedrijfsuren—Vervang de brandstoffilterbus.

Voer onderhoud uit aan de waterafscheider zoals getoond in Figuur 57.

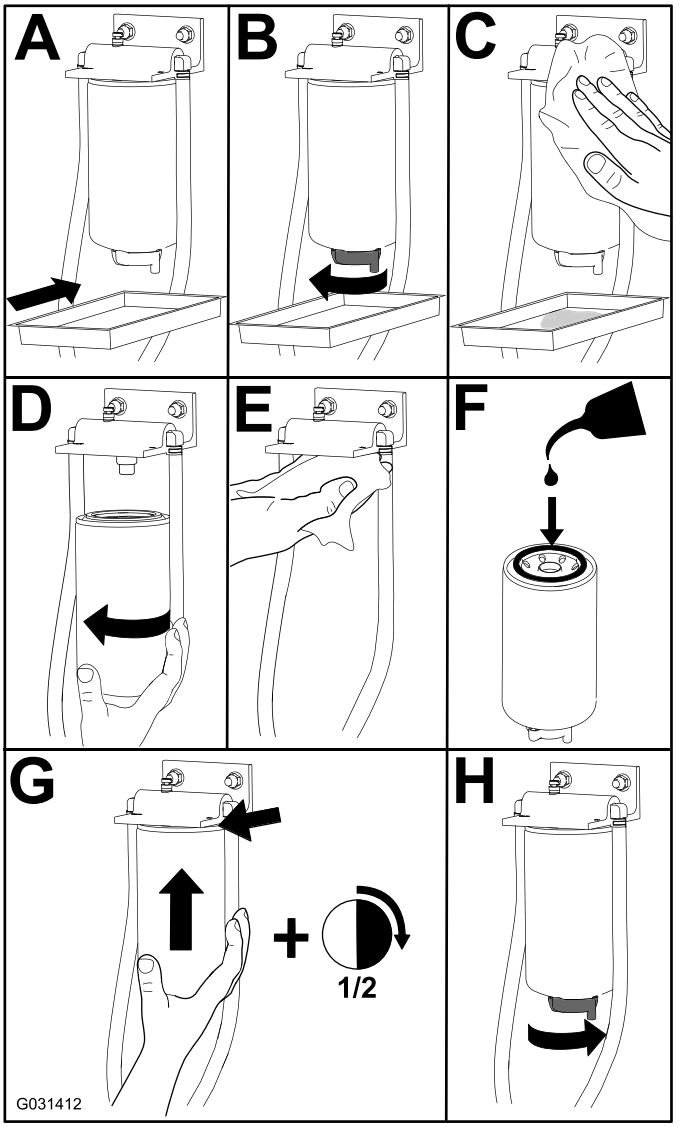

Figuur 57

Onderhoud van het brandstoffilter

Onderhoudsinterval: Om de 400 bedrijfsuren

1. Maak de omgeving van de kop van het brandstoffilter schoon (Figuur 58).

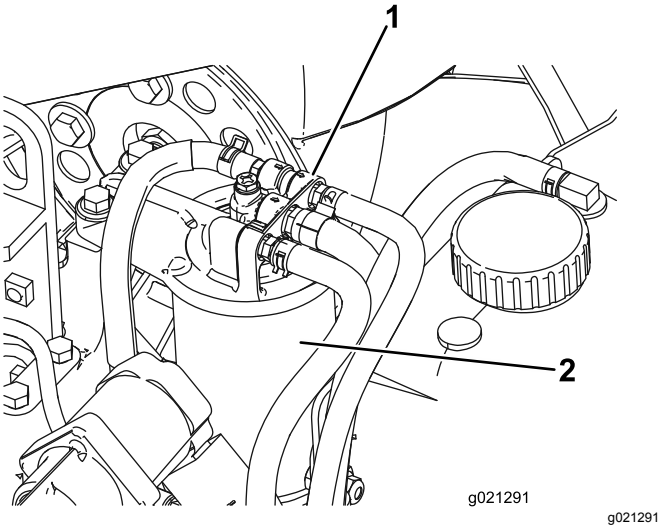

Figuur 58

1. Kop van brandstoffilter
2. Brandstoffilter

2. Verwijder het filter en reinig het filterkopplaatsingsoppervlak (Figuur 58).
3. Smeer de filterpakking met schone motorolie; raadpleeg de gebruikershandleiding van de motor voor meer informatie.
4. Monteer de droge filterbus met de hand totdat de pakking contact maakt en draai deze vervolgens nog een halve slag verder.
5. Start de motor en controleer op brandstoflekkage rond de filterkop.

Onderhoud elektrisch systeem

Veiligheid van het elektrisch systeem

- Koppel de accu af voordat u reparaties aan de machine verricht. Maak eerst de minpool van de accu los en daarna de pluspool. Bevestig eerst de pluspool van de accu en daarna de minpool.
- Laad de accu op in een open, goed geventileerde ruimte, uit de buurt van vonken en open vuur. Haal de oplader uit het stopcontact voordat u de accu aan- of loskoppelt. Draag beschermende kleding en gebruik geïsoleerd gereedschap.

WAARSCHUWING

CALIFORNIË
Proposition 65 Waarschuwing

Accuklemmen, accupolen en dergelijke onderdelen bevatten lood en loodverbindingen. Van deze stoffen is bekend dat ze kanker en schade aan de voortplantingsorganen veroorzaken. Was altijd uw handen nadat u met deze onderdelen in aanraking bent geweest.

Onderhoud van de accu

Onderhoudsinterval: Om de 25 bedrijfsuren—Zuurpeil controleren. (Elke 30 dagen controleren als de machine is opgeslagen.)

Belangrijk: **Voordat u laswerkzaamheden aan de machine verricht, moet u de minkabel loskoppelen van de accu om beschadiging van het elektrische systeem te voorkomen.**

Opmerking: Controleer de conditie van de accu elke week of om de 50 bedrijfsuren. Zorg ervoor dat de accuklemmen en de gehele accubehuizing schoon zijn omdat een vuile accu langzaam stroom afgeeft. Om de accu te reinigen, moet u de hele accubak wassen met een oplossing van natriumbicarbonaat en water. Omspoelen met schoon water. Smeer een dun laagje Grafo 112X-vet (Toro-onderdeelnr. 505-47) of vaseline op de accupolen en de kabelklemmen om corrosie te voorkomen.

1. Open het accudeksel aan de zijkant van het scherm (Figuur 59).

Opmerking: Druk op het vlakke deel boven het accudeksel om het deksel gemakkelijker te kunnen wegnemen (Figuur 59).

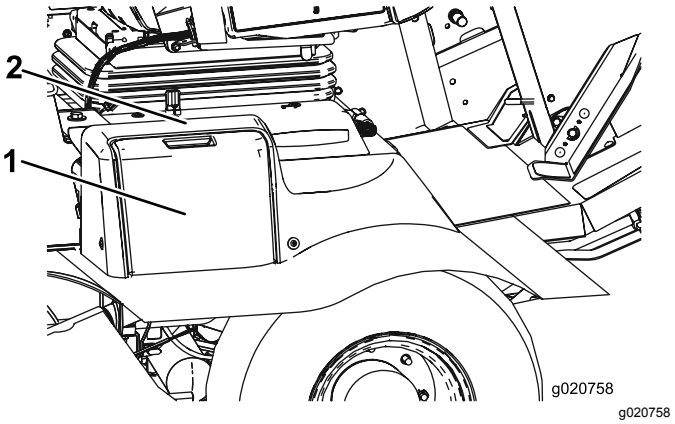

Figuur 59

1. Accudeksel
2. Hier drukken.

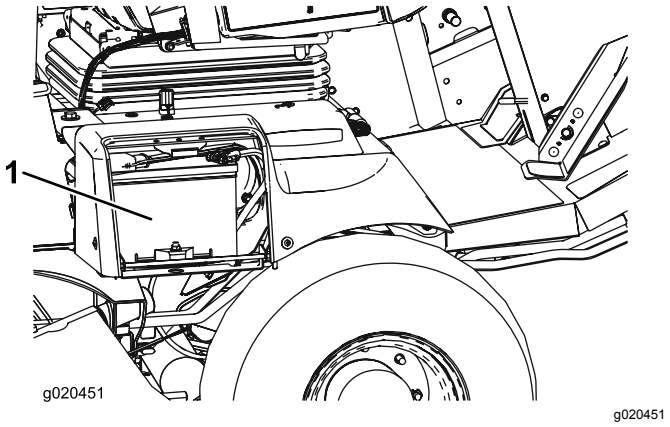

Figuur 60

1. Accu

⚠ WAARSCHUWING

Bij het opladen produceert de accu gassen die tot ontploffing kunnen komen.

Rook nooit in de buurt van de accu en zorg ervoor dat er geen vonken of vlammen vlakbij de accu komen.

2. Verwijder de rubberen stofhuls van de positieve pool en inspecteer de accu.

⚠ WAARSCHUWING

Accupolen of metalen gereedschappen kunnen kortsluiting maken met metalen onderdelen van de , waardoor vonken kunnen ontstaan. Hierdoor kunnen accugassen tot ontploffing komen en lichamelijk letsel veroorzaken.

- **Zorg ervoor dat bij het verwijderen of installeren van de accu de accupolen niet in aanraking komen met metalen onderdelen van de machine.**
- **Voorkom dat metalen gereedschappen kortsluiting veroorzaken tussen de accupolen en metalen onderdelen van de machine.**

⚠ WAARSCHUWING

Als accukabels verkeerd worden verbonden, kan dit schade aan de machine en de kabels tot gevolg hebben en vonken veroorzaken. Hierdoor kunnen accugassen tot ontploffing komen en lichamelijk letsel veroorzaken.

- **Maak *altijd* de minkabel (zwart) van de accu los voordat u de pluskabel (rood) losmaakt.**
- **Sluit *altijd* eerst de pluskabel (rood) van de accu aan voordat u de minkabel (zwart) aansluit.**

3. Om corrosie van de accuklemmen te voorkomen, moet hierop u een dun laagje Grafo 112X-vet (Toro onderdeelnr. 505-47), vaseline of dunvloeibare smeerolie aanbrengen.
4. Schuif het rubberen kapje over de pluspool van de accu heen.
5. Sluit het accudeksel.

De zekeringen vinden

De zekeringen van de tractie-eenheid bevinden zich onder het deksel van de stroomeenheid (Figuur 61, Figuur 62 en Figuur 63).

Verwijder de 2 schroeven waarmee het deksel van de stroomeenheid aan het frame is bevestigd en verwijder het deksel (Figuur 61).

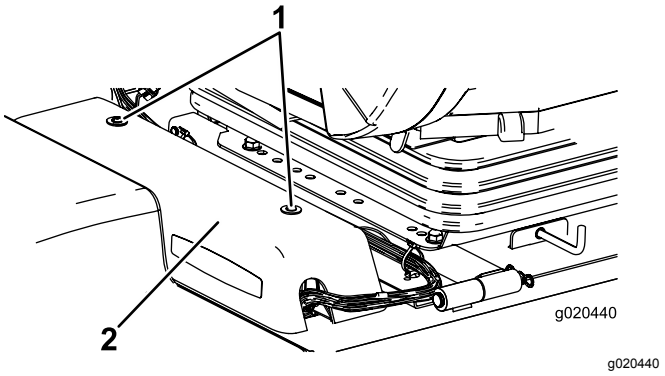

Figuur 61

1. Deksel van stroomeenheid 2. Schroeven

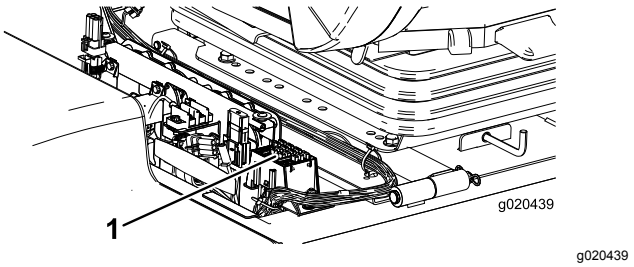

Figuur 62

1. Zekeringen

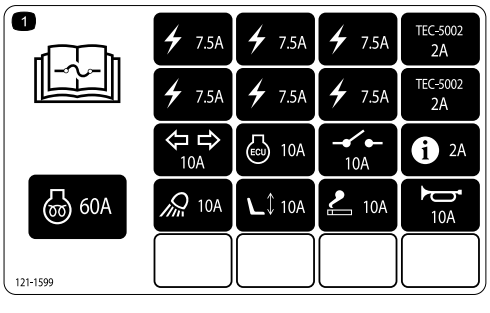

Figuur 63

De cabinezekeringen bevinden zich in de zekeringdoos van de cabineheadliner (Figuur 64 en Figuur 65).

Opmerking: Enkel model met cabine

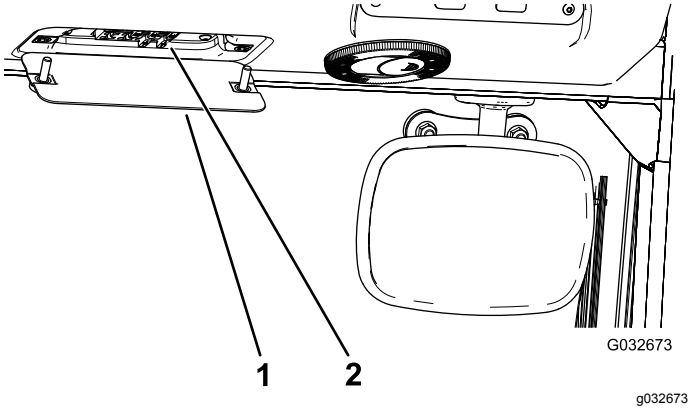

Figuur 64

1. Zekeringdoos cabine
2. Zekeringen

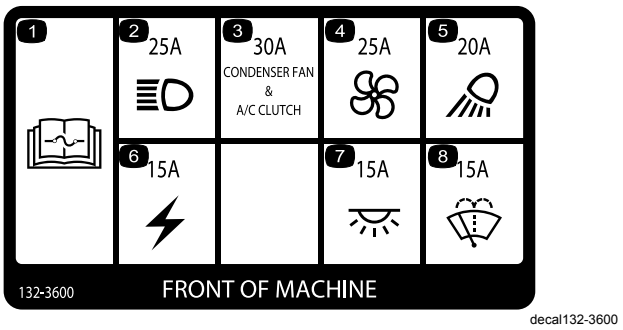

Figuur 65

Onderhoud aandrijfsysteem

De hoek van het tractiepedaal instellen

1. Draai de 2 bouten en moeren los waarmee de linkerzijde van het tractiepedaal aan de beugel is bevestigd (Figuur 66).

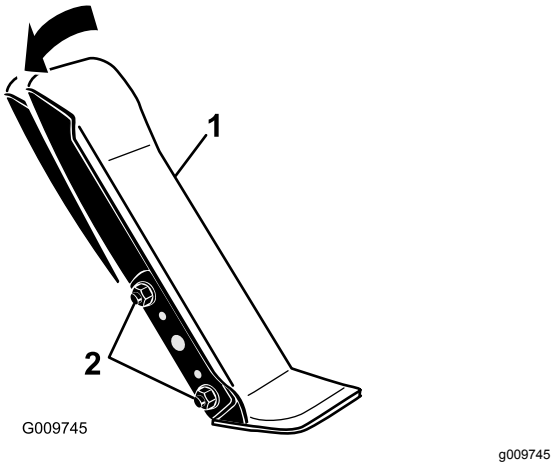

Figuur 66

1. Tractiepedaal
2. Montagebouten en -moeren

2. Draai het pedaal naar de gewenste hoek en draai de moeren vast (Figuur 66).

Oliepeil van de planeetwielaandrijving verversen

Onderhoudsinterval: Na de eerste 200 bedrijfsuren

Om de 800 bedrijfsuren of jaarlijks, waarbij de kortste periode moet worden aangehouden.

Gebruik hiervoor hoogwaardige SAE 85W-140 tandwielolie.

1. Zet de machine op een horizontaal oppervlak en draai een wiel zo dat een van de controlepluggen helemaal onderaan staat (op 6 uur) (Figuur 67).

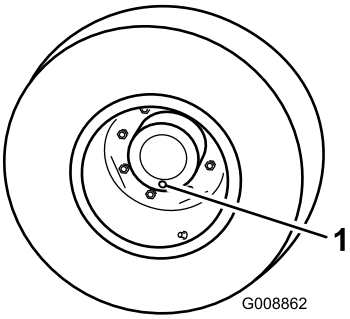

g008862

Figuur 67

1. Controle-/aftapplug

2. Plaats een opvangbak onder de naaf van het planeetwiel, verwijder de plug en laat de olie in de bak lopen.
3. Plaats een opvangbak onder de remkast, verwijder de aftapplug en laat de olie in de bak lopen (Figuur 68).

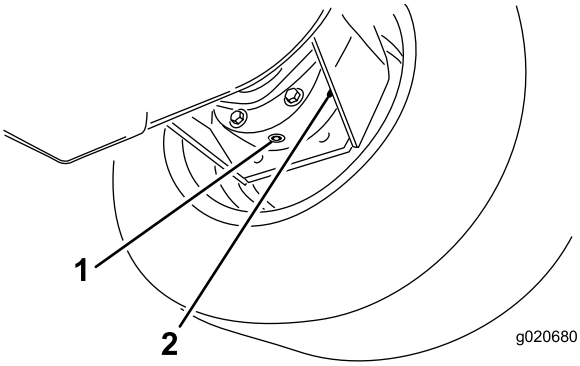

g020680

Figuur 68

1. Aftapplug
2. Remkast

4. Als alle olie op de beide plaatsen is afgetapt, plaatst u de plug weer in de remkast.
5. Draai het wiel tot de open plugopening in het planeetwiel zich helemaal bovenaan bevindt.
6. Giet langzaam 0,65 liter hoogwaardige SAE 85W-140 tandwielolie door de opening in het planeetwiel.

   Belangrijk: **Als het planeetwiel vol is voordat u 0,65 liter olie hebt toegevoegd, moet u een uur wachten of de plug monteren en de machine ongeveer drie meter verplaatsen om de olie over het remsysteem te verdelen. Verwijder daarna de plug en voeg de resterende olie toe.**

7. Plaats de plug.
8. Herhaal dit bij de planeetwielaandrijving/rem-systeem aan de andere kant.

Het smeermiddel van de achteras verversen

Onderhoudsinterval: Na de eerste 200 bedrijfsuren

Om de 800 bedrijfsuren

1. Plaats de machine op een horizontaal oppervlak.
2. Reinig de omgeving van de drie aftappluggen, (1) aan elke kant en (1) in het midden (Figuur 69).
3. Verwijder de controlepluggen zodat de olie gemakkelijker kan weglopen.
4. Verwijder de aftappluggen zodat de olie in de opvangbakken kan lopen.

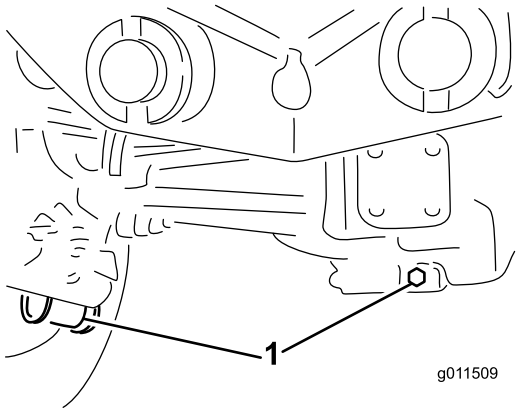

g011509

Figuur 69

1. Locatie van aftapplug

5. Reinig de omgeving van de aftapplug aan de onderkant van de tandwielkast (Figuur 70).
6. Verwijder de aftapplug uit de tandwielkast zodat de olie in de opvangbak kan lopen.

   Opmerking: Verwijder de vulplug zodat de olie gemakkelijker kan weglopen.

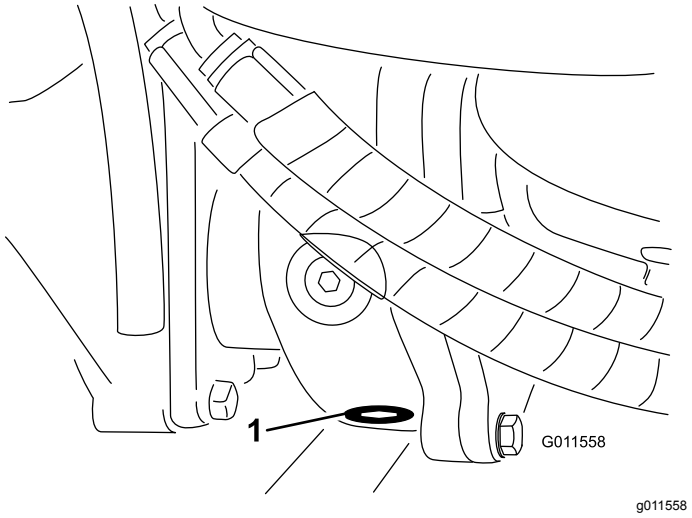

Figuur 70

1. Aftapplug

7. Vul voldoende olie bij totdat het peil de onderkant van de openingen van de controlepluggen bereikt; zie Het smeeroliepeil van de achteras controleren (bladz. 27).
8. Plaats de pluggen.

Toespoor achterwiel controleren

Onderhoudsinterval: Om de 800 bedrijfsuren

1. Meet de afstand hart-op-hart van het toespoor (ter hoogte van de assen) aan de voorzijde en de achterzijde van de stuurwielen.

   Opmerking: De afstand aan de voorzijde moet 6 mm korter zijn dan de afmeting achter de wielen.
2. Draai de klemmen aan beide uiteinden van de spoorstangen los om ze af te kunnen stellen.
3. Draai het uiteinde van de spoorstang om de voorzijde van het wiel naar binnen of naar buiten te draaien.
4. Draai de klemmen van de spoorstangen weer vast als de afstelling correct is.

Onderhoud koelsysteem

fas

Veiligheid van het koelsysteem

- **Motorkoelvloeistof inslikken kan vergiftiging veroorzaken; buiten het bereik van kinderen en huisdieren houden.**
- Als u hete, onder druk staande koelvloeistof over u heen krijgt of in aanraking komt met een hete radiateur of omliggende delen, kunt u ernstige brandwonden oplopen.
  - Laat de motor altijd minstens 15 minuten afkoelen voordat u de radiateurdop losdraait.
  - Gebruik een doek als u de radiateurdop verwijdert en draai de dop langzaam open om de stoom te laten ontsnappen.

Het koelsysteem controleren

Onderhoudsinterval: Bij elk gebruik of dagelijks

Controleer het koelvloeistofpeil aan het begin van elke dag. De inhoud van het systeem is 8,5 liter.

1. Verwijder voorzichtig de doppen van de radiateur en de expansietank (Figuur 71).
2. Controleer het koelvloeistofpeil in de radiateur.

   Opmerking: De radiateur moet worden gevuld tot de bovenkant van de vulbuis en de expansietank tot de VOL-markering.

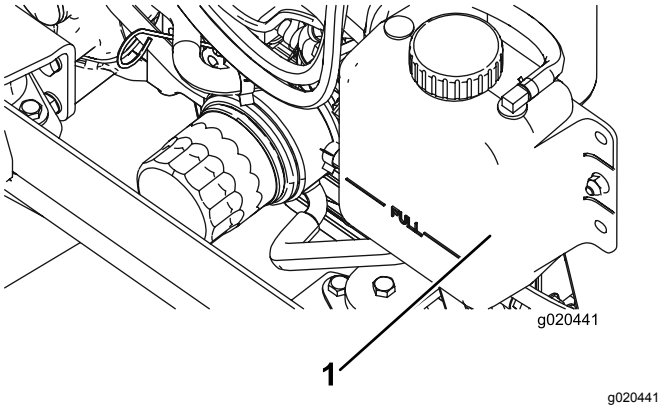

Figuur 71

1. Expansietank

3. Als het koelvloeistofpeil te laag is, moet u bijvullen met een oplossing die half uit water, half uit ethyleenglycol-antivries bestaat.

Belangrijk: **Gebruik geen koelvloeistoffen op basis van alcohol/methanol of alleen water, want dit kan schade veroorzaken.**

4. Plaats de doppen van de radiateur en de expansietank terug.

Het motorkoelsysteem een onderhoudsbeurt geven

Onderhoudsinterval: Om de 100 bedrijfsuren

Om de 2 jaar

Verwijder dagelijks het vuil van de oliekoeler/radiateur. Reinig deze vaker als in vuile omstandigheden wordt gemaaid.

Deze machine is voorzien van een hydraulisch aangedreven systeem dat de richting van de ventilator automatisch (of handmatig) omkeert om de opeenhoping van vuil op de radiateur/oliekoeler en het scherm te verminderen. Terwijl deze eigenschap de tijd kan helpen verminderen die nodig is voor het reinigen van de radiateur/oliekoeler, blijft routinereiniging noodzakelijk. Periodieke reiniging en inspectie van de radiateur/oliekoeler blijven vereist.

1. Zet de motor af en til de motorkap op.
2. Verwijder grondig al het vuil dat zich rond het motorgedeelte bevindt.
3. Reinig beide zijden van de radiateur/oliekoeler grondig met perslucht (Figuur 72).

   Opmerking: Begin aan de ventilatorzijde en blaas het vuil eruit naar de achterkant. Reinig vervolgens vanaf de achterkant en blaas het vuil naar de voorkant. Herhaal deze procedure verschillende keren totdat het maaisel en het vuil volledig zijn verwijderd.

   Belangrijk: **Als u de radiateur/oliekoeler met water reinigt, kan hierdoor voortijdig corrosie optreden en kunnen onderdelen schade oplopen.**

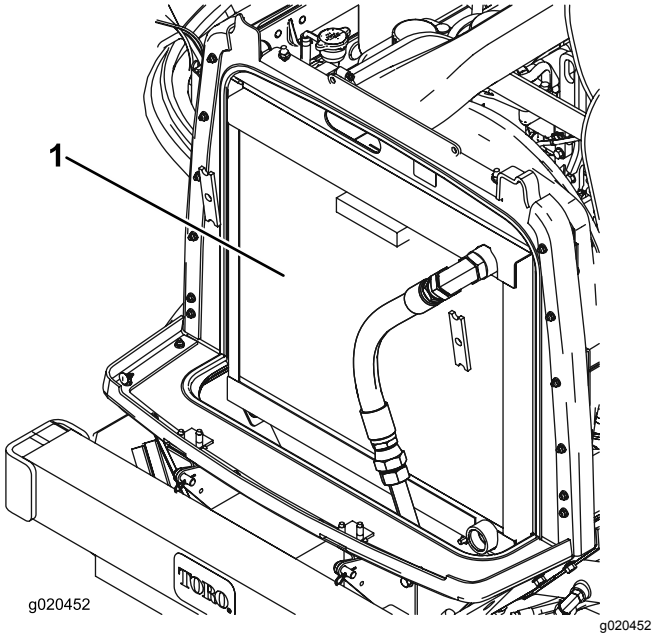

Figuur 72

1. Radiateur/oliekoeler

4. Sluit de motorkap.

Onderhouden remmen

De bedrijfsremmen afstellen

Stel de bedrijfsremmen af als de rempedalen meer dan 25 mm 'speling' hebben of als de remmen niet naar behoren functioneren. Met speling wordt de afstand bedoeld die het rempedaal wordt ingetrapt voordat er remweerstand wordt gevoeld.

1. Maak de borgpen van de rempedalen los zodat beide pedalen onafhankelijk van elkaar kunnen functioneren.
2. Om de speling op de rempedalen te verkleinen, moet u de remmen als volgt vaster zetten:
   A. Draai de voorste moer op het draadeinde van de remkabel los (Figuur 73).

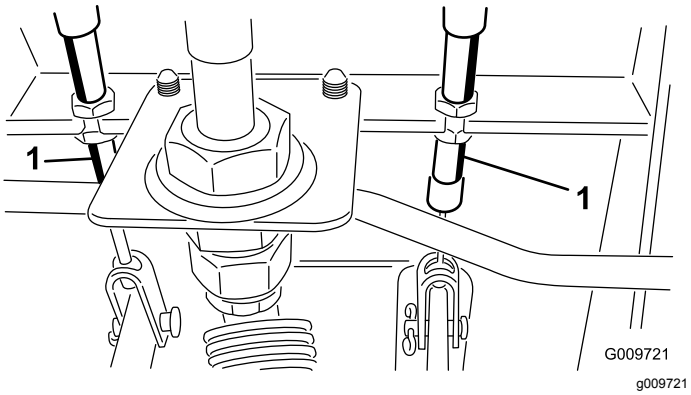

Figuur 73

1. Remkabel

   B. Draai de achterste moer vast om de kabel naar achteren te halen totdat de rempedalen 13 tot 25 mm speling hebben.
   C. Draai de voorste moeren aan nadat de remmen correct zijn afgesteld.

Onderhoud riemen

Onderhoud van de riem van de wisselstroomdynamo

Onderhoudsinterval: Na de eerste 10 bedrijfsuren

Om de 100 bedrijfsuren

Bij een correcte spanning heeft de riem een speling van 10 mm als u halverwege tussen de poelies op de riem drukt met een kracht van 44 N·m.

Als de speling geen 10 mm bedraagt, moet u de montagebouten van de wisselstroomdynamo losdraaien (Figuur 74).

Opmerking: Verhoog of verminder de spanning van de riem van de wisselstroomdynamo en draai de bouten vast. Controleer nogmaals de speling van de riem om zeker van te zijn dat de spanning correct is.

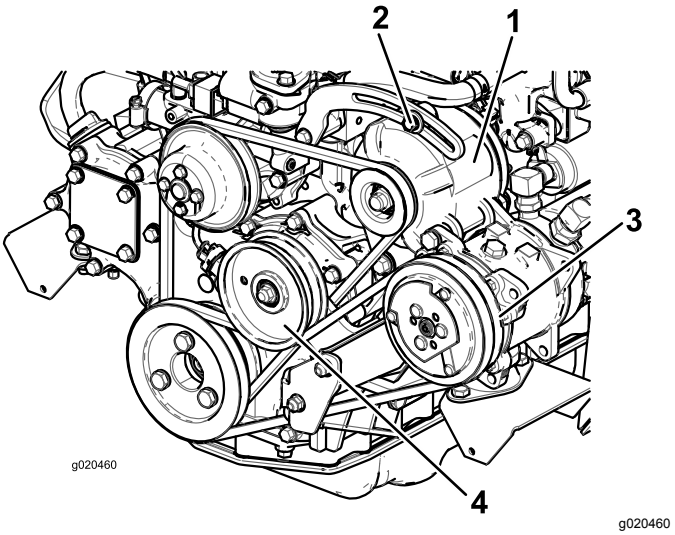

Figuur 74

1. Wisselstroomdynamo
2. Bevestigingsbout
3. Compressor
4. Spanpoelie

Onderhoud van de compressorriem

Onderhoudsinterval: Na de eerste 10 bedrijfsuren

Om de 100 bedrijfsuren

1. Bij een correcte spanning heeft de riem een speling van 10 mm als u halverwege tussen de poelies op de riem drukt met een kracht van 44 N·m.
2. Als de speling niet correct is (10 mm), moet u de montagebout van de spanpoelie losdraaien (Figuur 74).

Opmerking: Verhoog of verminder de spanning van de compressorriem en draai de bout vast. Controleer nogmaals de speling van de riem om zeker van te zijn dat de spanning correct is.

Drijfriemen van maaimessen aanspannen

Onderhoudsinterval: Na de eerste 10 bedrijfsuren

Om de 50 bedrijfsuren

Als de juiste spanning verkregen is, moet de binnenmeting van de trekveer (haak tot haak) ongeveer 8,3 cm tot 9,5 cm bedragen. Als de veer de juiste spanning heeft, moet u de aanslagbout (slotbout) afstellen totdat de afstand tussen de kop van de bout en de arm van de spanpoelie ongeveer 2 tot 5 mm is (Figuur 75).

Opmerking: Plaats de riem aan de kant van de riemgeleider die naar de veer is gekeerd (Figuur 75).

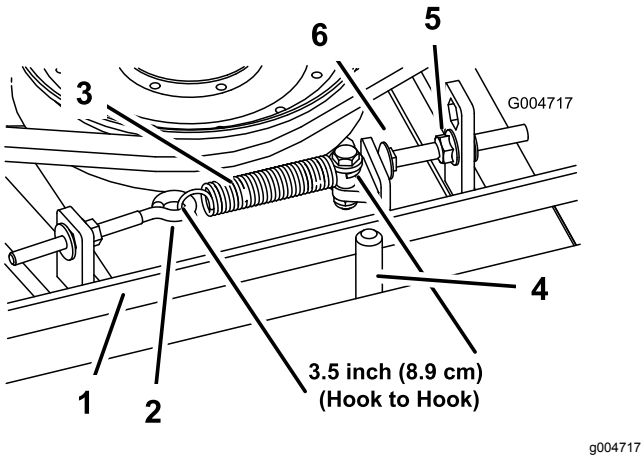

Figuur 75

1. Riem
2. Oogbout
3. Trekveer
4. Riemgeleider
5. Flensmoer
6. Aanslagbout

De riem van de mesaandrijving vervangen

Onderhoudsinterval: Om de 800 bedrijfsuren

De drijfriem van het maaimes, die wordt gespannen door de veerbelaste spanpoelie, is vervaardigd van zeer duurzaam materiaal. De riem zal echter na vele bedrijfsuren tekenen van slijtage gaan vertonen. Tekenen dat een riem aan het slijten is zijn: gieren tijdens het draaien van de riem, slippende messen tijdens het maaien, gerafelde randen, schroeiplekken en scheuren. Vervang de riem als u deze zaken constateert.

1. Laat het maaidek op de vloer van de werkplaats zakken, verwijder de drijfriemkappen die boven op het maaidek zitten en zet de drijfriemkappen weg.
2. Draai de oogbout los om de trekveer te kunnen verwijderen (Figuur 75).
3. Maak de flensmoer los waarmee de aanslagbout aan het lipje is bevestigd en trek de spanpoelie weg van de riem om de riem te ontspannen (Figuur 75).

   Opmerking: Draai de moer zo ver los dat de arm van de spanpoelie langs de aanslagbout kan.

   Opmerking: Als de aanslagbout ooit van het bevestigingslipje moet worden verwijderd, dient deze weer te worden gemonteerd in de opening die de kop van de aanslagbout op een lijn met de arm van spanpoelie houdt.
4. Verwijder de bouten waarmee de hydraulische motor aan het maaidek is bevestigd (Figuur 76).

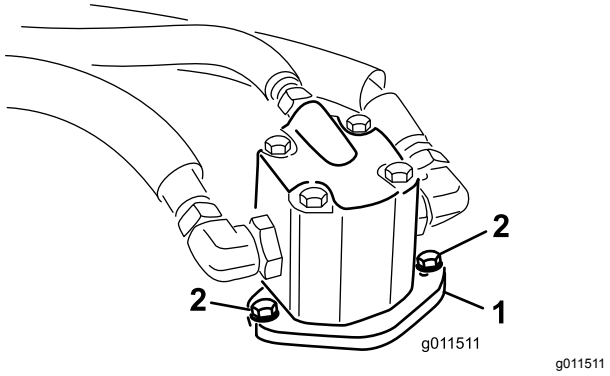

Figuur 76

1. Hydraulische motor
2. Montagebouten

5. Til de motor uit het maaidek en leg deze boven op het maaidek.
6. Verwijder de oude riem van de aspoelies en de spanpoelie.
7. Leg de nieuwe riem rond de aspoelies en de spanpoelie.
8. Plaats de hydraulische motor op het maaidek nadat u de riem om de poelies hebt gelegd. Bevestig de motor aan het maaidek met de bouten die u eerder hebt verwijderd.

   Opmerking: Plaats de riem aan de kant van de riemgeleider die naar de veer is gekeerd (Figuur 75).

9. Bevestig de trekveer (Figuur 75) aan de oogbout en span de riem als volgt:
   - Als de drijfriem de juiste spanning heeft, moet de binnenmeting van de trekveer (haak tot haak) ongeveer 8,27 tot 9,53 cm bedragen.
   - Als u de juiste veerspanning verkrijgt, moet u de aanslagbout (slotbout) afstellen totdat de afstand tussen de kop van de bout en de arm van de spanpoelie ongeveer 0,17 tot 0,47 cm is.

Onderhoud hydraulisch systeem

Veiligheid van het hydraulische systeem

- **Controleer of alle hydraulische slangen en leidingen in goede staat verkeren en alle hydraulische aansluitingen en fittings stevig vastzitten voordat u druk zet op het hydraulische systeem.**
- **Houd lichaam en handen uit de buurt van kleine lekgaten of spuitmonden waaruit onder hoge druk hydraulische vloeistof ontsnapt.**
- **U kunt lekken in het hydraulische systeem opsporen met behulp van karton of papier.**
- **Hef alle druk in het hydraulische systeem op veilige wijze op, voordat u werkzaamheden gaat verrichten aan het hydraulische systeem.**
- **Waarschuw onmiddellijk een arts als er hydraulische vloeistof is geïnjecteerd in de huid. Geïnjecteerde vloeistof moet binnen enkele uren operatief worden verwijderd door een arts.**

Het hydraulische systeem een onderhoudsbeurt geven

Hydraulische vloeistof controleren

Onderhoudsinterval: Bij elk gebruik of dagelijks

Het reservoir is in de fabriek gevuld met ongeveer 29 liter hoogwaardige hydraulische vloeistof. Controleer het peil van de hydraulische vloeistof voordat de motor voor het eerst wordt gestart, en vervolgens dagelijks. Aanbevolen wordt het reservoir bij te vullen met de volgende hydraulische vloeistof:

Toro Premium All Season hydraulische vloeistof verkrijgbaar in emmers van 19 liter of vaten van 208 liter. Raadpleeg de *Onderdelencatalogus* of uw Toro-dealer voor de onderdeelnummers).

Alternatieve vloeistoffen: Als de aanbevolen vloeistof van Toro niet beschikbaar is, kunt u andere **gewone, op petroleum gebaseerde** vloeistoffen gebruiken als deze voldoen aan alle onderstaande materiaaleigenschappen en industriespecificaties. Vraag uw olieleverancier of de olie voldoet aan deze specificaties.

Opmerking: Toro aanvaardt geen enkele aansprakelijkheid voor schade die wordt veroorzaakt

door gebruik van verkeerde vervangende vloeistoffen. Gebruik daarom uitsluitend producten van gerenommeerde fabrikanten die garant staan voor de door hen aanbevolen vloeistoffen.

ISO VG 46 slijtagewerende hydraulische vloeistof met hoge viscositeitsindex/laag stolpunt

Materiaaleigenschappen:	
Viscositeit, ASTM D445	St bij 40 °C 44 tot 48
	St bij 100 °C 7,9 tot 8,5
Viscositeitsindex ASTM D2270	140 tot 160
Stolpunt, ASTM D97	-37 °C tot -45 °C
Industriespecificaties:	Vickers I-286-S (kwaliteitsniveau), Vickers M-2950-S (kwaliteitsniveau), Denison HF-0

De juiste hydraulische vloeistoffen moeten geschikt zijn voor mobiele machines (in tegenstelling tot gebruik in een fabriek), een type olie met een viscositeitmodifier, met ZnDTP of ZDDP slijtagewerend additievenpakket (geen asloze vloeistof).

Toro synthetische biologisch afbreekbare hydraulische vloeistof (verkrijgbaar in emmers van 19 liter of vaten van 208 liter. Raadpleeg de *Onderdelencatalogus* of uw Toro-dealer voor de onderdeelnummers)

Deze hoogwaardige synthetische, biologisch afbreekbare vloeistof werd getest en geschikt bevonden voor deze Toro-machine. Andere merken van synthetische vloeistof kunnen afdichtingsproblemen veroorzaken; Toro kan niet aansprakelijk worden gesteld voor ongeoorloofde vervangingen.

Belangrijk: **Deze synthetische vloeistof is niet compatibel met de Toro biologisch afbreekbare vloeistof die vroeger werd verkocht. Neem voor verdere informatie contact op met uw Toro-distributeur.**

Alternatieve biologisch afbreekbare vloeistoffen:

Mobil EAL Envirosyn H 46 (VS)

Mobil EAL hydraulische olie 46 (internationaal)

Belangrijk: **Veel hydraulische vloeistoffen zijn bijna kleurloos, zodat het moeilijk is lekkages op te sporen. Er is een rode kleurstof voor de vloeistof in het hydraulisch systeem verkrijgbaar in flesjes van 20 ml. Eén flesje is voldoende voor 15 tot 22 l hydraulische olie. Bestel onderdeelnummer 44-2500 bij uw Toro-dealer.**

1. Plaats de machine op een horizontaal vlak, laat de maaidekken neer, zet de motor af en verwijder het sleuteltje.
2. Controleer het peil van de hydraulische vloeistof (Figuur 77).

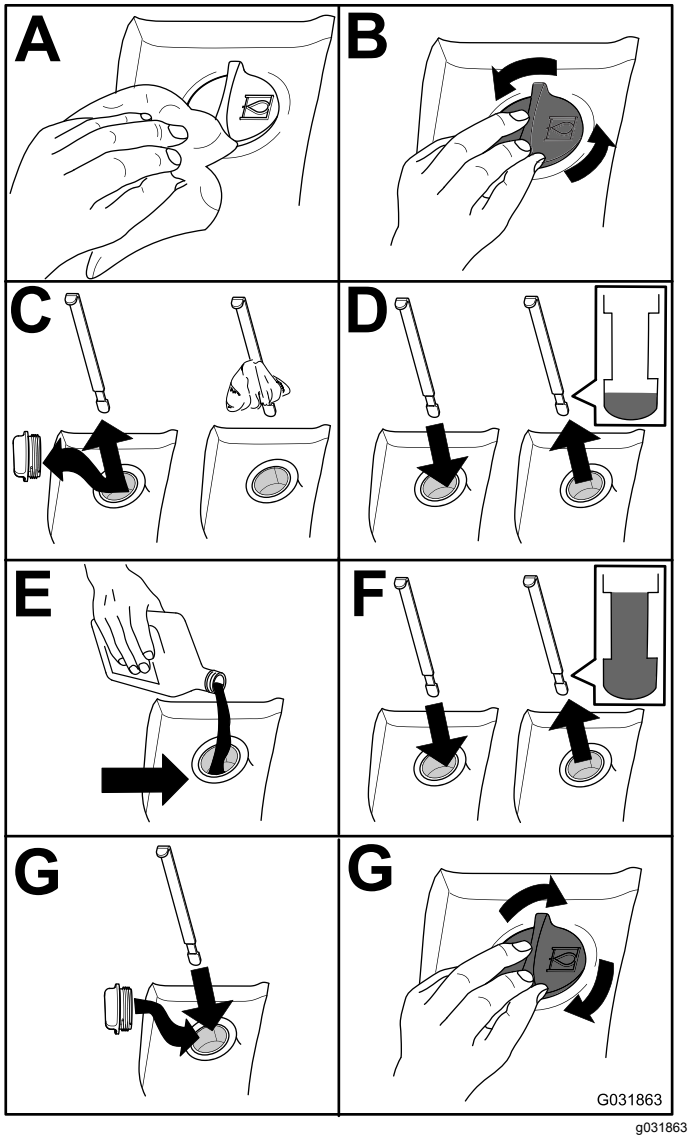

Figuur 77

Hydraulische vloeistof verversen

Onderhoudsinterval: Om de 800 bedrijfsuren

Als de vloeistof verontreinigd raakt, moet u contact opnemen met uw plaatselijke Toro-dealer omdat het systeem dient te worden schoongespoeld. Verontreinigde hydraulische vloeistof ziet er in vergelijking met schone vloeistof melkachtig of zwart uit.

1. Plaats de machine op een horizontaal vlak, laat de maaidekken neer, zet de motor af en verwijder het sleuteltje.

2. Verwijder de aftapplug onderaan aan de voorzijde van het reservoir en laat de hydraulische vloeistof in een grote opvangbak lopen.
3. Plaats de aftapplug terug wanneer er geen hydraulische vloeistof meer naar buiten stroomt, en zet de plug vast.
4. Vul het reservoir (Figuur 78) met hydraulische vloeistof; zie Hydraulische vloeistof controleren (bladz. 62).

   Belangrijk: **Gebruik uitsluitend de gespecificeerde hydraulische vloeistoffen. Andere vloeistoffen kunnen het systeem beschadigen.**

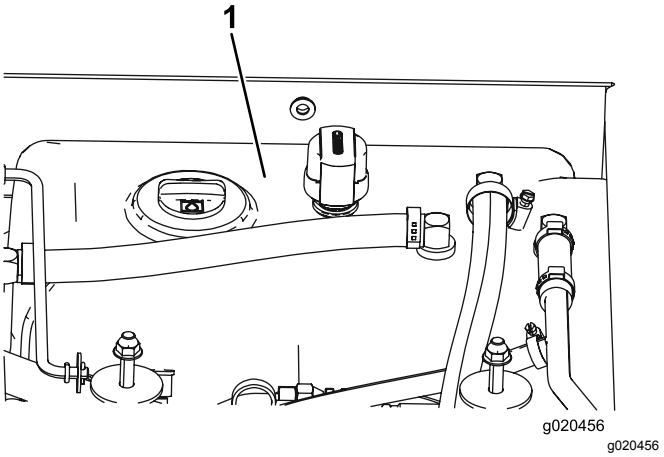

Figuur 78

1. Hydraulische reservoir

5. Plaats de dop op de tank, start de motor en gebruik alle hydraulische bedieningsorganen om hydraulische vloeistof door het hele systeem te verspreiden.

   Opmerking: Controleer ook op lekkages; zet daarna de motor af.
6. Controleer het vloeistofpeil en vul voldoende vloeistof bij totdat het peil de vol-markering op de peilstok bereikt.

   Opmerking: Niet te vol vullen.

Hydraulische filters vervangen

Onderhoudsinterval: Na de eerste 200 bedrijfsuren
Om de 800 bedrijfsuren

Gebruik ter vervanging Toro-filters met onderdeelnr. 94-2621 op de achterkant (maaidek) van de machine en onderdeelnr. 75-1310 op de voorkant (lading) van de machine.

Belangrijk: **Als een ander filter wordt gebruikt, kan de garantie van bepaalde onderdelen komen te vervallen.**

1. Parkeer de machine op een horizontaal oppervlak, laat de maaidekken naar beneden, stel de parkeerremmen in werking, zet de motor af en verwijder het sleuteltje.
2. Vervang de hydraulische filters (Figuur 79).

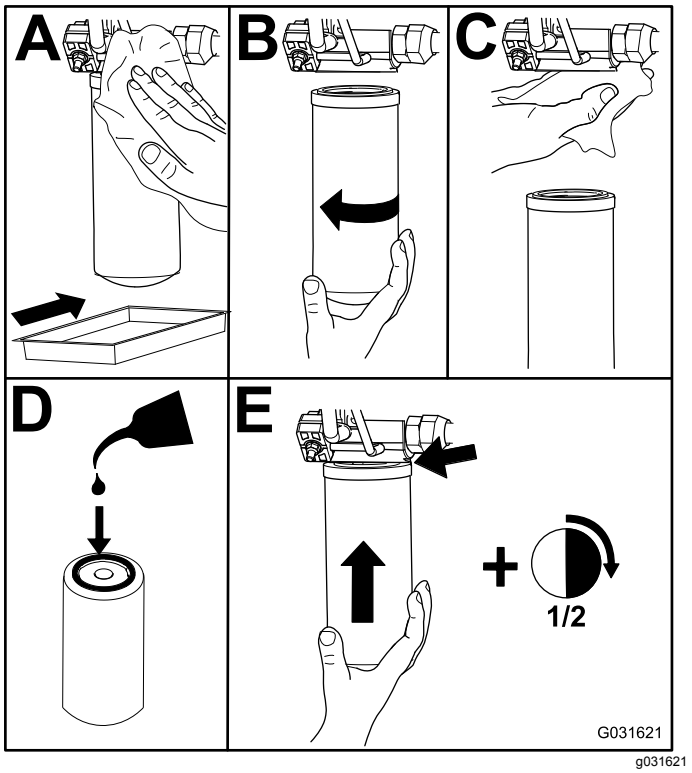

Figuur 79

3. Start de motor en laat deze ongeveer 2 minuten lopen om lucht uit het systeem te verwijderen. Zet de motor af en controleer op lekkages.

Hydraulische slangen en leidingen controleren

Onderhoudsinterval: Om de 2 jaar

Controleer dagelijks de hydraulische leidingen en slangen op lekkages, kinken, loszittende steunen, slijtage, loszittende aansluitingen, slijtage door weersinvloeden en de inwerking van chemicaliën. Voer alle noodzakelijke reparaties uit voordat u de machine weer in gebruik neemt.

Tegengewicht instellen

De testpoort voor het tegengewicht wordt gebruikt om de druk in het tegengewichtcircuit te testen (Figuur 80). De aanbevolen druk voor het tegengewicht is 22,41 bar. Om de druk voor het tegengewicht af te stellen, draait u de contramoer los en draait u de stelschroef (Figuur 80) rechtsom om de druk te verhogen of linksom om de druk te verlagen. Draai de contramoer dan weer vast. Om de druk te controleren,

moet de motor lopen en het maaidek moet omlaag gebracht zijn in de zweefstand.

Opmerking: De zwenkwielen van de 3 maaidekken moeten op de grond blijven bij het afstellen van het tegengewicht en als het tegengewicht wordt gebruikt.

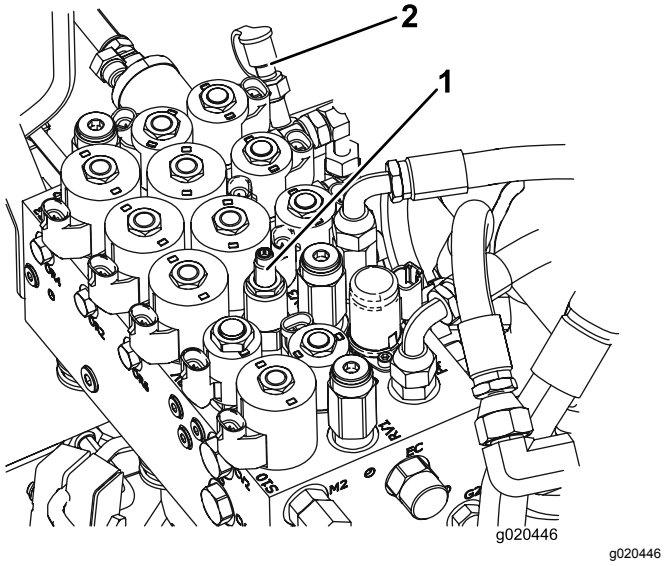

Figuur 80

1. Stelschroef van tegengewicht
2. Testaansluiting van tegengewicht

Onderhoud van het maaimachine

Het voorste maaidek rechtop draaien (kantelen)

Opmerking: Hoewel dit niet is vereist voor normale onderhoudswerkzaamheden, kunt u het voorste maaidek rechtop draaien (kantelen). Doe het volgende om het maaidek te kantelen.

1. Breng het voorste maaidek een beetje van de grond, stel de parkeerrem in werking, zet de motor af en verwijder het sleuteltje.
2. Verwijder de R-pen en de gaffelpen waarmee de maaidek-transport vergrendeling is verbonden met de vergrendelingsplaat en draai de vergrendeling naar de achterkant van het maaidek.
3. Verwijder de R-pen en de gaffelpen waarmee de maaihoogtekettingen zijn bevestigd aan de achterkant van het maaidek.
4. Start de motor, laat het frontmaaidek langzaam opkomen, zet de motor af en verwijder het sleuteltje.
5. Pak de voorkant van het maaidek vast en zet deze in een verticale stand.
6. Houd het maaidek verticaal, plaats het kabeleind op de pen op de hefarm van het maaidek en zet dit goed vast met de R-pen (Figuur 81).

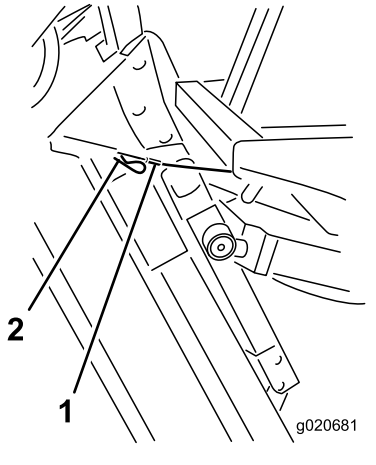

Figuur 81

1. Kabel
2. Pen

Het frontmaaidek naar beneden draaien (kantelen)

1. Houd het maaidek verticaal met hulp van een andere persoon, verwijder de R-pen waarmee het kabeleind vastzit en verwijder de kabel van de pen.
2. Kantel het maaidek naar beneden.
3. Berg de kabel op onder het bestuurdersplatform.
4. Neem plaats op de bestuurdersstoel, start de motor en laat het maaidek zover neer dat dit de grond net niet raakt.
5. Zet de maaihoogtekettingen vast aan de achterkant van het maaidek.
6. Draai de transportgrendel omhoog in positie en zet deze vast met de gaffelpen en de borgpen.

Schuinstand van het maaidek afstellen

Schuinstand van het maaidek meten

De schuinstand van het maaidek is het verschil in de maaihoogte van de voorkant van het mesvlak tot de achterkant van het mesvlak. Toro beveelt een messchuinstand van 8 tot 11 mm aan. Dit wil zeggen dat de achterkant van het mesvlak 8 tot 11 mm hoger is dan de voorkant.

1. Plaats de machine op een horizontaal oppervlak.
2. Stel het maaidek in op de gewenste maaihoogte.
3. Draai een mes zodat het recht naar voren wijst.
4. Meet met een korte liniaal de afstand van de grond tot de voorste rand van het mes.
5. Draai de rand van het mes achterwaarts en meet de afstand van de grond tot de rand van het mes.
6. Trek de afstand aan de voorkant van de afstand aan de achterkant om de schuinstand te berekenen.

Schuinstand van het frontmaaidek afstellen

1. Draai de contramoeren op de bovenkant of de onderkant van de U-bout van de maaihoogteketting los (Figuur 82).
2. Stel de andere moeren af om de achterkant van het maaidek hoger of lager te zetten en een correcte schuinstand te verkrijgen.
3. Draai de contramoeren vast.

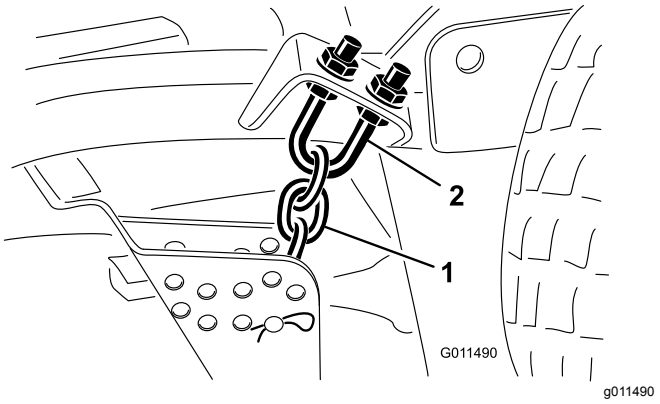

Figuur 82

1. Maaihoogteketting
2. U-bout

Schuinstand van het zijmaaidek afstellen

Onderhoudsinterval: Om de 800 bedrijfsuren

1. Verwijder het klemkapje van de spilas en schuif de as uit de zwenkwielarm (Figuur 83).

   Opmerking: Plaats indien nodig de opvulstukken om het zwenkwiel hoger of lager te zetten totdat het maaidek de correcte schuinstand heeft.

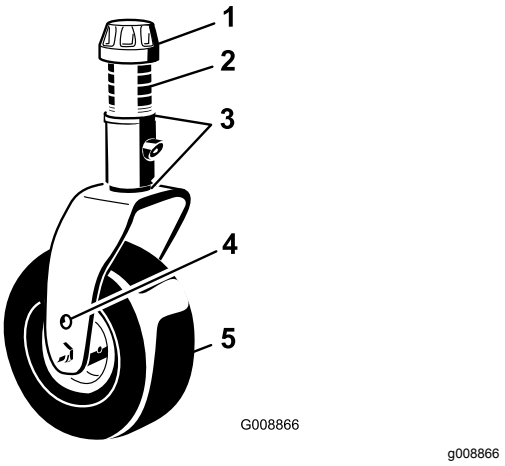

Figuur 83

1. Klemkapje
2. Afstandsstukken
3. Opvulstukken
4. Montagegaten van as
5. Zwenkwiel

2. Plaats het klemkapje terug.

Onderhoud van de lagerbussen in de zwenkwielarmen

In de boven- en onderkant van de buis in de zwenkwielarmen zitten lagerbussen gedrukt. Deze

lagerbussen zullen na vele bedrijfsuren slijten. Om de lagerbussen te controleren, moet u de zwenkwielvork naar voren en naar achteren en van links naar rechts bewegen. Als de zwenkwielas los in de lagerbussen zit, zijn de lagerbussen versleten en moeten deze worden vervangen.

1. Breng het maaidek omhoog zodat de wielen vrijkomen van de grond en blokkeer het maaidek zodat het niet kan vallen.
2. Verwijder het klemkapje, (de) afstandsstuk(ken) en de drukring van de bovenkant van de zwenkwielas.
3. Trek de zwenkwielas uit de buis waarin deze is bevestigd.

   Opmerking: Laat de drukring en afstandsstuk(ken) onder op de as zitten.
4. Sla een drevel in de boven- of onderkant van de bevestigingsbuis en tik de lagerbus uit de buis (Figuur 84).

   Opmerking: Tik ook de andere lagerbus uit de buis. Reinig de binnenkant van de buizen.

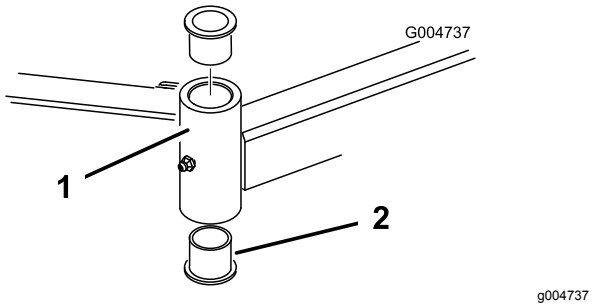

Figuur 84

1. Buis van zwenkwielarm
2. Lagerbussen

5. Smeer vet aan de binnen- en buitenkant van de nieuwe lagerbussen.
6. Druk de lagerbussen voorzichtig in de bevestigingsbuis met behulp van een hamer en een vlakke plaat.
7. Controleer de zwenkwielas op slijtage en vervang deze in geval van beschadiging.
8. Druk de zwenkwielas door de lagerbussen en de bevestigingsbuis.
9. Schuif de drukring en afstandsstuk(ken) op de as en installeer het klemkapje op de zwenkwielas om alle onderdelen op hun plaats te houden.

Onderhoud van zwenkwielen en lagers

Onderhoudsinterval: Om de 800 bedrijfsuren

1. Verwijder de borgmoer van de bout waarmee het zwenkwiel is bevestigd in de zwenkwielvork (Figuur 85) of in de draaiarm van het zwenkwiel (Figuur 86).

   Opmerking: Pak het zwenkwiel vast en schuif de bout uit de vork of draaiarm.

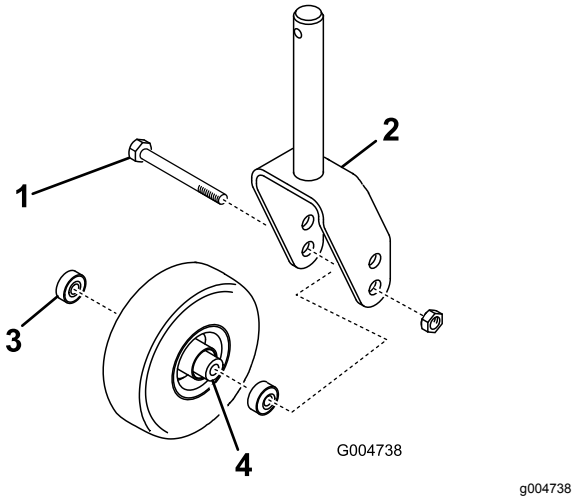

Figuur 85

1. Zwenkwielbout
2. Zwenkwielvork
3. Lager
4. Afstandsstuk van lager

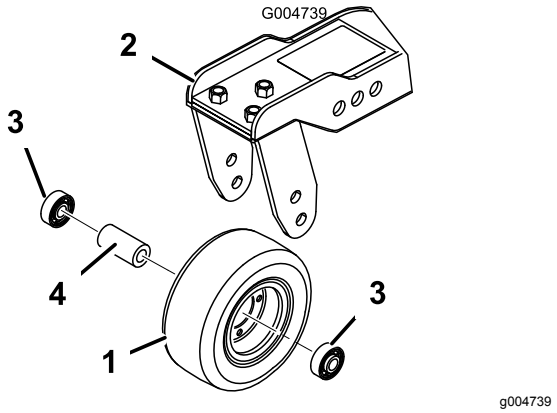

Figuur 86

1. Zwenkwiel
2. Zwenkwielarm
3. Lager
4. Afstandsstuk van lager

2. Verwijder het lager uit de wielnaaf en laat het lager eruit vallen (Figuur 85 en Figuur 86).
3. Verwijder het lager vanaf de andere kant van de wielnaaf.
4. Controleer de lagers, het afstandsstuk en de binnenzijde van de wielnaaf op slijtage en vervang beschadigde onderdelen.
5. Om het zwenkwiel in elkaar te zetten, drukt u het lager in de wielnaaf.

   Opmerking: Om de lagers te monteren, moet u op de buitenste loopring van het lager drukken.

6. Schuif het afstandsstuk van het lager in de wielnaaf en druk het andere lager in het open uiteinde van de wielnaaf om het afstandsstuk van het lager in de wielnaaf vast te zetten.
7. Plaats de zwenkwielset in de zwenkwielvork en zet deze vast op zijn plaats met behulp van de bout en de borgmoer.

Onderhoud van maaimessen

Veiligheid van de messen

Een versleten of beschadigd mes kan breken en een stuk van het mes kan worden uitgeworpen in de richting van de bestuurder of omstanders en ernstig lichamelijk of dodelijk letsel toebrengen.

- Controleer op gezette tijden het maaimes op slijtage of beschadigingen.
- Wees voorzichtig als u de messen controleert. Omwikkel de maaimessen of draag handschoenen en wees voorzichtig als u onderhoudswerkzaamheden aan de maaimessen verricht. De maaimessen mogen alleen worden vervangen of geslepen, probeer ze nooit recht te maken of er aan te lassen.
- Let op dat bij machines met meerdere maaimessen andere messen kunnen gaan draaien doordat u 1 mes draait.

Controleren op kromme messen

Als u een vreemd voorwerp heeft geraakt, moet u de maaimachine op beschadigingen controleren en reparaties uitvoeren voordat u de machine start en weer in gebruik neemt. Haal alle moeren van de aspoelie aan met 176 tot 203 N·m.

1. Zet de machine op een egale ondergrond, breng het maaidek omhoog, stel de parkeerrem in werking, zet het tractiepedaal in de NEUTRAALSTAND en schakel de aftakas UIT. Zet daarna de motor uit en verwijder het sleuteltje.

   Opmerking: Zet het maaidek vast om te voorkomen dat dit per ongeluk naar beneden valt.
2. Draai het mes tot de punten naar voren en achteren wijzen, en meet de afstand vanaf de binnenkant van het maaidek tot de voorste snijrand van het mes (Figuur 87).

   Opmerking: Noteer deze afstand.

Figuur 87

3. Draai het tegenoverliggende uiteinde van het mes naar voren en meet de afstand tussen het maaidek en de snijrand van het mes in dezelfde stand als bij stap 2.

Opmerking: Het verschil tussen de afstanden die zijn gemeten bij stap 2 en stap 3 mag niet meer dan 3 mm zijn. Als dit meer bedraagt dan 3 mm, is het mes krom en moet het worden vervangen; zie Maaimes(sen) verwijderen en monteren (bladz. 69).

Maaimes(sen) verwijderen en monteren

Vervang het maaimes als het een vast voorwerp raakt en als het uit balans of krom is. Gebruik ter vervanging altijd originele Toro messen zodat u zeker bent van een veilig gebruik en optimale prestaties.

1. Breng het maaidek omhoog naar de hoogste stand, stel de parkeerrem in werking, zet de motor af en verwijder het sleuteltje.

   Opmerking: Zet het maaidek vast om te voorkomen dat dit per ongeluk naar beneden valt.

2. Pak het uiteinde van het mes vast met een doek of een dikke, gevoerde handschoen.
3. Verwijder de mesbout, de antiscalpeercup en het mes van de as (Figuur 88).

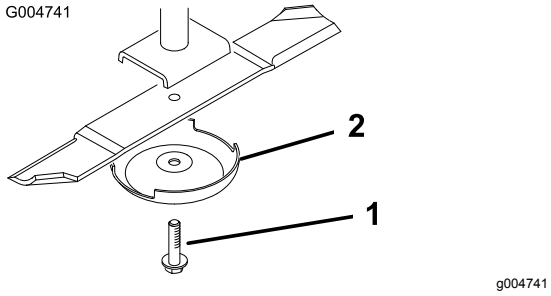

Figuur 88

1. Mesbout
2. Antiscalpeercup

4. Monteer het mes, de antiscalpeercup en de mesbout; zet de mesbout vast met een torsie van 115 tot 149 N·m.

   Belangrijk: **Het gebogen deel van het mes moet naar de binnenzijde van het maaidek wijzen om een goede maaikwaliteit te garanderen.**

   Opmerking: Als u een vreemd voorwerp hebt geraakt, moet u alle moeren van de aspoelie vastdraaien met een torsie van 115 tot 149 N·m.

Maaimes(sen) controleren en slijpen

Als u het maaimes controleert en een onderhoudsbeurt geeft, moet u op twee plaatsen letten: de vleugel en de snijrand. Zowel de snijranden als de vleugel – dat is het deel dat naar boven steekt tegenover de snijrand – zorgen ervoor dat het mes een goede maaikwaliteit levert. De vleugel is belangrijk omdat deze het gras rechtop zet zodat het gelijkmatig wordt gemaaid. De vleugel zal tijdens gebruik langzaam slijten. Naarmate de vleugel slijt, zal de maaikwaliteit geleidelijk aan enigszins afnemen, ook al zijn de snijranden scherp. De snijrand van het mes moet scherp zijn zodat het gras wordt gemaaid en niet wordt afgescheurd. De snijrand is kennelijk bot als de punten van de grassprieten bruin zijn of kapot zijn gescheurd. Slijp de snijranden om dit te verhelpen.

1. Parkeer de machine op een egale ondergrond, breng het maaidek omhoog, stel de parkeerrem in werking, zet het tractiepedaal in de NEUTRAALSTAND en schakel de aftakas UIT. Zet daarna de motor uit en verwijder het sleuteltje.
2. Controleer nauwkeurig de uiteinden van het maaimes, in het bijzonder op de plaats waar het platte en het gebogen deel samenkomen (Figuur 89).

   Opmerking: Omdat het metaal dat het platte en het gebogen deel van het mes verbindt, kan wegslijten door zand en ander schurend materiaal, moet u dit steeds controleren voordat u de maaier gaat gebruiken. Als u een slijtplek ontdekt (Figuur 89), moet u het mes onmiddellijk vervangen.

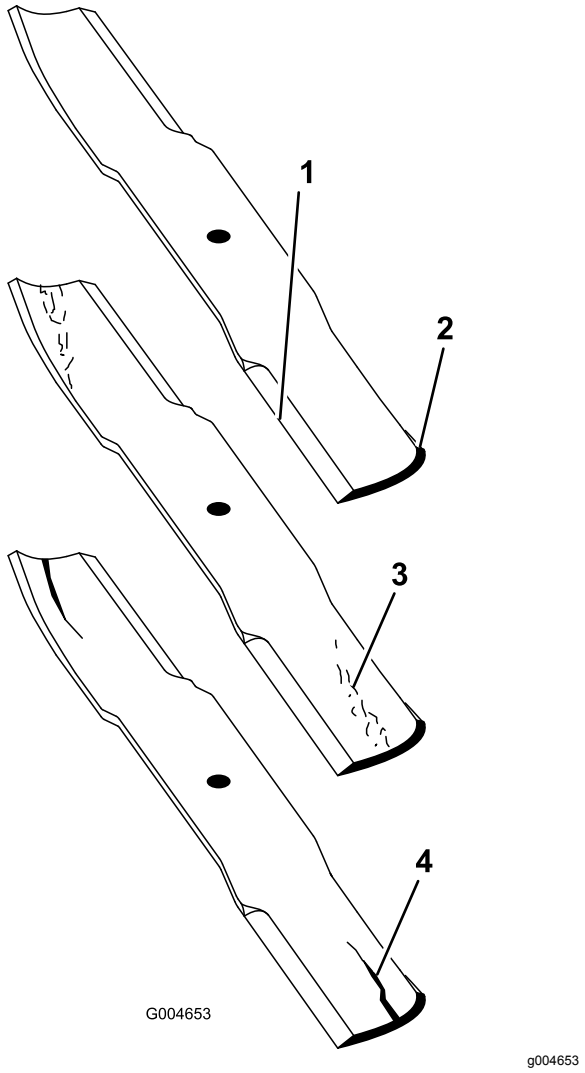

Figuur 89

1. Snijrand
2. Gebogen deel
3. Slijtage/groefvorming
4. Scheur

3. Inspecteer de snijranden van alle messen en slijp de snijranden als deze bot zijn bramen vertonen (Figuur 90).

   Opmerking: Slijp alleen de bovenkant van de snijrand en behoud de oorspronkelijke snijhoek om te zorgen dat het mes scherp blijft (Figuur 90). Het mes blijft in balans als u van beide snijranden dezelfde hoeveelheid metaal verwijdert.

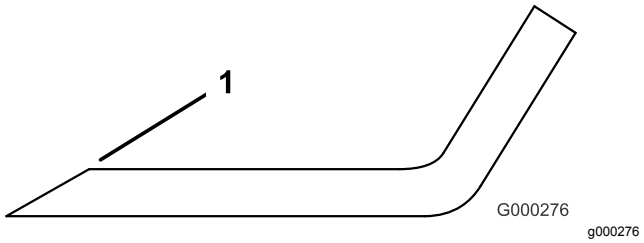

Figuur 90

1. Onder de oorspronkelijke hoek slijpen.

   Opmerking: Verwijder de messen en slijp ze op een slijpmachine. Nadat de snijranden zijn geslepen, monteert u het mes met de antiscalpeercup en de mesbout; zie Maaimes(sen) verwijderen en monteren (bladz. 69).

Ongelijke meshoogte corrigeren

Indien de messen van één maaidek niet op gelijke hoogte zijn afgesteld, zullen er na het maaien strepen zichtbaar zijn in het gazon. Dit probleem kan worden gecorrigeerd door de messen recht te zetten en ervoor te zorgen dat alle messen op hetzelfde niveau maaien.

1. Plaats de machine op een horizontaal oppervlak in de werkplaats.
2. Stel de maaihoogte in op de hoogste stand; zie De maaihoogte instellen (bladz. 28).
3. Laat het maaidek op het vlakke oppervlak zakken en verwijder de kappen van de bovenzijde van het maaidek.
4. Draai de flensmoer los waarmee de spanpoelie is vastgezet, om de riemspanning te verminderen.
5. Draai de messen tot de punten naar voren en achteren wijzen, en meet de afstand vanaf de vloer tot de voorste punt van de snijrand.

   Opmerking: Noteer deze afstand. Draai vervolgens hetzelfde mes zodat het andere uiteinde voor komt en meet opnieuw. Het verschil tussen de afstanden mag niet meer zijn dan 3 mm. Als dit verschil meer dan 3 mm bedraagt, is het mes krom en moet het worden vervangen. Meet alle messen.
6. Vergelijk de metingen van de buitenste messen met het middelste mes.

   Opmerking: Het middelste mes mag niet meer dan 10 mm lager zijn dan de buitenste messen. Indien het middelste mes meer dan 10 mm lager is dan de buitenste messen, ga dan verder met stap 7 en plaats opvulstukken tussen de spilbehuizing en de onderkant van het maaidek.

7. Verwijder de bouten, platte ringen, borgringen en moeren van de buitenste as op de plek waar de opvulstukken moeten worden geplaatst.

   Opmerking: Om een mes hoger of lager te stellen plaatst of verwijdert u een opvulstuk (onderdeelnummer 3256-24) tussen de spilbehuizing en de onderkant van het maaidek. Ga verder en controleer de uitlijning van de messen en plaats opvulstukken totdat de randen van de messen binnen de gewenste afstand blijven.

   Belangrijk: **Gebruik niet meer dan 3 opvulstukken voor 1 opening. Gebruik minder opvulstukken in naastgelegen openingen indien er meer dan 1 opvulstuk voor 1 opening is gebruikt.**

8. Stel de spanpoelie af en monteer de drijfriemkappen.

Onderhoud van de cabine

Reinigen van de luchtfilters in de cabine

Onderhoudsinterval: Om de 250 bedrijfsuren

1. Verwijder de schroeven en de roosters van boven de luchtfilters in en achter de cabine (Figuur 91 en Figuur 92).

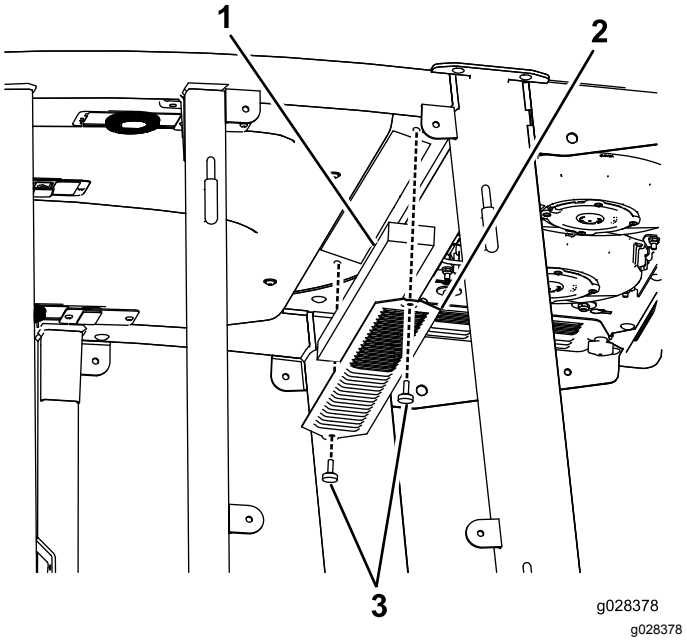

Figuur 91
Luchtfilter in de cabine

1. Filter
2. Rooster
3. Schroef

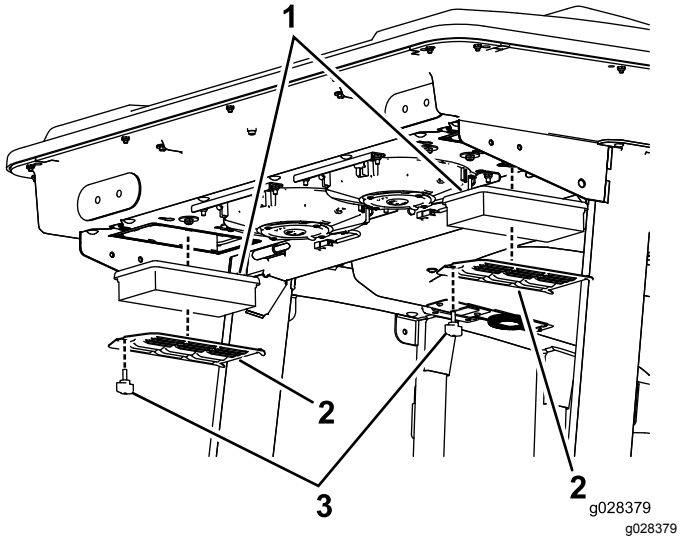

Figuur 92

Luchtfilter achter de cabine

1. Filter
2. Rooster
3. Schroef

2. Reinig de filters door er schone, olievrije perslucht door te blazen.

   Belangrijk: **Als er in een filter een gat, scheur of andere beschadiging zit, moet het filter worden vervangen.**

3. Installeer de filters en het rooster met de duimschroeven.

Het voorfilter van de cabine reinigen

Het voorfilter van de cabine voorkomt dat grotere vuildeeltjes zoals gras en bladeren in de filters van de cabine dringen.

1. Draai de schermafdekking naar beneden.
2. Reinig het filter met water.

   Opmerking: Gebruik geen hogedrukreiniger.

   Belangrijk: **Als er in het filter een gat, scheur of andere beschadiging zit, moet het filter worden vervangen.**

3. Laat het voorfilter afkoelen voordat u het op de machine monteert.
4. Kantel het filterscherm rond de nokken totdat de vergrendeling aangrijpt in de grendelplaat (Figuur 93).

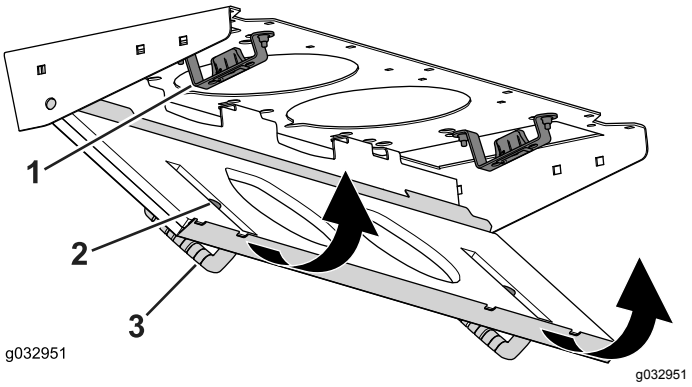

Figuur 93

1. Grendelplaat
2. Vergrendeling
3. Schermafdekking

De airconditioning reinigen

Onderhoudsinterval: Om de 250 bedrijfsuren (vaker in erg stoffige, vuile omstandigheden).

1. Voer de voorbereiding voor het onderhoud uit, zie De machine klaar maken voor onderhoud (bladz. 46).
2. Koppel de draden van de ventilators af.

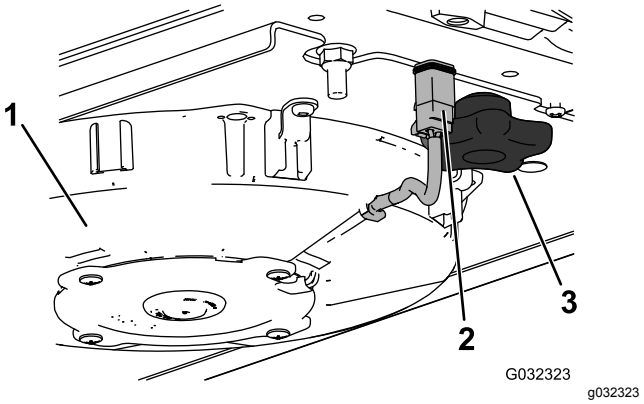

Figuur 94

Rechterventilator getoond

1. Ventilator
2. Draad
3. Knop

3. Verwijder de 2 knoppen en verwijder de ventilator.
4. Maak de 4 vergrendelingen van de airconditioning los en verwijder het scherm.

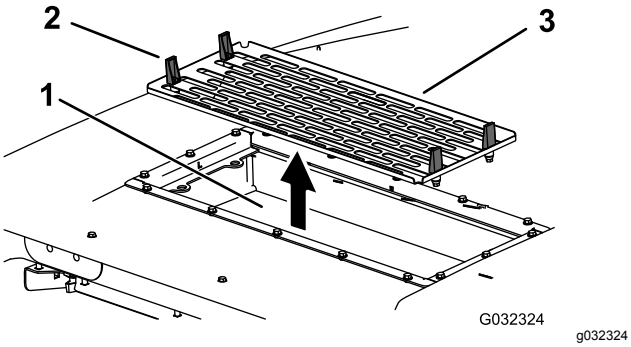

Figuur 95

1. Spoel van airconditioning
2. Vergrendeling
3. Scherm van airconditioning

5. Verwijder de luchtfilters (zie Figuur 92).
6. Reinig de airconditioning.
7. Plaats de luchtfilters, het scherm en de ventilator (Figuur 92, Figuur 94 en Figuur 95).
8. Koppel de draden van de ventilators af (Figuur 94).

Reiniging

Belangrijk: **Wees voorzichting in de buurt van afdichtingen en verlichting van de cabine (Figuur 96). Als u een hogedrukreiniger gebruikt, hou de spuitstok dan minstens 0,6 m van de machine vandaan. Richt de hogedrukreiniger niet rechtstreeks op de afdichtingen en verlichting van de cabine of onder de overhang aan de achterzijde.**

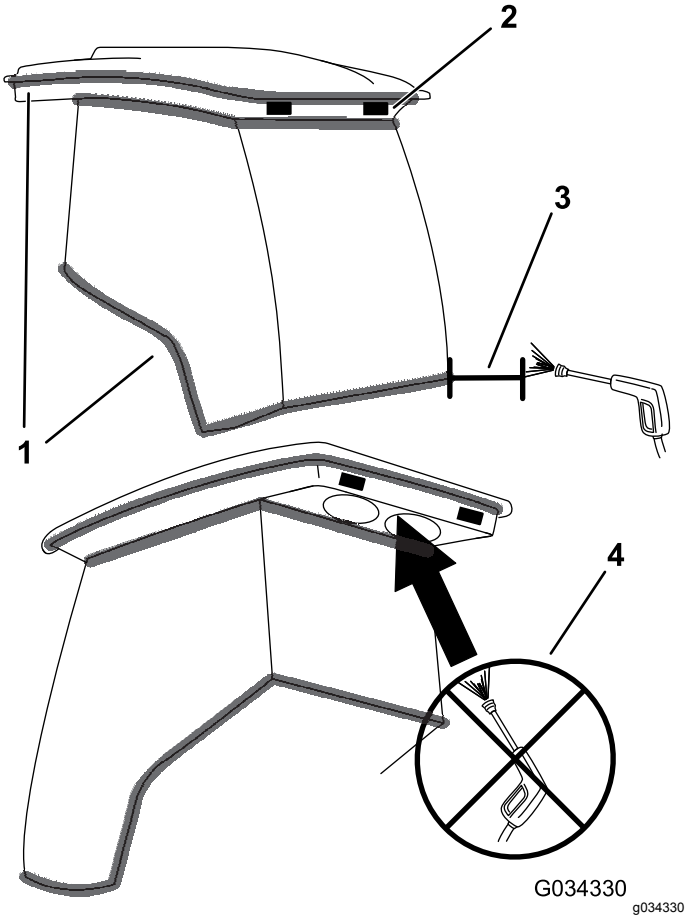

Figuur 96

1. Afdichting
2. Verlichting
3. Breng de spuitstok niet dichter dan 0,6 m.
4. Richt de hogedrukreiniger niet onder de overhang aan de achterzijde.

Stalling

Voorbereidingen voor winterstalling

Tractie-eenheid

1. Reinig de tractie-eenheid, de maaidekken en de motor grondig.
2. Controleer de bandenspanning; zie De bandenspanning controleren (bladz. 25).
3. Controleer of alle bevestigingen vastzitten; zet ze vast indien nodig.
4. Smeer alle smeer- en draaipunten met vet of olie. Neem overtollig vet op.
5. Plaatsen waar de lak is bekrast, beschadigd of geroest, moeten licht geschuurd en bijgewerkt worden. Eventuele deuken in de metalen carrosserie uitdeuken.
6. Verricht de volgende onderhoudswerkzaamheden aan de accu en de kabels:
   A. Haal de accuklemmen los van de accupolen.
   B. Reinig de accu, de klemmen en de polen met behulp van een staalborstel en een oplossing van zuiveringszout (natriumbicarbonaat).
   C. Smeer een dun laagje Grafo 112X-vet (Toro onderdeelnr. 505-47) of vaseline op de kabelklemmen en de accupolen om corrosie te voorkomen.
   D. Laad de accu om de 60 dagen 24 uur lang op om loodsulfatie van de accu te voorkomen.

Motor

1. Tap de motorolie af uit het carter en plaats de aftapplug.
2. Verwijder het oliefilter en gooi het weg. Plaats een nieuw oliefilter.
3. Vul het oliecarter met motorolie.
4. Start de motor en laat deze ongeveer twee minuten stationair lopen.
5. Zet de motor af.
6. Spoel de brandstoftank om met verse, schone dieselbrandstof.
7. Zet alle onderdelen van het brandstofsysteem weer goed vast.
8. Zorg ervoor dat het luchtfilter grondig wordt gereinigd en een onderhoudsbeurt krijgt.
9. Plak de luchtfilterinlaat en de uitlaat af met weerbestendige tape.
10. Controleer de antivriesbescherming en vul het systeem bij met een oplossing die half uit water, half uit ethyleenglycol bestaat. Vul zoveel bij als nodig is met het oog op de plaatselijk te verwachten minimumtemperatuur.

Privacyverklaring voor Europa

De informatie die Toro verzamelt
Toro Warranty Company (Toro) respecteert uw privacy. Om uw aanspraak op garantie te behandelen en contact met u op te nemen in het geval van een terugroepactie vragen wij om bepaalde persoonlijke informatie, hetzij direct of via uw lokale Toro dealer.

Het Toro garantiesysteem wordt gehost op servers in de Verenigde Staten, waar de privacywet mogelijk niet dezelfde bescherming biedt als in uw land.

DOOR UW PERSOONLIJKE GEGEVENS MET ONS TE DELEN STEMT U IN MET DE VERWERKING VAN UW PERSOONLIJKE GEGEVENS ZOALS BESCHREVEN IN DEZE PRIVACYVERKLARING.

Hoe Toro informatie gebruikt
Toro kan uw persoonsgegevens gebruiken om uw aanspraak op garantie te behandelen, contact met u op te nemen in het geval van een terugroepactie, of voor een ander doeleinde waarvan we u op de hoogte brengen. Toro kan uw informatie delen met zijn afdelingen, verdelers of andere zakenpartners in verband met deze activiteiten. We verkopen uw persoonsgegevens niet aan andere bedrijven. We behouden ons het recht voor om persoonsgegevens te delen teneinde te voldoen aan geldende wetten en verzoeken van de aangewezen autoriteiten, opdat wij onze systemen naar behoren kunnen gebruiken of met het oog op onze eigen bescherming of die van andere gebruikers.

Behoud van uw persoonlijke gegevens
Wij bewaren uw persoonlijke gegevens zo lang als dat nodig is voor de doeleinden waarvoor ze oorspronkelijk werden verzameld of voor andere legitieme doeleinden (zoals naleving van voorschriften), of zo lang als vereist is door de van toepassing zijnde wet.

Toro streeft ernaar om uw persoonlijke gegevens te beschermen
Wij nemen redelijke maatregelen om uw persoonlijke gegevens te beschermen. We proberen bovendien de nauwkeurigheid en geldigheid van persoonlijke gegevens te waarborgen.

Toegang tot en aanpassing van uw persoonlijke gegevens
Als u toegang wenst tot uw persoonlijke gegevens of deze wilt aanpassen, gelieve dan een e-mail te sturen naar legal@toro.com.

Australische consumentenwet

Australische klanten kunnen voor informatie over de Australische consumentenwet (Australian Consumer Law) terecht bij de lokale Toro dealer of ze kunnen deze informatie in de doos vinden.

Toro Garantie

Beperkte garantie van twee jaar

Voorwaarden en producten waarvoor de garantie geldt

De Toro Company en de hieraan gelieerde onderneming, Toro Warranty Company, bieden krachtens een overeenkomst tussen beide ondernemingen gezamenlijk de garantie dat uw Toro product (hierna: het 'product') gedurende twee jaar of 1500 bedrijfsuren* vrij van materiaalgebreken of fabricagefouten is, met dien verstande dat hierbij de kortste periode moet worden aangehouden. Deze garantie geldt voor alle producten met uitzondering van beluchters (zie de afzonderlijke garantieverklaringen voor deze producten). In een geval waarin de garantie van toepassing is, zullen wij het product kosteloos repareren en ook niet de kosten van diagnose, arbeid, onderdelen en transport in rekening brengen. De garantie gaat in op de datum waarop het product is geleverd aan de oorspronkelijke koper.
* Producten uitgerust met een urenteller.

Aanwijzingen voor aanvraag van garantieservice

U dient contact op te nemen met de distributeur van commerciële producten of erkende dealer bij wie u het product heeft gekocht, zodra u denkt dat er sprake is van een geval waarop de garantie van toepassing is. Als het u moeite kost een distributeur of erkende dealer te vinden of vragen over rechten of plichten uit hoofde van de garantie heeft, kunt u contact met ons opnemen op:

Toro Commercial Products Service Department
Toro Warranty Company
8111 Lyndale Avenue South
Bloomington, MN 55420-1196, VS

+1-952-888-8801 of +1-800-952-2740
E-mail: commercial.warranty@toro.com

Plichten van de eigenaar

Als eigenaar van het Product bent u verantwoordelijk voor de vereiste onderhouds- en afstelwerkzaamheden die worden vermeld in de *Gebruikershandleiding*. Indien u nalaat de vereiste onderhouds- en afstelwerkzaamheden uit te voeren, kan dit aanleiding zijn een aanspraak op garantie af te wijzen.

Zaken en gevallen die niet onder de garantie vallen

Niet alle storingen of defecten van het product die plaatsvinden tijdens de garantieperiode zijn materiaalgebreken of fabricagefouten. Buiten deze garantie vallen:

- Defecten als gevolg van het gebruik van andere dan originele Toro onderdelen, of als gevolg van de montage en gebruik van additionele, gewijzigde of niet van Toro afkomstige accessoires en producten. De fabrikant van deze artikelen kan een afzonderlijke garantie verstrekken.
- Defecten als gevolg van nalatigheid om aanbevolen onderhouds- en/of afstelwerkzaamheden te verrichten. Als u uw Toro product niet goed onderhoudt volgens lijst met aanbevolen onderhoudswerkzaamheden in de *Gebruikershandleiding* kan ertoe leiden dat garantieclaims worden afgewezen.
- Defecten als gevolg van verkeerd, achteloos of roekeloos gebruik van het product.
- Onderdelen die onderhevig zijn aan slijtage door gebruik, tenzij deze gebreken vertonen. Voorbeelden van onderdelen die slijten of worden verbruikt tijdens een normaal gebruik van het product zijn onder meer, maar niet uitsluitend: remblokken en remvoeringen, koppelingsvoeringen, maaimessen, messenkooien, rollen en lagers (verzegeld of smeerbaar), ondermessen, bougies, zwenkwielen en zwenkwiellagers, banden, filters, drijfriemen en sommige onderdelen van spuitmachines zoals membranen, spuitdoppen, afsluitkleppen en dergelijke.
- Defecten veroorzaakt door externe invloeden. Externe invloeden zijn onder meer, maar niet uitsluitend: weersomstandigheden, wijze van opslag, verontreiniging, gebruik van niet-goedgekeurde brandstoffen, koelvloeistoffen, smeermiddelen, additieven, meststoffen, water, chemicaliën en dergelijke.
- Storingen of gebrekkige prestaties die het gevolg zijn van het gebruik van brandstoffen (bv. benzine, diesel of biodiesel) die niet voldoen aan hun respectievelijke industriestandaarden.
- Normale geluidssterkte, trillingen, slijtage en achteruitgang.
- Normale slijtage omvat, maar niet uitsluitend, schade aan stoelen als gevolg van slijtage of afschuring, afgebladderde verfoppervlakken, beschadigde stickers, krassen op ruiten, enz.

Onderdelen

Garantie wordt verleend op onderdelen die moeten worden vervangen in het kader van het vereiste onderhoud, gedurende de garantieperiode tot hun geplande vervanging. Een onderdeel dat uit hoofde van de garantie is vervangen, komt voor de duur van de oorspronkelijke productgarantie in aanmerking voor de garantie en wordt eigendom van Toro. Toro beslist in laatste instantie of een onderdeel of een groep van onderdelen wordt gerepareerd of vervangen. Toro mag voor garantiereparaties in de fabriek gereviseerde onderdelen gebruiken.

Garantie semitractieaccu en lithiumionaccu:

Semitractieaccu's en lithiumionaccu's hebben een specifiek totaal aantal kilowatturen die zij tijdens hun levensduur kunnen leveren. De gebruikte technieken voor het bedienen, opladen en onderhouden van de accu kan leiden tot een langere of kortere levensduur van de accu. Als de accu's in dit product worden gebruikt, zal hun bruikbaarheid tussen de oplaadintervallen langzaam verminderen totdat zij volledig uitgeput zijn. Vervanging van een accu die is uitgeput als gevolg van normaal gebruik, is de verantwoordelijkheid van de eigenaar van het product. Een accu moet soms tijdens de normale garantieperiode op kosten van de eigenaar worden vervangen. Opmerking: (Alleen lithiumionaccu): Een lithiumionaccu heeft een gedeeltelijke proratagarantie die loopt van jaar 3 tot jaar 5 en gebaseerd is op de tijd die de accu al dienst heeft gedaan en de gebruikte kilowatturen. Raadpleeg de *Gebruikershandleiding* voor meer informatie.

Onderhoud is ten koste van de eigenaar

Opvoeren van de motor, smeren, reinigen en waxen, het vervangen van filters, koelvloeistof en het uitvoeren van aanbevolen onderhoudswerkzaamheden behoren tot de gebruikelijke werkzaamheden die nodig zijn voor Toro producten en die voor rekening van de eigenaar zijn.

Algemene voorwaarden

Op grond van deze garanties mogen reparaties uitsluitend worden uitgevoerd door een erkende Toro dealer.

The Toro Company en de Toro Warranty Company zijn niet aansprakelijk voor indirecte of bijkomende schade of gevolgschade in samenhang met het gebruik van de Toro producten die onder deze garantie vallen, inclusief de kosten of uitgaven voor de levering van vervangen materiaal of diensten gedurende een redelijke periode van onbruikbaarheid of buitengebruikstelling tijdens de uitvoering van reparatiewerkzaamheden op grond van deze garantie. Met uitzondering van de emissiegarantie waarnaar hieronder, indien van toepassing, wordt verwezen, bestaat er geen andere expliciete garantie. Alle impliciete garanties van verkoopbaarheid of geschiktheid voor gebruik zijn beperkt tot de duur van deze expliciete garantie.

Sommige staten laten geen uitsluiting van incidentele of voortvloeiende schade toe, noch beperkingen van de duur van geïmpliceerde garanties. De bovenstaande uitsluitingen en beperkingen zijn daarom mogelijk niet op u van toepassing. Deze garantie geeft u specifieke juridische rechten; daarnaast kunt u beschikken over andere rechten die per land kunnen verschillen.

Opmerking met betrekking tot de garantie op de motor:

Het emissiecontrolesysteem op uw product kan vallen onder de dekking van een afzonderlijke garantie die tegemoetkomt aan de eisen van de Amerikaanse Environmental Protection Agency (EPA) en/of de California Air Resources Board (CARB). De beperkingen van de bedrijfsuren die hierboven zijn genoemd, gelden niet voor de garantie op het emissiecontrolesysteem. Zie de garantieverklaring voor het controlesysteem van de emissie van de motor in de Gebruikershandleiding van uw product of in het documentatiemateriaal van de fabrikant van de motor voor nadere bijzonderheden.

Andere landen dan de Verenigde Staten en Canada

Kopers van Toro producten die zijn geëxporteerd uit de Verenigde Staten of Canada moeten contact opnemen met hun Toro distributeur (-dealer) voor de garantiebepalingen die in hun land, provincie of staat van toepassing zijn. Als u om een of andere reden ontevreden bent over de service van uw distributeur of moeilijk informatie over de garantie kunt krijgen, verzoeken wij u contact op te nemen met de Toro importeur.