Form No. 3411-451 Rev A

# Finishingkit für X25 GeoLink® Präzisions-Sprühsystem

## Seriennummern 315000001 und Nachfolgemodelle des Multi Pro® 1750 Sprühfahrzeugs.

**Modellnr. 41631**

**Installationsanweisungen**

Das GeoLink™ Sprühsystem ist ein Anbaugerät für ein Sprühgerät und sollte nur von geschulten Lohnarbeitern in gewerblichen Anwendungen eingesetzt werden. Es ist hauptsächlich für das Sprühen von Gras auf gepflegten Grünflächen in Parkanlagen, Golfplätzen, Sportplätzen und öffentlichen Anlagen gedacht.

Wenden Sie sich hinsichtlich Informationen zu Produkten und Zubehör sowie Angaben zu Ihrem örtlichen Vertragshändler oder zur Registrierung des Produktes direkt an Toro unter www.Toro.com.

# Sicherheit

**⚠ WARNUNG:**

**Die im Sprühsystem verwendeten Chemikalien können gefährlich und giftig für Sie, Unbeteiligte, Tiere, Pflanzen, Flächen oder anderes Eigentum sein.**

- **Lesen Sie die chemischen Warnaufkleber und die Materialsicherheitsdatenblätter für alle verwendeten Chemikalien sorgfältig durch, und halten Sie sich an die Angaben. Tragen Sie außerdem die vom Chemikalienhersteller empfohlene Schutzkleidung. Tragen Sie z. B. geeignete Schutzanzüge, einschließlich Atemschutzmaske und Schutzbrille, Handschuhe oder andere Kleidung, damit Sie nicht mit den Chemikalien in Kontakt kommen.**
- **Denken Sie daran, dass u. U. mehrere Chemikalien verwendet werden, und dass Sie alle Angaben berücksichtigen müssen.**
- **Weigern Sie sich, das Sprühfahrzeug einzusetzen, wenn diese Informationen nicht verfügbar sind.**
- **Vor dem Umgang mit einem Sprühsystem sollten Sie sicherstellen, dass es dreimal ausgespült und gemäß den Empfehlungen der Chemikalienhersteller neutralisiert wurde; alle Ventile müssen auch dreimal ausgespült werden.**
- **Stellen Sie sicher, dass eine ausreichende Menge an frischem Wasser und Seife in der Nähe verfügbar sind, und waschen Sie unverzüglich jede Chemikalie ab, mit der Sie in Kontakt kommen.**

**© 2017—The Toro® Company**
**8111 Lyndale Avenue South**
**Bloomington, MN 55420**

Registrieren Sie Ihr Produkt unter www.Toro.com.

CE

Originaldokuments (DE)
**Druck: USA**
**Alle Rechte vorbehalten**

*3411-451* A

# Installation

## Einzelteile

Prüfen Sie anhand der nachstehenden Tabelle, dass Sie alle im Lieferumfang enthaltenen Teile erhalten haben.

| Verfahren | Beschreibung | Menge | Verwendung |
|---|---|---|---|
| 1 | Keine Teile werden benötigt | – | Vorbereiten der Kitinstallation. |
| 2 | Keine Teile werden benötigt | – | Entfernen Sie den Sitz und die Motorabdeckplatte. |
| 3 | Keine Teile werden benötigt | – | Entfernen Sie die linken und rechten vorderen Kotflügel und die Motorhaube. |
| 4 | Rohr, Toro Bestellnummer 114-9553<br>Kabelbinder | 2<br>8 | Schließen Sie den optionalen Schaummarkierer ab. |
| 5 | Keine Teile werden benötigt | – | Schließen Sie die optionale Nivellierung für den Ultra Sonic Boom ab. |
| 6 | Keine Teile werden benötigt | – | Entfernen Sie die Abdeckung des mittleren Abschnitts (11. Düse) des optionalen abgedeckten Auslegers. |
| 7 | Keine Teile werden benötigt | – | Trennen Sie den Druckmessschlauch für das Messgerät am Armaturenbrett ab. |
| 8 | Keine Teile werden benötigt | – | Schließen Sie die Sprühventilanschlüsse ab. |
| 9 | Kabelbinder<br>Schalterblende | 1<br>1 | Entfernen Sie den Dosierungssteuerungsschalter. |
| 10 | Keine Teile werden benötigt | – | Entfernen Sie die Sprühabschnitte. |
| 11 | Bundkopfschraube (3/8" x 1")<br>Sicherungsbundmuttern (3/8")<br>Mittlere Auslegersektion<br>Zylinderbefestigung (breit)<br>Verbindungsplatte (breit)<br>Schlossschraube (1/2" x 1-1/4")<br>Sicherungsbundmutter (1/2") | 2<br>2<br>1<br>1<br>1<br>4<br>4 | Montieren Sie die mittlere Auslegersektion. |
| 12 | Sprühdüse<br>Schlauch (Sprühventil 5 oder 6)<br>Sicherungsbundmutter (5/16") | 2<br>2<br>2 | Befestigen Sie die Befestigungshalterungen und die Sprühdüsen am mittleren Sprühabschnitt. |
| 13 | Deckel (Schnellkupplung)<br>Halter | 3<br>3 | Entfernen Sie die Auslegerabschnittventil. |
| 14 | Befestigung für Durchflussmessgerät<br>Stützklemmenhälfte<br>Schraube (1/4" x 4-1/2")<br>Sicherungsbundmuttern (¼") | 1<br>4<br>4<br>4 | Befestigen Sie die Stützklemmen des Durchflussmessgeräts. |
| 15 | Hinterer Kabelbaum<br>Kabelbinder | 1<br>7 | Befestigen Sie den hinteren Kabelbaum an der Maschine. |

| Verfahren | Beschreibung | Menge | Verwendung |
|---|---|---|---|
| **16** | Gerade Schlauchzahnung (1" x 2")<br>Schlauchklemme (3/4" x 1-1/2")<br>Schlauch (3" x 5-1/4")<br>Verteiler<br>Schlauch (1" x 16") | 1<br>3<br>1<br>1<br>1 | Montieren Sie den Verteiler am Durchflussmessgerät. |
| **17** | Gezahntes 90°-Anschlussstück und Schlauch<br>T-Anschlussstück (1" x 1" x 1")<br>Schlauchklemme (3/4" x 1-1/5")<br>Schlauch (1" x 26")<br>Gezahntes 90°-Anschlussstück (1" x 3/4", NPT)<br>Schnellanschluss-Anschlussstück (Buchse, 3/4")<br>Abstellventil | 1<br>1<br>5<br>2<br>2<br>2<br>2 | Befestigen Sie die Überlaufschläuche am Behälter. |
| **18** | Keine Teile werden benötigt | – | Montieren Sie den modifizierten mittleren Sprühabschnitt. |
| **19** | Keine Teile werden benötigt | – | Montieren Sie den Hubzylinderverteiler an der Zylinderbefestigung. |
| **20** | Ventilbefestigung und Sprühventile<br>Schraube (4 mm x 10 mm)<br>ASC 10-Sprühsteuergerät<br>Sicherungsbundmutter (4 mm)<br>Kappe (Schnelltrennanschlussstück)<br>Bundkopfschrauben (5/16" x 3/4")<br>Sicherungsbundmuttern (5/16")<br>Schlauchklemme<br>Eindrückbefestigung (Kabelbinder)<br>Eindrückbefestigung Steckeranker | 1<br>3<br>1<br>3<br>2<br>8<br>8<br>1<br>1<br>3 | Befestigen Sie die Ventilbefestigung und die Ventile. |
| **21** | Hydraulikschlauch (1/4" x 24-3/4") | 4 | Montieren Sie die Auslegerhubzylinder. |
| **22** | Nylonbundbüchse<br>Kabelbinder<br>Zulaufschlauch, 188 cm<br>Zulaufschlauch, 234 cm<br>Zulaufschlauch, 279 cm | 4<br>1<br>1<br>1<br>1 | Montieren Sie die äußeren Sprühabschnitte. |
| **23** | Zulaufschlauch, 279 cm<br>Zulaufschlauch, 234 cm<br>Zulaufschlauch, 188 cm<br>Zulaufschlauch, 81 cm | 2<br>2<br>4<br>2 | Schließen Sie die Sprühdüsenschläuche an. |
| **24** | Keine Teile werden benötigt | – | Schließen Sie den hinteren Kabelbaum an. |
| **25** | Keine Teile werden benötigt | – | Anschließen des Druckmessschlauches für das Messgerät am Armaturenbrett |
| **26** | Kabelbinder | 6 | Schließen Sie den optionalen Schaummarkierer an. |
| **27** | Keine Teile werden benötigt | – | Schließen Sie den optionalen Ultraschall-Ausleger an. |

| Verfahren | Beschreibung | Menge | Verwendung |
|---|---|---|---|
| **28** | Abdeckungsverlängerung (12. Düse, Toro Bestellnummer 120-0621) | 1 | Montieren Sie den optionalen abgedeckten Ausleger. |
| | Blindniete (Toro Bestellnummer 114439) | 22 | |
| | Stützhalterung (mittlere Abschnittsabdeckung, Toro Bestellnummer 131-3703-03) | 4 | |
| | Klemmmutter (Toro Bestellnummer 94-2413) | 4 | |
| | Bundkopfschrauben (3/8" x 1-1/4", Toro Bestellnummer 110-5050) | 16 | |
| | Sicherungsbundmuttern (3/8", Toro Bestellnummer 104-8301) | 16 | |
| | Abdeckungsriemen (Toro Bestellnummer 120-0629) | 2 | |
| | Bundkopfschrauben (5/16" x 1-1/4", Toro Bestellnummer 323-36) | 4 | |
| **29** | Aufnahmeplatte | 1 | Bauen Sie den Navigationsempfänger ein. |
| | Distanzstück (3/8" x 1") | 1 | |
| | Empfängerbefestigung | 1 | |
| | Schraube (3/8" x 1¾") | 1 | |
| | Sicherungsscheibe (3/8") | 1 | |
| | Scheibe (3/8" x 13/16") | 1 | |
| | Sicherungsbundmutter (3/8") | 1 | |
| | Bundkopfschraube (5/16" x ¾") | 1 | |
| | Sicherungsbundmutter (5/16") | 1 | |
| | Bundkopfschraube (3/8" x 1-1/2") | 2 | |
| | Distanzstück (3/8" x 7/16") | 2 | |
| | Navigationsempfänger, X25 GeoLink-Präzisionssprühsystem, Basis, WAAS (Modell 41630) | 1 | |
| | Sechskantschraube (5 x 16 mm) | 3 | |
| | Scheibe (5 mm) | 3 | |
| | Schottadapter (optionales CDMA RTK-Berichtigungsmodemkit oder GSM RTK-Berichtigungsmodemkit) | 1 | |
| | Mobilfunkantenne (optionales CDMA RTK-Berichtigungsmodemkit oder GSM RTK-Berichtigungsmodemkit) | 1 | |
| | Koaxialkabel (optionales CDMA RTK-Berichtigungsmodemkit oder GSM RTK-Berichtigungsmodemkit) | 1 | |
| **30** | Monitorbefestigung | 1 | Montieren Sie den Sprühmonitor. |
| | Bundkopfschraube (6 mm x 12 mm) | 3 | |
| | U-Bügel (5/16") | 2 | |
| | Sicherungsbundmutter (5/16") | 8 | |
| | Kugelbefestigung | 1 | |
| | Bundkopfschraube (5/16" x ¾") | 4 | |
| | Monitor, X25 GeoLink-Präzisionssprühsystem, Basis, WAAS (Modell 41630) | 1 | |
| | Monitorarm, X25 GeoLink-Präzisionssprühsystem, Basis, WAAS (Modell 41630) | 1 | |
| **31** | Keine Teile werden benötigt | – | Verkabeln Sie die Sprühpumpenkupplung. |

| Verfahren | Beschreibung | Menge | Verwendung |
|---|---|---|---|
| **32** | Batteriehalterung<br>Schraube (5/16" x 1¾")<br>Scheibe (5/16")<br>Batterie (540 A)<br>Batteriehalter<br>Sicherungsbundmutter (5/16")<br>Lichtmaschinenhalterung<br>Antriebsscheibe, 279 mm<br>Schraube (¼" x 2¼")<br>Sicherungsscheibe (1/4")<br>Lichtmaschine (60 A)<br>Bundkopfschraube (8 mm x 25 mm)<br>Bundkopfschraube (3/8" x 1-1/2")<br>Keilriemen | 1<br>1<br>1<br>1<br>1<br>1<br>1<br>1<br>4<br>4<br>1<br>1<br>1<br>1 | Montieren Sie das elektrische System des Sprühfahrzeugs. |
| **33** | Relais<br>Eindrückbefestigung<br>Sicherung (15 A)<br>Sicherung (50 A) | 1<br>1<br>1<br>1 | Schließen Sie den Kitkabelbaum am Sitzunterteil an. |
| **34** | Datenkabelbaum (Navigationssystem), GeoLink-Präzisionssprühsystem (Modell 41630)<br>Batteriekabelbaum (Navigationssystem), GeoLink-Präzisionssprühsystem (Modell 41630)<br>Kabelbinder<br>Schnellanschlussklemme (roter Hebel)<br>Schnellanschlussklemme (schwarzer Hebel) | 1<br>1<br>8<br>1<br>1 | Befestigen Sie die Kabelbäume für die Navigationsbestandteile. |
| **35** | Eindrückbefestigung | 13 | Montieren Sie die Motorhaube und den linken und rechten vorderen Kotflügel. |
| **36** | Keine Teile werden benötigt | – | Montieren Sie die Motorabdeckplatte und den Sitz. |
| **37** | Keine Teile werden benötigt | – | Programmieren Sie die Maschineneinstellungen. |

# 1

# Vorbereiten der Kitinstallation

**Keine Teile werden benötigt**

## Vorbereiten des Sprühbehälters und des optionalen Spülbehälters

1. Reinigen Sie das Sprühfahrzeug; weitere Informationen finden Sie in der *Bedienungsanleitung* für die Maschine.

***Wichtig:*** **Entleeren Sie den Sprühbehälter komplett, bevor Sie das Finishingkit für das GeoLink-Sprühsystem installieren.**

2. **Führen Sie bei einer Maschine mit dem optionalen Behälterspülkit folgende Schritte aus:**

   A. Pumpen Sie das Wasser vom Spülbehälter in den Sprühbehälter; weitere Informationen zur Verwendung des Spülkits finden Sie in den *Installationsanweisungen* für den Spülbehälter.

   B. Lassen Sie das Wasser aus dem Sprühbehälter ab; weitere Informationen zur Reinigung des Sprühfahrzeugs finden Sie in der *Bedienungsanleitung* für die Maschine.

3. Fahren Sie die linken und rechten Sprühabschnitte in die horizontale Stellung aus.

4. Parken Sie die Maschine auf einer ebenen Fläche, aktivieren die Feststellbremse, stellen den Motor ab und ziehen Sie den Schlüssel ab, siehe *Bedienungsanleitung*.

   ***Wichtig:*** **Parken Sie die Maschine auf einer ebenen Fläche, bevor Sie das GeoLink-Kit montieren.**

## Abschließen der Batterie

1. Drehen Sie das ZÜNDSCHLOSS in die AUS-Stellung und ziehen den Zündschlüssel ab, siehe *Bedienungsanleitung*.
2. Drücken Sie den Sitzriegelgriff nach hinten, um den Sitz zu entriegeln (Bild 1).

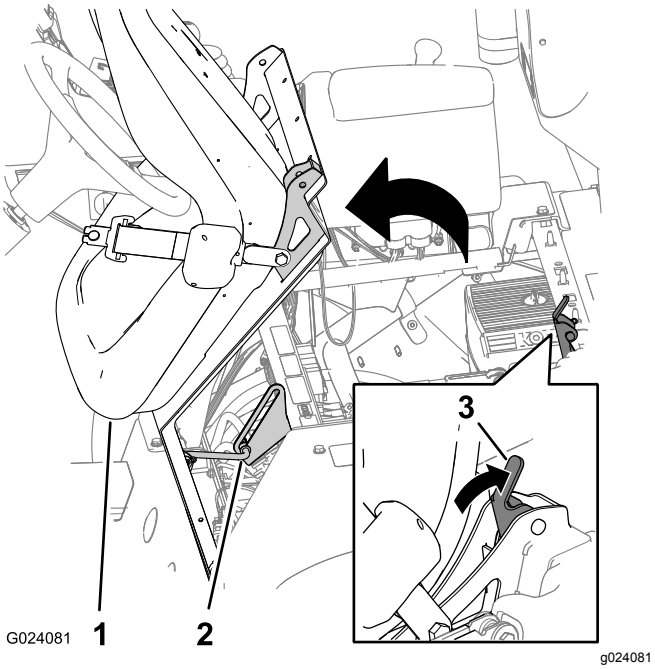


**Bild 1**

1. Sitz
2. Stützstange
3. Sitzriegelgriff

3. Drehen Sie den Sitz und die Sitzplatte nach vorne, bis sich das Ende der Stützstange an der Stützstangenhalterung unten an der Rille der Halterung befindet (Bild 1).
4. Entfernen Sie die Schraube und Mutter, mit denen die Anschlussklemme des Minuskabels der Batterie am Minuspol der Batterie befestigt ist.

**⚠ WARNUNG:**

**Elektrische Funken können zum Explodieren der Batteriegase führen, was Verletzungen zur Folge haben kann.**

**Das unsachgemäße Verlegen der Batteriekabel kann das Sprühfahrzeug beschädigen, und die Kabel können Funken erzeugen.**

- **Klemmen Sie immer das Minuskabel (schwarz) ab, bevor Sie das Pluskabel (rot) abklemmen.**
- **Klemmen Sie immer das Pluskabel (Rot) an, bevor Sie das Minuskabel (Schwarz) anklemmen.**

**Batteriepole und Metallwerkzeuge können an metallischen Teilen des Sprühgeräts Kurzschlüsse verursachen, was Funken erzeugen kann.**

- **Lassen Sie Batteriepole, wenn Sie die Batterie entfernen oder einbauen, nie mit irgendwelchen Metallteilen des Sprühfahrzeugs in Berührung kommen.**
- **Achten Sie darauf, dass Metallwerkzeuge keinen Kurzschluss zwischen den Batteriepolen und Metallteilen des Sprühfahrzeugs erzeugen.**
- **Halten Sie die Batteriehalterung immer in ihrer ordnungsgemäßen Position, um die Batterie zu schützen und zu befestigen.**

5. Schließen Sie die Isolierungsabdeckung zurück und entfernen Sie die Schraube und Mutter, mit denen die Anschlussklemme des Pluskabels der Batterie am Pluspol der Batterie befestigt ist. (Bild 2).

**Hinweis:** Stellen Sie sicher, dass die Pole der Batteriepluskabel die Batteriepole nicht berühren.

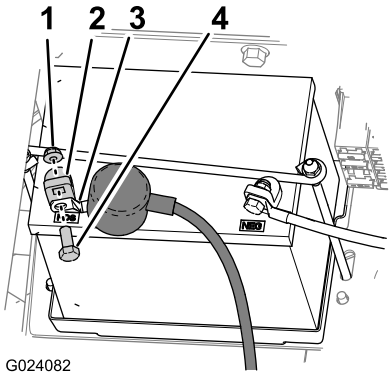


**Bild 2**

1. Mutter
2. Batteriepol
3. Anschlussklemme (Pluskabel der Batterie)
4. Schraube

6. Lassen Sie den Motor ganz abkühlen.

# 2

# Entfernen des Sitzes und der Motorabdeckplatte

**Keine Teile werden benötigt**

## Entfernen des Sitzes

1. Schließen Sie den 2-Buchsen-Stecker des Maschinenkabelbaums ab, der am Sitzschalteranschluss angeschlossen ist (Bild 3).

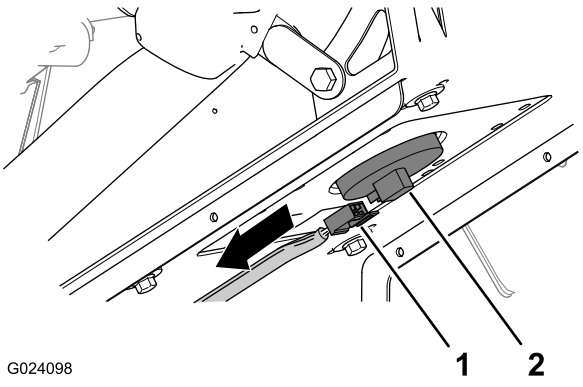


**Bild 3**

1. 2-Buchsen-Stecker (Maschinenkabelbaum)
2. Sitzschalteranschluss

2. Entfernen Sie den Splint, mit dem die Stützstange an der Halterung unten an der Sitzplatte befestigt ist (Bild 4).

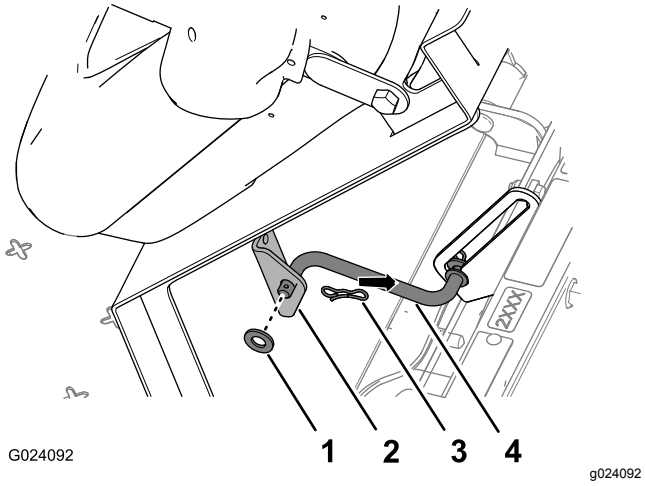


**Bild 4**

1. Scheibe
2. Halterung (Sitz)
3. Splint
4. Stützstange

3. Entfernen Sie die beiden Splinte, mit denen das Drehzapfenanschlussstück der Sitzplatte an den Chassishalterungen befestigt ist (Bild 5).

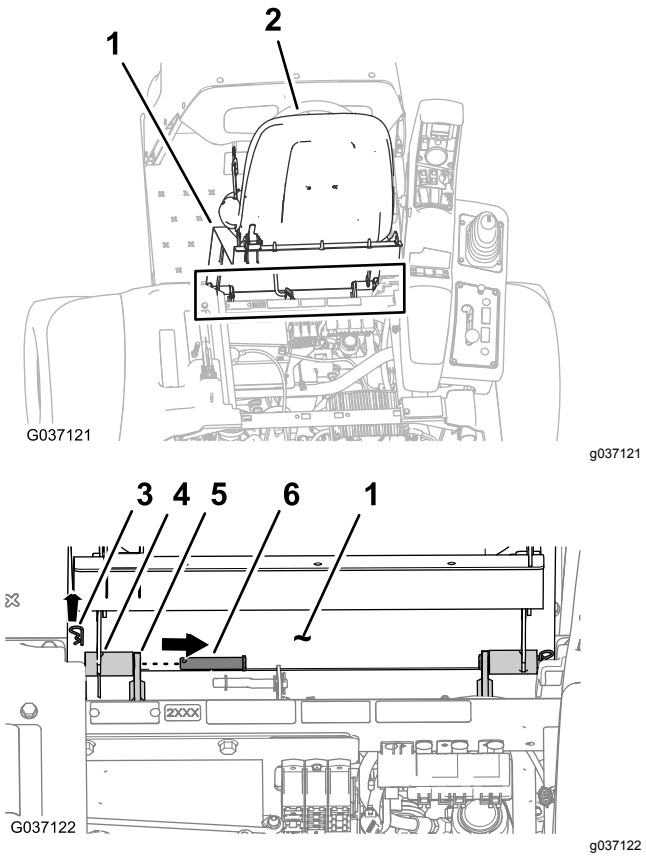


**Bild 5**

1. Sitzplatte
2. Sitz
3. Splint
4. Drehzapfenanschlussstück (Sitzpfanne)
5. Chassishalterung
6. Lagerbolzen

4. Entfernen Sie die beiden Lagerbolzen, mit denen der Sitz und die Sitzplatte am Chassis befestigt sind (Bild 5).
5. Heben Sie den Sitz und die Sitzplatte von der Maschine ab (Bild 6).

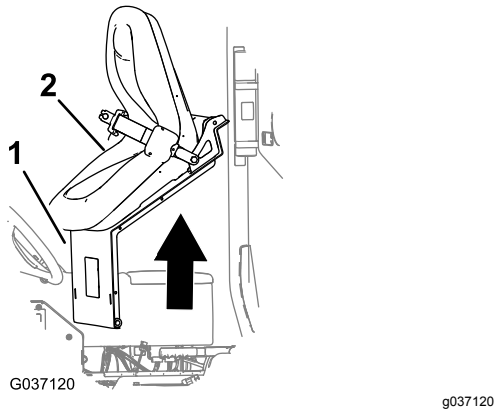


**Bild 6**

1. Sitzplatte
2. Sitz

## Entfernen der Motorabdeckplatte

1. Drehen Sie die Griffe für die Riegel der Motorabdeckplatte nach oben (Bild 7).

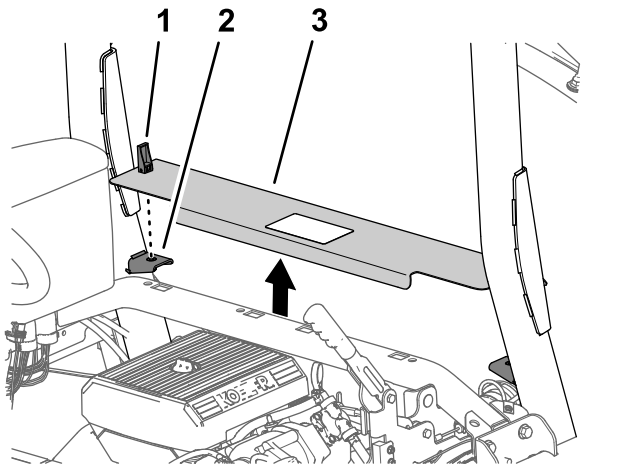


**Bild 7**

1. Riegel
2. Plattenstützhalterungen
3. Motorabdeckplatte

2. Heben Sie die Motorabdeckplatte an und nehmen sie von der Maschine ab (Bild 7).

# 3

# Entfernen der linken und rechten vorderen Kotflügel und der Motorhaube

**Keine Teile werden benötigt**

## Abnehmen der linken und rechten vorderen Kotflügel

1. Entfernen Sie die zwei Eindrückbefestigungen, mit denen der linke, vordere Kotflügel am unteren Überrollschutz-Kanal befestigt ist (Bild 8).

   **Hinweis:** Werfen Sie die Eindrückbefestigungen weg, die Sie entfernt haben.

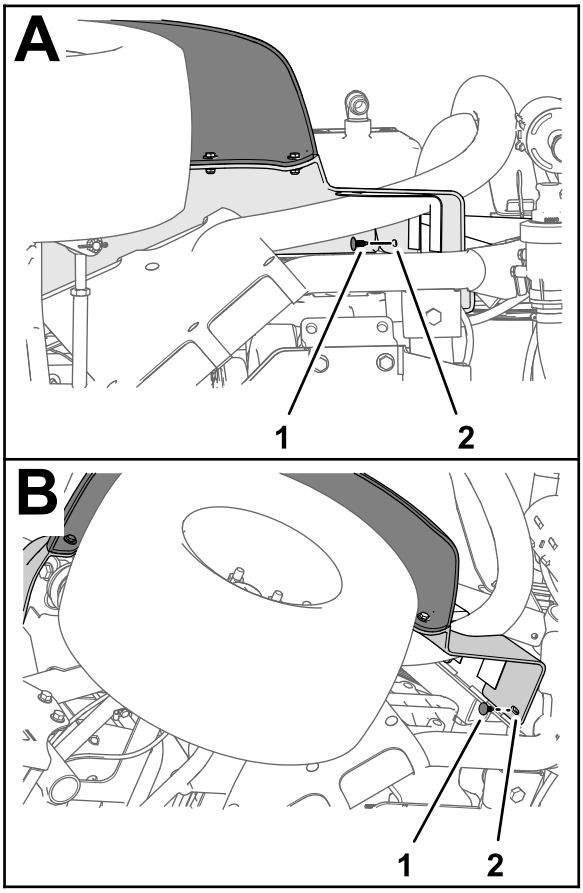


**Bild 8**

1. Eindrückbefestigung
2. Kotflügel vorne links

2. Entfernen Sie die drei Schrauben (5/16 x 1") und drei Scheiben (5/16"), mit denen der Kotflügel am Rahmen der Maschine befestigt ist (Bild 9).

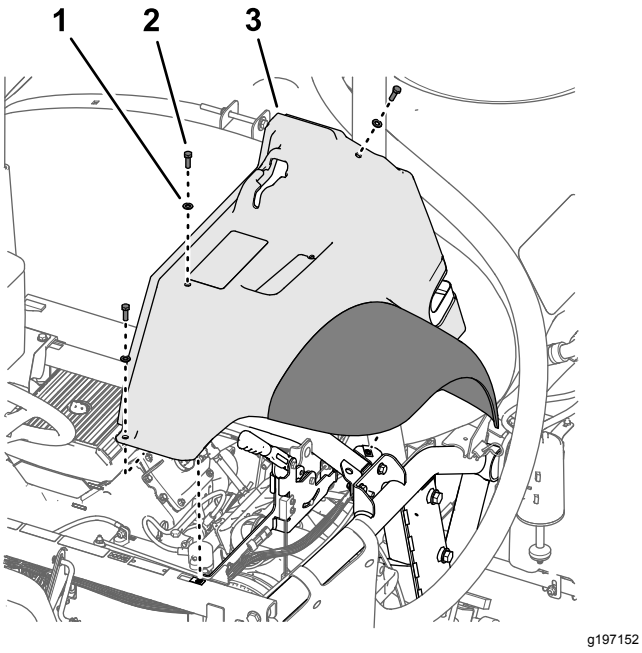


**Bild 9**

1. Scheibe (5/16")
2. Schraube (5/16" x 1")
3. Kotflügel vorne links

3. Nehmen Sie den Kotflügel von der Maschine ab.

   **Hinweis:** Werfen Sie die Eindrückbefestigungen weg, die Sie entfernt haben.; bewahren Sie den Kotflügel, die Schrauben und Scheiben für den Einbau in Montieren des linken und rechten vorderen Kotflügels (Seite 96) auf.

4. Entfernen Sie die sechs Eindrückbefestigungen und fünf Scheiben (9/16 x 1/2"), mit denen die innere Kotflügelhaube am Rahmen der Maschine befestigt ist (Bild 10).

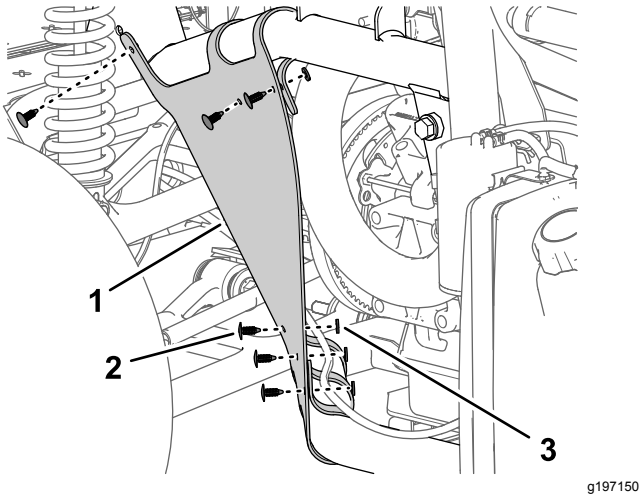


**Bild 10**

1. Innere Kotflügelhaube
2. Eindrückbefestigung
3. Scheibe (9/2" x 1/16")

5. Nehmen Sie die innere Kotflügelhaube von der Maschine ab (Bild 11).

   **Hinweis:** Werfen Sie die Eindrückbefestigungen weg, die Sie entfernt haben.

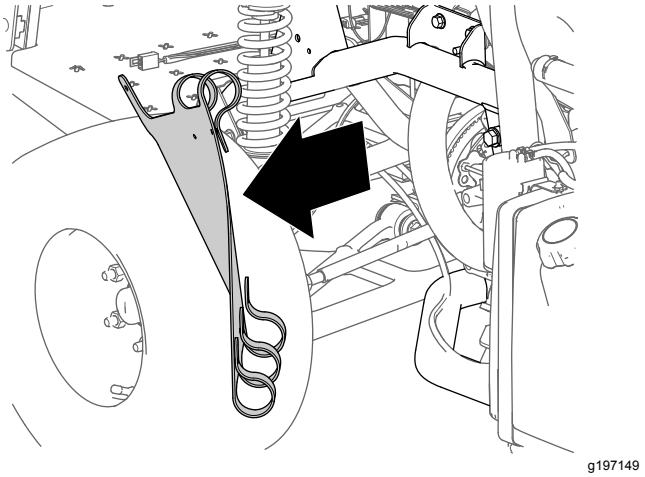


**Bild 11**

6. Wiederholen Sie die Schritte 1 bis 5 für den Kotflügel und die innere Kotflügelhaube an der anderen Seite der Maschine.

## Entfernung der Motorhaube

1. Schließen Sie die zwei elektrischen Anschlüsse (2-Buchsen-Stecker) des Maschinenkabelbaums vom 2-Stift-Stecker am linken und rechten Scheinwerfer ab (Bild 12).

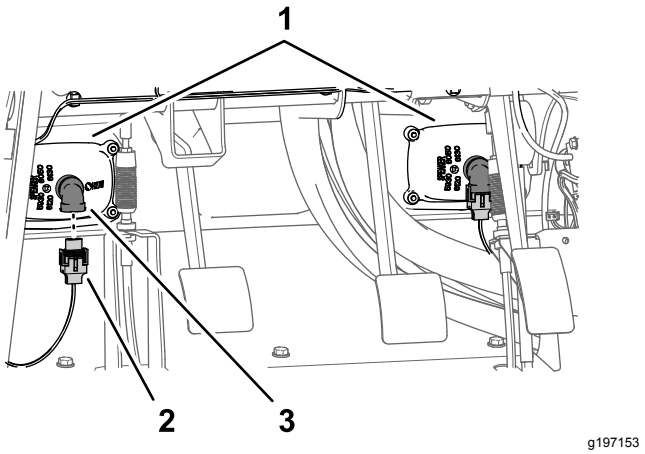


**Bild 12**

1. Scheinwerfer
2. 2-Buchsen-Stecker (Maschinenkabelbaum)
3. 2-Stift-Stecker (Scheinwerfer)

2. Entfernen Sie die neun Eindrückbefestigungen, mit denen die Haube am Armaturenbrett und Rahmen der Maschine befestigt ist (Bild 13).

**Hinweis:** Bewahren Sie die Eindrückbefestigungen für den Einbau in Montieren der Motorhaube (Seite 95) auf.

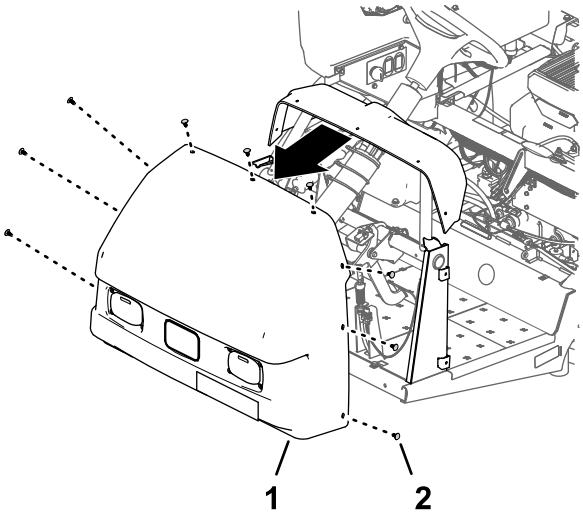


**Bild 13**

1. Motorhaube
2. Eindrückbefestigung

3. Nehmen Sie die Motorhaube von der Maschine ab (Bild 13).

   **Hinweis:** Werfen Sie die Eindrückbefestigungen weg, die Sie entfernt haben.

# 4

# Abschließen des optionalen Schaummarkierers

**Für diesen Arbeitsschritt erforderliche Teile:**

| | |
|---|---|
| 2 | Rohr, Toro Bestellnummer 114-9553 |
| 8 | Kabelbinder |

## Entfernen der Flüssigkeits- und Luftschläuche am Kompressor

### Schaummarkierer ab 2017

1. Befestigen Sie an der Anschlussplatte des Kompressors für den Schaummarkierer einen Kabelbinder um den durchsichtigen und blauen Schlauch für den rechten Sprühabschnitt (Bild 14).

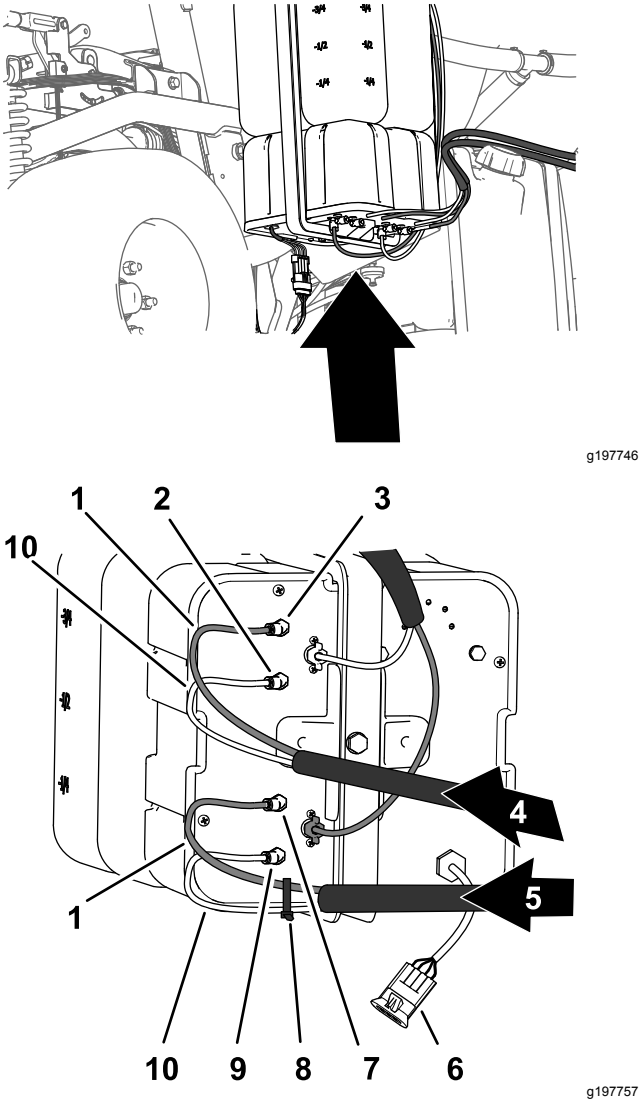


**Bild 14**

1. Blaue Schläuche
2. Flüssigkeit-Anschlussstück (linker Sprühabschnitt)
3. Luftanschlussstück (linker Sprühabschnitt)
4. Schaumschläuche (linker Sprühabschnitt)
5. Schaumschläuche (rechter Sprühabschnitt)
6. Elektrischer Anschluss
7. Flüssigkeit-Anschlussstück (rechter Sprühabschnitt)
8. Kabelbinder
9. Flüssigkeit-Anschlussstück (rechter Sprühabschnitt)
10. Durchsichtige Schläuche

2. Drücken Sie die Arretiermanschette hinein (Bild 15).

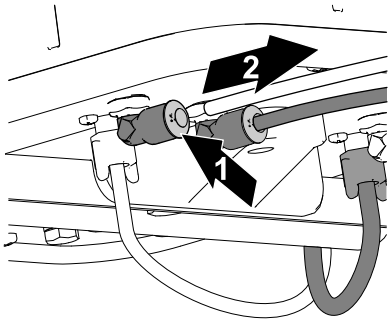


g197769

**Bild 15**

1. Eindrücken der die Arretiermanschette
2. Herausziehen des Schlauchs

3. Ziehen Sie den Schlauch aus dem Anschlussstück (Bild 15).
4. Wiederholen Sie die Schritte 2 bis 3 für die anderen drei Schläuche für die Sprühabschnitte.

# Entfernen der Flüssigkeits- und Luftschläuche am Kompressor

## Schaummarkierer bis 2016

1. Befestigen Sie an der Anschlussplatte des Kompressors für den Schaummarkierer einen Kabelbinder um den durchsichtigen und blauen Schlauch für den rechten Sprühabschnitt (Bild 16).

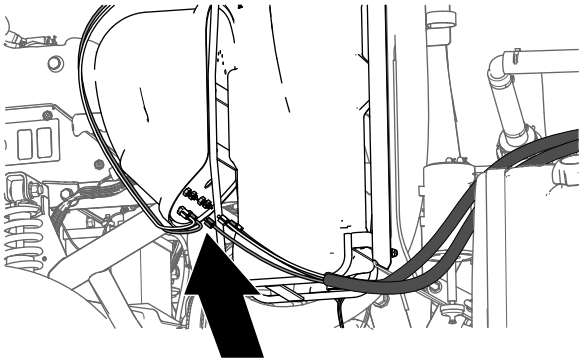

g197745

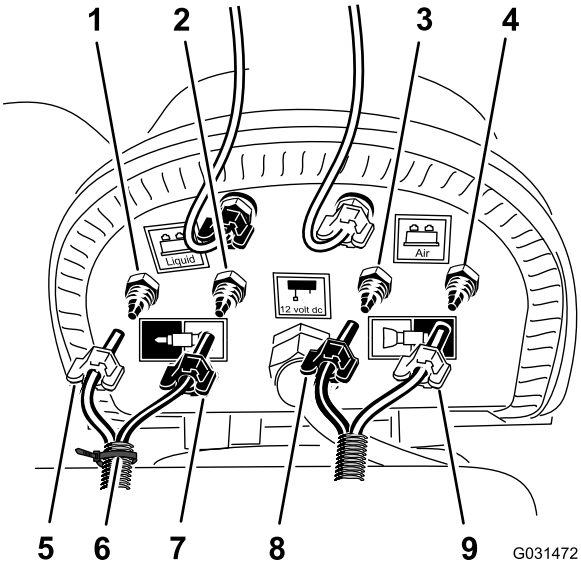


g031472

**Bild 16**

1. Luft-Druckringverbindung (rechter Sprühabschnitt)
2. Flüssigkeit-Druckringverbindung (rechter Sprühabschnitt)
3. Flüssigkeit-Druckringverbindung (linker Sprühabschnitt)
4. Luft-Druckringverbindung (linker Sprühabschnitt)
5. Druckmutter: Luft (rechter Sprühabschnitt, blauer Schlauch)
6. Kabelbinder
7. Druckmutter: Wasser (rechter Sprühabschnitt, durchsichtiger Schlauch)
8. Druckmutter (linker Sprühabschnitt, blauer Schlauch)
9. Druckmutter (linker Sprühabschnitt, durchsichtiger Schlauch)

2. Lösen Sie die Druckmuttern für die zwei durchsichtigen und zwei blauen Schläuche für die Schaumdüsen am linken und rechten Sprühabschnitt (Bild 16).
3. Entfernen Sie die vier Schläuche von den Druckringverbindungen für die Sprühabschnitte (Bild 16).

# Entfernen der Flüssigkeits- und Luftschläuche an den Sprühabschnitten

1. Markieren Sie am äußeren Sprühabschnitt mit einem Stück Band die linken Flüssigkeits- und Luftschläuche für den linken Sprühabschnitt und die rechten Flüssigkeits- und Luftschläuche für den rechten Sprühabschnitt.
2. Schieben Sie die Schläuche für die Schaumdüsen am linken und rechten Sprühabschnitt nach hinten durch die R-Klemme in der Nähe des Drehpunkts für den Sprühabschnitt (Bild 17).

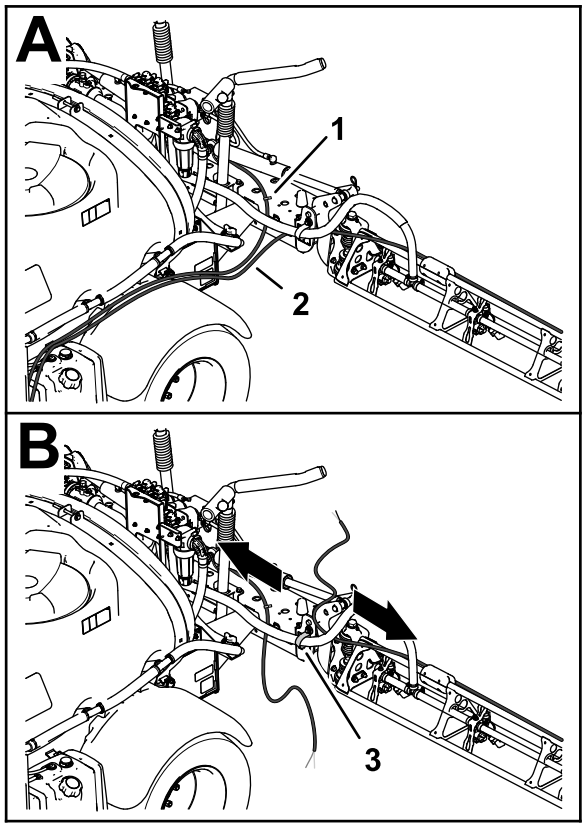


g197783

**Bild 17**

1. Schlauch, Schaummarkiererdüse (linker Sprühabschnitt)
2. Schlauch, Schaummarkiererdüse (rechter Sprühabschnitt)
3. R-Klemme

3. Wenn an der Maschine die **mittlere Auslegersektion** montiert ist, befestigen Sie das freie Ende der Flüssigkeits- und Luftschläuche lose am äußeren Sprühabschnitt. und lassen Sie die Schritte für Vorbereiten der neuen Schläuche für die Schaummarkiererdüsen (Seite 12) und Montieren des neuen Schlauchs (Seite 13) aus.

# Vorbereiten der neuen Schläuche für die Schaummarkiererdüsen

## Maschinen ohne die optionalen mittlere Auslegersektion

1. Entfernen Sie die Kabelbinder, mit denen die Flüssigkeits- und Luftschläuche des Schaummarkierers am äußeren Sprühabschnitt befestigt sind (Bild 18).

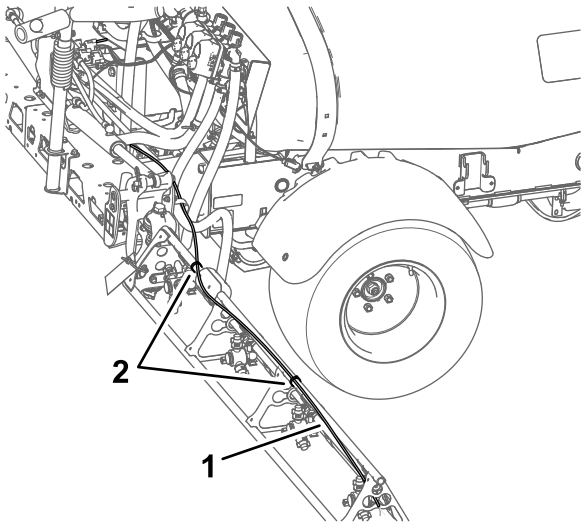


g197816

**Bild 18**

1. Flüssigkeits- und Luftschläuche (Bild zeigt rechten Sprühabschnitt)
2. Kabelbinder

2. Lösen Sie die Druckmutter an der Schaummarkiererdüse, mit der der blaue Schlauch (Wasser) an der blauen Druckringverbindung der Schaummarkiererdüse befestigt ist (Bild 19).

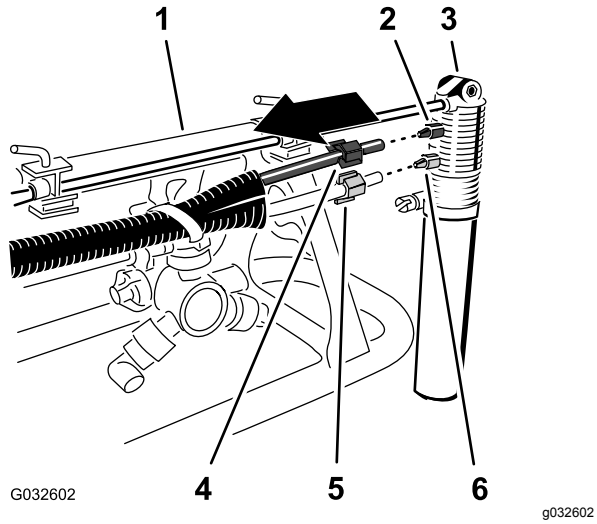


**Bild 19**

1. Äußerer Sprühabschnitt
2. Druckringverbindung (Blau)
3. Schaummarkiererdüse
4. Druckmutter (Blau, blauer Wasserschlauch)
5. Druckmutter (Weiß, durchsichtiger Luftschlauch)
6. Druckringverbindung (Weiß)

3. Lösen Sie die Druckmutter, mit der der durchsichtige Schlauch (Luft) an der weißen Druckringverbindung der Schaummarkiererdüse befestigt ist (Bild 19).
4. Nehmen Sie die Flüssigkeits- und Luftschläuche von der Maschine ab.
5. Entfernen Sie die Druckmuttern an den Enden der Schläuche (Bild 19).

   **Hinweis:** Bewahren Sie die Druckmuttern für das Befestigen in Schritt 1 in Montieren des neuen Schlauchs (Seite 13) auf.
6. Fluchten Sie die alten Flüssigkeits- und Luftschläuche (Bild 20) mit den neuen Schläuchen (Toro Bestellnummer 114–9553) aus.

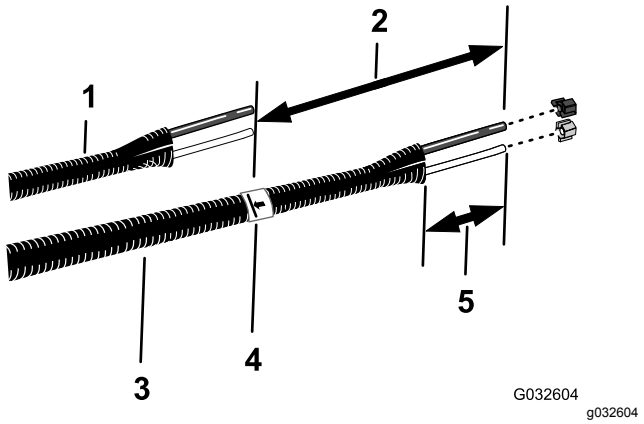


**Bild 20**

1. Alte Flüssigkeits- und Luftschläuche
2. 26 cm
3. Neue Schläuche (Toro Bestellnummer 114-9553)
4. Band und Markierung
5. 77-102 mm

7. Markieren Sie die Länge der alten Flüssigkeits- und Luftschläuche mit einem Stück Band auf den neuen Schläuchen.
8. Markieren Sie auf den neuen Schläuchen eine Länge von 26 cm von der Markierung, die Sie in Schritt 7 hinzugefügt haben, und schneiden Sie die Schläuche an der zweiten (längeren) Markierung ab (Bild 20).
9. Wenn die alten Flüssigkeits- und Luftschläuche mit einer Kabelbinde markiert sind, markieren Sie die neuen Schläuche mit einer Kabelbinde, gehen Sie sonst auf Schritt 10.

   **Hinweis:** Die alten Flüssigkeits- und Luftschläuche werden nicht mehr benötigt.
10. Entfernen Sie 77 mm bis 102 mm des Mantels um jedes Ende der Schläuche (Bild 20).
11. Wiederholen Sie die Schritte 1 bis 10 für die Flüssigkeits- und Luftschläuche an der anderen Seite der Maschine.

# Montieren des neuen Schlauchs

## Maschinen ohne den optionalen mittleren Auslegersektion

1. Schieben Sie die blaue Druckmutter über die Enden des blauen Schlauchs und die weiße Druckmutter über den durchsichtigen Schlauch (Bild 21).

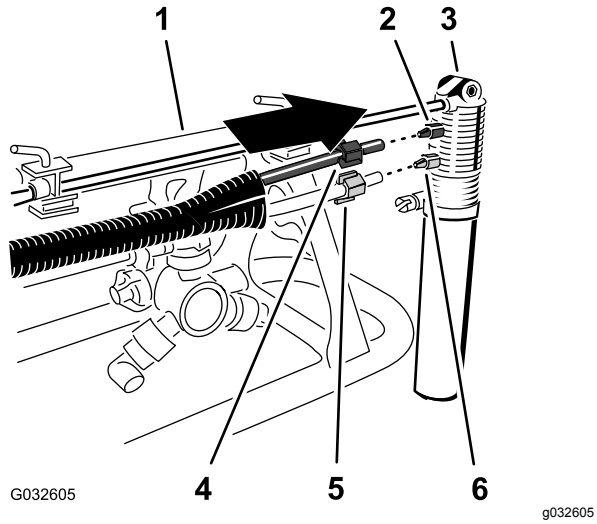


**Bild 21**

1. Äußerer Sprühabschnitt
2. Druckringverbindung (Blau)
3. Schaummarkiererdüse
4. Druckmutter (Blau, blauer Wasserschlauch)
5. Druckmutter (Weiß, durchsichtiger Luftschlauch)
6. Druckringverbindung (Weiß)

2. Fluchten Sie das Ende des durchsichtigen Schlauchs mit der weißen Druckmutter und mit dem weißen Anschlussstück der Schaummarkiererdüse aus und ziehen Sie die Druckmutter mit der Hand an (Bild 21).
3. Fluchten Sie das Ende des blauen Schlauchs mit der blauen Druckmutter und mit dem blauen Anschlussstück der Schaummarkiererdüse aus und ziehen Sie die Druckmutter mit der Hand an (Bild 21).
4. Verlegen Sie den Schlauch entlang der Rückseite der oberen Haltestange des äußeren Sprühabschnitts , wie in Bild 22 abgebildet.

   ***Wichtig:*** **Wenn der Schlauch an der falschen Seite der oberen Haltestange montiert ist, werden die Schläuche zwischen der Wiege und dem äußeren Sprühabschnitt eingeklemmt, wenn die Ausleger in der Transportstellung sind.**

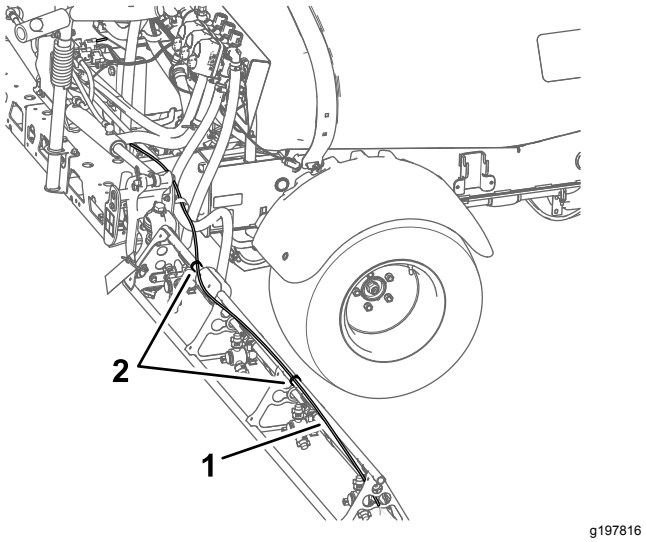


**Bild 22**

1. Schläuche (Bild zeigt rechten Sprühabschnitt)
2. Kabelbinder

5. Befestigen Sie die Schläuche mit einem Kabelbinder im Loch in der Düsenstütze, wie in Bild 23 abgebildet.

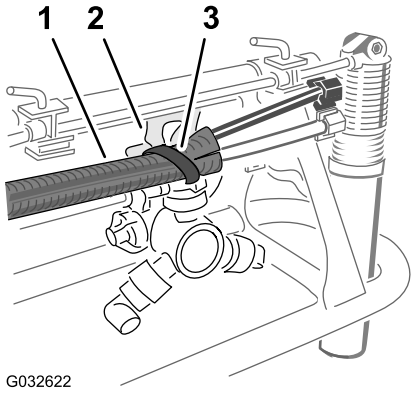


**Bild 23**

1. Schläuche
2. Düsenstütze
3. Kabelbinder

6. Befestigen Sie die Schläuche mit Kabelbindern am äußeren Sprühabschnitt, wie in Bild 22 abgebildet.
7. Befestigen Sie das freie Ende des Schlauchs lose am äußeren Sprühabschnitt.
8. Wiederholen Sie die Schritte 1 bis 6 für die Schläuche an der anderen Seite der Maschine.

# 5

# Abschließen der optionalen Nivellierung für den Ultra Sonic Boom

**Keine Teile werden benötigt**

## Verfahren

1. Schließen Sie den 3-Stift-Stecker des Kabelbaums für die Nivellierung für den Ultra Sonic Boom vom 3-Buchsen-Stecker des Maschinenkabelbaums ab (Bild 24).

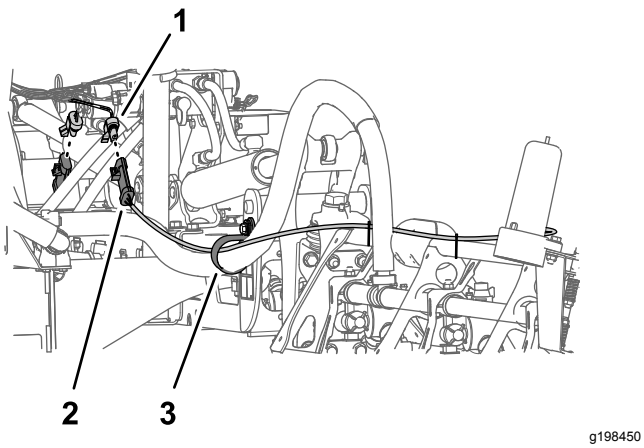


**Bild 24**

1. 3-Buchsen-Stecker (Maschinenkabelbaum)
2. 3-Stift-Stecker (Kabelbaum für die Nivellierung für den Ultra Sonic Boom)
3. Stützklemme

2. Wiederholen Sie Schritt 1 für den 3-Stift-Stecker des Kabelbaums für den Ultra Sonic Boom an der anderen Seite der Maschine.

# 6

# Entfernen der Abdeckung des mittleren Abschnitts (11. Düse) des optionalen abgedeckten Auslegers

**Keine Teile werden benötigt**

## Verfahren

1. Stützen Sie die mittlere Abschnittsabdeckung (11. Düse) ab und entfernen die vier Bundkopfschrauben (5/16" x 1-1/4") und zwei Abdeckungsriemen, mit denen die Abdeckung an der Stützhalterung der Abdeckung befestigt ist (Bild 25).

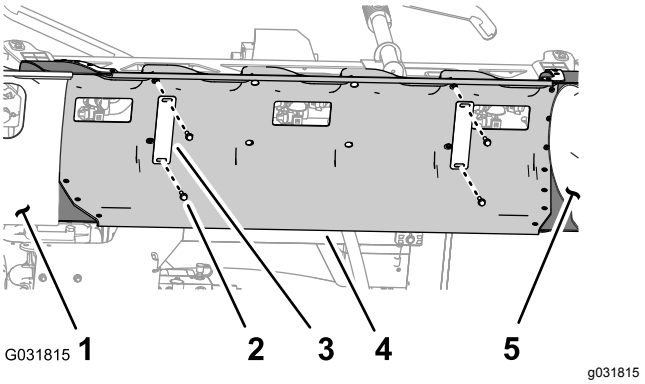


**Bild 25**

1. Auslegerabschnittsabdeckung (links)
2. Bundkopfschraube (5/16" x 1-1/4")
3. Abdeckungsriemen
4. Mittlere Abschnittsabdeckung
5. Auslegerabschnittsabdeckung (rechts)

2. Nehmen Sie die mittlere Abschnittsabdeckung von der Maschine ab (Bild 26).

   **Hinweis:** Bewahren Sie die Abdeckung, Abdeckungsriemen und Bundkopfschrauben für eine Montage in den Schritten 1 und 2 in Befestigen der mittleren Abschnittsabdeckung (Seite 71) auf.

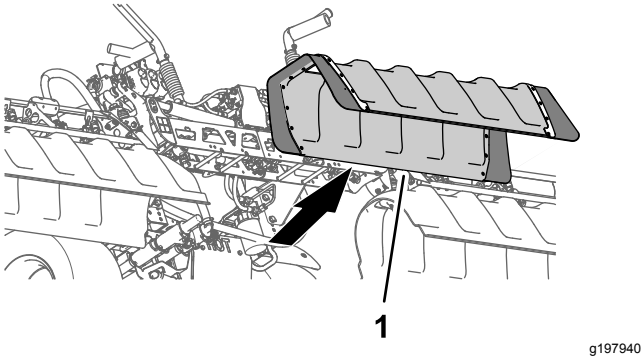


g197940

**Bild 26**

1. Mittlere Abschnittsabdeckung

# 7

# Abtrennen des Druckmessschlauchs für das Messgerät am Armaturenbrett

**Keine Teile werden benötigt**

## Abtrennen des Druckmessschlauchs für das Messgerät am Armaturenbrett

### Maschinen ohne den optionalen Handsprühstab oder die optionale elektrische Schlauchtrommel

**Hinweis:** Wenn die Maschine mit einer optionalen Spritzpistole ausgestattet ist, siehe Abschließen des Druckmessschlauchs und des Zulaufschlauchs (Seite 16).

1. Drücken Sie den Stellring für die Schlauchkupplung in den Enddeckel des rechten Auslegerabschnittventils hinein (Bild 27).

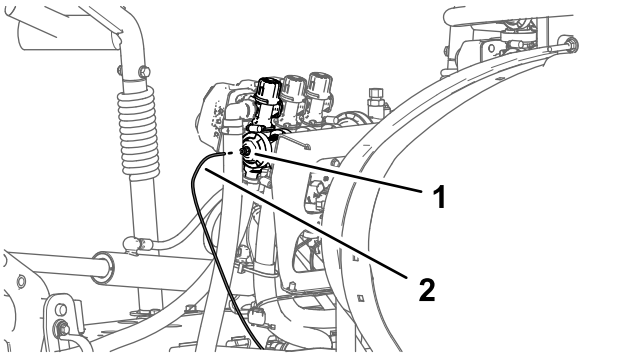


g197991

**Bild 27**

1. Schlauchkupplung (Enddeckel des rechten Auslegerabschnittventils)
2. Druckmessschlauch

2. Ziehen Sie den Druckmessschlauch für das Messgerät am Armaturenbrett aus der Schlauchkupplung (Bild 27).

## Abschließen des Druckmessschlauchs und des Zulaufschlauchs

### Maschinen mit dem optionalen Handsprühstab oder der optionalen elektrischen Schlauchtrommel

1. Drücken Sie den Stellring für die Schlauchkupplung in den 90°-Krümmer des rechten Sprühabschnittventils hinein (Bild 28).

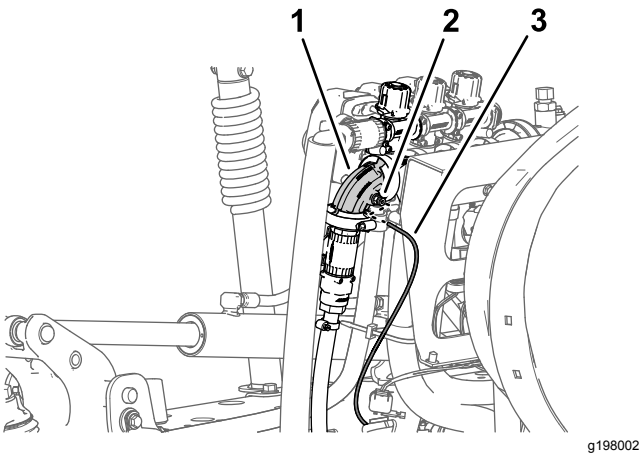


g198002

**Bild 28**

1. 90° Krümmer (rechtes Auslegerabschnittventil)
2. Schlauchkupplung
3. Druckmessschlauch (Druckmanometer im Armaturenbrett)

2. Ziehen Sie den Druckmessschlauch für das Messgerät am Armaturenbrett aus der Schlauchkupplung (Bild 28).

**Hinweis:** Nehmen Sie den 90° Krümmer für das Abstellventil für den Zulaufschlauch der Schlauchtrommel nicht vom Flansch des rechten Auslegerabschnittventils ab.

# 8

# Abschließen der Sprühventilanschlüsse

**Keine Teile werden benötigt**

## Verfahren

1. Schließen Sie den 3-Stift-Stecker des Maschinenkabelbaums, der mit LEFT SPRAY VALVE, CENTER SPRAY VALVE und RIGHT SPRAY VALVE beschriftet ist, von den 3-Stift-Steckern der Sprühventilaktuatoren ab (Bild 29).

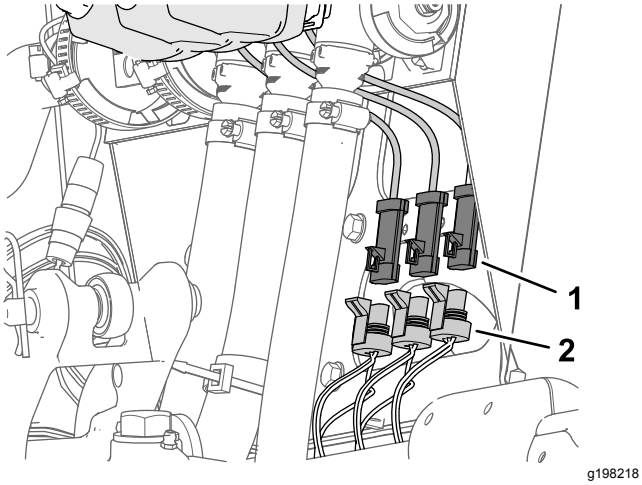


**Bild 29**

1. 3-Stift-Stecker (Sprühventilaktuator)
2. 3-Buchsen-Stecker, Maschinenkabelbaum (LEFT SPRAY VALVE, CENTER SPRAY VALVE und RIGHT SPRAY VALVE)

2. Schließen Sie den 4-Buchsen-Stecker des Maschinenkabelbaums, der mit RATE VALVE beschriftet ist, vom 4-Stift-Stecker des Dosierungsventil-Aktuators ab (Bild 30).

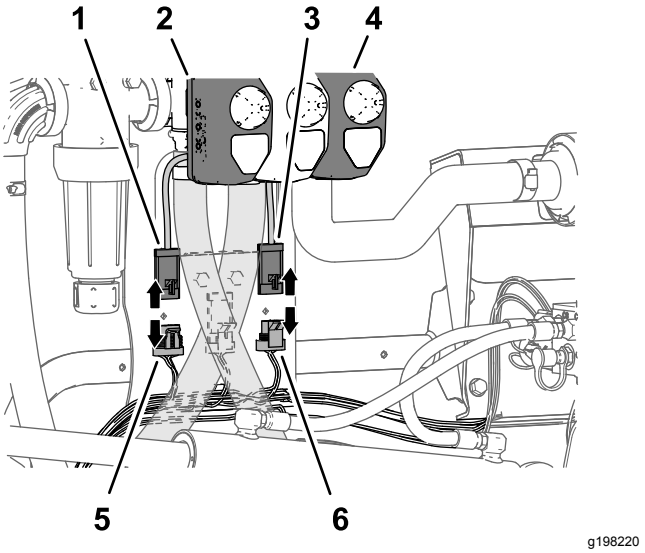


**Bild 30**

1. 4-Stift-Stecker (Dosierungsventilaktuator)
2. Aktuator (Dosierungsventil)
3. 3-Stift-Stecker (Hauptsprühventil-Aktuator)
4. Aktuator (Hauptsprühventil)
5. 4-Buchsen-Stecker, Maschinenkabelbaum (DOSIERUNGSVENTIL)
6. 3-Buchsen-Stecker, Maschinenkabelbaum (HAUPTSPRÜHVENTIL)

3. Schließen Sie den 3-Buchsen-Stecker des Maschinenkabelbaums, der mit MASTER SPRAY VALVE beschriftet ist, vom 3-Stift-Stecker des Hauptsprühventil-Aktuators ab (Bild 30).

# 9

# Entfernen des Dosierungssteuerungsschalters

**Für diesen Arbeitsschritt erforderliche Teile:**

| | |
|---|---|
| 1 | Kabelbinder |
| 1 | Schalterblende |

## Verfahren

1. Entfernen Sie die vier Bundbolzen (1/4" x 1/2"), mit denen die 3-Schalterplatte an der Steuerkonsole befestigt ist (Bild 31).

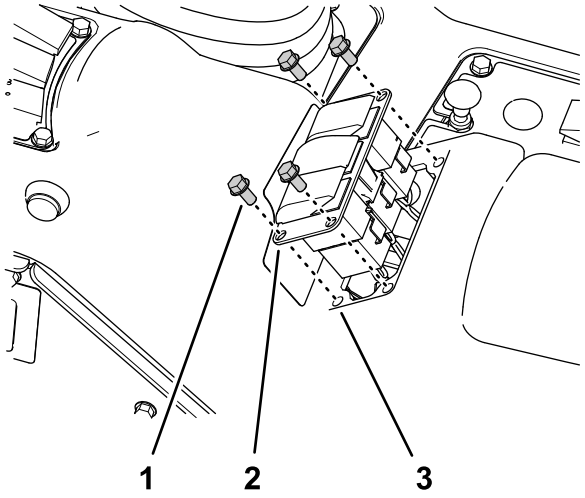


**Bild 31**

1. Bundbolzen (1/4" x 1/2")
2. 3-Schalterplatte
3. Öffnung (Steuerkonsole)

2. Drücken Sie die Verriegelungsnasen des Dosierungssteuerungsschalter zusammen und drücken Sie den Schalter aus der 3-Schalterplatte heraus (Bild 32).

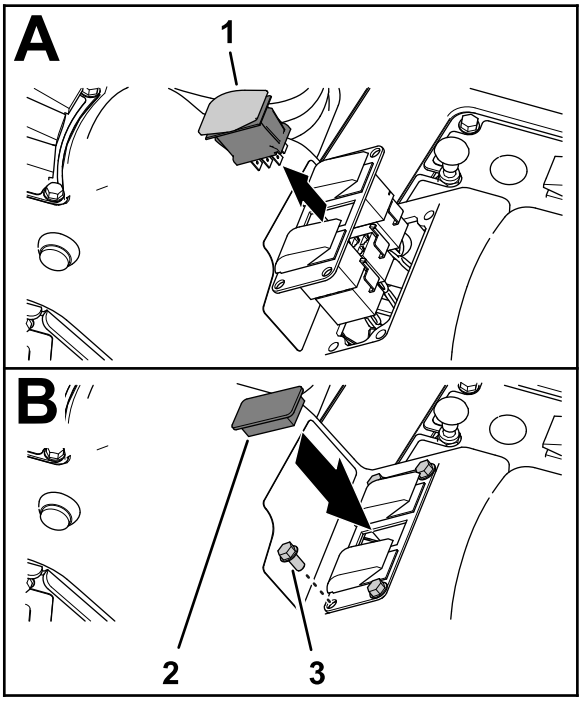


**Bild 32**

1. Dosierungssteuerschalter
2. Schalterblende
3. Bundbolzen (1/4" x 1/2")

3. Schließen Sie den 8-Buchsen-Stecker des Maschinenkabelbaums, der mit **Rate Switch** beschriftet ist, vom 8-Stift-Stecker des Schalters ab (Bild 31).

**Hinweis:** Sie benötigen den Dosierungsschalter, den Sie von der Maschine entfernt haben, nicht mehr.

4. Verlegen Sie den Zweig des vorderen Kabelbaums für den Dosierungsschalter durch die Öffnung in der 3-Schalterplatte und befestigen Sie den Kabelzweig mit einem Kabelbinder am danebenliegenden Kabelzweig.
5. Befestigen Sie die 3-Schalterplatte mit den vier Bundbolzen (1/4" x 1/2"), die Sie in Schritt 1 entfernt haben, an der Steuerkonsole (Bild 32).
6. Fluchten Sie die Schalterblende mit der Öffnung in der 3-Schalterplatte aus, von der Sie den Dosierungsschalter entfernt haben (Bild 31).
7. Setzen Sie die Schalterblende in die 3-Schalterplatte ein, bis die Blende richtig in der Abdeckung einrastet (Bild 31).

# 10

# Entfernen der Sprühabschnitte

**Keine Teile werden benötigt**

## Entfernen der Sprühabschnittsschläuche

1. Entfernen Sie am äußeren Sprühabschnitt die Schlauchklemme, mit der der Sprühabschnittschlauch am gezahnten T-Anschlussstück befestigt ist (Bild 33).

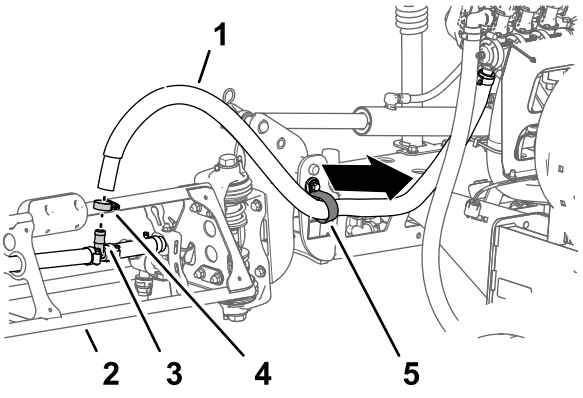


**Bild 33**

1. Sprühabschnittschlauch (äußerer Sprühabschnitt)
2. Äußerer Sprühabschnitt
3. Gezahntes T-Anschlussstück
4. Schlauchklemme
5. R-Klemme

2. Nehmen Sie den Schlauch vom T-Anschlussstück ab (Bild 33).
3. Nehmen Sie das freie Ende des Schlauchs von der R-Klemme ab (Bild 33).
4. Wiederholen Sie die Schritte 1 bis 3 für den Zulaufschlauch am anderen äußeren Sprühabschnitt.
5. Entfernen Sie unter dem mittleren Sprühabschnitt die Schlauchklemme, mit der der Zulaufschlauch für den mittleren Sprühabschnitt am gezahnten T-Anschlussstück befestigt ist (Bild 34).

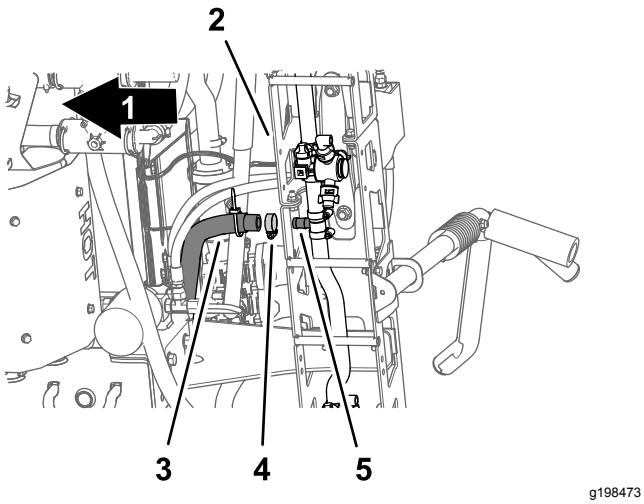


**Bild 34**

1. Vorderseite der Maschine
2. Mittlerer Sprühabschnitt
3. Zulaufschlauch (mittlerer Sprühabschnitt)
4. Schlauchklemme
5. Gezahntes T-Anschlussstück

6. Entfernen Sie die Befestigungen, mit denen die Schnellkupplungen des linken, mittleren und rechten Zulaufschlauchs befestigt sind, von den Schnellkupplungen der Sprühabschnittventile (Bild 35).

   **Hinweis:** Bewahren Sie die Befestigungen für den Einbau in Montieren der Schläuche an den Düsenventilen 7 bis 10 (Seite 59) auf.

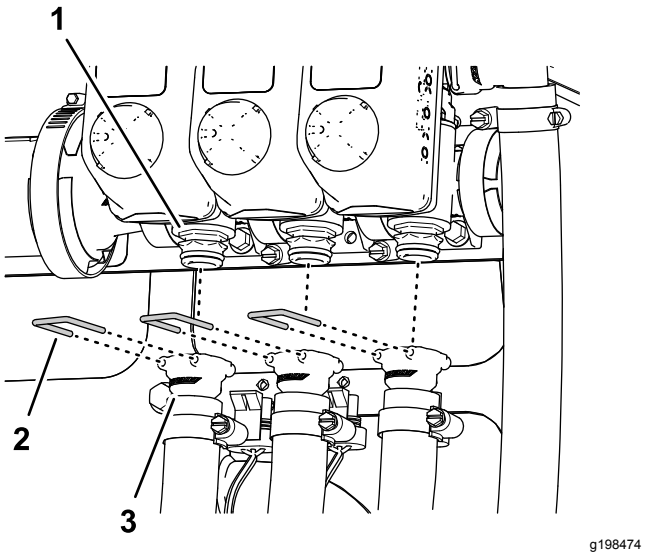


**Bild 35**

1. Schnellkupplung (Sprühabschnittventil)
2. Halter
3. Schnellkupplung (Buchse, Zulaufschlauch)

7. Entfernen Sie die Zulaufschläuche des linken, mittleren und rechten Abschnitts von den Schnellkupplungen der Sprühabschnittventile und nehmen Sie die Schläuche von der Maschine ab (Bild 35).

   **Hinweis:** Die Schläuche für die linken, mittleren und rechten Abschnittzulaufschläuche werden nicht mehr benötigt.

## Entfernen der Ausfahr- und Rückzugschläuche für den Hubzylinder

1. Entfernen Sie die Schläuche von den Ausfahranschlüssen des rechten und linken Hubzylinders (Bild 37).

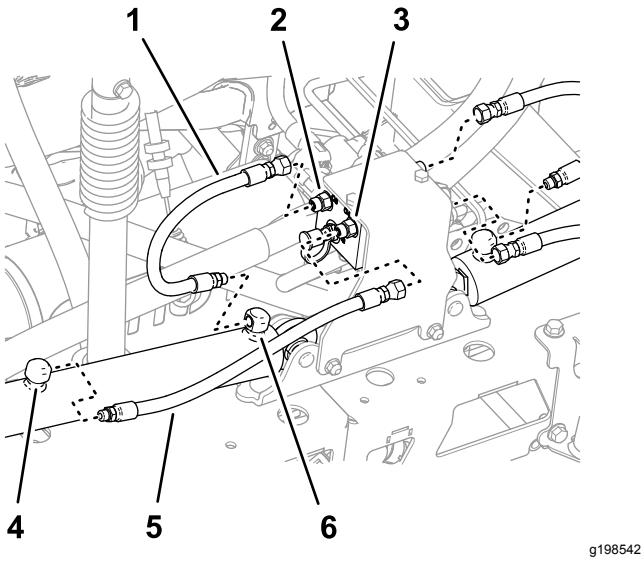


**Bild 36**

1. Schlauch (ausgefahrene Stellung)
2. Anschluss C3 (Hubzylinderverteiler)
3. Anschluss C4 (Hubzylinderverteiler)
4. Rückzuganschluss (Hubzylinder)
5. Schlauch (rückgezogene Stellung)
6. Ausfahranschluss (Hubzylinder)

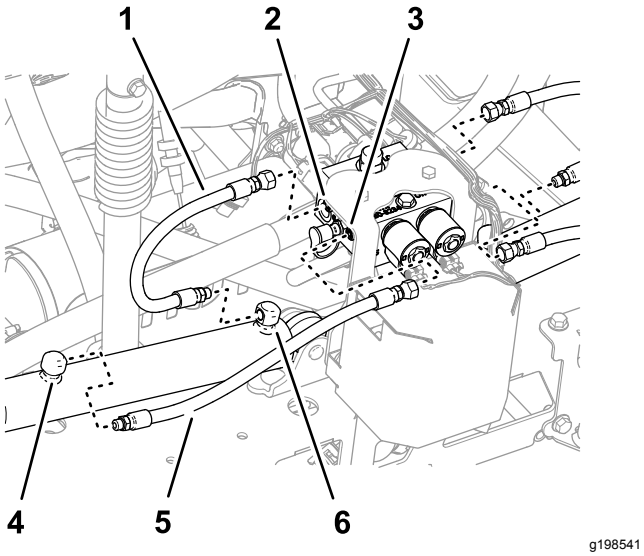


**Bild 37**

Maschine mit der optionalen Nivellierung für den Ultra Sonic Boom

1. Schlauch (ausgefahrene Stellung)
2. Anschluss C3 (Hubzylinderverteiler)
3. Anschluss C4 (Hubzylinderverteiler)
4. Rückzuganschluss (Hubzylinder)
5. Schlauch (rückgezogene Stellung)
6. Ausfahranschluss (Hubzylinder)

2. Entfernen Sie die Schläuche von den Anschlüssen C2 und C4 des Hubzylinderverteilers (Bild 37).
3. Entfernen Sie die Schläuche von den Rückzuganschlüssen der linken und rechten Hubzylinder (Bild 37).
4. Entfernen Sie die Schläuche von den Anschlüssen C1 und C3 des Hubzylinderverteilers (Bild 37).

   **Hinweis:** Diese Schläuche werden nicht mehr benötigt.

## Entfernen der Hubzylinder

**Kapazität der Hebevorrichtung:** 91 kg

**Hinweis:** Bewahren Sie alle Befestigungen auf, falls nicht anders angegeben, da Sie die Befestigungen für die Installation der mittleren Auslegersektion erneut verwenden.

1. Stützen Sie den äußeren Sprühabschnitt mit einer Hebevorrichtung ab, die die angegebene Kapazität hat.
2. Nehmen Sie den Lastösenbolzen und den Splint ab, mit denen das Stangenende des Hubzylinders an der Schwenkhalterung befestigt ist (Bild 38).

   **Hinweis:** Bewahren Sie den Splint und Lastösenbolzen für den Einbau in Montieren der Hubzylinder (Seite 52) auf.

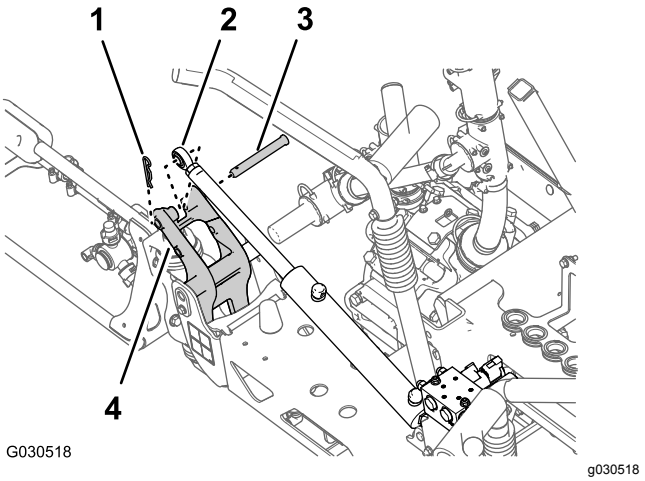


**Bild 38**

1. Splint
2. Stangenanschlussstück (Hubzylinder)
3. Lastösenbolzen
4. Schwenkhalterung

3. Entfernen Sie die Sicherungsbundmutter (5/16") und die Bundkopfschraube (5/16" x 3/4"), mit denen der Lagerbolzen an der Zylinderbefestigung befestigt ist (Bild 39).

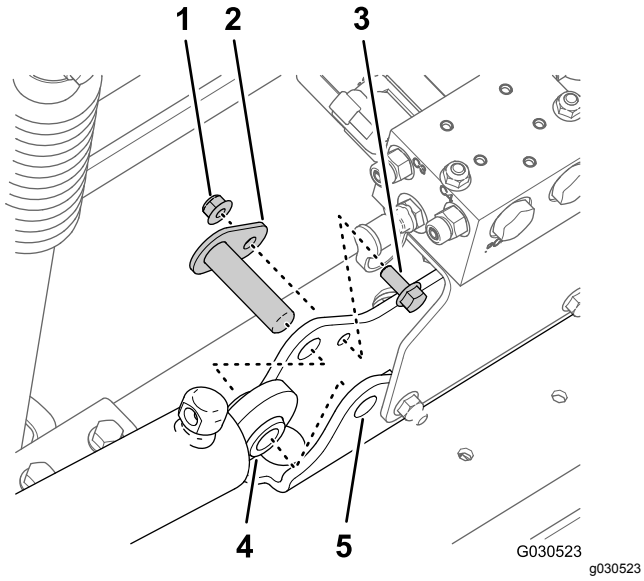


**Bild 39**

1. Sicherungsbundmutter (5/16")
2. Lagerbolzen
3. Bundkopfschraube (5/16" x 3/4")
4. Hubzylinder
5. Zylinderbefestigung

4. Nehmen Sie den Lagerbolzen und den Hubzylinder von der Maschine ab (Bild 39).
5. Führen Sie die Schritte in Entfernen der äußeren Sprühabschnitte (Seite 21) aus.

# Entfernen der äußeren Sprühabschnitte

**Kapazität der Hebevorrichtung:** 91 kg

**Hinweis:** Wenn die Maschine mit dem optionalen abgedeckten Ausleger ausgerüstet ist, lassen Sie die Abdeckungen an den äußeren Sprühabschnitten montiert.

**⚠ WARNUNG:**

**Das falsche Anheben von schweren Maschinen und Anbaugeräten kann zu schweren oder tödlichen Verletzungen führen.**

**Verwenden Sie zum Anheben von schweren Maschinen und Anbaugeräten Hebevorrichtungen, u. a. Ketten und Riemen, die für das Gewicht des Geräts angemessen sind.**

**Hinweis:** Bewahren Sie alle Befestigungen auf, falls nicht anders angegeben, da Sie die Befestigungen für die Installation der mittleren Auslegersektion erneut verwenden.

1. Entfernen Sie den Bundbolzen (5/16" x 1") und die Sicherungsbundmutter (5/16"), mit denen der Lagerbolzen an der Schwenkhalterung befestigt ist (Bild 40).

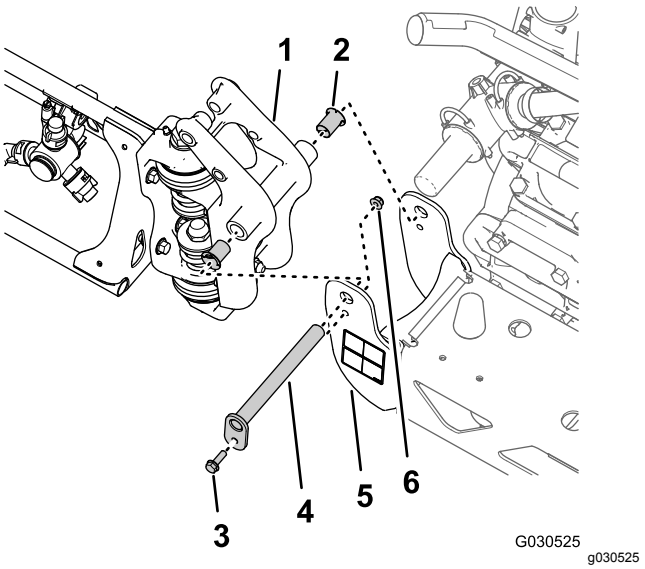


**Bild 40**

1. Drehzapfen-Anschlussstück (äußerer Sprühabschnitt)
2. Nylonbundbüchse
3. Bundbolzen (5/16" x 1")
4. Lagerbolzen
5. Schwenkhalterung (mittlerer Sprühabschnitt)
6. Sicherungsbundmutter (5/16")

2. Entfernen Sie den Lagerbolzen aus der Schwenkhalterung für den mittleren Sprühabschnitt und das Drehzapfen-Anschlussstück für den äußeren Sprühabschnitt (Bild 40).

   **Hinweis:** Bewahren Sie den Bundbolzen, die Bundmutter und den Lagerbolzen für den Einbau in 22 Montieren der äußeren Sprühabschnitte (Seite 53) auf.
3. Trennen Sie den äußeren Sprühabschnitt vom mittleren Sprühabschnitt und nehmen Sie den äußeren Abschnitt von der Maschine ab (Bild 40).
4. Entfernen Sie die zwei Nylonbundbüchsen aus dem Drehzapfen-Anschlussstück des äußeren Sprühabschnitts (Bild 40).

   **Hinweis:** Werfen Sie die Büchsen weg.
5. Wiederholen Sie die Schritte 1 bis 3 in Entfernen der Hubzylinder (Seite 20) für den äußeren Sprühabschnitt an der anderen Seite der Maschine.
6. Wiederholen Sie die Schritte 1 bis 4 dieses Abschnitts für den äußeren Sprühabschnitt an der anderen Seite der Maschine.

# Entfernen des Abschnitthubverteilers vom mittleren Sprühabschnitt

1. Nehmen Sie den Abschnitthubverteiler wie folgt von der Zylinderbefestigung ab:

   - **Maschinen ohne die optionale Nivellierung für den Ultra Sonic Boom:** Entfernen Sie die zwei Sicherungsbundmuttern (5/16") und die zwei Bundkopfschrauben (5/16" x 1"), mit denen die Stützhalterung für den Abschnitthubverteiler an der Zylinderbefestigung befestigt ist, und nehmen Sie den Verteiler und die Halterung von der Zylinderbefestigung ab (Bild 41).

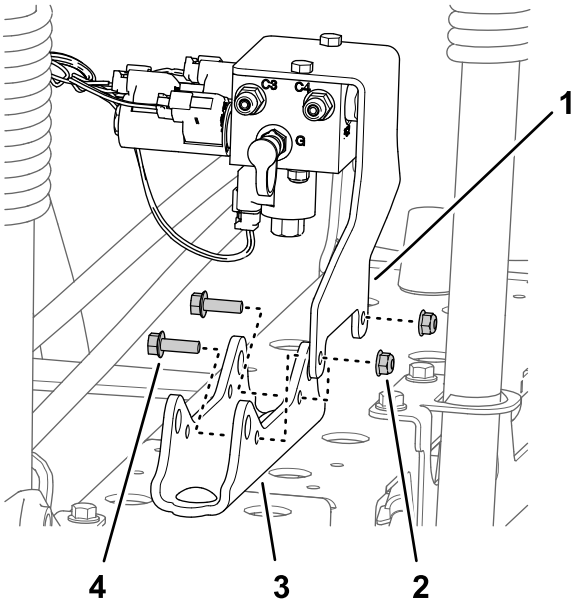


**Bild 41**

1. Stützhalterung (Abschnitthubverteiler)
2. Sicherungsbundmutter (5/16")
3. Zylinderbefestigung
4. Bundkopfschraube (5/16" x 1")

   - **Maschinen mit der optionalen Nivellierung für den Ultra Sonic Boom:** Entfernen Sie die zwei Sicherungsbundmuttern (5/16") und die zwei Bundkopfschrauben (5/16" x 1"), mit denen die Stützhalterung für den Abschnitthubverteiler und die TEC-Steuergeräthalterung an der Zylinderbefestigung befestigt ist, und nehmen Sie den Verteiler und die Halterung von der Zylinderbefestigung ab (Bild 42).

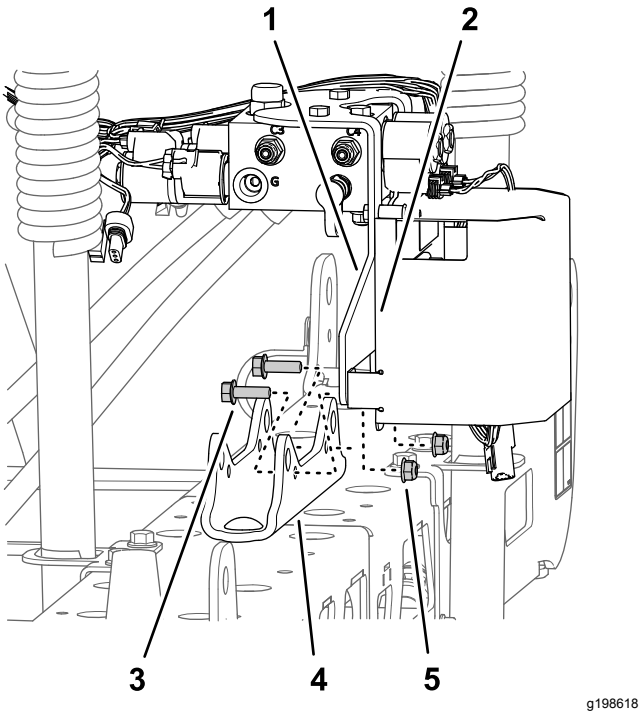


**Bild 42**

Maschine mit der optionalen Nivellierung für den Ultra Sonic Boom

1. Stützhalterung (Abschnitthubverteiler)
2. TEC-Steuergeräthalterung
3. Bundbolzen (5/16" x 1")
4. Zylinderbefestigung
5. Sicherungsbundmutter (5/16")

2. Binden Sie den Abschnitthubverteiler mit einem Seil an der Befestigungshalterung des Sprühventils fest, um den Abschnitthubverteiler abzustützen.

   **Hinweis:** Bewahren Sie die Stützhalterung und den Hubverteiler, die Schrauben und Muttern für den Einbau in 19 Montieren des Hubzylinderverteilers an der Zylinderbefestigung (Seite 43) auf.

# Entfernen des mittleren Sprühabschnitts

**Kapazität der Hebevorrichtung:** 41 kg

1. Wenn die Maschine mit dem optionalen abgedeckten Ausleger ausgerüstet ist, nehmen Sie die Abdeckung von den mittleren Sprühabschnitten ab.
2. Stützen Sie den mittleren Sprühabschnitt mit der Hebevorrichtung ab, die die entsprechende Kapazität hat (Bild 43).

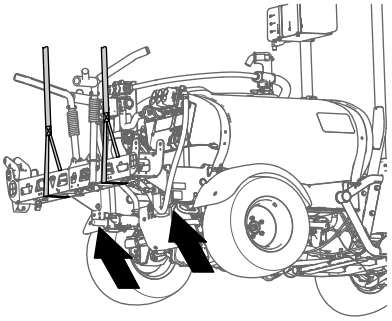

g198634

**Bild 43**

3. Markieren Sie mit einem Stück Band die Löcher, in denen die vier Bundkopfschrauben (1/2" x 1-1/4") und vier Sicherungsbundmuttern (1/2") die Stützhalterungen für den mittleren Sprühabschnitt an der Befestigungsplatte der Maschine befestigen (Bild 44).

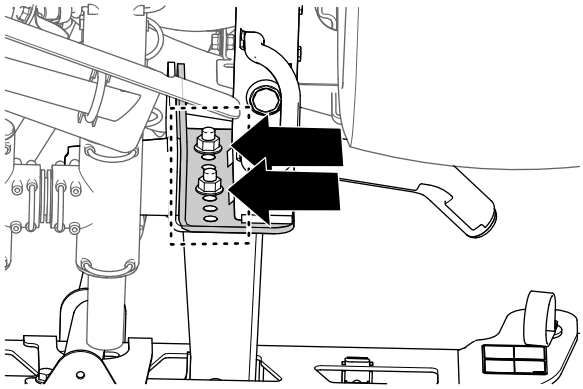

g198633

**Bild 44**

4. Entfernen Sie die vier Bundkopfschrauben (1/2" x 1-1/4") und vier Sicherungsbundmuttern (1/2"), mit denen die Stützhalterungen des mittleren Sprühabschnitts an der Befestigungsplatte am Rahmen der Maschine befestigt sind, und nehmen Sie den mittleren Sprühabschnitt von der Maschine ab (Bild 45).

   **Hinweis:** Bewahren Sie die Schrauben und Sicherungsmuttern für den Einbau des neuen mittleren Sprühabschnitts auf.

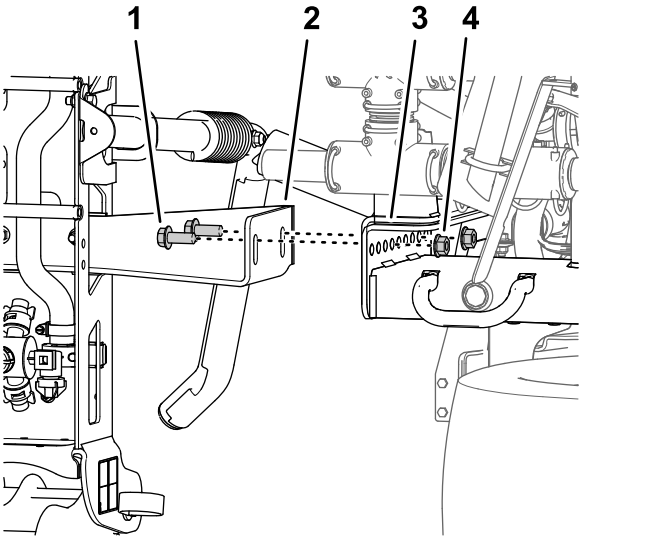


g198635

**Bild 45**

1. Bundkopfschraube (¼" x 1½")
2. Stützhalterungen (mittlerer Sprühabschnitt)
3. Befestigungskanäle (Sprühfahrzeugrahmen)
4. Sicherungsbundmutter (1/2")

# 11

# Montieren der mittleren Auslegersektion

**Für diesen Arbeitsschritt erforderliche Teile:**

| | |
|---|---|
| 2 | Bundkopfschraube (3/8" x 1") |
| 2 | Sicherungsbundmuttern (3/8") |
| 1 | Mittlere Auslegersektion |
| 1 | Zylinderbefestigung (breit) |
| 1 | Verbindungsplatte (breit) |
| 4 | Schlossschraube (1/2" x 1-1/4") |
| 4 | Sicherungsbundmutter (1/2") |

## Entfernen der Sprühdüsen

1. Entfernen Sie am mittleren Sprühabschnitt die Sicherungsbundmutter, mit der die Sprühdüse an der Düsenbefestigung befestigt ist (Bild 46 und Bild 47).

   **Hinweis:** Bewahren Sie die Sicherungsmutter für das Befestigen in Schritt 6 in Montieren der Sprühdüsen und Schläuche am mittleren Sprühabschnitt (Seite 28) auf.

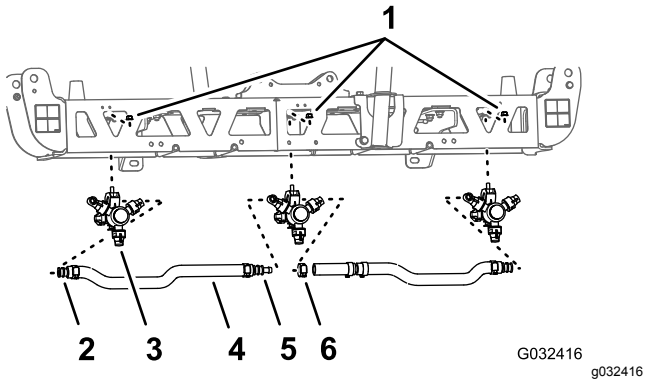


**Bild 46**

1. Sicherungsbundmutter (5/16")
2. Gezahnter Einzelschlauchschaft (3/4")
3. Sprühdüse
4. Schlauch (Innendurchmesser von 3/4")
5. Gezahnter Doppelschlauchschaft (3/4")
6. Schlauchklemme

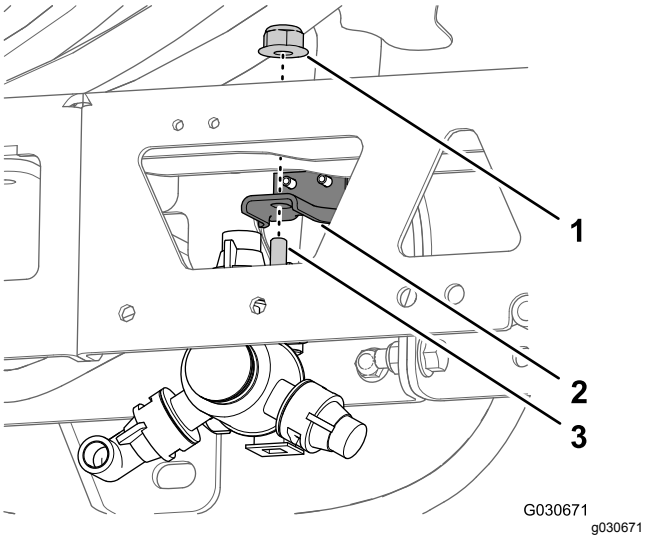


**Bild 47**

1. Sicherungsbundmutter (5/16")
2. Düsenbefestigung
3. Sechskantschraube (5/16 x 3/4", Sprühdüse)

2. Entfernen Sie die Edelstahlschraube (Nr. 2 x 1-1/4"), mit der die obere Klemmenhälfte und der gezahnte Einzelschlauch- oder Doppelschlauchschaft (3/4") am Gehäuse der Sprühdüse befestigt ist, nehmen Sie den gezahnten Schlauchschaft und den Schlauch von der Düse ab (Bild 48).

   **Hinweis:** Die Sechskantschraube (5/16" x 3/4", Edelstahl) kommt aus der oberen Klemmenhälfte heraus, wenn Sie die Klemme öffnen. Bewahren Sie die Schraube für einen späteren Einbau auf.

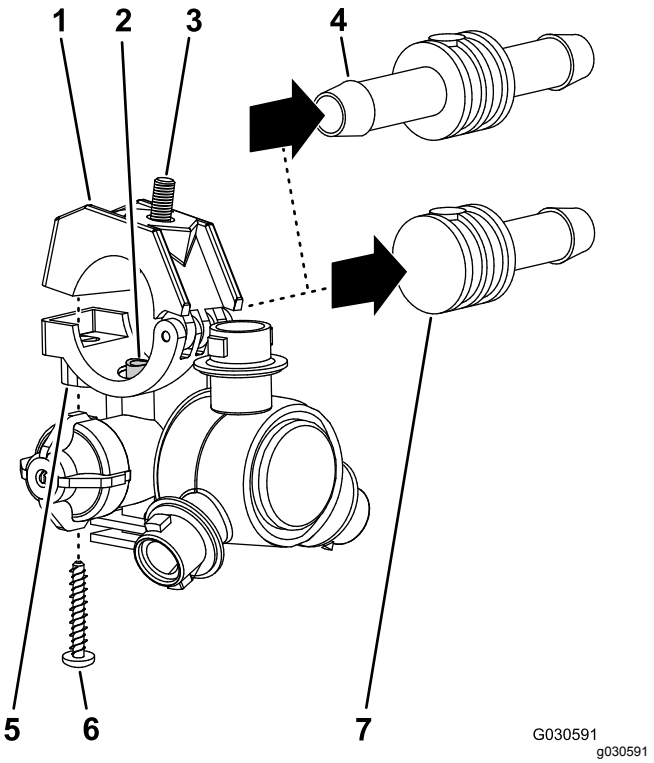


**Bild 48**

1. Obere Klemmenhälfte
2. Transferschlauch
3. Sechskantschraube (5/16 x 3/4", Edelstahl)
4. Gezahnter Doppelschlauchschaft (3/4")
5. Sattel (Sprühdüsengehäuse)
6. Edelstahlschraube (Nr. 12 x 1-1/4")
7. Gezahnter Einzelschlauchschaft (3/4")

3. Nehmen Sie die Düse vom mittleren Sprühabschnitt ab (Bild 46 und Bild 47).
4. Wiederholen Sie die Schritte 1 und 2 für die anderen zwei Sprühdüsen.

   **Hinweis:** Bewahren Sie die Sprühdüsen, die Edelstahlschrauben und die Sechskantschrauben für eine Montage in den Schritten 6 und 7 in Montieren der Sprühdüsen und Schläuche für den mittleren Sprühabschnitt (Seite 27) auf.
5. Nehmen Sie die Schläuche (Innendurchmesser von 3/4"), die gezahnten Schlauchschafte, die Klemmen und das gezahnte T-Anschlussstück vom mittleren Sprühabschnitt ab (Bild 46).

   **Hinweis:** Der Schlauch, die Schlauchschafte, die Klemmen und das T-Anschlussstück werden nicht mehr benötigt.

# Entfernen der Stützhalterungen vom mittleren Sprühabschnitt

**Kapazität der Hebevorrichtung:** 41 kg

1. Stützen Sie den mittleren Sprühabschnitt mit der Hebevorrichtung ab, die die entsprechende Kapazität hat.
2. Entfernen Sie die zwei Bundkopfschrauben (3/8" x 1") und die zwei Sicherungsbundmuttern (3/8"), mit denen die Stützhalterung am mittleren Sprühabschnitt befestigt ist, und nehmen die Halterung ab (Bild 49).

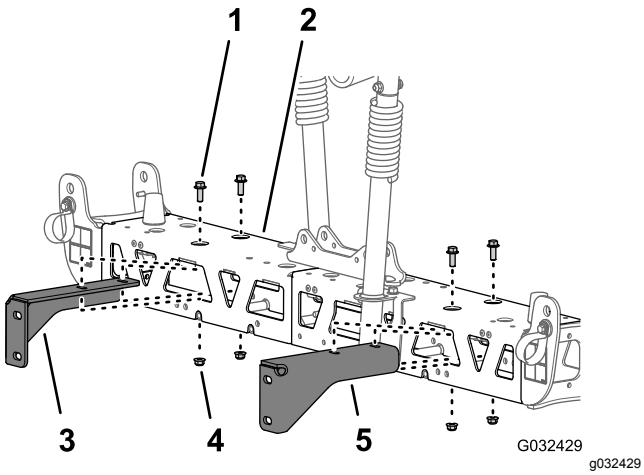


**Bild 49**

1. Bundbolzen (⅜" x 1")
2. Mittlerer Sprühabschnitt
3. Rechte Stützhalterung (mittlerer Sprühabschnitt)
4. Sicherungsbundmutter (3/8")
5. Linke Stützhalterung (mittlerer Sprühabschnitt)

3. Entfernen Sie die zwei Bundkopfschrauben (3/8" x 1") und die zwei Sicherungsbundmuttern (3/8"), mit denen die andere Stützhalterung am mittleren Sprühabschnitt befestigt ist, und nehmen die Halterung ab (Bild 49).

   **Hinweis:** Bewahren Sie die Stützhalterungen, Schrauben und Sicherungsmuttern für das Befestigen in den Schritten 3 und 4 in Montieren der Stützhalterungen am mittleren Sprühabschnitt (Seite 27) auf.

## Entfernen der Träger des mittleren Sprühabschnitts

1. Entfernen Sie die zwei Bundkopfschrauben (3/8" x 1") und die zwei Sicherungsmuttern (3/8"), mit denen die vertikalen Flansche des linken und rechten Trägerrahmens befestigt sind (Bild 50).

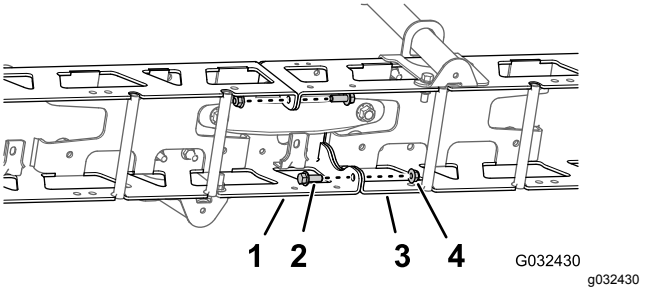


**Bild 50**

1. Linker Trägerrahmen
2. Bundkopfschraube (3/8" x 1")
3. Rechter Trägerrahmen
4. Sicherungsmuttern (3/8")

2. Entfernen Sie die zwei Schlossschrauben (1/2" x 1-1/4") und die zwei Sicherungsmuttern (1/2"), mit denen die schmale Zylinderbefestigung, die linken und rechten Trägerrahmen und die schmale Verbindungsplatte befestigt sind (Bild 51).

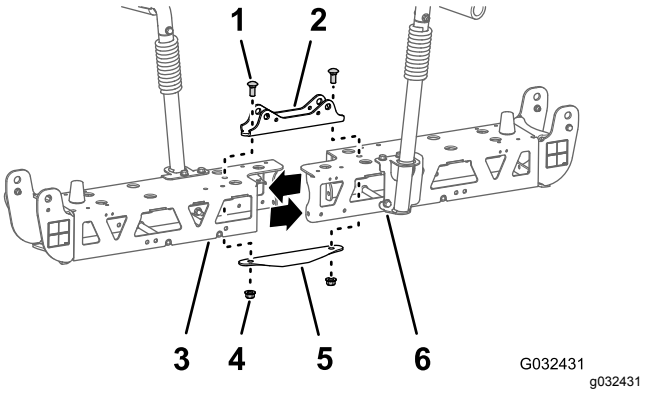


**Bild 51**

1. Schlossschraube (1/2" x 1-1/4")
2. Zylinderbefestigung (schmal)
3. Linker Trägerrahmen
4. Sicherungsmutter (1/2")
5. Verbindungsplatte (schmal)
6. Rechter Trägerrahmen

   **Hinweis:** Bewahren Sie die Bundkopfschrauben, Schlossschrauben und die Sicherungsmuttern für das Befestigen in den Schritten 2 und 7 in Montieren der mittleren Auslegersektion (Seite 25) auf. Die schmale Zylinderbefestigung und die schmale Verbindungsplatte werden nicht mehr benötigt.
3. Trennen Sie die den linken und rechten Trägerrahmen.

## Montieren der mittleren Auslegersektion

1. Fluchten Sie die Löcher in den vertikalen Flanschen der mittleren Auslegersektion mit den Löchern im Trägerrahmen aus (Bild 52).

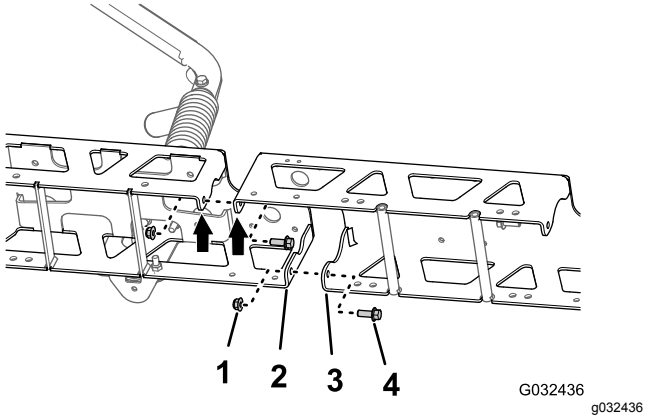


**Bild 52**

1. Sicherungsbundmuttern (3/8")
2. Vertikaler Flansch (Trägerrahmen)
3. Vertikaler Flansch (mittlere Auslegersektion)
4. Bundkopfschrauben (3/8" x 1")

2. Befestigen Sie die mittlere Auslegersektion mit den zwei Bundkopfschrauben (3/8" x 1") und den zwei Sicherungsbundmuttern (3/8"), die Sie in Schritt 1 in Entfernen der Träger des mittleren Sprühabschnitts (Seite 25) entfernt haben, lose am Trägerrahmen (Bild 52).
3. Fluchten Sie die Löcher in den vertikalen Flanschen der mittleren Auslegersektion mit den Löchern im anderen Trägerrahmen aus (Bild 52).
4. Befestigen Sie die mittlere Auslegersektion mit den zwei Bundkopfschrauben (3/8" x 1") und den zwei Sicherungsbundmuttern (3/8") vom Finishingkit für das GeoLink-Sprühsystem (Bild 52) lose an dem anderen Trägerrahmen (Bild 52).
5. Fluchten Sie die Löcher in der Zylinderbefestigung mit den Löchern an der Mittellinie des Trägerrahmens und der mittleren Auslegersektion aus (Bild 53).

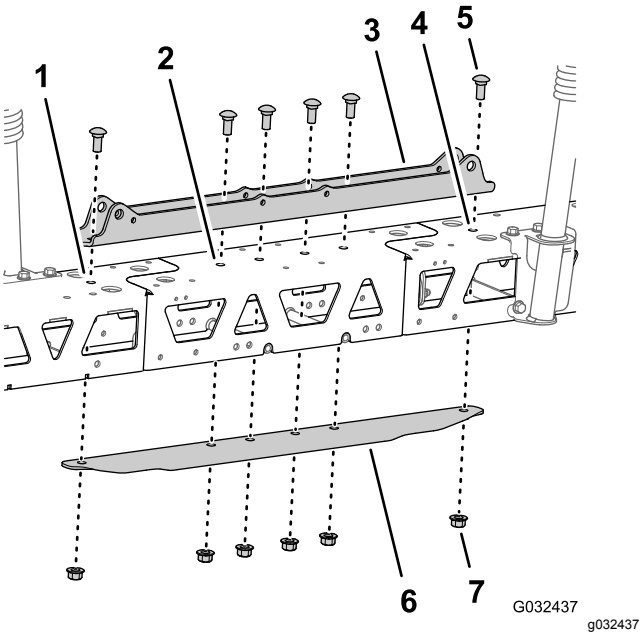


**Bild 53**

1. Linker Trägerrahmen
2. Mittlere Auslegersektion
3. Zylinderbefestigung (breit)
4. Rechter Trägerrahmen
5. Schlossschraube (1/2" x 1-1/4")
6. Verbindungsplatte (breit)
7. Sicherungsbundmutter (1/2")

6. Setzen Sie die Verbindungsplatte in den Trägerrahmen und die mittlere Auslegersektion ein und fluchten Sie das Loch in der Verbindungsplatte mit den Löchern an der Mittellinie der Trägerrahmen und der Auslegersektion aus (Bild 53).
7. Bauen Sie die Zylinderbefestigung, die Träger, die mittlere Auslegersektion und die Verbindungsplatte mit den zwei Schlossschrauben (1/2" x 1-1/4") und den zwei Sicherungsbundmuttern (1/2"), die Sie in Schritt 2 in Entfernen der Träger des mittleren Sprühabschnitts (Seite 25) entfernt haben, und den vier Schlossschrauben (1/2" x 1-1/4") und den vier Sicherungsbundmuttern (1/2") vom Finishingkit für das GeoLink-Sprühsystem (Bild 53) zusammen.
8. Ziehen Sie die Bundkopfschrauben (3/8") und Sicherungsbundmuttern bis auf 37-45 Nm an.
9. Ziehen Sie die Sicherungsbundmuttern (1/2") bis auf 91-113 Nm an.

# 12

# Befestigen der Befestigungshalterungen und der Sprühdüsen am mittleren Sprühabschnitt

**Für diesen Arbeitsschritt erforderliche Teile:**

| | |
|---|---|
| 2 | Sprühdüse |
| 2 | Schlauch (Sprühventil 5 oder 6) |
| 2 | Sicherungsbundmutter (5/16") |

## Montieren der Stützhalterungen am mittleren Sprühabschnitt

**Kapazität der Hebevorrichtung:** 55 kg

1. Stützen Sie den mittleren Sprühabschnitt mit der Hebevorrichtung ab, die die entsprechende Kapazität hat.
2. Fluchten Sie die Löcher in der rechten Stützhalterung mit den Löchern im rechten Trägerrahmen aus, wie in Bild 54 abgebildet.

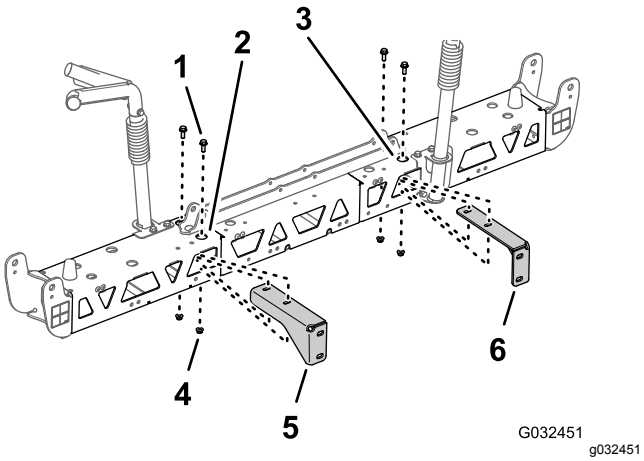


**Bild 54**

1. Bundkopfschraube (3/8" x 1")
2. Rechter Trägerrahmen (mittlerer Sprühabschnitt)
3. Linker Trägerrahmen (mittlerer Sprühabschnitt)
4. Sicherungsbundmutter (3/8")
5. Rechte Stützhalterung (mittlerer Sprühabschnitt)
6. Linke Stützhalterung (mittlerer Sprühabschnitt)

3. Befestigen Sie die rechte Stützhalterung mit den zwei Bundkopfschrauben (3/8" x 1") und den zwei Sicherungsbundmuttern (3/8"), die Sie in Schritt 2 und 3 in Entfernen der Stützhalterungen vom mittleren Sprühabschnitt (Seite 24) entfernt haben, am rechten Trägerrahmen (Bild 54).
4. Wiederholen Sie die Schritte 2 und 3 für die linke Stützhalterung am linken Trägerrahmen (Bild 54).
5. Ziehen Sie die Bundkopfschrauben und Bundmuttern bis auf 37-45 Nm an.

## Montieren der Sprühdüsen und Schläuche für den mittleren Sprühabschnitt

1. Heben Sie den neuen mittleren Sprühabschnitt mit einer Hebevorrichtung auf eine komfortable Arbeitshöhe an.
2. Arbeiten Sie mit den zwei Sprühdüsen vom Finishingkit für das GeoLink-Sprühsystem und entfernen Sie die Edelstahlschraube, mit der die obere Klemmenhälfte am Sattel befestigt ist (Bild 55).

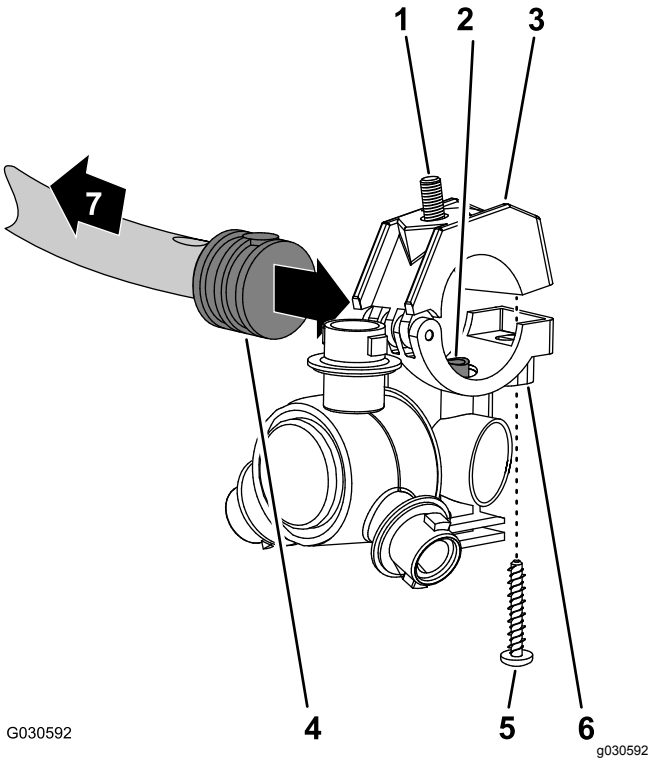


**Bild 55**

1. Sechskantschraube (5/16 x 3-/4", Edelstahl)
2. Transferschlauch
3. Obere Klemmenhälfte
4. Gezahnter Einzelschlauchschaft (1/2")
5. Edelstahlschraube (Nr. 12 x 1-1/4")
6. Sprühdüsengehäuse
7. Zum Sprühabschnitt

3. Ermitteln Sie das Loch in der Seite des gezahnten Einzelschlauchschafts am Ende des

Schlauchs 25 cm vom Schlauch (Sprühventil 5 oder 6) für den mittleren Sprühabschnitt (Bild 55 und Bild 56).

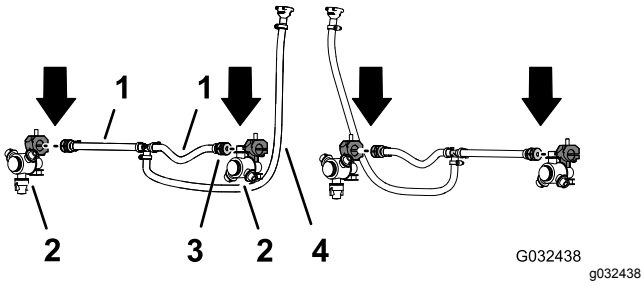


**Bild 56**

1. Schlauch, 13 mm x 250 mm (Sprühventil 5 oder 6)
2. Sprühdüse
3. Gezahnter Einzelschlauchschaft, 13 mm (1/2")
4. Schlauch und gezahnte Kupplung, 13 mm x 810 mm (Sprühventil 5 oder 6)

4. Fluchten Sie den Transferschlauch im Sattel einer Sprühdüse (Bild 55) mit dem Loch in der Seite des gezahnten Einzelschlauchschafts (1/2") aus.
5. Schließen Sie die obere Klemmenhälfte um den gezahnten Schlauchschaft und befestigen die Klemmenhälfte und das Sprühdüsengehäuse (Bild 55) mit der Edelstahlschraube (Nr. 12 x 1¼"). Ziehen Sie die Edelstahlschraube bis auf 14-18 N·m an.

   ***Wichtig:*** **Ziehen Sie die Edelstahlschraube nicht fester an, als in den Drehmomentangaben in Schritt 5 angegeben.**

   **Hinweis:** Stellen Sie sicher, dass die Sechskantschraube (5/16" x 3/4") in der Vertiefung in der oberen Klemmenhälfte sitzt, wenn Sie die Klemme schließen.
6. Arbeiten Sie mit der Sprühdüse, der Sechskantschraube und Edelstahlschraube, die Sie in den Schritten 1 und 2 in Entfernen der Sprühdüsen (Seite 23) entfernt haben, und wiederholen Sie die Schritte 3 bis 5 am gezahnten Einzelschlauchschaft (Bild 55 und Bild 56) am Ende des anderen Schlauchs 25 cm.
7. Arbeiten Sie mit den zwei Sprühdüsen, die Sie in Schritt 4 in Entfernen der Sprühdüsen (Seite 23) entfernt haben, und wiederholen Sie die Schritte 3 bis 5 am gezahnten Einzelschlauchschaft des anderen Schlauchs (Sprühventil 5 oder 6) für den mittleren Sprühabschnitt (Bild 55 und Bild 56).

# Montieren der Sprühdüsen und Schläuche am mittleren Sprühabschnitt

1. Verlegen Sie den Schlauch (13 mm) und die Düse zwischen die Trägerstreben des äußeren Trägers (Bild 57).

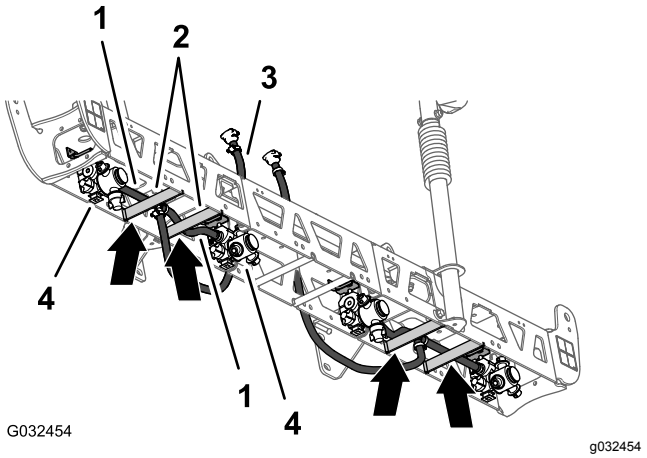


**Bild 57**

1. Schläuche, 13 mm x 250 mm
2. Trägerstreben (linker Träger)
3. Schlauch und Schlauchanschlussverbinder, 13 mm x 810 mm
4. Sprühdüsen

2. Verlegen Sie den Schlauch und die Düse über der Trägerstrebe und an der Außenseite der äußeren Düsenbefestigung (Bild 57).
3. Fluchten Sie die Sechskantschraube (5/16" x 3/4") der Sprühdüse durch das Loch in der Düsenbefestigung aus und befestigen Sie die Düse mit einer Sicherungsbundmutter (5/16") vom Finishingkit für das GeoLink-Sprühsystem lose an der Befestigung (Bild 58).

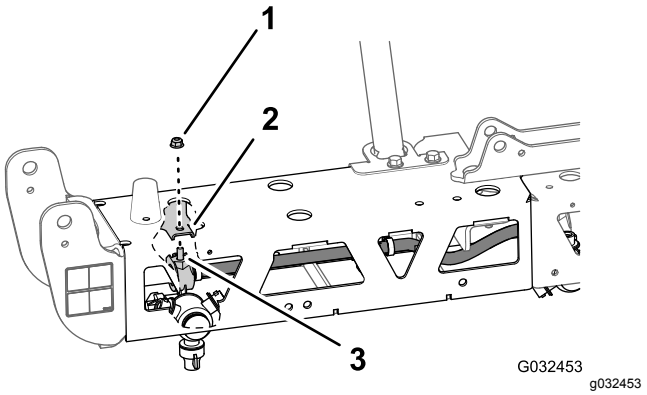


**Bild 58**

1. Sicherungsbundmutter (5/16")
2. Düsenbefestigung (Außen)
3. Sechskantschraube (5/16 x 3-/4", Edelstahl)

4. Verlegen Sie den anderen Schlauch (13 mm) und die Düse zwischen den Trägerstreben des äußeren Trägers (Bild 57).
5. Verlegen Sie den Schlauch und die Düse über der Trägerstrebe und an der Innenseite der inneren Düsenbefestigung (Bild 57).
6. Fluchten Sie die Sechskantschraube (5/16" x 3/4") der Sprühdüse durch das Loch in der Düsenbefestigung (Bild 58) aus und befestigen Sie die Düse mit einer Sicherungsbundmutter (5/16"), die Sie in den Schritten 1 und 4 in Entfernen der Sprühdüsen (Seite 23) entfernt haben, lose an der Befestigung.
7. Ziehen Sie die Sicherungsbundmutter bis auf 1978-2542 Ncm an.
8. Verlegen Sie den Schlauch und den Schlauchanschlussverbinder (13 mm x 810 mm) an der Seite des mittleren Auslegerabschnitts mit der linken und rechten Stützhalterung (Bild 57).
9. Wiederholen Sie die Schritte 1 bis 8 für den anderen Schlauch und die anderen Düse am anderen äußeren Träger (Bild 57 und Bild 58).

# 13

# Entfernen der Auslegerabschnittventile

**Für diesen Arbeitsschritt erforderliche Teile:**

| | |
|---|---|
| 3 | Deckel (Schnellkupplung) |
| 3 | Halter |

## Entfernen des Abschnittüberlaufschlauchs

1. Entfernen Sie das obere Ende des Überlaufschlauchs wie folgt:
   - **Maschinen ohne den optionalen Handsprühstab oder die optionale elektrische Schlauchtrommel:** Entfernen Sie den kleinen Halter, mit dem das Schnelltrennanschlussstück des Überlaufschlauchs am Schnelltrennanschlussstück des rechten Abschnittsicherheitsventils befestigt ist (Bild 59).

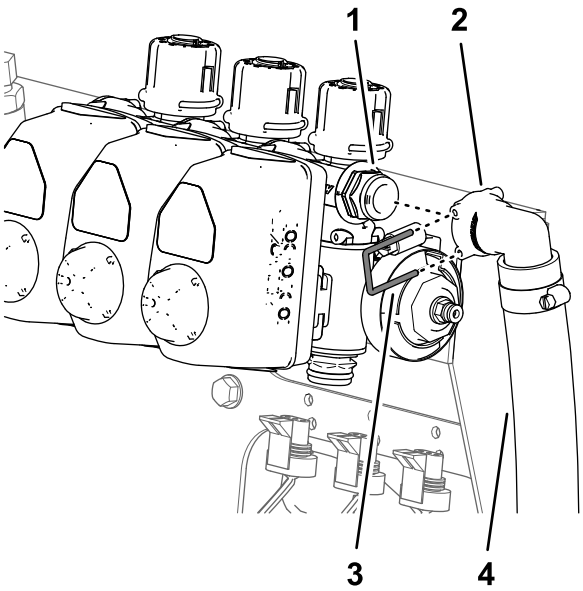

g198705

**Bild 59**

1. Schnelltrennanschlussstück (rechtes Abschnittsicherheitsventil)
2. Schnelltrennanschlussstück (90°-Buchse, Überlaufschlauch)
3. Halter (klein)
4. Überlaufschlauch

   - **Maschinen mit dem optionalen Handsprühstab oder der optionalen elektrischen Schlauchtrommel:** Entfernen Sie den Halter, mit dem das Schnellanschluss-Anschlussstück des Abstellventils an der Schnelltrennbuchse des rechten Abschnittsicherheitsventils befestigt ist.

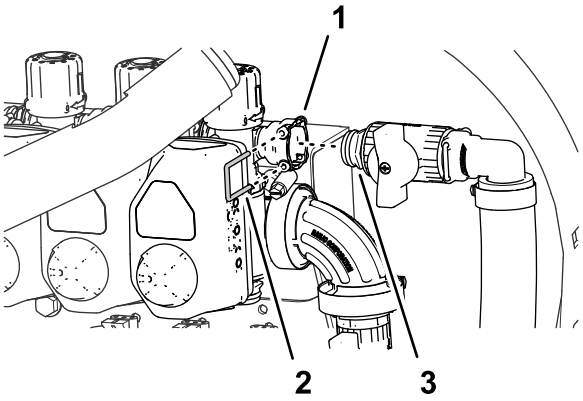

g200482

**Bild 60**

1. Schnellanschlussbuchse (rechtes Abschnittsicherheitsventil)
2. Halter
3. Schnellanschluss-Anschlussstück (Abstellventil)

2. Nehmen Sie den großen Halter ab, mit dem das gezahnte 90°-Anschlussstück am unteren Ende des Überlaufschlauchs am

Schottanschlussstück des Sprühbehälter befestigt ist (Bild 61)

**Hinweis:** Bewahren Sie den großen Halter für den Einbau in Befestigen der Überlaufschläuche am Behälter (Seite 42) auf.

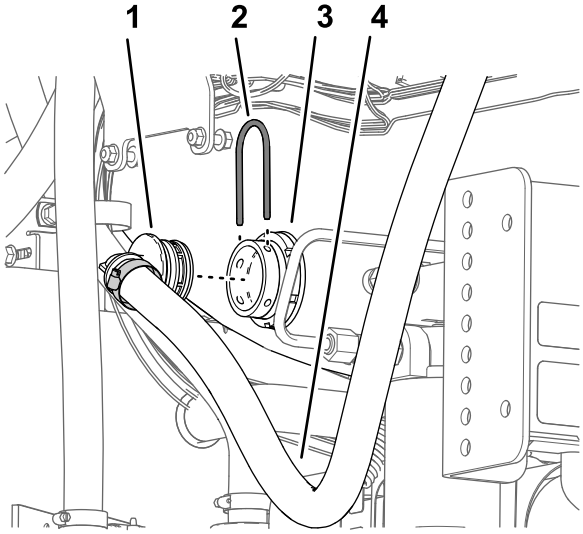


**Bild 61**

1. Gezahntes 90°-Anschlussstück
2. Halter (groß)
3. Schottanschlussstück
4. Überlaufschlauch

3. Nehmen Sie den Überlaufschlauch von der Maschine ab.

   **Hinweis:** Der Überlaufschlauch und der kleine Halter werden nicht mehr benötigt.

## Positionieren der Sicherheitsventile: Maschinen ohne den optionalen Handsprühstab oder die elektrische Schlauchtrommel

1. Entfernen Sie die drei Halter, mit denen die drei Ventilaktuatoren am linken, mittleren und rechten Abschnittventil befestigt sind (Bild 62).

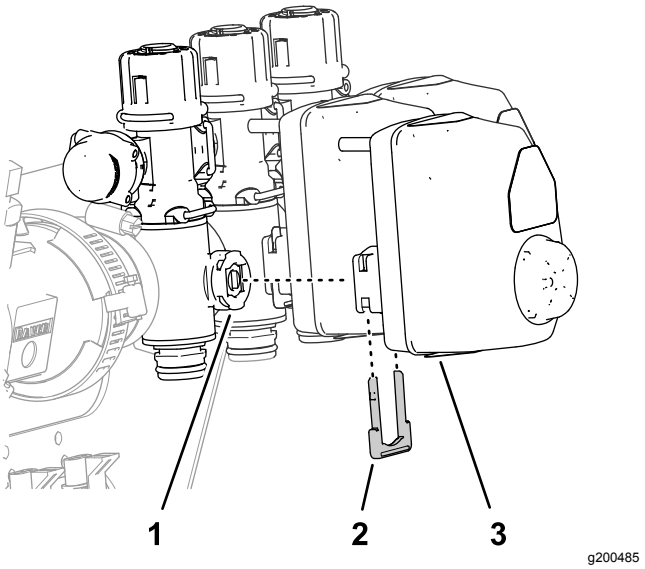


**Bild 62**

1. Abschnittventil
2. Halter
3. Ventilaktuator

2. Entfernen Sie die Ventilaktuatoren vom linken, mittleren und rechten Abschnittventil (Bild 62).
3. Entfernen Sie den Halter, mit dem die Kappe des Schnelltrennanschlussstücks des Sicherheitsventils befestigt ist (Bild 63).

   **Hinweis:** Die Kappe wird nicht mehr benötigt. Positionieren der Sicherheitsventile: Maschinen mit dem optionalen Handsprühstab oder der optionalen elektrischen Schlauchtrommel (Seite 45).

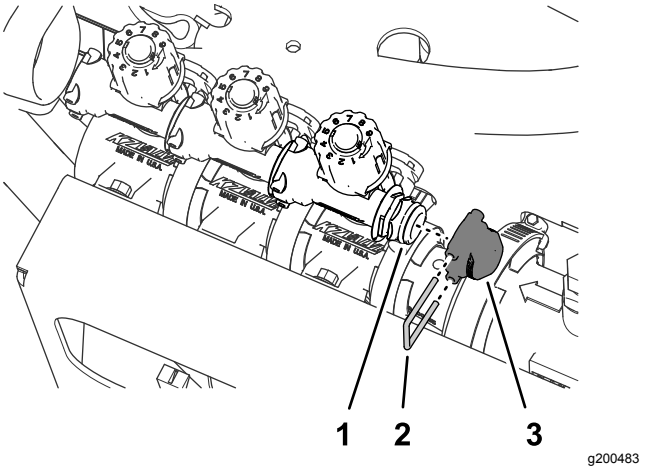


**Bild 63**

1. Schnelltrennanschlussstück
2. Halter
3. Kappe (Sicherheitsventil)

4. Entfernen Sie die drei Halter, mit denen die drei Sicherheitsventile am linken, mittleren und rechten Abschnittventil befestigt sind (Bild 64).

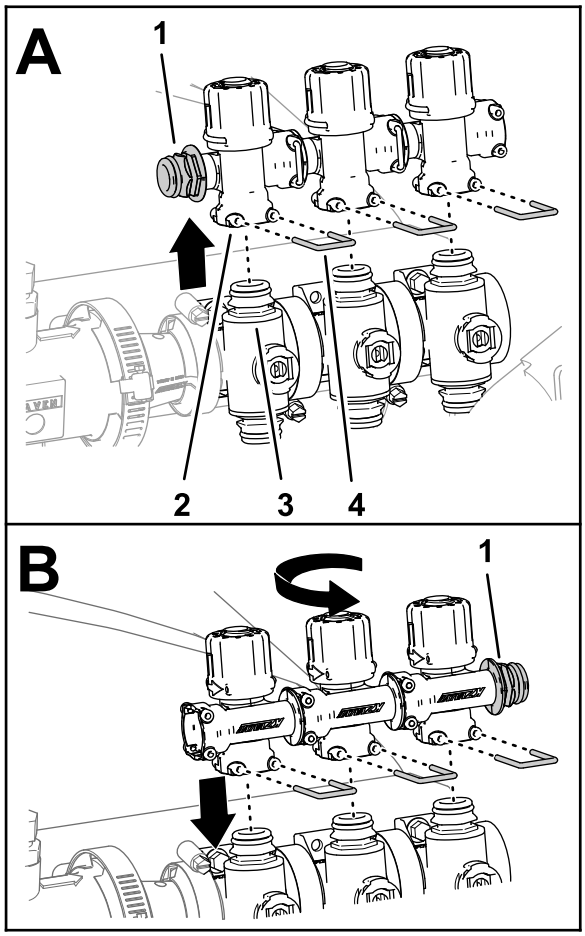


g200486

**Bild 64**

1. Schnelltrennanschlussstück
2. Schnellanschluss-Anschlussstück, Buchse (Sicherheitsventil)
3. Schnellanschluss-Anschlussstück (Abschnittventil)
4. Halter

5. Nehmen Sie die Sicherheitsventile von den Abschnittventilen ab (Bild 64).
6. Drehen Sie die Sicherheitsventile um 180° und montieren sie an den Schnelltrennanschlussstücken der Abschnittventile (Bild 64).
7. Befestigen Sie die drei Sicherheitsventile mit den drei Haltern, die Sie in Schritt 4 entfernt haben, an den Abschnittventilen (Bild 64).
8. Setzen Sie den Stöpsel in die Schnellanschluss-buchse des Sicherheitsventils (Bild 65).

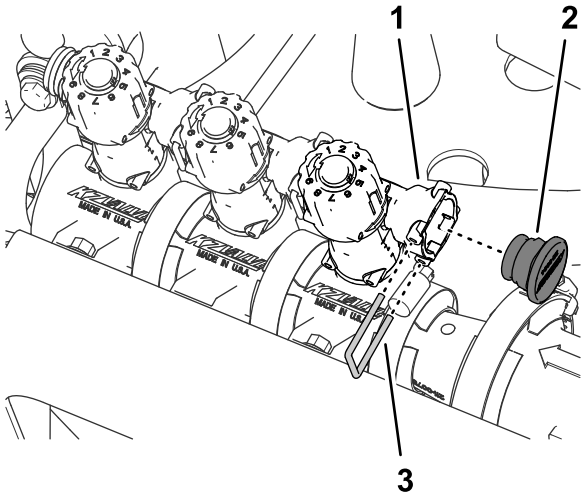


g200481

**Bild 65**

1. Schnellanschlussbuchse (Sicherheitsventil)
2. Schraube
3. Halter

9. Befestigen Sie den Stöpsel mit dem Halter, den Sie in Schritt 3 entfernt haben, an der Schnellanschlussbuchse (Bild 65).
10. Befestigen Sie die drei Ventilaktuatoren mit den Haltern, die Sie in Schritt 1 entfernt haben, am linken, mittleren und rechten Abschnittventil (Bild 62).

## Abnehmen der Abschnittventile von der Verteilerbefestigung

**Hinweis:** Sie fügen die Abschnittventile den Ventilen für das 10-Ventil-GeoLink-Sprühsystem in Befestigen der drei Abschnittventile an der Ventilbefestigung (Seite 48) hinzu.

1. Entfernen Sie die zwei Bundkopfschrauben (¼" x ¾") und die zwei Sicherungsmuttern (¼"), mit denen das linke Auslegerabschnittventil an der Verteilerbefestigung befestigt ist (Bild 66).

   **Hinweis:** Die zwei Bundkopfschrauben und die Sicherungsmuttern werden nicht mehr benötigt.

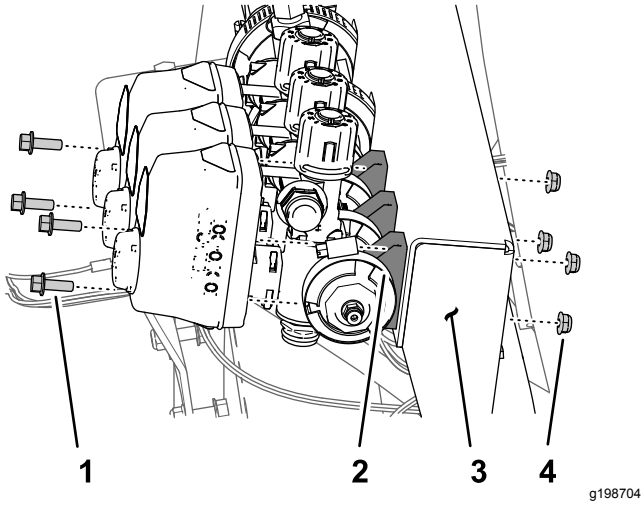


**Bild 66**

1. Bundkopfschraube (¼" x ¾")
2. Abschnittventil
3. Verteilerbefestigung
4. Sicherungsmutter (1/4")

2. Entfernen Sie die zwei Bundkopfschrauben (¼" x ¾") und die zwei Sicherungsmuttern (¼"), mit denen das rechte Auslegerabschnittventil an der Verteilerbefestigung befestigt ist (Bild 66).
3. Entfernen Sie die Flanschklemme (40 mm bis 64 mm) und die Dichtung (25 mm x 35 mm), mit denen der Flansch des linken Abschnittventils am Adapter befestigt ist (Bild 66).

   **Hinweis:** Bewahren Sie die zwei Bundkopfschrauben, zwei Sicherungsmuttern, die Flanschklemme und die Dichtung für den Einbau in Befestigen der drei Abschnittventile an der Ventilbefestigung (Seite 48) auf.

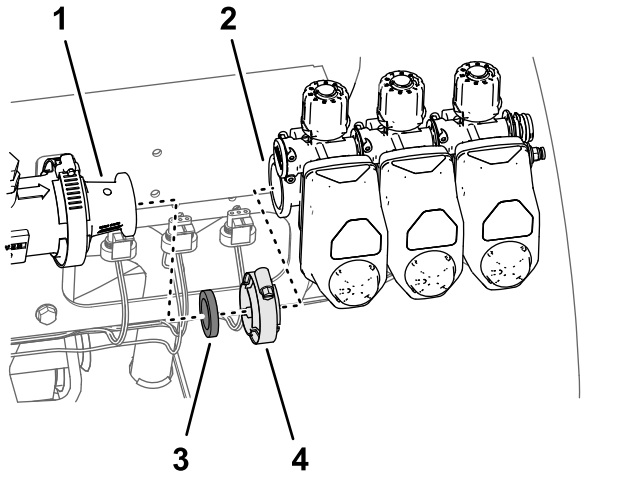


**Bild 67**

1. Adapter
2. Flansch (linkes Abschnittventil)
3. Dichtung (25 mm x 35 mm)
4. Flanschklemme (40 mm bis 64 mm)

4. Nehmen Sie die drei Abschnittventile von der Maschine ab (Bild 67).
5. Entfernen Sie die Aufkleber von den Aktuatoren der drei Abschnittventile (Bild 68).

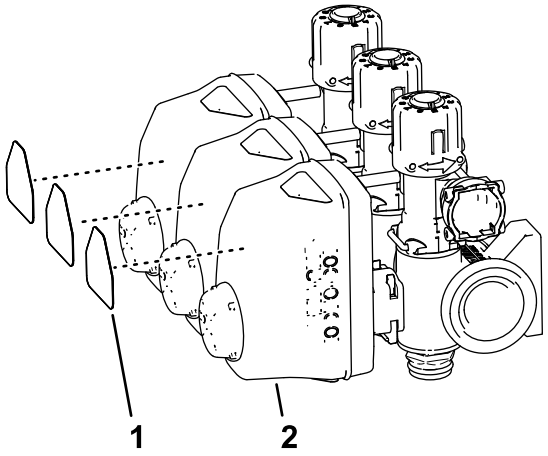


**Bild 68**

1. Abschnittventil, Aufkleber
2. Aktuator (Abschnittventil)

6. Entfernen Sie die Flanschklemme (51 mm) und die Dichtung (38 mm), mit denen der Flansch des Adapters am Flansch des Durchflussmessgeräts befestigt ist (Bild 69).

   **Hinweis:** Bewahren Sie die Flanschklemme und Dichtung für den Einbau in Montieren des Verteilers am Durchflussmessgerät (Seite 40) auf.

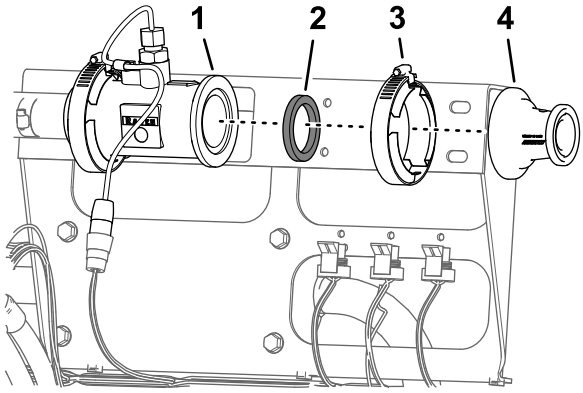


**Bild 69**

1. Flansch (Durchflussmessgerät)
2. Dichtung
3. Flanschklemme, 51 mm
4. Adapter

# 14

# Befestigen der Stützklemmen des Durchflussmessgeräts

**Für diesen Arbeitsschritt erforderliche Teile:**

| | |
|---|---|
| 1 | Befestigung für Durchflussmessgerät |
| 4 | Stützklemmenhälfte |
| 4 | Schraube (1/4" x 4-1/2") |
| 4 | Sicherungsbundmuttern (¼") |

## Entfernen der Abschnittventilhalterung

1. Schließen Sie den 3-Buchsen-Stecker des Maschinenkabelbaums, der mit FLOW METER beschriftet ist, vom 3-Stift-Stecker des Durchflussmessgeräts ab (Bild 70).

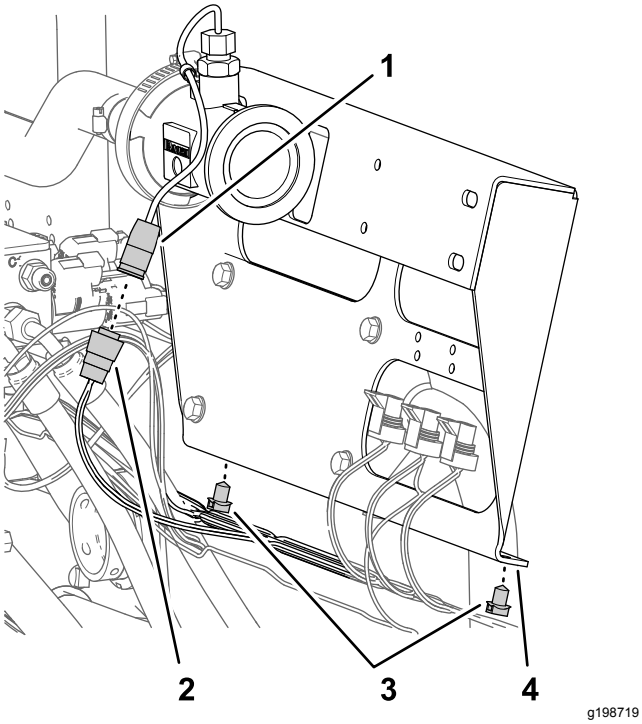


**Bild 70**

1. 3-Stift-Stecker (Durchflussmessgerät)
2. 3-Buchsen-Stecker (Maschinenkabelbaum, DURCHFLUSSMESSGERÄT)
3. Einsteckbefestigungen
4. Abschnittventilhalterung

2. Nehmen Sie die zwei Einsteckbefestigungen des Maschinenkabelbaums von dem unteren Flansch der Abschnittventilhalterung ab (Bild 70).
3. Entfernen Sie die vier Bundkopfschrauben (5/16" x 3/4"), mit denen die Abschnittventilhalterung an der Ventilbefestigung befestigt ist, und nehmen Sie die Ventilhalterung von der Maschine ab (Bild 71).

   **Hinweis:** Bewahren Sie die vier Bundbolzen für den Einbau in Befestigen der Befestigung für das Durchflussmessgerät und der Klemmen (Seite 33) auf; die Abschnittventilhalterung wird nicht mehr benötigt.

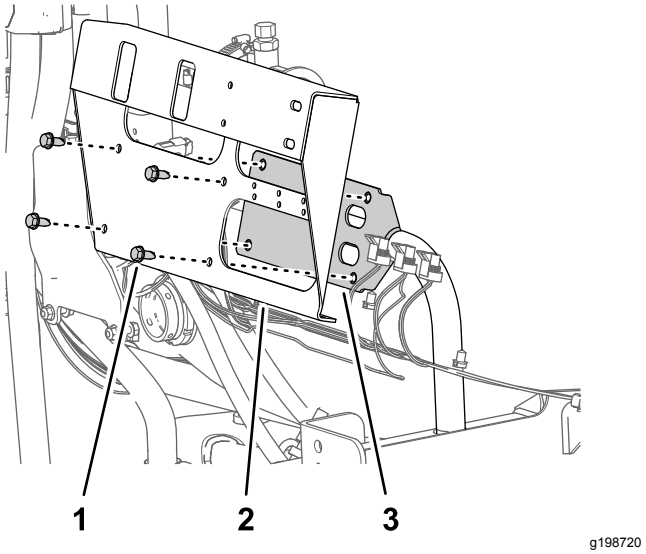


**Bild 71**

1. Bundbolzen (5/16" x ¾")
2. Abschnittventilhalterung
3. Ventilbefestigung

## Befestigen der Befestigung für das Durchflussmessgerät und der Klemmen

1. Fluchten Sie die Löcher in der Halterung für das Durchflussmessgerät mit den Löchern in der Ventilbefestigung aus (Bild 72).

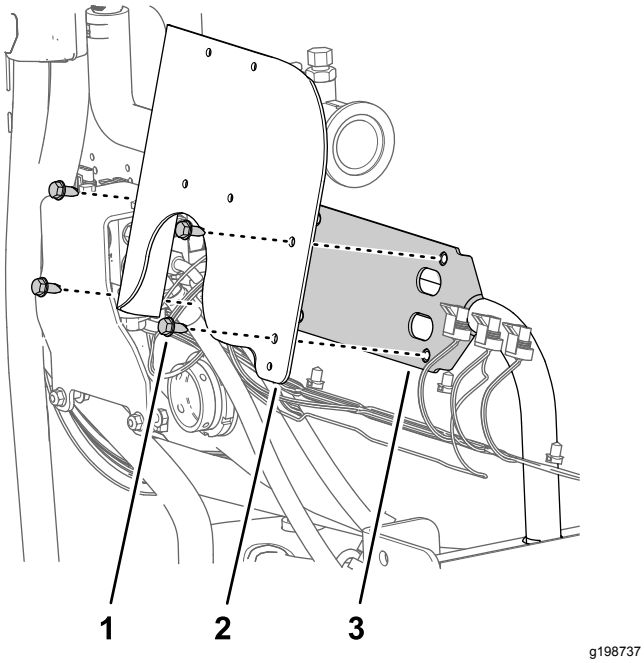


**Bild 72**

1. Bundbolzen (5/16" x ¾")
2. Halterung für Durchflussmessgerät
3. Ventilbefestigung

2. Montieren Sie die Halterung für das Durchflussmessgerät mit den vier Bundbolzen, die Sie in Schritt 3 in Entfernen der Abschnittventilhalterung (Seite 33) entfernt haben, und ziehen Sie die Schrauben bis auf 1978-2542 Nm an.
3. Fluchten Sie zwei Stützklemmenhälften zwischen dem Durchflussmessgerät und der Halterung für das Durchflussmessgerät aus und fluchten Sie die Löcher in den Klemmenhälften mit den Löchern in der Halterung aus (Bild 73).

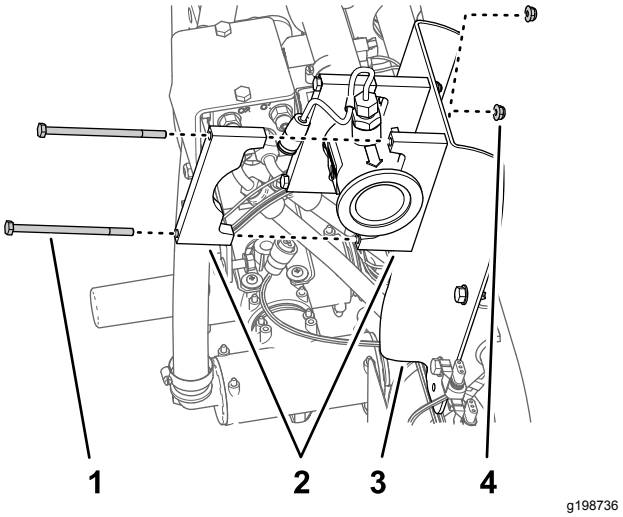


**Bild 73**

1. Schraube (1/4" x 4-1/2")
2. Stützklemmenhälfte
3. Halterung für Durchflussmessgerät
4. Sicherungsbundmuttern (¼")

4. Fluchten Sie eine Stützklemmenhälfte an der Rückseite des Durchflussmessgeräts mit einer der Klemmenhälften aus, die Sie in Schritt 3 montiert haben (Bild 73).
5. Befestigen Sie das Paar der Klemmenhälften mit zwei Schrauben (1/4" x 4-1/2") und zwei Sicherungsmuttern (1/4") an der Halterung für das Durchflussmessgerät (Bild 73).
6. Wiederholen Sie die Schritte 4 bis 5 an der anderen Klemmenhälfte, die Sie in Schritt 3 montiert haben.
7. Ziehen Sie die Schrauben und Mutter bis auf 1017-1243 Ncm an.

# 15

# Befestigen des Kabelbaums an der Maschine

**Für diesen Arbeitsschritt erforderliche Teile:**

| | |
|---|---|
| 1 | Hinterer Kabelbaum |
| 7 | Kabelbinder |

## Verlegen des Kitkabelbaums

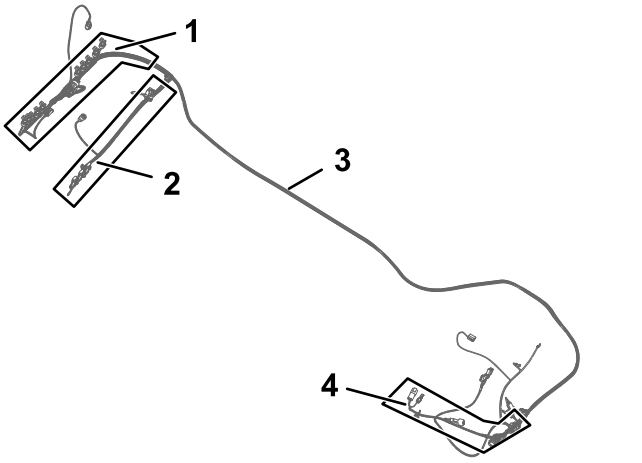


g198815

**Bild 74**

1. Kabelbaumzweig (102 cm), ASC10 und NOZZLE-VALVES 1 bis 10
2. Kabelbaumzweig (89 cm), RATE VALVE, MASTER VALVE, FLOW METER, LEFT SPRAY, CENTER SPRAY und RIGHT SPRAY
3. Kitkabelbaum, 457 cm
4. Kabelbaumzweig (84 cm), PUMP CLUTCH

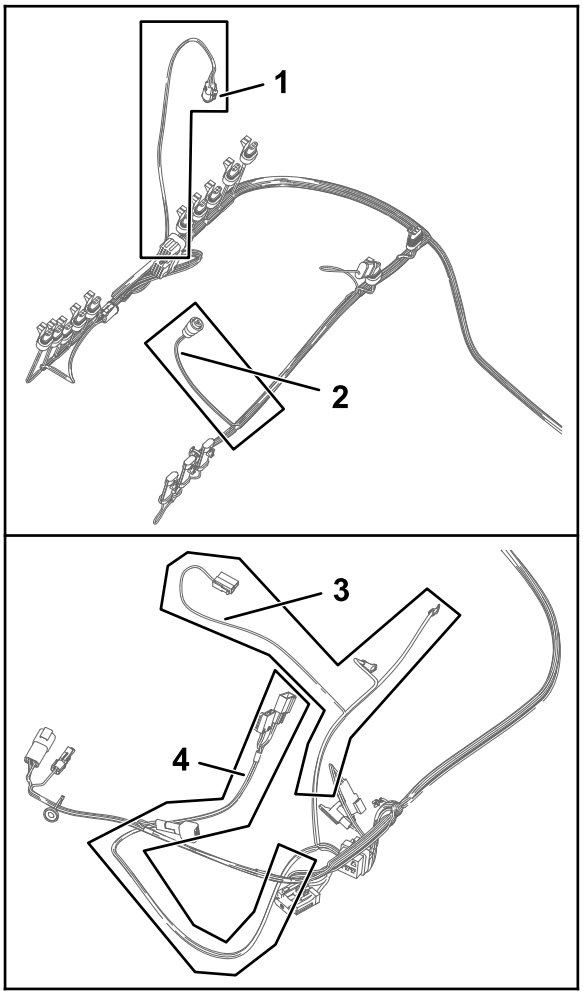


g198814

**Bild 75**

1. Kabelbaumzweig (61 cm), PRESSURE TRANSDUCER GREEN WEDGE
2. Kabelbaumzweig (23 cm), FLOW METER
3. Kabelbaumzweig (60 cm) ZU PLUSPOL DER BATTERIE, Minuspol der Batterie und Lichtmaschine
4. Kabelbaumzweig (66 cm), ASC 10 ENABLE RELAY, 50 A SICHERUNG, DIODE, SW'D PWR FOR GEN 2 TOPCON und ASC 10-Strom und CAN von X25

1. Ermitteln Sie den Kabelbaumzweig (84 cm), Kabelbaumzweig (60 cm) und Kabelbaumzweig (66 cm) des Kitkabelbaums (Bild 74 und Bild 75).
2. Verlegen Sie den Kabelbaumzweig (84 cm), Kabelbaumzweig (60 cm) und Kabelbaumzweig (66 cm) des Kitkabelbaums entlang des Maschinenkabelbaums zur linken Seite der Maschine (Bild 76 und Bild 77).

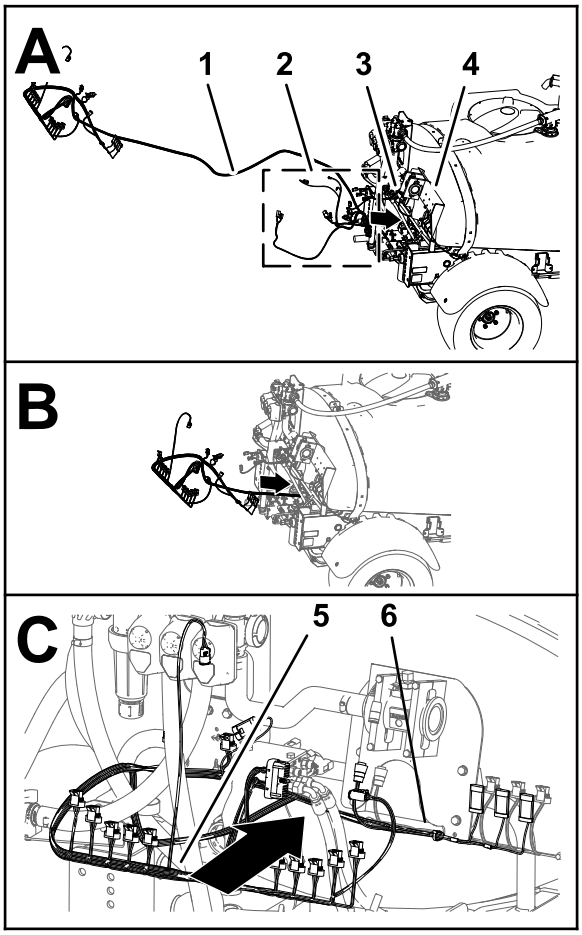


g198861

**Bild 76**

1. Kitkabelbaum, 457 cm
2. Kabelbaumzweig (84 cm), Kabelbaumzweig (60 cm) und Kabelbaumzweig (66 cm) des Kitkabelbaums
3. Maschinenkabelbaum
4. Verteilerbefestigung
5. 102 cm, Kabelbaumzweig
6. 89 cm, Kabelbaumzweig

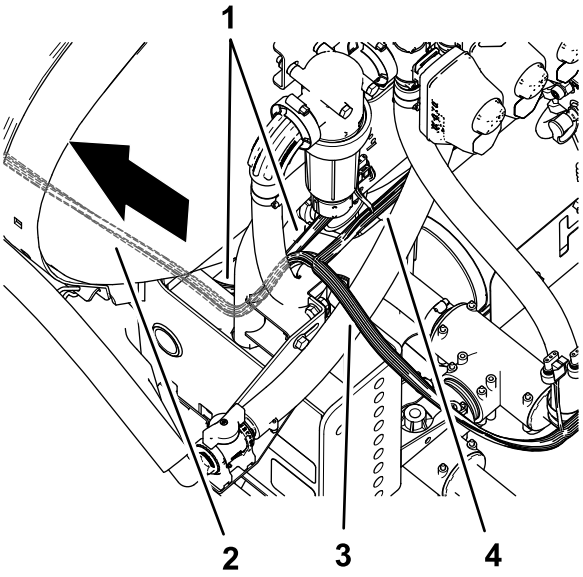


g199037

**Bild 77**

1. Maschinenkabelbaum
2. Kitkabelbaum, 457 cm
3. Kabelbaumzweig (102 cm), ASC10 und NOZZLE-VALVES 1 bis 10
4. Kabelbaumzweig (89 cm), RATE VALVE, MASTER VALVE, FLOW METER, LEFT SPRAY, CENTER SPRAY und RIGHT SPRAY

3. Verlegen Sie den Kabelbaumzweig (84 cm), Kabelbaumzweig (60 cm) und Kabelbaumzweig (66 cm) des Kitkabelbaums entlang des linken Rahmenkanals nach vorne (Bild 79 und Bild 80).

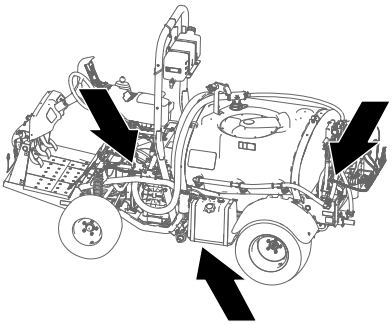

g199043

**Bild 78**

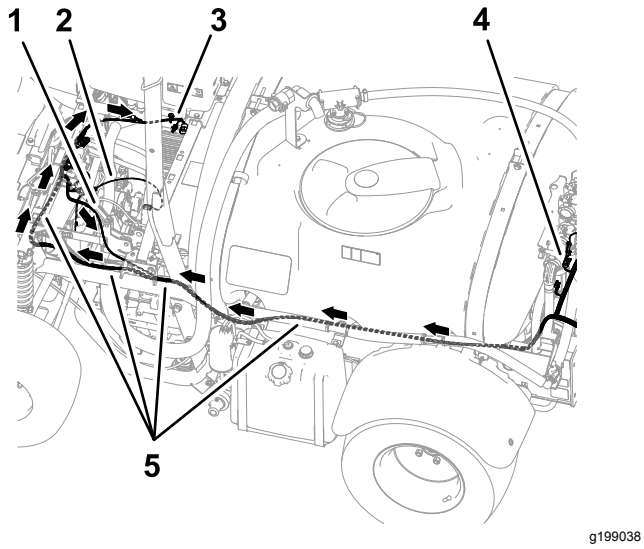


**Bild 79**

1. Kabelbaumzweig (84 cm), pump clutch
2. Kabelbaumzweig (60 cm) ZU PLUSPOL DER BATTERIE, Minuspol der Batterie und Lichtmaschine
3. Kabelbaumzweig (66 cm), ASC 10 ENABLE RELAY, 50 A SICHERUNG, DIODE, SW'D PWR FOR GEN 2 TOPCON und ASC 10-Strom und CAN von X25
4. Kabelbaumzweig (102 cm), ASC10 und NOZZLE-VALVES 1 bis 10
5. Kitkabelbaum, 457 cm

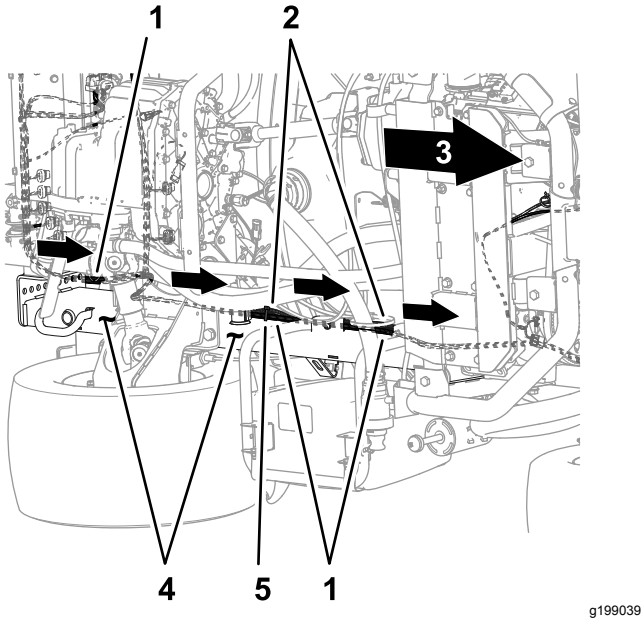


**Bild 80**

Unterseite der Maschine

1. Kitkabelbaum, 457 cm
2. Maschinenkabelbaum
3. Vorderseite der Maschine
4. Linker Rahmenkanal
5. Kabelbinder

4. Verlegen Sie den Kabelbaumzweig (84 cm), Kabelbaumzweig (60 cm) und Kabelbaumzweig (66 cm) des Kitkabelbaums entlang des Maschinenkabelbaums zur Außenseite der Feststellbremse (Bild 81).

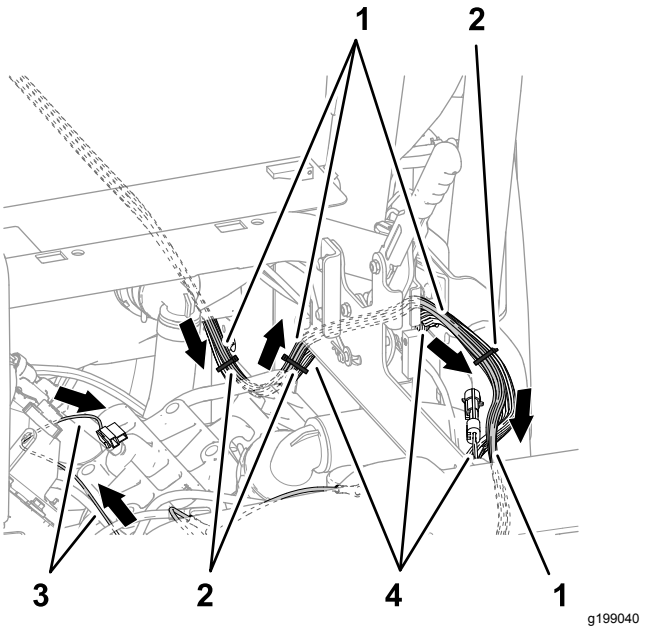


**Bild 81**

1. Kitkabelbaum, 457 cm
2. Kabelbinder
3. Kabelbaumzweig (60 cm) ZU PLUSPOL DER BATTERIE, Minuspol der Batterie und Lichtmaschine
4. Maschinenkabelbaum

5. Verlegen Sie den Kabelbaumzweig (84 cm), Kabelbaumzweig (60 cm) und Kabelbaumzweig (66 cm) des Kitkabelbaums über dem Stützrohr des Stoßdämpfers, wie in Bild 82 abgebildet.

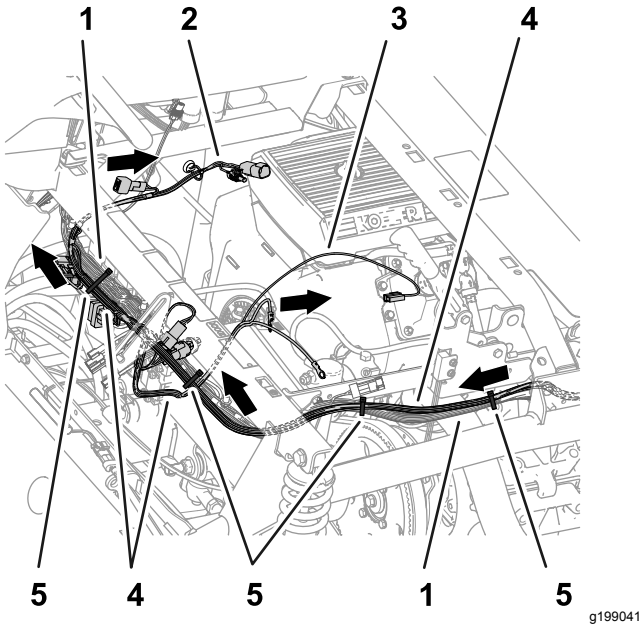


**Bild 82**

1. Maschinenkabelbaum
2. Kabelbaumzweig (66 cm), ASC 10 ENABLE RELAY, 50 A SICHERUNG, DIODE, SW'D PWR FOR GEN 2 TOPCON und ASC 10-Strom und CAN von X25
3. Kabelbaumzweig (60 cm) ZU PLUSPOL DER BATTERIE, Minuspol der Batterie und Lichtmaschine
4. Kitkabelbaum, 457 cm
5. Kabelbinder

6. Befestigen Sie den Kitkabelbaum am Maschinenkabelbaum, wie in Bild 80, Bild 81 und Bild 82 abgebildet.
7. Verlegen Sie den 89-cm-Kabelbaumzweig an der Rückseite der Maschine zur Vorderseite des Hubverteilers und rechts vom Durchflussmessgerät, wie in Bild 83 abgebildet.

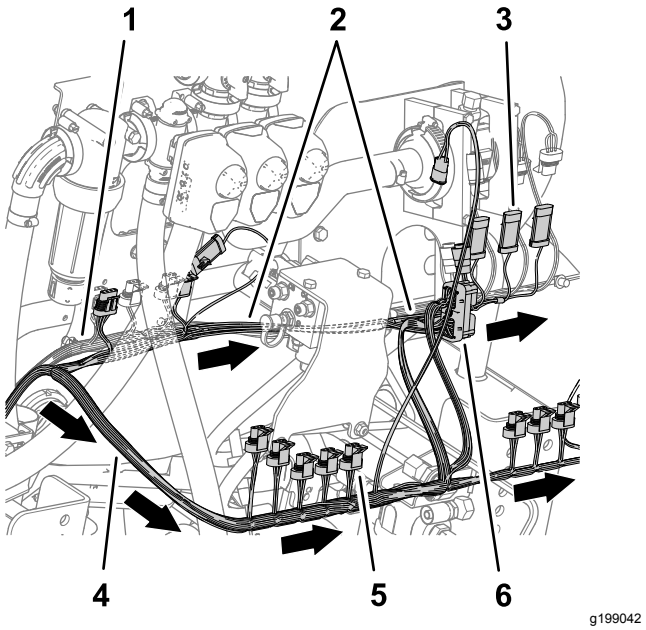


**Bild 83**

1. Maschinenkabelbaum
2. Kabelbaumzweig (89 cm), RATE VALVE, MASTER VALVE, FLOW METER, LEFT SPRAY, CENTER SPRAY und RIGHT SPRAY
3. 3-Stift-Stecker (CENTER SPRAY)
4. 3-Buchsen-Stecker (NOZZLE VALVE 5)
5. Kabelbaumzweig (102 cm), ASC10 und NOZZLE-VALVES 1 bis 10
6. 40-Buchsen-Stecker (ASC 10)

8. Verlegen Sie den 102-cm-Kabelbaumzweig zur Rückseite des Hubverteilers und zur rechten Seite, wie in Bild 83 abgebildet.

## Anschließen der Stecker für das linke, mittlere und rechte Sprühventil

1. Stecken Sie den 3-Stift-Stecker des 89-cm-Kabelbaumzweigs, der mit LEFT SPRAY beschriftet ist, in den 3-Buchsen-Stecker des Maschinenkabelbaums, der mit LEFT SPRAY VALVE beschriftet ist (Bild 84).

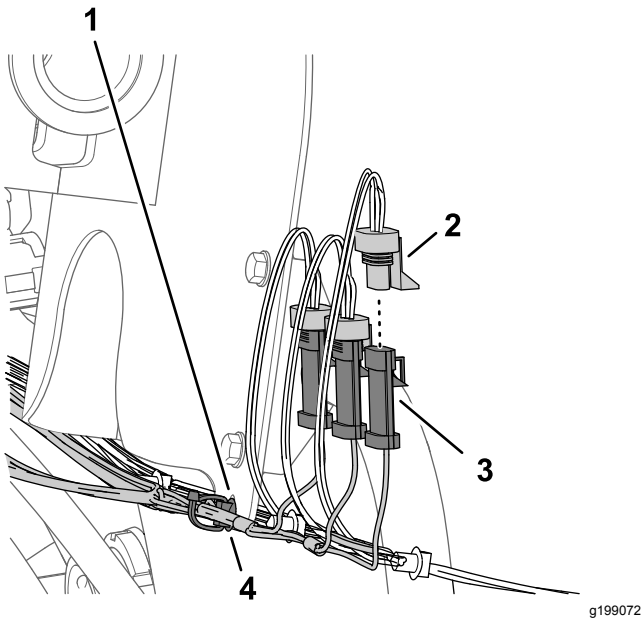


**Bild 84**

1. Halterung für Durchflussmessgerät
2. 3-Buchsen-Stecker, 89-cm-Kabelbaumzweig, (RIGHT SPRAY)
3. 3-Stift-Stecker (Maschinenkabelbaum, RIGHT SPRAY VALVE)
4. Eindrückbefestigung

2. Stecken Sie den 3-Stift-Stecker des Kitkabelbaums, der mit CENTER SPRAY beschriftet ist, in den 3-Buchsen-Stecker des Maschinenkabelbaums, der mit CENTER SPRAY VALVE beschriftet ist (Bild 84).
3. Stecken Sie den 3-Stift-Stecker des Kitkabelbaums, der mit RIGHT SPRAY beschriftet ist, in den 3-Buchsen-Stecker des Maschinenkabelbaums, der mit RIGHT SPRAY VALVE beschriftet ist (Bild 84).
4. Stecken Sie die Eindrückbefestigung des Kitkabelbaums in das Loch im Flansch der Halterung für das Durchflussmessgerät (Bild 84).

# Anschließen der elektrischen Anschlüsse für das Durchflussmessgerät, das Hauptabschnittventil und die Dosierungsventile

1. Stecken Sie den 3-Buchsen-Stecker des 89-cm-Kabelbaumzweigs, der mit FLOW METER beschriftet ist, in den 3-Stift-Stecker des Durchflussmessgeräts (Bild 85).

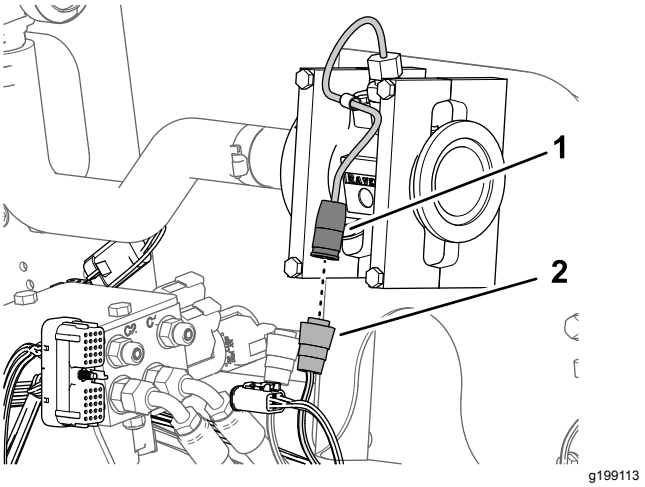


**Bild 85**

1. 3-Stift-Stecker (Durchflussmessgerät)
2. 3-Buchsen-Stecker, 89-cm-Kitkabelbaumzweig, (FLOW METER)

2. Stecken Sie den 3-Stift-Stecker des 89-cm-Kitabelbaumzweigs, der mit MASTER VALVE beschriftet ist, in den 3-Buchsen-Stecker des Maschinenkabelbaums, der mit MASTER SPRAY VALVE beschriftet ist (Bild 86).

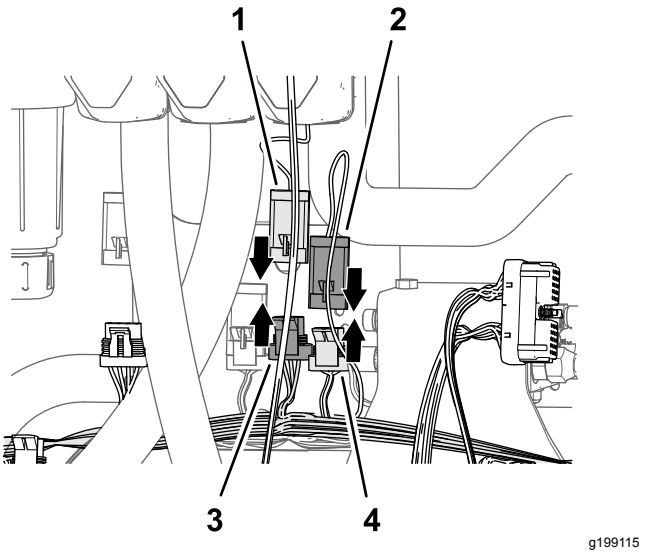


**Bild 86**

1. 3-Stift-Stecker (Aktuator, Hauptsprühventil)
2. 3-Stift-Stecker, 89-cm-Kitkabelbaumzweig, (MASTER VALVE)
3. 3-Stift-Stecker, 89-cm-Kitkabelbaumzweig, (MASTER VALVE)
4. 3-Buchsen-Stecker, Maschinenkabelbaum (MASTER SPRAY VALVE)

3. Stecken Sie den 3-Stift-Stecker des Aktuators für das Hauptsprühventil in den 3-Buchsen-Stecker des 89-cm-Kitkabelbaumzweigs, der mit MASTER VALVE beschriftet ist (Bild 86).
4. Stecken Sie den 4-Stift-Stecker des Aktuators für das Dosierungsventil in den 4-Buchsen-Stecker

des 89-cm-Kitkabelbaumzweigs, der mit RATE VALVE beschriftet ist (Bild 87).

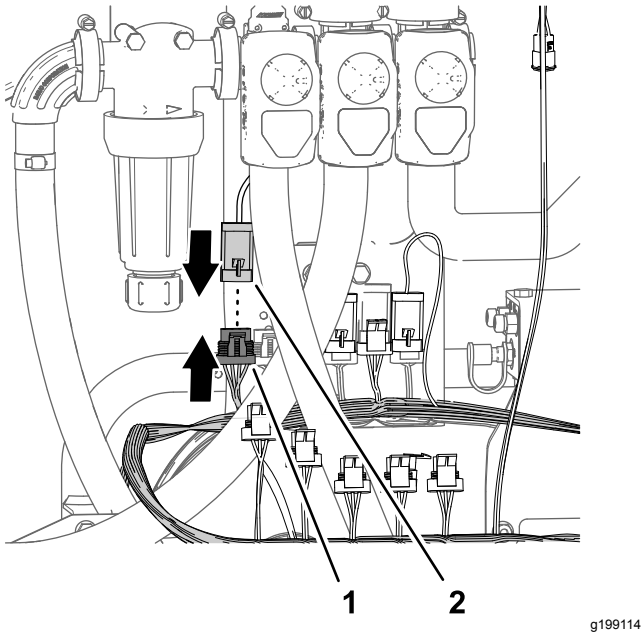


**Bild 87**

1. 4-Buchsen-Stecker, 89-cm-Kitkabelbaumzweig, (RATE VALVE)
2. 4-Stift-Stecker (Aktuator, Dosierungsventil)

# 16

# Montieren des Durchfluss-messgerätverteilers

**Für diesen Arbeitsschritt erforderliche Teile:**

| | |
|---|---|
| 1 | Gerade Schlauchzahnung (1" x 2") |
| 3 | Schlauchklemme (3/4" x 1-1/2") |
| 1 | Schlauch (3" x 5-1/4") |
| 1 | Verteiler |
| 1 | Schlauch (1" x 16") |

## Montieren des Verteilers

1. Montieren Sie den Schlauch (1" x 5-3/4") mit einer Schlauchklemme (3/4" bis 1-1/2") an der geraden Schlauchzahnung (1" x 2") und ziehen Sie die Klemme mit der Hand an (Bild 88).

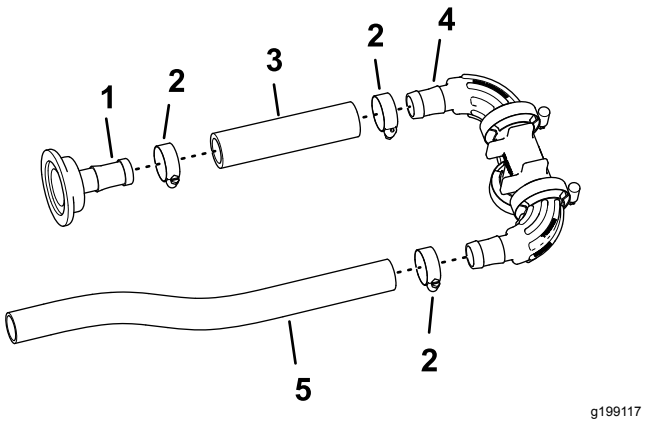


**Bild 88**

1. Gerade Schlauchzahnung (1" x 2")
2. Schlauchklemme (3/4" x 1-1/2")
3. Schlauch (3" x 5-1/4")
4. Verteiler
5. Schlauch (1" x 16")

2. Montieren Sie das andere Ende des Schlauchs (1" x 5-3/4") mit einer Schlauchklemme am gezahnten Anschlussstück des Verteilers, wie in Bild 88 abgebildet, und ziehen Sie die Klemme mit der Hand an.
3. Montieren Sie den Schlauch (1" x 16") mit einer Schlauchklemme am anderen gezahnten Anschlussstück des Verteilers und ziehen Sie die Klemme mit der Hand an (Bild 88).

## Montieren des Verteilers am Durchflussmessgerät

1. Befestigen Sie die gerade Schlauchzahnung (1" x 2") mit der Dichtung (38 mm) und der Flanschklemme (51 mm), die Sie in Schritt 6 in Abnehmen der Abschnittventile von der Verteilerbefestigung (Seite 31) entfernt haben, am Flansch des Durchflussmessgeräts.

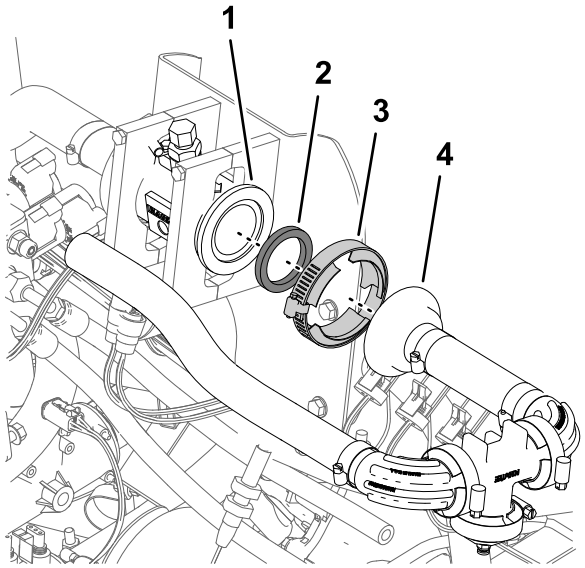


**Bild 89**

1. Flansch (Durchflussmessgerät)
2. Dichtung, 38 mm
3. Flanschklemme, 51 mm
4. Gerade Schlauchzahnung (1" x 2")

2. Ziehen Sie die Flanschklemme mit der Hand an (Bild 89).

# 17

# Befestigen der Überlaufschläuche am Behälter

**Für diesen Arbeitsschritt erforderliche Teile:**

| | |
|---|---|
| 1 | Gezahntes 90°-Anschlussstück und Schlauch |
| 1 | T-Anschlussstück (1" x 1" x 1") |
| 5 | Schlauchklemme (3/4" x 1-1/5") |
| 2 | Schlauch (1" x 26") |
| 2 | Gezahntes 90°-Anschlussstück (1" x 3/4", NPT) |
| 2 | Schnellanschluss-Anschlussstück (Buchse, 3/4") |
| 2 | Abstellventil |

## Befestigen der Überlaufschläuche

Vom Eigentümer bereitgestelltes Dichtungsmittel: PTFE-Dichtungsmittel

1. Tragen Sie PTFE-Dichtungsmittel auf die zwei gezahnten 90°-Anschlussstücke (1" x 3/4", NPT) auf.

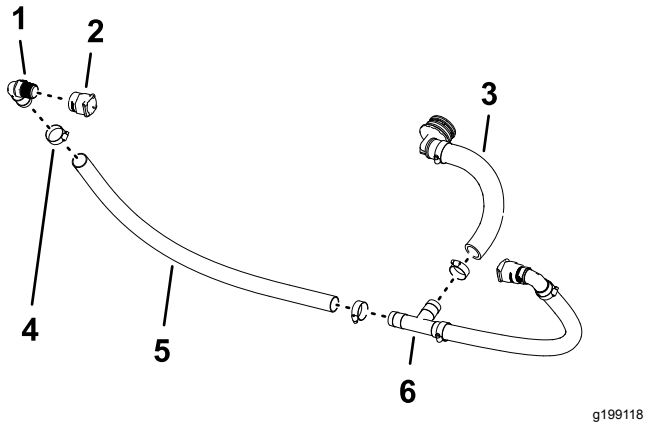


**Bild 90**

1. Gezahntes 90°-Anschlussstück (1" x 3/4", NPT)
2. Schnellanschluss-Anschlussstück (Buchse, 3/4")
3. Gezahntes 90°-Anschlussstück und Schlauch
4. Schlauchklemme (3/4" x 1-1/5")
5. Schlauch (1" x 26")
6. T-Anschlussstück (1" x 1" x 1")

2. Montieren Sie das Schnellanschluss-Anschlussstück (Buchse, 3/4") am gezahnten 90°-Anschlussstück (1" x 3/4", NPT), wie in Bild 90 abgebildet.
3. Befestigen Sie das gezahnte 90°-Anschlussstück (1" x 3/4", NPT) am Schlauch (1" x 26") und befestigen Sie den Schlauch mit einer Schlauchklemme am Anschlussstück (Bild 90).
4. Befestigen Sie das freie Ende des Schlauchs am T-Anschlussstück, wie in Bild 90 abgebildet, und befestigen Sie den Schlauch mit einer Schlauchklemme am Anschlussstück.
5. Wiederholen Sie die Schritte 2 bis 4 für das andere gezahnte 90°-Anschlussstück, das Schnellanschluss-Anschlussstück und den Schlauch.
6. Befestigen Sie das gezahnte 90°-Anschlussstück und den Schlauch am T-Anschlussstück und befestigen Sie den Schlauch mit einer Schlauchklemme am Anschlussstück (Bild 90).

## Befestigen der Abstellventile an den Überlaufschläuchen

### Maschinen mit dem optionalen Handsprühstab oder der optionalen elektrischen Schlauchtrommel

1. Nehmen Sie die zwei Halter von den Schnelltrennanschlussstücken (Bild 91) ab, die

Sie in Befestigen der Überlaufschläuche (Seite 41) montiert haben.

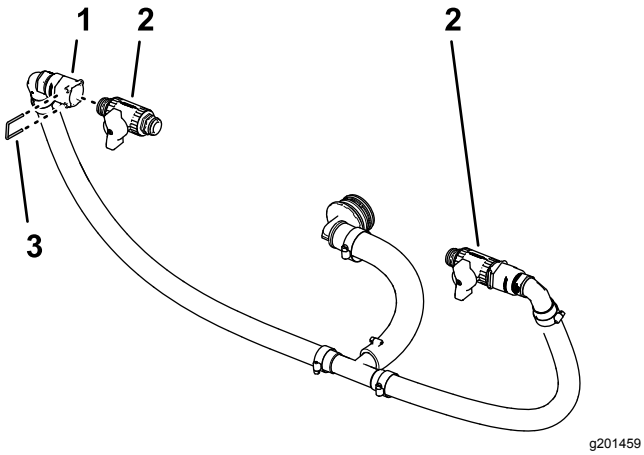


**Bild 91**

1. Schnelltrennkupplung (Buchse)
2. Abstellventil
3. Halter

2. Befestigen Sie das Abstellventil in der Buchse des Schnelltrennanschlussstücks (Bild 91).
3. Befestigen Sie das Ventil mit dem Halter, den Sie in Schritt 1 entfernt haben, am Anschlussstück.
4. Wiederholen Sie die Schritte 2 und 3 für das andere Abstellventil an der anderen Buchse des Schnelltrennanschlussstücks.

## Befestigen der Überlaufschläuche am Behälter

1. Fluchten Sie den Überlaufschlauch mit dem Sprühbehälter aus (Bild 92).

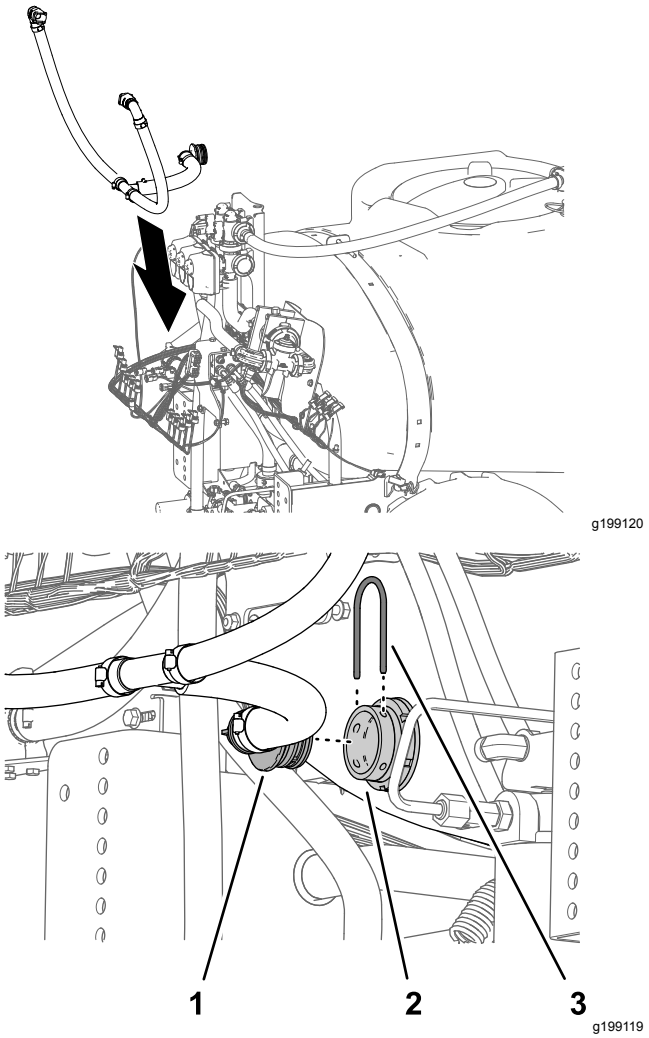


**Bild 92**

1. Gezahntes 90°-Anschlussstück
2. Schottanschlussstück (Sprühbehälter)
3. Halter

2. Befestigen Sie das gezahnte 90°-Anschlussstück am Schott des Sprühbehälters und befestigen Sie die Anschlussstücke mit dem Halter, den Sie in Schritt 2 in Entfernen des Abschnittüberlaufschlauchs (Seite 29) entfernt haben.

# 18

# Montieren des modifizierten mittleren Sprühabschnitts

**Keine Teile werden benötigt**

## Verfahren

**Kapazität der Hebevorrichtung:** 55 kg

1. Verwenden Sie eine Hebevorrichtung mit der angegebenen Kapazität, heben Sie den mittleren Sprühabschnitt an und fluchten die Löcher in der Stützhalterung für den Sprühabschnitt (Bild 93) mit den Löchern in der Befestigungsplatte für den Maschinenrahmen aus, den Sie in Schritt 3 in Entfernen des mittleren Sprühabschnitts (Seite 22) identifiziert haben.

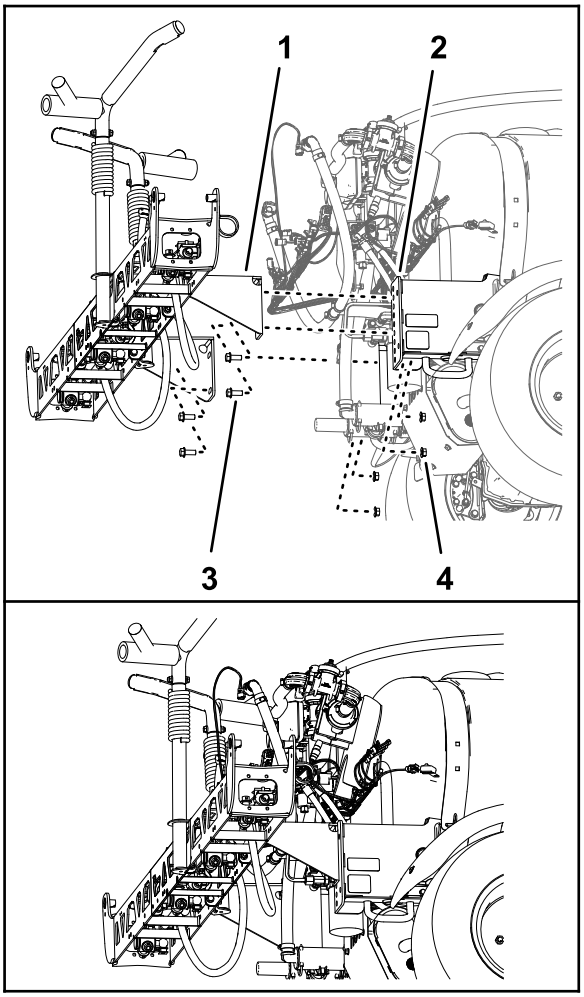


g199121

**Bild 93**

1. Stützhalterung (mittlerer Sprühabschnitt, 10 Sprühventile)
2. Bundkopfschraube (¼" x 1½")
3. Befestigungsrahmen (Maschinenrahmen)
4. Sicherungsbundmutter (1/2")

2. Befestigen Sie den mittleren Sprühabschnitt mit den vier Bundkopfschrauben (1/2" x 1-1/4") und den vier Sicherungsbundmuttern (1/2"), die Sie in Schritt 4 in Entfernen des mittleren Sprühabschnitts (Seite 22) entfernt haben, an den Befestigungskanälen (Bild 93).
3. Ziehen Sie die Schrauben und Muttern bis auf 91-113 Nm an.

# 19

# Montieren des Hubzylinderverteilers an der Zylinderbefestigung

**Keine Teile werden benötigt**

## Verfahren

1. Trennen Sie den Hubverteiler von der Ventilbefestigungshalterung ab.
2. Montieren Sie den Abschnitthubverteiler wie folgt an der Zylinderbefestigung:
   - **Maschinen ohne die optionale Nivellierung für den Ultra Sonic Boom:**
     A. Fluchten Sie die Löcher in der Stützhalterung für den Abschnitthubverteiler mit den Löchern in der Zylinderbefestigung aus (Bild 94).

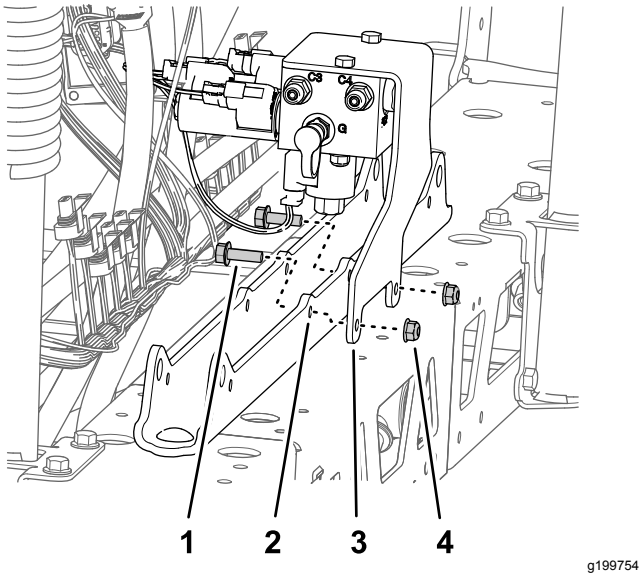


**Bild 94**

1. Bundbolzen (5/16" x 1")
2. Zylinderbefestigung
3. Stützhalterung (Abschnitthubverteiler)
4. Sicherungsbundmutter (5/16")

     B. Befestigen Sie die Stützhalterung mit den zwei Bundkopfschrauben (5/16" x 1") und der Sicherungsbundmutter (5/16"), die Sie in Schritt 1 in Entfernen des Abschnitthubverteilers vom mittleren Sprühabschnitt (Seite 22) entfernt haben, an der Zylinderbefestigung (Bild 94).

   - **Maschinen mit der optionalen Nivellierung für den Ultra Sonic Boom:**
     A. Fluchten Sie die Löcher in der Stützhalterung für den Abschnitthubverteiler und der TEC-Steuergeräthalterung mit den Löchern in der Zylinderbefestigung aus.

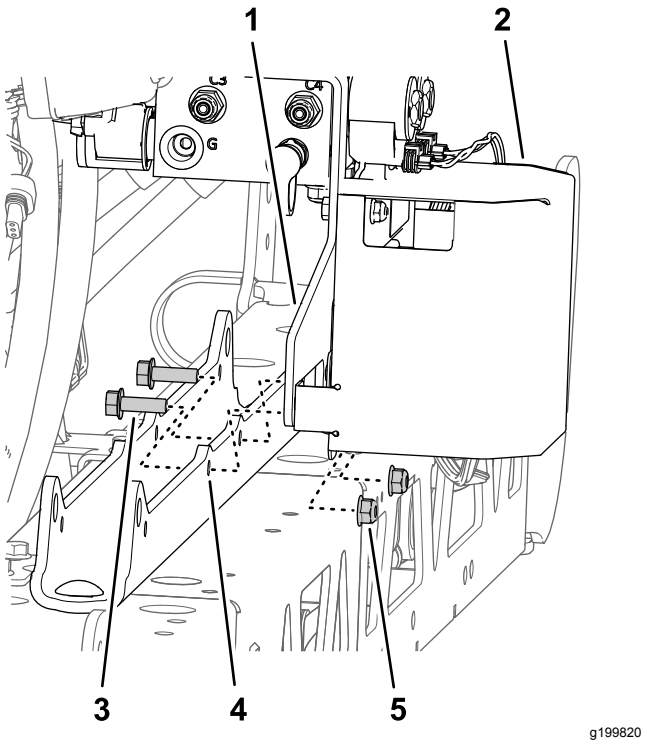


**Bild 95**

1. Stützhalterung (Abschnitthubverteiler)
2. TEC-Steuergeräthalterung
3. Bundbolzen (5/16" x 1")
4. Zylinderbefestigung
5. Sicherungsbundmutter (5/16")

     B. Befestigen Sie die Stützhalterung und die TEC-Halterung mit den zwei Bundkopfschrauben (5/16" x 1") und der Sicherungsbundmutter (5/16"), die Sie in Schritt 1 in Entfernen des Abschnitthubverteilers vom mittleren Sprühabschnitt (Seite 22) entfernt haben, an der Zylinderbefestigung (Bild 95).

3. Ziehen Sie die Schrauben und Muttern bis auf 1978–2542 Ncm an.

# 20

# Befestigen der Ventilbefestigung und der Sprühventile

**Für diesen Arbeitsschritt erforderliche Teile:**

| | |
|---|---|
| 1 | Ventilbefestigung und Sprühventile |
| 3 | Schraube (4 mm x 10 mm) |
| 1 | ASC 10-Sprühsteuergerät |
| 3 | Sicherungsbundmutter (4 mm) |
| 2 | Kappe (Schnelltrennanschlussstück) |
| 8 | Bundkopfschrauben (5/16" x 3/4") |
| 8 | Sicherungsbundmuttern (5/16") |
| 1 | Schlauchklemme |
| 1 | Eindrückbefestigung (Kabelbinder) |
| 3 | Eindrückbefestigung Steckeranker |

## Befestigen des Sprühsteuergeräts an der Ventilbefestigung

1. Fluchten Sie das ASC 10-Sprühsteuergerät mit der Vorderseite der Ventilbefestigung aus; der 4-Stift-Stecker sollte außen sein (Bild 96).

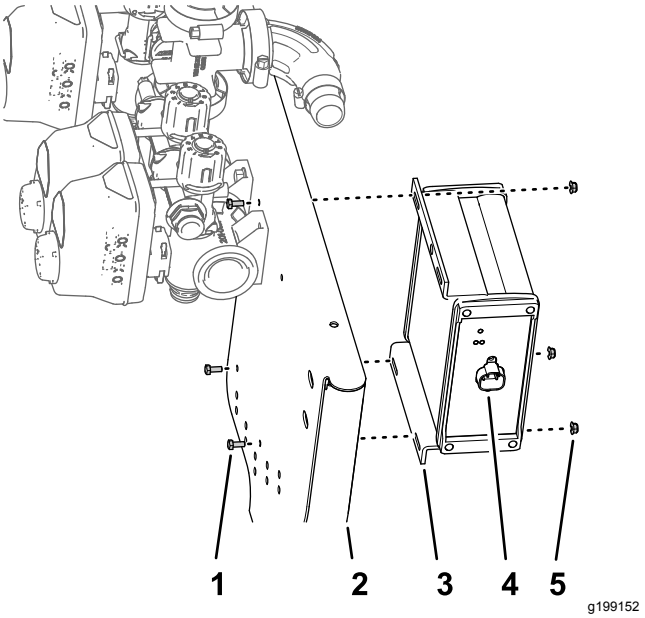


**Bild 96**

1. Schraube (4 mm x 10 mm)
2. 10-Ventilhalterung
3. ASC 10-Sprühsteuergerät
4. 4-Stiftstecker
5. Sicherungsbundmutter (4 mm)

2. Befestigen Sie das Sprühsteuergerät mit den vier Schrauben (3 mm x 10 mm) und vier Sicherungsbundmuttern (3 mm) an der Ventilbefestigung (Bild 96).

   **Hinweis:** Verwenden Sie das obere, äußere Loch im ASC 10-Sprühsteuergerät.

3. Ziehen Sie die Schrauben und Muttern bis auf 234–286 Nm an.

## Positionieren der Sicherheits-ventile: Maschinen mit dem optionalen Handsprühstab oder der optionalen elektrischen Schlauchtrommel

1. Entfernen Sie die Halter, mit denen die Ventilaktuatoren für die Düsenventile 1 bis 7 befestigt sind (Bild 97).

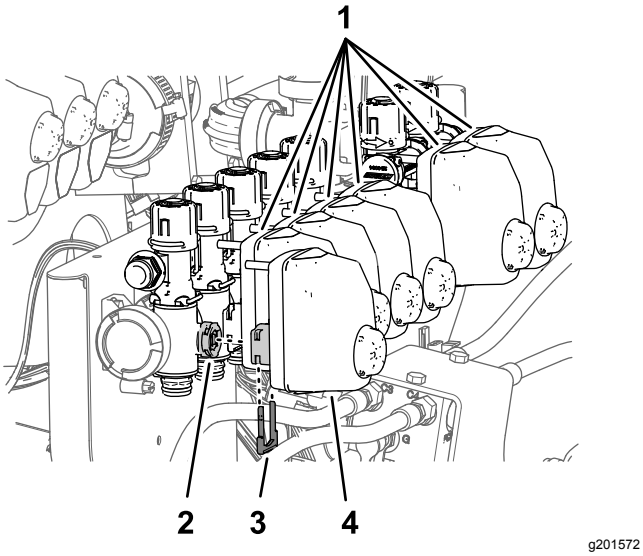


**Bild 97**

1. Ventilaktuatoren (Düsenventile 2 bis 7)
2. Ventilschaft (Düsenventil 1)
3. Halter
4. Ventilaktuator (Düsenventil 1)

2. Entfernen Sie die Düsenaktuatoren von den Düsenventilen 1 bis 7 (Bild 97).
3. Entfernen Sie die Halter, mit denen die Stöpsel in der Buchse des Schnelltrennanschlussstücks am Düsenventil 5 und Düsenventil 6 befestigt sind, und entfernen Sie die Stöpsel (Bild 98).

   **Hinweis:** Die Schrauben werden nicht mehr benötigt; bewahren Sie die Halter für den Einbau in Befestigen der Abschnittüberlaufschläuche: Maschinen mit dem optionalen Handsprühstab oder der optionalen elektrischen Schlauchtrommel (Seite 51) auf.

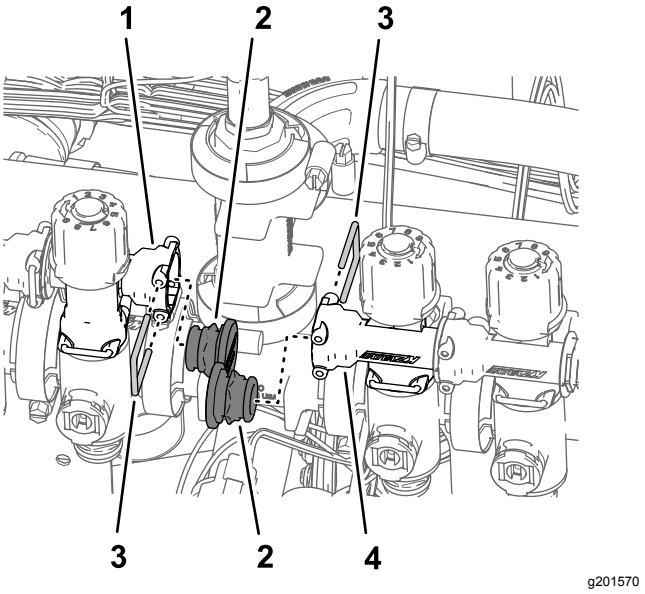


**Bild 98**

1. Schnelltrennanschlussstück, Buchse (Sicherheitsventil des Düsenventils 5)
2. Kappe (Schnelltrennanschlussstück)
3. Halter
4. Schnelltrennanschlussstück, Buchse (Sicherheitsventil des Düsenventils 6)

4. Entfernen Sie die Halter, mit denen die Sicherheitsventile an den Düsenventilen 1 bis 7 befestigt sind (Bild 99).

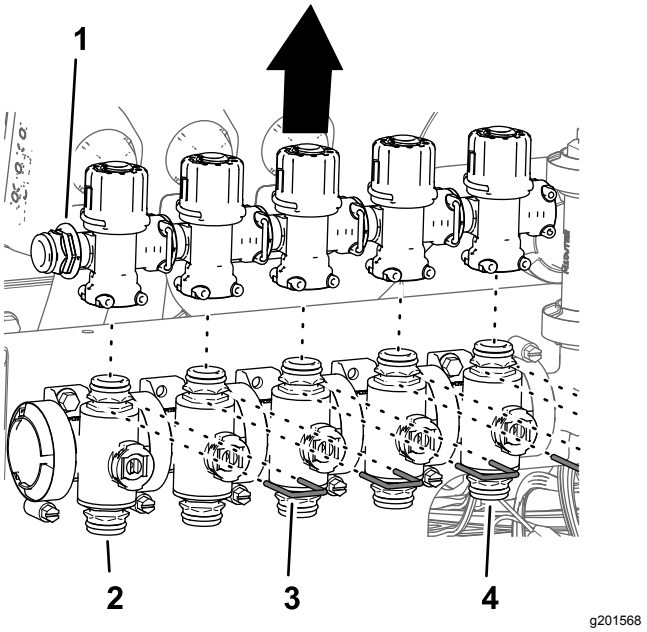


**Bild 99**

1. Schnelltrenn-Anschlussstück, Stöpsel
2. Düsenventil 1
3. Halter
4. Düsenventil 5

5. Nehmen Sie die Sicherheitsventile von den Düsenventilen 1 bis 5 ab (Bild 99).

6. Drehen Sie die Sicherheitsventile um 180° und montieren sie an den Schnelltrennanschlussstücken der Abschnittventile (Bild 100).

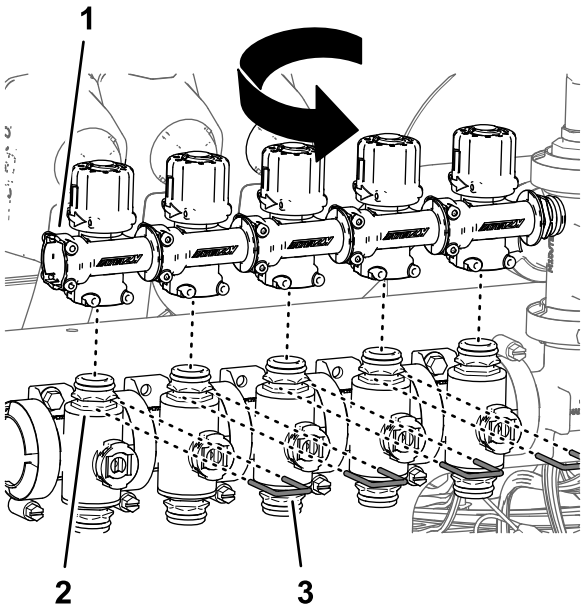


g201573

**Bild 100**

1. Schnelltrennanschlussstück
2. Düsenventil 1
3. Halter Buchse (nach außen ausfluchten)

7. Befestigen Sie die Sicherheitsventile mit den Haltern (Bild 100), die Sie in Schritt 4 entfernt haben, an den Abschnittventilen.
8. Wiederholen Sie die Schritte 5 bis 7 für die Sicherheitsventile des Düsenventils 6 und Düsenventils 7 (Bild 101).

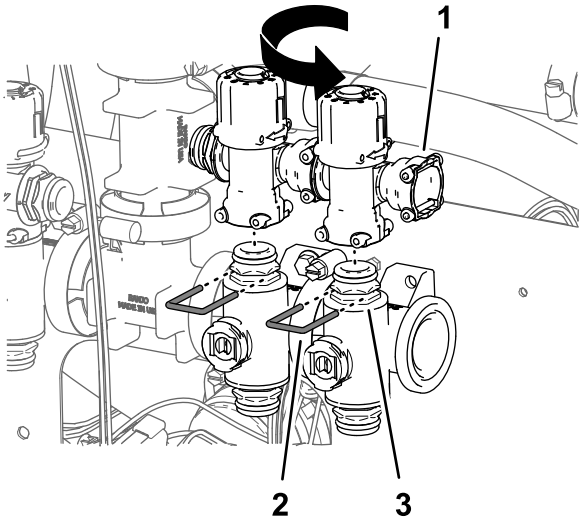


g201625

**Bild 101**

1. Schnelltrennanschlussstück
2. Halter
3. Düsenventil 7 Buchse (nach außen ausfluchten)

9. Befestigen Sie die Kappen mit den Haltern, die mit den Kappen geliefert werden, auf die Schnelltrennanschlussstücke der Sicherheitsventile für das Düsenventil 5 und Düsenventil 6 (Bild 100).

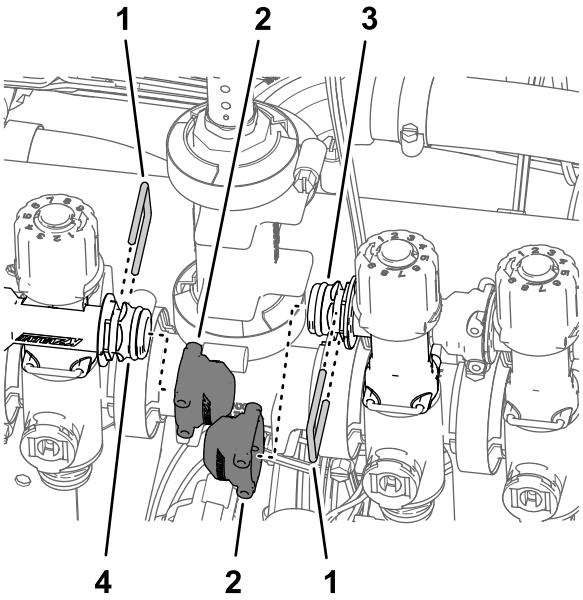


g201567

**Bild 102**

1. Halter
2. Kappe (Schnelltrennanschlussstück)
3. Schnelltrennanschlussstück, Stöpsel (Sicherheitsventil des Düsenventils 5)
4. Schnelltrennanschlussstück, Stöpsel (Sicherheitsventil des Düsenventils 6)

10. Befestigen Sie die Ventilaktuatoren in den Düsenventilen 1 bis 7 (Bild 97) mit den Haltern, die Sie in Schritt 1 entfernt haben.

## Befestigen der drei Abschnittventile an der Ventilbefestigung

1. Befestigen Sie die drei Abschnittventile (Bild 103), die Sie in Schritt 8 in Abnehmen der Abschnittventile von der Verteilerbefestigung (Seite 31) entfernt haben, mit der Flanschklemme und der Dichtung, die Sie in Schritt 4 in 13 Entfernen der Auslegerabschnittventile (Seite 29) entfernt haben, am Flansch des Ventils 7 des Sprühventils.

   ***Wichtig:*** **Die linken, mittleren und rechten Abschnittventile sind im GeoLink-Sprühsystem wie folgt identifiziert: Linkes Abschnittventil, Düsenventil 8, mittleres Abschnittventil, Düsenventil 9 und rechtes Düsenventil, Düsenventil 10.**

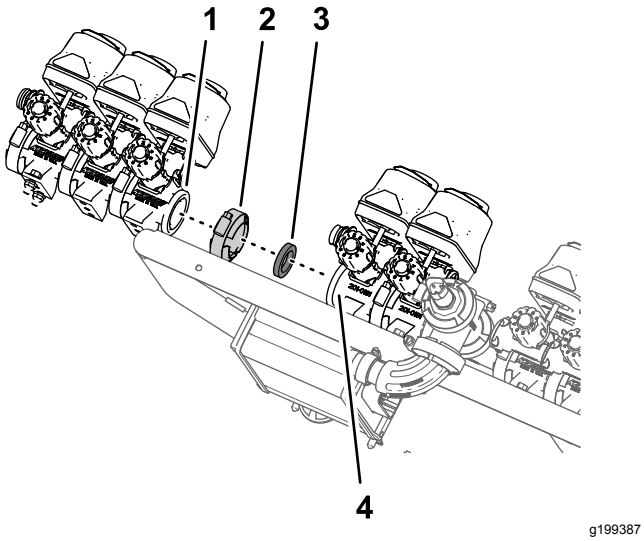


**Bild 103**

1. Flansch, Abschnittventil (linker Sprühabschnitt, Düsenventil 8)
2. Flanschklemme
3. Dichtung
4. Flansch, Düsenventil 7 (GeoLink-Sprühventil)

2. Befestigen Sie die Buchse der Schnelltrennkupplung für das Sicherheitsventil des Düsenventils 8 mit dem Halter, den Sie in Schritt 8 in Abnehmen der Abschnittventile von der Verteilerbefestigung (Seite 31) entfernt haben, an der Schnelltrennkupplung.

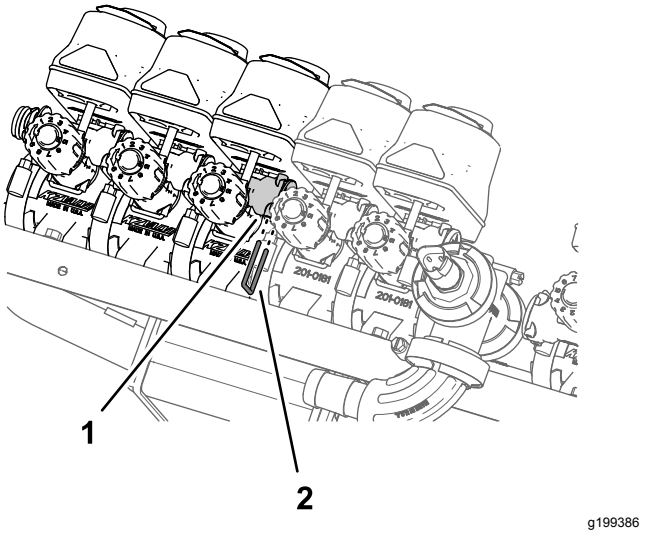


**Bild 104**

1. Schnelltrennkupplung (Buchse, Sicherheitsventil)
2. Halter

3. Befestigen Sie das Düsenventil 10 mit den zwei Bundkopfschrauben (1/4" x 3/4") und zwei Sicherungsbundmuttern (1/4"), die Sie in Schritt 2 in Abnehmen der Abschnittventile von der Verteilerbefestigung (Seite 31) entfernt haben, an der Ventilbefestigung (Bild 105 oder Bild 106).

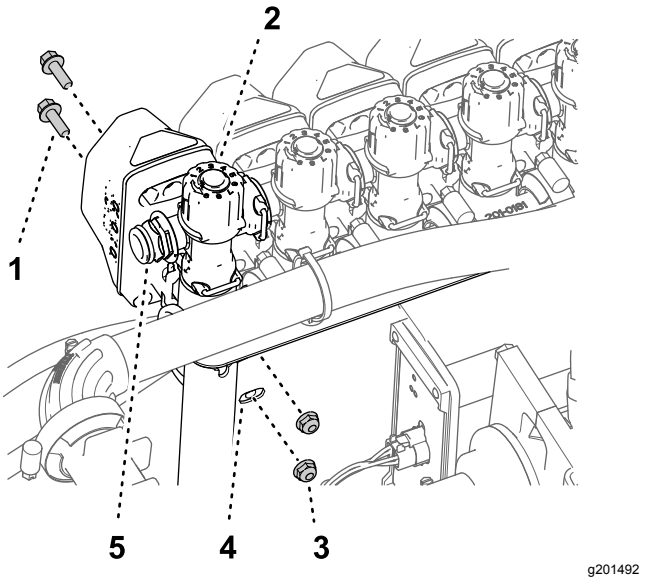


**Bild 105**

Maschinen ohne den Handsprühstab oder die elektrische Schlauchtrommel

1. Bundkopfschraube (¼" x ¾")
2. Düsenventil 10
3. Sicherungsmutter (¼")
4. Ventilbefestigung
5. Schnelltrennanschlussstück (Stöpsel)

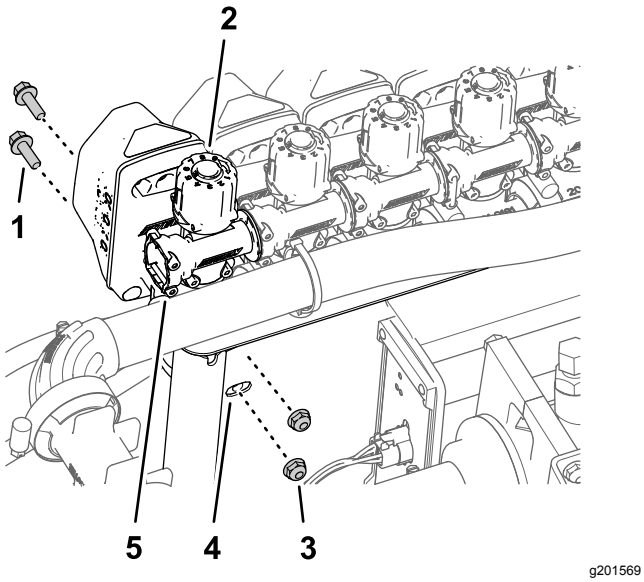


g201569

**Bild 106**

Maschinen mit dem Handsprühstab oder der elektrischen Schlauchtrommel

1. Bundkopfschraube (¼" x ¾")
2. Düsenventil 10
3. Sicherungsmutter (¼")
4. Ventilbefestigung
5. Schnelltrennanschlussstück (Buchse)

4. Ziehen Sie die Bundkopfschrauben und Sicherungsmuttern bis auf 1017-1243 Nm an.

# Befestigen der Ventilbefestigung und der Sprühventile an der Maschine

**Kapazität der Hebevorrichtung:** 23 kg

1. Verwenden Sie eine Hebevorrichtung mit der angegebenen Kapazität, heben Sie die Ventilbefestigung und das Sprühventil an und fluchten sie über dem mittleren Auslegerabschnitt aus (Bild 107).

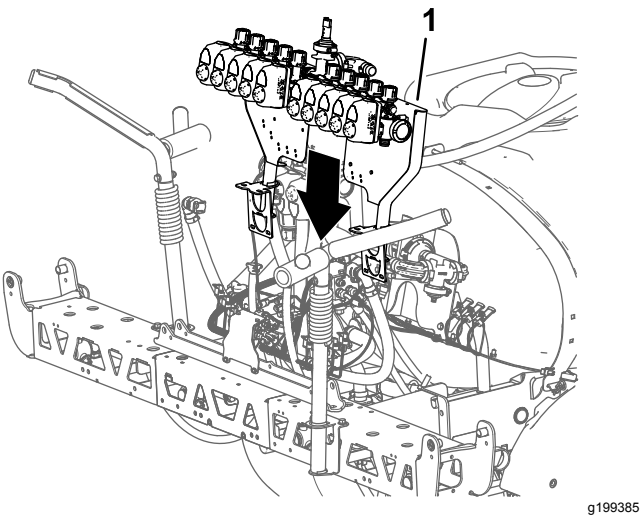


g199385

**Bild 107**

1. Ventilbefestigung und Sprühventile

2. Fluchten Sie die Löcher in der Befestigungshalterung der Ventilbefestigung mit den Löchern im Trägerrahmen des mittleren Sprühabschnitts aus (Bild 108).

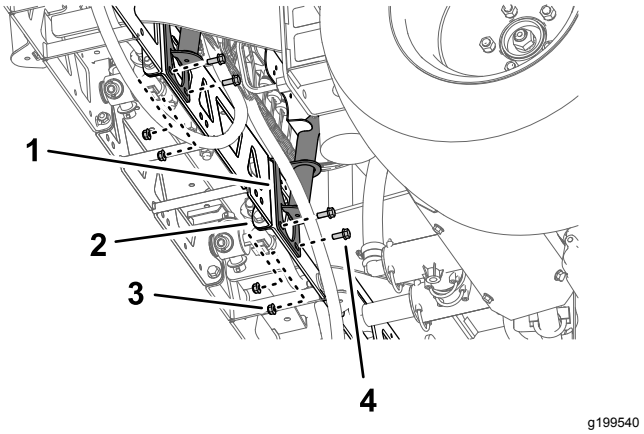


g199540

**Bild 108**

1. Halterung (Ventilbefestigung)
2. Trägerrahmen (mittlerer Sprühabschnitt)
3. Sicherungsbundmutter (5/16")
4. Bundbolzen (5/16" x 3/4")

3. Befestigen Sie die Ventilbefestigung mit vier Schrauben (5/16" x 3/4") und vier Sicherungsbundmuttern (5/16") am Trägerrahmen (Bild 108 und Bild 109).

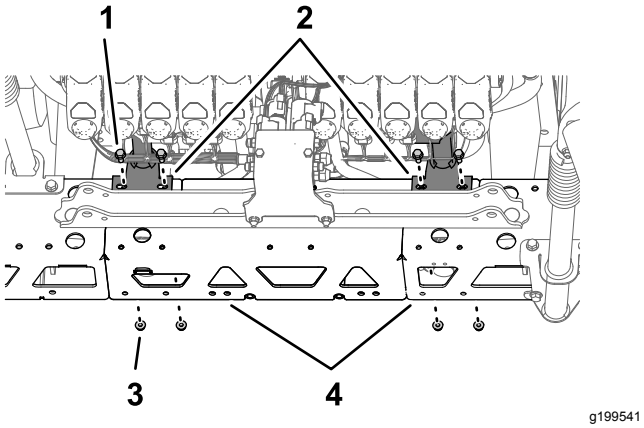


g199541

**Bild 109**

1. Bundbolzen (5/16" x 3/4")
2. Halterung (Ventilbefestigung)
3. Sicherungsbundmutter (5/16")
4. Trägerrahmen (mittlerer Sprühabschnitt)

4. Wiederholen Sie die Schritte 2 bis 3 für die andere Befestigungshalterung der Ventilbefestigung am anderen Trägerrahmen.
5. Ziehen Sie die Bundkopfschrauben und Sicherungsbundmuttern bis auf 19,78-25,42 N·m an.

## Befestigen des Schlauchs am Sprühventilverteiler

1. Befestigen Sie den Schlauch (1" x 16") über dem 90° Flanschanschlussstück (1"), wie in Bild 110 abgebildet.

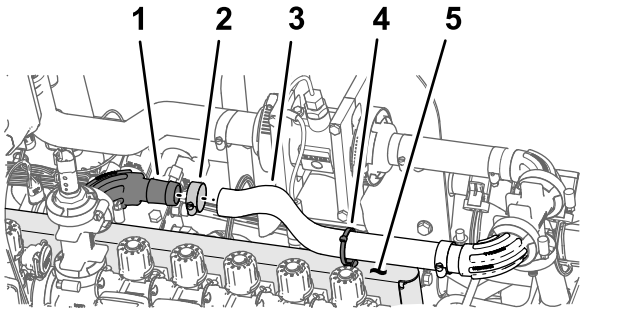


g199542

**Bild 110**

1. 90° Flanschanschluss-stück (1")
2. Schlauchklemme
3. Schlauch (1" x 16")
4. Eindrückbefestigungen (Kabelbinder)
5. Ventilbefestigung

2. Befestigen Sie den Schlauch mit einer Schlauchklemme am Flanschanschlussstück (Bild 110).
3. Befestigen Sie den Kabelbinder bzw. die Eindrückbefestigung im Loch an der Oberseite der Ventilbefestigung, wie in Bild 110 abgebildet.
4. Befestigen Sie den Kabelbinder bzw. die Eindrückbefestigung (Bild 110) um den Schlauch (1" x 16").

## Befestigen der Abschnittüberlaufschläuche: Maschinen den optionalen Handsprühstab oder die optionale elektrische Schlauchtrommel

1. Entfernen Sie die Halter von den Buchsen der Schnellanschluss-Anschlussstücke, die Sie in Schritt 2 in Befestigen der Überlaufschläuche (Seite 41) an den Überlaufschläuchen montiert haben.
2. Befestigen Sie das Schnellanschluss-Anschlussstück des Überlaufschlauchs am Schnelltrennanschlussstück des Sicherheitsventils am Düsenventil 10 (Bild 111).

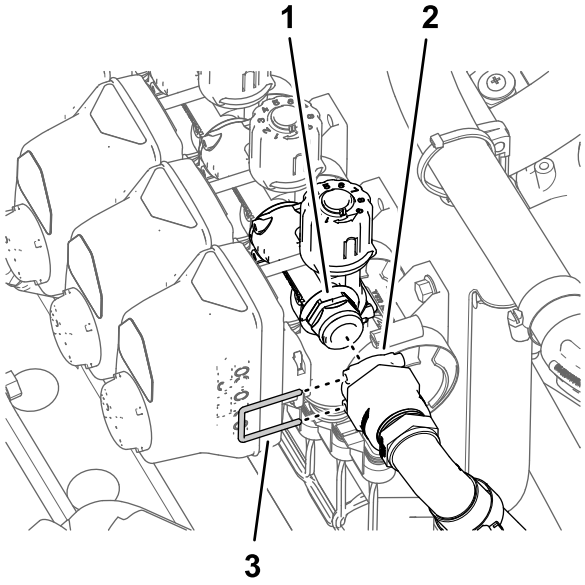


g199847

**Bild 111**

1. Schnelltrennanschlussstück
2. Buchsen, Schnellanschluss-Anschlussstück
3. Halter (Sicherheitsventil)

3. Befestigen Sie die Schnelltrennanschlussstücke für den Überlaufschlauch und das Sicherheitsventil mit dem Halter (Bild 111).
4. Wiederholen Sie die Schritte 1 bis 3 für die Schnelltrennanschlussstücke am Düsenventil 1.

# Befestigen der Abschnittüberlaufschläuche: Maschinen mit dem optionalen Handsprühstab oder der optionalen elektrischen Schlauchtrommel

1. Befestigen Sie das Schnelltrennanschlussstück des Sicherheitsabstellventils mit dem Schnelltrennanschlussstück (Buchse) des Sicherheitsventils (Bild 112).

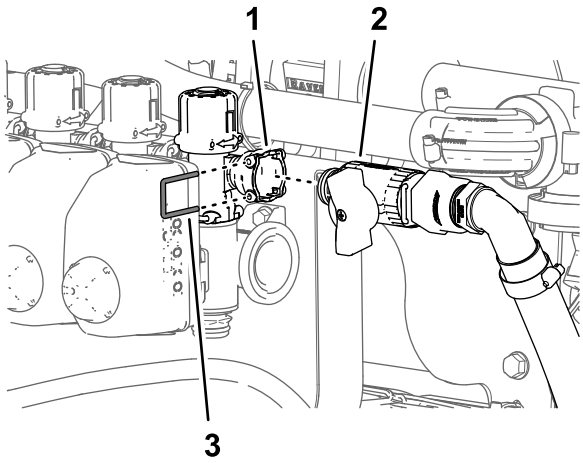


**Bild 112**

1. Schnellanschluss-Anschlussstück, Buchse (Düsenventil 10)
2. Abstellventil (Handsprühstab oder elektrische Schlauchtrommel).
3. Halter

2. Befestigen Sie die Schnelltrennanschlussstücke für das Sicherheitsabstellventil und das Sicherheitsventil mit dem Halter (Bild 112), den Sie in Schritt 3 in Positionieren der Sicherheitsventile: Maschinen mit dem optionalen Handsprühstab oder der optionalen elektrischen Schlauchtrommel (Seite 45) entfernt haben.
3. Wiederholen Sie die Schritte 1 und 2 für das Sicherheitsabstellventil und das Sicherheitsventil an der anderen Seite der Maschine.

# Befestigen der elektrischen Anschlüsse für das Düsenventil

1. Befestigen Sie die Eindrückbefestigungen des Steckerankers in den Löchern in der Ventilbefestigung (Bild 113).

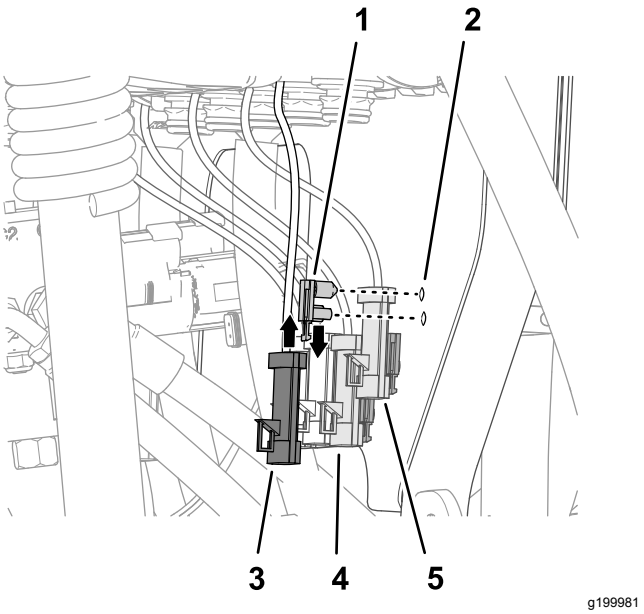


**Bild 113**

1. Eindrückbefestigung (Steckeranker)
2. Ventilbefestigung
3. 3-Stift-Stecker (Ventilaktuator, Stellung 10)
4. 3-Stift-Stecker (Ventilaktuator, Stellung 8)
5. 3-Stift-Stecker (Ventilaktuator, Stellung 9)

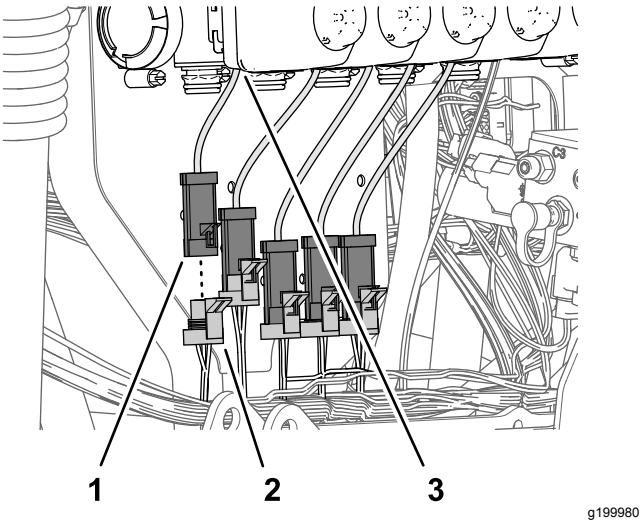


**Bild 114**

1. 3-Stift-Stecker (Ventilaktuator, Stellung 1)
2. 3-Buchsen-Stecker, 89-cm-Kitkabelbaumzweig, (NOZZLE VALVE 1)
3. Ventilaktuator (Stellung 1)

2. Stecken Sie den 3-Buchsen-Stecker (Bild 114) des 89-cm-Kitabelbaumzweigs, der mit NOZZLE VALVE 1 beschriftet ist, in den 3-Stift-Stecker des ganz linken Ventilaktuators (Stellung 1).

**Hinweis:** Die Stellungen 1 bis 10 der Ventilaktuatoren sind von links nach rechts arrangiert (wenn Sie hinter der Maschine stehen).

3. Stecken Sie den 3-Buchsen-Stecker (Bild 114) des 89-cm-Kitabelbaumzweigs, der mit NOZZLE VALVE 2 beschriftet ist, in den 3-Stift-Stecker des Ventilaktuators (Stellung 2).
4. Stecken Sie die restlichen 3-Buchsen-Stecker des 89-cm-Kabelbaumzweigs in den 3-Stift-Stecker der Ventilaktuatoren (Bild 114).

**Hinweis:** Stellen Sie sicher, dass die 3-Buchsen-Stecker an den relevanten Stellungen des Ventilaktuators angeschlossen sind.

# 21

# Montieren der Auslegerhubzylinder

**Für diesen Arbeitsschritt erforderliche Teile:**

| | |
|---|---|
| 4 | Hydraulikschlauch (1/4" x 24-3/4") |

## Montieren der Hubzylinder

1. Fluchten Sie das starre Ende der Hubzylinder, das Sie in Schritt 3 in Entfernen der Hubzylinder (Seite 20) entfernt haben, mit dem 16 mm großen Loch in der Zylinderbefestigung aus (Bild 115).

   **Hinweis:** Stellen Sie sicher, dass die Ausfahr- und Rückzuganschlüsse des Zylinders ausgefluchtet sind.

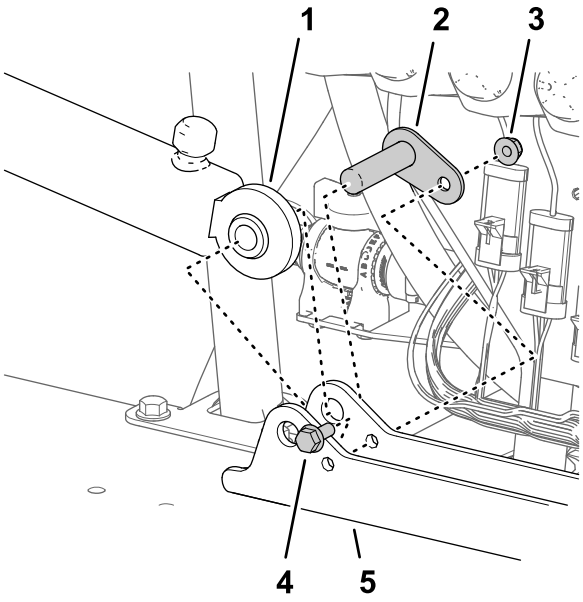


**Bild 115**

1. Hubzylinder (starres Ende)
2. Lagerbolzen
3. Sicherungsbundmutter (5/16")
4. Bundkopfschraube (5/16" x 3/4")
5. Zylinderbefestigung

2. Befestigen Sie den Zylinder mit dem Lagerbolzen, der Bundkopfschraube und Bundmutter an der Zylinderbefestigung (Bild 115).
3. Ziehen Sie die Schraube und Mutter bis auf 1978–2542 Ncm an.
4. Wiederholen Sie die Schritte 1 bis 3 für den anderen Hubzylinder an der anderen Seite der Zylinderbefestigung.

## Montieren der Hubzylinderschläuche

1. Montieren Sie einen neuen Hydraulikschlauch (1/4" x 24-3/4") lose zwischen dem Ausfahranschluss des linken Auslegerhubzylinders und Anschluss C3 des Auslegerhubverteilers (Bild 116).

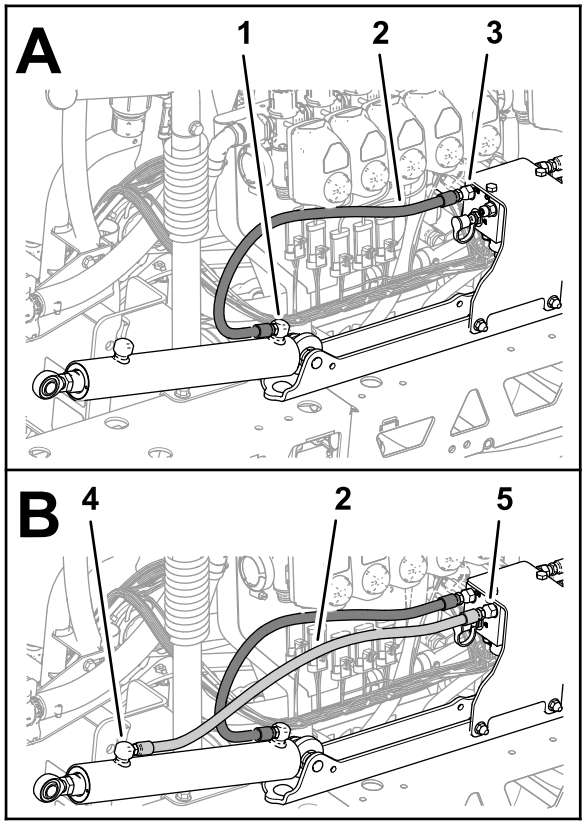


g200075

**Bild 116**

1. Ausfahranschluss (linker Auslegerhubzylinder)
2. Hydraulikschlauch (1/4" x 24-3/4")
3. Anschluss C3 (Auslegerhubverteiler)
4. Rückzuganschluss (linker Auslegerhubzylinder)
5. Anschluss C4 (Auslegerhubverteiler)

2. Montieren Sie einen neuen Hydraulikschlauch (1/4" x 24-3/4") lose zwischen dem Rückzuganschluss des linken Auslegerhubzylinders und Anschluss C4 des Auslegerhubverteilers (Bild 116).
3. Montieren Sie einen neuen Hydraulikschlauch (1/4" x 24-3/4") lose zwischen dem Ausfahranschluss des rechten Auslegerhubzylinders und Anschluss C1 des Auslegerhubverteilers (Bild 117).

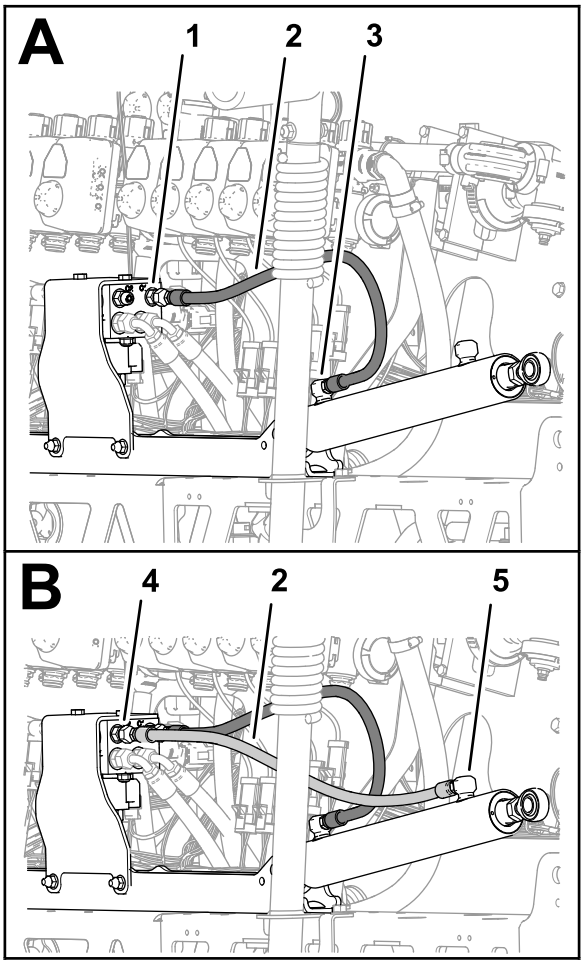


g200076

**Bild 117**

1. Anschluss C1 (Auslegerhubverteiler)
2. Hydraulikschlauch (1/4" x 24-3/4")
3. Ausfahranschluss (rechter Auslegerhubzylinder)
4. Anschluss C2 (Auslegerhubverteiler)
5. Rückzuganschluss (rechter Auslegerhubzylinder)

4. Montieren Sie einen neuen Hydraulikschlauch (1/4" x 24-3/4") lose zwischen dem Rückzuganschluss des rechten Auslegerhubzylinders und Anschluss C2 des Auslegerhubverteilers (Bild 117).
5. Ziehen Sie die Schlauchanschlussstücke an den Ausfahr- und Rückzuganschlüssen der Hubzylinder (Bild 116 und Bild 117) bis auf 21-26 Nm an.
6. Ziehen Sie die Überwurfmuttern der Schläuche am Auslegerhubverteiler (Bild 116 und Bild 117) bis auf 24-30 Nm an.

# 22

# Montieren der äußeren Sprühabschnitte

**Für diesen Arbeitsschritt erforderliche Teile:**

| | |
|---|---|
| 4 | Nylonbundbüchse |
| 1 | Kabelbinder |
| 1 | Zulaufschlauch, 188 cm |
| 1 | Zulaufschlauch, 234 cm |
| 1 | Zulaufschlauch, 279 cm |

## Entfernen der Sprühdüsen von den äußeren Sprühabschnitten

1. Schneiden Sie den Schlauch zwischen zwei Sprühdüsen durch (Bild 118).

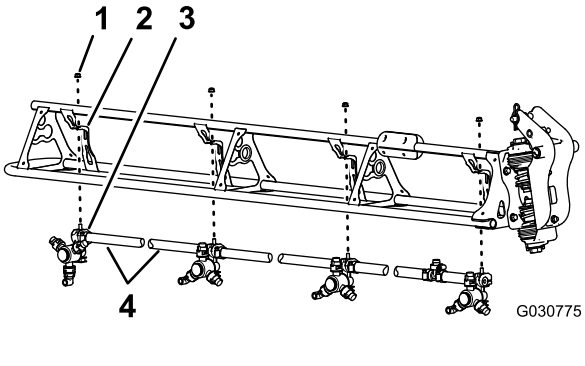


**Bild 118**

1. Sicherungsbundmutter (5/16")
2. Düsenstütze
3. Sprühdüse
4. Schlauch (Innendurchmesser von 3/4")

2. Entfernen Sie die Sicherungsbundmutter (5/16"), mit der die Sprühdüse an der Düsenstütze befestigt ist (Bild 118).
3. Wiederholen Sie die Schritte 2 und 1 für die anderen drei Sprühdüsen.

   **Hinweis:** Bewahren Sie die Sicherungsbundmutter und die Sprühdüse für den Einbau in Montieren der Sprühdüsen an den äußeren Sprühabschnitten (Seite 60) auf.

   **Hinweis:** Werfen Sie die Schläuche, die Klemmen und das T-Anschlussstück, die Sie von der Maschine entfernt haben, weg.
4. Wiederholen Sie die Schritte 2 bis 3 am anderen äußeren Sprühabschnitt.
5. Arbeiten Sie mit den acht Sprühdüsen, die Sie in Schritt 1 entfernt haben, und nehmen Sie die Edelstahlschrauben (Nr. 2 x 1-1/4") ab, mit der die oberen Klemmenhälften und der gezahnte Einzelschlauch- oder Doppelschlauchschaft (3/4") am Gehäuse jeder Sprühdüse befestigt sind; nehmen Sie die gezahnten Schlauchschafte ab (Bild 119).

   **Hinweis:** Die Sechskantschraube (5/16" x 3/4", Edelstahl) kommt aus der oberen Klemmenhälfte heraus, wenn Sie die Klemme öffnen. Bewahren Sie die Schraube für einen späteren Einbau auf.

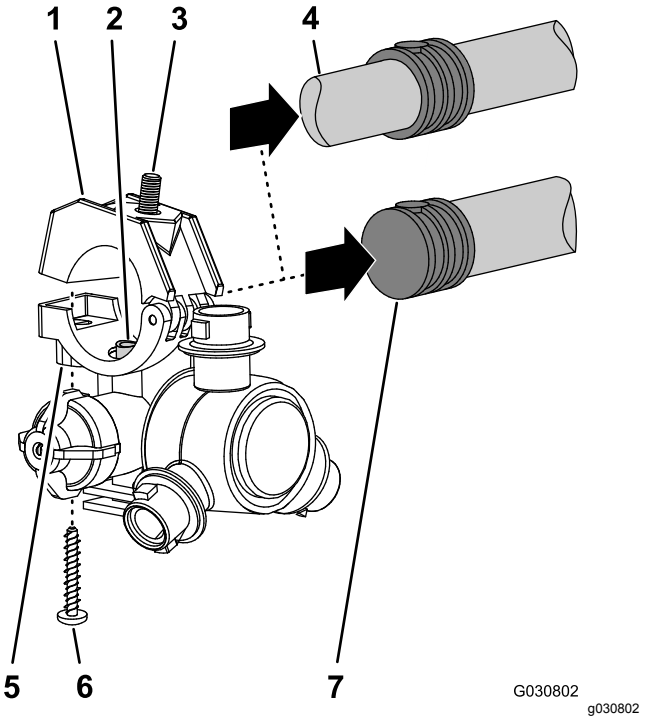


**Bild 119**

1. Obere Klemmenhälfte
2. Transferschlauch
3. Sechskantschraube (5/16 x 3-/4", Edelstahl)
4. Gezahnter Doppelschlauchschaft (3/4")
5. Sprühdüsengehäuse
6. Edelstahlschraube (Nr. 12 x 1-1/4")
7. Gezahnter Einzelschlauchschaft (3/4")

## Montieren der äußeren Sprühabschnitte an der Maschine

**Kapazität der Hebevorrichtung:** 91 kg

1. Heben Sie den äußeren Ausleger mit einer Hebevorrichtung, die die angegebene Kapazität hat, an.

2. Legen Sie eine Nylonbundbüchse in das 31,8 mm große Loch an jeder Seite des Drehzapfen-Anschlussstückes (Bild 120).

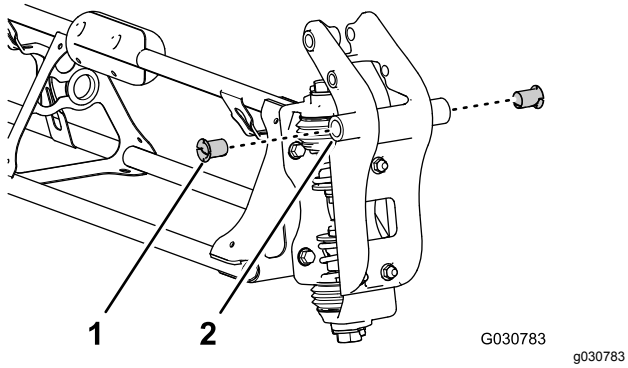


**Bild 120**

1. Nylonbundbüchse
2. Drehzapfen-Anschlussstück (äußerer Sprühabschnitt)

3. Fluchten Sie die Büchsen im Drehzapfen-Anschlussstück mit den Löchern in den Flanschen der Schwenkhalterung am Ende des mittleren Sprühabschnitts aus (Bild 121).

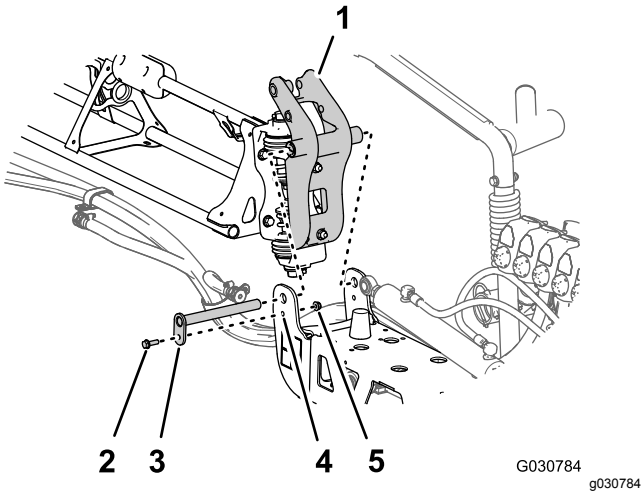


**Bild 121**

1. Drehzapfen-Anschlussstück (äußerer Sprühabschnitt)
2. Bundbolzen (5/16" x 1")
3. Lagerbolzen
4. Schwenkhalterung (mittlerer Sprühabschnitt)
5. Sicherungsbundmutter (5/16")

4. Befestigen Sie das Drehzapfen-Anschlussstück mit dem Lagerbolzen, der Bundkopfschraube (5/16" x 1") und der Sicherungsbundmutter (5/16"), die Sie in Schritt 2 in Entfernen der äußeren Sprühabschnitte (Seite 21) entfernt haben, an der Schwenkhalterung.
5. Ziehen Sie die Schraube und Mutter bis auf 1978–2542 Ncm an.
6. Fluchten Sie das Stangenende des Hubzylinders mit dem Loch (5 mm) im Horn des Drehzapfen-Anschlussstückes aus (Bild 122)

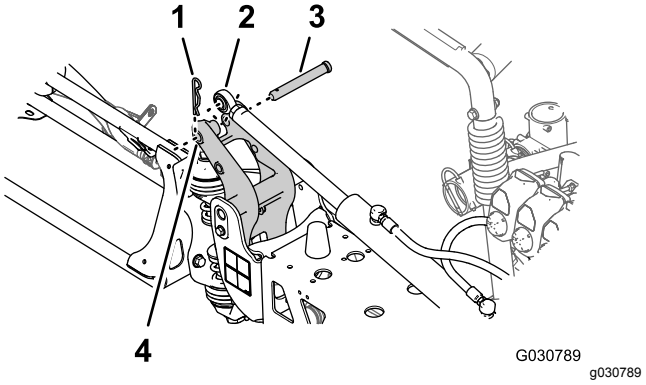


**Bild 122**

1. Splint
2. Stangenende (Hubzylinder)
3. Lastösenbolzen
4. 25 mm großes Loch, Horn des Drehzapfen-Anschlussstücks

7. Befestigen Sie den Hubzylinder mit dem Lastösenbolzen und Splint (Bild 122), die Sie in Schritt 2 in Entfernen der Hubzylinder (Seite 20) entfernt haben, am Drehzapfen-Anschlussstück.
8. Wiederholen Sie die Schritte 1 bis 7 am äußeren Sprühabschnitt an der anderen Seite der Maschine.

# 23

# Anschließen der Sprühdüsenschläuche

**Für diesen Arbeitsschritt erforderliche Teile:**

| | |
|---|---|
| 2 | Zulaufschlauch, 279 cm |
| 2 | Zulaufschlauch, 234 cm |
| 4 | Zulaufschlauch, 188 cm |
| 2 | Zulaufschlauch, 81 cm |

## Identifizieren der Sprühdüsen-Schlauchstellungen

Identifizieren Sie die Zulaufschläuche an der Länge (Bild 123) für jede Sprühdüsenstellung wie folgt:

### Tabelle für Sprühdüsen-Schlauchstellung

| **Sprühdüsenstellungen, linker Sprühabschnitt** | **Sprühdüsenstellungen, mittlerer Sprühabschnitt** | **Sprühdüsenstellungen, rechter Sprühabschnitt** |
|---|---|---|
| Sprühdüse 1 (Düsenventil 1), Zulaufschlauch, 279 cm | Sprühdüsen 5 und 6 (Düsenventil 5), Zulaufschlauch, 81 cm mit zwei Zweigschläuchen | Sprühdüse 9 (Düsenventil 7), Zulaufschlauch, 188 cm |
| Sprühdüse 2 (Düsenventil 2), Zulaufschlauch, 234 cm | Sprühdüsen 7 und 8 (Düsenventil 6), Zulaufschlauch, 81 cm mit zwei Zweigschläuchen | Sprühdüse 10 (Düsenventil 8), Zulaufschlauch, 188 cm |
| Sprühdüse 3 (Düsenventil 3), Zulaufschlauch, 188 cm | | Sprühdüse 11 (Düsenventil 9), Zulaufschlauch, 234 cm |
| Sprühdüse 4 (Düsenventil 4), Zulaufschlauch, 188 cm | | Sprühdüse 12 (Düsenventil 10), Zulaufschlauch, 279 cm |

**Hinweis:** Informationen zu den Düsenventilstellungen finden Sie in Bild 124 in Montieren der Schläuche an den Düsenventilen 1 bis 4 (Seite 58), Bild 125 in Montieren der Schläuche an den Düsenventilen 5 bis 6 (Seite 58) und Bild 126 in Montieren der Schläuche an den Düsenventilen 7 bis 10 (Seite 59).

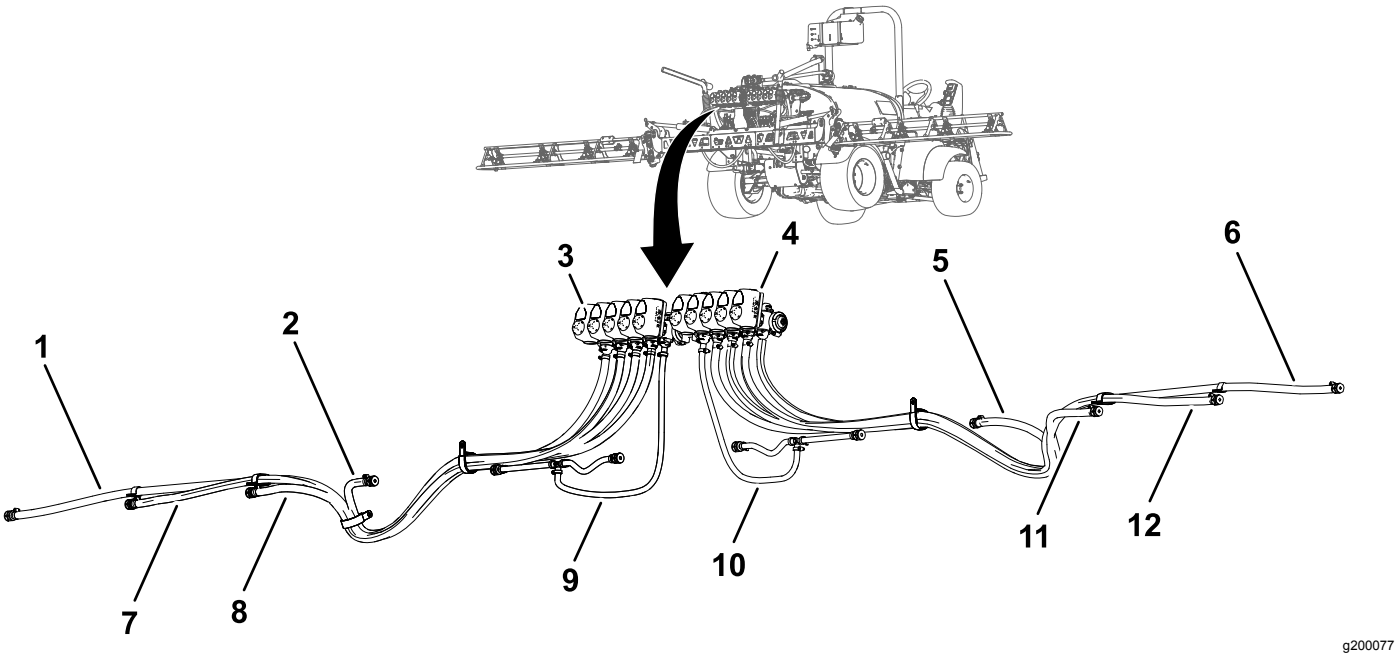


**Bild 123**

1. Zulaufschlauch, 279 cm, Sprühdüse 1
2. Zulaufschlauch, 188 cm, Sprühdüse 4
3. Düsenventil 1
4. Düsenventil 10
5. Zulaufschlauch, 188 cm, Sprühdüse 9
6. Zulaufschlauch, 279 cm, Sprühdüse 12
7. Zulaufschlauch, 234 cm, Sprühdüse 2
8. Zulaufschlauch, 188 cm, Sprühdüse 3
9. Zulaufschlauch, 81 cm, Sprühdüse 5 und 6
10. Zulaufschlauch, 81 cm, Sprühdüse 7 und 8
11. Zulaufschlauch, 188 cm, Sprühdüse 10
12. Zulaufschlauch, 234 cm, Sprühdüse 11

## Montieren der Schläuche an den Düsenventilen 1 bis 4

1. Befestigen Sie das gerade gezahnte Anschlussstück des Zulaufschlauchs (279 cm) an der Kupplung des Düsenventils 1 (Bild 124).

   **Hinweis:** Stellen Sie sicher, dass das gezahnte Anschlussstück fest auf der Kupplung sitzt.

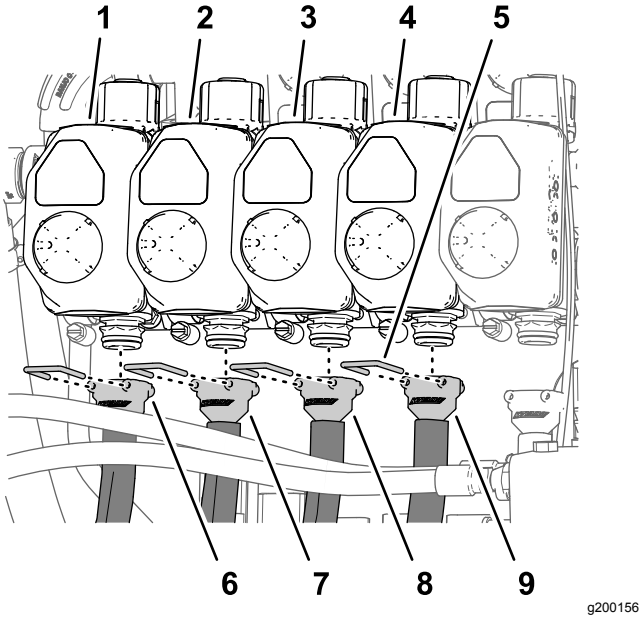


**Bild 124**

1. Düsenventil 1
2. Düsenventil 2
3. Düsenventil 3
4. Düsenventil 4
5. Halter
6. Zulaufschlauch, 279 cm
7. Zulaufschlauch, 234 cm
8. Zulaufschlauch, 188 cm
9. Zulaufschlauch, 188 cm

2. Befestigen Sie das gerade Anschlussstück mit einem Halter an der Kupplung (Bild 124).
3. Befestigen Sie das gerade gezahnte Anschlussstück des Zulaufschlauchs (234 cm) an der Kupplung des Düsenventils 2 (Bild 124).

   **Hinweis:** Stellen Sie sicher, dass das gezahnte Anschlussstück fest auf der Kupplung sitzt.
4. Befestigen Sie das gerade Anschlussstück mit einem Halter an der Kupplung (Bild 124).
5. Befestigen Sie das gerade gezahnte Anschlussstück des Zulaufschlauchs (188 cm) an der Kupplung des Düsenventils 3 (Bild 124).

   **Hinweis:** Stellen Sie sicher, dass das gezahnte Anschlussstück fest auf der Kupplung sitzt.
6. Befestigen Sie das gerade Anschlussstück mit einem Halter an der Kupplung (Bild 124).
7. Befestigen Sie das gerade gezahnte Anschlussstück des Zulaufschlauchs (188 cm) an der Kupplung des Düsenventils 4 (Bild 124).

   **Hinweis:** Stellen Sie sicher, dass das gezahnte Anschlussstück fest auf der Kupplung sitzt.
8. Befestigen Sie das gerade Anschlussstück mit einem Halter an der Kupplung (Bild 124).

## Montieren der Schläuche an den Düsenventilen 5 bis 6

**Hinweis:** Der Zulaufschlauch (81 cm) hat ein T-Anschlussstück mit zwei Zweigschläuchen und zwei gezahnten Einzelschlauchschaften.

1. Befestigen Sie das gerade gezahnte Anschlussstück des Zulaufschlauchs (81 cm) an der Kupplung des Düsenventils 5 (Bild 125).

   **Hinweis:** Stellen Sie sicher, dass das gezahnte Anschlussstück fest auf der Kupplung sitzt.

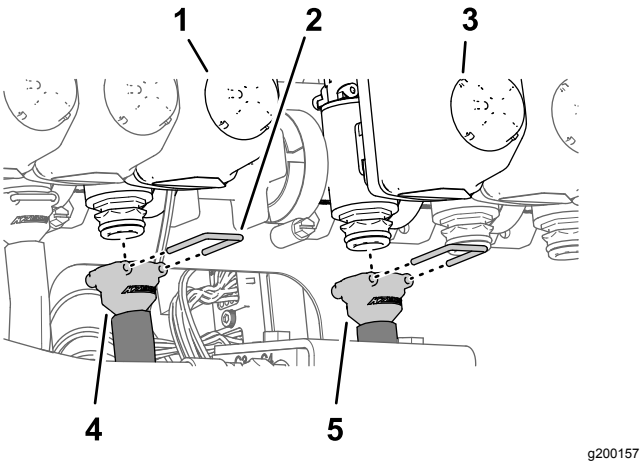


**Bild 125**

1. Düsenventil 5
2. Halter
3. Düsenventil 6
4. Zulaufschlauch, 81 cm
5. Zulaufschlauch, 81 cm

2. Befestigen Sie das gerade Anschlussstück mit einem Halter an der Kupplung (Bild 125).
3. Befestigen Sie das gerade gezahnte Anschlussstück des Zulaufschlauchs (81 cm) an der Kupplung des Düsenventils 6 (Bild 125).

   **Hinweis:** Stellen Sie sicher, dass das gezahnte Anschlussstück fest auf der Kupplung sitzt.
4. Befestigen Sie das gerade Anschlussstück mit einem Halter an der Kupplung (Bild 125).

# Montieren der Schläuche an den Düsenventilen 7 bis 10

1. Befestigen Sie das gerade gezahnte Anschlussstück des Zulaufschlauchs (188 cm) an der Kupplung des Düsenventils 7 (Bild 126).

   **Hinweis:** Stellen Sie sicher, dass das gezahnte Anschlussstück fest auf der Kupplung sitzt.

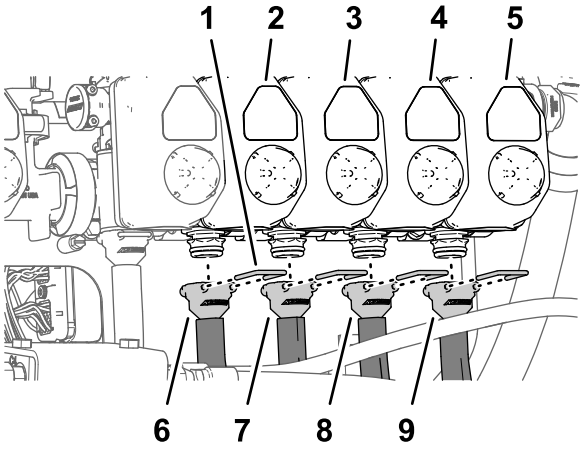


g200158

**Bild 126**

1. Halter
2. Düsenventil 7
3. Düsenventil 8
4. Düsenventil 9
5. Düsenventil 10
6. Zulaufschlauch, 188 cm
7. Zulaufschlauch, 188 cm
8. Zulaufschlauch, 234 cm
9. Zulaufschlauch, 279 cm

2. Befestigen Sie das gerade Anschlussstück mit einem Halter an der Kupplung (Bild 126).
3. Befestigen Sie das gerade gezahnte Anschlussstück des Zulaufschlauchs (188 cm) an der Kupplung des Düsenventils 8 (Bild 126).

   **Hinweis:** Stellen Sie sicher, dass das gezahnte Anschlussstück fest auf der Kupplung sitzt.
4. Befestigen Sie das gerade Anschlussstück mit einem Halter an der Kupplung (Bild 126).
5. Befestigen Sie das gerade gezahnte Anschlussstück des Zulaufschlauchs (234 cm) an der Kupplung des Düsenventils 9 (Bild 126).

   **Hinweis:** Stellen Sie sicher, dass das gezahnte Anschlussstück fest auf der Kupplung sitzt.
6. Befestigen Sie das gerade Anschlussstück mit einem Halter an der Kupplung (Bild 126).
7. Befestigen Sie das gerade gezahnte Anschlussstück des Zulaufschlauchs (279 cm) an der Kupplung des Düsenventils 10 (Bild 126).

   **Hinweis:** Stellen Sie sicher, dass das gezahnte Anschlussstück fest auf der Kupplung sitzt.
8. Befestigen Sie das gerade Anschlussstück mit einem Halter an der Kupplung (Bild 126).

# Verlegen der Zulaufschläuche zu den Sprühdüsen

1. Verlegen Sie die Schläuche für die Sprühdüsen 1, 2, 3 und 4 durch die R-Klemme am linken äußeren Ende des mittleren Sprühabschnitts (Bild 127 und Bild 128).

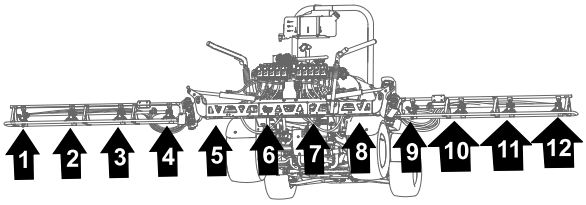


g200162

**Bild 127**

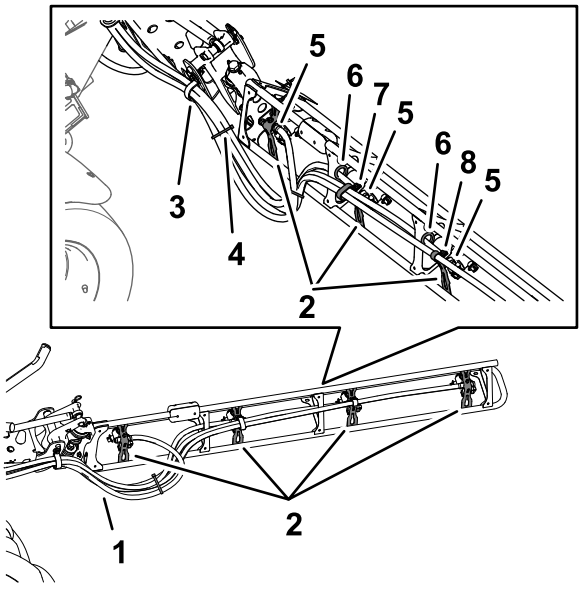


g200185

**Bild 128**

1. Schläuche
2. Düsenstützen
3. R-Klemme
4. Kabelbinder
5. Gezahnter Einzelschlauchschaft (1/2")
6. Scheibe
7. Doppelte R-Klemme
8. Einfache R-Klemme

2. Verlegen Sie die Schläuche für die Sprühdüsen 7, 8, 9 und 10 durch die R-Klemme am rechten äußeren Ende des mittleren Sprühabschnitts (Bild 127 und Bild 128).
3. Verlegen Sie die Zulaufschläuche (279 cm) und die gezahnten Schlauchschafte (3/4") entlang des Sprühabschnitts zu den Sprühdüsen 1 und 10, wie in Bild 127 und Bild 128 abgebildet.
4. Verlegen Sie die Zulaufschläuche (234 cm) und die gezahnten Schlauchschafte (3/4") entlang des Sprühabschnitts zu den Sprühdüsen 2 und 9, wie in Bild 127 und Bild 128 abgebildet.

5. Verlegen Sie die Zulaufschläuche (188 cm) und die gezahnten Schlauchschafte (3/4") entlang des Sprühabschnitts zu den Sprühdüsen 3 und 8, wie in Bild 127 und Bild 128 abgebildet.

   **Hinweis:** Verlegen Sie die Schläuche durch die unteren Scheiben hinten in den Rahmenrohr-Halterungen.

6. Verlegen Sie die Zulaufschläuche (188 cm) und die gezahnten Schlauchschafte (3/4") entlang des Sprühabschnitts zu den Sprühdüsen 4 und 7, wie in Bild 127 und Bild 128 abgebildet.

   **Hinweis:** Verlegen Sie die Schläuche durch die unteren Scheiben hinten in den Rahmenrohr-Halterungen.

7. Bündeln Sie die vier Schläuche für die Sprühdüsen mit einer Kabelbinde zusammen, wie in Bild 128 abgebildet.

## Montieren der Sprühdüsen an den äußeren Sprühabschnitten

1. Fluchten Sie den Transferschlauch im Sattel einer Sprühdüse (Bild 129) mit dem Loch in der Seite des gezahnten Einzelschlauchschafts (1/2") aus.

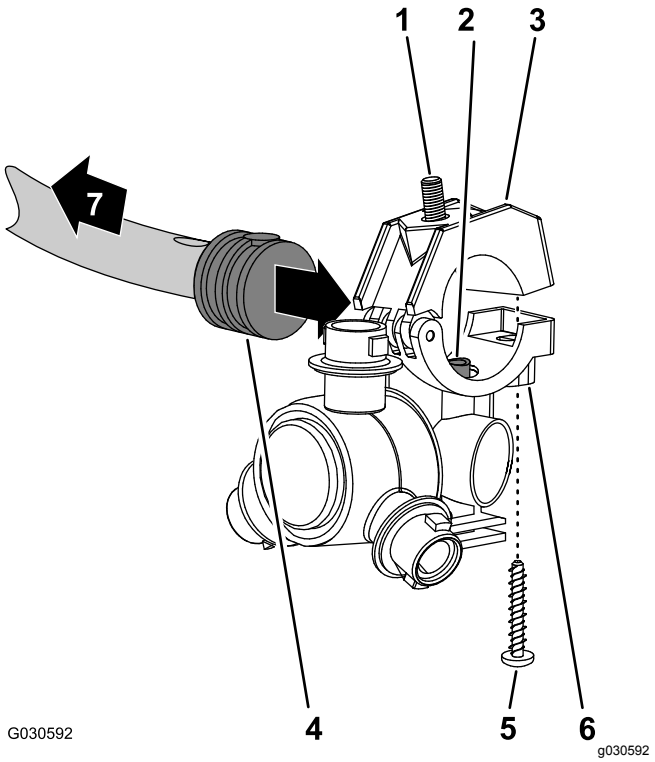


**Bild 129**

1. Sechskantschraube (5/16 x 3-/4", Edelstahl)
2. Transferschlauch
3. Obere Klemmenhälfte
4. Gezahnter Einzelschlauchschaft (1/2")
5. Edelstahlschraube (Nr. 12 x 1-1/4")
6. Sprühdüsengehäuse
7. Zum Sprühabschnitt

2. Schließen Sie die obere Klemmenhälfte um den gezahnten Schlauchschaft und befestigen die Klemmenhälfte und das Sprühdüsengehäuse (Bild 129) mit der Edelstahlschraube (Nr. 12 x 1¼"). Ziehen Sie die Edelstahlschraube bis auf 14-18 N·m an.

   **Hinweis:** Stellen Sie sicher, dass die Sechskantschraube (5/16" x 3/4") in der Vertiefung in der oberen Klemmenhälfte sitzt, wenn Sie die Klemme schließen.

3. Montieren Sie die Sprühdüsen wie folgt am äußeren Sprühabschnitt:
   - Montieren Sie an den Düsenpositionen 1 und 4 die Sprühdüse mit der Sicherungsbundmutter (5/16"), die Sie in Schritt 2 in Entfernen der Sprühdüsen von den äußeren Sprühabschnitten (Seite 54) entfernt haben, an der Düsenbefestigung (A in Bild 130).
   - Montieren Sie an den Düsenstellungen 2 und 3 die Sprühdüse mit der Sicherungsbundmutter (5/16"), die Sie in Schritt 2 in Entfernen der Sprühdüsen von den äußeren Sprühabschnitten (Seite 54)

entfernt haben, an der Düsenbefestigung (A und B in Bild 130).

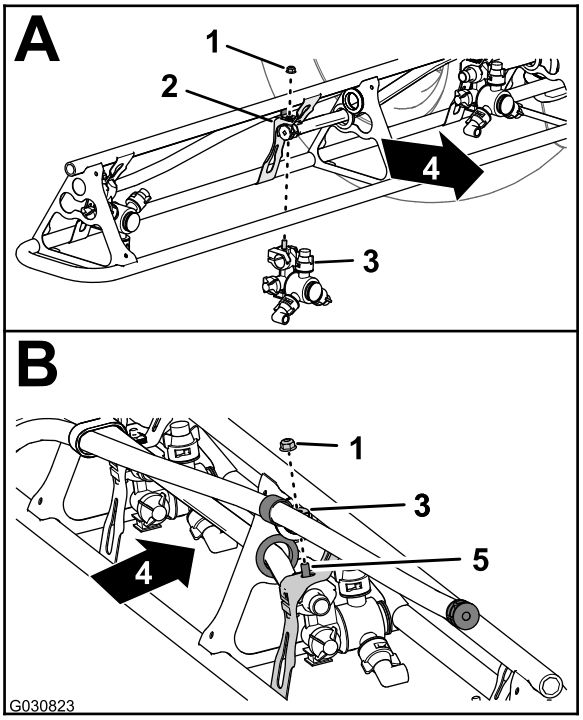


g030823

**Bild 130**

1. Sicherungsbundmutter (5/16")
2. Düsenbefestigung
3. Sprühdüse
4. Rückseite der Maschine
5. Sechskantschraube (Edelstahl, 5/16" x 3/4")

4. Ziehen Sie die Sicherungsbundmutter bis auf 1978-2542 Ncm an.
5. Wiederholen Sie die Schritte 1 bis 4 für die anderen Sprühdüsen für den Sprühabschnitt.
6. Wiederholen Sie die Schritte 1 bis 5 am äußeren Sprühabschnitt an der anderen Seite der Maschine.

# 24

# Anschließen des Kitkabelbaums am Heck der Maschine

**Keine Teile werden benötigt**

## Anschließen des Kabelbaums am Druckwandler und am ASC 10

1. Stecken Sie den 3-Buchsen-Stecker des 61-cm-Kabelbaumzweigs, der mit PRESSURE TRANSDUCER GREEN WEDGE beschriftet ist, in den 3-Stift-Stecker des Druckwandlers (Bild 131).

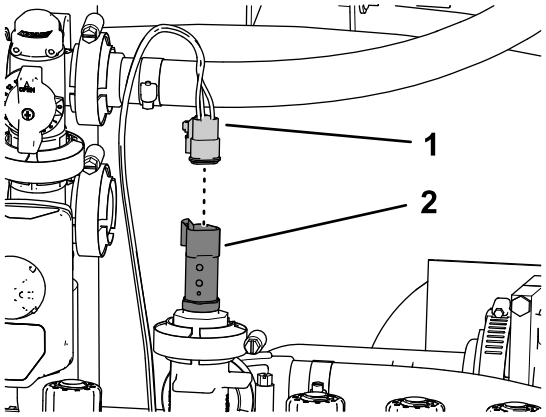


g200254

**Bild 131**

1. 3-Buchsen-Stecker, Kitkabelbaumzweig (61 cm) (PRESSURE TRANSDUCER GREEN WEDGE)
2. 3-Stift-Stecker (Druckwandler)

2. Stecken Sie den 40-Buchsen-Stecker des 102-cm-Kitkabelbaumzweigs in den 40-Stift-Stecker des ASC 10 Sprühsteuergeräts (Bild 132).

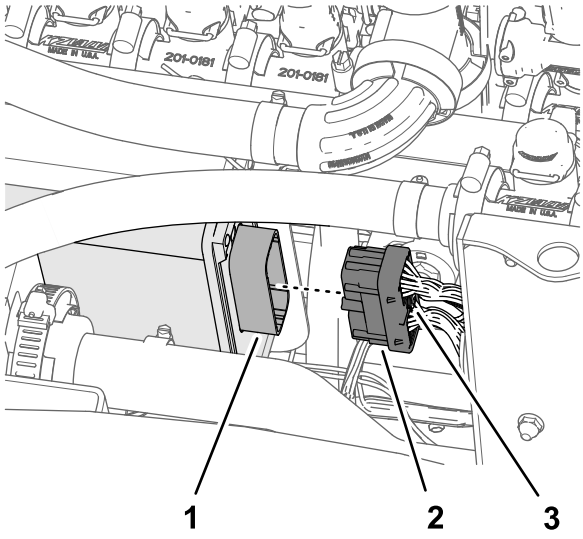


g200253

**Bild 132**

1. 40-Stift-Stecker (ASC 10-Sprühsteuergerät)
2. 40-Buchsen-Stecker, 102-cm-Kabelbaumzweig
3. Daumenschraube

3. Schrauben Sie die Daumenschraube des 40-Buchsen-Steckers mit der Hand in den ASC 10-Stecker ein (Bild 132).
4. Stecken Sie den 4-Buchsen-Stecker, der mit TO ASC 10 beschriftet ist, in den 4-Stift-Stecker des ASC 10 Sprühsteuergeräts (Bild 133).

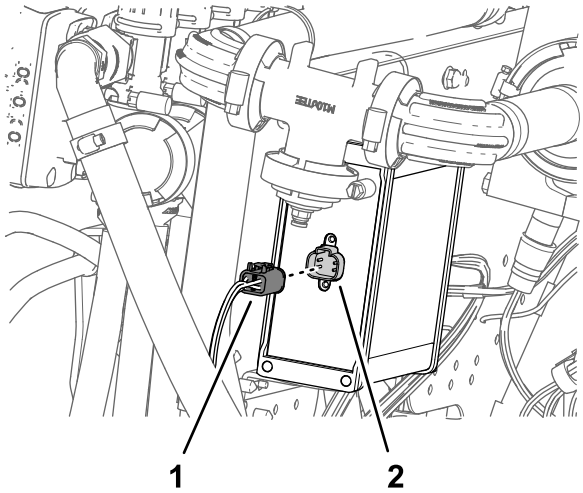


g200252

**Bild 133**

1. 4-Buchsen-Stecker (TO ASC 10)
2. 4-Stift-Stecker (ASC 10-Sprühsteuergerät)

# 25

# Anschließen des Druckmessschlauches für das Messgerät am Armaturenbrett

**Keine Teile werden benötigt**

## Anschließen des Druckmess-schlauches für das Messgerät am Armaturenbrett

### Maschinen ohne den optionalen Handsprühstab oder die optionale elektrische Schlauchtrommel

1. Fluchten Sie das Ende des Druckmessschlauches (Kunststoff) für das Druckmanometer im Armaturenbrett mit dem arretierenden Stellring der Schlauchkupplung aus (Bild 134).

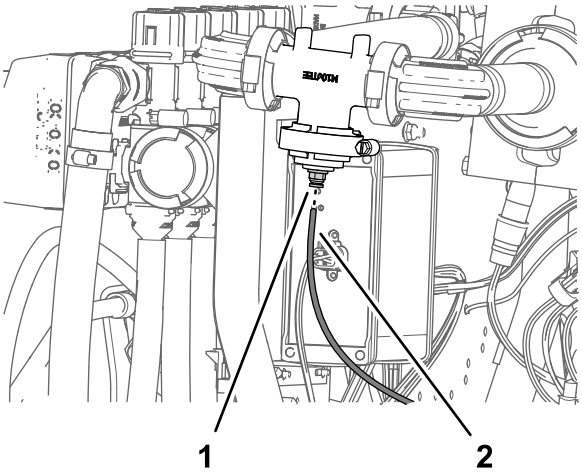


g200631

**Bild 134**

1. Arretierender Stellring (Schlauchkupplung)
2. Druckmessschlauch (Druckmanometer im Armaturenbrett)

2. Setzen Sie den Messschlauch in den arretierenden Stellring ein, bis er fest sitzt (Bild 134).

# Anschließen des Druckmess-schlauchs

## Maschinen mit dem optionalen Handsprühstab oder der optionalen elektrischen Schlauchtrommel

1. Nehmen Sie die Flanschklemme und die Dichtung ab, mit denen die Kappe am Flansch des Düsenventils 10 befestigt ist (Bild 135).

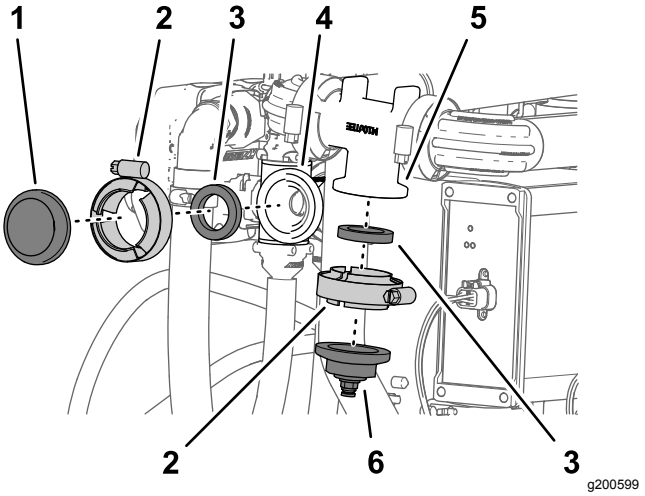


**Bild 135**

1. Kappe
2. Flanschklemme
3. Dichtung
4. Flansch (Düsenventil 10)
5. Flansch (Durchflussmess-gerätverteiler)
6. Kappe und Schlauchanschlussstück

2. Nehmen Sie die Flanschklemme und Dichtung ab, mit denen die Kappe und das Schlauchanschlussstück am Verteiler des Durchflussmessgeräts befestigt ist (Bild 135).

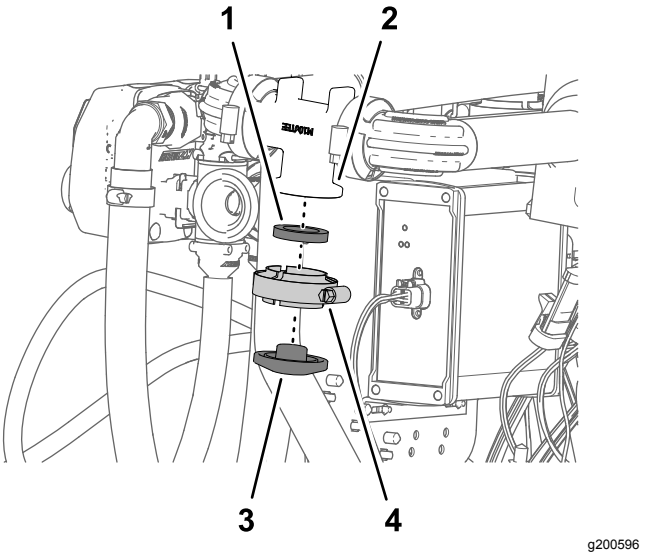


**Bild 136**

1. Dichtung
2. Kappe
3. Flansch (Durchflussmess-gerätverteiler)
4. Flanschklemme

3. Montieren Sie die einfache Klemme mit der Flanschklemme und der Dichtung, die Sie in Schritt 2 entfernt haben, am Verteiler des Durchflussmessgeräts und ziehen Sie die Klemme mit der Hand an (Bild 136).
4. Montieren Sie das 90°-Anschlussstück des Abstellventils für den optionalen Handsprühstab oder die elektrische Schlauchtrommel mit der Flanschklemme und der Dichtung, die Sie in Schritt 1 entfernt haben, am Flansch des Düsenventils 10 und ziehen Sie die Klemme mit der Hand an (Bild 137).

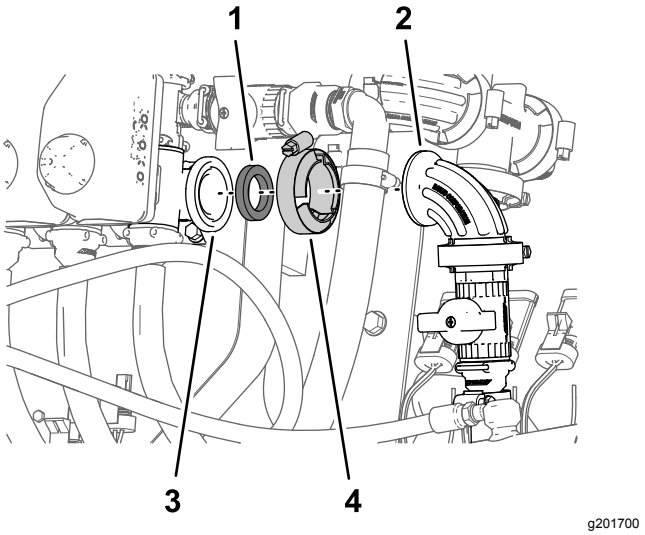


**Bild 137**

1. Dichtung
2. 90°-Anschlussstück (Abstellventil)
3. Flansch (Düsenventil 10)
4. Flanschklemme

5. Fluchten Sie das Ende des Druckmessschlauchs (Kunststoff) für das Druckmanometer im Armaturenbrett mit dem arretierenden Stellring für die Schlauchkupplung am 90°-Anschlussstück des Abstellventils für den Handsprühstab oder die elektrische Schlauchtrommel aus (Bild 138).

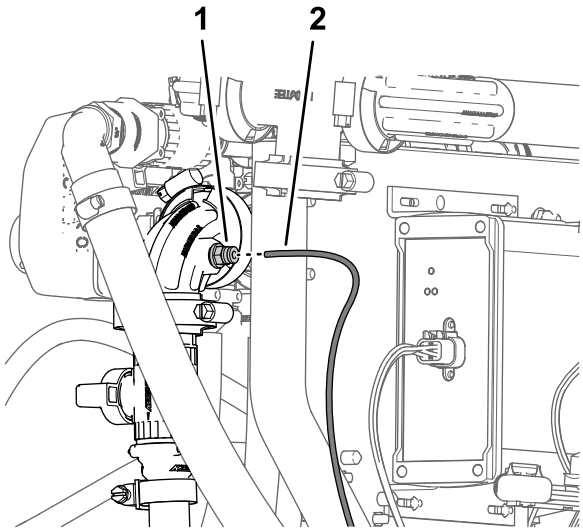


g201698

**Bild 138**

1. Schlauchkupplung (90°-Anschlussstück, Abstellventil)
2. Druckmessschlauch (Messgerät am Armaturenbrett)

6. Setzen Sie den Messschlauch in den arretierenden Stellring ein, bis er fest sitzt (Bild 138).

# 26

# Anschließen des optionalen Schaummarkierers

**Für diesen Arbeitsschritt erforderliche Teile:**

| | |
|---|---|
| 6 | Kabelbinder |

## Verlegen der Schläuche für die Schaummarkiererdüsen

1. Verlegen Sie die Schläuche für die Schaumdüsen am linken und rechten Sprühabschnitt nach innen und durch die R-Klemme in der Nähe des Drehpunkts, für jeden äußeren Sprühabschnitt (Bild 140).

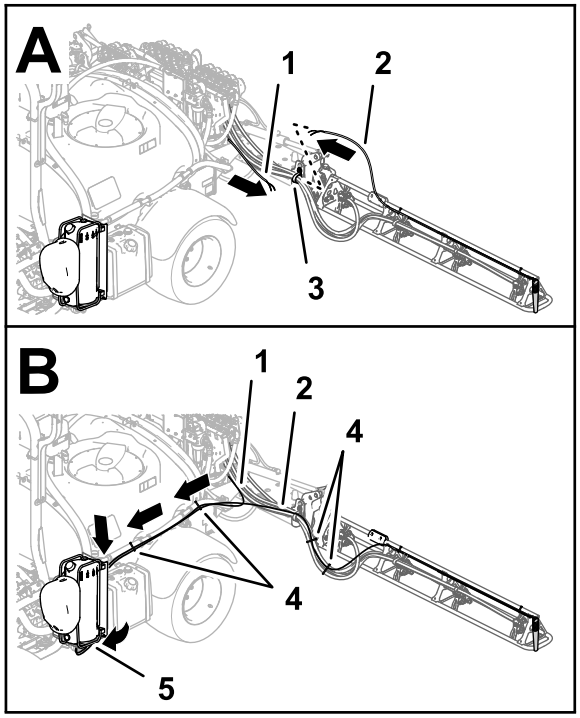


g202021

**Bild 139**

Schaummarkierer bis 2016

1. Schlauch, Schaummarkiererdüse (rechter Sprühabschnitt)
2. Schlauch, Schaummarkiererdüse (linker Sprühabschnitt)
3. R-Klemme
4. Kabelbinder
5. Anschlussplatte (Schaummarkiererkompressor)

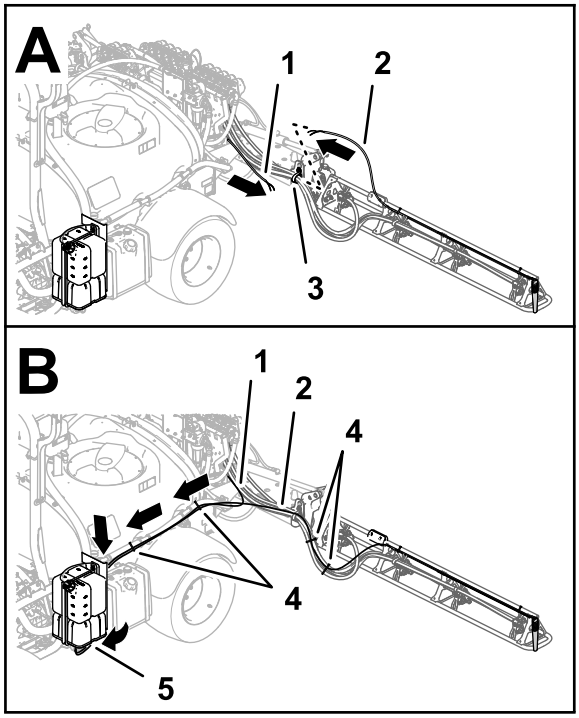


g201934

**Bild 140**

Schaummarkierer ab 2017

1. Schlauch, Schaummarkiererdüse (rechter Sprühabschnitt)
2. Schlauch, Schaummarkiererdüse (linker Sprühabschnitt)
3. R-Klemme
4. Kabelbinder
5. Anschlussplatte (Schaummarkiererkompressor)

2. Verlegen Sie die Schläuche nach vorne entlang der linken Seite des Sprühbehälters (Bild 140).
3. Befestigen Sie die Schläuche für die linken und rechten Schaummarkiererdüsen mit vier Kabelbindern an den Sprühschläuchen, wie in Bild 140 abgebildet.
4. Befestigen Sie die Schläuche für die linken und rechten Schaummarkiererdüsen mit zwei Kabelbindern an den Schläuchen für das Rührwerk, wie in Bild 140 abgebildet.

# Befestigen der Flüssigkeits- und Luftschläuche am Kompressor

## Schaummarkierer ab 2017

1. Verlegen Sie die Schaumschläuche für den rechten Ausleger, wie in Bild 141 abgebildet.

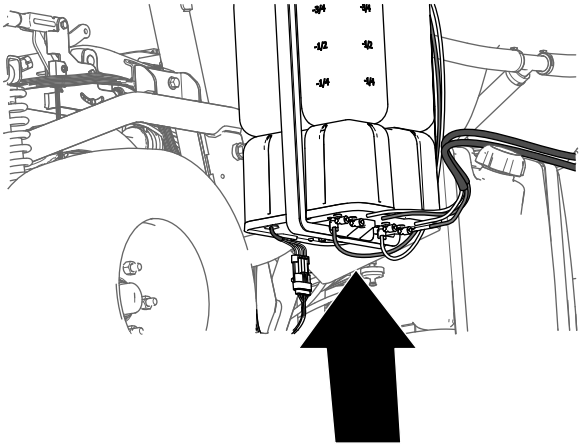

g197746

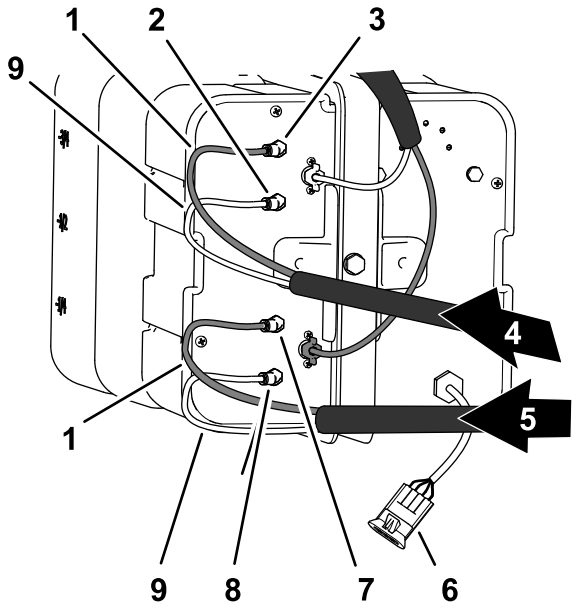


g196495

**Bild 141**

1. Blaue Schläuche
2. Flüssigkeit-Anschlussstück (linker Sprühabschnitt)
3. Luftanschlussstück (linker Sprühabschnitt)
4. Schaumschläuche (linker Sprühabschnitt)
5. Schaumschläuche (rechter Sprühabschnitt)
6. Elektrischer Anschluss
7. Flüssigkeit-Anschlussstück (rechter Sprühabschnitt)
8. Kabelbinder
9. Flüssigkeit-Anschlussstück (rechter Sprühabschnitt)
10. Durchsichtige Schläuche

2. Stecken Sie den durchsichtigen Schlauch in das Luft-Anschlussstück an der Seite der Kompressorplatte (Bild 141 und Bild 142).

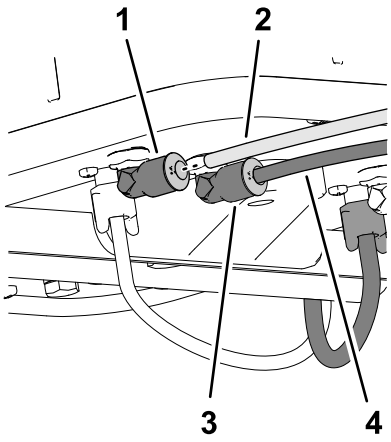


g201938

**Bild 142**

1. Luftanschlussstück
2. Durchsichtiger Schlauch
3. Flüssigkeit-Anschlussstück
4. Blauer Schlauch

3. Stecken Sie den blauen Schlauch in das Flüssigkeit-Anschlussstück an der Seite der Kompressorplatte (Bild 141 und Bild 142).
4. Verlegen Sie die Schaumschläuche für den linken Ausleger, wie in Bild 141 abgebildet.
5. Stecken Sie den durchsichtigen Schlauch in das Luft-Anschlussstück an der Seite der Kompressorplatte (Bild 141 und Bild 142).
6. Stecken Sie den blauen Schlauch in das Flüssigkeit-Anschlussstück an der Seite der Kompressorplatte (Bild 141 und Bild 142).

# Befestigen der Flüssigkeits- und Luftschläuche am Kompressor

## Schaummarkierer bis 2016

1. Montieren Sie die Schläuche mit dem Kabelbinder, den Sie in Schritt 9 in Vorbereiten der neuen Schläuche für die Schaummarkiererdüsen (Seite 12) vorbereitet haben, und fluchten Sie den blauen Schlauch für den rechten Sprühabschnitt mit dem Druckanschlussstück für den Wasserkreislauf des rechten Sprühabschnitts aus (Bild 143).

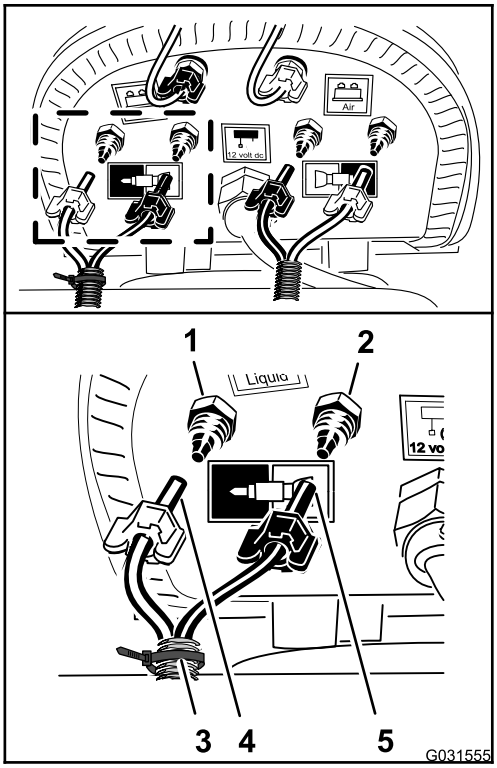


g031555

**Bild 143**

1. Druckanschlussstück: Wasser (rechter Sprühabschnitt, blauer Schlauch)
2. Druckanschlussstück: Luft (rechter Sprühabschnitt, durchsichtiger Schlauch)
3. Kabelbinder
4. Druckmutter: Luft (rechter Sprühabschnitt, blauer Schlauch)
5. Druckmutter: Wasser (rechter Sprühabschnitt, durchsichtiger Schlauch)

2. Befestigen Sie die Druckmutter für den Schlauch auf dem Anschlussstück und ziehen die Mutter mit der Hand an (Bild 143).
3. Fluchten Sie den durchsichtigen Schlauch für den rechten Sprühabschnitt auf dem Druckanschlussstück für den Luftkreislauf für den rechten Sprühabschnitt aus (Bild 143).
4. Befestigen Sie die Druckmutter für den Schlauch auf dem Anschlussstück und ziehen die Mutter mit der Hand an (Bild 143).
5. Schließen Sie den nicht beschrifteten Schlauch (kein Kabelbinder) an; fluchten Sie hierfür den blauen Schlauch für den linken Sprühabschnitt auf dem Druckanschlussstück für den Wasserkreislauf für den linken Sprühabschnitt aus (Bild 144).

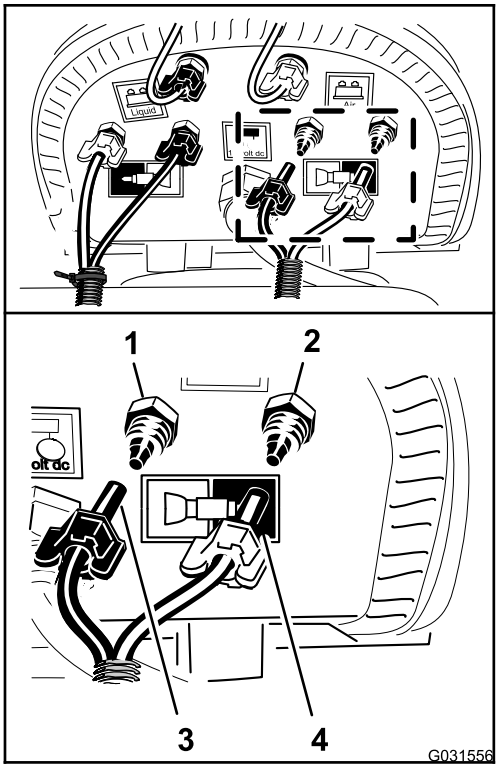


g031556

**Bild 144**

1. Druckanschlussstück: Wasser (linker Sprühabschnitt, blauer Schlauch)
2. Druckanschlussstück: Luft (linker Sprühabschnitt, durchsichtiger Schlauch)
3. Druckmutter (linker Sprühabschnitt, blauer Schlauch)
4. Druckmutter (linker Sprühabschnitt, durchsichtiger Schlauch)

6. Befestigen Sie die Druckmutter für den Schlauch auf dem Anschlussstück und ziehen die Mutter mit der Hand an (Bild 144).
7. Fluchten Sie den durchsichtigen Schlauch für den linken Sprühabschnitt auf dem Druckanschlussstück für den Luftkreislauf für den linken Sprühabschnitt aus (Bild 144).
8. Befestigen Sie die Druckmutter für den Schlauch auf dem Anschlussstück und ziehen die Mutter mit der Hand an (Bild 144).
9. Befestigen Sie den Schaummarkiererschlauch mit zwei Kabelbinden an den Sprühdüsenschläuchen (Bild 140).

# 27

# Anschließen des optionalen Ultraschall-Auslegers

**Keine Teile werden benötigt**

## Verfahren

1. Schließen Sie den 3-Buchsen-Stecker des Kabelbaums für den Ultraschall-Ausleger am 3-Stift-Stecker des Kabels für den rechten Ultraschallsensor an (A in Bild 145).

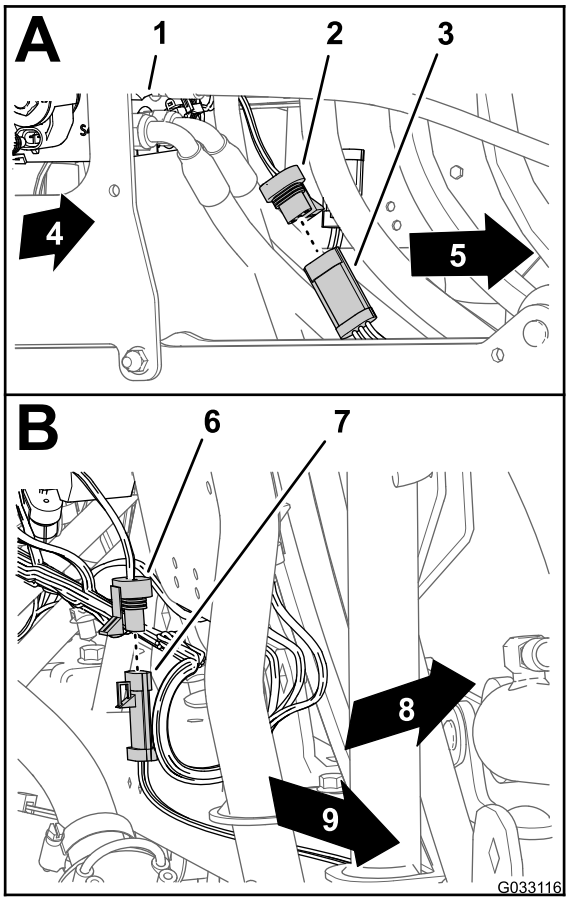


g033116

**Bild 145**

1. Hubzylinderverteiler
2. 3-Buchsen-Stecker (Kabelbaum des Ultraschall-Auslegers, rechter Sensor)
3. 3-Stiftstecker (Kabel, rechter Ultraschallsensor)
4. Rechte Seite der Maschine
5. 3-Buchsen-Stecker (Kabelbaum des Ultraschall-Auslegers, linker Sensor)
6. 3-Stiftstecker (Kabel, linker Ultraschallsensor)
7. Linke Seite der Maschine
8. Rückseite der Maschine
9. Linke Seite der Maschine

2. Schließen Sie den 3-Buchsen-Stecker des Kabelbaums für den Ultraschall-Ausleger am 3-Stift-Stecker des Kabels für den linken Ultraschallsensor an (B in Bild 145).

# 28

# Montieren des optionalen abgedeckten Auslegers

**Für diesen Arbeitsschritt erforderliche Teile:**

| | |
|---|---|
| 1 | Abdeckungsverlängerung (12. Düse, Toro Bestellnummer 120-0621) |
| 22 | Blindniete (Toro Bestellnummer 114439) |
| 4 | Stützhalterung (mittlere Abschnittsabdeckung, Toro Bestellnummer 131-3703-03) |
| 4 | Klemmmutter (Toro Bestellnummer 94-2413) |
| 16 | Bundkopfschrauben (3/8" x 1-1/4", Toro Bestellnummer 110-5050) |
| 16 | Sicherungsbundmuttern (3/8", Toro Bestellnummer 104-8301) |
| 2 | Abdeckungsriemen (Toro Bestellnummer 120-0629) |
| 4 | Bundkopfschrauben (5/16" x 1-1/4", Toro Bestellnummer 323-36) |

## Montieren der Abdeckungsverlängerung an der mittleren Abschnittsabdeckung (Düse 11)

1. Bohren Sie die 11 Blindnieten (Bild 146) mit einem 5-mm-Bohrer aus, mit denen die Verstärkungsplatte (eine Reihe von Nieten) und die Gummiabdeckung am Ende der 11. Düsenabschnittsabdeckung für den mittleren Auslegerabschnitt befestigt ist, die Sie in Schritt 2 in 6 Entfernen der Abdeckung des mittleren Abschnitts (11. Düse) des optionalen abgedeckten Auslegers (Seite 15) entfernt haben.

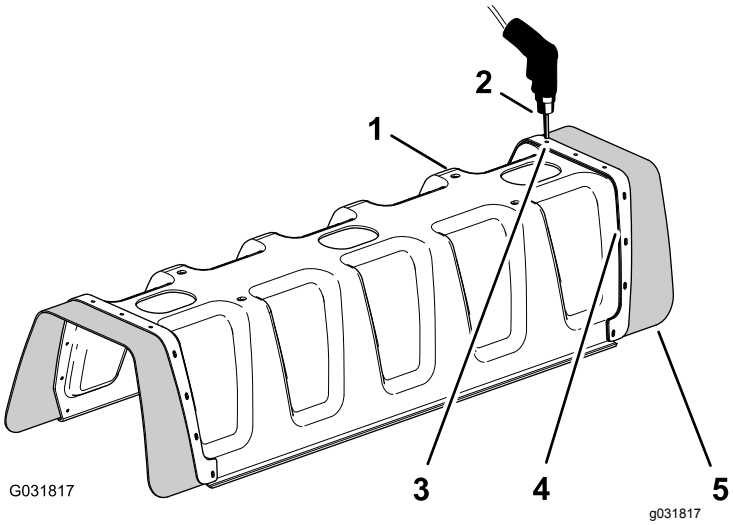


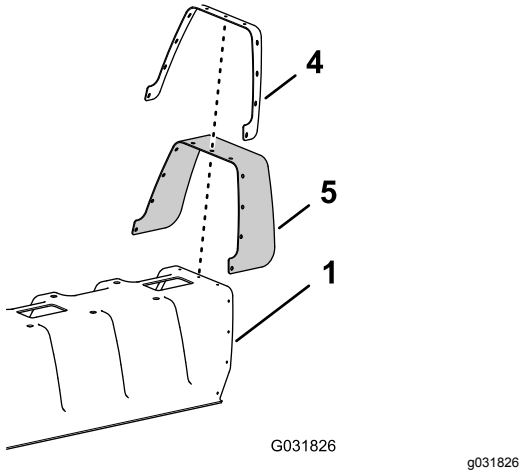


**Bild 146**

1. 11. Düsenabschnittsabdeckung
2. Bohrer und 5-mm-Bohreinsatz
3. Niete (3/16" x 1/2")
4. Verstärkungsplatte (eine Reihe)
5. Gummiabdeckung

2. Nehmen Sie die Verstärkungsplatte, die 11 Scheiben (3/16") und die Gummiabdeckung von der 11. Düsenauslegerabdeckung ab (Bild 146).

   **Hinweis:** Bewahren Sie die Verstärkungsplatte, die Scheiben und die Gummiabdeckung für die Einbauschritte 5 und 6 auf.

3. Fluchten Sie die Löcher in der Verstärkungsplatte (doppelte Reihe) an der Abdeckungsverlängerung mit den Löchern am Ende der 11. Düsenauslegerabdeckung aus (Bild 147).

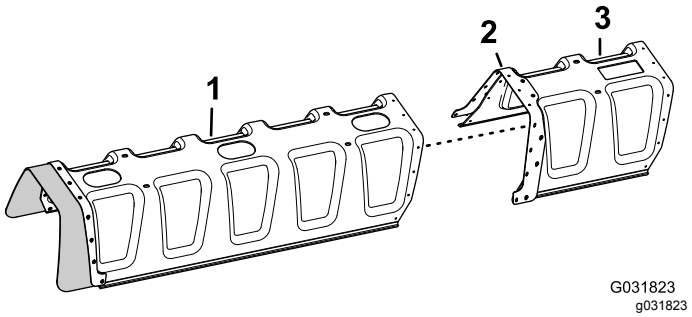


**Bild 147**

1. 11. Düsenabschnittsabdeckung
2. Verstärkungsplatte (doppelte Reihe)
3. Abdeckungsverlängerung

4. Befestigen Sie die Abdeckungsverlängerung mit 11 Blindnieten (Toro Bestellnummer 114439) an der 11. Düsenabschnittsabdeckung (Bild 148).

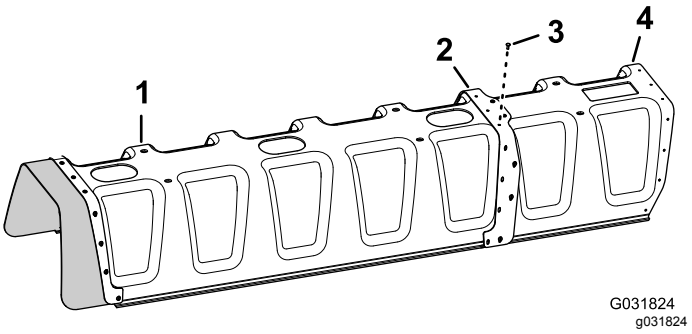


**Bild 148**

1. 11. Düsenabschnittsabdeckung
2. Verstärkungsplatte (doppelte Reihe)
3. Blindnieten (Toro Bestellnummer 114439)
4. Abdeckungsverlängerung

5. Fluchten Sie die Löcher in der Gummiabdeckung und der Verstärkungsplatte (eine Reihe), die Sie in Schritt 2 entfernt haben, mit den Löchern am Ende der Abdeckungsverlängerung aus (Bild 149).

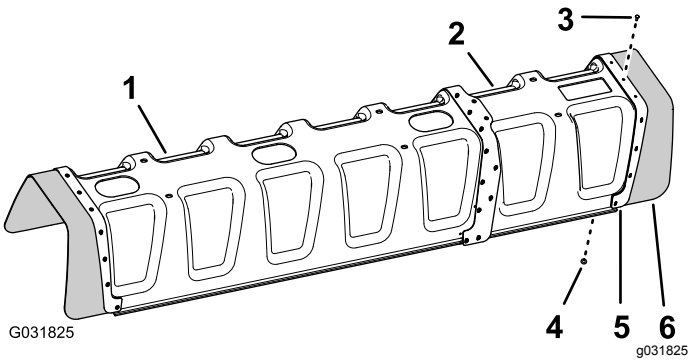


**Bild 149**

1. 11. Düsenabschnittsabdeckung
2. Abdeckungsverlängerung
3. Blindniete (Toro Bestellnummer 114439)
4. Scheibe (3/16")
5. Verstärkungsplatte (eine Reihe)
6. Gummiabdeckung

6. Befestigen Sie die Verstärkungsplatte und die Gummiabdeckung mit den 11 Blindnieten (Toro Bestellnummer 114439) und den 11 Scheiben (3/16"), die Sie in Schritt 5 entfernt haben, an der Abdeckungsverlängerung.

   **Hinweis:** Fluchten Sie die Scheiben (3/16") gegen die Innenoberfläche der Abdeckungsverlängerung aus.

## Befestigen der Stützhalterung für die mittlere Abschnittsabdeckung

1. Befestigen Sie die vier Klemmmuttern (Toro Bestellnummer 94-2413) an den zwei Stützhalterungen der mittleren Abschnittsabdeckung (Toro Bestellnummer 131-3703-03), wie in Bild 150 abgebildet.

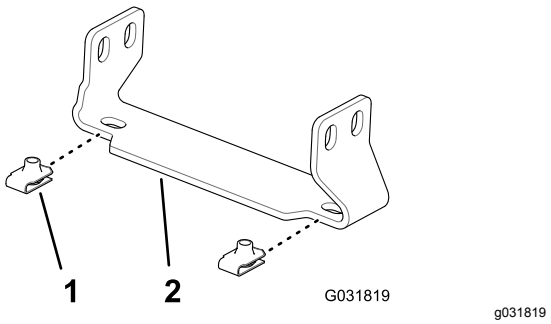


**Bild 150**

1. Klemmmutter (Toro Bestellnummer 94-2413)
2. Stützhalterung (mittlere Abschnittsabdeckung, Toro Bestellnummer 131-3703-03)

2. Ermitteln Sie an der Verlängerung für den mittleren Sprühabschnitt die zwei Lochpaare in der vertikalen Fläche des Trägerrahmens mit einem Lochabstand von 25 mm (Bild 151).

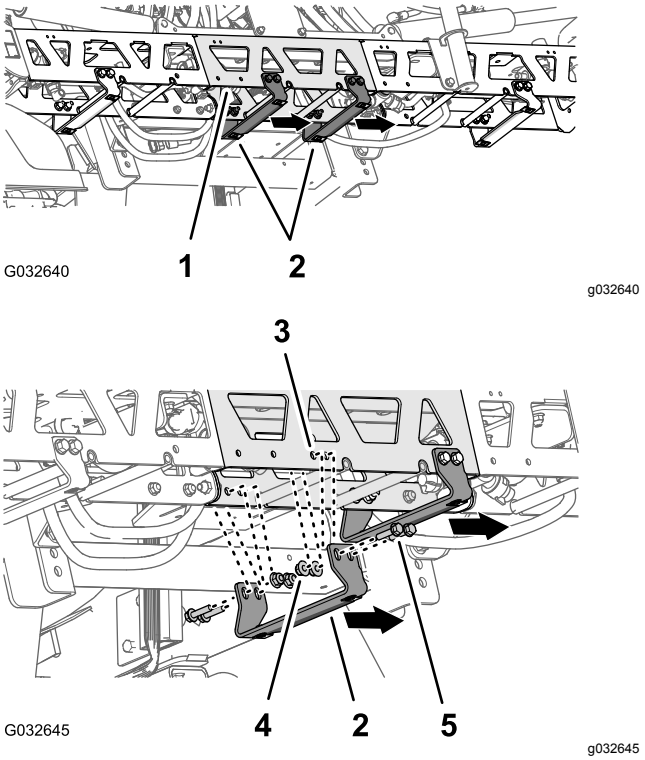


**Bild 151**

1. Verlängerung (mittlerer Sprühabschnitt)
2. Stützhalterung, Toro Bestellnummer 131–3703–03 (breiter Flansch rechts)
3. Trägerrahmenloch (Verlängerung für den mittleren Sprühabschnitt)
4. Sicherungsbundmuttern (3/8", Toro Bestellnummer 104-8301)
5. Bundkopfschrauben (3/8" x 1-1/4", Toro Bestellnummer 110-5050)

3. Fluchten Sie die Löcher in einer Stützhalterung (Toro Bestellnummer 131–3703–03) mit den Löchern in der Verlängerung für den mittleren Sprühabschnitt aus, den Sie in Schritt 2 identifiziert haben, wobei der breite Flansch der Halterung links sein sollte, siehe Bild 151.
4. Befestigen Sie die Stützhalterung mit vier Bundkopfschrauben (3/8" x 1-1/4", Toro Bestellnummer 110-5050) und vier Sicherungsbundmuttern (3/8", Toro Bestellnummer 104-8301) am Trägerrahmen (Bild 151).
5. Wiederholen Sie die Schritte 2 bis 4 an den anderen zwei Lochpaaren für den mittleren Sprühabschnitt und für die andere Stützhalterung, die Bundkopfschrauben und Sicherungsbundmuttern.
6. Ziehen Sie die Schrauben und Muttern bis auf 37-45 Nm an.

## Befestigen der mittleren Abschnittsabdeckung

1. Fluchten Sie die Löcher in der mittleren Abschnittsabdeckung mit den Löchern in den Stützhalterungen für die mittlere Abschnittsabdeckung aus (Bild 152).

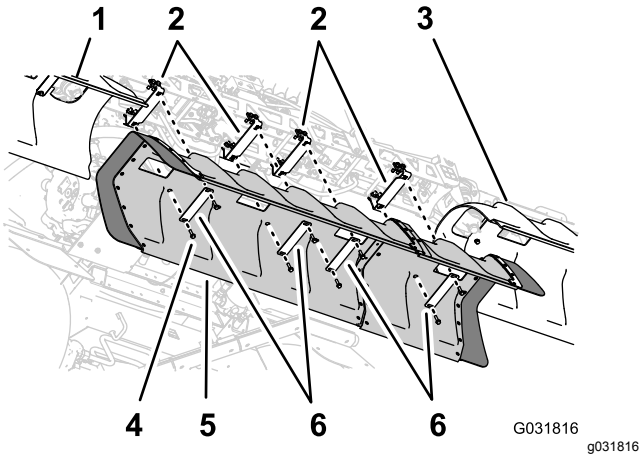


**Bild 152**

1. Abdeckung für linken Ausleger
2. Stützhalterungen
3. Abdeckung für rechten Ausleger
4. Bundkopfschrauben (5/16" x 1-1/4")
5. Abdeckung für mittleren Ausleger
6. Abdeckungsriemen

2. Fluchten Sie die Löcher in den zwei Abdeckungsriemen, die Sie in Schritt 1 in 6 Entfernen der Abdeckung des mittleren Abschnitts (11. Düse) des optionalen abgedeckten Auslegers (Seite 15) entfernt haben, mit dem Schlauch in der Abdeckung und zwei Stützhalterungen aus (Bild 152).
3. Befestigen Sie die Abdeckungsriemen und die Abdeckung mit vier Bundkopfschrauben (5/16" x 1-1/4"), die Sie in Schritt 1 in 6 Entfernen der Abdeckung des mittleren Abschnitts (11. Düse) des optionalen abgedeckten Auslegers (Seite 15) entfernt haben, an den Stützhalterungen.
4. Fluchten Sie die Löcher in den zwei Abdeckungsriemen (Toro Bestellnummer 120-0629) mit den vier restlichen Löchern in der Abdeckung und den vier restlichen Löchern in den Stützhalterungen aus (Bild 152).
5. Befestigen Sie die Abdeckungsriemen und die Abdeckung mit vier Bundkopfschrauben (5/16" x 1-1/4"), Toro Bestellnummer 323-36, an den Stützhalterungen (Bild 152).
6. Ziehen Sie die Schrauben bis auf 1978-2542 Ncm an.

# 29

# Einbauen des Navigationsempfängers

**Für diesen Arbeitsschritt erforderliche Teile:**

| | |
|---|---|
| 1 | Aufnahmeplatte |
| 1 | Distanzstück (3/8" x 1") |
| 1 | Empfängerbefestigung |
| 1 | Schraube (3/8" x 1¾") |
| 1 | Sicherungsscheibe (3/8") |
| 1 | Scheibe (3/8" x 13/16") |
| 1 | Sicherungsbundmutter (3/8") |
| 1 | Bundkopfschraube (5/16" x ¾") |
| 1 | Sicherungsbundmutter (5/16") |
| 2 | Bundkopfschraube (3/8" x 1-1/2") |
| 2 | Distanzstück (3/8" x 7/16") |
| 1 | Navigationsempfänger, X25 GeoLink-Präzisionssprühsystem, Basis, WAAS (Modell 41630) |
| 3 | Sechskantschraube (5 x 16 mm) |
| 3 | Scheibe (5 mm) |
| 1 | Schottadapter (optionales CDMA RTK-Berichtigungsmodemkit oder GSM RTK-Berichtigungsmodemkit) |
| 1 | Mobilfunkantenne (optionales CDMA RTK-Berichtigungsmodemkit oder GSM RTK-Berichtigungsmodemkit) |
| 1 | Koaxialkabel (optionales CDMA RTK-Berichtigungsmodemkit oder GSM RTK-Berichtigungsmodemkit) |

## Montieren der Empfängerbefestigung

1. Fluchten Sie die Löcher in der Platte des Navigationsempfängers, dem Distanzstück (3/8") und der Empfängerbefestigung aus (Bild 153).

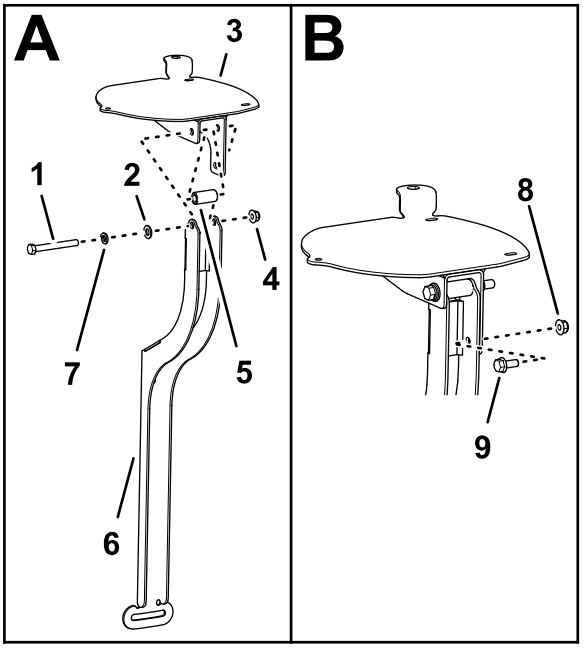


g200645

**Bild 153**

1. Schraube (3/8" x 1¾")
2. Scheibe (3/8" x 13/16")
3. Navigationsempfängerplatte
4. Sicherungsbundmutter (3/8")
5. Distanzstück (3/8" x 1")
6. Empfängerbefestigung
7. Sicherungsscheibe (3/8")
8. Sicherungsbundmutter (5/16")
9. Bundkopfschraube (5/16" x 3/4")

2. Befestigen Sie die Empfängerplatte und das Distanzstück mit einer Schraube (3/8" x 3-1/4") , Sicherungsscheibe (3/8"), Scheibe ((3/8" x 13/16") und Sicherungsbundmutter (3/8") an der Befestigung, wie in Bild 153 abgebildet.
3. Befestigen Sie die Bundkopfschraube (5/16" x 3/4") und die Sicherungsbundmutter (5/16") durch das kleiner Loch in der Empfängerbefestigung und den Schlitz in der Empfängerplatte (Bild 153).
4. Ziehen Sie die Schrauben und Muttern an, sodass Sie die Empfängerplatte mit geringem Widerstand drehen können.

# Befestigen der Empfängerbefestigung an der Maschine

1. Montieren Sie die Empfängerbefestigung und das Distanzstück (3/8" x 7/16") mit der Bundkopfschraube (3/8" x 1-1/2") am Überrollbügel, wie in Bild 154 abgebildet.

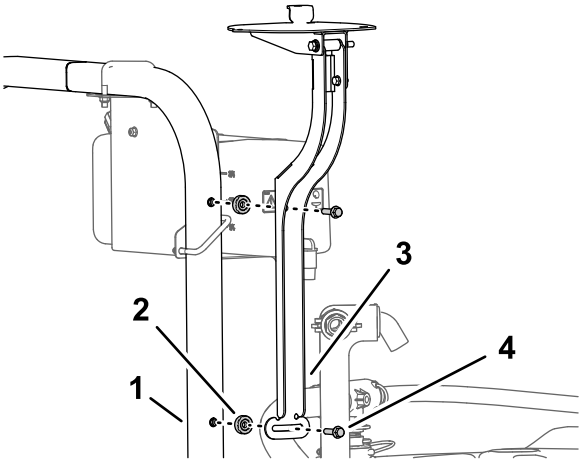


g200669

**Bild 154**

1. Überrollbügel
2. Distanzstück (3/8" x 7/16")
3. Empfängerbefestigung
4. Bundkopfschraube (3/8" x 1-1/2")

2. Ziehen Sie die Schrauben an, sodass Sie die Empfängerplatte mit geringem Widerstand drehen können.
3. Nivellieren Sie die Empfängerplatte seitlich (Bild 155).

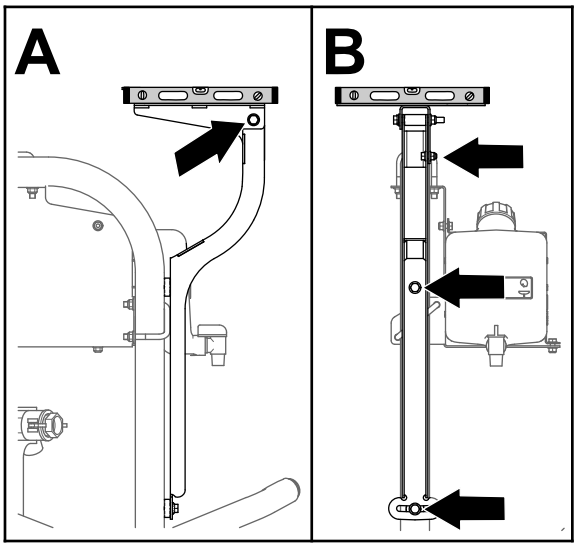


g200675

**Bild 155**

4. Ziehen Sie die Bundkopfschraube (5/16" x 3/4") und Sicherungsbundmutter (5/16") bis auf 1978-2542 Ncm an.

5. Nivellieren Sie die Empfängerplatte in Längsrichtung (Bild 155).
6. Ziehen Sie die Schraube (3/8" x 3-1/4") und Sicherungsmutter (3/8") bis auf 37-45 Nm an.

## Befestigen des Navigationsempfängers an der Empfängerplatte

1. Fluchten Sie die drei Gewinde im Unterteil des Navigationsempfängers mit den drei Löchern in der Empfängerbefestigung aus (Bild 156).

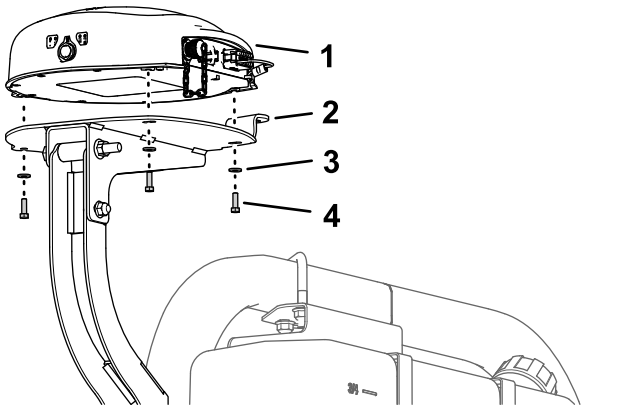


**Bild 156**

1. Navigationsempfänger
2. Aufnahmeplatte
3. Scheibe (5 mm)
4. Sechskantschraube (5 x 16 mm)

2. Befestigen Sie den Empfänger mit den drei Sechskantschrauben (5 mm x 16 mm) und drei Scheiben (5 mm) an der Befestigung (Bild 156).
3. Ziehen Sie die drei Schrauben bis auf 576-712 Ncm an.

## Montieren der RTK-Antenne am Navigationsempfänger

**Hinweis:** Befestigen Sie die RTK-Antenne, wenn die Maschine mit einem CDMA RTK- oder GSM RTK-Berichtigungsmodem ausgerüstet ist.

1. Fluchten Sie die Koaxialkupplung durch die Öffnung im RTK-Antennenflansch mit dem Schottgewinde der nach unten zeigenden Kupplung aus (Bild 157).

   **Hinweis:** Drehen Sie den Koaxialstecker ggf., sodass der flache Bereich der Schottgewinde mit dem flachen Bereich in der Öffnung im RTK-Antennenflansch ausgefluchtet ist.

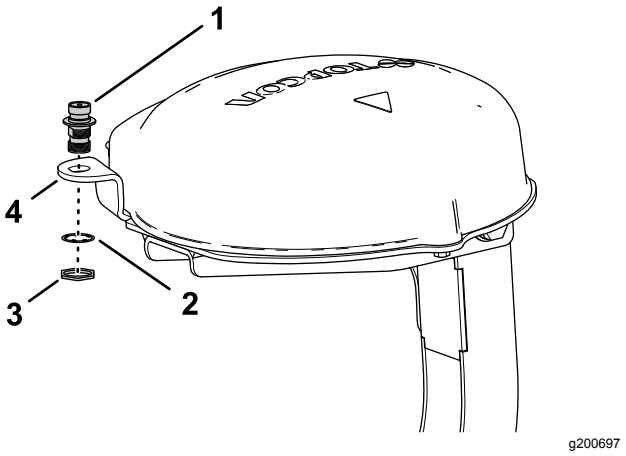


**Bild 157**

1. Koaxialkupplung
2. Sicherungsscheibe
3. Klemmmutter
4. RTK-Antennenflansch (Empfängerplatte)

2. Montieren Sie die Koaxialkupplung mit der Sicherungsscheibe und der Klemmmutter am Flansch der Empfängerplatte und ziehen die Klemmmutter mit der Hand an (Bild 157).
3. Befestigen Sie die RTK-Antenne am oberen Anschlussstück der Koaxialkupplung und ziehen die Mutter der Antenne mit der Hand an (Bild 158).

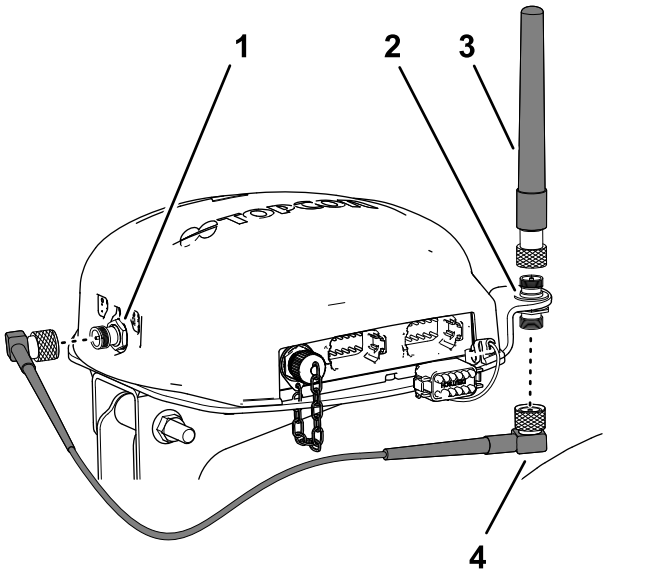


**Bild 158**

1. Koaxialstecker (CDMA- oder GSM-Mobilfunkmodem)
2. Koaxialkupplung
3. RTK-Antenne

4. Befestigen Sie das Antennenkabel lose am unteren Anschlussstück der Koaxialkupplung (Bild 158).

5. Verlegen Sie das Kabel um die Rückseite des Navigationsempfängers zum Koaxialstecker des CDMA- oder GSM-Mobilfunkmodems (Bild 158).
6. Befestigen Sie das Antennenkabel am Koaxialstecker des CDMA- oder GSM-Mobilfunkmodems (Bild 158).
7. Ziehen Sie die Muttern des Antennenkabels mit der Hand fest.

# 30

# Montieren des Sprühmonitors

**Für diesen Arbeitsschritt erforderliche Teile:**

| | |
|---|---|
| 1 | Monitorbefestigung |
| 3 | Bundkopfschraube (6 mm x 12 mm) |
| 2 | U-Bügel (5/16") |
| 8 | Sicherungsbundmutter (5/16") |
| 1 | Kugelbefestigung |
| 4 | Bundkopfschraube (5/16" x ¾") |
| 1 | Monitor, X25 GeoLink-Präzisionssprühsystem, Basis, WAAS (Modell 41630) |
| 1 | Monitorarm, X25 GeoLink-Präzisionssprühsystem, Basis, WAAS (Modell 41630) |

## Entfernen des Lenkrads

1. Markieren Sie die Position des Lenkrads mit einem Stück Band am Lenkventil (Bild 159).

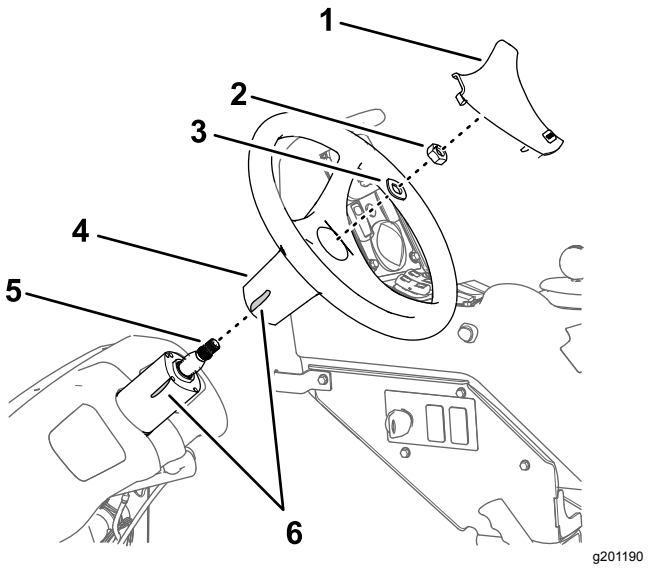


**Bild 159**

1. Abdeckung für Lenkrad
2. Mutter (5/8")
3. Scheibe (⅝")
4. Lenkrad
5. Schaft (Lenkventil)
6. Band

2. Entfernen Sie die Abdeckung vom Lenkrad (Bild 159).
3. Nehmen Sie die Mutter (5/8") und Scheibe (5/8") ab, mit denen das Lenkrad am Lenkventil befestigt ist, und nehmen Sie das Lenkrad ab (Bild 159).

## Befestigen der Monitorbefestigung

1. Fluchten Sie die Monitorbefestigung mit der Maschine aus, wie in Bild 160 abgebildet.

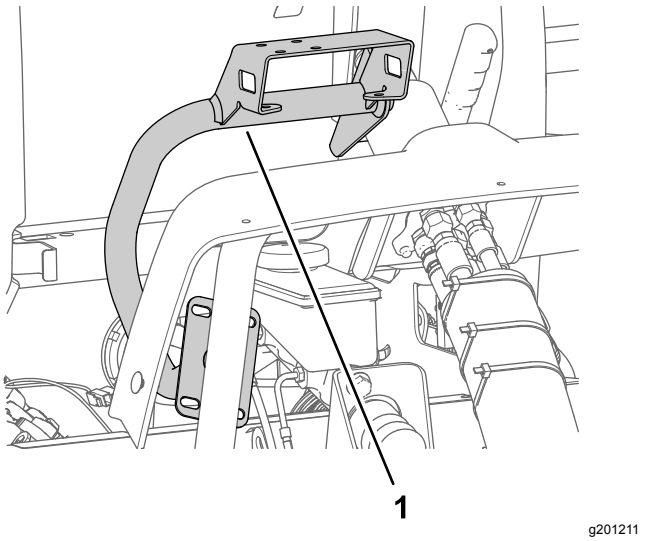


**Bild 160**

1. Monitorbefestigung

2. Montieren Sie die Monitorbefestigung mit den drei Bundkopfschrauben (6 mm x 12 mm) am Gehäuse des Lenkventils (Bild 161).

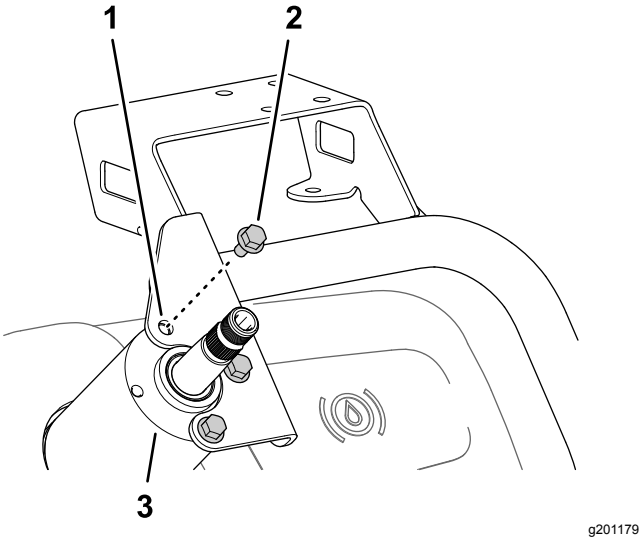


**Bild 161**

1. Monitorbefestigung
2. Bundkopfschraube (6 mm x 12 mm)
3. Gehäuse (Lenkventil)

3. Montieren Sie die Platte der Monitorbefestigung mit den zwei U-Bügeln und vier Sicherungsbundmuttern (5/16") am Stützrohr des Maschinenchassis (Bild 162).

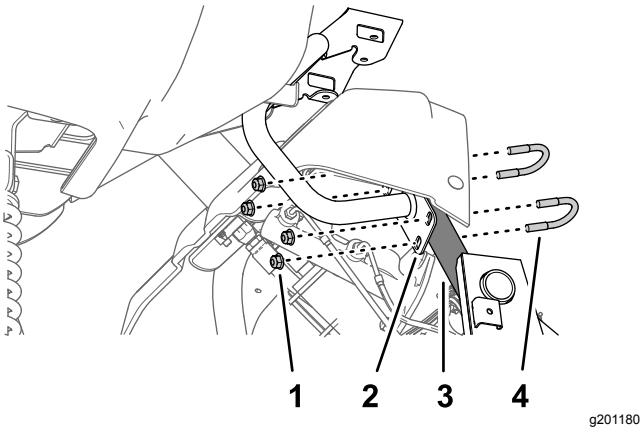


**Bild 162**

1. Sicherungsbundmutter (5/16")
2. Platte (Monitorbefestigung)
3. Stützrohr (Maschinenchassis)
4. U-Bügel (5/16")

4. Ziehen Sie die drei Bundkopfschrauben (6 mm x 12 mm) am Lenkventil bis auf 972-1198 Nm an. Ziehen Sie die Sicherungsbundmuttern am Stützrohr bis auf 1978-2542 Nm an.

# Montage des Lenkrads

1. Fluchten Sie die Bandmarkierung am Lenkrad mit der Bandmarkierung am Gehäuse des Lenkventils aus (Bild 163).

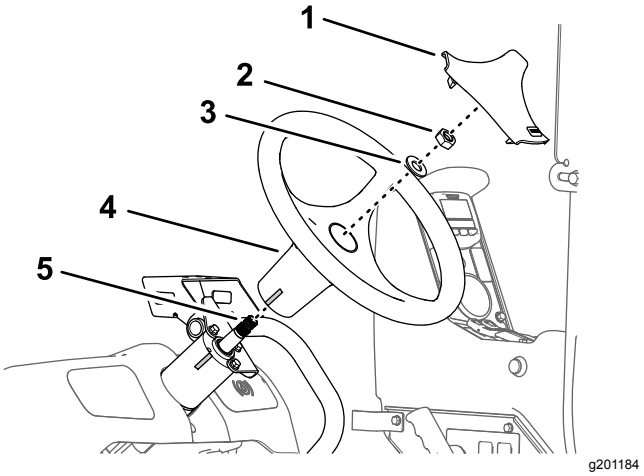


**Bild 163**

1. Abdeckung für Lenkrad
2. Mutter (5/8")
3. Scheibe (⅝")
4. Lenkrad
5. Schaft (Lenkventil)

2. Befestigen Sie das Lenkrad mit der Scheibe (5/8") und Mutter (5/8"), die Sie in Schritt 3 in Entfernen des Lenkrads (Seite 74) entfernt haben, auf dem Schaft des Lenkventils (Bild 163).
3. Ziehen Sie die Mutter bis auf 206-254 Nm an.
4. Setzen Sie die Abdeckung, die Sie in Schritt 2 in Entfernen des Lenkrads (Seite 74) entfernt haben, auf das Lenkrad (Bild 169).

# Befestigen des Sprühmonitors an der Befestigung

1. Montieren Sie die Kugelbefestigung mit den vier Bundkopfschrauben (5/16" x 3/4") und vier Sicherungsbundmuttern (5/16") an der Halterung für die Monitorbefestigung (Bild 164).

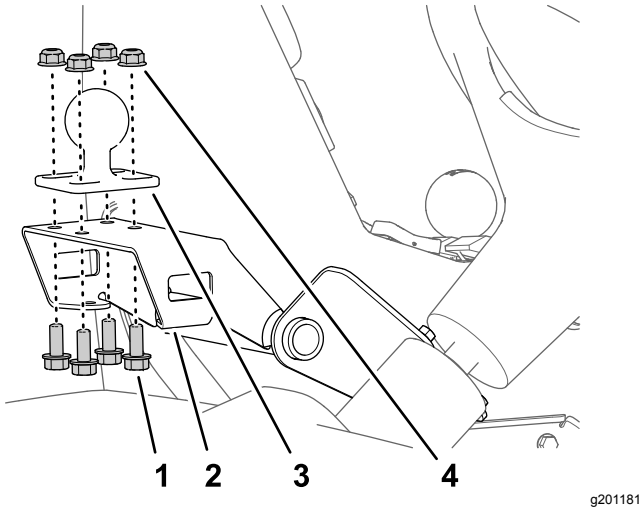


**Bild 164**

1. Halterung (Monitorbefestigung)
2. Bundkopfschraube (5/16" x ¾")
3. Kugelbefestigung
4. Sicherungsbundmutter (5/16")

2. Ziehen Sie die Schrauben und Muttern bis auf 1978–2542 Ncm an.
3. Montieren Sie das Kugelanschlussstück des Monitors und die Kugelbefestigung an der Maschine am Monitorarm (Bild 165).

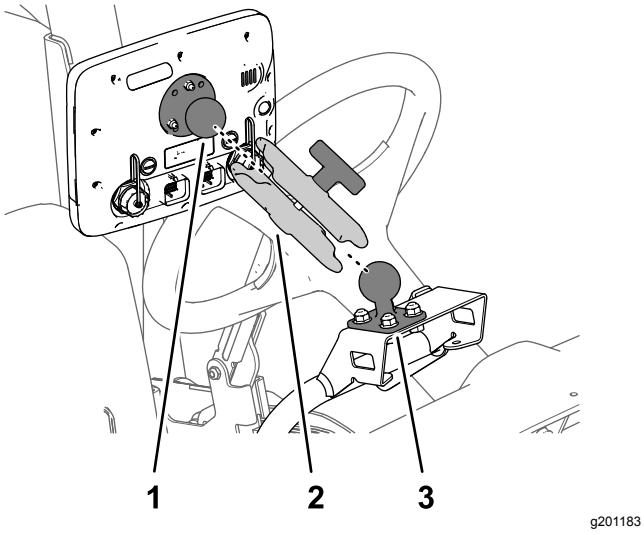


**Bild 165**

1. Kugelanschlussstück (Monitor)
2. Monitorarm
3. Kugelbefestigung

4. Stellen Sie den Monitor so ein, dass er von der Bedienerposition aus sichtbar ist und ziehen Sie das Handrad des Monitorarms mit der Hand an (Bild 165).

# 31

# Verkabeln der Sprühpumpenkupplung

**Keine Teile werden benötigt**

## Verfahren

1. Schließen Sie den 2-Buchsen-Stecker des Maschinenkabelbaums, der mit SPRY PUMP COIL beschriftet ist, vom 2-Stift-Stecker der Lichtmaschine ab (Bild 166).

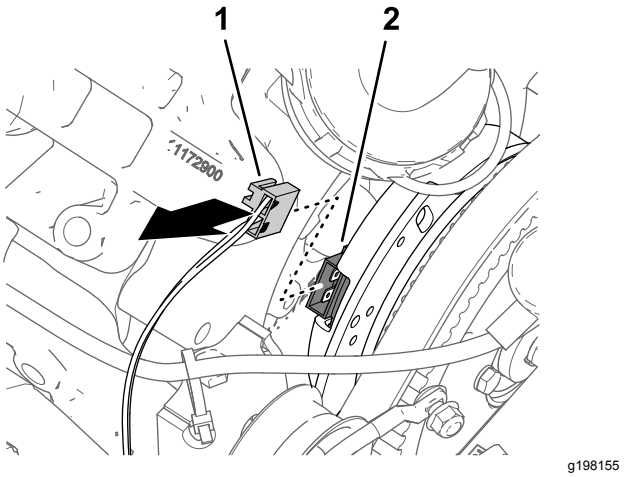


**Bild 166**

1. 2-Buchsen-Stecker, Maschinenkabelbaum (PUMP CLUTCH)
2. 2-Stift-Stecker (Lichtmaschine)

2. Stecken Sie den 2-Stift-Stecker des Kitkabelbaumzweigs (84 cm), der mit PUMP CLUTCH beschriftet ist, in den 2-Buchsen-Stecker des Maschinenkabelbaums, der mit SPRAY PUMP COIL beschriftet ist (Bild 167).

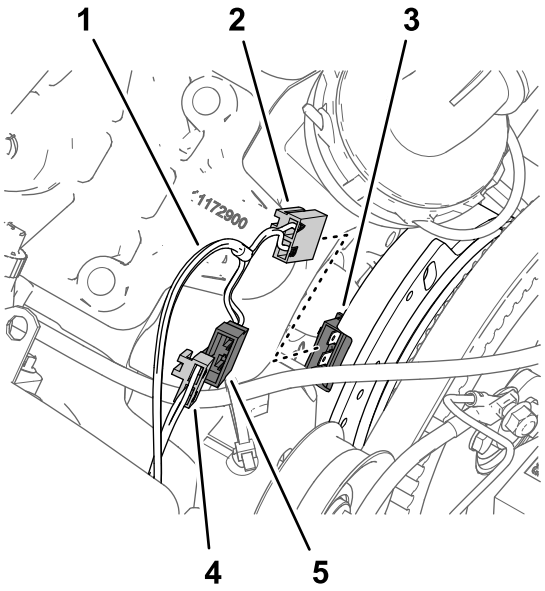


**Bild 167**

1. Kitkabelbaumzweig, 84 cm
2. 2-Buchsen-Stecker, Kitkabelbaum (PUMP CLUTCH)
3. 2-Stift-Stecker (Lichtmaschine)
4. 2-Buchsen-Stecker, Maschinenkabelbaum (SPRAY PUMP COIL)
5. 2-Stift-Stecker, Kitkabelbaum (PUMP CLUTCH)

3. Stecken Sie den 2-Buchsen-Stecker des Kitkabelbaums, der mit PUMP CLUTCH beschriftet ist, in den 2-Stift-Stecker der Lichtmaschine (Bild 167).
4. Verlegen Sie den Kabelbaumzweig (84 cm) gegen den Motor und die Sprühpumpe, sodass der Kabelbaum nicht den Lichtmaschinenriemen berührt (Bild 168).

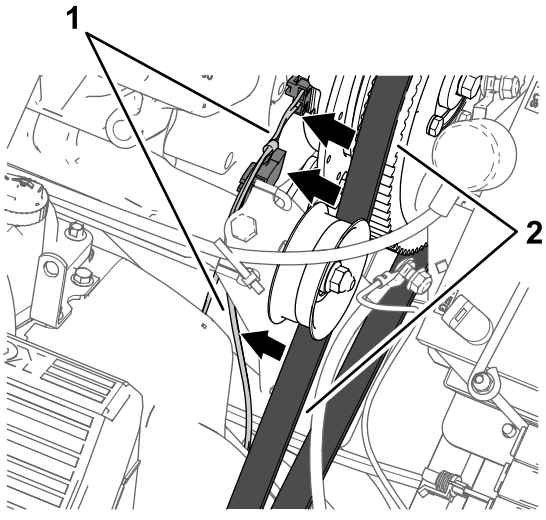


**Bild 168**

1. Kabelbaumzweig, 84 cm
2. Lichtmaschinenriemen

# 32

# Montieren der Teile für das elektrische System des Sprühfahrzeugs

**Für diesen Arbeitsschritt erforderliche Teile:**

| | |
|---|---|
| 1 | Batteriehalterung |
| 1 | Schraube (5/16" x 1¾") |
| 1 | Scheibe (5/16") |
| 1 | Batterie (540 A) |
| 1 | Batteriehalter |
| 1 | Sicherungsbundmutter (5/16") |
| 1 | Lichtmaschinenhalterung |
| 1 | Antriebsscheibe, 279 mm |
| 4 | Schraube (¼" x 2¼") |
| 4 | Sicherungsscheibe (1/4") |
| 1 | Lichtmaschine (60 A) |
| 1 | Bundkopfschraube (8 mm x 25 mm) |
| 1 | Bundkopfschraube (3/8" x 1-1/2") |
| 1 | Keilriemen |

## Entfernen der Batterie (300 A) und der Batteriehalterung

1. Nehmen Sie die zwei Sicherungsbundmuttern und die Befestigungsstange von den zwei J-Schrauben ab, mit denen die Batterie an der Batteriehalterung der Maschine befestigt ist (Bild 169).

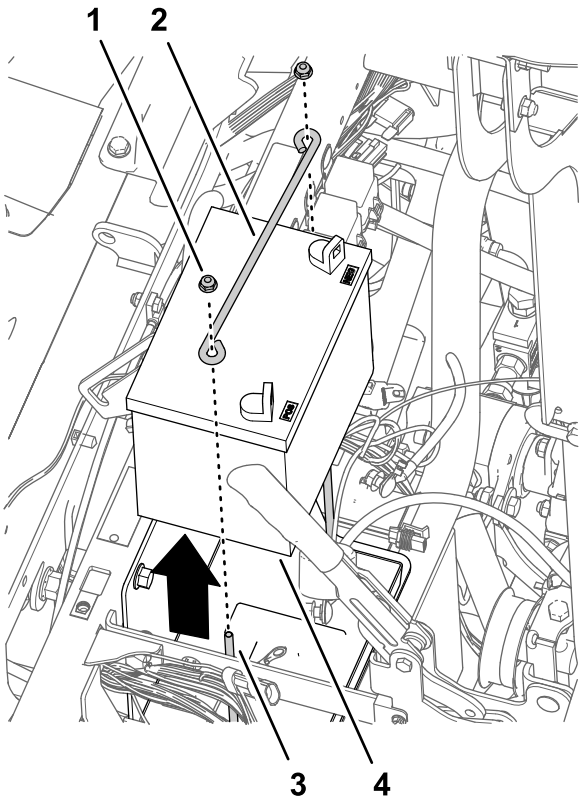


**Bild 169**

1. Sicherungsbundmutter (¼")
2. Befestigungsstange
3. J-Schraube
4. Batterie (300 A)

2. Nehmen Sie die Batterie aus der Maschine heraus (Bild 169).

   **Hinweis:** Die Bundmuttern, Befestigungsstange und die Batterie (300 A) werden nicht mehr benötigt.

3. Entfernen Sie die Bolzen (10-24 x 3/4") und Muttern (10-24), die den Sicherungskasten an der Batteriehalterung halten (Bild 170).

   **Hinweis:** Bewahren Sie die Schrauben (10-24" x 3/4") und Muttern (10-24) für den Einbau in Befestigen der Batteriehalterung und der Batterie (540 A) (Seite 79) auf.

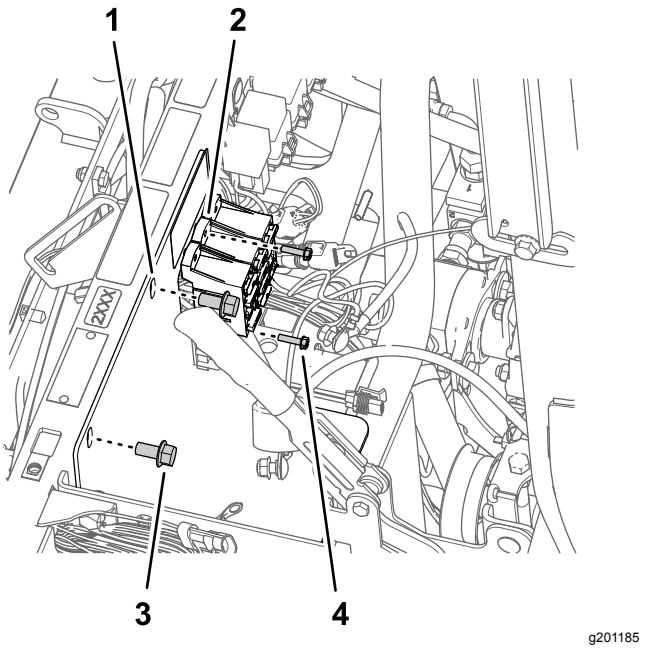


**Bild 170**

1. Befestigungsstange
2. Sicherungskasten
3. Bundkopfschraube (3/8" x ¾")
4. Schraube (10-24" x 3/4")

4. Entfernen Sie die zwei Bundkopfschrauben (3/8" x 3/4"), mit denen die Batteriehalterung am Stützrohr des Stoßdämpfers der Maschine befestigt ist (Bild 170).

   **Hinweis:** Bewahren Sie die Bundkopfschraube (3/8" x 3/4") für den Einbau in Befestigen der Batteriehalterung und der Batterie (540 A) (Seite 79) auf.

5. Nehmen Sie die zwei J-Schrauben und das Batteriefach von der Batteriehalterung ab (Bild 171).

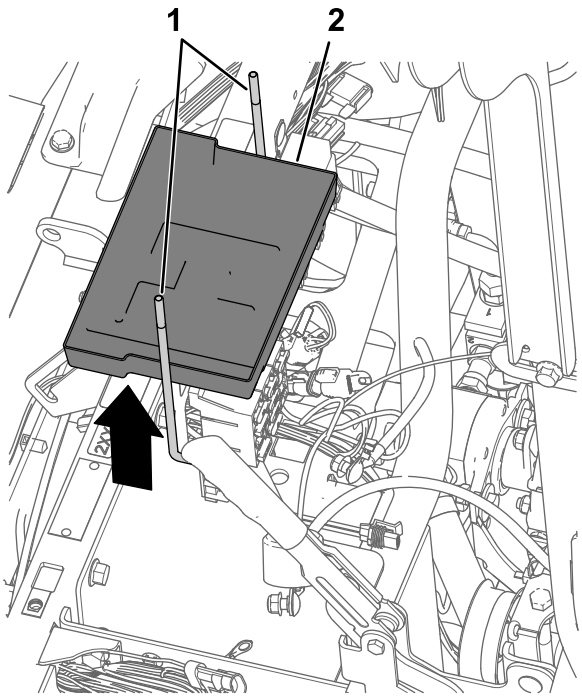


**Bild 171**

1. J-Schraube
2. Batteriefach

6. Nehmen Sie die Batteriehalterung von der Maschine ab (Bild 172).

   **Hinweis:** Die J-Schrauben, das Batteriefach und die Batteriehalterung werden nicht mehr benötigt.

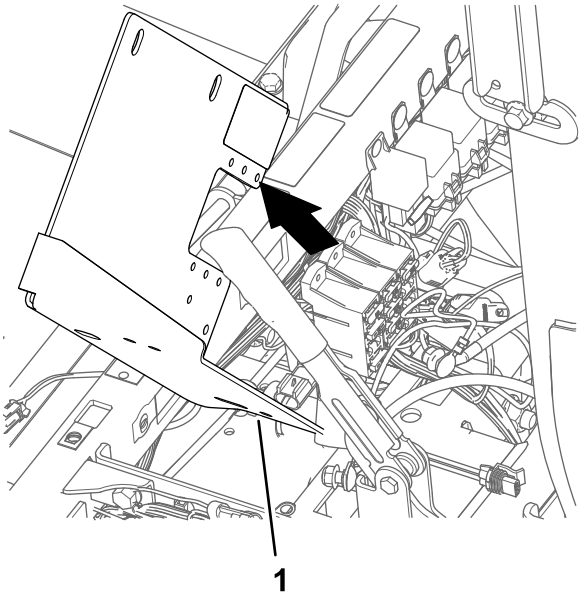


**Bild 172**

1. Batteriehalterung

# Befestigen der Batteriehalterung und der Batterie (540 A)

1. Fluchten Sie die neue Batteriehalterung mit dem Stützrohr des Stoßdämpfers der Maschine und den Sicherungskästen aus (Bild 173).

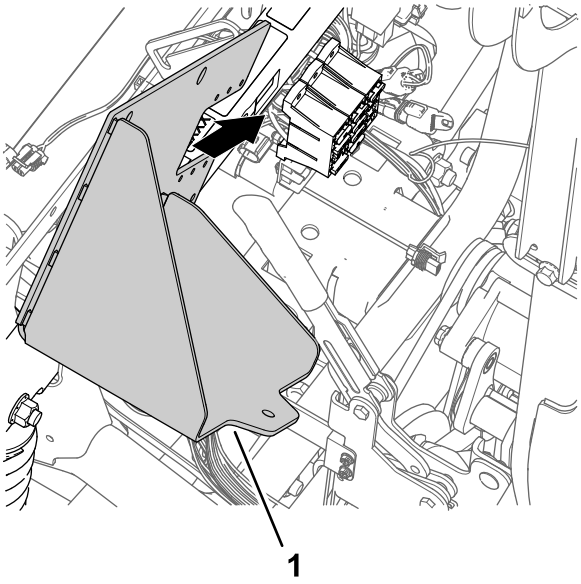


**Bild 173**

1. Batteriehalterung

2. Montieren Sie die Batteriehalterung mit den zwei Bundkopfschrauben (3/8" x 3/4"), die Sie in Schritt 4 in Entfernen der Batterie (300 A) und der Batteriehalterung (Seite 77) aufbewahrt haben, am Stützrohr des Stoßdämpfers (Bild 174).

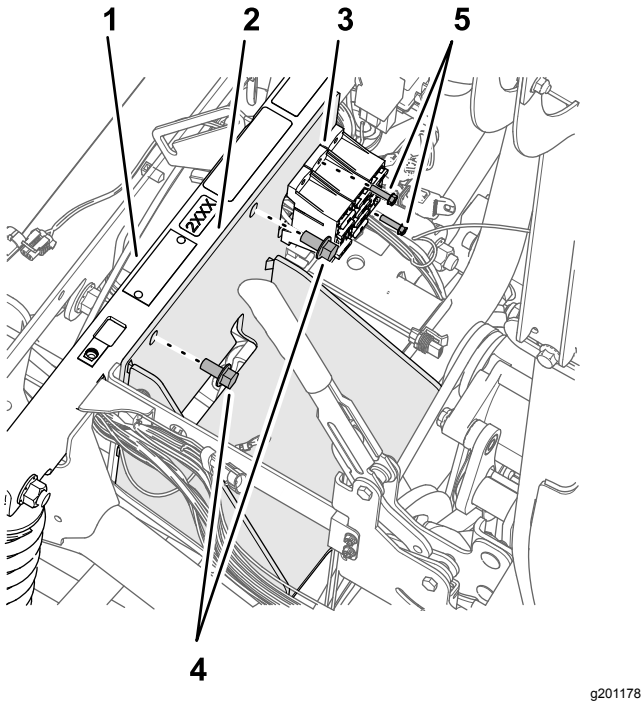


**Bild 174**

1. Stützrohr des Stoßdämpfers
2. Batteriehalterung
3. Sicherungskasten
4. Schraube (10-24" x 3/4")
5. Bundkopfschraube (3/8" x ¾")

3. Ziehen Sie die Bundkopfschrauben bis auf 37-45 Nm an.
4. Befestigen Sie die Sicherungskästen mit der Schraube (10-24" x 3/4") und den Muttern (10-24"), die Sie in Schritt 3 in Entfernen der Batterie (300 A) und der Batteriehalterung (Seite 77) entfernt haben, an der Batteriehalterung (Bild 174).
5. Montieren Sie die Batterie mit der Schraube (5/16" x 1-3/4"), der Scheibe (5/16"), dem Batteriehalter und der Sicherungsbundmutter (5/16") an der Batteriehalterung, wie in Bild 175 abgebildet.

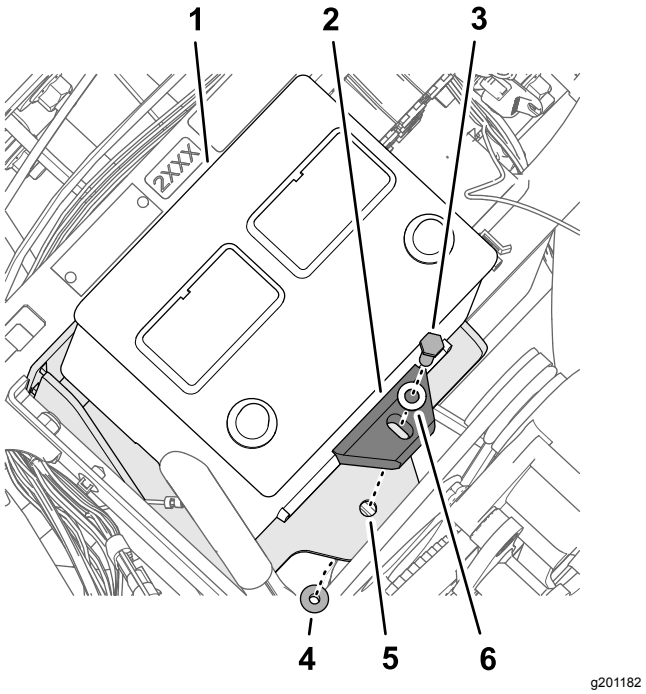


**Bild 175**

1. Batterie (540 A)
2. Batteriehalter
3. Schraube (5/16" x 1¾")
4. Sicherungsbundmutter (5/16")
5. Batteriehalterung
6. Scheibe (5/16")

6. Ziehen Sie die Schraube und Mutter bis auf 1978–2542 Ncm an.

## Montieren der Lichtmaschinenhalterung

1. Lösen Sie am Pumpenkopf, der sich an der 11-Uhr-Stellung befindet, die zwei Schrauben, wie in Bild 176 abgebildet, um einen 7 mm bis 10 mm großen Abstand zwischen dem Kopf der Schrauben und der Pumpe zu erhalten.

   **Hinweis:** Sie müssen die Schrauben nicht von der Sprühpumpe entfernen.

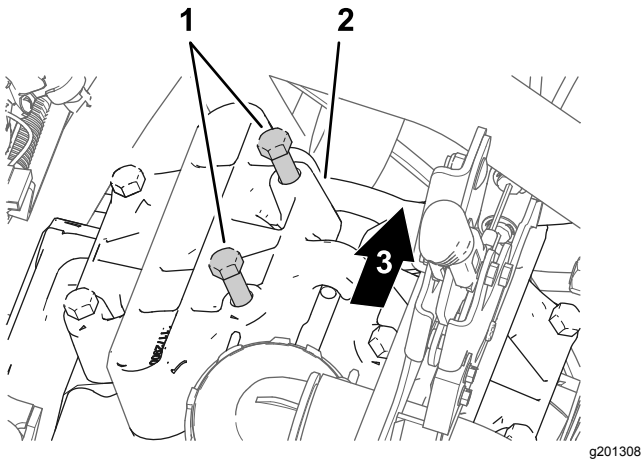


**Bild 176**

1. Schrauben (Pumpenkopf)
2. Pumpenkopf (11-Uhr-Stellung)
3. Maschinenheck

2. Fluchten Sie die Lichtmaschinenhalterung zwischen den gelösten Schrauben und dem Pumpenkopf (Bild 177) aus, wie in Schritt 1 abgebildet.

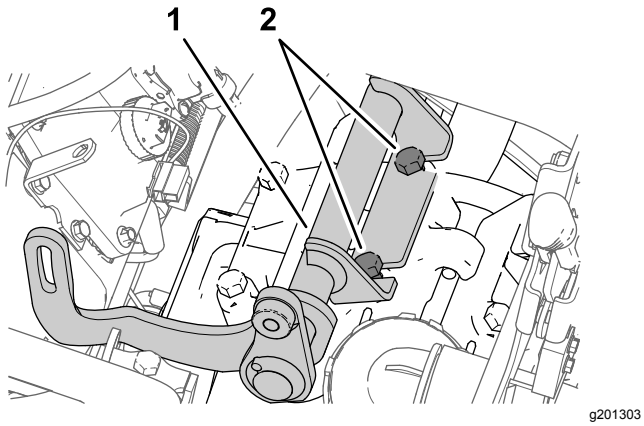


**Bild 177**

1. Lichtmaschinenhalterung
2. Schrauben (Pumpenkopf)

3. Ziehen Sie die Schrauben bis auf 61-75 N an.

## Montieren der Antriebsscheibe

1. Lockern Sie die Mutter für die Spannscheibenwelle (Bild 178).

   **Hinweis:** Stellen Sie sicher, dass keine Riemenspannung vorhanden ist.

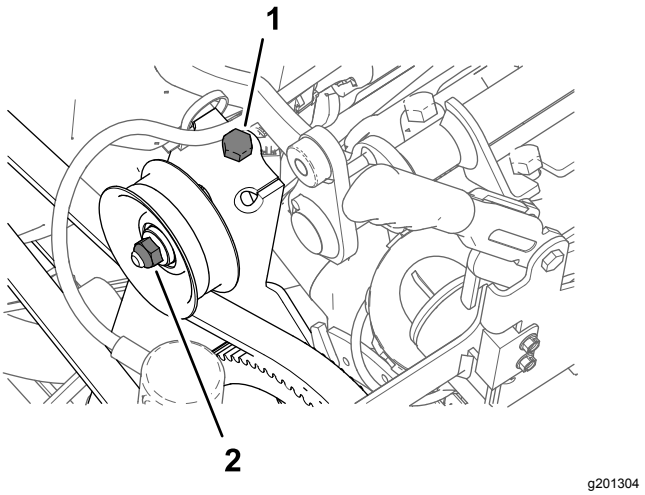


**Bild 178**

1. Riemenspannungsschraube (Maschine)
2. Mutter (Spannscheibenwelle)

2. Drehen sie die Riemenspannungsschraube, um die Spannung vom Riemen der Sprühpumpe zu entfernen (Bild 178).
3. Entfernen Sie die vier Schrauben (1/4 x 1") und vier Sicherungsscheiben (1/4"), mit denen die Riemenscheibe an der Sprühpumpe befestigt ist (Bild 179).

   ***Wichtig:*** **Nehmen Sie die Riemenscheibe nicht ab.**

   **Hinweis:** Die Schrauben und Sicherungsscheiben werden nicht mehr benötigt.

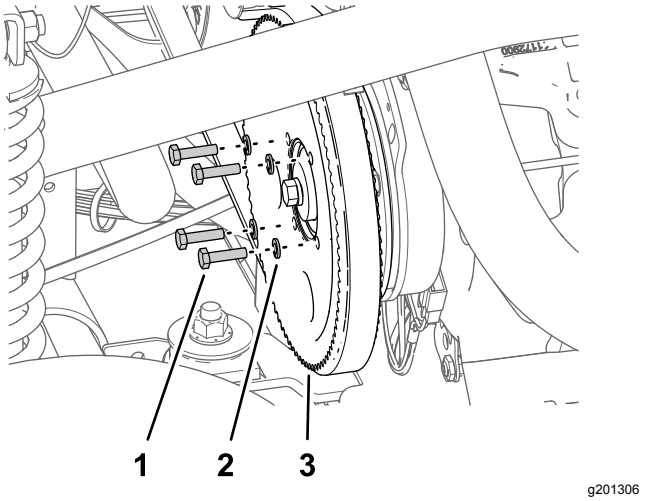


**Bild 179**

1. Schraube (¼" x 1")
2. Sicherungsscheibe (1/4")
3. Riemenscheibe (Sprühpumpe)

4. Fluchten Sie die Löcher in der Riemenscheibe für die Lichtmaschine (Kit) mit den Löchern in der Riemenscheibe für die Sprühpumpe aus (Bild 180).

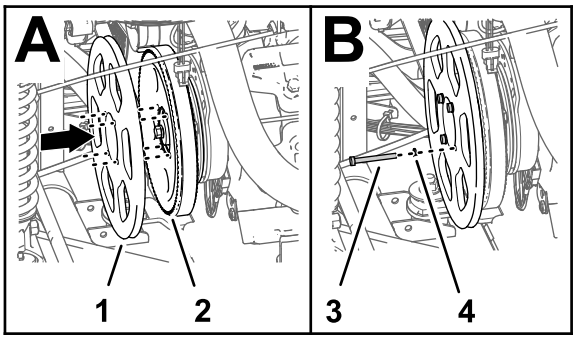


g201305

**Bild 180**

1. Antriebsscheibe, 279 mm
2. Riemenscheibe (Sprühpumpe)
3. Schraube (¼" x 2¼")
4. Sicherungsscheibe (1/4")

5. Montieren Sie die Riemenscheibe der Lichtmaschine mit den vier Schrauben (1/4" x 2-1/4") und vier Sicherungsscheiben (1/4") an der Riemenscheibe der Sprühpumpe und der Sprühpumpe.
6. Ziehen Sie die Schrauben bis auf 1017-1243 Nm an.
7. Drehen Sie die Riemenspannungsschraube, um die Riemenspannung zu erhöhen, bis Sie in der Mitte zwischen dem Motor und den Kettenrädern der Sprühpumpe eine Riemendurchbiegung von 9,5 mm messen.

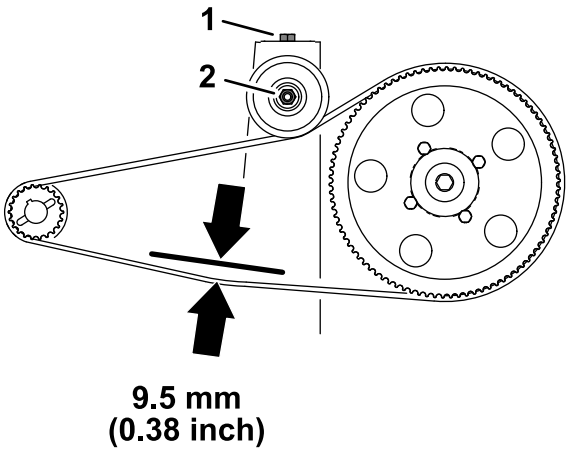


g201360

**Bild 181**

1. Riemenspannungsschraube (Maschine)
2. Mutter (Spannscheiben-welle)

8. Ziehen Sie die Mutter für die Spannscheiben-welle bis auf 37-44 Nm an.

## Einsetzen der Lichtmaschine

1. Montieren Sie die Lichtmaschine (60 A) mit der Bundkopfschraube (3/8" x 1-1/2") an der Halterung der Lichtmaschine (Bild 182).

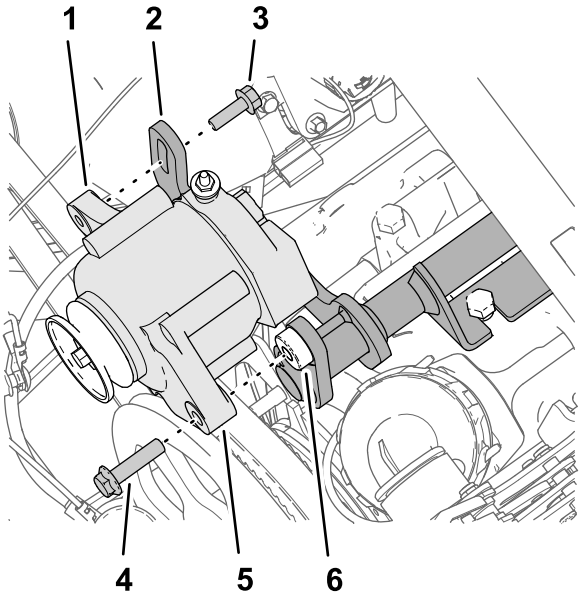


g201413

**Bild 182**

1. Gewindeflansch (8 mm), Lichtmaschine (60 A)
2. Geschlitzter Flansch (Halterung der Lichtmaschine)
3. Bundkopfschraube (8 mm x 25 mm)
4. Bundkopfschraube (3/8" x 1-1/2")
5. Flansch (10 mm großes Loch), Lichtmaschine (60 A)
6. Gewindeschraube (3/8-16), Halterung der Lichtmaschine

2. Montieren Sie den Gewindeflansch der Lichtmaschine mit der Bundkopfschraube (8 mm x 22 mm) am geschlitzten Flansch der Halterung der Lichtmaschine (Bild 182).
3. Verlegen Sie den Keilriemen über die Antriebsscheibe (279 mm) und die Riemenscheibe der Lichtmaschine (Bild 183).

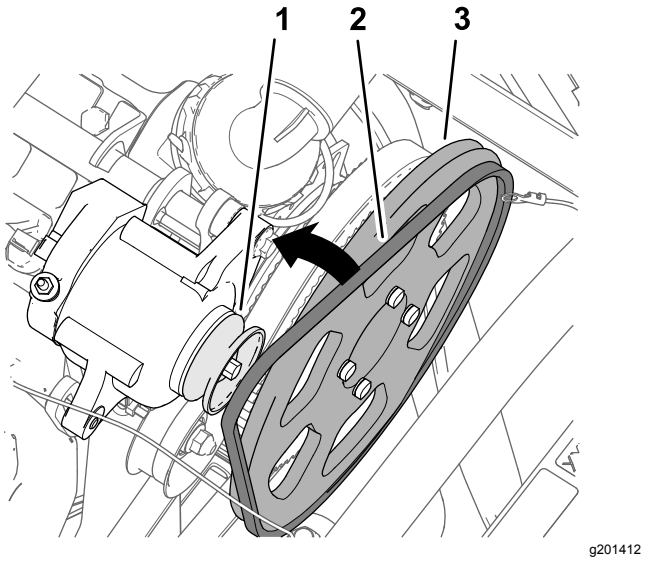


**Bild 183**

1. Riemenscheibe (Lichtmaschine, 60 A)
2. Keilriemen
3. Antriebsscheibe, 279 mm

4. Drehen Sie die Lichtmaschine (Bild 184) nach oben, um die Riemenspannung zu erhöhen, bis Sie in der Mitte zwischen der Riemenscheibe der Lichtmaschine und der Antriebsscheibe eine Riemendurchbiegung von 9,5 mm messen, wenn Sie eine Kraft von 4,5 kg aufbringen.

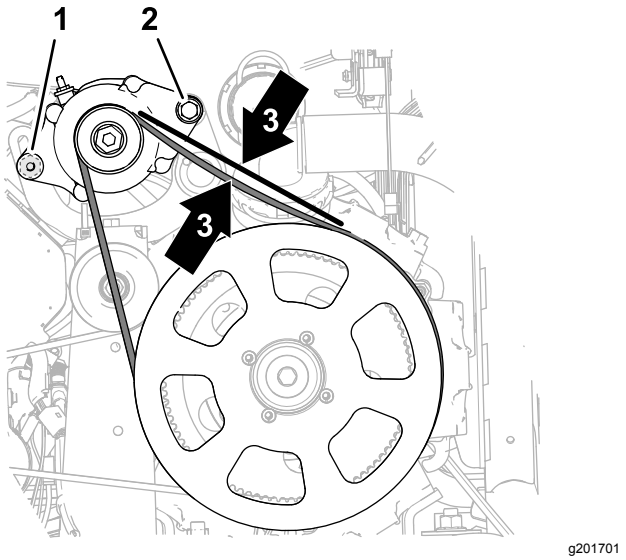


**Bild 184**

1. Bundkopfschraube (8 mm x 25 mm)
2. Bundkopfschraube (3/8" x 1-1/2")
3. Riemendurchbiegung von 9,5 mm

5. Ziehen Sie die Bundkopfschraube (8 mm x 25 mm) bis auf 23-29 Nm an.
6. Ziehen Sie die Bundkopfschraube (3/8" x 1-1/2") bis auf 37-45 Nm an.

# 33

# Anschließen des Kitkabelbaums am Sitzunterteil

**Für diesen Arbeitsschritt erforderliche Teile:**

| | |
|---|---|
| 1 | Relais |
| 1 | Eindrückbefestigung |
| 1 | Sicherung (15 A) |
| 1 | Sicherung (50 A) |

## Anschließen der Lichtmaschine

1. Stecken Sie den 2-Buchsen-Stecker am Ende des rosa Kabels (57 cm) des Kitkabelbaums (Bild 185) in den 2-Stift-Stecker der Lichtmaschine ( 50 A).

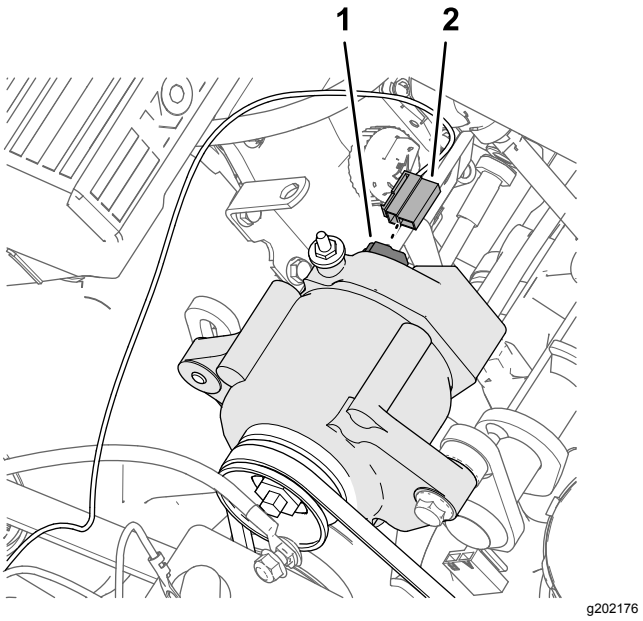


**Bild 185**

1. 2-Stift-Stecker, Lichtmaschine (50 A)
2. 2-Buchsen-Stecker, Messkabel, rosa, 57 cm

2. Verlegen Sie das rosa Messkabel von den Riemen der Lichtmaschine weg und befestigen Sie das Kabel mit einem Kabelbinder.
3. Nehmen Sie die Mutter von der Anschlussklemme der Lichtmaschine (50 A) ab (Bild 186).

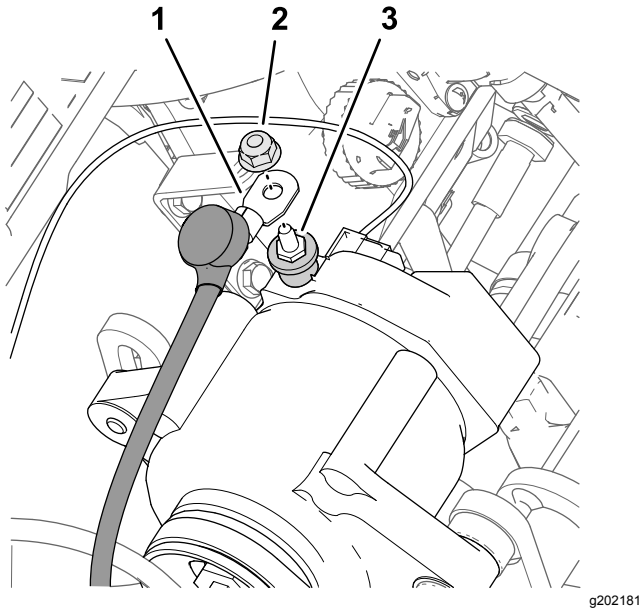


**Bild 186**

1. Lichtmaschinenkabel, (rot, Kabel, 4 mm)
2. Mutter
3. Anschlussklemme, Lichtmaschine (50 A)

4. Befestigen Sie das rote (4 mm) Lichtmaschinenkabel mit der Mutter an der Anschlussklemme der Lichtmaschine (50 A) (Bild 186).
5. Verlegen Sie das rote Lichtmaschinenkabel zur den Batteriepolen und von der Riemenscheibe und dem Treibriemen entfernt.
6. Ziehen Sie die Mutter bis auf 47-57 Nm an.
7. Schieben Sie die Isolierabdeckung über die Anschlussklemme der Lichtmaschine (Bild 186).

## Anschließen des ASC 10 Enable Relais

1. Stecken Sie den 5-Stift-Stecker des Relais in den 5-Buchsen-Stecker (Bild 187) des Kitkabelbaums, der mit ASC 10 ENABLE RELAIS beschriftet ist.

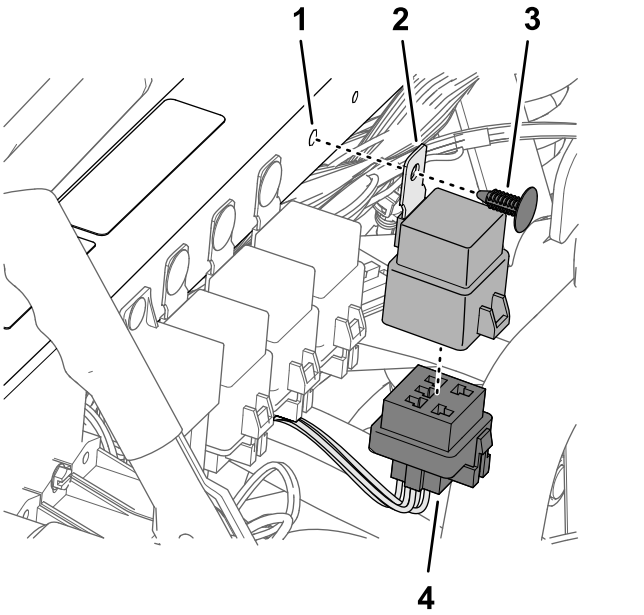


**Bild 187**

1. Loch (Stützrohr des Stoßdämpfers)
2. Relais
3. Eindrückbefestigung
4. 5-Buchsen-Stecker (ASC 10 ENABLE RELAIS)

2. Fluchten Sie das Loch in der Befestigungsnase des Relais mit dem Loch im Stützrohr des Stoßdämpfers aus und befestigen Sie das Relais mit einer Eindrückbefestigung am Rohr (Bild 187).

## Anschließen der Sicherungskästen

1. Stellen Sie ein Mehrfachmessgerät für die Durchführung eines Kontinuitätstests ein.
2. Stecken Sie am Sicherungskasten 3 der Maschine die Mehrfachmessgerätsonde in den Kontakt 4 (die rechte Spalte) der Sicherungsfassung 2, wie in Bild 188 abgebildet.

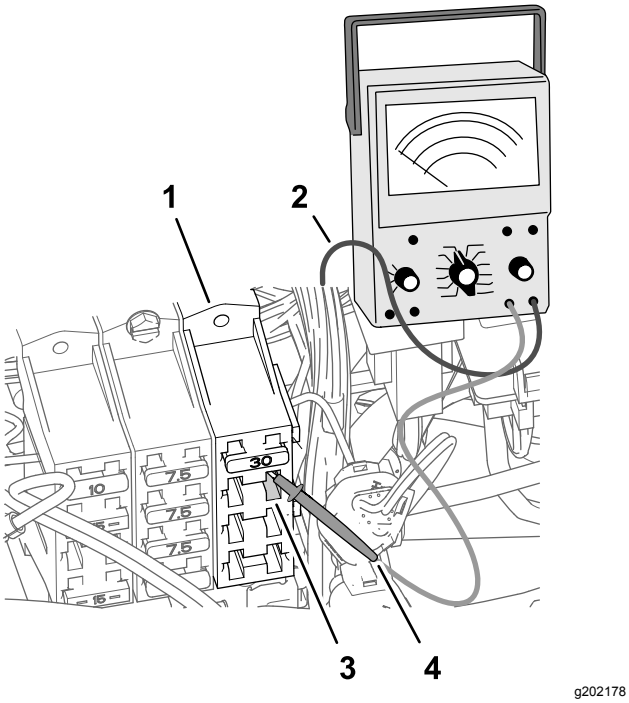


**Bild 188**

1. Sicherungskasten 3 (Maschine)
2. Mehrfachmessgerät
3. Sicherungsfassung 2, Kontakt 4 (rechte Spalte)
4. Mehrfachmessgerätsonde

3. Identifizieren Sie an der Vorderseite der Sicherungskästen mit der anderen Mehrfachmessgerätsonde den Flachstecker am Ende des roten Kabels (20 mm), der an der Fassung 2, Kontakt 4, angeschlossen ist.

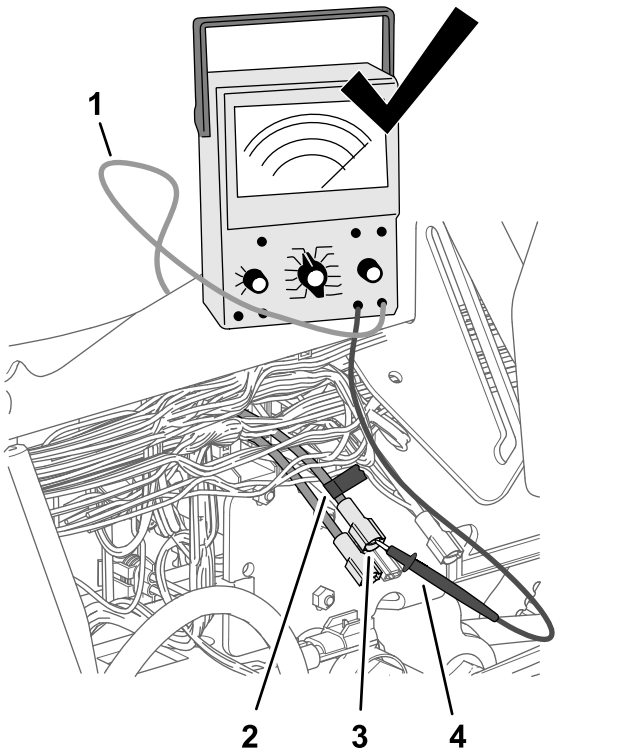


**Bild 189**

1. Mehrfachmessgerät
2. Band
3. Flachstecker(rotes Kabel, 20 mm)
4. Mehrfachmessgerätsonde

4. Markieren Sie den Anschluss und das Kabel, das Sie in Schritt 3 identifiziert haben, mit einem Stück Band (Bild 189).
5. Stecken Sie den Flachstecker, den Sie in Schritt 4 markiert haben, in den Buchsen-Stecker am Ende des rosa Kabels (51 mm) des Kitkabelbaums (Bild 190).

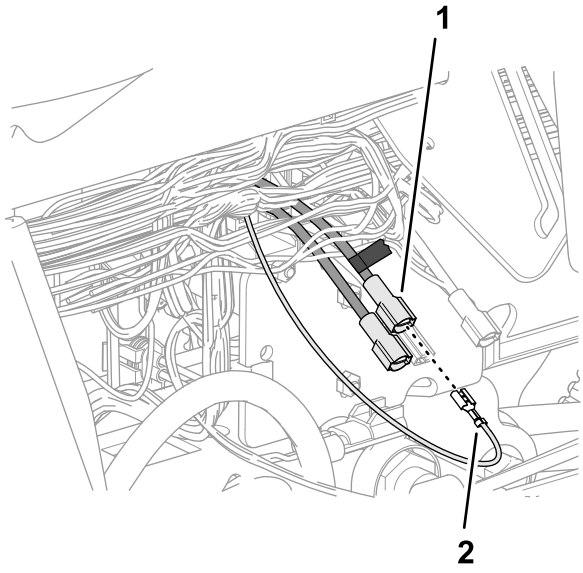


g202177

**Bild 190**

1. Markierter Flachstecker(rotes Kabel, 20 mm)
2. Buchsen-Stecker, rotes Kabel, 51 mm

6. Setzen Sie die Sicherung (15 A) in die Sicherungsfassung 2 des Sicherungskastens 3 ein, bis sie fest sitzt (Bild 191).

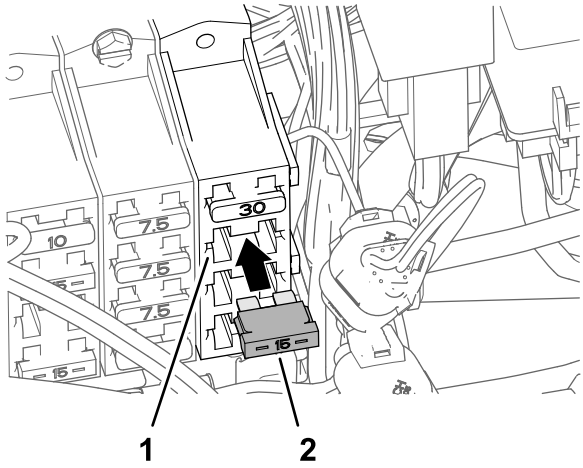


g202180

**Bild 191**

1. Sicherungsfassung 2 (Sicherungskasten 3)
2. Sicherung (15 A)

7. Setzen Sie die Sicherung: (50 A) in den internen Sicherungskasten ein, bis sie fest sitzt (Bild 192).

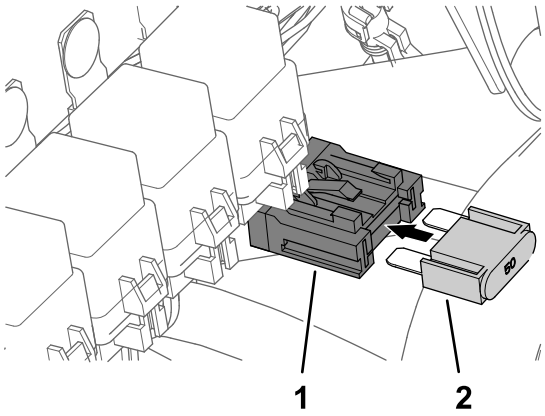


g202183

**Bild 192**

1. Interner Sicherungskasten
2. Sicherung (50 A)

# 34

# Befestigen der Kabelbäume für die Navigationsbestandteile

**Für diesen Arbeitsschritt erforderliche Teile:**

| | |
|---|---|
| 1 | Datenkabelbaum (Navigationssystem), GeoLink-Präzisionssprühsystem (Modell 41630) |
| 1 | Batteriekabelbaum (Navigationssystem), GeoLink-Präzisionssprühsystem (Modell 41630) |
| 8 | Kabelbinder |
| 1 | Schnellanschlussklemme (roter Hebel) |
| 1 | Schnellanschlussklemme (schwarzer Hebel) |

## Anschließen der Navigationsdaten- und elektrischen Kabelbäume

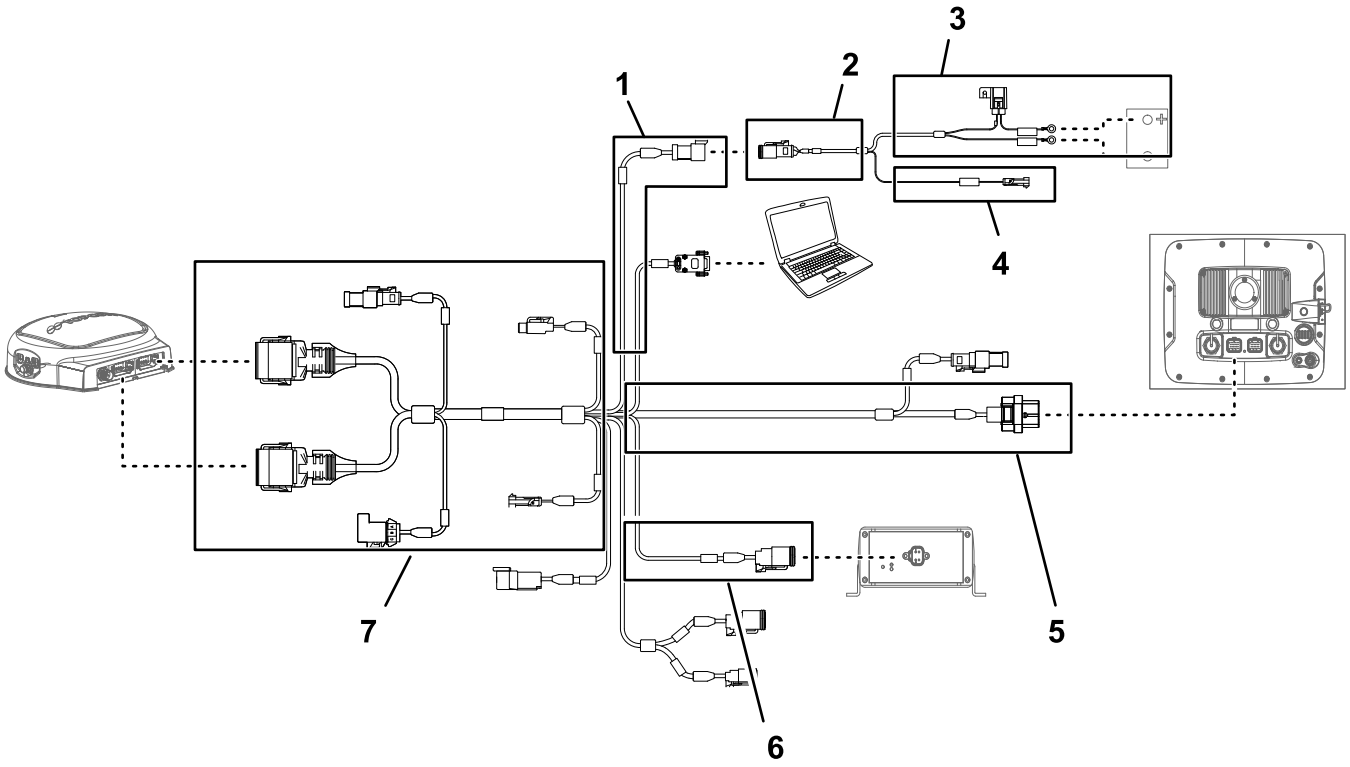


**Bild 193**

1. 100 cm, Datenkabelbaumzweig (elektrischer Strom)
2. 100 cm, Batteriekabelbaumzweig
3. 220 cm, Batteriekabelbaumzweig
4. 100 cm, Batteriekabelbaumzweig (Netzschalter)
5. 390 cm, Datenkabelbaumzweig (Navigationsempfänger)
6. 13 cm, Datenkabelbaumzweig (Kitkabelbaumschnittstelle)
7. 220 cm, Datenkabelbaumzweig (Sprühmonitor)

***Wichtig:*** **Einige Anschlüsse des Datenkabelbaums werden nicht verwendet: Stellen Sie sicher, dass Kappen und Blenden der nicht verwendeten Anschlüsse fest sind.**

Stecken Sie den 3-Buchsenstecker (elektrische Stromschnittstelle) des elektrischen Navigationskabelbaums in den 3-Stift-Stecker (elektrische Stromschnittstelle) des Datenkabelbaums (Bild 193).

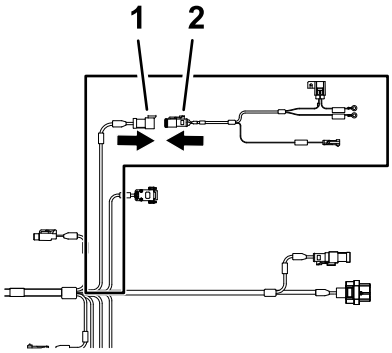


g202247

**Bild 194**

1. 3-Stift-Stecker, Datenkabelbaum (SYSTEM POWER SEPARATION)
2. 3-Buchsen-Stecker, Batteriekabelbaum (elektrische Stromschnittstelle)

# Verlegen des Datenkabels zum Navigationsempfänger und Anschließen des Datenkabels

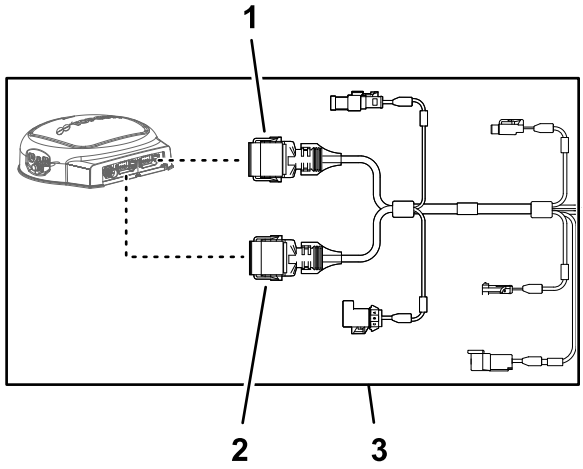


g203668

**Bild 195**

1. 12-Buchsen-Stecker (Grau), Datenkabelbaum (Navigationsempfänger)
2. 12-Buchsen-Stecker (Schwarz), Datenkabelbaum (Navigationsempfänger)
3. 390 cm, Datenkabelbaumzweig (Navigationsempfänger)

1. Verlegen Sie den 390-cm-Zweig des Datenkabelbaums entlang der Rückseite des linken, vertikalen Überrollbügelrohrs.

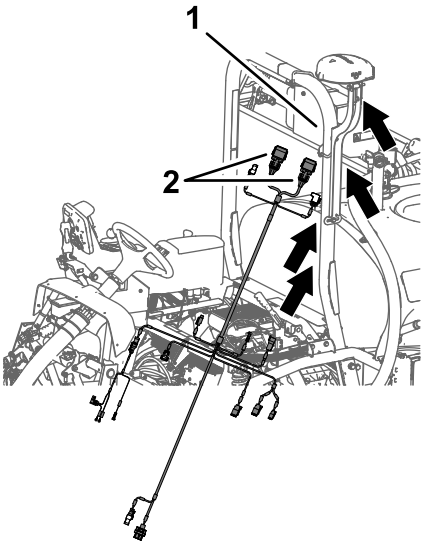


g202268

**Bild 196**

1. Linkes, vertikales Überrollbügelrohr
2. 12-Buchsen-Stecker, 390-cm-Datenkabelbaumzweig

2. Verlegen Sie den 390-cm-Zweig des Datenkabelbaums entlang des rechten Überrollschutzrohrs mit dem 12-Buchsen-Stecker (grau und den 12-Buchsen-Stecker ((schwarz nach oben zum Navigationsempfänger (Bild 197).

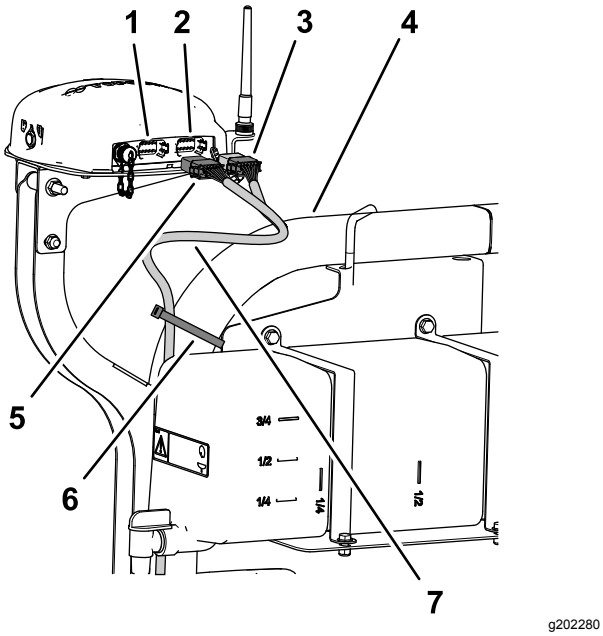


g202280

**Bild 197**

1. 12-Stift-Stecker links (grau), Navigationsempfänger
2. 12-Stift-Stecker rechts (schwarz), Navigationsempfänger
3. 12-Buchsen-Stecker (schwarz), Datenkabelbaum
4. Überrollbügel
5. 12-Buchsen-Stecker (grau, schwarz), Datenkabelbaum
6. Kabelbinder
7. 390-cm-Datenkabelbaum-zweig

3. Fluchten Sie die zwei Schlüssel an der langen Seite des grauen und schwarzen 12-Buchsen-Steckers des Datenkabelbaums mit den zwei Schlüsselschlitzen in der unteren, horizontalen Wand des linken (grauen) 12-Stift-Steckers des Navigationsempfängers aus (Bild 198).

   **Hinweis:** Passen Sie beim Anschließen des Kabelbaums am Navigationsempfänger auf. Die Ausrichtungsschlüssel der Kabelbaumanschlüsse sind einzigartig für die Keilnuten der Stift-Stecker des Navigationsempfängers.

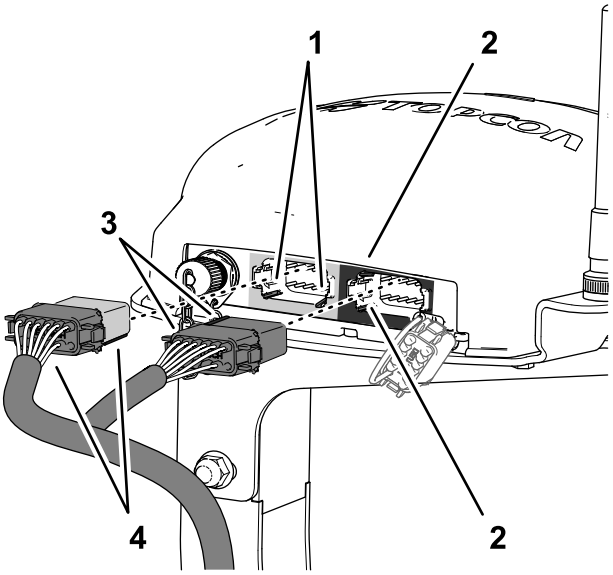


g202413

**Bild 198**

1. Schlüsselschlitze, unten, horizontale Wand (links (grau) 12-Stift-Stecker, Navigationsempfänger
2. Schlüsselschlitze, links, vertikale Wand (rechts (schwarz) 12-Stift-Stecker, Navigationsempfänger
3. Ausrichtungsschlüssel, kurze Fläche (schwarzer 12-Buchsen-Stecker, Datenkabelbaum)
4. Ausrichtungsschlüssel, lange Fläche (grau/schwarzer 12-Buchsen-Stecker, Datenkabelbaum)

4. Stecken Sie den grauen und schwarzen 12-Buchsen-Stecker des Datenkabelbaums in den linken (grauen) 12-Stift-Stecker des Navigationsempfängers, bis die Stecker fest einrasten (Bild 198).
5. Fluchten Sie die zwei Ausrichtungsschlüssel an der kurzen Seite des schwarzen 12-Buchsen-Steckers des Datenkabelbaums mit den zwei Schlüsselschlitzen in der linken vertikalen Wand des rechten (grauen) 12-Stift-Steckers des Navigationsempfängers aus (Bild 198).

   **Hinweis:** Passen Sie beim Anschließen des Kabelbaums am Navigationsempfänger auf. Die Ausrichtungsschlüssel der Kabelbaumanschlüsse sind einzigartig für die Keilnuten der Stift-Stecker des Navigationsempfängers.
6. Stecken Sie nur den **schwarzen** 12-Buchsen-Stecker des Datenkabelbaums in den **linken (schwarzen)** 12-Stift-Stecker des Navigationsempfängers, bis die Stecker fest einrasten (Bild 198).
7. Befestigen Sie den 390-cm-Zweig des Datenkabelbaums mit zwei Kabelbinden am rechten Überrollschutzrohr, wie in Bild 197 abgebildet.

**Hinweis:** Stellen Sie sicher, die Kabel zwischen den 12-Buchsen-Steckern und der Kabelbinde nicht gespannt sind.

## Verlegen des Navigationskabelbaums an der rechten Seite der Maschine

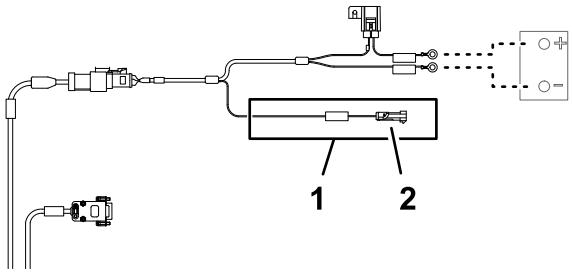


g203670

**Bild 199**

1. 1-Stift-Stecker, elektrischer Zwischenverbindungszweig (***WICHTIG*** SCHLIEßEN SIE DIESES KABEL NUR AN EINE 12-VOLT-STROMQUELLE AN)
2. 100 cm, Batteriekabelbaumzweig (Netzschalter)

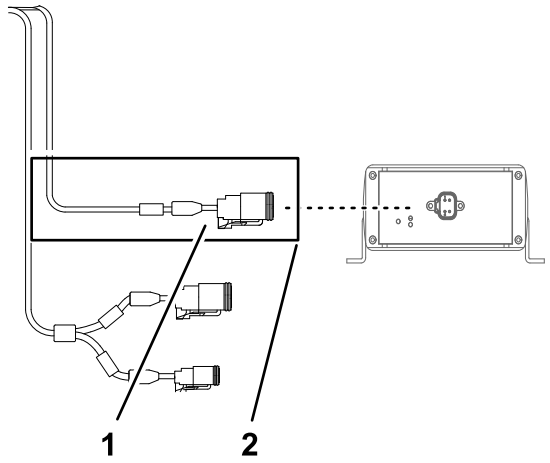


g203666

**Bild 200**

1. 4-Stift-Stecker (CAN2/ASC10 BUS)
2. 13 cm, Datenkabelbaumzweig (Kitkabelbaumschnittstelle)

1. Verlegen Sie den Datenkabelbaum und den Batteriekabelbaum an der Rückseite des linken, vertikalen Überrollbügels nach unten zur Querstrebe für die Sitzstütze (Bild 201).

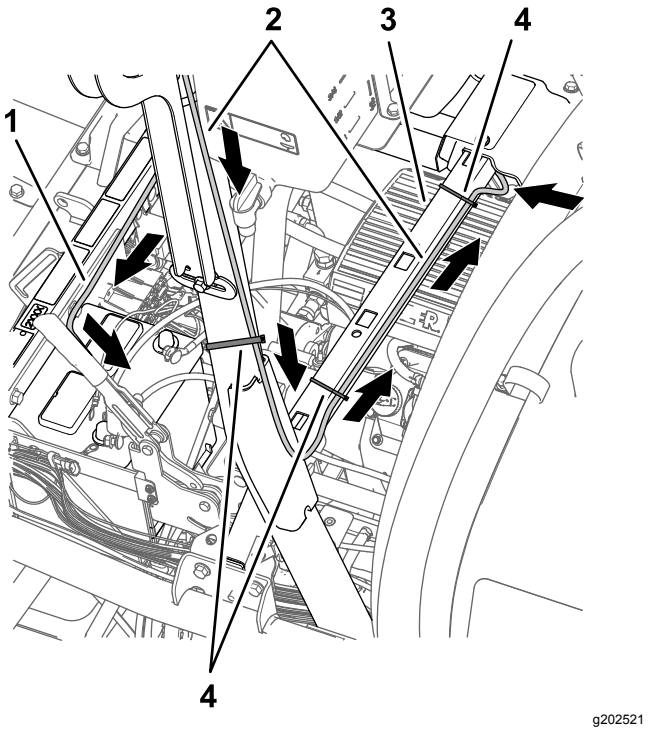


g202521

**Bild 201**

1. 220-cm-Batteriekabelbaumzweig (verlegen Sie den elektrischen 100-cm-Zwischenverbindungszweig (Netzschalter) nicht mit dem Batteriekabelbaumzweig)
2. 390 cm, Datenkabelbaumzweig (Navigationsempfänger)
3. Querstrebe (Sitzstütze)
4. Kabelbinder

2. Befestigen Sie den 390-cm-Datenkabelbaumzweig für den Navigationsempfänger zum Überrollbügel, wie in Bild 201 abgebildet.
3. Stecken Sie den 1-Stift-Stecker des Batteriekabelbaums der mit beschriftet ist, ***WICHTIG*** SCHLIEßEN SIE DIESES KABEL NUR AN EINEN 12-VOLT-NETZSCHALTER AN in den 1-Buchsen-Stecker des 66-cm-Kitkabelbaumzweigs (Bild 202), der mit (SW'D PWR FOR GEN 2 TOPCON) beschriftet ist.

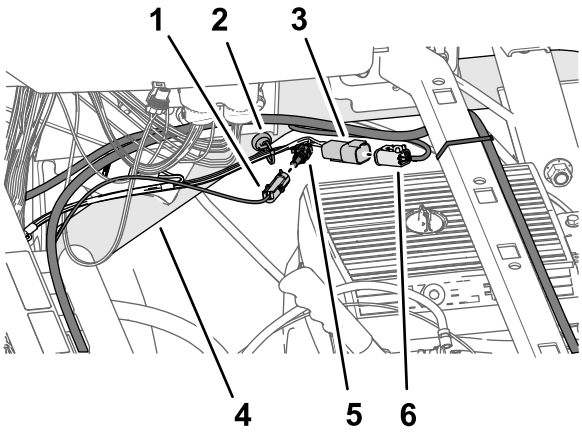


**Bild 202**

1. 1-Stift-Stecker, Batteriekabelbaum (***WICHTIG*** SCHLIEßEN SIE DIESES KABEL NUR AN EINEN 12-VOLT-NETZSCHALTER AN)
2. Magnetischer Kabelbaumanker
3. 4-Stift-Stecker, Kitkabelbaumzweig (66 cm) (ASC 10 PWR & CAN FROM X30)
4. Rechtes, oberes Rahmenrohr
5. 1-Buchsen-Stecker, 66-cm-Kitkabelbaumzweig, (SW'D PWR FOR GEN 2 TOPCON)
6. 4-Buchsen-Stecker, Datenkabelbaum, (CAN2/ASC10 BUS)

4. Stecken Sie den 4-Stift-Stecker des 66-cm-Kitabelbaumzweigs, der mit ASC 10 PWR & CAN FROM X30 beschriftet ist, in den 4-Buchsen-Stecker des Datenkabelbaumzweigs, der mit CAN2/ASC 10 BUS beschriftet ist (Bild 202).
5. Verlegen Sie den Datenkabelbaum und den Batteriekabelbaum über die Querstrebe für die Sitzstütze und befestigen Sie den 390-cm-Datenkabelbaumzweig mit zwei Kabelbindern an der Querstrebe (Bild 201 und Bild 203).

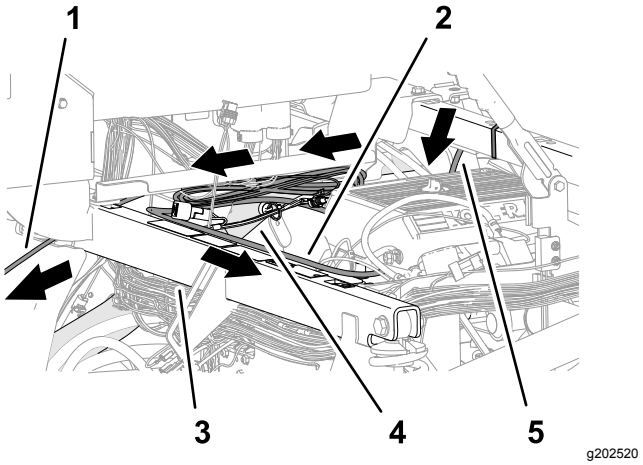


**Bild 203**

1. 220 cm, Datenkabelbaumzweig (Sprühmonitor)
2. 220 cm, Batteriekabelbaumzweig
3. Stützrohr des Stoßdämpfers
4. Rechtes, oberes Rahmenrohr
5. 390 cm, Datenkabelbaumzweig (Navigationsempfänger)

6. Verlegen Sie den 220-cm-Batteriekabelbaumzweig entlang des rechten, oberen Rahmenrohrs (Bild 203).
7. Verlegen Sie den 220-cm-Batteriekabelbaumzweig über das Stützrohr des Stoßdämpfers zur Batterie (Bild 203).

   **Hinweis:** Stellen Sie sicher, dass der elektrische 100-cm-Zwischenverbindungszweig (Netzschalter) weiterhin gegen das rechte, obere Rahmenrohr verlegt ist.
8. Verlegen Sie den 220-cm-Datenkabelbaumzweig (der Kabelbaumzweig mit dem 26-Buchsen-Stecker) unter der Steuerkonsole und nach vorne zum Armaturenbrett (Bild 203).

# Verlegen des Datenkabels zum Sprühmonitor und Anschließen am Monitor

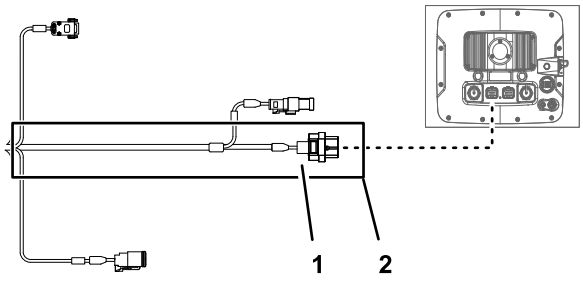


g203669

**Bild 204**

1. 26-Buchsen-Stecker, Datenkabelbaum (Sprühmonitor)
2. 220 cm, Datenkabelbaumzweig (Sprühmonitor)

1. Verlegen Sie den 220-cm-Datenkabelbaumzweig (der Kabelbaumzweig mit dem 26-Buchsen-Stecker) nach vorne und unter dem Armaturenbrett (Bild 205).

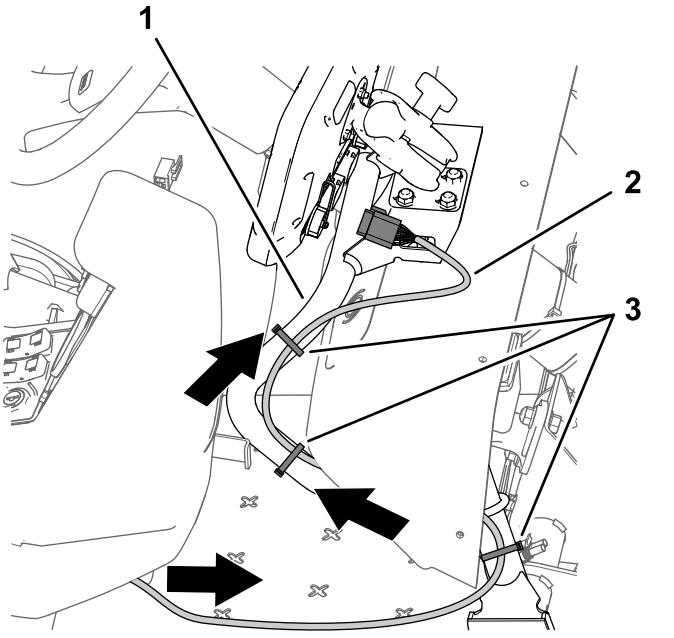


g202451

**Bild 205**

1. Stützrohr (Monitor)
2. 220 cm, Datenkabelbaumzweig
3. Kabelbinder

2. Verlegen Sie den 220-cm-Datenkabelbaumzweig entlang des Stützrohrs für den Monitor (Bild 205)
3. Fluchten Sie den 26-Buchsen-Stecker des Datenkabelbaums mit dem 26-Stift-Stecker des Sprühmonitors aus und drücken Sie den Buchse-Stecker in den Stift-Stecker, bis der Riegel des Steckers einrastet (Bild 206).

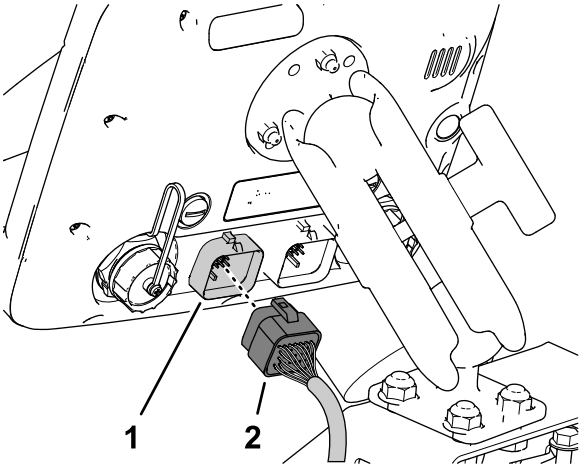


g202452

**Bild 206**

1. 26-Stift-Stecker (Sprühmonitor)
2. 26-Buchsen-Stecker, Datenkabelbaum (Sprühmonitor)

4. Stellen Sie sicher, dass der 220-cm-Datenkabelbaumzweig genug Spiel hat, damit der Bediener die Stellung des Monitors anpassen kann; befestigen Sie den Kabelbaum mit Kabelbindern am Stützrohr für den Monitor, wie in Bild 205 abgebildet.

# Montieren der Schnelltrennklemmen an der Batterie

1. Entfernen Sie die Sechskantmuttern und die Scheiben von den Schnellanschlussklemmen am roten und schwarzen Hebel (Bild 207).

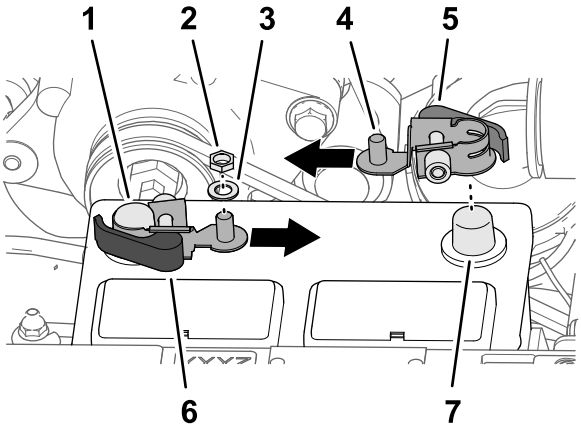


g202692

**Bild 207**

1. Minuspol der Batterie
2. Sechskantmutter (1/4", Schnellanschlussklemme)
3. Scheibe (1/4", Schnellanschlussklemme)
4. Gewindestrebe
5. Roter Verriegelungshebel (Schnellanschlussklemme)
6. Schwarzer Verriegelungshebel (Schnellanschlussklemme)
7. Batterie-Pluspol

2. Öffnen Sie den Verriegelungshebel der Schnellanschlussklemme mit dem schwarzen Hebel (Bild 208).

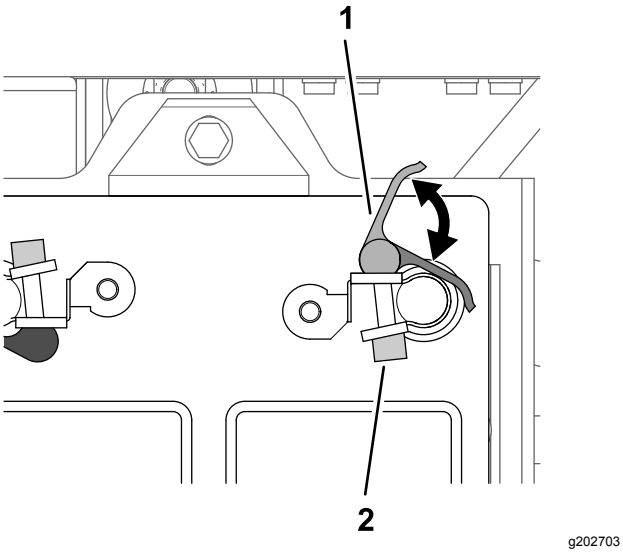


**Bild 208**

1. Hebel (Schnellanschluss-klemme)
2. Gerädelte Mutter

3. Montieren Sie die Schnellanschlussklemme am Minuspol der Batterie; der Gewindestift der Klemme muss zur Mitte der Batterie ausgerichtet sind, wie in Bild 207 abgebildet.
4. Schließen Sie den Verriegelungshebel der Schnellanschlussklemme (Bild 208).

   **Hinweis:** Wenn Sie die Klemmkraft der Schnellanschlussklemme einstellen müssen, öffnen Sie den Hebel, drehen Sie die gerädelte Mutter, um die Klemmkraft zu erhöhen oder zu verringern, und schließen Sie den Hebel für die Klemme.
5. Wiederholen Sie die Schritte 2 bis 4 für die Schnellanschlussklemme mit dem roten Hebel am Pluspol der Batterie.

# Anschließen der Batterie

**⚠ WARNUNG:**

**Elektrische Funken können zum Explodieren der Batteriegase führen, was Verletzungen zur Folge haben kann.**

**Das unsachgemäße Verlegen der Batteriekabel kann das Sprühfahrzeug beschädigen, und die Kabel können Funken erzeugen.**

- **Klemmen Sie immer das Minuskabel (schwarz) ab, bevor Sie das Pluskabel (rot) abklemmen.**
- **Klemmen Sie immer das Pluskabel (Rot) an, bevor Sie das Minuskabel (Schwarz) anklemmen.**

**Batteriepole und Metallwerkzeuge können an metallischen Teilen des Sprühgeräts Kurzschlüsse verursachen, was Funken erzeugen kann.**

- **Lassen Sie Batteriepole, wenn Sie die Batterie entfernen oder einbauen, nie mit irgendwelchen Metallteilen des Sprühfahrzeugs in Berührung kommen.**
- **Achten Sie darauf, dass Metallwerkzeuge keinen Kurzschluss zwischen den Batteriepolen und Metallteilen des Sprühfahrzeugs erzeugen.**
- **Halten Sie die Batteriehalterung immer in ihrer ordnungsgemäßen Position, um die Batterie zu schützen und zu befestigen.**

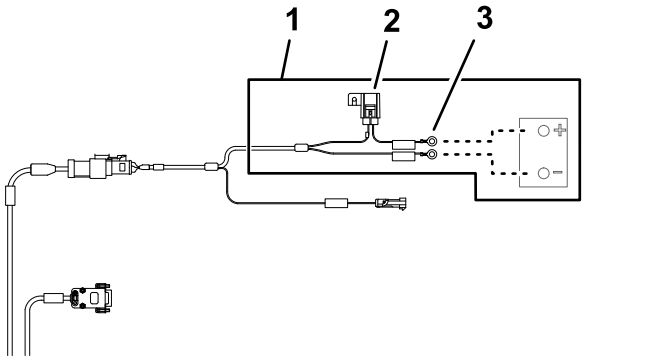


**Bild 209**

1. 220 cm, Batteriekabelbaumzweig
2. Sicherung, 10 A (Batterie)
3. Kabelschuhe (Batterie)

1. Schlitzen Sie die Isolierabdeckung des Pluskabels der Batterie zum Anlasser, wie in Bild 210 abgebildet.

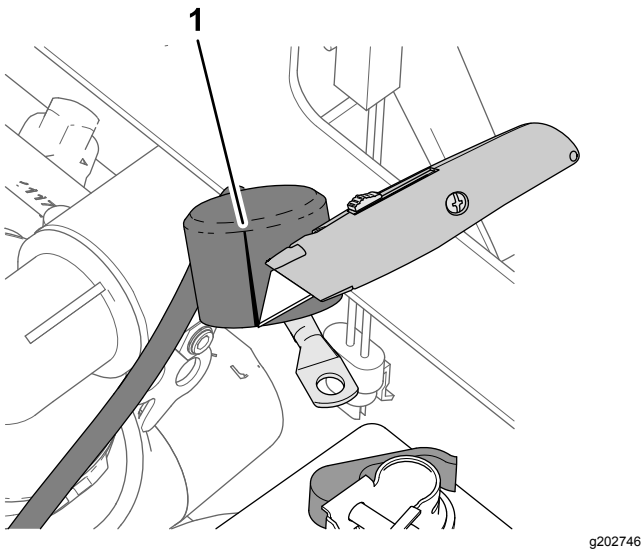


**Bild 210**

1. Schlitzen (Isolierabdeckung, Pluskabel der Batterie zum Anlasser)

2. Montieren Sie die folgenden Kabel-Anschlussklemmen in der folgenden Reihenfolge an der Gewindestrebe des Pluspols der Batterie (Bild 211):

   **Hinweis:** Stellen Sie sicher, dass die Batteriekabel-Anschlussklemme (Plus) am Motoranlasser oben am Stapel der Anschlussklemmen an der Gewindestrebe ist.

   A. Kabelschuh, 22-cm-Maschinenkabelbaum-zweig, beschriftet (BATTERY (+)

   B. Kabelschuh, 220-cm-Batteriekabelbaum-zweig, beschriftet, (***WICHTIG*** SCHLIEßEN SIE DIESES KABEL AN DEN PLUSPOL DER BATTERIE AN)

   C. Kabelschuh, 60-cm-Kitkabelbaum, mit TO BATTERY POSITIVE beschriftet

   D. Batteriekabel-Anschlussklemme (Plus), zur Lichtmaschine (50 A)

   E. Batteriekabel-Anschlussklemme (Plus), zum Motoranlasser

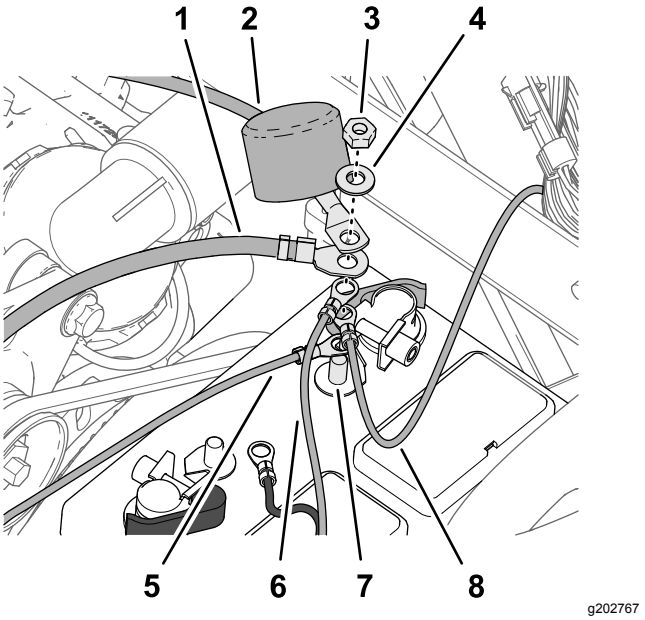


**Bild 211**

1. Batteriekabel-Anschlussklemme (Plus), zur Lichtmaschine (50 A)
2. Batteriekabel-Anschlussklemme (Plus), zum Motoranlasser
3. Sechskantmutter (1/4", Schnellanschlussklemme)
4. Scheibe (1/4", Schnellanschlussklemme)
5. Kabelschuh, 60-cm-Kitkabelbaumzweig, TO BATTERY POSITIVE
6. Kabelschuh, 220-cm-Batteriekabelbaumzweig, beschriftet (***WICHTIG*** SCHLIEßEN SIE DIESES KABEL AN DEN PLUSPOL DER BATTERIE AN)
7. Gewindestrebe (Pluspol der Batterie)
8. Kabelschuh, 22-cm-Maschinenkabelbaum (BATTERY (+)

3. Befestigen Sie die Sechskantmutter (1/4") und die Scheibe (1/4") an der Gewindestrebe und ziehen Sie die Mutter bis auf 1017-1234 Ncm an.
4. Fluchten Sie die Isolierabdeckung des Pluskabels der Batterie zum Anlasser über der Gewindestrebe aus (Bild 211).
5. Montieren Sie die folgenden Kabel-Anschlussklemmen in der folgenden Reihenfolge an der Gewindestrebe des Minuspols der Batterie (Bild 212):

   **Hinweis:** Stellen Sie sicher, dass die Batteriekabel-Anschlussklemme (Minus) an der Motor- und Chassiserde oben am Stapel der Anschlussklemmen an der Gewindestrebe ist.

   A. Kabelschuh, 220-cm-Batteriekabelbaum-zweig, beschriftet, (***WICHTIG*** SCHLIEßEN SIE DIESES KABEL AN DIE ANSCHLUSSKLEMME DER BATTERIE AN, DIE AM TRAKTORRAHMEN ANGESCHLOSSEN IST)

   B. Kabelschuh, 60-cm-Kitkabelbaumzweig, Minuspol der Batterie

C. Batteriekabel-Anschlussklemme (Minus), zu Motor- und Chassiserde

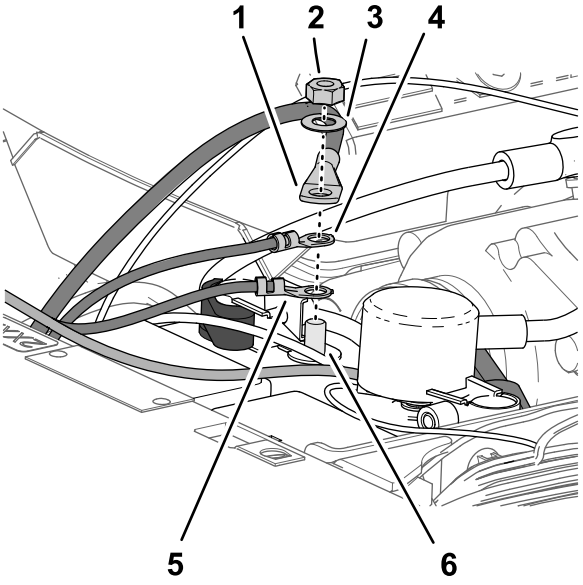


**Bild 212**

1. Batteriekabel-Anschlussklemme (Minus), zu Motor- und Chassiserde
2. Sechskantmutter (1/4", Schnellanschlussklemme)
3. Scheibe (1/4", Schnellanschlussklemme)
4. Kabelschuh, 60-cm-Kitkabelbaumzweig, Minuspol der Batterie
5. Kabelschuh, 220-cm-Batteriekabelbaumzweig, (***WICHTIG*** SCHLIEßEN SIE DIESES KABEL AN DIE ANSCHLUSSKLEMME DER BATTERIE AN, DIE AM TRAKTORRAHMEN ANGESCHLOSSEN IST)
6. Gewindestrebe (Minuspol der Batterie)

## Befestigen des Kabelbaums

1. Bündeln Sie die überflüssige Länge des Datenkabelbaums am rechten, oberen Rahmenrohr (Bild 213).

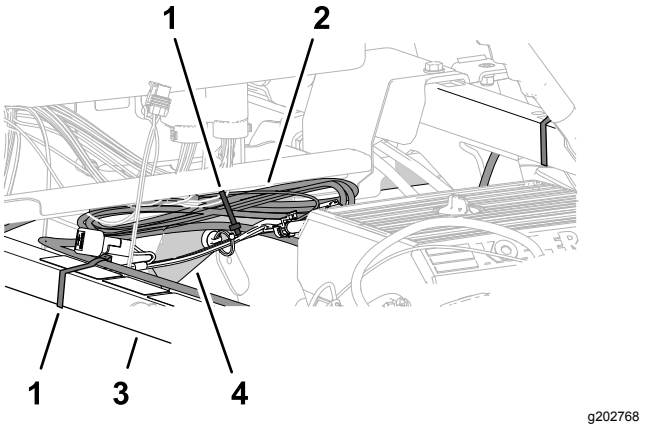


**Bild 213**

1. Kabelbinder
2. Datenkabelbaumbündel
3. Stützrohr des Stoßdämpfers
4. Rechtes, oberes Rahmenrohr

2. Fluchten Sie den Datenkabelbaum mit dem Stützrohr des Stoßdämpfers aus und befestigen Sie den Kabelbaum mit einem Kabelbinder am Rohr (Bild 213).
3. Fluchten Sie das Datenkabelbaumbündel mit dem rechten, oberen Rahmenrohr aus und befestigen Sie das Kabelbaumbündel mit einem Kabelbinder am Rahmenrohr (Bild 213).
4. Stellen Sie sicher, dass zwischen den Riemenscheiben und Riemen und dem Datenkabelbaum, dem Batteriekabelbaum, dem Kitkabelbaum und den Batteriekabeln ein Abstand besteht.

   Befestigen Sie den Kabelbaum und die Kabel ggf. mit Kabelbindern, um einen Abstand zu den Riemen und Riemenscheiben zu erhalten.

# 35

# Montieren der Motorhaube und des linken und rechten vorderen Kotflügels

**Für diesen Arbeitsschritt erforderliche Teile:**

| | |
|---|---|
| 13 | Eindrückbefestigung |

## Montieren der Motorhaube

1. Fluchten Sie die Löcher in der Motorhaube mit den Löchern im Armaturenbrett und Rahmen der Maschine aus (Bild 214).

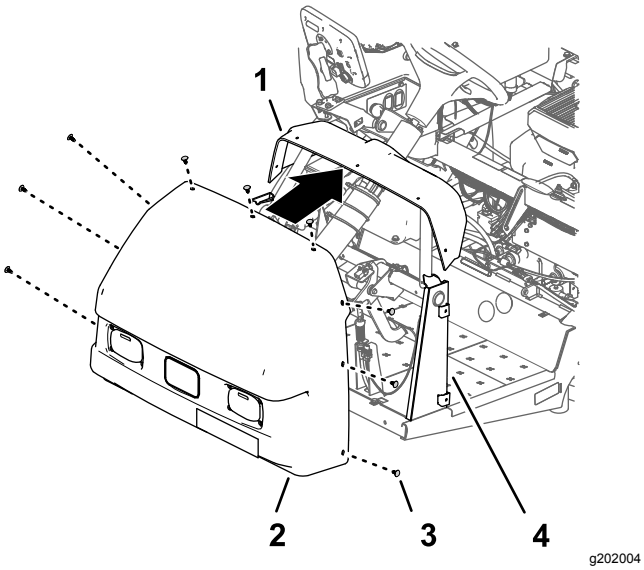


g202004

**Bild 214**

1. Armaturenbrett
2. Motorhaube
3. Eindrückbefestigung
4. Armaturenbrettstütze

2. Befestigen Sie die Motorhaube mit neun Eindrückbefestigungen am Armaturenbrett und Rahmen (Bild 214).
3. Stecken Sie die zwei elektrischen Anschlüsse (2-Buchsen-Stecker) des Maschinenkabelbaums in die 2-Stift-Stecker des linken und rechten Scheinwerfers (Bild 215).

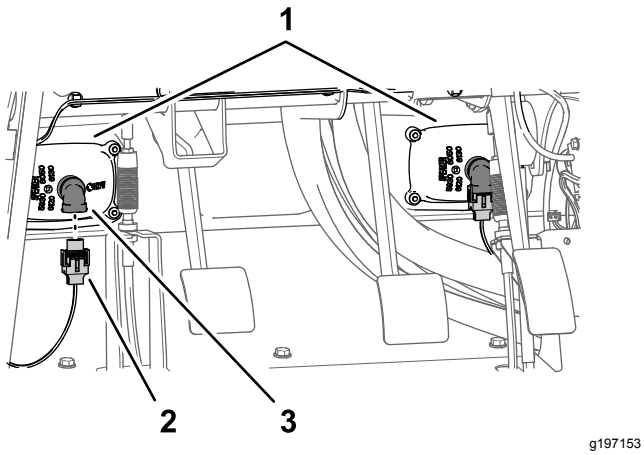


g197153

**Bild 215**

1. Scheinwerfer
2. 2-Buchsen-Stecker (Maschinenkabelbaum)
3. 2-Stift-Stecker (Scheinwerfer)

# Montieren des linken und rechten vorderen Kotflügels

1. Fluchten Sie die innere Kotflügelhaube mit den linken, oben und links, und unteren Rahmenrohren aus (Bild 215).

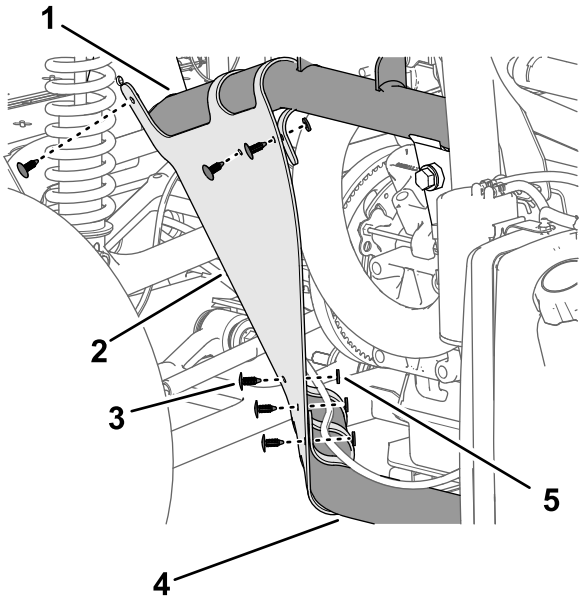


g202023

**Bild 216**

1. Linkes, oberes Rahmenrohr
2. Innere Kotflügelhaube
3. Eindrückbefestigung
4. Linkes, unteres Rahmenrohr
5. Scheibe (9/2" x 1/16")

2. Befestigen Sie die innere Kotflügelhaube mit den sechs Eindrückbefestigungen an den Rahmenrohren (Bild 216).
3. Fluchten Sie die Löcher im Kotflügel mit den Löchern im Rahmen der Maschine aus, wie in Bild 216 abgebildet.

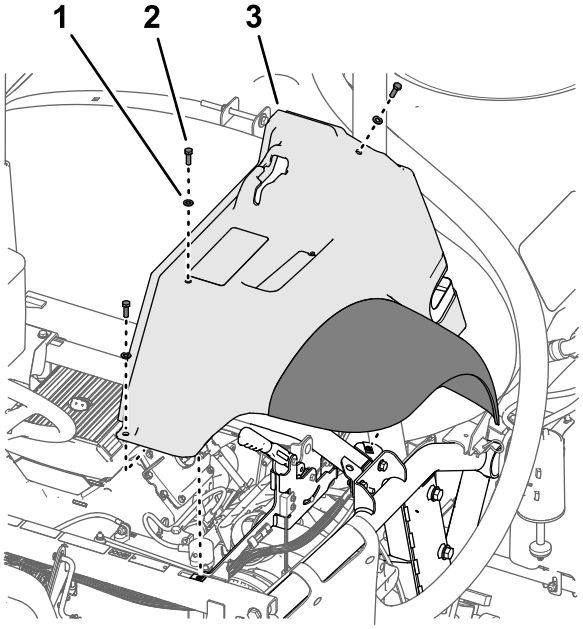


g197152

**Bild 217**

1. Scheibe (5/16")
2. Schraube (5/16" x 1")
3. Kotflügel vorne links

4. Befestigen Sie den Kotflügel mit den drei Bundkopfschrauben (5/16" x 1") und drei Scheiben (5/16"), die Sie in Schritt 2 in Abnehmen der linken und rechten vorderen Kotflügel (Seite 8) entfernt haben, lose am Rahmen (Bild 217).
5. Befestigen Sie den Kotflügel mit zwei Eindrückbefestigungen am Rahmenkanal (Bild 218).

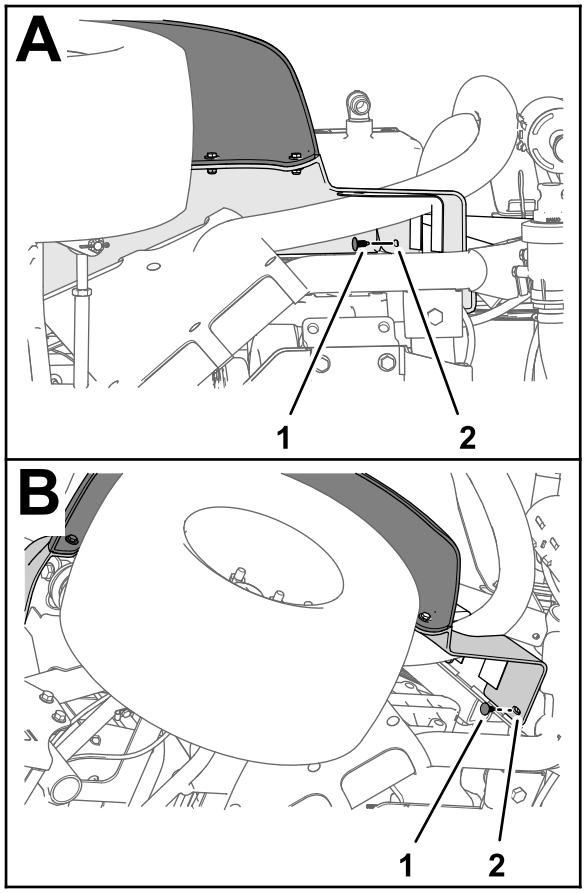

g197151

**Bild 218**

1. Eindrückbefestigung
2. Kotflügel vorne links

6. Ziehen Sie die Schraube (5/16" x 1") bis auf 1978-2542 Ncm an.
7. Wiederholen Sie die Schritte 1 bis 6 für die innere Kotflügelhaube und den Kotflügel an der anderen Seite der Maschine.

# 36

# Montieren der Motorabdeckplatte und des Sitzes

**Keine Teile werden benötigt**

## Montieren der Motorabdeckplatte

1. Fluchten Sie die Riegel der Motorabdeckplatte mit den Büchsen in den Plattenstützhalterungen am Überrollbügel aus (Bild 219).

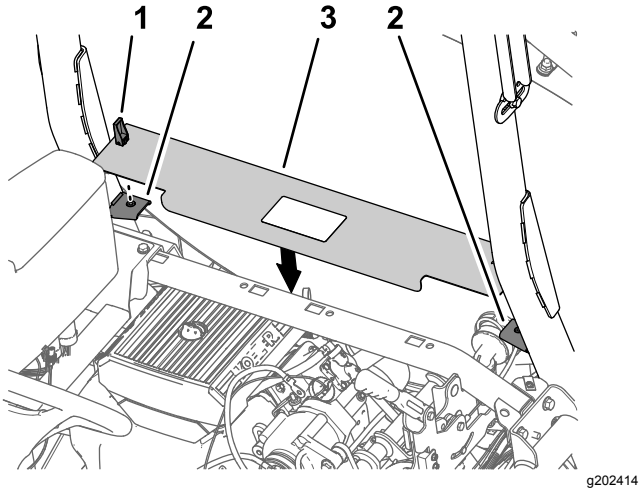

g202414

**Bild 219**

1. Riegel
2. Plattenstützhalterungen
3. Motorabdeckplatte

2. Montieren Sie die Platte an den Halterungen (Bild 219).
3. Drehen Sie die Griffriegel nach unten, um die Platte an den Halterungen zu befestigen (Bild 219).

## Einbauen des Sitzes

1. Fluchten Sie den Sitz und die Sitzplatte mit dem Chassis der Maschine aus (Bild 220).

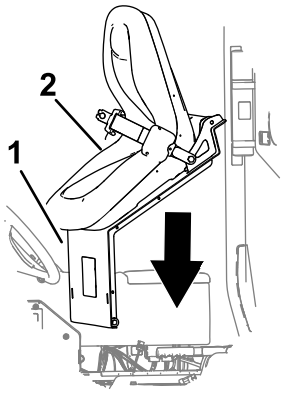


g202000

**Bild 220**

1. Sitzplatte
2. Sitz

2. Fluchten Sie die Löcher in den Drehzapfen-Anschlussstücken der Sitzpfanne mit den Löchern in der Chassishalterung aus (Bild 221).

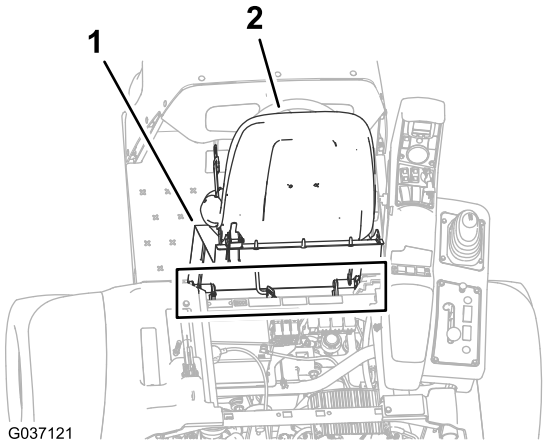


g037121

g202002

**Bild 221**

1. Sitzplatte
2. Sitz
3. Splint
4. Drehzapfenanschlussstück (Sitzpfanne)
5. Chassishalterung
6. Lagerbolzen

3. Montieren Sie die Sitzpfanne mit den zwei Lagerbolzen an den Chassishalterungen (Bild 221).
4. Befestigen Sie die Lagerbolzen mit den zwei Splinten an der Maschine (Bild 221).
5. Montieren Sie die Stützstange mit der Scheibe und dem Splint an der Halterung (Bild 222).

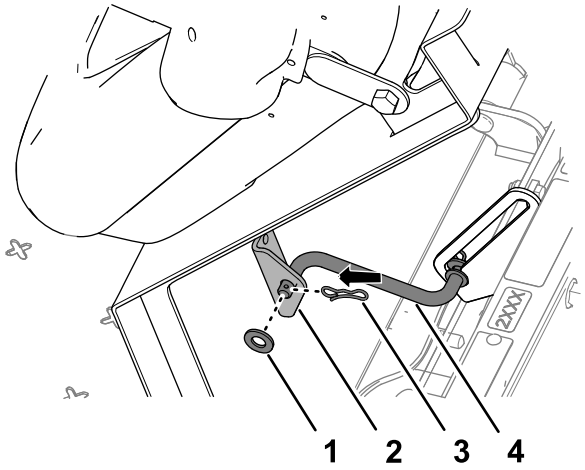


g202001

**Bild 222**

1. Scheibe
2. Halterung (Sitz)
3. Splint
4. Stützstange

6. Stecken Sie den 2-Buchsen-Stecker des Maschinenkabelbaums in den Stecker für den Sitzschalter, bis die Stecker einrasten (Bild 223).

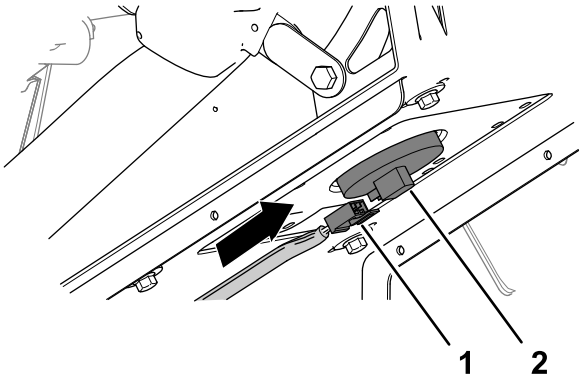


g202003

**Bild 223**

1. 2-Buchsen-Stecker (Maschinenkabelbaum)
2. Sitzschalteranschluss

7. Drehen Sie den Sitz etwas nach vorne, nehmen Stützstange aus der Arretierung, drehen Sie den Sitz nach unten, bis die Sitzriegel einrasten.

# 37

# Programmieren der Maschineneinstellungen

**Keine Teile werden benötigt**

## Verfahren

1. Stecken Sie den Schlüssel in das Zündschloss und drehen ihn in die EIN-Stellung.

   Der Willkommenbildschirm wird auf dem InfoCenter-Display angezeigt und die Anzeigelampe leuchtet kurz auf (Bild 224).

   **Hinweis:** Lassen Sie den Motor nicht an.

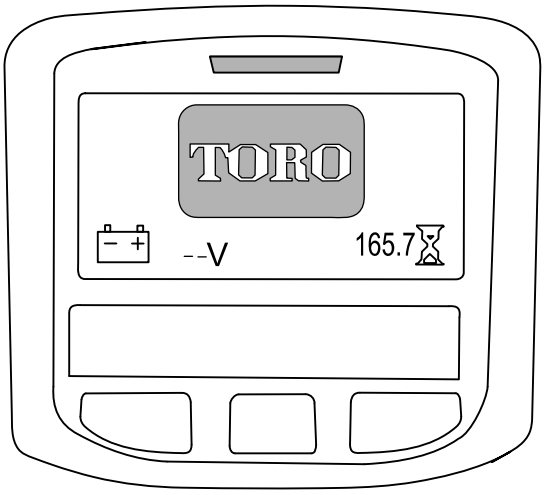


g202877

**Bild 224**

2. Drücken Sie auf dem Homebildschirm die mittlere Taste auf dem InfoCenter, um den Navigationsbildschirm zu öffnen (Bild 225)

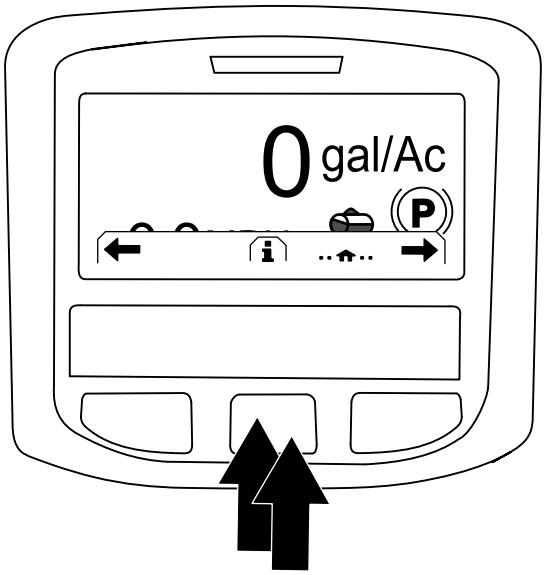


g202868

**Bild 225**

3. Drücken Sie die mittlere Taste auf dem InfoCenter, um auf das Hauptmenü zuzugreifen (Bild 225).
4. Drücken Sie auf dem Bildschirm HAUPTMENÜ die mittlere Taste , um auf die Option EINSTELLUNG zu navigieren; drücken Sie die rechte Taste, um die Option auszuwählen (Bild 226).

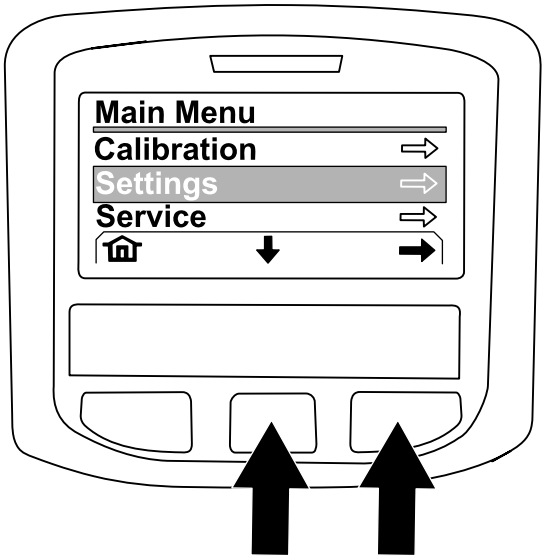


g202874

**Bild 226**

5. Drücken Sie auf dem Bildschirm EINSTELLUNG die mittlere Taste , um auf die Option GESCHÜTZTE EINSTELLUNGEN zu navigieren; drücken Sie die rechte Taste, um die Option auszuwählen.

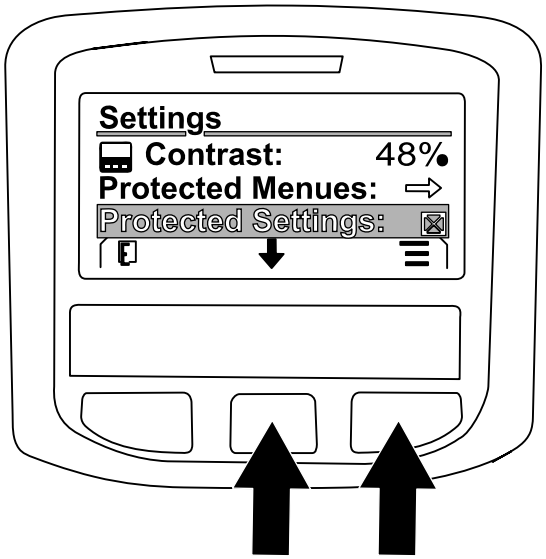


g202869

**Bild 227**

6. Geben Sie den PIN-Code wie folgt ein:
   A. Drücken Sie die mittlere Taste nach Bedarf, um die Zahl des PIN-Codes für die linke Position einzugeben (Bild 228).

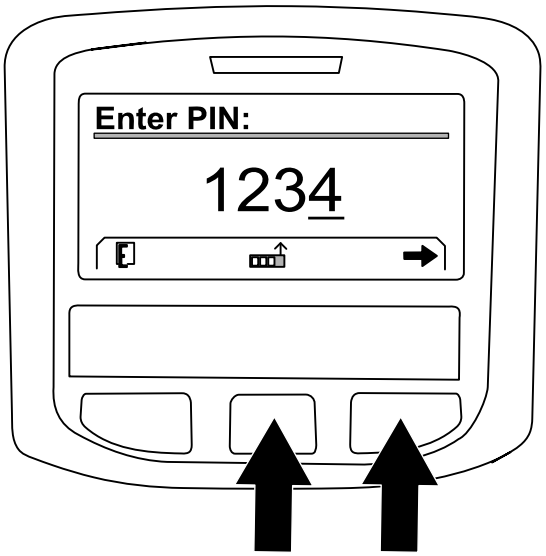


g202870

**Bild 228**

   B. Drücken Sie die rechte Taste, um auf die nächste Position der Zahl des PIN-Codes zu navigieren (Bild 228).
   C. Wiederholen Sie die Schritte A und B für die anderen drei Positionen der Zahl des PIN-Codes.
   D. Wenn Sie alle Zahlen des PIN-Codes eingegeben haben, drücken Sie die rechte Taste (Bild 228) und drücken Sie dann die mittlere Taste, um den PIN-Code einzugeben (Bild 229).

Die Anzeigelampe leuchtet kurz auf.

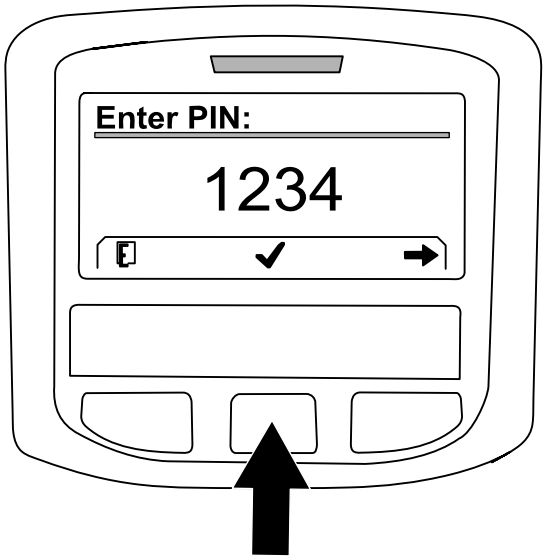


g202871

**Bild 229**

7. Drücken Sie die mittlere Taste , um auf die Option GEOLINK zu navigieren; drücken Sie die rechte Taste, um die Option auszuwählen (Bild 230).

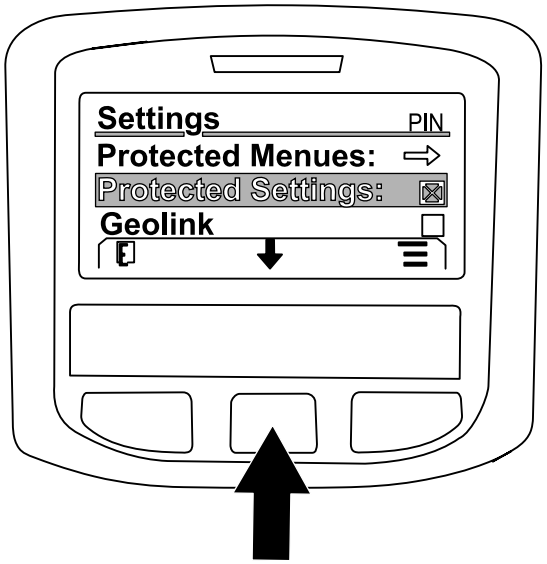


g202875

**Bild 230**

Der GeoLink-Bestätigungsbildschirm wird auf dem InfoCenter angezeigt (Bild 231).

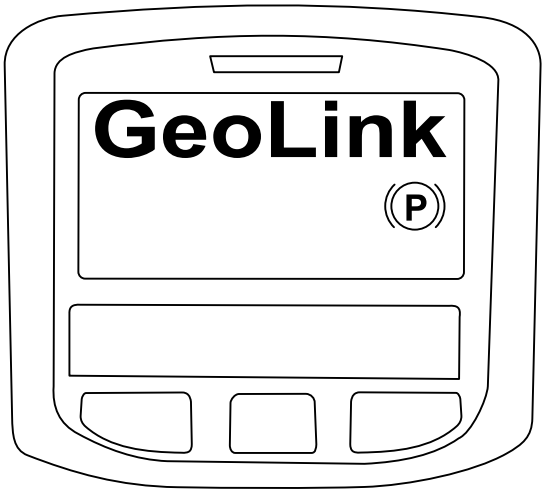


g202872

**Bild 231**

8. Drehen Sie das Zündschloss in die AUS-Stellung und dann in die EIN-Stellung.
9. Der Willkommenbildschirm von GEOLINK wird anfänglich angezeigt, wenn Sie das Zündschloss in die EIN-Stellung drehen.

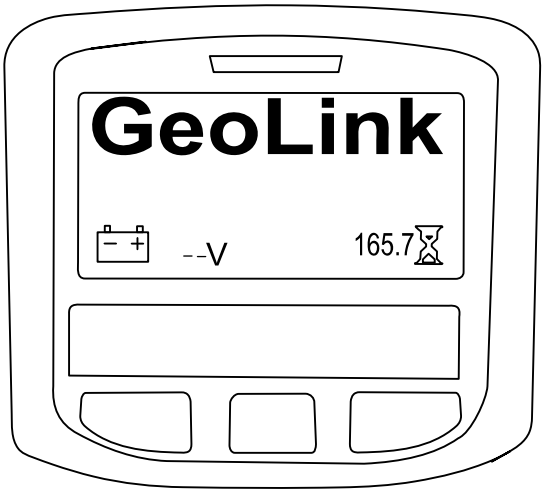


g202878

**Bild 232**

# Hinweise:

## Europäischer Datenschutzhinweis

Die von Toro gesammelten Informationen
Toro Warranty Company (Toro) respektiert Ihre Privatsphäre. Zum Bearbeiten Ihres Garantieanspruchs und zur Kontaktaufnahme bei einem Produktrückruf bittet Toro Sie, Toro direkt oder über den lokalen Vertragshändler bestimmte persönliche Informationen mitzuteilen.

Das Garantiesystem von Toro wird auf Servern in USA gehostet; dort gelten ggf. andere Vorschriften zum Datenschutz als in Ihrem Land.

Wenn Sie Toro persönliche Informationen mitteilen, stimmen Sie der Verarbeitung der persönlichen Informationen zu, wie in diesem Datenschutzhinweis beschrieben.

Verwendung der Informationen durch Toro
Toro kann Ihre persönlichen Informationen zum Bearbeiten von Garantieansprüchen, zur Kontaktaufnahme bei einem Produktrückruf oder anderen Zwecken, die Toro Ihnen mitteilt, verwenden. Toro kann die Informationen im Rahmen dieser Aktivitäten an Toro Tochtergesellschaften, Händler oder Geschäftspartner weitergeben. Toro verkauft Ihre persönlichen Informationen an keine anderen Unternehmen. Toro hat das Recht, persönliche Informationen mitzuteilen, um geltende Vorschriften und Anfragen von entsprechenden Behörden zu erfüllen, um die Systeme richtig zu pflegen oder Toro oder andere Bediener zu schützen.

Speicherung persönlicher Informationen
Toro speichert persönliche Informationen so lange, wie es für den Zweck erforderlich ist, für den die Informationen gesammelt wurden, oder für andere legitime Zwecke (z. B. Einhaltung von Vorschriften) oder Gesetzesvorschriften.

Toros Engagement zur Sicherung Ihrer persönlichen Informationen
Toro trifft angemessene Vorsichtsmaßnahmen, um die Sicherheit Ihrer persönlichen Informationen zu schützen. Toro unternimmt auch Schritte, um die Genauigkeit und den aktuellen Status der persönlichen Informationen zu erhalten.

Zugriff auf persönliche Informationen und Richtigkeit persönlicher Informationen
Wenn Sie die Richtigkeit Ihrer persönlichen Informationen prüfen möchten, senden Sie bitte eine E-Mail an legal@toro.com.

## Australisches Verbrauchergesetz

Kunden in Australien finden weitere Details zum australischen Verbrauchergesetz entweder in der Verpackung oder können sich an den örtlichen Toro Vertragshändler wenden.

# Die Garantie von Toro

Eine zweijährige, eingeschränkte Garantie

### Bedingungen und abgedeckte Produkte

The Toro Company und die Niederlassung, Toro Warranty Company, gewährleisten gemäß eines gegenseitigen Abkommens, dass das gewerbliche Produkt von Toro (Produkt) für zwei Jahre oder 1.500 Betriebsstunden* (je nach dem, was zu erst eintritt) frei von Material- und Verarbeitungsschäden ist. Diese Garantie gilt für alle Produkte, ausgenommen sind Aerifizierer (diese Produkte haben eigene Garantiebedingungen). Bei einem Garantieanspruch wird das Produkt kostenlos repariert, einschließlich Diagnose, Lohnkosten, Ersatzteilen und Transport. Die Garantie beginnt an dem Termin, an dem das Produkt zum Originalkunden ausgeliefert wird.
* Mit Betriebsstundenzähler ausgestattete Produkte.

### Anweisungen für die Inanspruchnahme von Wartungsarbeiten unter Garantie

Sie müssen den offiziellen Distributor oder Vertragshändler für gewerbliche Produkte, von dem Sie das Produkt gekauft haben, umgehend informieren, dass Sie einen Garantieanspruch erheben. Sollten Sie Hilfe beim Ermitteln eines offiziellen Distributors oder Vertragshändler für gewerbliche Produkte benötigen oder Fragen zu den Garantieansprüchen und -verpflichtungen haben, können Sie uns unter folgender Adresse kontaktieren:

Toro Commercial Products Service Department
Toro Warranty Company
8111 Lyndale Avenue South
Bloomington, MN 55420-1196

+1–952–888–8801 oder +1–800–952–2740
E-Mail: commercial.warranty@toro.com

### Verantwortung des Besitzers

Als Produkteigentümer sind Sie für die erforderlichen Wartungsarbeiten und Einstellungen verantwortlich, die in der *Bedienungsanleitung* angeführt sind. Ein Nichtausführen der erforderlichen Wartungs- und Einstellungsarbeiten kann zu einem Verlust des Garantieanspruchs führen.

### Nicht von der Garantie abgedeckte Punkte und Bedingungen

Nicht alle Produktfehler oder Fehlfunktionen, die im Garantiezeitraum auftreten, stellen Verarbeitungs- oder Materialfehler dar. Diese Garantie schließt Folgendes aus:

- Produktversagen aufgrund der Verwendung von Ersatzteilen, die keine Toro Originalteile sind, oder aufgrund der Installation oder Verwendung von Anbaugeräten, Modifikationen oder nicht genehmigtem Zubehör. Der Hersteller dieser Artikel gibt möglicherweise eine eigene Garantie.
- Produktfehler, die aufgrund nicht ausgeführter Wartungs- und/oder Einstellungsarbeiten entstehen. Die Nichtdurchführung der in der *Bedienungsanleitung* aufgeführten empfohlenen Wartungsarbeiten für das Toro Produkt kann zu einer Ablehnung der Ansprüche im Rahmen der Garantie führen.
- Produktfehler, die auf den missbräuchlichen, fahrlässigen oder waghalsigen Einsatz des Produkts zurückzuführen sind.
- Teile, die sich abnutzen, außer bei fehlerhaften Teilen. Beispiele von Teilen, die sich beim normalen Produkteinsatz abnutzen oder verbraucht werden, sind u. a. Bremsbeläge und Bremsbacken, Kupplungsbeläge, Messer, Spindeln, Rollen und Lager (abgedichtet oder schmierbar), Untermesser, Zündkerzen, Laufräder und Lager, Reifen, Filter, Riemen und bestimmte Sprühfahrzeugkomponenten, wie z. B. Membrane, Düsen und Sperrventile.
- Durch äußere Einflüsse verursachte Fehler. Als äußere Einflüsse werden u. a. Wetter, Einlagerungsverfahren, Verunreinigung, Verwendung nicht zugelassener Kraftstoffe, Kühlmittel, Schmiermittel, Zusätze, Dünger, Wasser oder Chemikalien angesehen.
- Defekte oder Leistungsprobleme aufgrund von Kraftstoffen (z. B. Benzin, Diesel oder Biodiesel), die nicht den Branchennormen entsprechen.
- Normales Geräuschniveau, normale Vibration und Abnutzung und normaler Verschleiß.
- Normale Verbrauchsgüter sind u. a. Schäden am Sitz aufgrund von Abnutzung oder Abrieb, abgenutzte, lackierte Oberflächen, verkratzte Aufkleber oder Fenster.

### Teile

Teile, die als vorgeschriebene Wartungsarbeiten ausgewechselt werden müssen, werden für den Zeitraum bis zur geplanten Auswechslung des Teils garantiert. Teile, die im Rahmen dieser Garantie ausgewechselt werden, sind für die Länge der Originalproduktgarantie abgedeckt und werden das Eigentum von Toro. Es bleibt Toro überlassen, ob ein Teil repariert oder ausgewechselt wird. Toro kann überholte Teile für Reparaturen unter Garantie verwenden.

### Garantie für Deep-Cycle und Lithium-Ionen-Batterien:

Deep-Cycle- und Lithium-Ionen-Batterien habe eine bestimmte Gesamtzahl an Kilowatt-Stunden, die sie bereitstellen können. Einsatz-, Auflade- und Wartungsverfahren können die Nutzungsdauer der Batterie verlängern oder verkürzen. Während der Nutzung der Batterien in diesem Produkt nimmt die nützliche Arbeit zwischen Aufladeintervallen langsam ab, bis die Batterien ganz aufgebraucht sind. Für das Auswechseln aufgebrauchter Batterien (aufgrund normaler Nutzung) ist der Produkteigentümer verantwortlich. Ein Auswechseln der Batterie (für die Kosten kommt der Eigentümer auf) kann im normalen Garantiezeitraum erforderlich sein. Hinweis: (Nur Lithium-Ionen-Batterie): Eine Lithium-Ionen-Batterie wird nur von einer anteiligen Teilegarantie abgedeckt, die im 3. bis 5. Jahr basierend auf der Verwendungsdauer und den genutzten Kilowattstunden basiert. Lesen Sie die *Bedienungsanleitung* für weitere Informationen.

### Für die Kosten von Wartungsarbeiten kommt der Besitzer auf

Motoreinstellung, Schmierung, Reinigung und Polieren, Austausch von Filtern, Kühlmittel und die Durchführung der empfohlenen Wartungsarbeiten sind einige der normalen Arbeiten, die der Eigentümer auf eigene Kosten an den Toro Produkten durchführen muss.

### Allgemeine Bedingungen

Im Rahmen dieser Garantie haben Sie nur Anspruch auf eine Reparatur durch einen offiziellen Toro Distributor oder Händler.

**Weder The Toro Company noch Toro Warranty Company haftet für mittelbare, beiläufige oder Folgeschäden, die aus der Verwendung der Toro Produkte entstehen, die von dieser Garantie abgedeckt werden, einschließlich aller Kosten oder Aufwendungen für das Bereitstellen von Ersatzgeräten oder Wartung in angemessenen Zeiträumen des Ausfalls oder Nicht-Verwendung, bis zum Abschluss der unter dieser Garantie ausgeführten Reparaturarbeiten. Außer den Emissionsgewährleistungen, auf die im Anschluss verwiesen wird (falls zutreffend) besteht keine ausdrückliche Gewährleistung. Alle abgeleiteten Gewährleistungen zur Verkäuflichkeit und Eignung für einen bestimmten Zweck sind auf die Dauer der ausdrücklichen Gewährleistung beschränkt.**

Einige Staaten lassen Ausschlüsse von beiläufigen oder Folgeschäden nicht zu oder schränken die Dauer der abgeleiteten Gewährleistung ein. Die obigen Ausschlüsse und Beschränkungen treffen daher ggf. nicht auf Sie zu. Diese Garantie gibt Ihnen bestimmte legale Rechte; Sie können weitere Rechte haben, die sich von Staat zu Staat unterscheiden.

### Hinweis zur Motorgarantie:

Die Emissionssteueranlage des Produkts kann von einer separaten Garantie abgedeckt sein, die die Anforderungen der EPA (amerikanische Umweltschutzbehörde) und/oder CARB (California Air Resources Board) erfüllen. Die oben angeführten Beschränkungen hinsichtlich der Betriebsstunden gelten nicht für die Garantie auf der Emissionssteueranlage. Weitere Angaben finden Sie in der Aussage zur Garantie hinsichtlich der Motoremissionskontrolle in der Bedienungsanleitung oder in den Unterlagen des Motorherstellers

### Länder außer USA oder Kanada

Kunden, die Produkte von Toro kaufen, die von den USA oder Kanada exportiert wurden, sollten sich an den Toro Vertragshändler wenden, um Garantiepolicen für das entsprechende Land oder die Region zu erhalten. Sollten Sie aus irgendeinem Grund nicht mit dem Service des Händlers zufrieden sein oder Schwierigkeiten beim Erhalt der Garantieinformationen haben, wenden Sie sich an den Importeur der Produkte von Toro.