Form No. 3411-453 Rev A

X25 GeoLink® -tarkkuusruiskutusjärjestelmän viimeistelysarja

Multi Pro® 1750 -ruiskutuslaite, sarjanumerot 315000001–

Mallinro: 41631

Asennusohjeet

GeoLink™-ruiskutusjärjestelmäsarja on ruiskutuslaitteen lisälaite, joka on tarkoitettu ammattimaiseen kaupalliseen käyttöön. Se on tarkoitettu pääasiassa puistojen, golfkenttien, urheilukenttien ja kaupallisten kiinteistöjen viheralueiden ruiskutukseen.

Voit ottaa yhteyden Toroon suoraan osoitteessa www.Toro.com, jos tarvitset tuoteturvallisuuteen ja käyttökoulutukseen liittyvää materiaalia, tietoja lisävarusteista tai lähimmästä jälleenmyyjästä tai haluat rekisteröidä tuotteesi.

Turvaohjeet

⚠ VAARA

Ruiskutusjärjestelmässä käytetyt kemikaalit voivat olla vaarallisia tai myrkyllisiä käyttäjälle, sivullisille, eläimille, kasveille, maaperälle tai muulle ympäristölle.

- **Tutustu huolellisesti kaikkien käytettyjen kemikaalien varoitusmerkintöihin ja käyttöturvallisuustiedotteisiin ja suojaudu kemikaalin valmistajan suositusten mukaisesti. Käytä asianmukaisia henkilönsuojaimia, kuten kasvo- ja silmäsuojaimia, käsineitä ja muita kemikaaleilta suojaavia varusteita.**
- **Käytettyjä kemikaaleja voi olla useita, ja jokaisen tietoihin on tutustuttava.**
- **Älä käytä tai huolla ruiskutuslaitetta, jos näitä tietoja ei ole käytettävissä.**
- **Varmista ennen ruiskutusjärjestelmän parissa työskentelyä, että järjestelmä on huuhdeltu kolme kertaa ja neutraloitu kemikaalin valmistajan suositusten mukaisesti ja että kaikki venttiilit ovat käyneet läpi kolme jaksoa.**
- **Varmista, että lähettyvillä on riittävästi puhdasta vettä ja saippuaa ja pese heti pois kaikki iholle joutuneet kemikaalit.**

© 2017—The Toro® Company
8111 Lyndale Avenue South
Bloomington, MN 55420

Rekisteröi tuotteesi osoitteessa www.Toro.com.

CE

Käännös alkuperäisestä tekstistä (FI)
Painettu Yhdysvalloissa
Kaikki oikeudet pidätetään

3411-453 A

Asennus

Irralliset osat

Tarkista alla olevasta taulukosta, että kaikki osat on toimitettu.

Ohjeet	Kuvaus	Määrä	Käyttökohde
1	Mitään osia ei tarvita	–	Sarjan asennuksen valmistelu
2	Mitään osia ei tarvita	–	Istuimen ja moottorin huoltopaneelin irrotus
3	Mitään osia ei tarvita	–	Vasemman ja oikean etulokasuojan ja konepellin irrotus
4	Putkikokoonpano, Toro-osanro 114-9553 Nippuside	2 8	Lisävarusteena saatavan vaahtomerkitsinsarjan irtikytkentä
5	Mitään osia ei tarvita	–	Lisävarusteena saatavan Ultra Sonic Boom -tasaussarjan irrotus
6	Mitään osia ei tarvita	–	Keskiosan suojuksen (11 suutinta) irrotus lisävarusteena saatavasta puomisuojussarjasta
7	Mitään osia ei tarvita	–	Kojelaudan painemittarin paineentunnistuksen putken irrotus
8	Mitään osia ei tarvita	–	Ruiskutusventtiilien liittimien irrotus
9	Nippuside Kytkimen tulppa	1 1	Ruiskutuksen säätökytkimen irrotus
10	Mitään osia ei tarvita	–	Ruiskutusosien irrotus
11	Laippakantapultti (3/8 × 1 tuumaa) Laippalukkomutterit (3/8 tuumaa) Keskipuomin jatke Sylinterin kiinnike (leveä) Sidelevy (leveä) Lukkopultti (½ × 1¼ tuumaa) Laippalukkomutteri (1/2 tuumaa)	2 2 1 1 1 4 4	Keskipuomin jatkeen asennus
12	Sumutussuutin Letkukokoonpano (ruiskutusventtiili 5 tai 6) Laippalukkomutteri (5/16 tuumaa)	2 2 2	Asennuskannatinten ja sumutus-suutinten asennus keskimmäiseen ruiskutusosaan
13	Hattu (pikaliitin) Kiinnike	3 3	Puomiosien venttiilien irrotus
14	Virtausmittarin kiinnike Tukipidättimen puolikas Pultti (1/2 × 4-1/4 tuumaa) Laippalukkomutterit (1/4 tuumaa)	1 4 4 4	Virtausmittarin tukipidättimien asennus
15	Takajohdinsarja Nippuside	1 7	Takajohdinsarjan asennus koneeseen

Ohjeet	Kuvaus	Määrä	Käyttökohde
16	Suora letkuliitin (1 × 2 tuumaa) Letkunkiristin (3/4...1-1/2 tuumaa) Letku (3 × 5-1/4 tuumaa) Asennuslohko Letku (1 × 16 tuumaa)	1 3 1 1 1	Jakoputken kiinnitys virtausmittariin
17	90°:n letkuliitin ja letkukokoonpano T-liitin (1 × 1 × 1 tuumaa) Letkunkiristin (3/4 × 1-1/5 tuumaa) Letku (1 × 26 tuumaa) 90°:n letkuliitin (1 × 3/4 tuumaa NPT) Pikaliitin (istukka – 3/4 tuumaa) Sulkuventtiili	1 1 5 2 2 2 2	Ohitusletkujen asennus säiliöön
18	Mitään osia ei tarvita	–	Muutetun keskimmäisen ruiskutusosan asennus
19	Mitään osia ei tarvita	–	Nostosylinterin jakoputken kiinnitys sylinterin kiinnikkeeseen
20	Venttiilin asennuskannatin ja ruiskutusventtiilikokoonpano Pultti (4 × 10 mm) Ruiskutuslaitteen ohjain ASC 10 Laippalukkomutteri (4 mm) Tulppa (pikaliitin) Laippakantapultit (5/16 × 3/4 tuumaa) Laippalukkomutterit (5/16 tuumaa) Letkunkiristin Painettava kiinnitin (nippuside) Painettava kiinnitin (liitinkiinnike)	1 3 1 3 2 8 8 1 1 3	Venttiilin asennuskannattimen ja venttiilien asennus
21	Hydrauliletku (1/4 × 24-3/4 tuumaa)	4	Puomin nostosylintereiden asennus
22	Laipallinen nailonholkki Nippuside Syöttöletkukokoonpano 188 cm Syöttöletkukokoonpano 234 cm Syöttöletkukokoonpano 279 cm	4 1 1 1 1	Ulompien ruiskutusosien asennus
23	Syöttöletku 279 cm Syöttöletku 234 cm Syöttöletku 188 cm Syöttöletku 81 cm	2 2 4 2	Sumutussuuttimen letkujen asennus
24	Mitään osia ei tarvita	–	Takajohdinsarjan kytkentä
25	Mitään osia ei tarvita	–	Kojelaudan painemittarin paineentunnistuksen putken liittäminen
26	Nippuside	6	Lisävarusteena saatavan vaahtomerkitsinsarjan kytkentä
27	Mitään osia ei tarvita	–	Ultra Sonic Boom -sarjan kytkentä

Ohjeet	Kuvaus	Määrä	Käyttökohde
28	Suojuksen jatkekokoonpano (12 suutinta, Toro-osanro 120-0621)	1	Lisävarusteena saatavan puomisuojussarjan asennus
	Pop-niitti (Toro-osanro 114439)	22	
	Tukikannatin (keskiosan suojus, Toro-osanro 131-3703-03)	4	
	Levymutteri (Toro-osanro 94-2413)	4	
	Laippakantapultit (3/8 × 1-1/4 tuumaa, Toro-osanro 110-5050)	16	
	Laippalukkomutterit (3/8 tuumaa, Toro-osanro 104-8301)	16	
	Suojuksen liuska (Toro-osanro 120-0629)	2	
	Laippakantapultit (5/16 × 1-1/4 tuumaa, Toro-osanro 323-36)	4	
29	Vastaanottimen levy	1	Navigoinnin vastaanottimen asennus
	Välikappale (3/8 × 1 tuumaa)	1	
	Vastaanottimen kiinnike	1	
	Pultti (3/8 × 3-1/4 tuumaa)	1	
	Varmistuslaatta (3/8 tuumaa)	1	
	Aluslaatta (3/8 × 13/16 tuumaa)	1	
	Laippalukkomutteri (3/8 tuumaa)	1	
	Laippakantapultti (5/16 × 3/4 tuumaa)	1	
	Laippalukkomutteri (5/16 tuumaa)	1	
	Laippakantapultti (3/8 × 1-1/2 tuumaa)	2	
	Välikappale (3/8 × 7/16 tuumaa)	2	
	Navigoinnin vastaanotin: X25 GeoLink -tarkkuusruiskutusjärjestelmäsarja, jalusta, WAAS (malli 41630)	1	
	Kuusiokantapultti (5 × 16 mm)	3	
	Aluslaatta (5 mm)	3	
	Liitinkappaleen sovitin (lisävarusteena saatava RTK-korjauksen CDMA-modeemisarja tai RTK-korjauksen GSM-modeemisarja)	1	
	Matkapuhelinverkon antenni (lisävarusteena saatava RTK-korjauksen CDMA-modeemisarja tai RTK-korjauksen GSM-modeemisarja)	1	
	Koaksiaalikaapeli (lisävarusteena saatava RTK-korjauksen CDMA-modeemisarja tai RTK-korjauksen GSM-modeemisarja)	1	
30	Monitorin kannatin	1	Ruiskutuslaitteen monitorin asennus
	Laippakantapultti (6 × 12 mm)	3	
	U-pultti (5/16 tuumaa)	2	
	Laippalukkomutteri (5/16 tuumaa)	8	
	Pallokannatin	1	
	Laippakantapultti (5/16 × 3/4 tuumaa)	4	
	Monitori: X25 GeoLink -tarkkuusruiskutusjärjestelmäsarja, jalusta, WAAS (malli 41630)	1	
	Monitorin varsi: X25 GeoLink -tarkkuusruiskutusjärjestelmäsarja, jalusta, WAAS (malli 41630)	1	

Ohjeet	Kuvaus	Määrä	Käyttökohde
31	Mitään osia ei tarvita	–	Ruiskutuspumpun kytkimen johdotus
32	Akun kannatin Pultti (5/16 × 1-3/4 tuumaa) Aluslaatta (5/16 tuumaa) Akku (540 A) Akun pidike Laippalukkomutteri (5/16 tuumaa) Laturin kannatin Käyttöpyörä 279 mm Pultti (1/4 × 2-1/4 tuumaa) Varmistuslaatta (1/4 tuumaa) Laturi (60 A) Laippakantapultti (8 × 25 mm) Laippakantapultti (3/8 × 1-1/2 tuumaa) Kiilahihna	1 1 1 1 1 1 1 1 4 4 1 1 1 1	Ruiskutuslaitteen sähköjärjestelmän asennus
33	Rele Painettava kiinnitin Sulake (15 A) Sulake (50 A)	1 1 1 1	Sarjan johdinsarjan kytkentä istuimen jalustassa
34	Datajohdinsarja (navigointijärjestelmä), GeoLink-tarkkuusruiskutusjärjestelmän sarja (malli 41630) Akun johdinsarja (navigointijärjestelmä), GeoLink-tarkkuusruiskutusjärjestelmän sarja (malli 41630) Nippuside Pikakiristin (punainen kahva) Pikakiristin (musta kahva)	1 1 8 1 1	Navigoinnin osien johdinsarjojen asennus
35	Painettava kiinnitin	13	Konepellin ja vasemman ja oikean etulokasuojan asennus
36	Mitään osia ei tarvita	–	Moottorin huoltopaneelin ja istuimen asennus
37	Mitään osia ei tarvita	–	Koneen asetusten ohjelmointi

1

Sarjan asennuksen valmistelu

Mitään osia ei tarvita

Ruiskutussäiliön ja lisävarusteena saatavan huuhtelusäiliön valmistelu

1. Puhdista ruiskutuslaite. Lisätietoja on koneen *käyttöoppaan* kohdassa Ruiskutuslaitteen puhdistus.

   Tärkeää: **Tyhjennä ruiskutussäiliö kokonaan ennen GeoLink-ruiskutusjärjestelmän viimeistelysarjan asennusta.**

2. **Koneissa, joiden lisävarusteena on säiliön huuhtelusarja, on toimittava seuraavasti:**

   A. Pumppaa vesi huuhtelusäiliöstä ruiskutussäiliöön. Katso säiliön huuhtelusarjan *asennusohjeen* kohta Huuhtelusarjan käyttö.

   B. Tyhjennä vesi ruiskutussäiliöstä. Katso ohjeet koneen *käyttöoppaan* kohdasta Ruiskutuslaitteen puhdistus.

3. Työnnä vasemman- ja oikeanpuoleiset ruiskutusosat ulos vaaka-asentoon.

4. Pysäköi kone tasaiselle alustalle, kytke seisontajarru, sammuta moottori ja irrota virta-avain. Lisätietoja on *käyttöoppaassa*.

   Tärkeää: **Pysäköi kone tasaiselle alustalle ennen GeoLink-sarjan asennusta.**

Akun irtikytkentä

1. Käännä AVAINKYTKIN POIS-asentoon ja irrota virta-avain. Katso *käyttöopas*.

2. Avaa istuimen lukitus painamalla istuimen lukitussalpaa taaksepäin (Kuva 1).

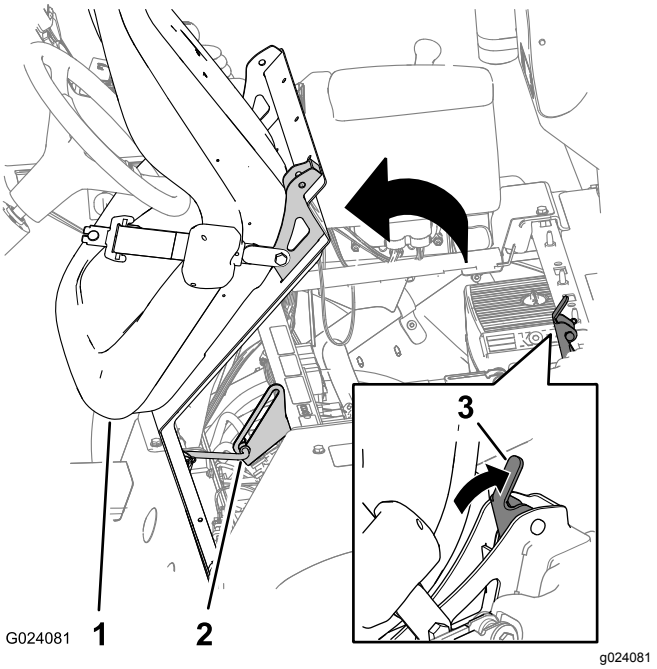

Kuva 1

1. Istuin
2. Kannatintanko
3. Istuimen lukitussalpa

3. Käännä istuinta ja istuimen alustaa eteenpäin, kunnes kannatintangon pää kannatintangon kannattimessa on kannattimen aukon alalaidassa (Kuva 1).

4. Irrota pultti ja mutteri, joilla akun miinuskaapelin liitin on kiinnitetty akun miinusnapaan.

⚠ VAARA

Sähkökipinät voivat saada akun kaasut räjähtämään ja aiheuttaa siten henkilövahingon.

Akun kaapeleiden virheellinen kytkentä voi vahingoittaa ruiskutuslaitetta ja kaapeleita sekä aiheuttaa kipinöitä.

- **Irrota aina akun miinuskaapeli (musta) ennen pluskaapelin (punainen) irrottamista.**
- **Kytke aina akun pluskaapeli (punainen) ennen miinuskaapelia (musta).**

Akun navat tai metallityökalut voivat aiheuttaa oikosulun koskettaessaan ruiskutuslaitteen metalliosia, mistä voi seurata kipinöitä.

- **Kun irrotat tai asennat akun, älä anna akun napojen koskettaa ruiskutuslaitteen metalliosia.**
- **Älä anna metallityökalujen aiheuttaa oikosulkua akun napojen ja ruiskutuslaitteen metalliosien välille.**
- **Pidä akun hihna aina paikallaan suojaamassa ja kiinnittämässä akkua.**

5. Vedä eristesuojus taakse ja irrota pultti ja mutteri, joilla akun pluskaapelin liitin on kiinnitetty akun plusnapaan (Kuva 2).

   Huomaa: Varmista, että akkukaapeleiden liittimet eivät kosketa akun napoja.

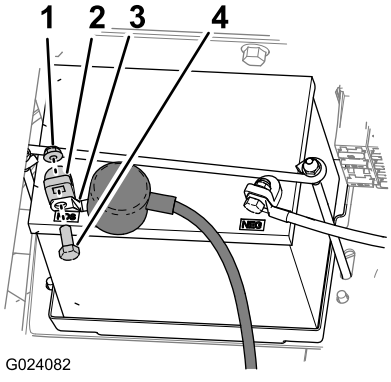

Kuva 2

1. Mutteri
2. Akun napa
3. Liitin (akun pluskaapeli)
4. Pultti

6. Anna moottorin jäähtyä kokonaan.

2

Istuimen ja moottorin huoltopaneelin irrotus

Mitään osia ei tarvita

Istuimen irrotus

1. Irrota koneen johdinsarjan 2-istukkainen liitin, joka on kytketty istuinkytkimen liittimeen (Kuva 3).

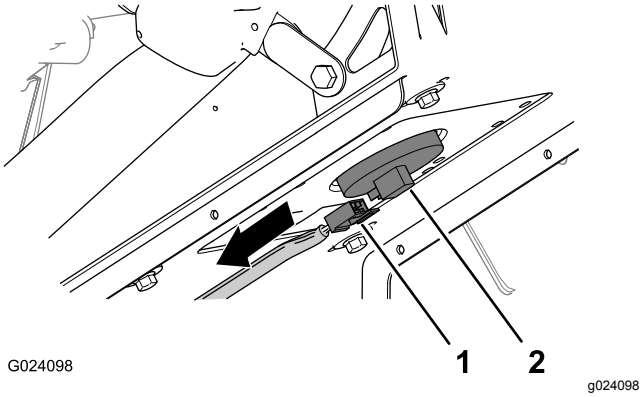

Kuva 3

1. 2-istukkainen liitin (koneen johdinsarja)
2. Istuinkytkimen liitin

2. Irrota sokka, jolla kannatintanko on kiinnitetty istuimen alustan pohjassa olevaan kannattimeen (Kuva 4).

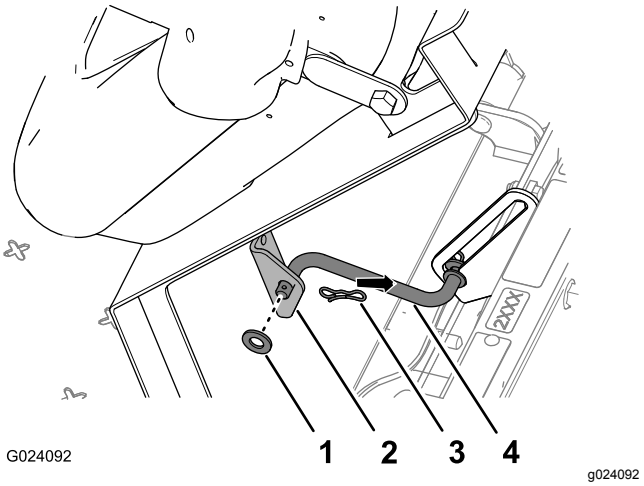

Kuva 4

1. Aluslaatta
2. Kannatin (istuin)
3. Sokka
4. Kannatintanko

3. Irrota kaksi sokkaa, joilla istuimen alustan saranaliitin on kiinnitetty koneen alustan kannattimiin (Kuva 5).

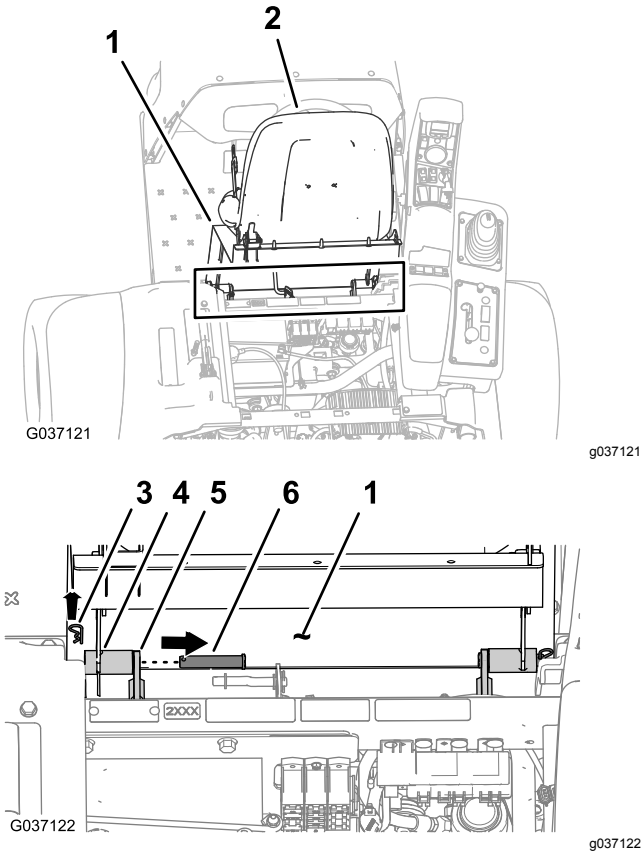

Kuva 5

1. Istuimen alusta
2. Istuin
3. Sokka
4. Saranaliitin (istuinkaukalo)
5. Alustan kannatin
6. Saranatappi

4. Irrota kaksi saranatappia, joilla istuin ja istuimen alusta on kiinnitetty koneen alustaan (Kuva 5).
5. Nosta istuin ja istuimen alusta irti koneesta (Kuva 6).

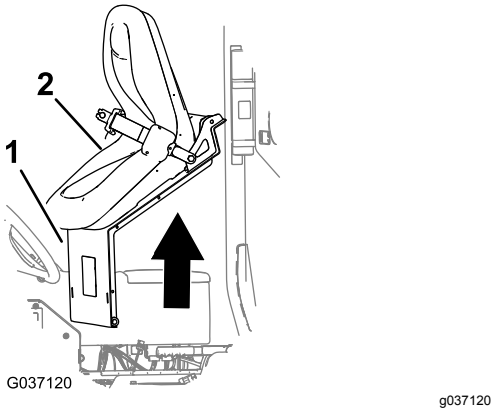

Kuva 6

1. Istuimen alusta
2. Istuin

Moottorin huoltopaneelin irrotus

1. Käännä moottorin huoltopaneelin salpojen kahvat ylöspäin (Kuva 7).

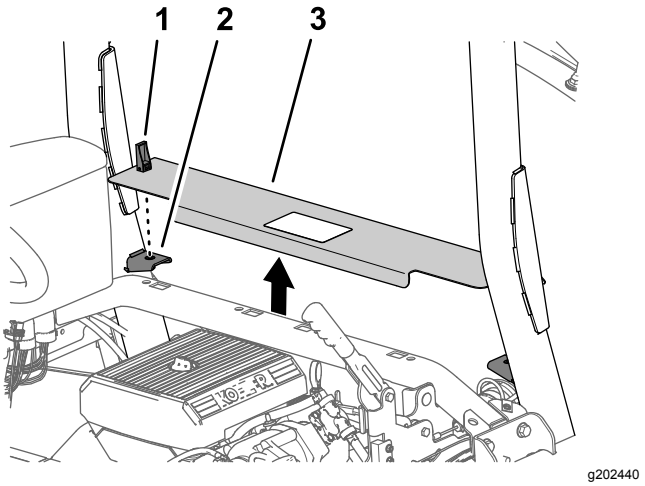

Kuva 7

1. Salpa
2. Paneelin tukikannattimet
3. Moottorin huoltopaneeli

2. Nosta moottorin huoltopaneeli ja irrota se koneesta (Kuva 7).

3

Vasemman ja oikean etulokasuojan ja konepellin irrotus

Mitään osia ei tarvita

Vasemman ja oikean etulokasuojan irrotus

1. Irrota kaksi painettavaa kiinnitintä, joilla vasen etulokasuoja on kiinnitetty alempaan ROPS-kiskoon (Kuva 8).

   Huomaa: Hävitä irrotetut painettavat kiinnittimet.

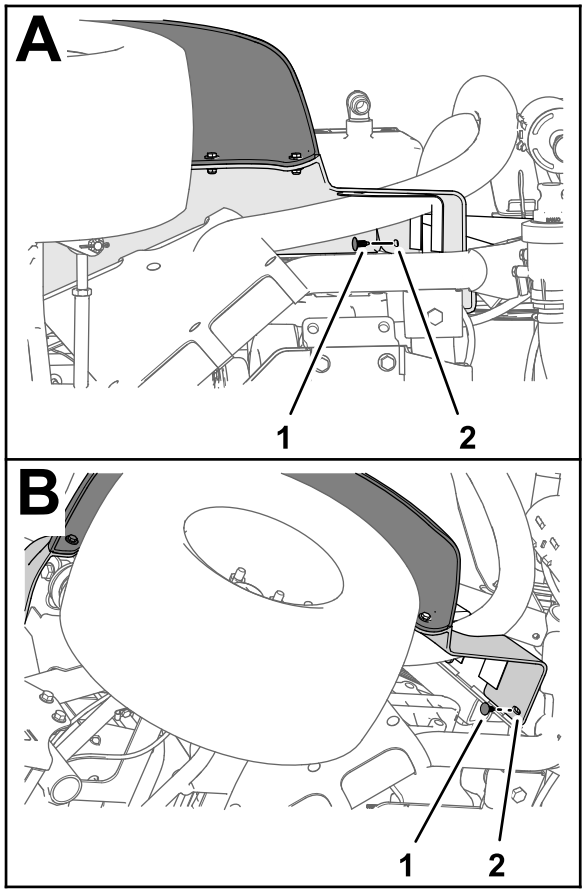

g197151

Kuva 8

1. Painettava kiinnitin
2. Vasen etulokasuoja

2. Irrota kolme pulttia (5/16 × 1 tuumaa) ja kolme aluslaattaa (5/16 tuumaa), joilla lokasuoja on kiinnitetty koneen runkoon (Kuva 9).

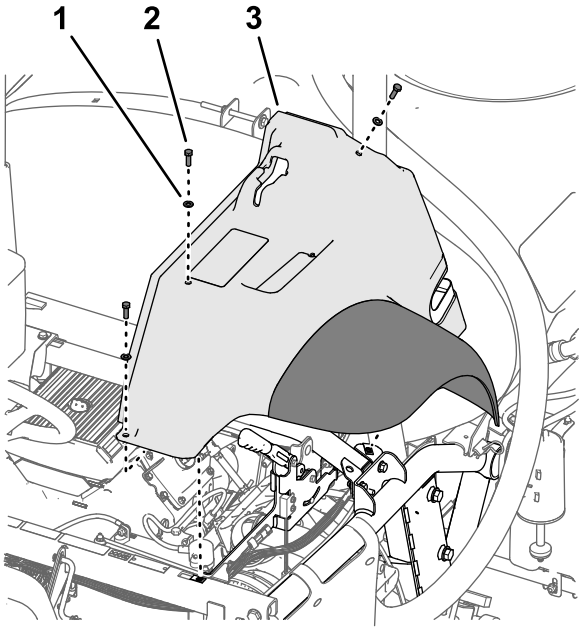

g197152

Kuva 9

1. Aluslaatta (5/16 tuumaa)
2. Pultti (5/16 × 1 tuumaa)
3. Vasen etulokasuoja

3. Irrota lokasuoja koneesta.

   Huomaa: Hävitä irrotetut painettavat kiinnittimet.Säilytä lokasuoja, pultit ja aluslaatat kohdassa Vasemman ja oikean etulokasuojan asennus (sivu 93) tehtävää asennusta varten.

4. Irrota kuusi painettavaa kiinnitintä ja viisi aluslaattaa (9/16 × 1/2 tuumaa), joilla sisemmän lokasuojan suojus on kiinnitetty koneen runkoon (Kuva 10).

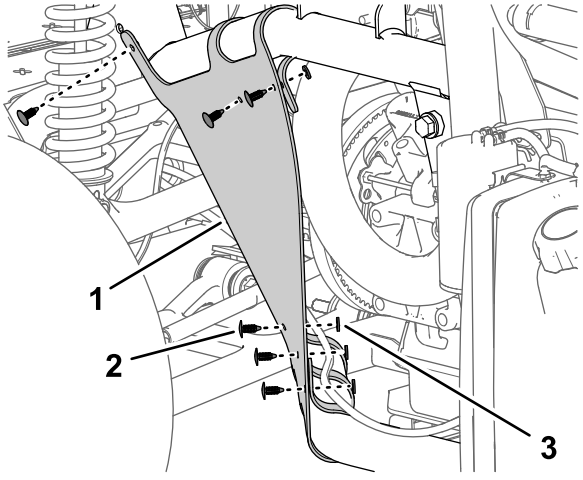

g197150

Kuva 10

1. Sisemmän lokasuojan suojus
2. Painettava kiinnitin
3. Aluslaatta (9/2 × 1/16 tuumaa)

5. Irrota sisemmän lokasuojan suojus koneesta (Kuva 11).

Huomaa: Hävitä irrotetut painettavat kiinnittimet.

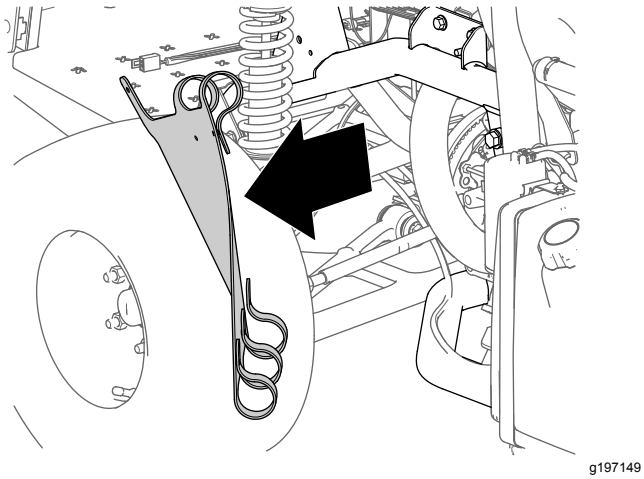

g197149

Kuva 11

6. Toista vaiheet 1–5 koneen toisella puolella olevalle lokasuojalle ja sisemmän lokasuojan suojukselle.

Konepellin irrotus

1. Irrota koneen johdinsarjan kaksi sähköliitintä (2-istukkaiset) vasemman ja oikean ajovalon 2-nastaisista liittimistä (Kuva 12).

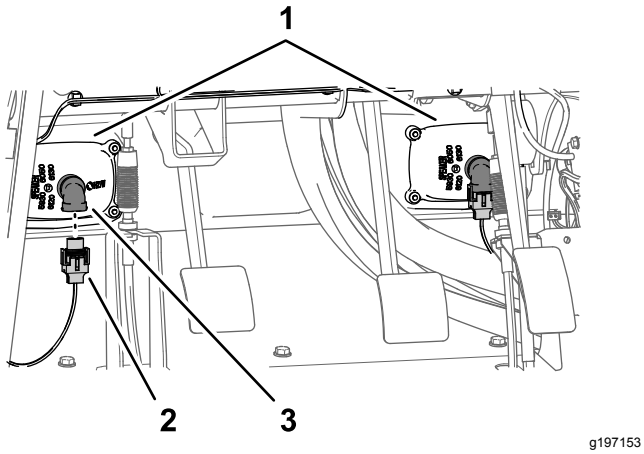

g197153

Kuva 12

1. Ajovalot
2. 2-istukkainen liitin (koneen johdinsarja)
3. 2-nastainen liitin (ajovalo)

2. Irrota yhdeksän painettavaa kiinnitintä, joilla konepelti on kiinnitetty koneen kojelautaan ja runkoon (Kuva 13).

   Huomaa: Säilyä painettavat kiinnittimet kohdassa Konepellin asennus (sivu 92) tehtävää asennusta varten.

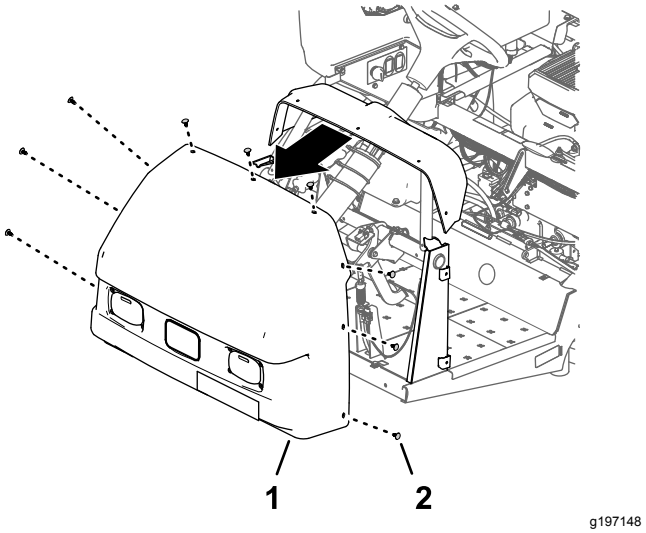

g197148

Kuva 13

1. Konepelti
2. Painettava kiinnitin

3. Irrota konepelti koneesta (Kuva 13).

   Huomaa: Hävitä irrotetut painettavat kiinnittimet.

4

Lisävarusteena saatavan vaahtomerkitsinsarjan irtikytkentä

Vaiheeseen tarvittavat osat:

2	Putkikokoonpano, Toro-osanro 114-9553
8	Nippuside

Neste- ja ilmaputkien irrotus kompressorissa

Vuoden 2017 ja sitä uudemmat vaahtomerkitsinsarjat

1. Kiinnitä nippuside vaahtomerkitsinsarjan kompressorin kytkentäpaneelissa oikeanpuoleisen ruiskutusosan läpinäkyvän ja sinisen letkun ympärille (Kuva 14).

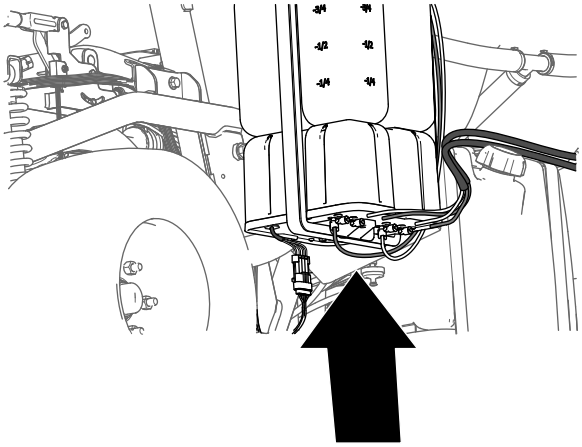

g197746

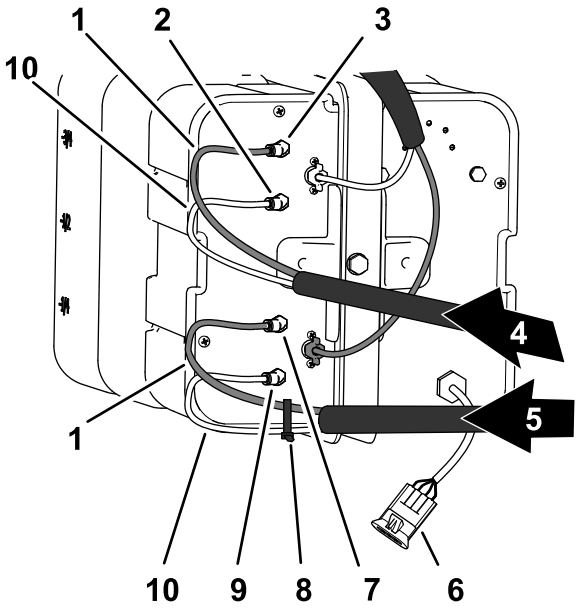

g197757

Kuva 14

1. Siniset putket
2. Nesteliitin (vasemmanpuoleinen ruiskutusosa)
3. Ilmaliitin (vasemmanpuoleinen ruiskutusosa)
4. Vaahtoputket (vasemmanpuoleinen ruiskutusosa)
5. Vaahtoputket (oikeanpuoleinen ruiskutusosa)
6. Sähköliitin
7. Nesteliitin (oikeanpuoleinen ruiskutusosa)
8. Nippuside
9. Nesteliitin (oikeanpuoleinen ruiskutusosa)
10. Läpinäkyvät putket

2. Paina lukitusholkki sisään (Kuva 15).

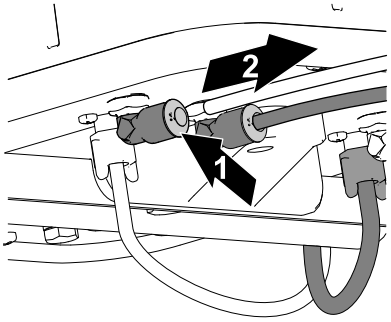

g197769

Kuva 15

1. Paina lukitusholkki sisään
2. Vedä putki ulos

3. Vedä putki ulos liittimestä (Kuva 15).
4. Toista vaiheet 2 ja 3 ruiskutusosien kolmen muun putken kohdalla.

Neste- ja ilmaputkien irrotus kompressorissa

Vuoden 2016 ja sitä vanhemmat vaahtomerkitsinsarjat

1. Kiinnitä nippuside vaahtomerkitsinsarjan kompressorin kytkentäpaneelissa oikeanpuoleisen ruiskutusosan läpinäkyvän ja sinisen letkun ympärille (Kuva 16).

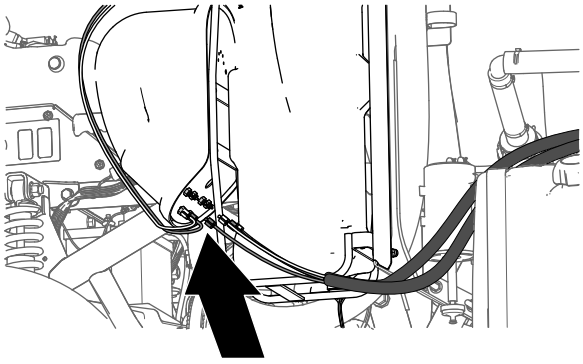

g197745

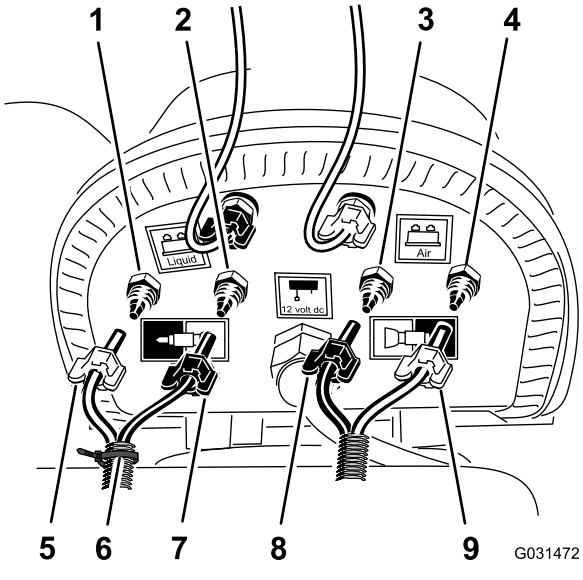

g031472

Kuva 16

1. Puristusliitin, ilma (oikeanpuoleinen ruiskutusosa)
2. Puristusliitin, neste (oikeanpuoleinen ruiskutusosa)
3. Puristusliitin, neste (vasemmanpuoleinen ruiskutusosa)
4. Puristusliitin, ilma (vasemmanpuoleinen ruiskutusosa)
5. Puristusmutteri, ilma (oikeanpuoleinen ruiskutusosa, sininen putki)
6. Nippuside
7. Puristusmutteri, vesi (oikeanpuoleinen ruiskutusosa, läpinäkyvä putki)
8. Puristusmutteri (vasemmanpuoleinen ruiskutusosa, sininen putki)
9. Puristusmutteri (vasemmanpuoleinen ruiskutusosa, läpinäkyvä putki)

2. Löysää vasemman- ja oikeanpuoleisen ruiskutusosan vaahtosuuttimien kahden läpinäkyvän ja kahden sinisen putken puristusmuttereita (Kuva 16).
3. Irrota neljä putkea ruiskutusosien puristusliittimistä (Kuva 16).

Ruiskutusosien neste- ja ilmaputkien irrotus

1. Merkitse teipillä ulommassa ruiskutusosassa vasemmanpuoleisen ruiskutusosan vasemmanpuoleiset neste- ja ilmaputket sekä oikeanpuoleisen ruiskutusosan oikeanpuoleiset neste- ja ilmaputket.
2. Siirrä vaahtosuutinten putkia vasemman- ja oikeanpuoleisessa ruiskutusosassa taaksepäin ja ruiskutusosan nivelkohdan lähellä olevan R-liittimen läpi (Kuva 17).

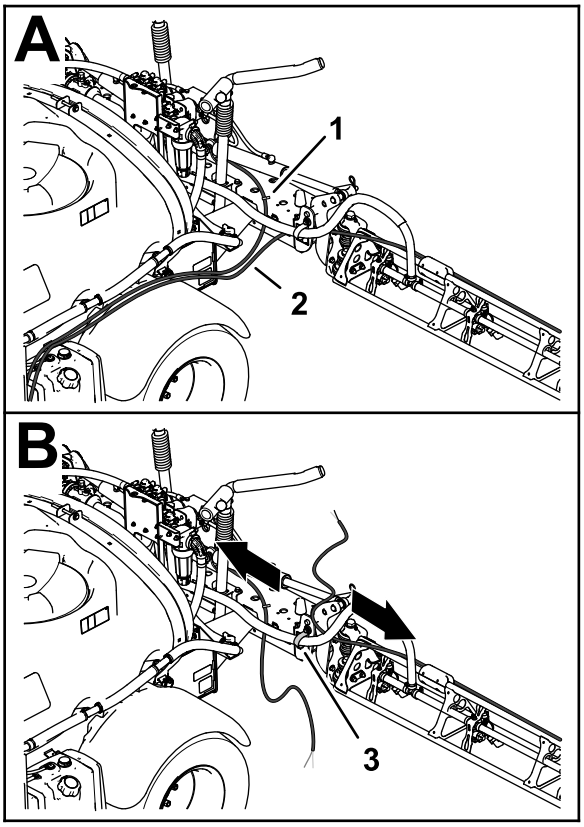

g197783

Kuva 17

1. Putket, vaahtomerkitsimen suutin (vasemmanpuoleinen ruiskutusosa)
2. Putket, vaahtomerkitsimen suutin (oikeanpuoleinen ruiskutusosa)
3. R-liitin

3. Jos koneeseen on asennettu **keskipuomin jatkosarja**, kiinnitä neste- ja ilmaputkien vapaat päät löyhästi ulompaan ruiskutusosaan. Ohita vaiheet Uusien putkikokoonpanojen valmistelu vaahtomerkitsimen suuttimia varten (sivu 13) ja Uuden putkikokoonpanon asennus (sivu 14).

Uusien putkikokoonpanojen valmistelu vaahtomerkitsimen suuttimia varten

Koneet, joissa ei ole lisävarusteena saatavaa keskipuomin jatkosarjaa

1. Irrota nippusiteet, joilla vaahtomerkitsinsarjan neste- ja ilmaputket on kiinnitetty ulompaan ruiskutusosaan (Kuva 18).

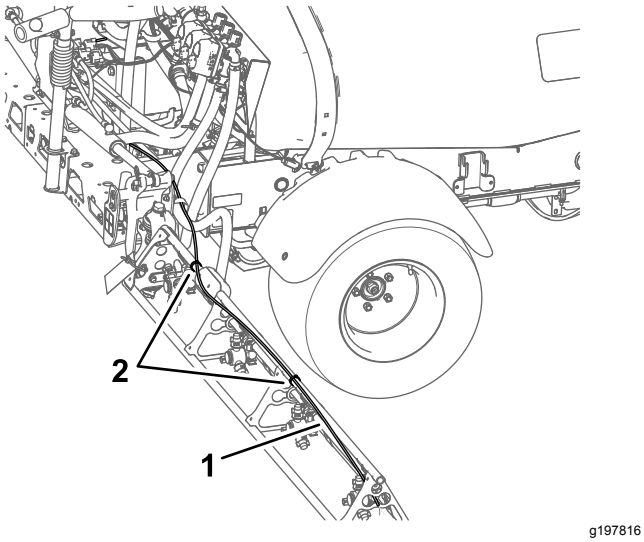

Kuva 18

1. Neste- ja ilmaputket (kuvassa oikeanpuoleinen ruiskutusosa)
2. Nippusiteet

2. Löysää vaahtomerkitsimen suuttimen kohdalla puristusmutteria, jolla sininen putki (vesi) on kiinnitetty vaahtomerkitsimen suuttimen siniseen puristusliittimeen (Kuva 19).

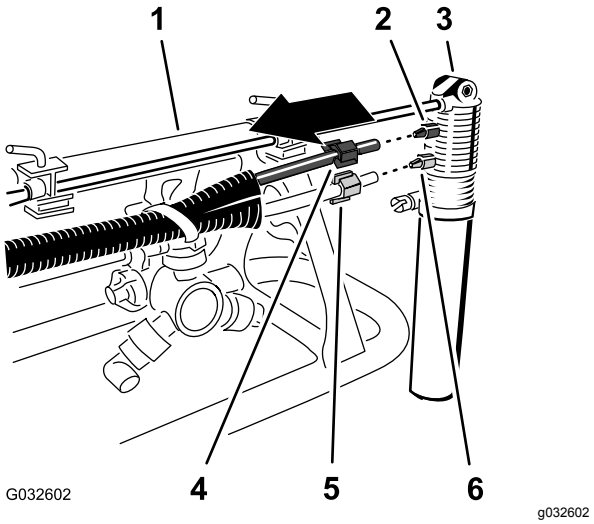

Kuva 19

1. Ulompi ruiskutusosa
2. Puristusliitin (sininen)
3. Vaahtomerkitsimen suutin
4. Puristusmutteri (sininen; sininen vesiputki)
5. Puristusmutteri (valkoinen; läpinäkyvä ilmaputki)
6. Puristusliitin (valkoinen)

3. Löysää puristusmutteria, jolla läpinäkyvä putki (ilma) on kiinnitetty vaahtomerkitsimen suuttimen valkoiseen puristusliittimeen (Kuva 19).
4. Irrota neste- ja ilmaputket koneesta.
5. Irrota puristusmutterit putkien päistä (Kuva 19).

   Huomaa: Säilytä puristusmutterit kohdan Uuden putkikokoonpanon asennus (sivu 14) vaiheessa 1 tehtävää asennusta varten.
6. Kohdista vanhat neste- ja ilmaputket (Kuva 20) uuteen putkikokoonpanoon (Toro-osanro 114–9553).

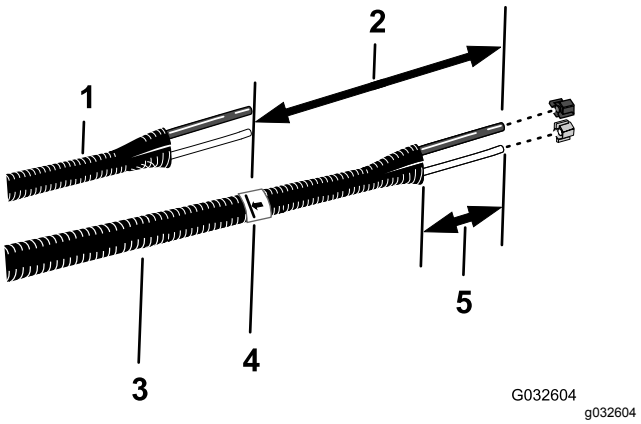

Kuva 20

1. Vanhat neste- ja ilmaputket
2. 26 cm
3. Uusi putkikokoonpano (Toro-osanro 114-9553)
4. Teippi ja merkintä
5. 77–102 mm

7. Merkitse teipillä vanhojen neste- ja ilmaputkien pituudet uuteen putkikokoonpanoon.
8. Lisää uuteen putkikokoonpanoon vaiheessa 7 tehtyyn merkintään 26 cm, tee merkintä putkikokoonpanoon ja katkaise putket toisen (pidemmän) merkinnän kohdalta (Kuva 20).
9. Jos vanhat neste- ja ilmaputket on merkitty nippusiteellä, merkitse uusi putkikokoonpano nippusiteellä. Muussa tapauksessa siirry vaiheeseen 10.

   Huomaa: Vanhoja neste- ja ilmaputkia ei enää tarvita.
10. Poista putkikokoonpanon kummankin pään vaipasta 77–102 mm (Kuva 20).
11. Toista neste- ja ilmaputkia koskevat vaiheet 1–10 koneen toisella puolella.

Uuden putkikokoonpanon asennus

Koneet, joissa ei ole lisävarusteena saatavaa keskipuomin jatkosarjaa

1. Liu'uta sininen puristusmutteri sinisen putken päiden yli ja valkoinen puristusmutteri läpinäkyvän putken päälle (Kuva 21).

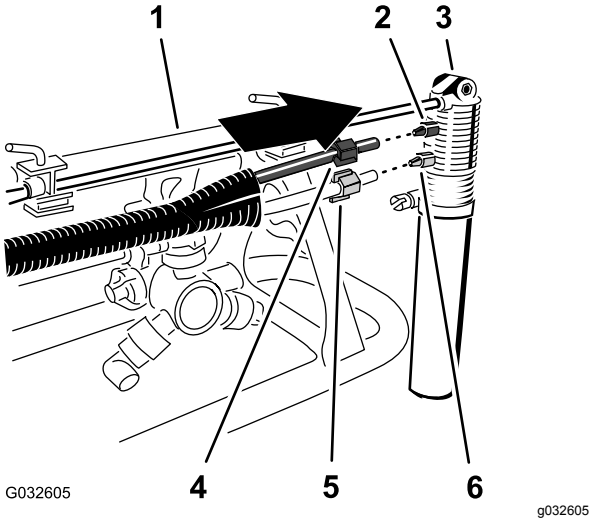

Kuva 21

1. Ulompi ruiskutusosa
2. Puristusliitin (sininen)
3. Vaahtomerkitsimen suutin
4. Puristusmutteri (sininen; sininen vesiputki)
5. Puristusmutteri (valkoinen; läpinäkyvä ilmaputki)
6. Puristusliitin (valkoinen)

2. Kohdista valkoisella puristusmutterilla varustettu läpinäkyvän putken pää vaahtomerkitsimen suuttimen valkoiseen liittimeen ja kiristä puristusmutteri käsin (Kuva 21).
3. Kohdista sinisellä puristusmutterilla varustettu sinisen putken pää vaahtomerkitsimen suuttimen siniseen liittimeen ja kiristä puristusmutteri käsin (Kuva 21).
4. Vie putkikokoonpano ulomman ruiskutusosan ylemmän tukitangon takaosaa pitkin kuvan mukaisesti (Kuva 22).

   Tärkeää: **Jos putkikokoonpano asennetaan ylemmän tukitangon väärälle puolelle, putket jäävät puristuksiin telineen ja ulomman ruiskutusosan väliin, kun puomit ovat kuljetusasennossa.**

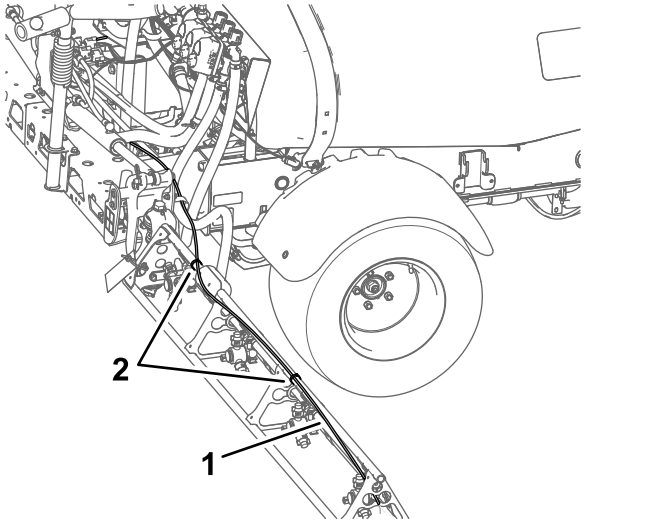

Kuva 22

1. Putkikokoonpano (kuvassa oikeanpuoleinen ruiskutusosa)
2. Nippusiteet

5. Kiinnitä putkikokoonpano suuttimen tuen reikään nippusiteellä kuvan mukaisesti (Kuva 23).

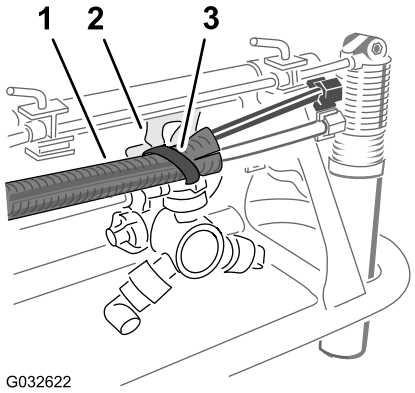

Kuva 23

1. Putkikokoonpano
2. Suuttimen tuki
3. Nippuside

6. Kiinnitä putkikokoonpano ulompaan ruiskutusosaan nippusiteillä kuvan mukaisesti (Kuva 22).

7. Kiinnitä putkikokoonpanon vapaa pää löyhästi ulompaan ruiskutusosaan.
8. Toista putkikokoonpanoa koskevat vaiheet 1–6 koneen toisella puolella.

5

Lisävarusteena saatavan Ultra Sonic Boom -tasaussarjan irrotus

Mitään osia ei tarvita

Ohjeet

1. Irrota Ultra Sonic Boom -tasaussarjan johdinsarjan 3-nastainen liitin koneen johdinsarjan 3-istukkaisesta liittimestä (Kuva 24).

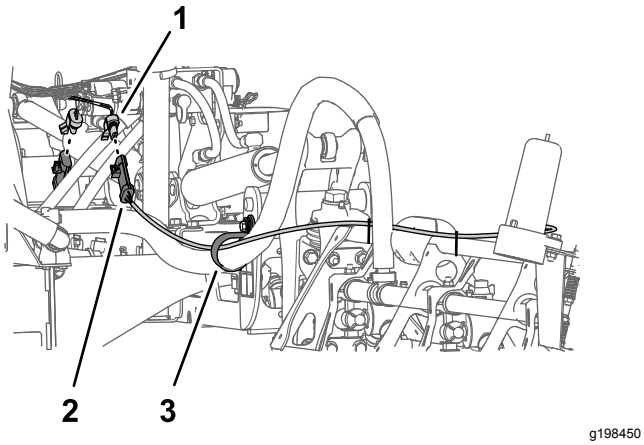

Kuva 24

1. 3-istukkainen liitin (koneen johdinsarja)
2. 3-nastainen liitin (Ultra Sonic Boom -tasaussarjan johdinsarja)
3. Tukipidätin

2. Toista vaihe 1 koneen toisella puolella olevalle Ultra Sonic Boom -johdinsarjan 3-nastaiselle liittimelle.

6

Keskiosan suojuksen (11 suutinta) irrotus lisävarusteena saatavasta puomisuojussarjasta

Mitään osia ei tarvita

Ohjeet

1. Tue keskiosan suojusta (11 suutinta) ja irrota neljä laippakantapulttia (5/16 × 1-1/4 tuumaa) ja kaksi suojuksen liuskaa, joilla suojus on kiinnitetty suojuksen tukikannattimeen (Kuva 25).

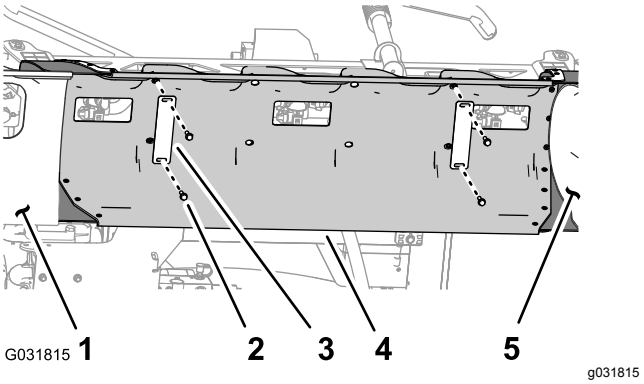

Kuva 25

1. Puomiosan suojus (vasen)
2. Laippakantapultti (5/16 × 1-1/4 tuumaa)
3. Suojuksen liuska
4. Keskiosan suojus
5. Puomiosan suojus (oikea)

2. Irrota keskiosan suojus koneesta (Kuva 26).

   Huomaa: Säilytä suojus, suojuksen liuskat ja laippakantapultit kohdan Keskiosan suojuksen asennus (sivu 69) vaiheissa 1 ja 2 tehtävää asennusta varten.

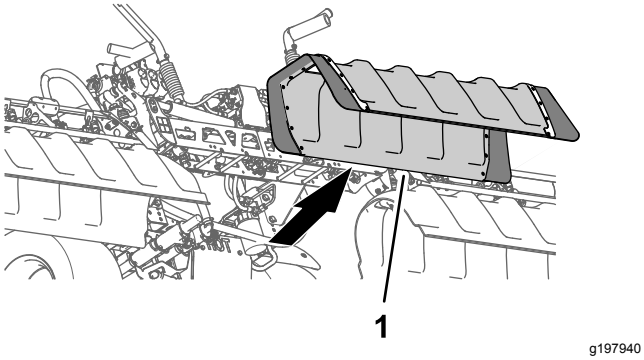

Kuva 26

1. Keskiosan suojus

7

Kojelaudan painemittarin paineentunnistuksen putken irrotus

Mitään osia ei tarvita

Kojelaudan painemittarin paineentunnistuksen putken irrotus

Koneet, joissa ei ole lisävarusteena saatavaa käsiruiskutussauvasarjaa tai lisävarusteena saatavaa sähkökäyttöistä letkukelasarjaa

Huomaa: Jos koneessa on lisävarusteena saatava ruiskupistoolisarja, katso kohta Paineentunnistuksen putken ja syöttöletkun irrotus (sivu 16).

1. Paina putken kytkentäkappaleen holkki oikeanpuoleisen puomiosan venttiilin päätekorkkiin (Kuva 27).

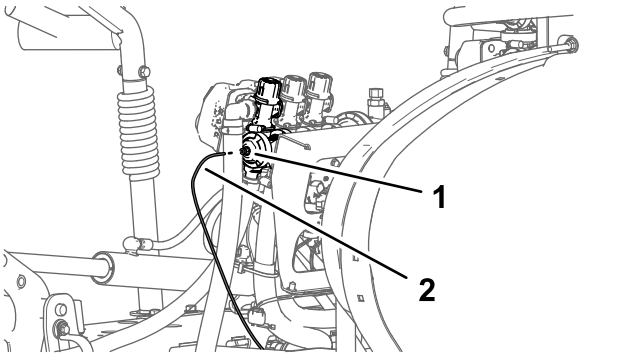

Kuva 27

1. Putken kytkentäkappale (oikeanpuoleisen puomiosan venttiilin päätekorkki)
2. Paineentunnistuksen putki

2. Vedä kojelaudan mittarin paineentunnistuksen putki ulos putken kytkentäkappaleesta (Kuva 27).

Paineentunnistuksen putken ja syöttöletkun irrotus

Koneet, joissa on lisävarusteena saatava käsiruiskutussauvasarja tai lisävarusteena saatava sähkökäyttöinen letkukelasarja

1. Paina putken kytkentäkappaleen holkki oikeanpuoleisen ruiskutusosan venttiilin 90°:n kulmaliittimeen (Kuva 28).

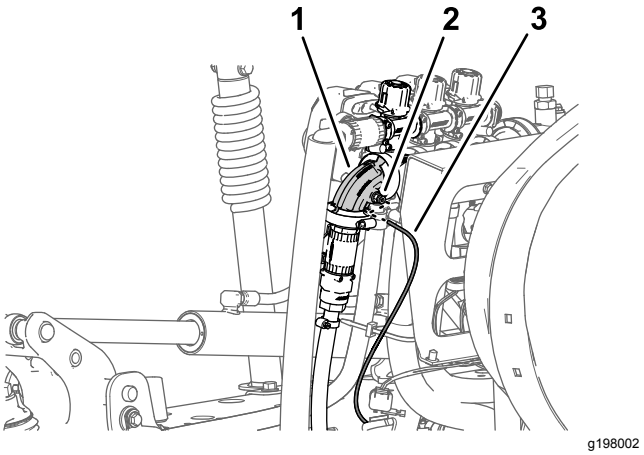

Kuva 28

1. 90°:n kulmaliitin (oikeanpuoleisen puomiosan venttiili)
2. Putken kytkentäkappale
3. Paineentunnistuksen putki (kojelaudan painemittari)

2. Vedä kojelaudan mittarin paineentunnistuksen putki ulos putken kytkentäkappaleesta (Kuva 28).

Huomaa: Älä irrota letkukelan syöttöletkun sulkuventtiilin 90°:n kulmaliitintä oikeanpuoleisen puomiosan venttiilin laipasta.

8

Ruiskutusventtiilien liittimien irrotus

Mitään osia ei tarvita

Ohjeet

1. Irrota koneen johdinsarjan 3-istukkainen liitin, jossa on merkintä LEFT SPRAY VALVE (vasemmanpuoleinen ruiskutusventtiili), CENTER SPRAY VALVE (keskimmäinen ruiskutusventtiili) ja RIGHT SPRAY VALVE (oikeanpuoleinen ruiskutusventtiili), kolmen ruiskutusventtiilin ohjaimen 3-nastaisista liittimistä (Kuva 29).

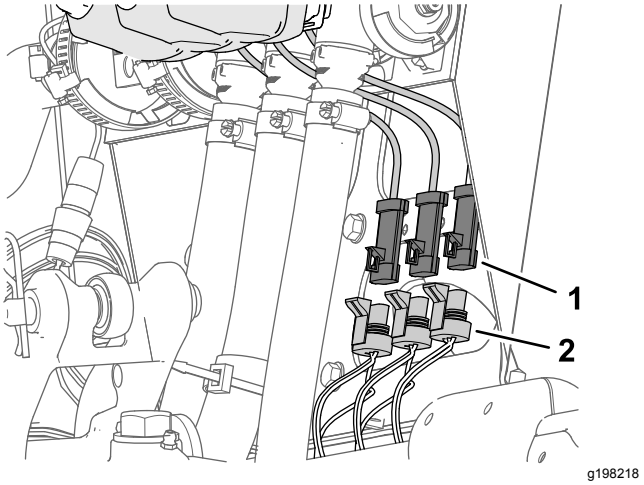

Kuva 29

1. 3-nastainen liitin (ruiskutusventtiilin ohjain)
2. 3-istukkainen liitin — koneen johdinsarja (LEFT SPRAY VALVE / vasemmanpuoleinen ruiskutusventtiili, CENTER SPRAY VALVE / keskimmäinen ruiskutusventtiili ja RIGHT SPRAY VALVE / oikeanpuoleinen ruiskutusventtiili)

2. Irrota merkinnällä RATE VALVE (ruiskutuksen säädinventtiili) varustettu koneen johdinsarjan 4-istukkainen liitin ruiskutuksen säädinventtiilin ohjaimen 4-nastaisesta liittimestä (Kuva 30).

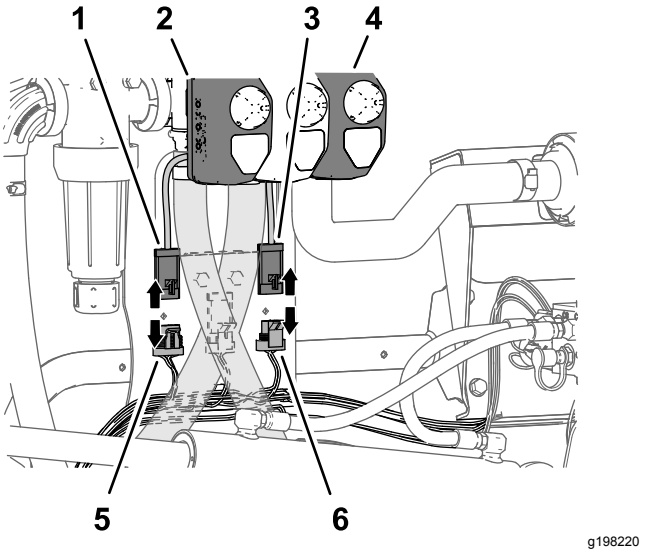

Kuva 30

1. 4-nastainen liitin (ruiskutuksen säädinventtiilin ohjain)
2. Ohjain (ruiskutuksen säädinventtiili)
3. 3-nastainen liitin (pääruiskutusventtiilin ohjain)
4. Ohjain (pääruiskutusventtiili)
5. 4-istukkainen liitin – koneen johdinsarja (RATE VALVE / ruiskutuksen säädinventtiili)
6. 3-istukkainen liitin – koneen johdinsarja (MASTER SPRAY VALVE / pääruiskutusventtiili)

3. Irrota merkinnällä MASTER SPRAY VALVE (pääruiskutusventtiili) varustettu koneen johdinsarjan 3-istukkainen liitin pääruiskutusventtiilin ohjaimen 3-nastaisesta liittimestä (Kuva 30).

9

Ruiskutuksen säätökytkimen irrotus

Vaiheeseen tarvittavat osat:

1	Nippuside
1	Kytkimen tulppa

Ohjeet

1. Irrota neljä laippakantaruuvia (1/4 × 1/2 tuumaa), joilla 3-kytkinpaneeli on kiinnitetty ohjauskonsoliin (Kuva 31).

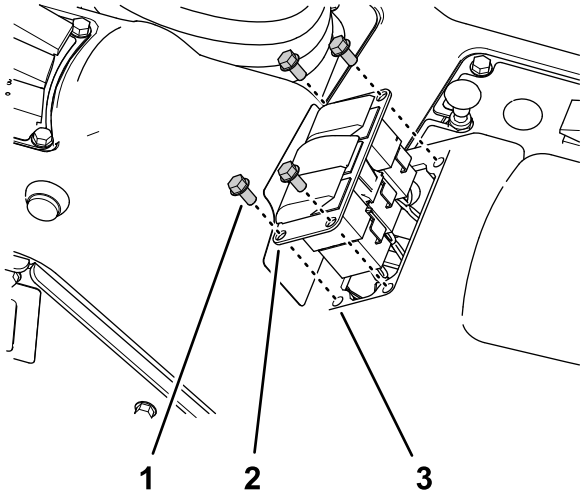

Kuva 31

1. Laippakantaruuvi (1/4 × 1/2 tuumaa)
2. 3-kytkinpaneeli
3. Aukko (ohjauskonsoli)

2. Purista ruiskutuksen säätökytkimen lukituskielekkeet yhteen ja paina kytkin ylös ja ulos 3-kytkinpaneelista (Kuva 32).

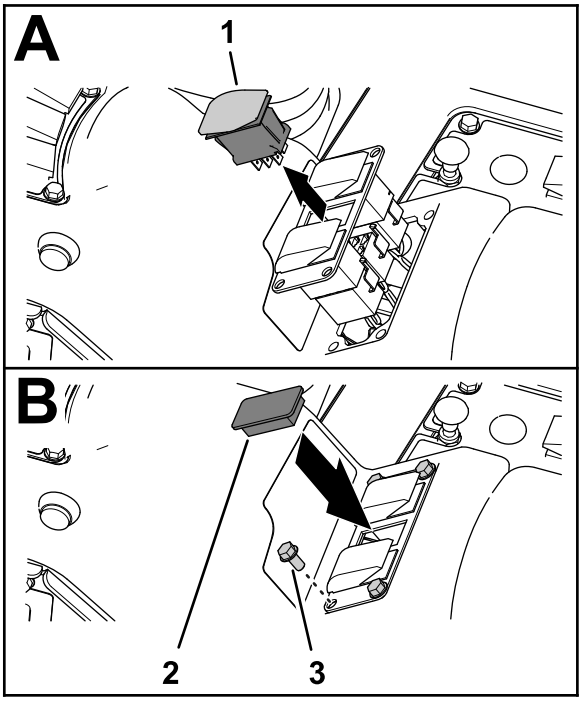

Kuva 32

1. Ruiskutuksen säätökytkin
2. Kytkimen tulppa
3. Laippakantaruuvi (1/4 × 1/2 tuumaa)

3. Irrota merkinnällä **Rate Switch** (Ruiskutusmäärän kytkin) varustettu koneen johdinsarjan 8-istukkainen liitin kytkimen 8-nastaisesta liittimestä (Kuva 31).

Huomaa: Koneesta irrotettua ruiskutusmäärän kytkintä ei enää tarvita.

4. Vie etujohdinsarjan ruiskutusmäärän kytkimen haara 3-kytkinpaneelin aukon läpi ja kiinnitä johdinhaara vierekkäiseen johdinhaaraan nippusiteellä.
5. Kiinnitä 3-kytkinpaneeli ohjauskonsoliin (Kuva 32) neljällä laippakantaruuvilla (1/4 × 1/2 tuumaa), jotka irrotettiin vaiheessa 1.
6. Kohdista kytkimen tulppa 3-kytkinpaneelin aukkoon, josta ruiskutusmäärän kytkin irrotettiin (Kuva 31).
7. Paina kytkimen tulppaa 3-kytkinpaneeliin, kunnes tulppa napsahtaa kiinni paneeliin (Kuva 31).

10

Ruiskutusosien irrotus

Mitään osia ei tarvita

Ruiskutusosien letkujen irrotus

1. Irrota ulomman ruiskutusosan kohdalla letkunkiristin, jolla ruiskutusosan letku on kiinnitetty T-letkuliittimeen (Kuva 33).

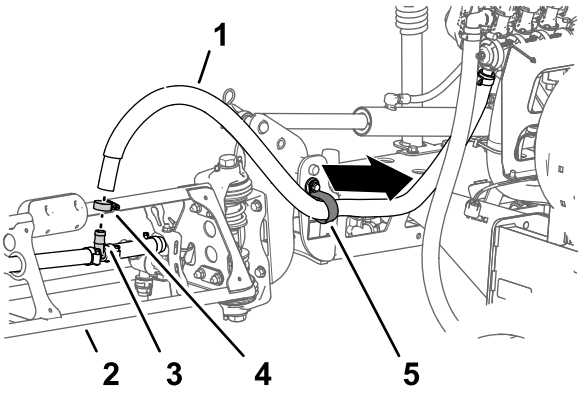

Kuva 33

1. Ruiskutusosan letku (ulompi ruiskutusosa)
2. Ulompi ruiskutusosa
3. T-letkuliitin
4. Letkunkiristin
5. R-liitin

2. Irrota letku T-liittimestä (Kuva 33).
3. Irrota letkun vapaa pää R-liittimestä (Kuva 33).
4. Toista vaiheet 1–3 toisen ulomman ruiskutusosan syöttöletkun kohdalla.
5. Irrota keskimmäisen ruiskutusosan alta letkunkiristin, jolla keskimmäisen ruiskutusosan

syöttöletku on kiinnitetty T-letkuliittimeen (Kuva 34).

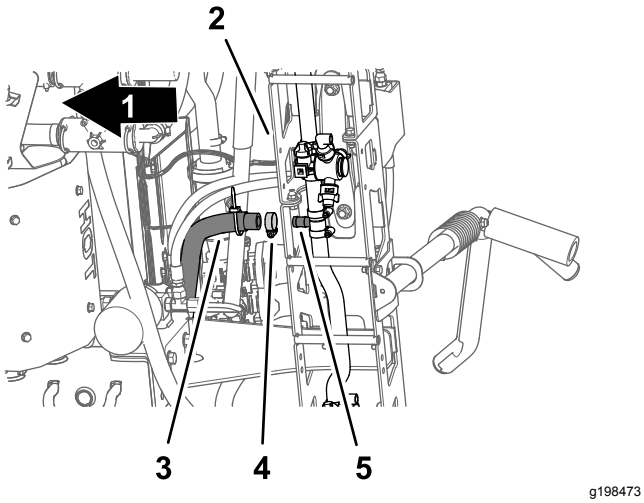

g198473

Kuva 34

1. Koneen etuosa
2. Keskimmäinen ruiskutusosa
3. Syöttöletku (keskimmäinen ruiskutusosa)
4. Letkunkiristin
5. T-letkuliitin

6. Irrota kiinnikkeet, joilla pikaliittimet on kiinnitetty vasemmanpuoleiseen, keskimmäiseen ja oikeanpuoleiseen syöttöletkuun, ruiskutusosien venttiilien pikaliittimistä (Kuva 35).

   Huomaa: Säilytä kiinnikkeet kohdassa Letkujen asennus suutinventtiileihin 7–10 (sivu 58) tehtävää asennusta varten.

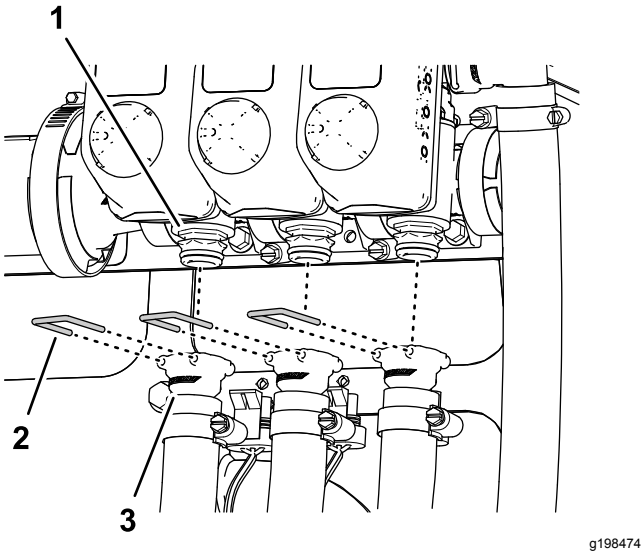

g198474

Kuva 35

1. Pikaliitin (ruiskutusosan venttiili)
2. Kiinnike
3. Pikaliitin (istukka – syöttöletku)

7. Irrota vasemmanpuoleisen, keskimmäisen ja oikeanpuoleisen osan syöttöletkut ruiskutusosien venttiilien pikaliittimistä ja irrota letkut koneesta (Kuva 35).

   Huomaa: Vasemmanpuoleisen, keskimmäisen ja oikeanpuoleisen ruiskutusosan syöttöletkuja ei enää tarvita.

Nostosylinterin pidennys- ja sisäänvetoletkujen irrotus

1. Irrota letkut vasemman- ja oikeanpuoleisen nostosylinterin pidennysporteista (Kuva 37).

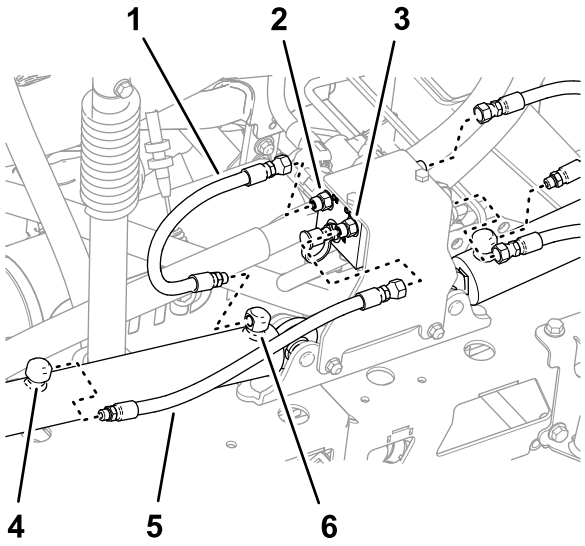

g198542

Kuva 36

1. Letku (pidennysasento)
2. Portti C3 (nostosylinterin jakoputki)
3. Portti C4 (nostosylinterin jakoputki)
4. Sisäänvetoportti (nostosylinteri)
5. Letku (sisäänvetoasento)
6. Pidennysportti (nostosylinteri)

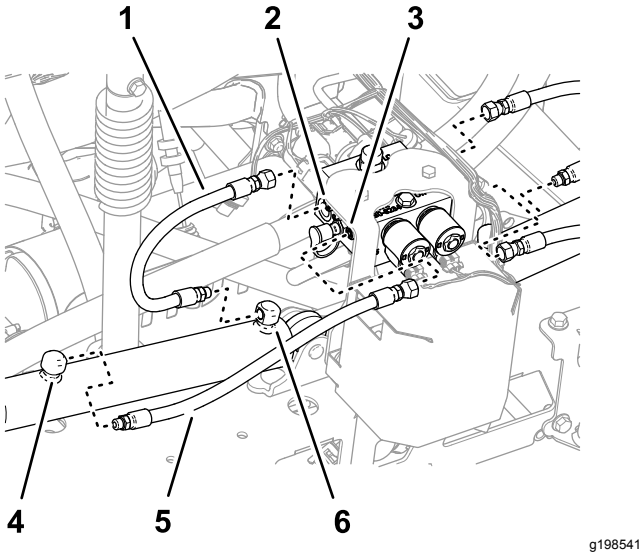

Kuva 37

Kone, jossa on lisävarusteena saatava Ultra Sonic Boom -tasaussarja

1. Letku (pidennysasento)
2. Portti C3 (nostosylinterin jakoputki)
3. Portti C4 (nostosylinterin jakoputki)
4. Sisäänvetoportti (nostosylinteri)
5. Letku (sisäänvetoasento)
6. Pidennysportti (nostosylinteri)

2. Irrota letkut nostosylinterin jakoputken porteista C2 ja C4 (Kuva 37).
3. Irrota letkut vasemman- ja oikeanpuoleisen nostosylinterin sisäänvetoporteista (Kuva 37).
4. Irrota letkut nostosylinterin jakoputken porteista C1 ja C3 (Kuva 37).

   Huomaa: Letkuja ei enää tarvita.

Nostosylinterien irrotus

Nostolaitteen kapasiteetti: 91 kg

Huomaa: Säilytä kaikki irrottamasi osat ellei toisin ohjeisteta. Osia käytetään myöhemmin keskipuomin jatkeen asennukseen.

1. Tue ulompaa ruiskutusosaa riittävän kapasiteetin nostolaitteella.
2. Irrota sokka ja liitintappi, joilla nostosylinterin tangon pää on kiinnitetty kääntökannattimeen (Kuva 38).

   Huomaa: Säilytä liitintappi ja sokka kohdassa Nostosylinterien asennus (sivu 51) tehtävää asennusta varten.

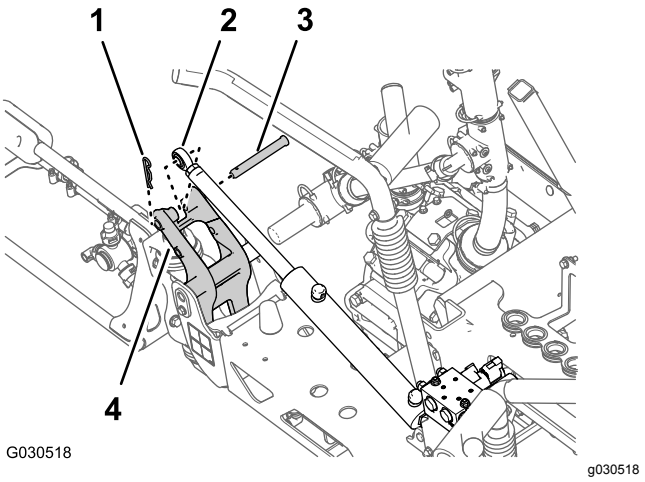

Kuva 38

1. Sokka
2. Tangon kiinnike (nostosylinteri)
3. Liitintappi
4. Kääntökannatin

3. Irrota laippalukkomutteri (5/16 tuumaa) ja laippakantapultti (5/16 × 3/4 tuumaa), joilla saranatappi on kiinnitetty sylinterin kiinnikkeeseen (Kuva 39).

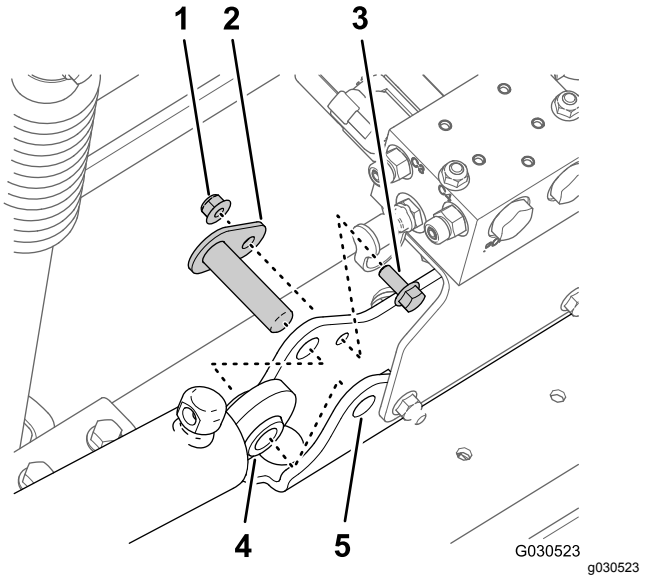

Kuva 39

1. Laippalukkomutteri (5/16 tuumaa)
2. Saranatappi
3. Laippakantapultti (5/16 × 3/4 tuumaa)
4. Nostosylinteri
5. Sylinterin kiinnike

4. Irrota saranatappi ja nostosylinteri koneesta (Kuva 39).
5. Suorita kohdan Ulompien ruiskutusosien irrotus (sivu 21) vaiheet.

Ulompien ruiskutusosien irrotus

Nostolaitteen kapasiteetti: 91 kg

Huomaa: Jos koneessa on lisävarusteena puomisuojussarja, jätä suojukset paikoilleen ulompiin ruiskutusosiin.

⚠ VAARA

Painavien koneiden ja laitteiden nostaminen väärin voi johtaa vakavaan loukkaantumiseen tai jopa kuolemaan.

Painavia koneita ja laitteita nostettaessa on käytettävä nostovälineitä, kuten ketjuja ja hihnoja, jotka on määritetty nostettavan laitteen painolle.

Huomaa: Säilytä kaikki irrottamasi osat ellei toisin ohjeisteta. Osia käytetään myöhemmin keskipuomin jatkeen asennukseen.

1. Irrota laippapultti (5/16 × 1 tuumaa) ja laippalukkomutteri (5/16 tuumaa), joilla saranatappi on kiinnitetty kääntökannattimeen (Kuva 40).

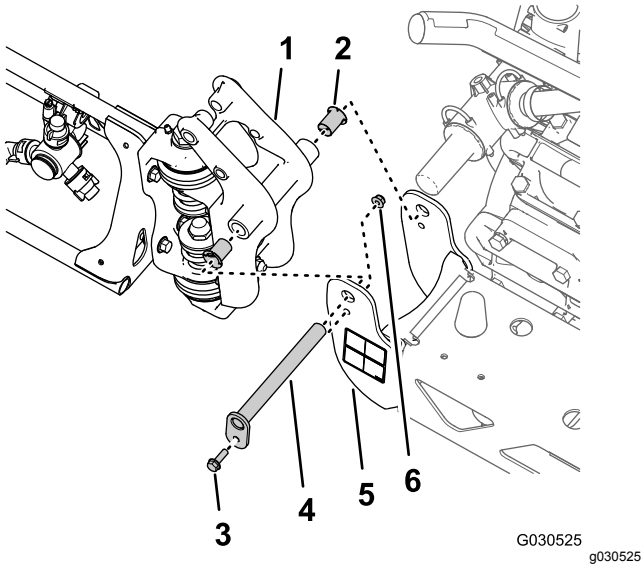

Kuva 40

1. Saranaliitin (ulompi ruiskutusosa)
2. Laipallinen nailonholkki
3. Laippakantapultti (5/16 × 1 tuumaa)
4. Saranatappi
5. Kääntökannatin (keskimmäinen ruiskutusosa)
6. Laippalukkomutteri (5/16 tuumaa)

2. Irrota saranatappi keskimmäisen ruiskutusosan kääntökannattimesta ja ulomman ruiskutusosan saranaliittimestä (Kuva 40).

   Huomaa: Säilytä laippapultti, laippamutteri ja saranatappi kohdassa 22 Ulompien ruiskutusosien asennus (sivu 52) tehtävää asennusta varten.

3. Irrota ulompi ruiskutusosa keskimmäisestä ruiskutusosasta ja irrota ulompi osa koneesta (Kuva 40).
4. Irrota kaksi laipallista nailonholkkia ulomman ruiskutusosan saranaliittimestä (Kuva 40).

   Huomaa: Holkkeja ei enää tarvita.

5. Toista kohdan Nostosylinterien irrotus (sivu 20) ulompaa ruiskutusosaa koskevat vaiheet 1–3 koneen toisella puolella.
6. Toista tämän kohdan ulompaa ruiskutusosaa koskevat vaiheet 1–4 koneen toisella puolella.

Ruiskutusosan noston jakoputken irrotus keskimmäisestä ruiskutusosasta

1. Irrota ruiskutusosan noston jakoputki sylinterin kiinnikkeestä seuraavalla tavalla:
   - **Koneet, joissa ei ole lisävarusteena saatavaa Ultra Sonic Boom -tasaussarjaa:** irrota kaksi laippalukkomutteria (5/16 tuumaa) ja kaksi laippakantapulttia (5/16 × 1 tuumaa), joilla ruiskutusosan noston jakoputken tukikannatin on kiinnitetty sylinterin kiinnikkeeseen, ja irrota jakoputki ja kannatin sylinterin kiinnikkeestä (Kuva 41).

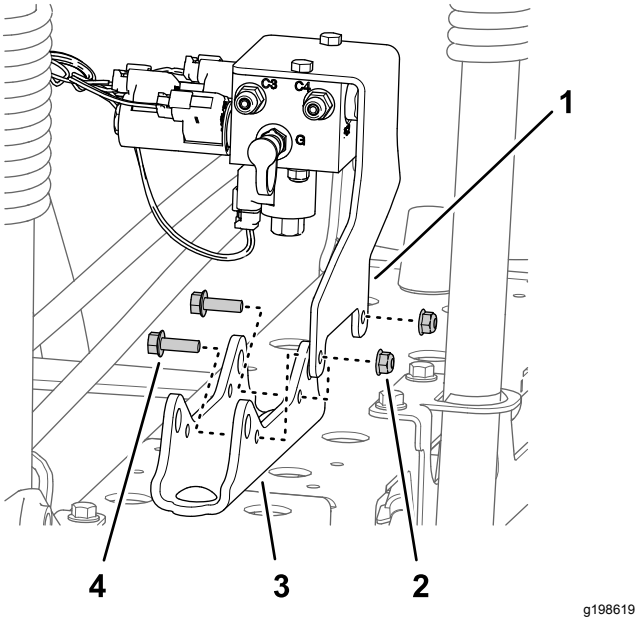

Kuva 41

1. Tukikannatin (ruiskutusosan noston jakoputki)
2. Laippalukkomutteri (5/16 tuumaa)
3. Sylinterin kiinnike
4. Laippakantapultti (5/16 × 1 tuumaa)

- **Koneet, joissa on lisävarusteena saatava Ultra Sonic Boom -tasaussarja:** irrota kaksi laippalukkomutteria (5/16 tuumaa) ja kaksi laippakantapulttia (5/16 × 1 tuumaa), joilla ruiskutusosan noston jakoputken tukikannatin ja TEC-ohjaimen kannatin on kiinnitetty sylinterin kiinnikkeeseen, ja irrota jakoputki ja kannatin sylinterin kiinnikkeestä (Kuva 42).

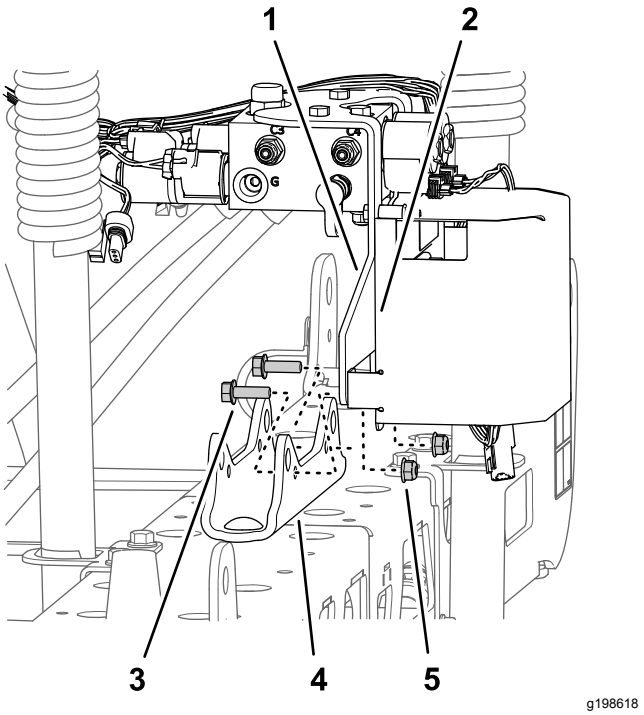

Kuva 42

Kone, jossa on lisävarusteena saatava Ultra Sonic Boom -tasaussarja

1. Tukikannatin (ruiskutusosan noston jakoputki)
2. TEC-ohjaimen kannatin
3. Laippakantapultti (5/16 × 1 tuumaa)
4. Sylinterin kiinnike
5. Laippalukkomutteri (5/16 tuumaa)

2. Tue ruiskutusosan noston jakoputki sitomalla se ruiskutusventtiilin asennuskannattimeen köydellä.

   Huomaa: Säilytä tukikannatin ja noston jakoputki, pultit ja mutterit kohdassa 19 Nostosylinterin jakoputken kiinnitys sylinterin kiinnikkeeseen (sivu 43) tehtävää asennusta varten.

Keskimmäisen ruiskutusosan irrotus

Nostolaitteen kapasiteetti: 41 kg

1. Jos koneessa on lisävarusteena puomisuojussarja, irrota suojus keskimmäisistä ruiskutusosista.
2. Tue keskimmäistä ruiskutusosaa nostolaitteella, jonka kapasiteetti on riittävä (Kuva 43).

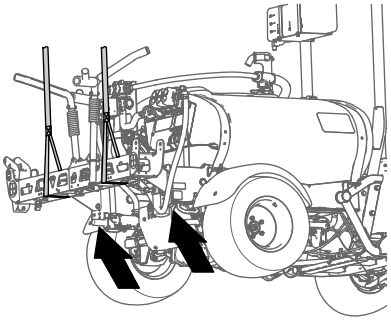

g198634

Kuva 43

3. Merkitse teipillä reiät, joiden kohdalta keskimmäisen ruiskutusosan tukikannattimet on kiinnitetty koneen kiinnityslevyyn neljällä laippakantapultilla (1/2 × 1-1/4 tuumaa) ja neljällä laippalukkomutterilla (1/2 tuumaa) (Kuva 44).

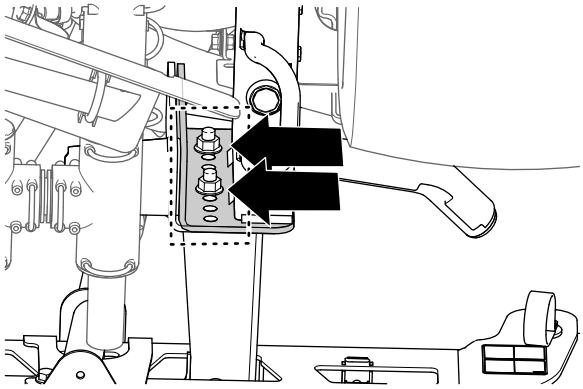

g198633

Kuva 44

4. Irrota neljä laippakantapulttia (1/2 × 1-1/4 tuumaa) ja neljä laippalukkomutteria (1/2 tuumaa), joilla keskimmäisen ruiskutusosan tukikannattimet on kiinnitetty koneen rungon kiinnityslevyyn, ja irrota keskimmäinen ruiskutusosa koneesta (Kuva 45).

   Huomaa: Säilytä pultit ja lukkomutterit uuden keskimmäisen ruiskutusosan asennusta varten.

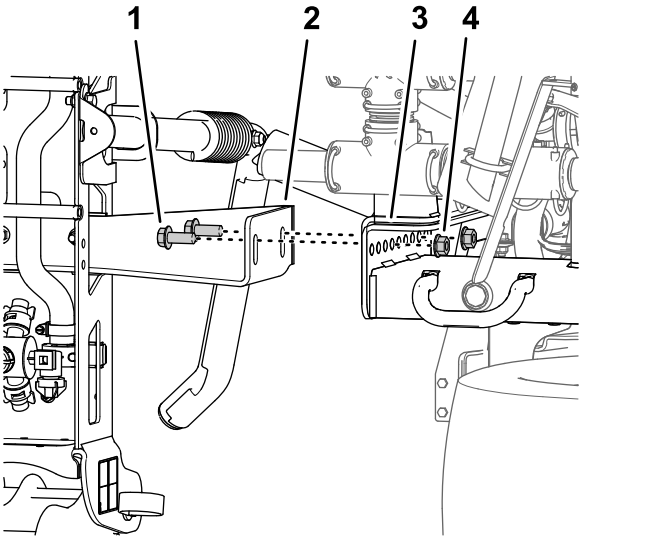

g198635

Kuva 45

1. Laippakantapultti (½ × 1¼ tuumaa)
2. Tukikannattimet (keskimmäinen ruiskutusosa)
3. Kiinnityskiskot (ruiskutuslaitteen runko)
4. Laippalukkomutteri (1/2 tuumaa)

11

Keskipuomin jatkeen asennus

Vaiheeseen tarvittavat osat:

2	Laippakantapultti (3/8 × 1 tuumaa)
2	Laippalukkomutterit (3/8 tuumaa)
1	Keskipuomin jatke
1	Sylinterin kiinnike (leveä)
1	Sidelevy (leveä)
4	Lukkopultti (½ × 1¼ tuumaa)
4	Laippalukkomutteri (1/2 tuumaa)

Sumutussuutinten irrotus

1. Irrota keskimmäisestä ruiskutusosasta laippalukkomutteri, jolla sumutussuutin on kiinnitetty suuttimen kiinnikkeeseen (Kuva 46 ja Kuva 47).

   Huomaa: Säilytä lukkomutteri kohdan Sumutussuutinten ja letkujen asennus keskimmäiseen ruiskutusosaan (sivu 28) vaiheessa 6 tehtävää asennusta varten.

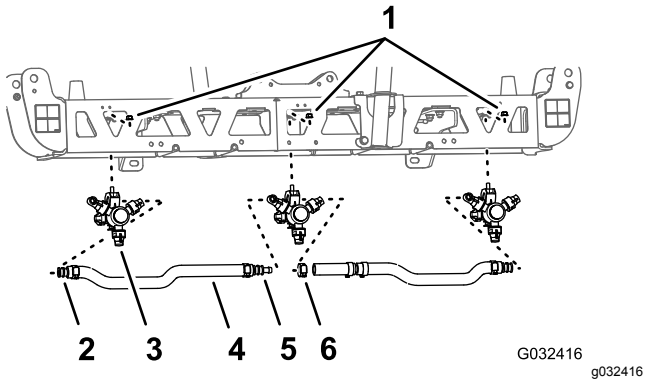

Kuva 46

1. Laippalukkomutteri (5/16 tuumaa)
2. Yksinkertainen letkuliitin (3/4 tuumaa)
3. Sumutussuutin
4. Letku (sisäläpimitta 3/4 tuumaa)
5. Kaksinkertainen letkuliitin (3/4 tuumaa)
6. Letkunkiristin

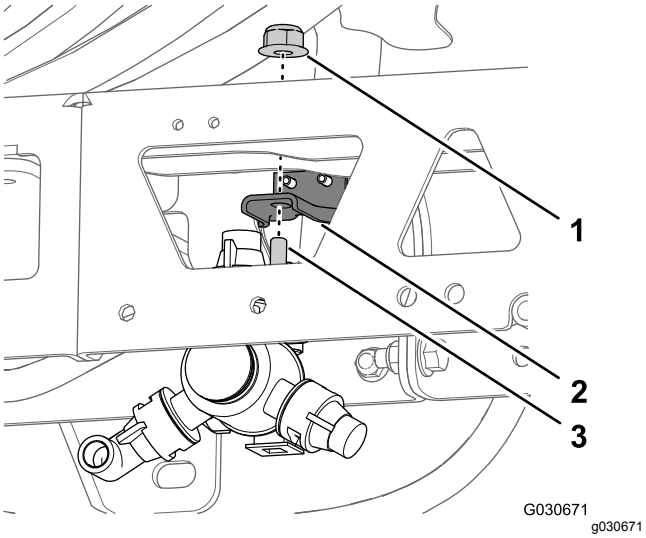

Kuva 47

1. Laippalukkomutteri (5/16 tuumaa)
2. Suuttimen kiinnike
3. Kuusiokantapultti (5/16 × 3/4 tuumaa, sumutussuutin)

2. Irrota ruostumaton teräsruuvi (#12 × 1-1/4 tuumaa), jolla ylempi kiristimen puolisko ja kaksinkertainen tai yksinkertainen letkuliitin (3/4 tuumaa) on kiinnitetty sumutussuuttimen runkoon, ja irrota letkuliitin ja letku suuttimesta (Kuva 48).

   Huomaa: Kuusiokantapultti (5/16 × 3/4 tuumaa, ruostumatonta terästä) irtoaa ylemmästä kiristimen puoliskosta, kun kiristin avataan. Säilytä pultti asennusta varten.

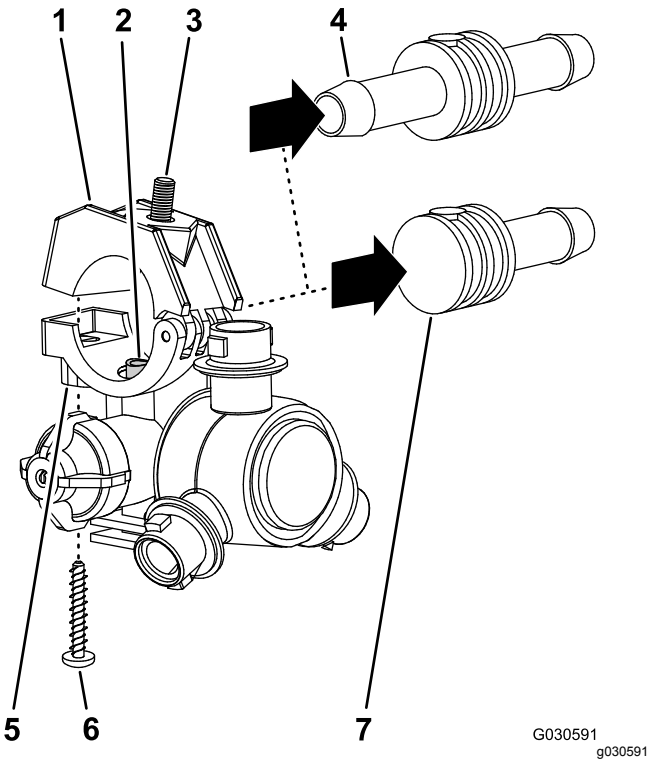

Kuva 48

1. Ylempi kiristimen puolisko
2. Siirtoputki
3. Kuusiokantapultti (5/16 × 3/4 tuumaa, ruostumatonta terästä)
4. Kaksinkertainen letkuliitin (3/4 tuumaa)
5. Satulakannatin (sumutussuuttimen runko)
6. Ruostumaton teräsruuvi (#12 × 1-1/4 tuumaa)
7. Yksinkertainen letkuliitin (3/4 tuumaa)

3. Irrota suutin keskimmäisestä ruiskutusosasta (Kuva 46 ja Kuva 47).
4. Toista vaiheet 1 ja 2 kahden muun sumutussuuttimen kohdalla.

   Huomaa: Säilytä sumutussuuttimet, ruostumattomat teräsruuvit ja kuusiokantapultit kohdan Keskimmäisen ruiskutusosan sumutussuutinten ja letkujen kiinnitys (sivu 27) vaiheissa 6 ja 7 tehtävää asennusta varten.
5. Irrota letkut (sisäläpimitta 3/4 tuumaa), letkuliittimet, kiristimet ja T-letkuliitin keskimmäisestä ruiskutusosasta (Kuva 46).

   Huomaa: Letkua, letkuliittimiä, kiristimiä ja T-liitintä ei enää tarvita.

Tukikannatinten irrotus keskimmäisestä ruiskutusosasta

Nostolaitteen kapasiteetti: 41 kg

1. Tue keskimmäistä ruiskutusosaa nostolaitteella, jonka kapasiteetti on riittävä.

2. Irrota kaksi laippakantapulttia (3/8 × 1 tuumaa) ja kaksi laippalukkomutteria (3/8 tuumaa), joilla tukikannatin on kiinnitetty keskimmäiseen ruiskutusosaan, ja irrota kannatin (Kuva 49).

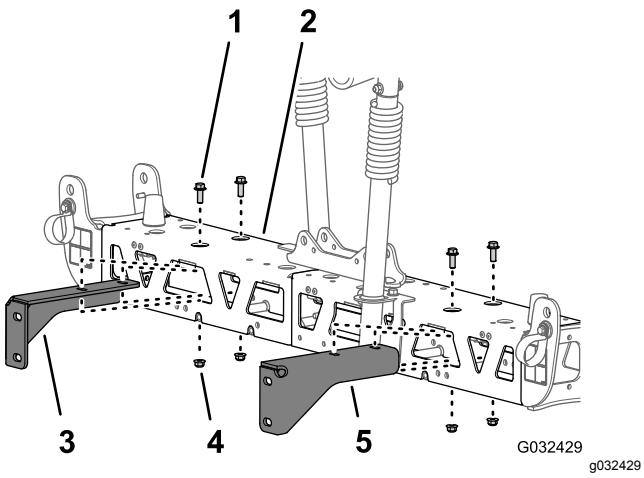

Kuva 49

1. Laippakantapultti (3/8 × 1 tuumaa)
2. Keskimmäinen ruiskutusosa
3. Oikeanpuoleinen tukikannatin (keskimmäinen ruiskutusosa)
4. Laippalukkomutteri (3/8 tuumaa)
5. Vasemmanpuoleinen tukikannatin (keskimmäinen ruiskutusosa)

3. Irrota kaksi laippakantapulttia (3/8 × 1 tuumaa) ja kaksi laippalukkomutteria (3/8 tuumaa), joilla toinen tukikannatin on kiinnitetty keskimmäiseen ruiskutusosaan, ja irrota kannatin (Kuva 49).

   Huomaa: Säilytä tukikannattimet, pultit ja lukkomutterit kohdan Tukikannatinten kiinnitys keskimmäiseen ruiskutusosaan (sivu 27) vaiheissa 3 ja 4 tehtävää asennusta varten.

Keskimmäisen ruiskutusosan palkkirunkojen irrotus toisistaan

1. Irrota kaksi laippakantapulttia (3/8 × 1 tuumaa) ja kaksi lukkomutteria (3/8 tuumaa), joilla vasemman- ja oikeanpuoleisen palkkirungon pystysuuntaiset laipat on kiinnitetty (Kuva 50).

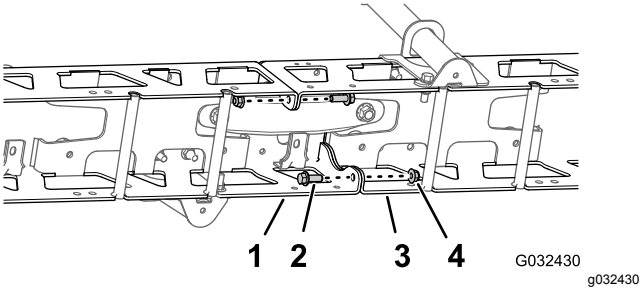

Kuva 50

1. Vasemmanpuoleinen palkkirunko
2. Laippakantapultti (3/8 × 1 tuumaa)
3. Oikeanpuoleinen palkkirunko
4. Lukkomutterit (3/8 tuumaa)

2. Irrota kaksi lukkopulttia (1/2 × 1-1/4 tuumaa) ja kaksi lukkomutteria (1/2 tuumaa), joilla kapea sylinterin kiinnike, vasemman- ja oikeanpuoleinen palkkirunko ja kapea sidelevy on kiinnitetty (Kuva 51).

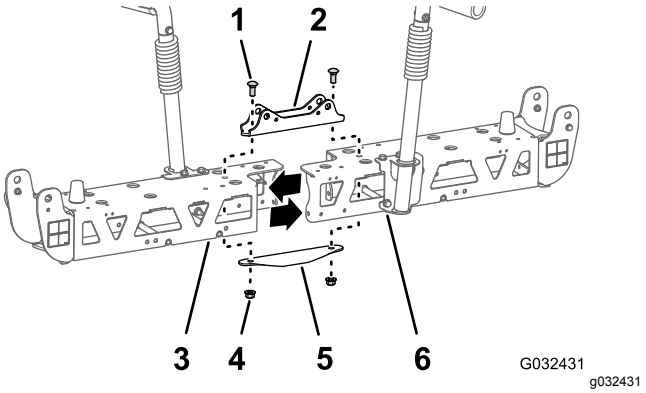

Kuva 51

1. Lukkopultti (½ × 1¼ tuumaa)
2. Sylinterin kiinnike (kapea)
3. Vasemmanpuoleinen palkkirunko
4. Lukkomutterit (1/2 tuumaa)
5. Sidelevy (kapea)
6. Oikeanpuoleinen palkkirunko

   Huomaa: Säilytä laippakantapultit, lukkopultit ja lukkomutterit kohdan Keskipuomin jatkeen asennus (sivu 25) vaiheissa 2 ja 7 tehtävää asennusta varten. Kapeaa sylinterin kiinnikettä ja kapeaa sidelevyä ei enää tarvita.

3. Irrota vasemman- ja oikeanpuoleiset palkkirungot toisistaan.

Keskipuomin jatkeen asennus

1. Kohdista keskipuomin jatkeen pystysuuntaisten laippojen reiät palkkirungon reikiin (Kuva 52).

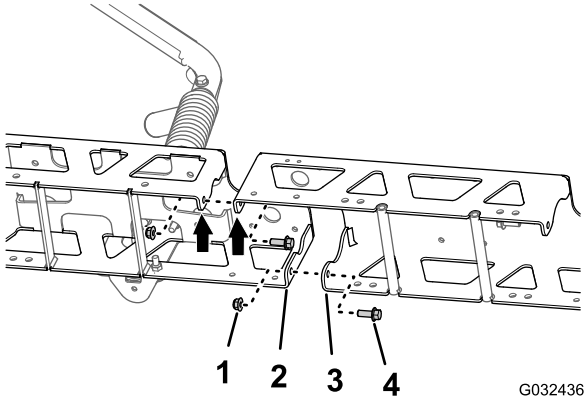

Kuva 52

1. Laippalukkomutterit (3/8 tuumaa)
2. Pystysuuntainen laippa (palkkirunko)
3. Pystysuuntainen laippa (keskipuomin jatke)
4. Laippakantapultit (3/8 × 1 tuumaa)

2. Kiinnitä keskipuomin jatke löyhästi palkkirunkoon (Kuva 52) kahdella laippakantapultilla (3/8 × 1 tuumaa) ja kahdella laippalukkomutterilla (3/8 tuumaa), jotka irrotettiin kohdan Keskimmäisen ruiskutusosan palkkirunkojen irrotus toisistaan (sivu 25) vaiheessa 1.
3. Kohdista keskipuomin jatkeen pystysuuntaisten laippojen reiät toisen palkkirungon reikiin (Kuva 52).
4. Kiinnitä keskipuomin jatke löyhästi toiseen palkkirunkoon (Kuva 52) GeoLink-ruiskutusjärjestelmän viimeistelysarjan kahdella laippakantapultilla (3/8 × 1 tuumaa) ja kahdella laippalukkomutterilla (3/8 tuumaa) (Kuva 52).
5. Kohdista sylinterin kiinnikkeen reiät palkkirungon keskilinjan ja keskipuomin jatkeen reikiin (Kuva 53).

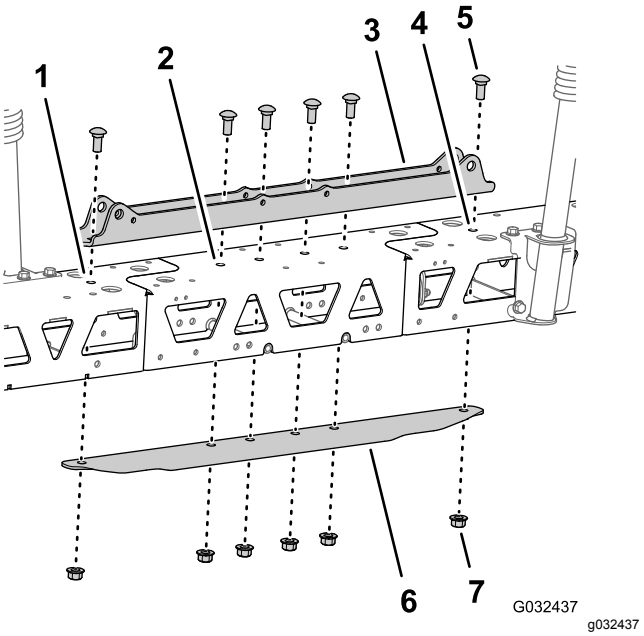

Kuva 53

1. Vasemmanpuoleinen palkkirunko
2. Keskipuomin jatke
3. Sylinterin kiinnike (leveä)
4. Oikeanpuoleinen palkkirunko
5. Lukkopultti (½ × 1¼ tuumaa)
6. Sidelevy (leveä)
7. Laippalukkomutteri (1/2 tuumaa)

6. Aseta sidelevy palkkirunkoon ja keskipuomin jatkeeseen ja kohdista sidelevyn reikä palkkirunkojen ja puomijatkeen keskilinjan reikiin (Kuva 53).
7. Kiinnitä sylinterin kiinnike, palkkirungot, keskipuomin jatke ja sidelevy kahdella lukkopultilla (1/2 × 1-1/4 tuumaa) ja kahdella laippalukkomutterilla (1/2 tuumaa), jotka irrotettiin kohdan Keskimmäisen ruiskutusosan palkkirunkojen irrotus toisistaan (sivu 25) vaiheessa 2, sekä GeoLink-ruiskutusjärjestelmän viimeistelysarjan neljällä lukkopultilla (1/2 × 1-1/4 tuumaa) ja neljällä laippalukkomutterilla (1/2 tuumaa) (Kuva 53).
8. Kiristä 3/8 tuuman laippakantapultit ja laippalukkomutterit momenttiin 37–45 N·m.
9. Kiristä 1/2 tuuman laippalukkomutterit momenttiin 91–113 N·m.

12

Asennuskannatinten ja sumutussuutinten asennus keskimmäiseen ruiskutusosaan

Vaiheeseen tarvittavat osat:

2	Sumutussuutin
2	Letkukokoonpano (ruiskutusventtiili 5 tai 6)
2	Laippalukkomutteri (5/16 tuumaa)

Tukikannatinten kiinnitys keskimmäiseen ruiskutusosaan

Nostolaitteen kapasiteetti: 55 kg

1. Tue keskimmäistä ruiskutusosaa nostolaitteella, jonka kapasiteetti on riittävä.
2. Kohdista oikeanpuoleisen tukikannattimen reiät oikeanpuoleisen palkkirungon reikiin kuvan mukaisesti (Kuva 54).

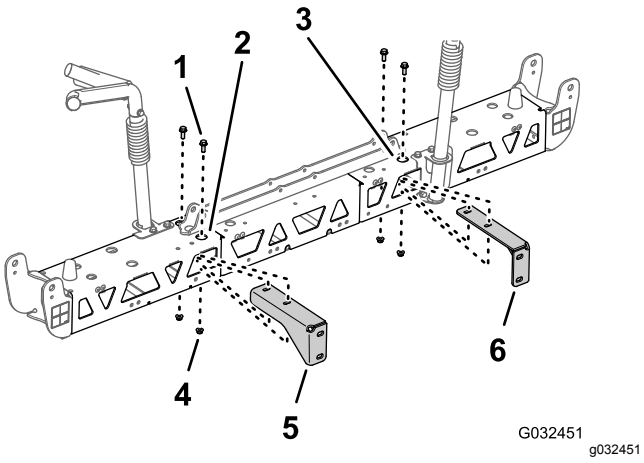

Kuva 54

1. Laippakantapultti (3/8 × 1 tuumaa)
2. Oikeanpuoleinen palkkirunko (keskimmäinen ruiskutusosa)
3. Vasemmanpuoleinen palkkirunko (keskimmäinen ruiskutusosa)
4. Laippalukkomutteri (3/8 tuumaa)
5. Oikeanpuoleinen tukikannatin (keskimmäinen ruiskutusosa)
6. Vasemmanpuoleinen tukikannatin (keskimmäinen ruiskutusosa)

3. Kiinnitä oikeanpuoleinen tukikannatin oikeanpuoleiseen palkkirunkoon (Kuva 54) kahdella laippakantapultilla (3/8 × 1 tuumaa) ja kahdella laippalukkomutterilla (3/8 tuumaa), jotka irrotettiin kohdan Tukikannatinten irrotus keskimmäisestä ruiskutusosasta (sivu 24) vaiheissa 2 ja 3.
4. Toista vaiheet 2 ja 3 vasemmanpuoleisen palkkirungon vasemmanpuoleisen tukikannattimen kohdalla (Kuva 54).
5. Kiristä laippakantapultit ja laippamutterit momenttiin 37–45 N·m.

Keskimmäisen ruiskutusosan sumutussuutinten ja letkujen kiinnitys

1. Nosta uusi keskimmäinen ruiskutusosaosa sopivalle työskentelykorkeudelle nostolaitteella.
2. Irrota GeoLink-ruiskutusjärjestelmän viimeistelysarjan kahdesta sumutussuuttimesta ruostumaton teräsruuvi, jolla ylempi kiristimen puolisko on kiinnitetty satulakannattimeen (Kuva 55).

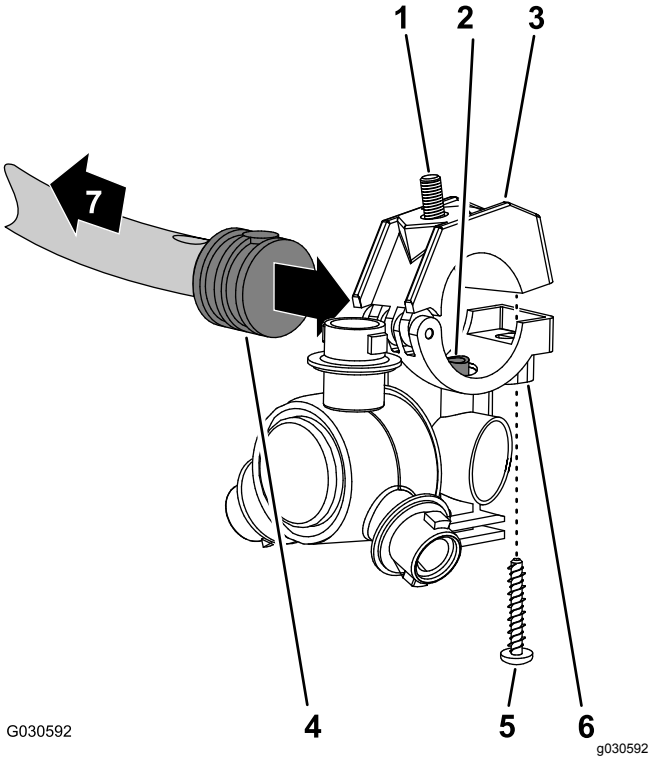

Kuva 55

1. Kuusiokantapultti (5/16 × 3/4 tuumaa, ruostumatonta terästä)
2. Siirtoputki
3. Ylempi kiristimen puolisko
4. Yksinkertainen letkuliitin (1/2 tuumaa)
5. Ruostumaton teräsruuvi (#12 × 1-1/4 tuumaa)
6. Sumutussuuttimen runko
7. Ruiskutusosaa kohti

3. Paikanna reikä yksinkertaisen letkuliittimen sivussa keskimmäisen ruiskutusosan letkukokoonpanon (ruiskutusventtiili 5 tai 6) 25 cm:n letkun päässä (Kuva 55 ja Kuva 56).

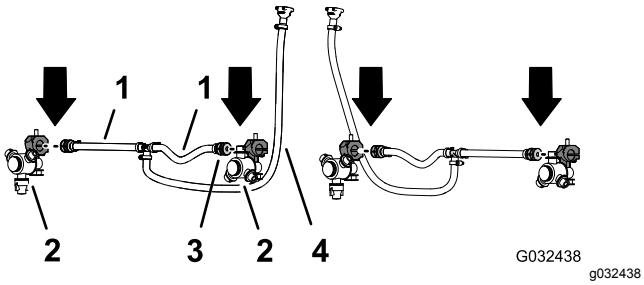

Kuva 56

1. Letku 13 × 250 mm (ruiskutusventtiili 5 tai 6)
2. Sumutussuutin
3. Yksinkertainen letkuliitin 13 mm (1/2 tuumaa)
4. Letku ja letkuliitin 13 × 810 mm (1/2 × 32 tuumaa) (ruiskutusventtiili 5 tai 6)

4. Kohdista sumutussuuttimen satulakannattimen siirtoputki (Kuva 55) yksinkertaisen letkuliittimen (1/2 tuumaa) sivussa olevaan reikään.
5. Sulje ylempi kiristimen puolisko letkuliittimen ympärille ja kiinnitä kiristimen puolisko ja sumutussuuttimen runko (Kuva 55) ruostumattomalla teräsruuvilla (#12 × 1-1/4 tuumaa). Kiristä ruostumaton teräsruuvi momenttiin 14–18 N·m.

   Tärkeää: **Älä kiristä ruostumatonta teräsruuvia kireämmäksi kuin vaiheen 5 arvo.**

   Huomaa: Varmista, että kuusiokantapultti (5/16 × 3/4 tuumaa) asettuu ylemmän kiristimen puoliskon syvennykseen, kun kiristin suljetaan.
6. Toista vaiheet 3–5 toisen yksinkertaisen letkuliittimen (Kuva 55 ja Kuva 56) ja 25 cm:n letkun kohdalla kohdan Sumutussuutinten irrotus (sivu 23) vaiheissa 1 ja 2 irrotetun sumutussuuttimen, kuusiokantapultin ja ruostumattoman teräsruuvin kanssa.
7. Toista vaiheet 3–5 keskimmäisen ruiskutusosan toisen letkukokoonpanon (ruiskutusventtiili 5 tai 6) yksinkertaisen letkuliittimen kohdalla (Kuva 55 ja Kuva 56) kohdan Sumutussuutinten irrotus (sivu 23) vaiheessa 4 irrotettujen kahden sumutussuuttimen kanssa.

Sumutussuutinten ja letkujen asennus keskimmäiseen ruiskutusosaan

1. Vie 13 mm:n letku ja suutinkokoonpano ulomman palkkirungon poikkitukien välistä (Kuva 57).

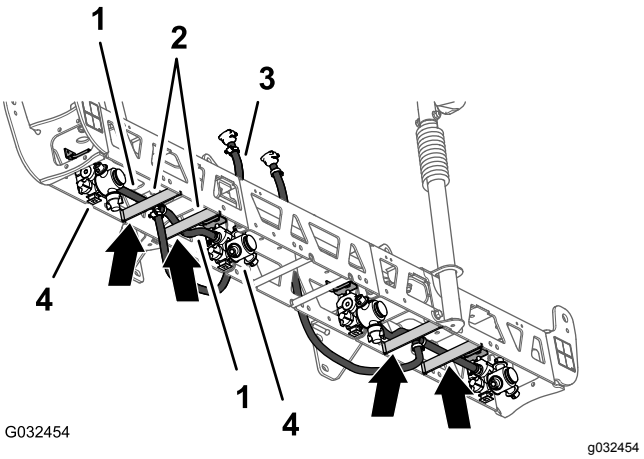

Kuva 57

1. Letkut 13 × 250 mm
2. Palkkirungon poikkituet (vasemmanpuoleinen palkkirunko)
3. Letku ja letkuliitin 13 × 810 mm (1/2 × 32 tuumaa)
4. Sumutussuuttimet

2. Vie letku ja suutin palkkirungon poikkituen yli ulospäin ulommaiseen suuttimen kiinnikkeeseen (Kuva 57).
3. Kohdista sumutussuuttimen kuusiokantapultti (5/16 × 3/4 tuumaa) suuttimen kiinnikkeen reikään ja kiinnitä suutin löyhästi kiinnikkeeseen GeoLink-ruiskutusjärjestelmän viimeistelysarjan laippalukkomutterilla (5/16 tuumaa) (Kuva 58).

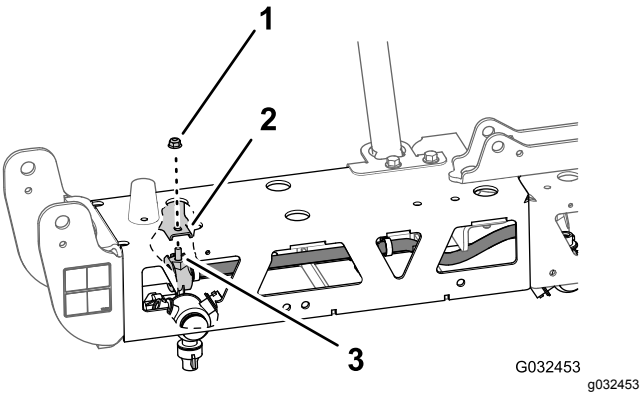

Kuva 58

1. Laippalukkomutteri (5/16 tuumaa)
2. Suuttimen kiinnike (ulommainen)
3. Kuusiokantapultti (5/16 × 3/4 tuumaa, ruostumatonta terästä)

4. Vie toinen 13 mm:n letku ja suutinkokoonpano ulomman palkkirungon poikkitukien välistä (Kuva 57).
5. Vie letku ja suutin palkkirungon poikkituen yli sisäänpäin sisimmäiseen suuttimen kiinnikkeeseen (Kuva 57).
6. Kohdista sumutussuuttimen kuusiokantapultti (5/16 × 3/4 tuumaa) suuttimen kiinnikkeen reikään (Kuva 58) ja kiinnitä suutin löyhästi kiinnikkeeseen laippalukkomutterilla (5/16 tuumaa), joka irrotettiin kohdan Sumutussuutinten irrotus (sivu 23) vaiheissa 1 ja 4.
7. Kiristä laippalukkomutteri momenttiin 1 978 – 2 542 N·cm.
8. Vie letku ja letkuliitin (13 × 810 mm; 1/2 × 32 tuumaa) keskimmäisen ruiskutusosan sivulle vasemman- ja oikeanpuoleisen tukikannattimen kohdalle (Kuva 57).
9. Toista vaiheet 1–8 toisen letku- ja suutinkokoonpanon kohdalla toisessa ulommassa palkkirungossa (Kuva 57 ja Kuva 58).

13

Puomiosien venttiilien irrotus

Vaiheeseen tarvittavat osat:

3	Hattu (pikaliitin)
3	Kiinnike

Puomiosan ohitusletkun irrotus

1. Irrota ohitusletkun yläpää seuraavalla tavalla:
   - **Koneet, joissa ei ole lisävarusteena saatavaa käsiruiskutussauvasarjaa tai lisävarusteena saatavaa sähkökäyttöistä letkukelasarjaa**: irrota pieni kiinnike, jolla ohitusletkun pikaliitin on kiinnitetty oikeanpuoleisen ruiskutusosan ohitusventtiilin pikaliittimeen (Kuva 59).

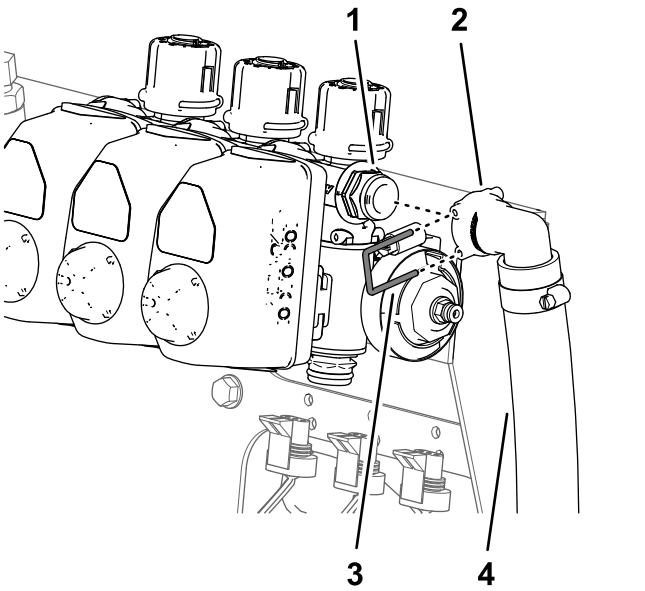

Kuva 59

1. Pikaliitin (oikeanpuoleisen ruiskutusosan ohitusventtiili)
2. Pikaliitin (90°:n istukka – ohitusletku)
3. Kiinnike (pieni)
4. Ohitusletku

   - **Koneet, joissa on lisävarusteena saatava käsiruiskutussauvasarja tai lisävarusteena saatava sähkökäyttöinen letkukelasarja**: irrota kiinnike, jolla sulkuventtiilin pikaliitin on kiinnitetty oikeanpuoleisen ruiskutusosan ohitusventtiilin pikaistukkaan.

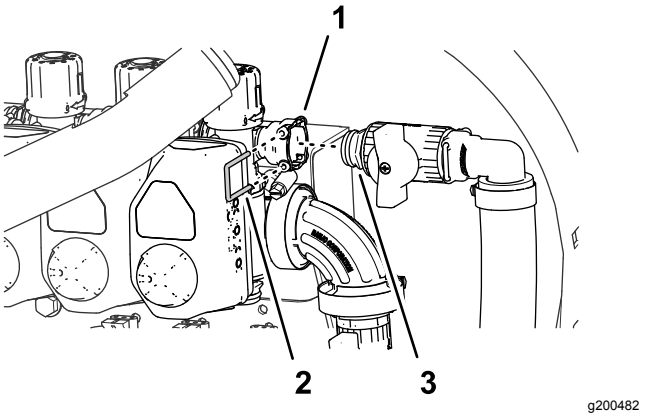

Kuva 60

1. Pikaistukka (oikeanpuoleisen ruiskutusosan ohitusventtiili)
2. Kiinnike
3. Pikaliitin (sulkuventtiili)

2. Irrota suuri kiinnike, jolla ohitusletkun alapään 90°:n letkuliitin on kiinnitetty ruiskutussäiliön liitinkappaleeseen (Kuva 61).

Huomaa: Säilytä suuri kiinnike kohdassa Ohitusletkujen kiinnitys säiliöön (sivu 42) tehtävää asennusta varten.

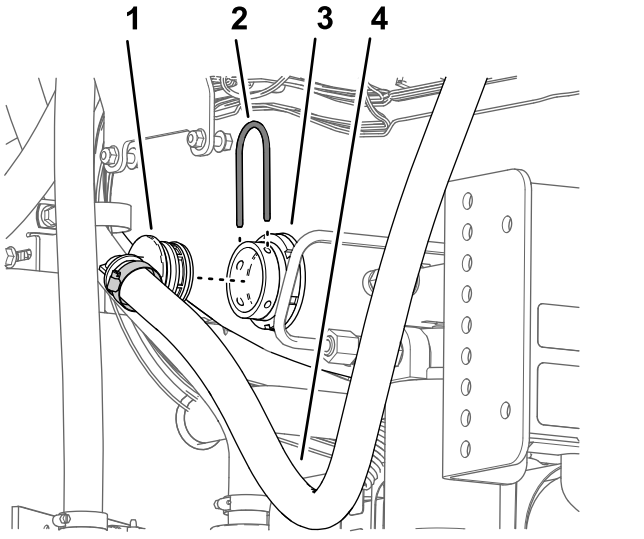

Kuva 61

1. 90°:n letkuliitin
2. Kiinnike (suuri)
3. Liitinkappale
4. Ohitusletku

3. Irrota ohitusletku koneesta.

   Huomaa: Ohitusletkua ja pientä kiinnikettä ei enää tarvita.

Ohitusventtiilien asettelu – koneet, joissa ei ole lisävarusteena saatavaa käsiruiskutussauvasarjaa tai lisävarusteena saatavaa sähkökäyttöistä letkukelasarjaa

1. Irrota kolme kiinnikettä, joilla kolme venttiilin ohjainta on kiinnitetty vasempaan, keskimmäiseen ja oikeaan ruiskutusosan venttiiliin (Kuva 62).

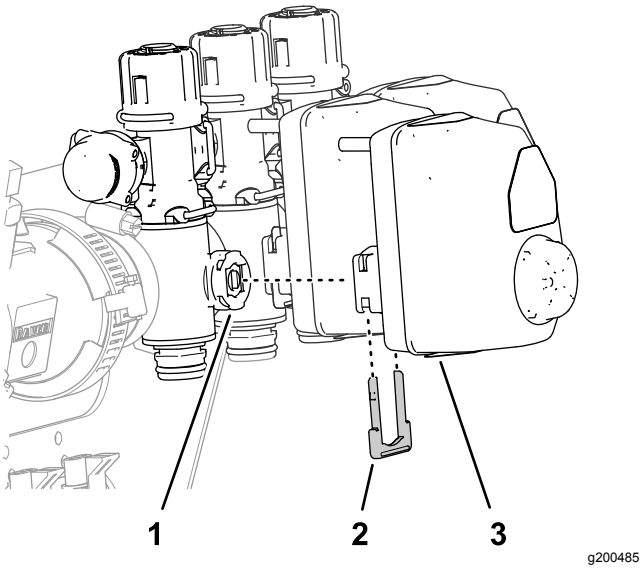

Kuva 62

1. Ruiskutusosan venttiili
2. Kiinnike
3. Venttiilin ohjain

2. Irrota venttiilin ohjaimet vasemmasta, keskimmäisestä ja oikeasta ruiskutusosan venttiilistä (Kuva 62).
3. Irrota kiinnike, jolla tulppa on kiinnitetty ohitusventtiilin pikaliittimeen (Kuva 63).

   Huomaa: Tulppaa ei enää tarvita. Ohitusventtiilien asettelu – koneet, joissa on lisävarusteena saatava käsiruiskutussauvasarja tai lisävarusteena saatava sähkökäyttöinen letkukelasarja (sivu 45).

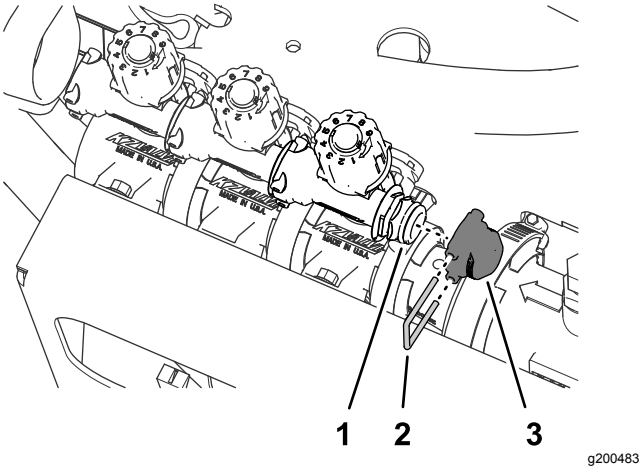

Kuva 63

1. Pikaliitin (ohitusventtiili)
2. Kiinnike
3. Tulppa

4. Irrota kolme kiinnikettä, joilla kolme ohitusventtiiliä on kiinnitetty vasempaan, keskimmäiseen ja oikeaan ruiskutusosan venttiiliin (Kuva 64).

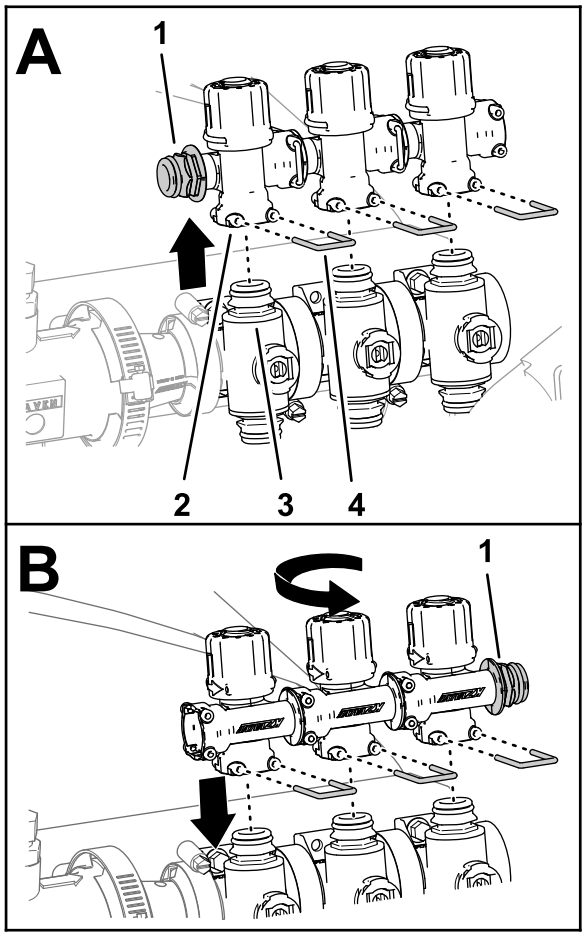

g200486

Kuva 64

1. Pikaliitin
2. Pikaliitin – istukka (ohitusventtiili)
3. Pikaliitin (ruiskutusosan venttiili)
4. Kiinnike

5. Nosta ohitusventtiilit ruiskutusosien venttiileistä (Kuva 64).
6. Kierrä ohitusventtiilejä 180°:ta ja kiinnitä ne ruiskutusosien venttiilien pikaliittimiin (Kuva 64).
7. Kiinnitä kolme ohitusventtiiliä ruiskutusosien venttiileihin kolmella kiinnikkeellä, jotka irrotettiin vaiheessa 4 (Kuva 64).
8. Kiinnitä tulppa ohitusventtiilin pikaistukkaan (Kuva 65).

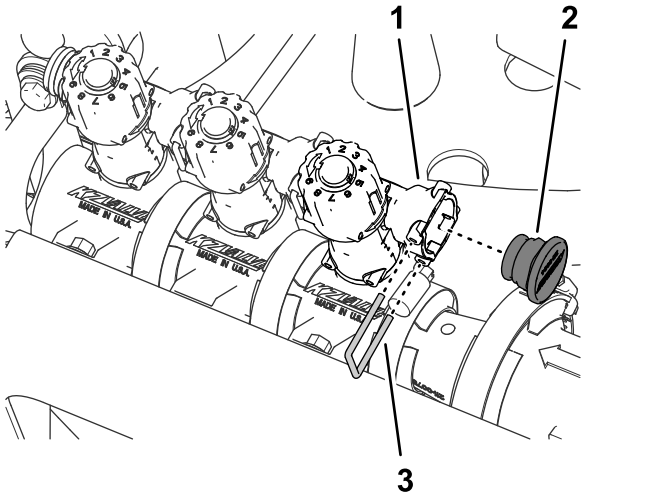

g200481

Kuva 65

1. Pikaistukka (ohitusventtiili)
2. Tulppa
3. Kiinnike

9. Kiinnitä tulppa pikaistukkaan kiinnikkeellä, joka irrotettiin vaiheessa 3 (Kuva 65).
10. Kiinnitä kolme venttiilin ohjainta vasempaan, keskimmäiseen ja oikeaan ruiskutusosan venttiiliin (Kuva 62) kiinnikkeillä, jotka irrotettiin vaiheessa 1.

Ruiskutusosien venttiilien irrotus jakoputken kannattimesta

Huomaa: Ruiskutusosien venttiilit lisätään 10 venttiilin GeoLink-ruiskutusjärjestelmän venttiileihin kohdassa Kolmen ruiskutusosan venttiilin kiinnitys venttiilien asennuskannattimeen (sivu 47).

1. Irrota kaksi laippakantapulttia (1/4 × 3/4 tuumaa) ja kaksi lukkomutteria (1/4 tuumaa), joilla vasemmanpuoleisen puomiosan venttiili on kiinnitetty jakoputken kannattimeen (Kuva 66).

   Huomaa: Kahta laippakantapulttia ja lukkomutteria ei enää tarvita.

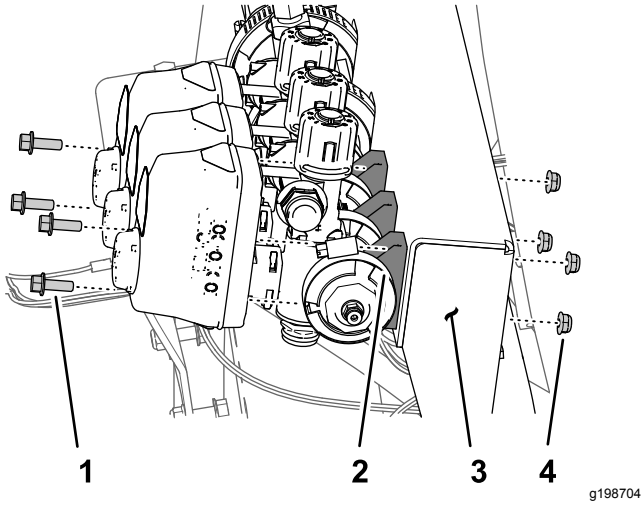

Kuva 66

1. Laippakantapultti (1/4 × 3/4 tuumaa)
2. Ruiskutusosan venttiili
3. Jakoputken kannatin
4. Lukkomutteri (1/4 tuumaa)

2. Irrota kaksi laippakantapulttia (1/4 × 3/4 tuumaa) ja kaksi lukkomutteria (1/4 tuumaa), joilla oikeanpuoleisen puomiosan venttiili on kiinnitetty jakoputken kannattimeen (Kuva 66).
3. Irrota laippakiristin (40–64 mm, 1-9/16...2-1/2 tuumaa) ja tiiviste (25 × 35 mm, 1 × 1-3/8 tuumaa), joilla vasemman ruiskutusosan venttiilin laippa on kiinnitetty sovittimeen (Kuva 66).

   Huomaa: Säilytä kaksi laippakantapulttia, kaksi lukkomutteria, laippakiristin ja tiiviste kohdassa Kolmen ruiskutusosan venttiilin kiinnitys venttiilien asennuskannattimeen (sivu 47) tehtävää asennusta varten.

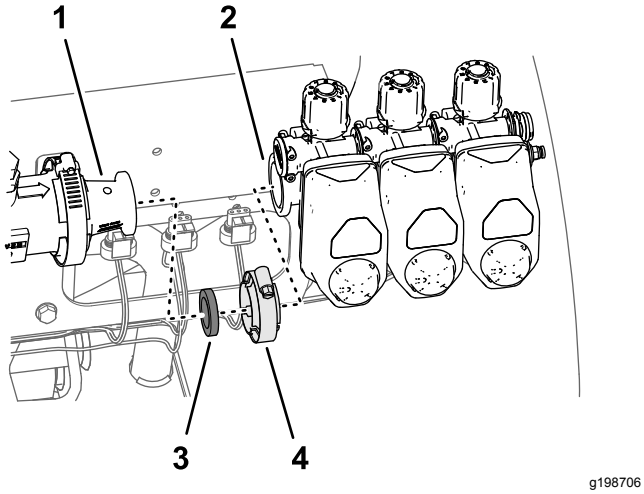

Kuva 67

1. Sovitin
2. Laippa (vasemmanpuoleisen ruiskutusosan venttiili)
3. Tiiviste, 25 × 35 mm (1 × 1-3/8 tuumaa)
4. Laippakiristin, 40–64 mm (1-9/16...2-1/2 tuumaa)

4. Irrota kolme ruiskutusosan venttiiliä koneesta (Kuva 67).
5. Irrota tarrat kolmen ruiskutusosan venttiilin ohjaimista (Kuva 68).

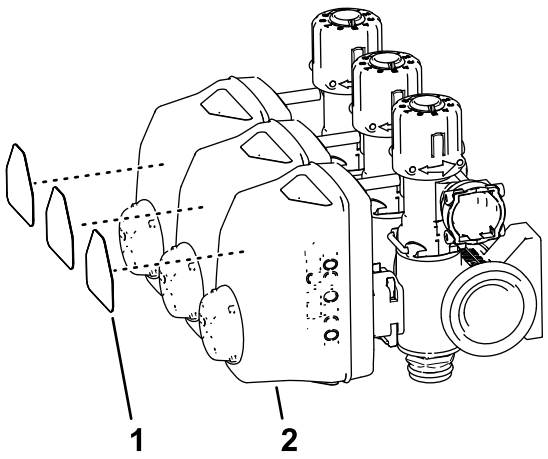

Kuva 68

1. Ruiskutusosan venttiilin tarra
2. Ohjain (puomiosan venttiili)

6. Irrota laippakiristin (51 mm, 2 tuumaa) ja tiiviste (38 mm, 1-1/2 tuumaa), joilla sovittimen laippa on kiinnitetty virtausmittarin laippaan (Kuva 69).

   Huomaa: Säilytä laippakiristin ja tiiviste kohdassa Jakoputken kiinnitys virtausmittariin (sivu 40) tehtävää asennusta varten.

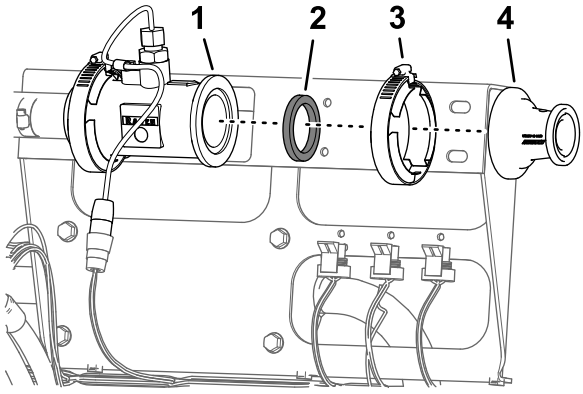

Kuva 69

1. Laippa (virtausmittari)
2. Tiiviste
3. Laippakiristin 51 mm (2 tuumaa)
4. Sovitin

14

Virtausmittarin tukipidättimien asennus

Vaiheeseen tarvittavat osat:

1	Virtausmittarin kiinnike
4	Tukipidättimen puolikas
4	Pultti (1/2 × 4-1/4 tuumaa)
4	Laippalukkomutterit (1/4 tuumaa)

Ruiskutusosan venttiilin kannattimen irrotus

1. Irrota merkinnällä FLOW METER (virtausmittari) varustettu koneen johdinsarjan 3-istukkainen liitin virtausmittarin 3-nastaisesta liittimestä (Kuva 70).

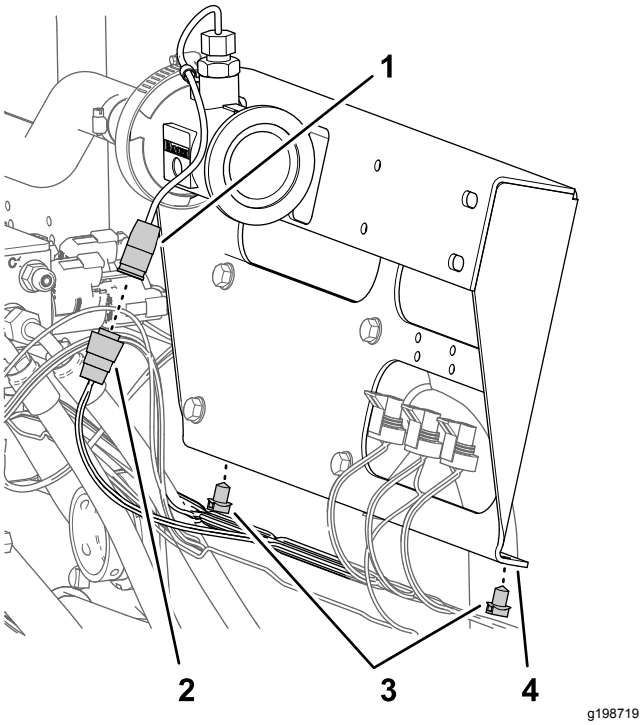

Kuva 70

1. 3-nastainen liitin (virtausmittari)
2. 3-istukkainen liitin (koneen johdinsarja – FLOW METER / virtausmittari)
3. Painettavat kiinnittimet
4. Ruiskutusosan venttiilin kannatin

2. Irrota koneen johdinsarjan kaksi painettavaa kiinnitintä ruiskutusosan venttiilin kannattimen pohjalaipasta (Kuva 70).
3. Irrota venttiilien asennuskannattimesta neljä laippakantapulttia (5/16 × 3/4 tuumaa), joilla ruiskutusosan venttiilin kannatin on kiinnitetty, ja irrota venttiilien kannatin koneesta (Kuva 71).

   Huomaa: Säilytä neljä laippakantaruuvia kohdassa Virtausmittarin kiinnikkeen ja pidättimien asennus (sivu 33) tehtävää asennusta varten. Ruiskutusosan venttiilin kannatinta ei enää tarvita.

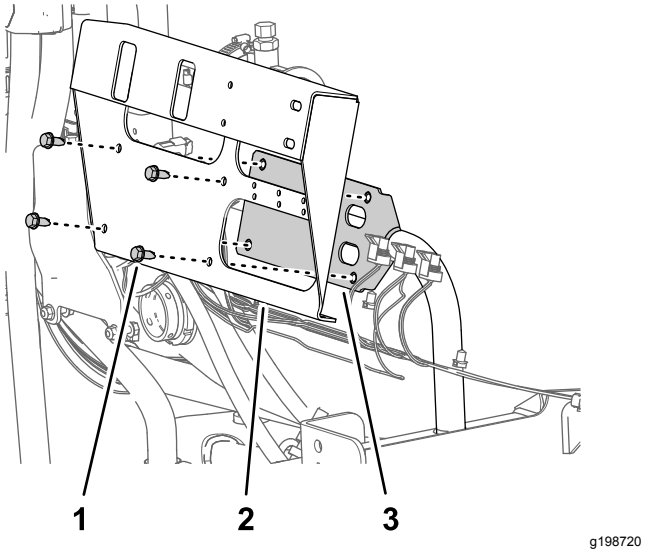

Kuva 71

1. Laippakantaruuvi (5/16 × 3/4 tuumaa)
2. Ruiskutusosan venttiilin kannatin
3. Venttiilien asennuskannatin

Virtausmittarin kiinnikkeen ja pidättimien asennus

1. Kohdista virtausmittarin kiinnikkeen reiät venttiilien asennuskannattimen reikiin (Kuva 72).

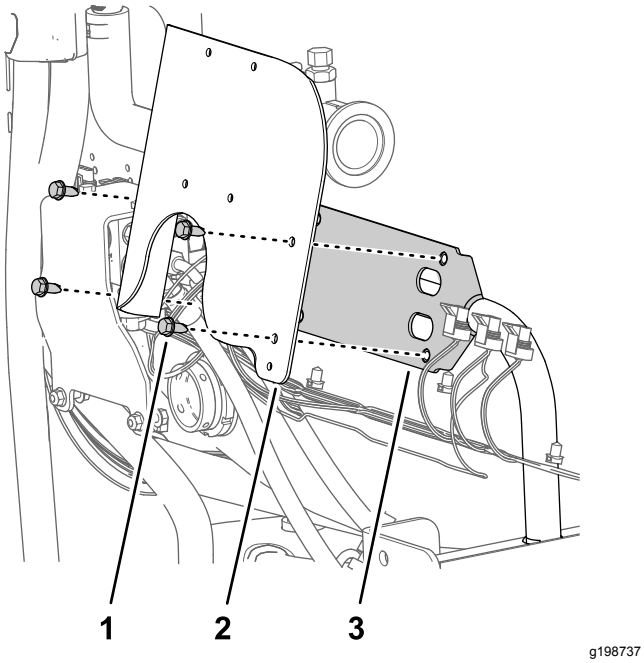

Kuva 72

1. Laippakantaruuvi (5/16 × 3/4 tuumaa)
2. Virtausmittarin kiinnike
3. Venttiilien asennuskannatin

2. Kiinnitä virtausmittarin kiinnike venttiilien asennuskannattimeen neljällä laippakantaruuvilla, jotka irrotettiin kohdan Ruiskutusosan venttiilin kannattimen irrotus (sivu 33) vaiheessa 3, ja kiristä ruuvit momenttiin 1 978 – 2 542 N·cm.
3. Kohdista kaksi tukipidättimen puolikasta virtausmittarin ja virtausmittarin kiinnikkeen väliin ja kohdista pidättimien puolikkaat kiinnikkeen reikiin (Kuva 73).

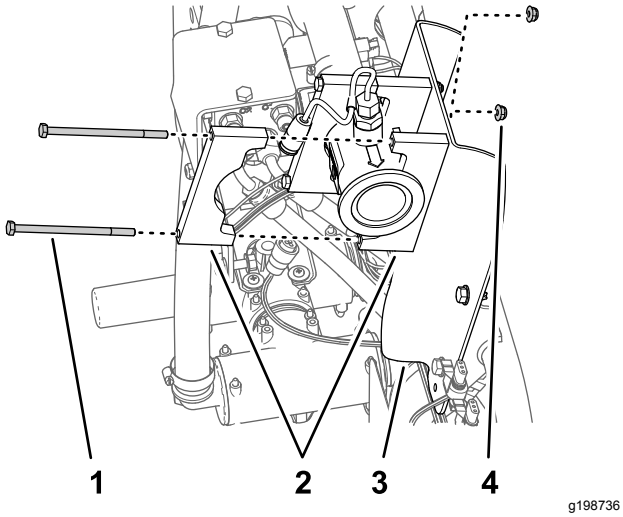

Kuva 73

1. Pultti (1/2 × 4-1/4 tuumaa)
2. Tukipidättimen puolikas
3. Virtausmittarin kiinnike
4. Laippalukkomutterit (1/4 tuumaa)

4. Kohdista virtausmittarin takaosan tukipidättimen puolikas yhteen pidättimen puolikkaaseen, joka kiinnitettiin vaiheessa 3 (Kuva 73).
5. Kiinnitä pidätinpuolikkaiden pari virtausmittarin kiinnikkeeseen (Kuva 73) kahdella pultilla (1/4 × 4-1/2 tuumaa) ja kahdella laippalukkomutterilla (1/4 tuumaa).
6. Toista vaiheet 4 ja 5 toisessa pidättimen puolikkaassa, joka kiinnitettiin vaiheessa 3.
7. Kiristä pultit ja mutterit momenttiin 1 017 – 1 243 N·cm.

15

Johdinsarjan kiinnitys koneeseen

Vaiheeseen tarvittavat osat:

1	Takajohdinsarja
7	Nippuside

Sarjan johdinsarjan reititys

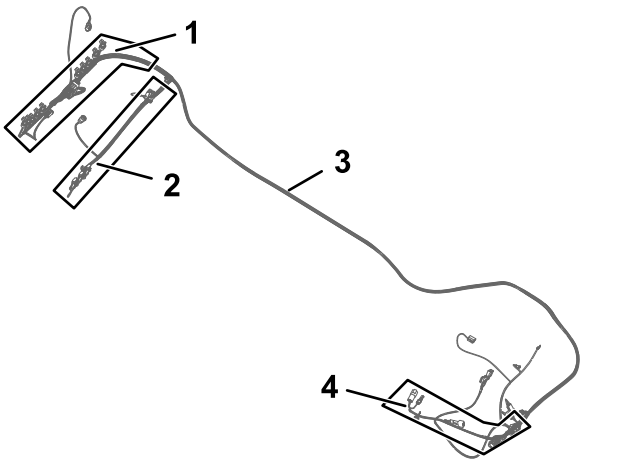

g198815

Kuva 74

1. 102 cm pitkä johdinsarjan haara – ASC10 ja NOZZLE-VALVES (suutinventtiilit) 1–10
2. 89 cm pitkä johdinsarjan haara – RATE VALVE (ruiskutuksen säädinventtiili), MASTER VALVE (pääventtiili), FLOW METER (virtausmittari), LEFT SPRAY (vasemmanpuoleinen ruiskutus), CENTER SPRAY (keskimmäinen ruiskutus), ja RIGHT SPRAY (oikeanpuoleinen ruiskutus)
3. Sarjan johdinsarja, 457 cm
4. 84 cm pitkä johdinsarjan haara – PUMP CLUTCH (pumpun kytkin)

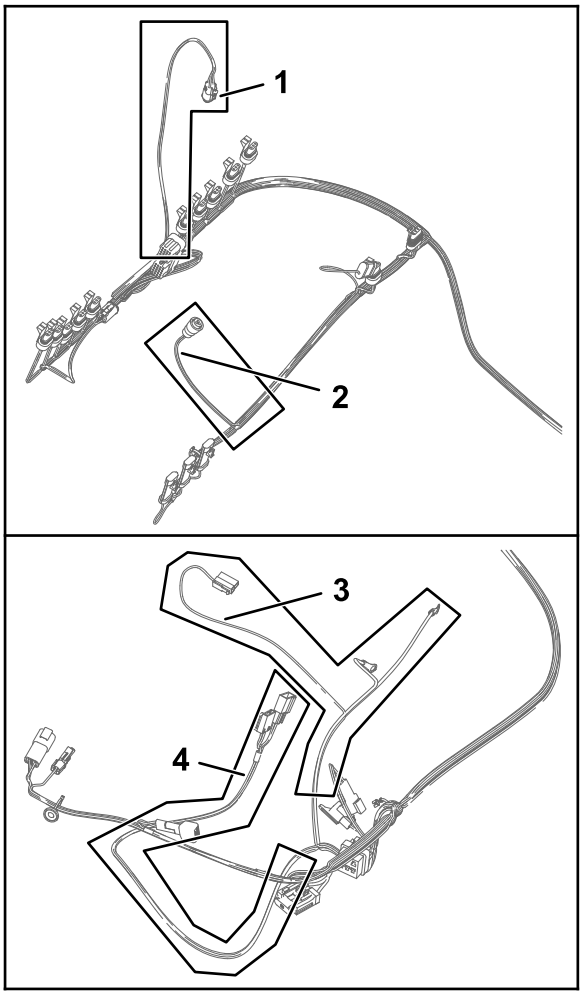

g198814

Kuva 75

1. 61 cm pitkä johdinsarjan haara – PRESSURE TRANSDUCER GREEN WEDGE (paineanturin vihreä kiila)
2. 23 cm pitkä johdinsarjan haara – FLOW METER (virtausmittari)
3. 60 cm pitkä johdinsarjan haara – TO BATTERY POSITIVE (akun plusnapaan), miinusnapaan ja laturiin
4. 66 cm pitkä johdinsarjan haara – ASC 10 ENABLE RELAY (asc 10:n käyttöönottorele), 50A FUSE (50 A:n sulake), DIODE (diodi), SW'D PWR FOR GEN 2 TOPCON (kytketty virta: gen 2 topcon) ja ASC 10 -virta ja CAN X25:stä

1. Etsi sarjan johdinsarjan 84 cm pitkä johdinsarjan haara, 60 cm pitkä johdinsarjan haara ja 66 cm pitkä johdinsarjan haara (Kuva 74 ja Kuva 75).
2. Vie sarjan johdinsarjan 84 cm, 60 cm ja 66 cm pitkä johdinsarjan haara koneen vasemmalle puolelle koneen johdinsarjaa pitkin (Kuva 76 ja Kuva 77).

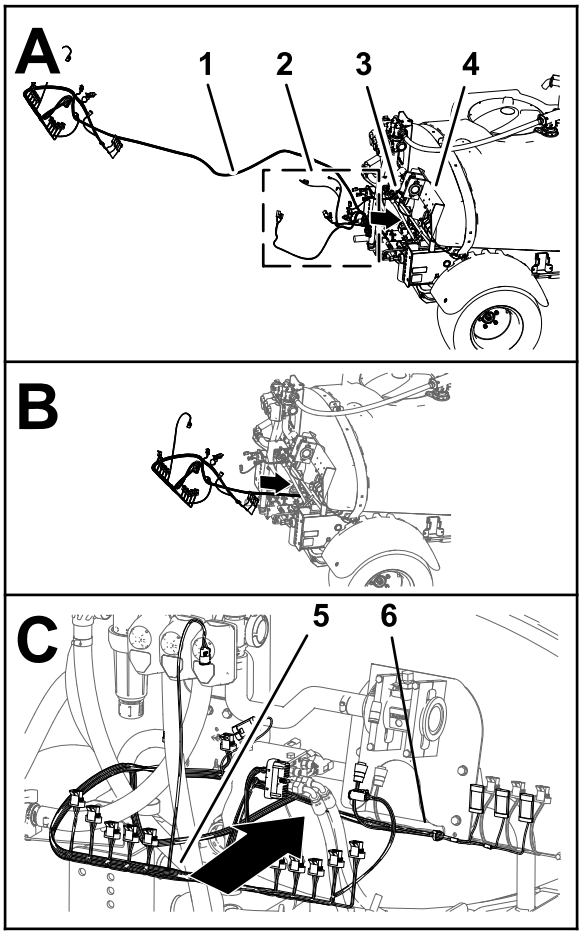

g198861

Kuva 76

1. Sarjan johdinsarja, 457 cm
2. 84 cm pitkä johdinsarjan haara, 60 cm pitkä johdinsarjan haara ja 66 cm pitkä johdinsarjan haara
3. Koneen johdinsarja
4. Jakoputken kannatin
5. 102 cm pitkä johdinsarjan haara
6. 89 cm pitkä johdinsarjan haara

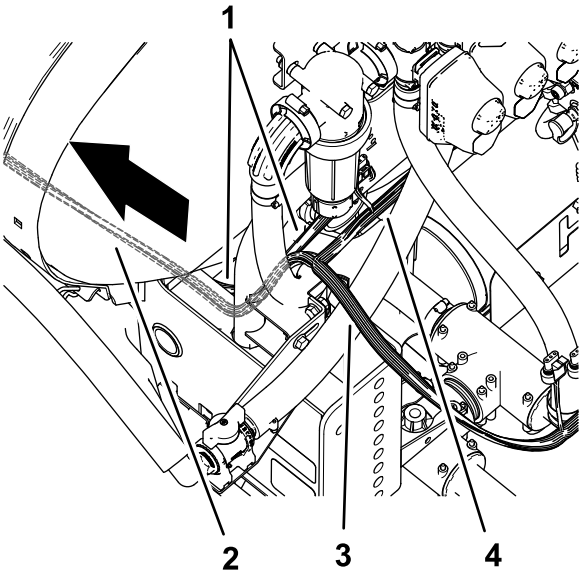

g199037

Kuva 77

1. Koneen johdinsarja
2. Sarjan johdinsarja, 457 cm
3. 102 cm pitkä johdinsarjan haara – ASC10 ja NOZZLE-VALVES (suutinventtiilit) 1–10
4. 89 cm pitkä johdinsarjan haara – RATE VALVE (ruiskutuksen säädinventtiili), MASTER VALVE (pääventtiili), FLOW METER (virtausmittari), LEFT SPRAY (vasemmanpuoleinen ruiskutus), CENTER SPRAY (keskimmäinen ruiskutus), ja RIGHT SPRAY (oikeanpuoleinen ruiskutus)

3. Vie sarjan johdinsarjan 84 cm, 60 cm ja 66 cm pitkä johdinsarjan haara eteenpäin vasenta runkokiskoa pitkin (Kuva 79 ja Kuva 80).

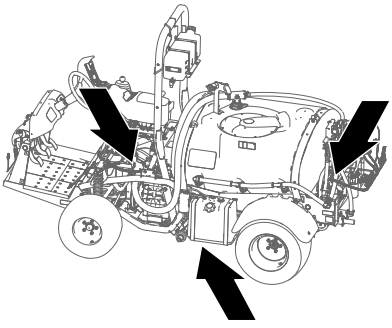

g199043

Kuva 78

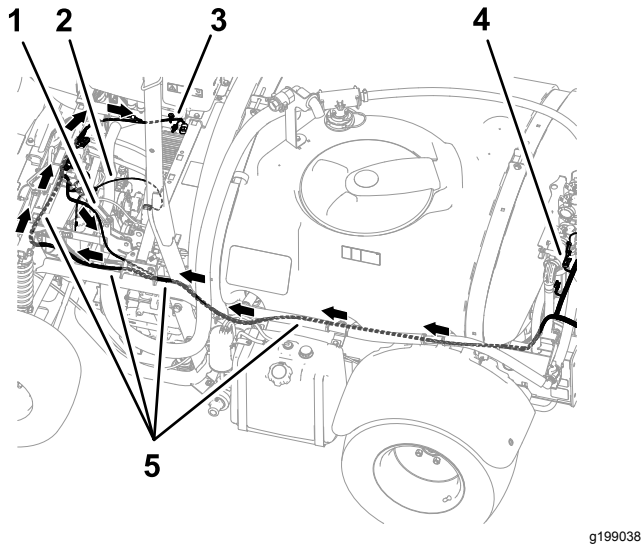

Kuva 79

1. 84 cm pitkä johdinsarjan haara – pumpun kytkin
2. 60 cm pitkä johdinsarjan haara – TO BATTERY POSITIVE (akun plusnapaan), miinusnapaan ja laturiin
3. 66 cm pitkä johdinsarjan haara – ASC 10 ENABLE RELAY (asc 10:n käyttöönottorele), 50A FUSE (50 A:n sulake), DIODE (diodi), SW'D PWR FOR GEN 2 TOPCON (kytketty virta: gen 2 topcon) ja ASC 10 -virta ja CAN X25:stä
4. 102 cm pitkä johdinsarjan haara – ASC10 ja NOZZLE-VALVES (suutinventtiilit) 1–10
5. Sarjan johdinsarja, 457 cm

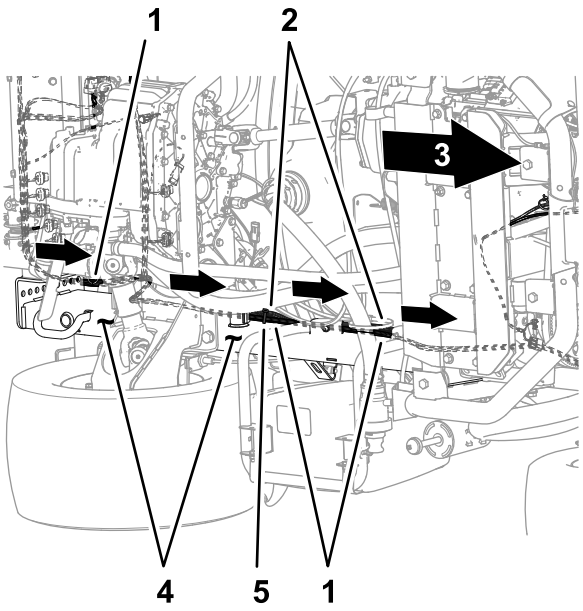

Kuva 80

Koneen pohja

1. Sarjan johdinsarja, 457 cm
2. Koneen johdinsarja
3. Koneen etuosa
4. Vasen runkokisko
5. Nippuside

4. Vie sarjan johdinsarjan 84 cm, 60 cm ja 66 cm pitkä johdinsarjan haara koneen johdinsarjaa pitkin seisontajarrukokoonpanon ulkopuolelta (Kuva 81).

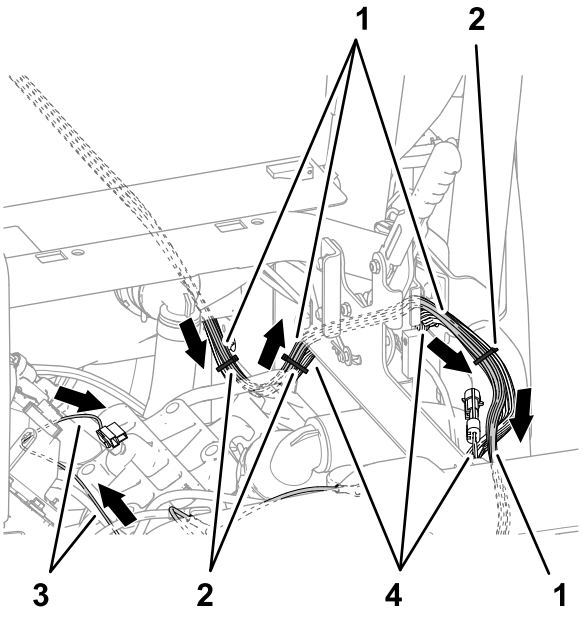

Kuva 81

1. Sarjan johdinsarja, 457 cm
2. Nippusiteet
3. 60 cm pitkä johdinsarjan haara – TO BATTERY POSITIVE (akun plusnapaan), miinusnapaan ja laturiin
4. Koneen johdinsarja

5. Vie sarjan johdinsarjan 84 cm, 60 cm ja 66 cm pitkä johdinsarjan haara iskua vaimentavan tukiputken poikki kuvan mukaisesti (Kuva 82).

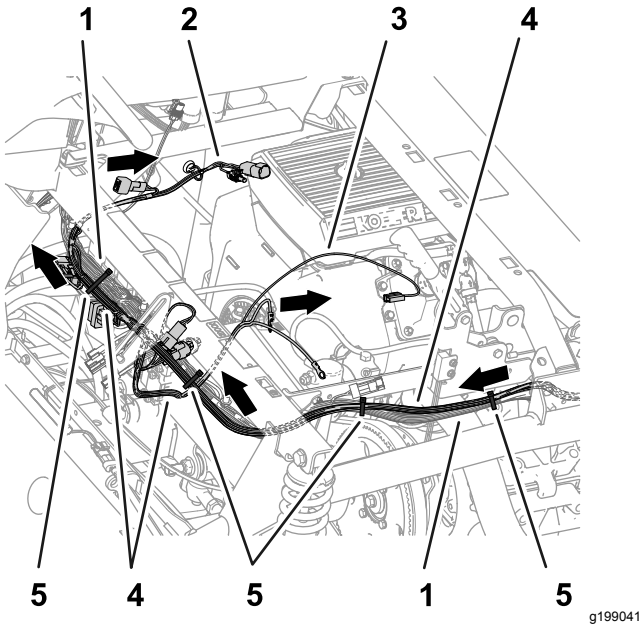

Kuva 82

1. Koneen johdinsarja
2. 66 cm pitkä johdinsarjan haara – ASC 10 ENABLE RELAY (asc 10:n käyttöönottorele), 50A FUSE (50 A:n sulake), DIODE (diodi), SW'D PWR FOR GEN 2 TOPCON (kytketty virta: gen 2 topcon) ja ASC 10 -virta ja CAN X25:stä
3. 60 cm pitkä johdinsarjan haara – TO BATTERY POSITIVE (akun plusnapaan), miinusnapaan ja laturiin
4. Sarjan johdinsarja, 457 cm
5. Nippusiteet

6. Kiinnitä sarjan johdinsarja koneen johdinsarjaan kuvien mukaisesti (Kuva 80, Kuva 81 ja Kuva 82).
7. Vie koneen takana 89 cm pitkä johdinsarjan haara noston jakoputken edestä ja virtausmittarin oikealta puolelta kuvan mukaisesti (Kuva 83).

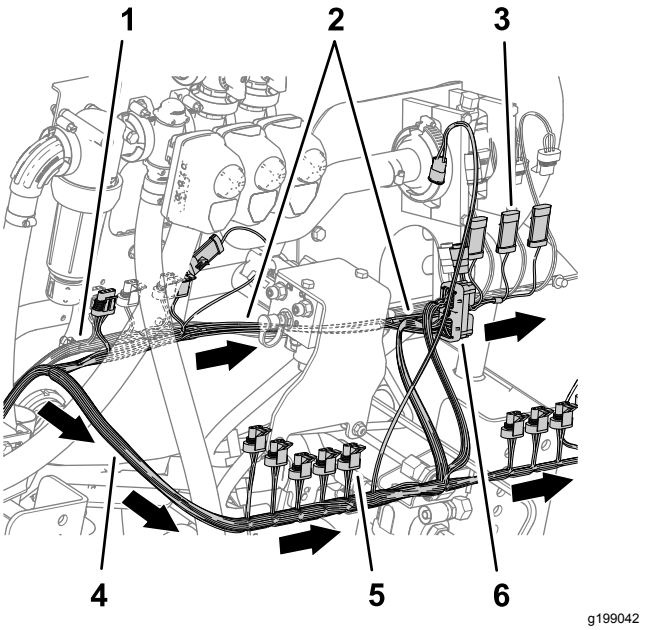

Kuva 83

1. Koneen johdinsarja
2. 89 cm pitkä johdinsarjan haara – RATE VALVE (ruiskutuksen säädinventtiili), MASTER VALVE (pääventtiili), FLOW METER (virtausmittari), LEFT SPRAY (vasemmanpuoleinen ruiskutus), CENTER SPRAY (keskimmäinen ruiskutus), ja RIGHT SPRAY (oikeanpuoleinen ruiskutus)
3. 3-nastainen liitin (CENTER SPRAY / keskimmäinen ruiskutus)
4. 3-istukkainen liitin (NOZZLE VALVE 5 / suutinventtiili 5)
5. 102 cm pitkä johdinsarjan haara – ASC10 ja NOZZLE-VALVES (suutinventtiilit) 1–10
6. 40-istukkainen liitin (ASC 10)

8. Vie 102 cm pitkä johdinsarjan haara noston jakoputken takapuolelta ja oikealle kuvan mukaisesti (Kuva 83).

Vasemmanpuoleisen, keskimmäisen ja oikeanpuoleisen ruiskutusventtiilin liittimien kytkentä

1. Kytke merkinnällä LEFT SPRAY (vasemmanpuoleinen ruiskutus) varustettu 89 cm pitkän johdinsarjan haaran 3-nastainen liitin merkinnällä LEFT SPRAY VALVE (vasemmanpuoleinen ruiskutusventtiili) varustettuun koneen johdinsarjan 3-istukkaiseen liittimeen (Kuva 84).

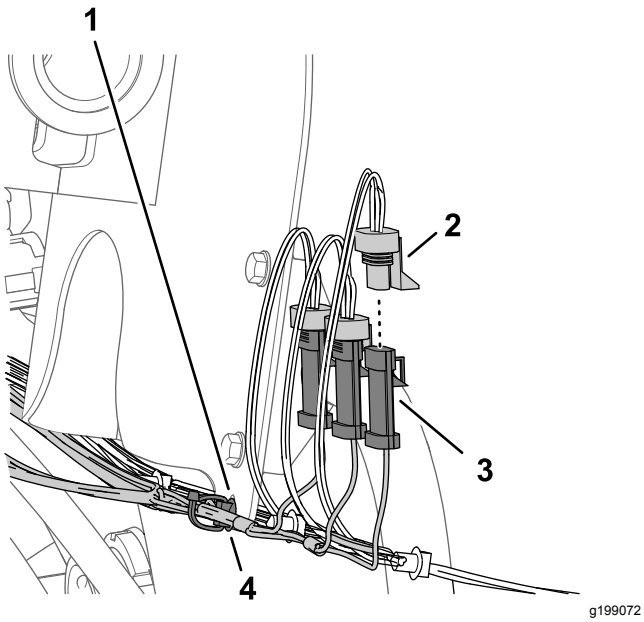

Kuva 84

1. Virtausmittarin kiinnike
2. 3-istukkainen liitin – 89 cm pitkä sarjan johdinsarjan haara (RIGHT SPRAY / oikeanpuoleinen ruiskutus)
3. 3-nastainen liitin (koneen johdinsarja – RIGHT SPRAY VALVE / oikeanpuoleinen ruiskutusventtiili)
4. Painettava kiinnitin

2. Kytke merkinnällä CENTER SPRAY (keskimmäinen ruiskutus) varustettu sarjan johdinsarjan 3-nastainen liitin merkinnällä CENTER SPRAY VALVE (keskimmäinen ruiskutusventtiili) varustettuun koneen johdinsarjan 3-istukkaiseen liittimeen (Kuva 84).
3. Kytke merkinnällä RIGHT SPRAY (oikeanpuoleinen ruiskutus) varustettu sarjan johdinsarjan 3-nastainen liitin merkinnällä RIGHT SPRAY VALVE (oikeanpuoleinen ruiskutusventtiili) varustettuun koneen johdinsarjan 3-istukkaiseen liittimeen (Kuva 84).
4. Aseta sarjan johdinsarjan painettava kiinnitin virtausmittarin kiinnikkeen laipan reikään (Kuva 84).

Virtausmittarin, ruiskutusosien pääventtiilin ja ruiskutuksen säädinventtiilien sähköliittimien kytkentä

1. Kytke merkinnällä FLOW METER (virtausmittari) varustettu 89 cm pitkän johdinsarjan haaran 3-istukkainen sähköliitin virtausmittarin 3-nastaiseen liittimeen (Kuva 85).

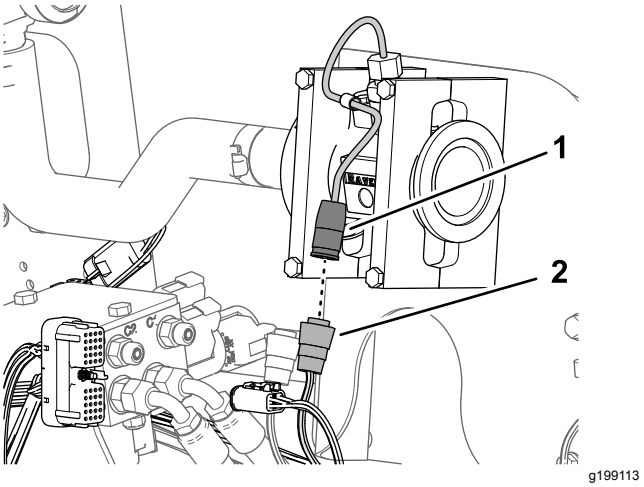

Kuva 85

1. 3-nastainen liitin (virtausmittari)
2. 3-istukkainen sähköliitin – 89 cm pitkä sarjan johdinsarjan haara – FLOW METER (virtausmittari)

2. Kytke merkinnällä MASTER VALVE (pääventtiili) varustettu 89 cm pitkän sarjan johdinsarjan haaran 3-nastainen liitin merkinnällä MASTER SPRAY VALVE (pääruiskutusventtiili) varustettuun koneen johdinsarjan 3-istukkaiseen liittimeen (Kuva 86).

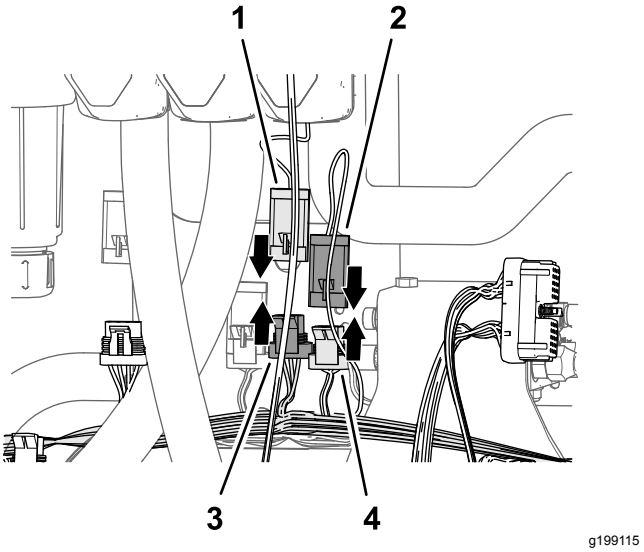

Kuva 86

1. 3-nastainen liitin (ohjain – pääruiskutusventtiili)
2. 3-nastainen liitin (89 cm pitkä sarjan johdinsarjan haara – MASTER VALVE / pääventtiili)
3. 3-nastainen liitin (89 cm pitkä sarjan johdinsarjan haara – MASTER VALVE / pääventtiili)
4. 3-istukkainen liitin (koneen johdinsarja – MASTER SPRAY VALVE / pääruiskutusventtiili)

3. Kytke pääruiskutusventtiilin ohjaimen 3-nastainen liitin merkinnällä MASTER VALVE (pääventtiili) varustettuun 89 cm pitkän sarjan

johdinsarjan haaran 3-istukkaiseen liittimeen (Kuva 86).

4. Kytke ruiskutuksen säädinventtiilin ohjaimen 4-nastainen liitin merkinnällä RATE VALVE (ruiskutuksen säädinventtiili) varustettuun 89 cm pitkän sarjan johdinsarjan haaran 4-istukkaiseen liittimeen (Kuva 87).

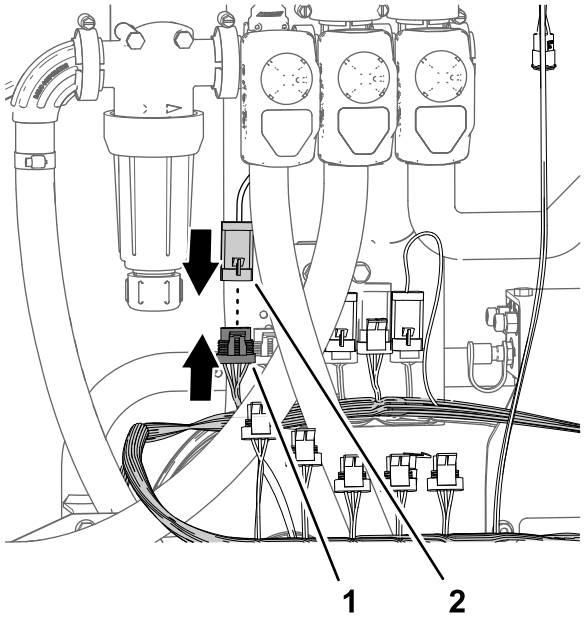

Kuva 87

1. 4-istukkainen liitin – 89 cm pitkä sarjan johdinsarjan haara (RATE VALVE) (ruiskutuksen säädinventtiili)
2. 4-nastainen liitin (ohjain – ruiskutuksen säädinventtiili)

16

Virtausmittarin jakoputken kiinnitys

Vaiheeseen tarvittavat osat:

1	Suora letkuliitin (1 × 2 tuumaa)
3	Letkunkiristin (3/4...1-1/2 tuumaa)
1	Letku (3 × 5-1/4 tuumaa)
1	Asennuslohko
1	Letku (1 × 16 tuumaa)

Jakoputken kiinnitys

1. Kiinnitä letku (1 × 5-3/4 tuumaa) suoraan letkuliittimeen (1 × 2 tuumaa) letkunkiristimellä (3/4...1-1/2 tuumaa) ja kiristä kiristin käsin (Kuva 88).

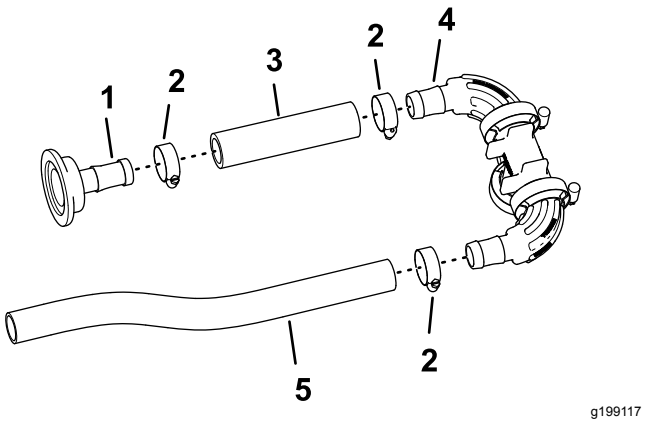

Kuva 88

1. Suora letkuliitin (1 × 2 tuumaa)
2. Letkunkiristin (3/4...1-1/2 tuumaa)
3. Letku (3 × 5-1/4 tuumaa)
4. Asennuslohko
5. Letku (1 × 16 tuumaa)

2. Kiinnitä letkun (1 × 5-3/4 tuumaa) toinen pää jakoputken letkuliittimeen letkunkiristimellä kuvan mukaisesti (Kuva 88) ja kiristä letkunkiristin käsin.
3. Kiinnitä letku (1 × 16 tuumaa) toiseen jakoputken letkuliittimeen letkunkiristimellä ja kiristä kiristin käsin (Kuva 88).

Jakoputken kiinnitys virtausmittariin

1. Kiinnitä suora letkuliitin (1 × 2 tuumaa) virtausmittarin laippaan tiivisteellä (38 mm, 1-1/2 tuumaa) ja laippakiristimellä (51 mm, 2 tuumaa), jotka irrotettiin kohdan Ruiskutusosien venttiilien irrotus jakoputken kannattimesta (sivu 31) vaiheessa 6.

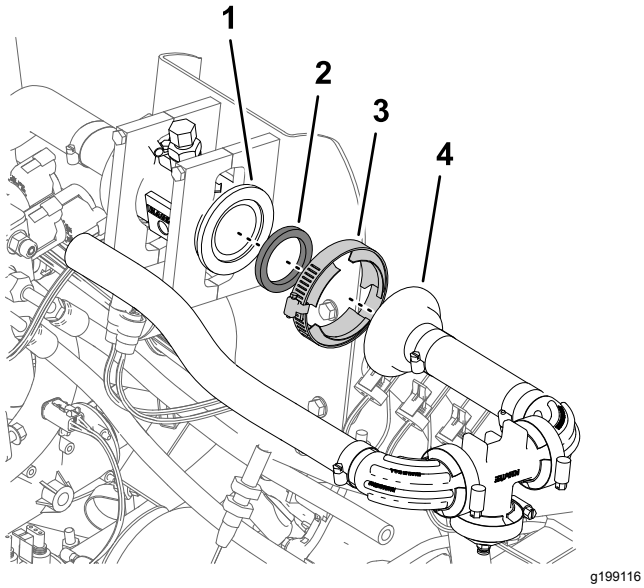

Kuva 89

1. Laippa (virtausmittari)
2. Tiiviste 38 mm (1-1/2 tuumaa)
3. Laippakiristin 51 mm (2 tuumaa)
4. Suora letkuliitin (1 × 2 tuumaa)

2. Kiristä laippakiristin käsin (Kuva 89).

17

Ohitusletkujen asennus säiliöön

Vaiheeseen tarvittavat osat:

1	90°:n letkuliitin ja letkukokoonpano
1	T-liitin (1 × 1 × 1 tuumaa)
5	Letkunkiristin (3/4 × 1-1/5 tuumaa)
2	Letku (1 × 26 tuumaa)
2	90°:n letkuliitin (1 × 3/4 tuumaa NPT)
2	Pikaliitin (istukka – 3/4 tuumaa)
2	Sulkuventtiili

Ohitusletkujen kiinnitys

Omistajan hankkima tiiviste: PTFE-tiiviste

1. Levitä PTFE-tiivistettä kummankin 90°:n letkuliittimen (1 × 3/4 tuumaa NPT) kierteisiin.

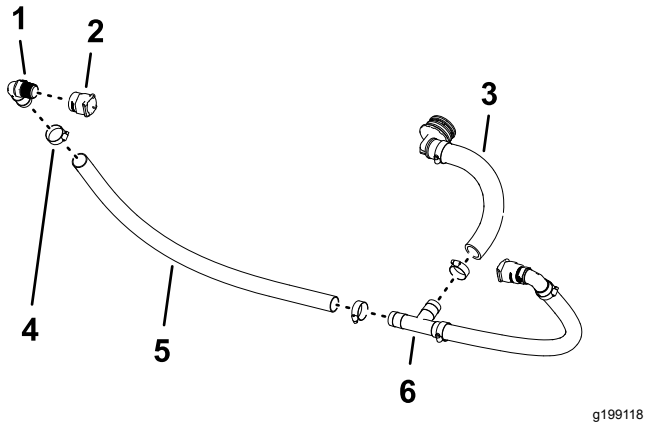

Kuva 90

1. 90°:n letkuliitin (1 × 3/4 tuumaa NPT)
2. Pikaliitin (istukka – 3/4 tuumaa)
3. 90°:n letkuliitin ja letkukokoonpano
4. Letkunkiristin (3/4 × 1-1/5 tuumaa)
5. Letku (1 × 26 tuumaa)
6. T-liitin (1 × 1 × 1 tuumaa)

2. Kiinnitä pikaliitin (istukka – 3/4 tuumaa) 90°:n letkuliittimeen (1 × 3/4 tuumaa NPT) kuvan mukaisesti (Kuva 90).
3. Kiinnitä 90°:n letkuliitin (1 × 3/4 tuumaa NPT) letkuun (1 × 26 tuumaa) ja kiinnitä letku liittimeen letkunkiristimellä (Kuva 90).
4. Kiinnitä letkun vapaa pää T-liittimeen kuvan mukaisesti (Kuva 90) ja kiinnitä letku liittimeen letkunkiristimellä.
5. Toista vaiheet 2–4 toiselle 90°:n letkuliittimelle, pikaliittimelle ja letkulle.
6. Kiinnitä 90°:n letkuliitin ja letkukokoonpano T-liittimeen ja kiinnitä letku liittimeen letkunkiristimellä (Kuva 90).

Sulkuventtiilien kiinnitys ohitusletkuihin

Koneet, joissa on lisävarusteena saatava käsiruiskutussauvasarja tai lisävarusteena saatava sähkökäyttöinen letkukelasarja

1. Irrota kaksi kiinnikettä pikaliittimistä (Kuva 91), jotka kiinnitettiin kohdassa Ohitusletkujen kiinnitys (sivu 41).

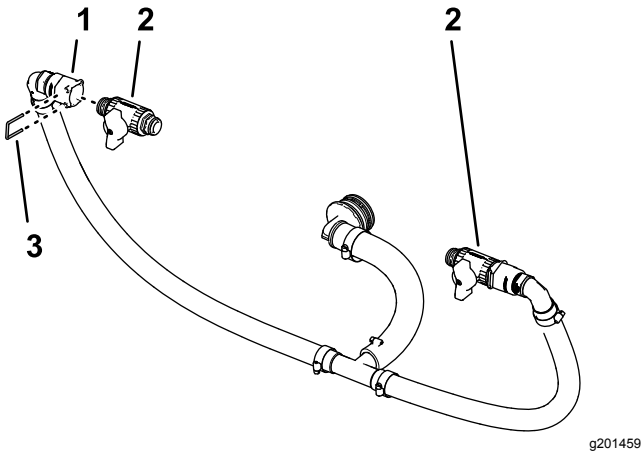

Kuva 91

1. Pikaliitin (istukka)
2. Sulkuventtiili
3. Kiinnike

2. Kiinnitä sulkuventtiili pikaliittimen istukkaan (Kuva 91).
3. Kiinnitä venttiili liittimeen kiinnikkeellä, joka irrotettiin vaiheessa 1.
4. Toista vaiheet 2 ja 3 toisen pikaliittimen istukan toisessa sulkuventtiilissä.

Ohitusletkujen kiinnitys säiliöön

1. Kohdista ohitusletkukokoonpano ruiskutussäiliöön (Kuva 92).

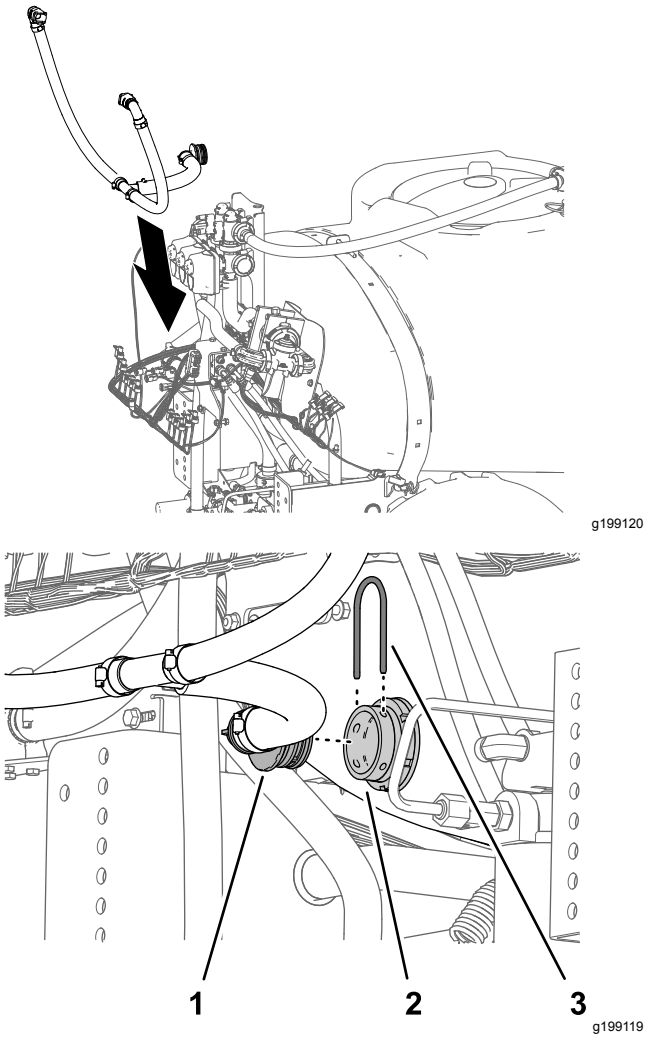

Kuva 92

1. 90°:n letkuliitin
2. Liitinkappale (ruiskutussäiliö)
3. Kiinnike

2. Kiinnitä 90°:n letkuliitin ruiskutussäiliön liitinkappaleeseen ja kiinnitä liittimet kiinnikkeellä, joka irrotettiin kohdan Puomiosan ohitusletkun irrotus (sivu 29) vaiheessa 2.

18

Muutetun keskimmäisen ruiskutusosan asennus

Mitään osia ei tarvita

Ohjeet

Nostolaitteen kapasiteetti: 55 kg

1. Nosta keskimmäistä ruiskutusosaa riittävän kapasiteetin nostolaitteella ja kohdista ruiskutusosan (Kuva 93) tukikannattimen reiät kohdan Keskimmäisen ruiskutusosan irrotus (sivu 22) vaiheessa 3 tunnistetun koneen rungon kiinnityslevyn reikiin.

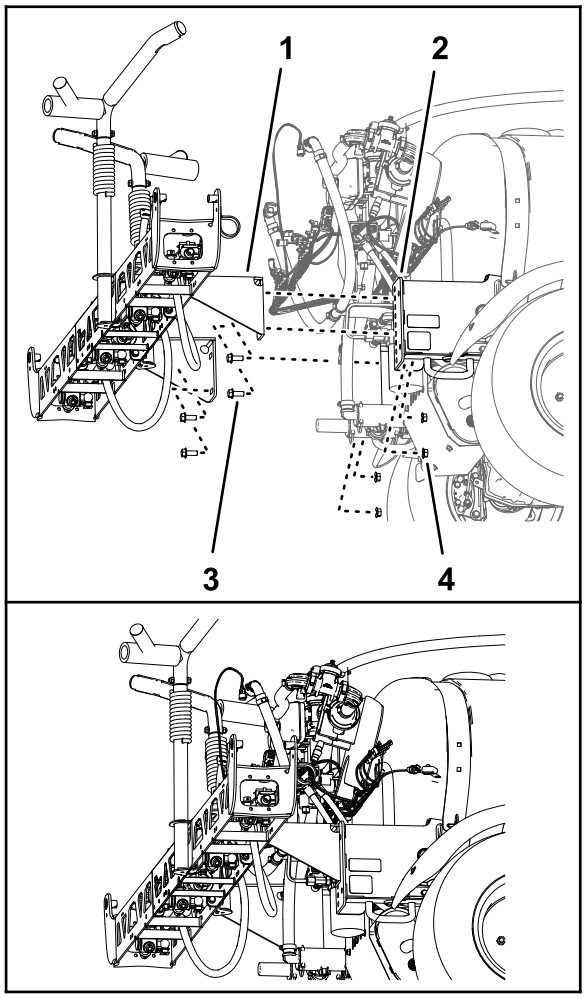

g199121

Kuva 93

1. Tukikannatin (keskimmäinen ruiskutusosa, 10 ruiskutusventtiilin järjestelmä)
2. Laippakantapultti (½ × 1¼ tuumaa)
3. Kiinnityskisko (koneen runko)
4. Laippalukkomutteri (1/2 tuumaa)

2. Asenna keskimmäinen ruiskutuosa kiinnityskiskoihin (Kuva 93) kohdan Keskimmäisen ruiskutusosan irrotus (sivu 22)vaiheessa 4 irrotetulla neljällä laippakantapultilla (1/2 × 1-1/4 tuumaa) ja neljällä laippalukkomutterilla (1/2 tuumaa).
3. Kiristä mutterit ja pultit momenttiin 91–113 N·m.

19

Nostosylinterin jakoputken kiinnitys sylinterin kiinnikkeeseen

Mitään osia ei tarvita

Ohjeet

1. Avaa noston jakoputken sidonta venttiilin asennuskannattimesta.
2. Kiinnitä ruiskutusosan noston jakoputki sylinterin kiinnikkeeseen seuraavalla tavalla:
   - **Koneet, joissa ei ole lisävarusteena saatavaa Ultra Sonic Boom -tasaussarjaa:**
     A. Kohdista ruiskutusosan noston jakoputken tukikannattimen reiät sylinterin kiinnikkeen reikiin (Kuva 94).

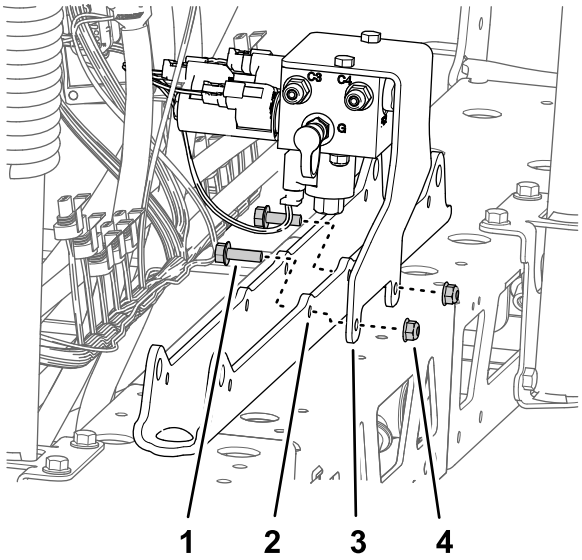

g199754

Kuva 94

1. Laippakantapultti (5/16 × 1 tuumaa)
2. Sylinterin kiinnike
3. Tukikannatin (ruiskutusosan noston jakoputki)
4. Laippalukkomutteri (5/16 tuumaa)

     B. Kiinnitä tukikannatin sylinterin kiinnikkeeseen (Kuva 94) kahdella kohdan Ruiskutusosan noston jakoputken irrotus keskimmäisestä ruiskutusosasta (sivu 21) vaiheessa 1 irrotetulla

laippakantapultilla (5/16 × 1 tuumaa) ja laippalukkomutterilla (5/16 tuumaa).

- **Koneet, jossa on lisävarusteena saatava Ultra Sonic Boom -tasaussarja:**

  A. Kohdista ruiskutusosan noston jakoputken tukikannattimen reiät ja TEC-ohjaimen kannatin sylinterin kiinnikkeen reikiin.

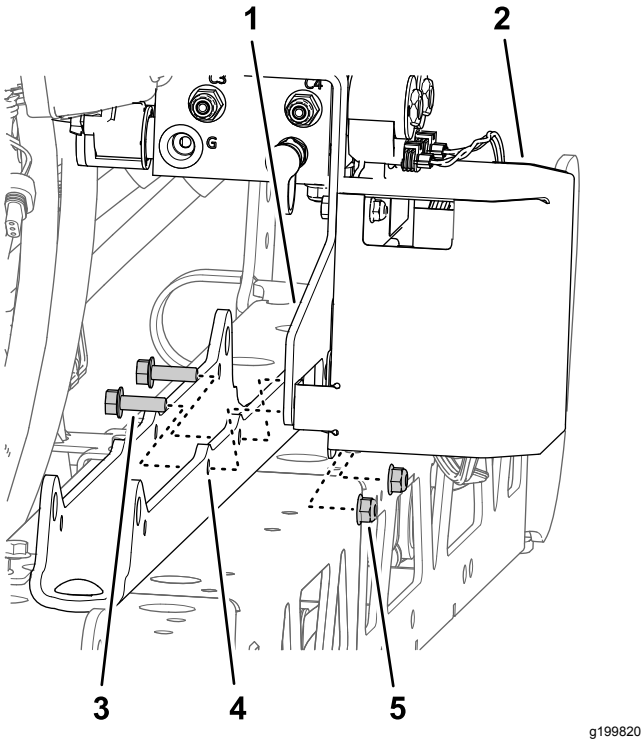

Kuva 95

1. Tukikannatin (ruiskutusosan noston jakoputki)
2. TEC-ohjaimen kannatin
3. Laippakantapultti (5/16 × 1 tuumaa)
4. Sylinterin kiinnike
5. Laippalukkomutteri (5/16 tuumaa)

  B. Kiinnitä tukikannatin ja TEC-kannatin sylinterin kiinnikkeeseen (Kuva 95) kahdella kohdan Ruiskutusosan noston jakoputken irrotus keskimmäisestä ruiskutusosasta (sivu 21) vaiheessa 1 irrotetulla laippakantapultilla (5/16 × 1 tuumaa) ja laippalukkomutterilla (5/16 tuumaa).

3. Kiristä pultit ja mutterit momenttiin 1 978 – 2 542 N·cm.

20

Venttiilin asennuskannattimen ja ruiskutusventtiilien asennus

Vaiheeseen tarvittavat osat:

1	Venttiilin asennuskannatin ja ruiskutusventtiilikokoonpano
3	Pultti (4 × 10 mm)
1	Ruiskutuslaitteen ohjain ASC 10
3	Laippalukkomutteri (4 mm)
2	Tulppa (pikaliitin)
8	Laippakantapultit (5/16 × 3/4 tuumaa)
8	Laippalukkomutterit (5/16 tuumaa)
1	Letkunkiristin
1	Painettava kiinnitin (nippuside)
3	Painettava kiinnitin (liitinkiinnike)

Ruiskutuslaitteen ohjaimen asennus venttiilin asennuskannattimeen

1. Kohdista ruiskutuslaitteen ohjain ASC 10 venttiilin asennuskannattimen etupuolelle niin, että 4-nastainen liitin osoittaa ulospäin (Kuva 96).

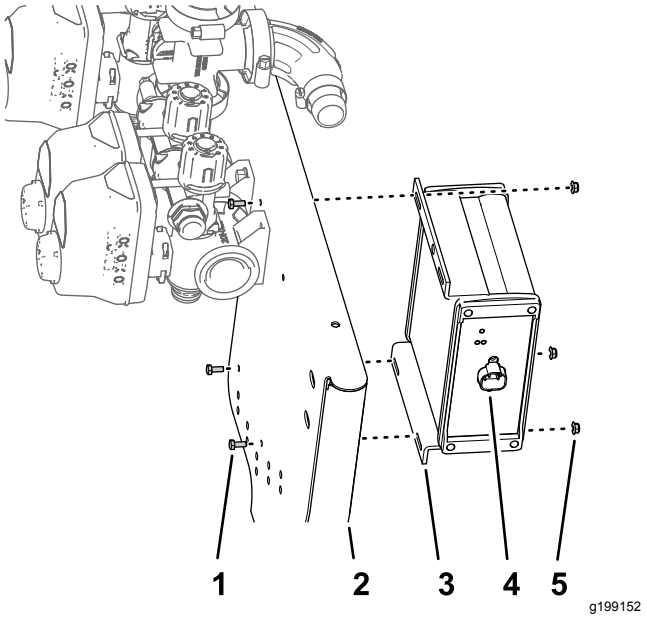

Kuva 96

1. Pultti (4 × 10 mm)
2. 10 venttiilin asennuskannatin
3. Ruiskutuslaitteen ohjain ASC 10
4. 4-nastainen liitin
5. Laippalukkomutteri (4 mm)

2. Kiinnitä ruiskutuslaitteen ohjain venttiilin asennuskannattimeen (Kuva 96) neljällä pultilla (3 × 10 mm) ja neljällä laippalukkomutterilla (3 mm).

   Huomaa: Älä käytä ruiskutuslaitteen ohjaimen ASC 10 ylempää ulommaista reikää.

3. Kiristä pultit ja mutterit momenttiin 234–286 N·cm.

Ohitusventtiilien asettelu – koneet, joissa on lisävarusteena saatava käsiruiskutussauvasarja tai lisävarusteena saatava sähkökäyttöinen letkukelasarja

1. Irrota kiinnikkeet, joilla suutinventtiilien 1–7 venttiilin ohjaimet on kiinnitetty (Kuva 97).

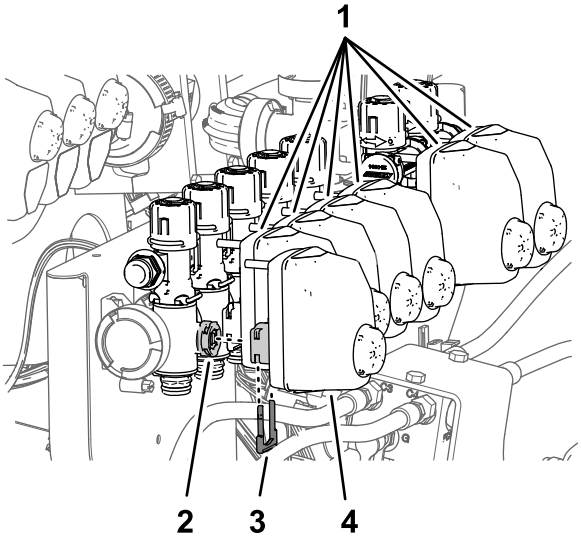

Kuva 97

1. Venttiilin ohjaimet (suutinventtiilit 2–7)
2. Venttiilinvarsi (suutinventtiili 1)
3. Kiinnike
4. Venttiilin ohjain (suutinventtiili 1)

2. Irrota venttiilin ohjaimet suutinventtiileistä 1–7 (Kuva 97).
3. Irrota kiinnikkeet, joilla tulpat on kiinnitetty pikaliittimen istukkoihin suutinventtiileissä 5 ja 6, ja irrota tulpat (Kuva 98).

   Huomaa: Tulppia ei enää tarvita. Säilytä kiinnikkeet kohdassa Ruiskutusosan ohitusletkujen asennus – koneet, joissa on lisävarusteena saatava käsiruiskutussauvasarja tai lisävarusteena saatava sähkökäyttöinen letkukelasarja (sivu 50) tehtävää asennusta varten.

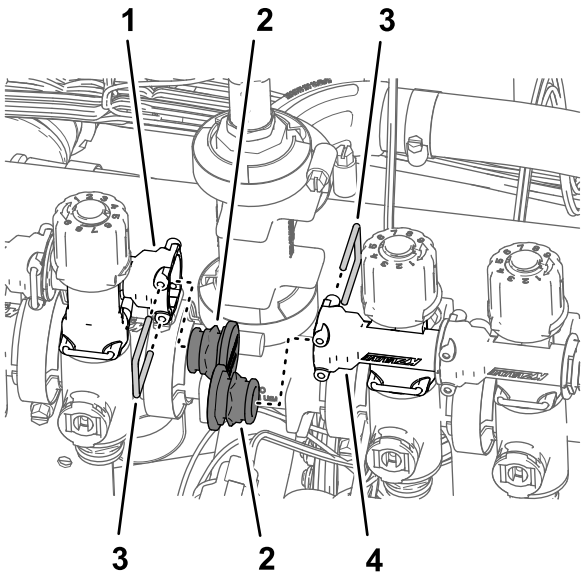

g201570

Kuva 98

1. Pikaliitin – istukka (suutinventtiilin 5 ohitusventtiili)
2. Tulppa (pikaliitin)
3. Kiinnike
4. Pikaliitin – istukka (suutinventtiilin 6 ohitusventtiili)

4. Irrota kiinnikkeet, joilla ohitusventtiilit on kiinnitetty suutinventtiileihin 1–7 (Kuva 99).

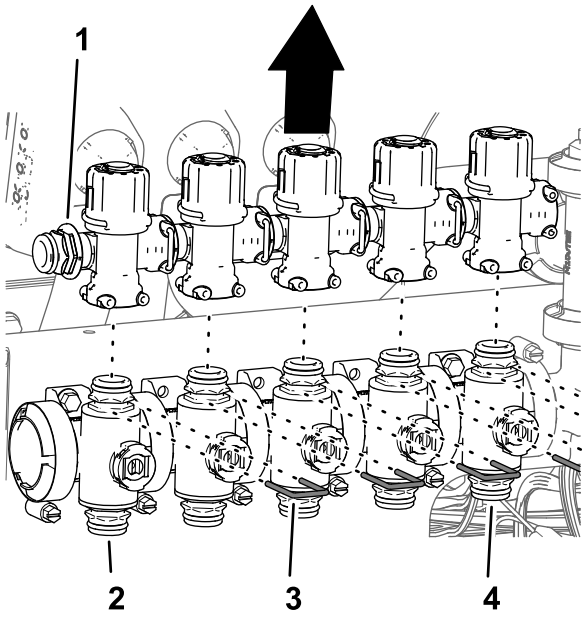

g201568

Kuva 99

1. Pikaliitin – tulppa
2. Suutinventtiili 1
3. Kiinnike
4. Suutinventtiili 5

5. Nosta ohitusventtiilit suutinventtiileistä 1–5 (Kuva 99).

6. Kierrä ohitusventtiilejä 180°:ta ja kiinnitä ne ruiskutusosien venttiilien pikaliittimiin (Kuva 100).

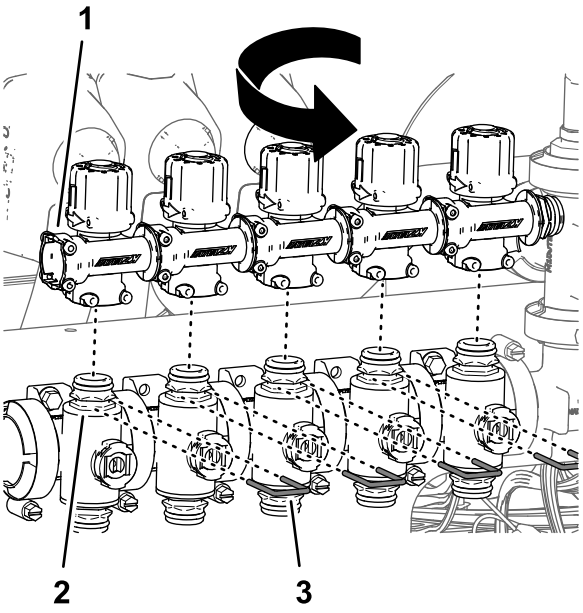

g201573

Kuva 100

1. Pikaliitin – istukka (kohdista ulospäin)
2. Suutinventtiili 1
3. Kiinnike

7. Kiinnitä ohitusventtiilit ruiskutusosien venttiileihin kiinnikkeillä (Kuva 100), jotka irrotettiin vaiheessa 4.
8. Toista vaiheet 5–7 suutinventtiilien 6 ja 7 ohitusventtiilien kohdalla (Kuva 101).

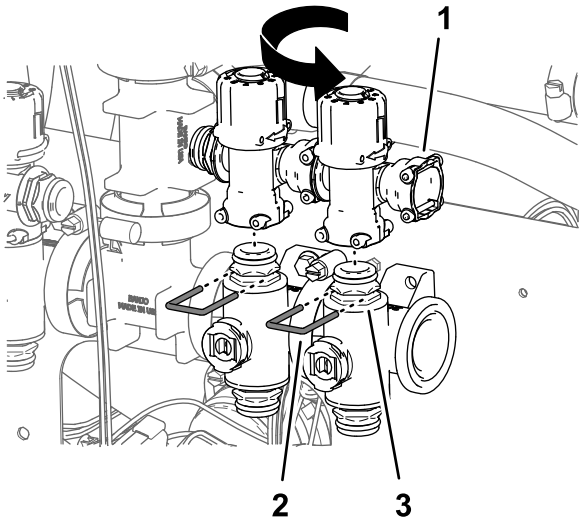

g201625

Kuva 101

1. Pikaliitin – istukka (kohdista ulospäin)
2. Kiinnike
3. Suutinventtiili 7

9. Kiinnitä tulpat ohitusventtiilien pikaliittimiin suutinventtiileissä 5 ja 6 tulppien mukana toimitetuilla kiinnikkeillä (Kuva 100).

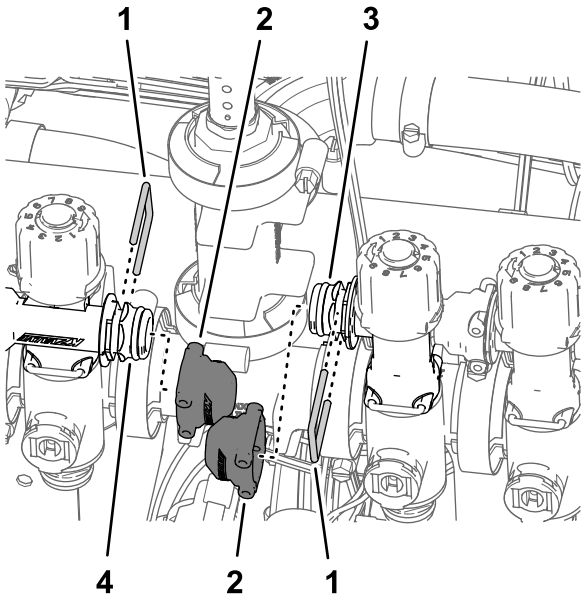

g201567

Kuva 102

1. Kiinnike
2. Tulppa (pikaliitin)
3. Pikaliitin – tulppa (suutinventtiilin 5 ohitusventtiili)
4. Pikaliitin – tulppa (suutinventtiilin 6 ohitusventtiili)

10. Kiinnitä venttiilin ohjaimet suutinventtiileihin 1–7 (Kuva 97) vaiheessa 1 irrotetuilla kiinnikkeillä.

Kolmen ruiskutusosan venttiilin kiinnitys venttiilien asennuskannattimeen

1. Kiinnitä kolme kohdan Ruiskutusosien venttiilien irrotus jakoputken kannattimesta (sivu 31) vaiheessa 8 irrotettua ruiskutusosan venttiiliä (Kuva 103) ruiskutusventtiilikokoonpanon venttiilin 7 laippaan laippakiristimellä ja tiivisteellä, jotka irrotettiin kohdan 13 Puomiosien venttiilien irrotus (sivu 29) vaiheessa 4.

   Tärkeää: **Vasemmanpuoleinen, keskimmäinen ja oikeanpuoleinen ruiskutusosan venttiili tunnistetaan GeoLink-ruiskutusjärjestelmässä seuraavalla tavalla: vasemmanpuoleinen ruiskutusosan venttiili – suutinventtiili 8, keskimmäinen ruiskutusosan venttiili – suutinventtiili 9 ja oikeanpuoleinen ruiskutusosan venttiili – suutinventtiili 10.**

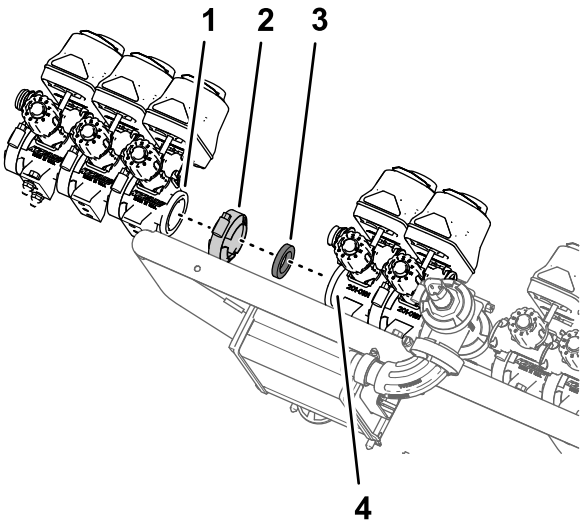

g199387

Kuva 103

1. Laippa – ruiskutusosan venttiili (vasemmanpuoleinen ruiskutusosa – suutinventtiili 8)
2. Laippakiristin
3. Tiiviste
4. Laippa – suutinventtiili 7 (GeoLink-ruiskutusventtiilikokoonpano)

2. Kiinnitä suutinventtiilin 8 ohitusventtiilin pikaliittimen istukka suutinventtiilin 7 ohitusventtiiliin pikaliittimeen kohdan Ruiskutusosien venttiilien irrotus jakoputken kannattimesta (sivu 31) vaiheessa 8 irrotetulla kiinnikkeellä.

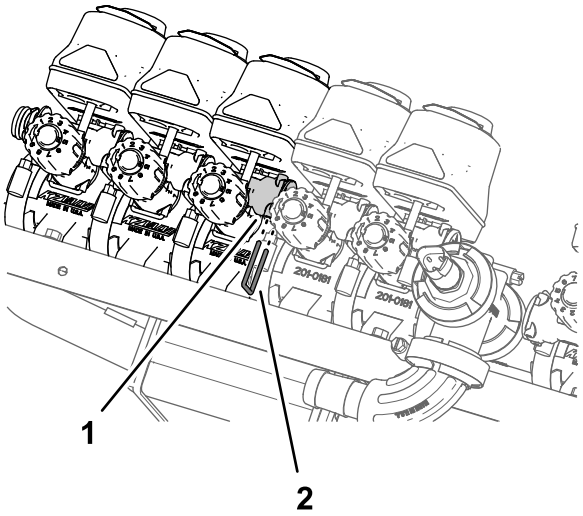

g199386

Kuva 104

1. Pikaliitin (istukka – ohitusventtiili)
2. Kiinnike

3. Kiinnitä suutinventtiili 10 venttiilien asennuskannattimeen (Kuva 105 tai Kuva 106) kahdella kohdan Ruiskutusosien venttiilien irrotus jakoputken kannattimesta (sivu

31) vaiheessa 2 irrotetulla laippakantapultilla (1/4 × 3/4 tuumaa) ja kahdella lukkomutterilla (1/4 tuumaa).

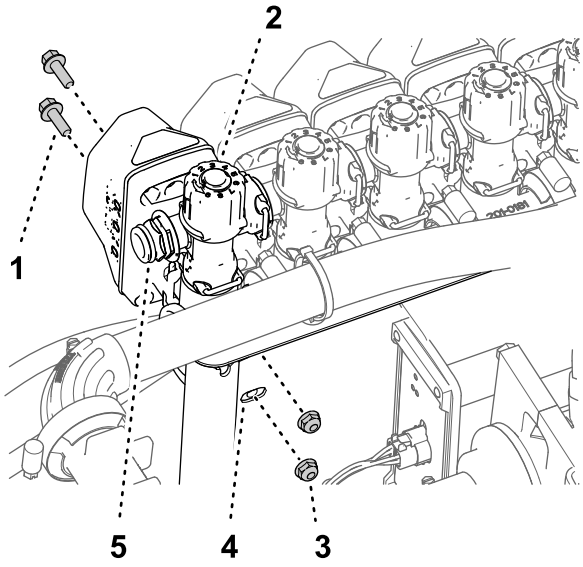

g201492

Kuva 105

Koneet, joissa ei ole käsiruiskutussauvasarjaa tai sähkökäyttöistä letkukelasarjaa

1. Laippakantapultti (1/4 × 3/4 tuumaa)
2. Suutinventtiili 10
3. Lukkomutteri (1/4 tuumaa)
4. Venttiilien asennuskannatin
5. Pikaliitin (tulppa)

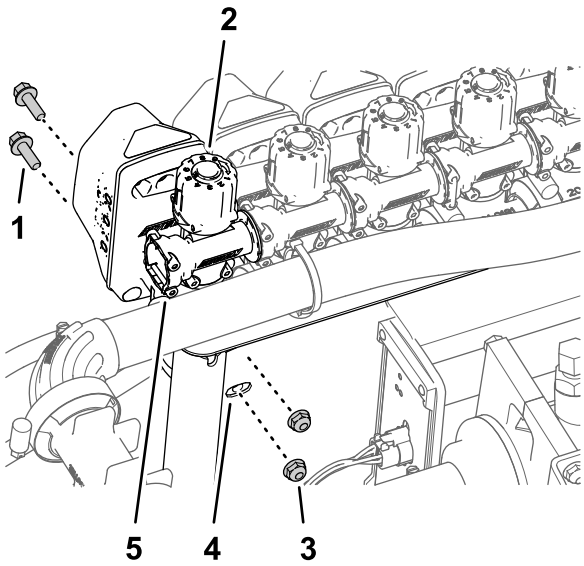

g201569

Kuva 106

Koneet, joissa on käsiruiskutussauvasarja tai sähkökäyttöinen letkukelasarja

1. Laippakantapultti (1/4 × 3/4 tuumaa)
2. Suutinventtiili 10
3. Lukkomutteri (1/4 tuumaa)
4. Venttiilien asennuskannatin
5. Pikaliitin (istukka)

4. Kiristä laippakantapultit ja lukkomutterit momenttiin 1 017 – 1 243 N·cm.

Venttiilin asennuskannatin- ja ruiskutusventtiilikokoonpanon asennus koneeseen

Nostolaitteen kapasiteetti: 23 kg

1. Nosta venttiilin asennuskannatin ja ruiskutusventtiilikokoonpano riittävän kapasiteetin nostolaitteella ja kohdista ne keskimmäisen ruiskutusosan ylle (Kuva 107).

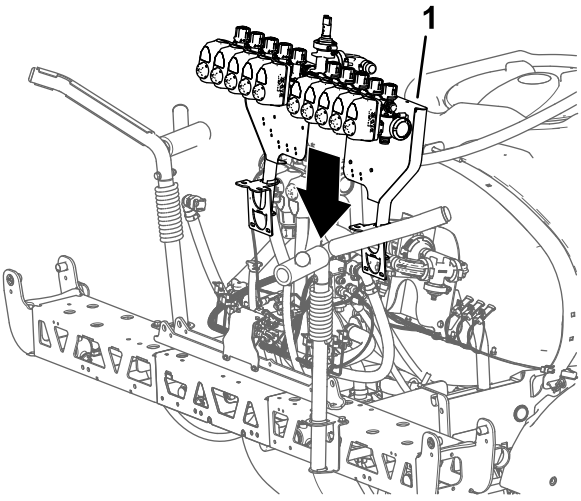

g199385

Kuva 107

1. Venttiilin asennuskannatin ja ruiskutusventtiilikokoonpano

2. Kohdista venttiilin asennuskannattimen kiinnikkeen reiät keskimmäisen ruiskutusosan palkkirungon reikiin (Kuva 108).

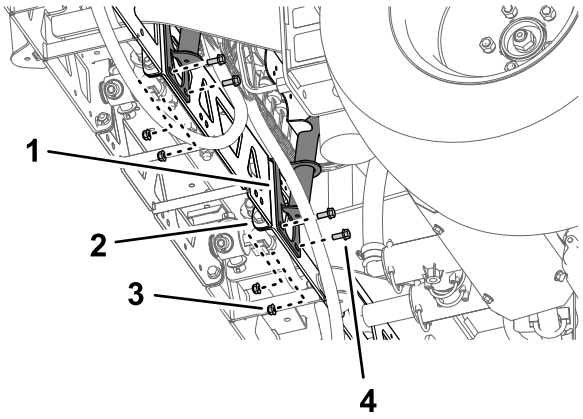

g199540

Kuva 108

1. Kiinnike (venttiilin asennuskannatin)
2. Palkkirunko (keskimmäinen ruiskutusosa)
3. Laippalukkomutteri (5/16 tuumaa)
4. Laippakantapultti (5/16 × 3/4 tuumaa)

3. Asenna venttiilin asennuskannatin palkkirunkoon (Kuva 108 ja Kuva 109) neljällä pultilla (5/16 × 3/4 tuumaa) ja neljällä laippalukkomutterilla (5/16 tuumaa).

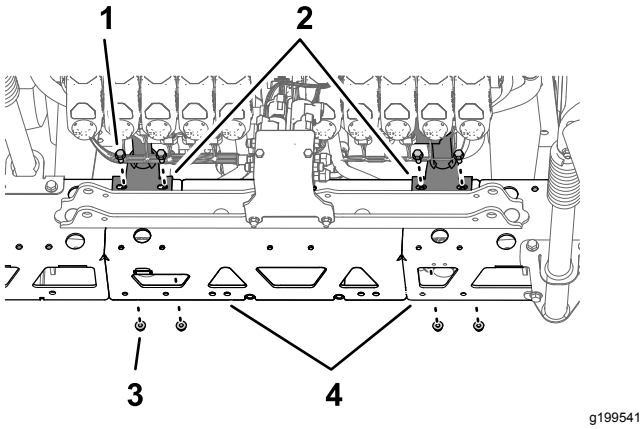

g199541

Kuva 109

1. Laippakantapultti (5/16 × 3/4 tuumaa)
2. Kiinnike (venttiilin asennuskannatin)
3. Laippalukkomutteri (5/16 tuumaa)
4. Palkkirunko (keskimmäinen ruiskutusosa)

4. Toista vaiheet 2–3 toisen palkkirungon venttiilin asennuskannattimen kohdalla.
5. Kiristä laippakantapultit ja laippalukkomutterit momenttiin 1 978 – 2 542 N·cm.

Letkun asennus ruiskutusventtiilin jakoputkeen

1. Asenna letku (1 × 16 tuumaa) 90°:n laippaliittimen (1 tuuma) päälle kuvan mukaisesti (Kuva 110).

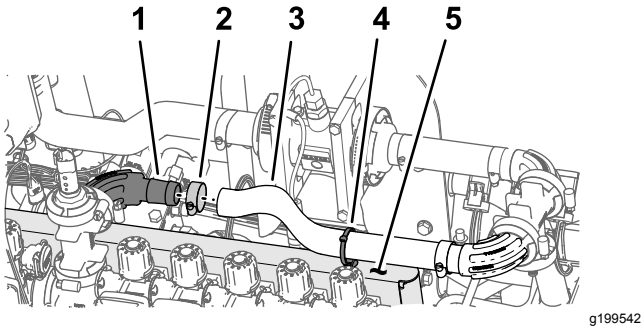

g199542

Kuva 110

1. 90°:n laippaliitin (1 tuuma)
2. Letkuliitin
3. Letku (1 × 16 tuumaa)
4. Painettava kiinnitin (nippuside)
5. Venttiilien asennuskannatin

2. Kiinnitä letku laippaliittimeen letkunkiristimellä (Kuva 110).
3. Kiinnitä nippuside / painettava kiinnitin venttiilien asennuskannattimen päällä olevaan reikään kuvan mukaisesti (Kuva 110).
4. Kiinnitä nippuside / painettava kiinnitin (Kuva 110) letkuun (1 × 16 tuumaa).

Ruiskutusosan ohitusletkujen asennus – koneet, joissa ei ole lisävarusteena saatavaa käsiruiskutussauvasarjaa tai lisävarusteena saatavaa sähkökäyttöistä letkukelasarjaa

1. Irrota kiinnikkeet ohitusletkuihin kohdan Ohitusletkujen kiinnitys (sivu 41) vaiheessa 2 kiinnitetyistä pikaliittimien istukoista.
2. Kiinnitä ohitusletkun pikaliitin suutinventtiili 10:n ohitusventtiilin pikaliittimeen (Kuva 111).

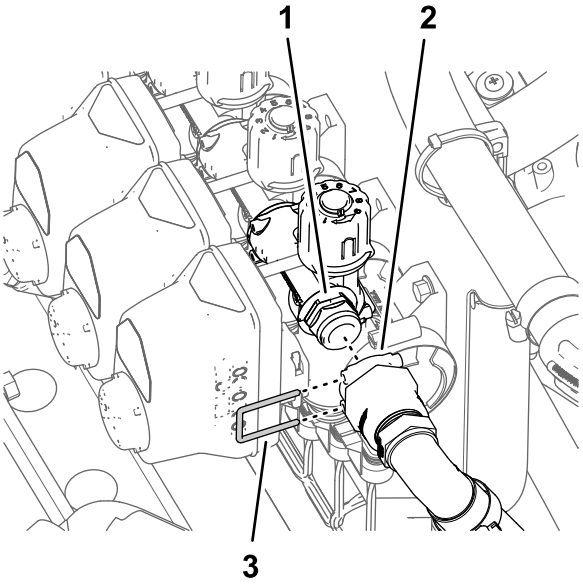

g199847

Kuva 111

1. Pikaliitin (ohitusventtiili)
2. Istukat – pikaliittimet
3. Kiinnike

3. Kiinnitä ohitusletkun ja ohitusventtiilin pikaliittimet kiinnikkeellä (Kuva 111).
4. Toista vaiheet 1–3 suutinventtiilin 1 pikaliittimissä.

Ruiskutusosan ohitusletkujen asennus – koneet, joissa on lisävarusteena saatava käsiruiskutussauvasarja tai lisävarusteena saatava sähkökäyttöinen letkukelasarja

1. Kiinnitä ohituksen sulkuventtiilin pikaliitin ohitusventtiilin pikaliittimellä (istukka) (Kuva 112).

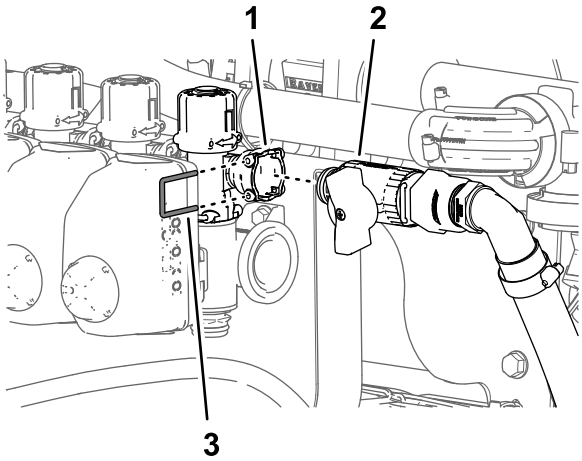

g201699

Kuva 112

1. Pikaliitin – istukka (suutinventtiili 10)
2. Sulkuventtiili (käsiruiskutussauva tai sähkökäyttöinen letkukelasarja)
3. Kiinnike

2. Kiinnitä ohituksen sulkuventtiilin pikaliittimet ja ohitusventtiili kiinnikkeellä (Kuva 112), joka irrotettiin kohdan Ohitusventtiilien asettelu – koneet, joissa on lisävarusteena saatava käsiruiskutussauvasarja tai lisävarusteena saatava sähkökäyttöinen letkukelasarja (sivu 45) vaiheessa 3.
3. Toista vaiheet 1 ja 2 koneen toisella puolella olevalle ohituksen sulkuventtiilille ja ohitusventtiilille.

Suutinventtiilien sähköliittimien asennus

1. Kiinnitä liitinkiinnikkeen painettavat kiinnittimet venttiilien asennuskannattimen reikiin (Kuva 113).

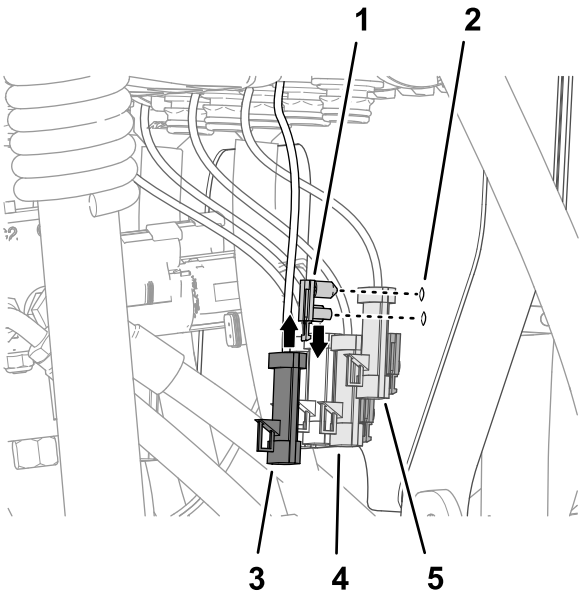

g199981

Kuva 113

1. Painettava kiinnitin (liitinkiinnike)
2. Venttiilien asennuskannatin
3. 3-nastainen liitin (venttiilin ohjain – sijainti 10)
4. 3-nastainen liitin (venttiilin ohjain – sijainti 8)
5. 3-nastainen liitin (venttiilin ohjain – sijainti 9)

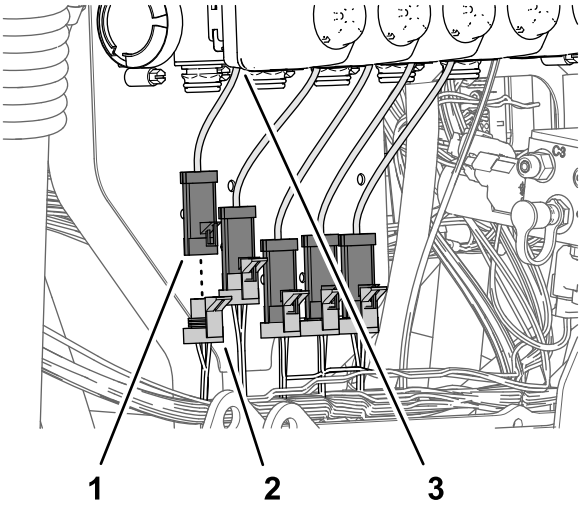

g199980

Kuva 114

1. 3-nastainen liitin (venttiilin ohjain – sijainti 1)
2. 3-istukkainen liitin – 89 cm pitkä sarjan johdinsarjan haara (NOZZLE VALVE 1 / suutinventtiili 1)
3. Venttiilin ohjain (sijainti 1)

2. Kytke merkinnällä NOZZLE VALVE 1 (suutinventtiili 1) varustettu 89 cm pitkän sarjan johdinsarjan haaran 3-istukkainen liitin (Kuva 114) vasemmanpuoleisimman venttiilin ohjaimen (sijainti 1) 3-nastaiseen liittimeen.

Huomaa: Venttiilin ohjaimen sijainnit 1–10 ovat vasemmalta oikealle koneen takaa katsottuna.

3. Kytke merkinnällä NOZZLE VALVE 2 (suutinventtiili 2) varustettu 89 cm pitkän sarjan johdinsarjan haaran 3-istukkainen liitin (Kuva 114) venttiilin ohjaimen (sijainti 2) 3-nastaiseen liittimeen.
4. Kytke jäljellä olevat 89 cm pitkän sarjan johdinsarjan haaran 3-istukkaiset liittimet venttiilin ohjaimien 3-nastaisiin liittimiin (Kuva 114).

   Huomaa: Varmista, että 3-istukkainen liitin on kytketty vastaavaan venttiilin ohjaimen sijaintiin.

21

Puomin nostosylintereiden asennus

Vaiheeseen tarvittavat osat:

4	Hydrauliletku (1/4 × 24-3/4 tuumaa)

Nostosylinterien asennus

1. Kohdista kohdan Nostosylinterien irrotus (sivu 20) vaiheessa 3 irrotetun nostosylinterin kiinteä pää sylinterin kiinnikkeen 16 mm:n (5/8 tuumaa) reikään (Kuva 115).

   Huomaa: Varmista, että sylinterin pidennys- ja sisäänvetoportit ovat oikeilla kohdilla.

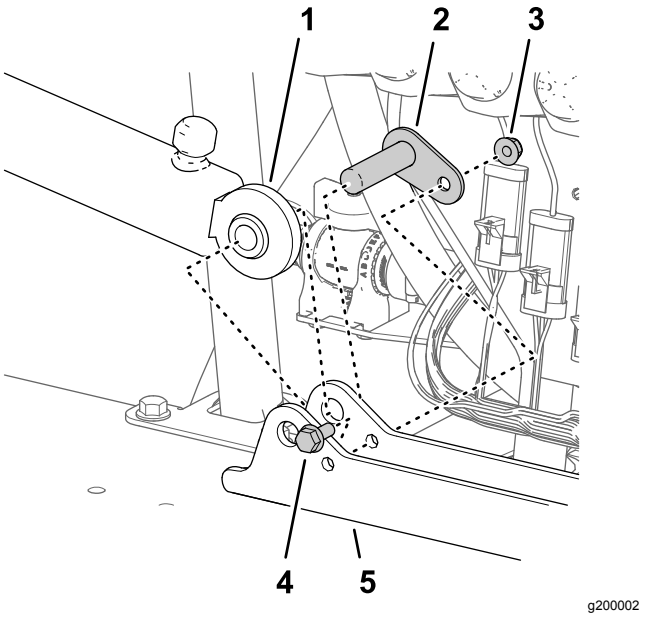

Kuva 115

1. Nostosylinteri (kiinteä pää)
2. Saranatappi
3. Laippalukkomutteri (5/16 tuumaa)
4. Laippakantapultti (5/16 × 3/4 tuumaa)
5. Sylinterin kiinnike

2. Kiinnitä sylinteri sylinterin kiinnikkeeseen saranatapilla, laippakantapultilla ja laippamutterilla (Kuva 115).
3. Kiristä pultti ja mutteri momenttiin 1 978 – 2 542 N·cm.
4. Toista vaiheet 1–3 toisen nostosylinterin kohdalla sylinterin kiinnikkeen toisella puolella.

Nostosylinterin letkujen asennus

1. Asenna uusi hydrauliletku (1/4 × 24-3/4 tuumaa) löyhästi vasemmanpuoleisen puomin nostosylinterin pidennysporttiin ja puomin noston jakoputken porttiin C3 (Kuva 116).

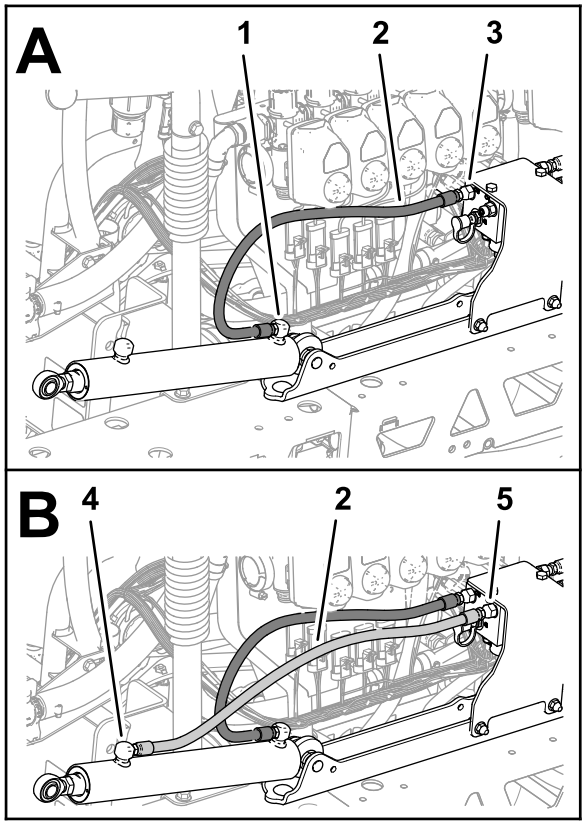

g200075

Kuva 116

1. Pidennysportti (vasemmanpuoleinen puomin nostosylinteri)
2. Hydrauliletku (1/4 × 24-3/4 tuumaa)
3. Portti C3 (puomin noston jakoputki)
4. Sisäänvetoportti (vasemmanpuoleinen puomin nostosylinteri)
5. Portti C4 (puomin noston jakoputki)

2. Asenna uusi hydrauliletku (1/4 × 24-3/4 tuumaa) löyhästi vasemmanpuoleisen puomin nostosylinterin sisäänvetoporttiin ja puomin noston jakoputken porttiin C4 (Kuva 116).
3. Asenna uusi hydrauliletku (1/4 × 24-3/4 tuumaa) löyhästi oikeanpuoleisen puomin nostosylinterin pidennysporttiin ja puomin noston jakoputken porttiin C1 (Kuva 117).

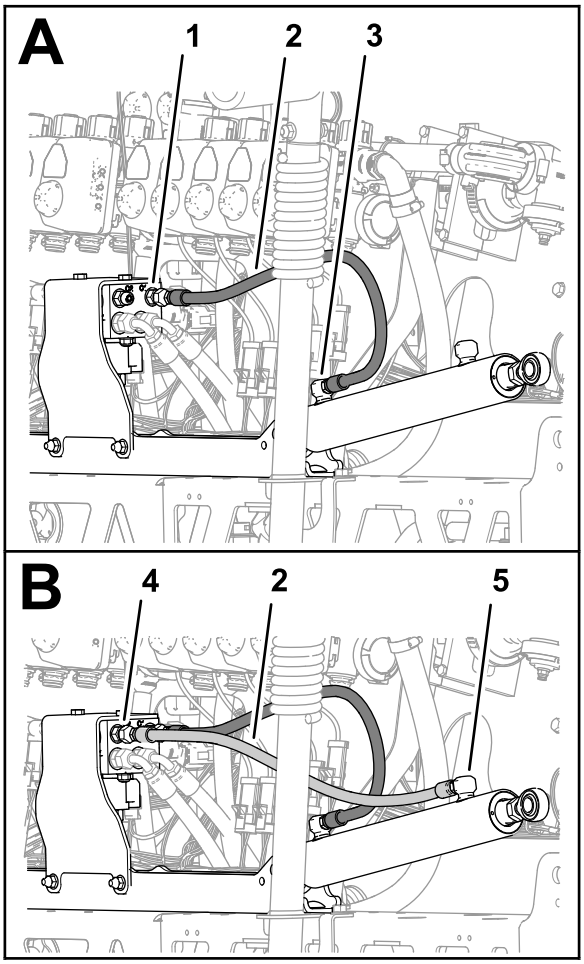

g200076

Kuva 117

1. Portti C1 (puomin noston jakoputki)
2. Hydrauliletku (1/4 × 24-3/4 tuumaa)
3. Pidennysportti (oikeanpuoleinen puomin nostosylinteri)
4. Portti C2 (puomin noston jakoputki)
5. Sisäänvetoportti (oikeanpuoleinen puomin nostosylinteri)

4. Asenna uusi hydrauliletku (1/4 × 24-3/4 tuumaa) löyhästi oikeanpuoleisen puomin nostosylinterin sisäänvetoporttiin ja puomin noston jakoputken porttiin C2 (Kuva 117).
5. Kiristä nostosylinterien pidennys- ja sisäänvetoporttien letkuliittimet (Kuva 116 ja Kuva 117) momenttiin 21–26 N·m.
6. Kiristä puomin noston jakoputken letkujen mutterit (Kuva 116 ja Kuva 117) momenttiin 24–30 N·m.

22

Ulompien ruiskutusosien asennus

Vaiheeseen tarvittavat osat:

4	Laipallinen nailonholkki
1	Nippuside
1	Syöttöletkukokoonpano 188 cm
1	Syöttöletkukokoonpano 234 cm
1	Syöttöletkukokoonpano 279 cm

Sumutussuutinten irrotus ulommista ruiskutusosista

1. Katkaise letku kahden sumutussuuttimen välistä (Kuva 118).

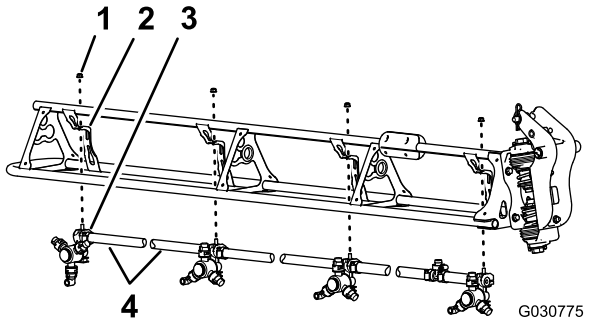

Kuva 118

1. Laippalukkomutteri (5/16 tuumaa)
2. Suuttimen tuki
3. Sumutussuutin
4. Letku (sisäläpimitta 3/4 tuumaa)

2. Irrota laippalukkomutteri (5/16 tuumaa), jolla sumutussuutin on kiinnitetty suuttimen tukeen (Kuva 118).
3. Toista vaiheet 2 ja 1 kolmen muun suuttimen kohdalla.

   Huomaa: Säilytä laippalukkomutteri ja sumutussuutin kohdassa Sumutussuuttimien asennus ulompiin ruiskutusosiin (sivu 59) tehtävää asennusta varten.

   Huomaa: Koneesta irrotettuja letkuja, kiristimiä ja T-liittimiä ei enää tarvita.
4. Toista vaiheet 2–3 toisen ulomman ruiskutusosan kohdalla.
5. Irrota vaiheessa 1 irrotetusta kahdeksasta sumutussuuttimesta ruostumattomat teräsruuvit (#12 × 1-1/4 tuumaa), joilla ylemmät kiristimen puoliskot ja yksinkertaiset tai kaksinkertaiset letkuliittimet (3/4 tuumaa) on kiinnitetty kunkin sumutussuuttimen runkoon, ja irrota letkuliittimet (Kuva 119).

   Huomaa: Kuusiokantapultti (5/16 × 3/4 tuumaa, ruostumatonta terästä) irtoaa ylemmästä kiristimen puoliskosta, kun kiristin avataan. Säilytä pultti asennusta varten.

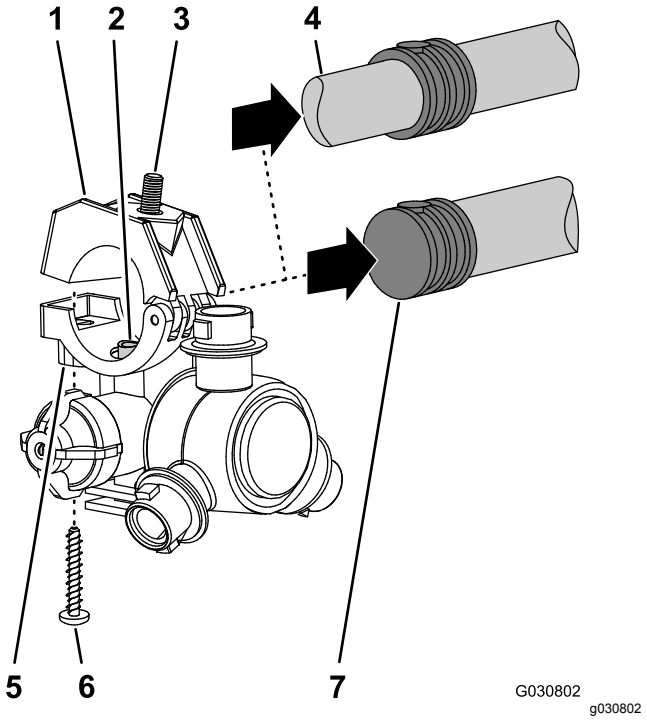

Kuva 119

1. Ylempi kiristimen puolisko
2. Siirtoputki
3. Kuusiokantapultti (5/16 × 3/4 tuumaa, ruostumatonta terästä)
4. Kaksinkertainen letkuliitin (3/4 tuuman letku)
5. Sumutussuuttimen runko
6. Ruostumaton teräsruuvi (#12 × 1-1/4 tuumaa)
7. Yksinkertainen letkuliitin (3/4 tuuman letku)

Ulompien ruiskutusosien asennus koneeseen

Nostolaitteen kapasiteetti: 91 kg

1. Nosta ulompi puomi nostolaitteella, jonka kapasiteetti on riittävä.
2. Asenna laipalliset nailonholkit 31,8 mm:n (1-1/4 tuumaa) reikiin saranaliittimen molemmilla puolilla (Kuva 120).

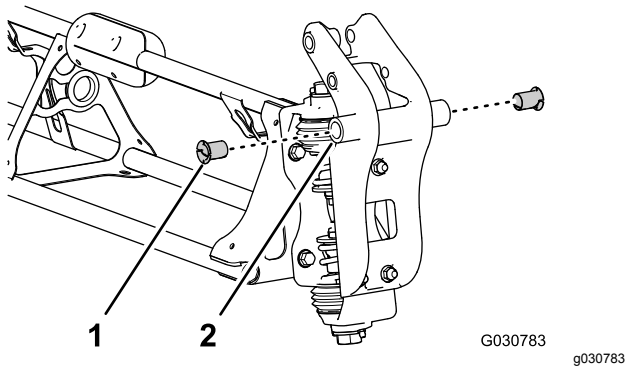

Kuva 120

1. Laipallinen nailonholkki
2. Saranaliitin (ulompi ruiskutusosa)

3. Kohdista saranaliittimien holkit keskimmäisen ruiskutusosan pään kääntökannattimen laippojen reikiin (Kuva 121).

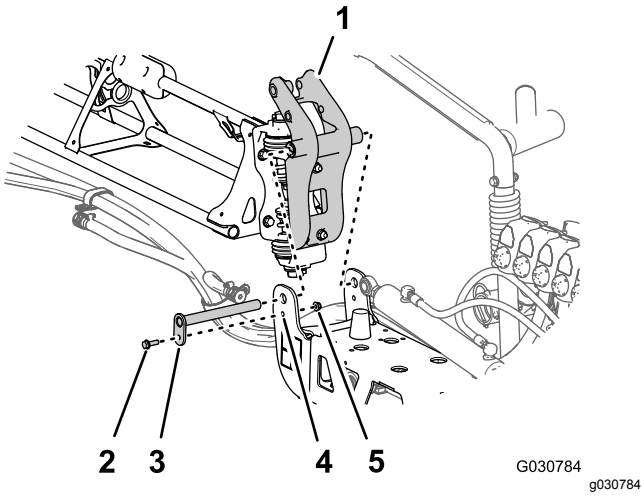

Kuva 121

1. Saranaliitin (ulompi ruiskutusosa)
2. Laippakantapultti (5/16 × 1 tuumaa)
3. Saranatappi
4. Kääntökannatin (keskimmäinen ruiskutusosa)
5. Laippalukkomutteri (5/16 tuumaa)

4. Kiinnitä saranaliitin kääntökannattimeen kohdan Ulompien ruiskutusosien irrotus (sivu 21) vaiheessa 2 irrotetulla saranatapilla, laippapultilla (5/16 × 1 tuumaa) ja laippalukkomutterilla (5/16 tuumaa).
5. Kiristä pultti ja mutteri momenttiin 1 978 – 2 542 N·cm.
6. Kohdista nostosylinterin tangon pää 25 mm:n (1 tuuma) reikään saranaliittimen päässä (Kuva 122).

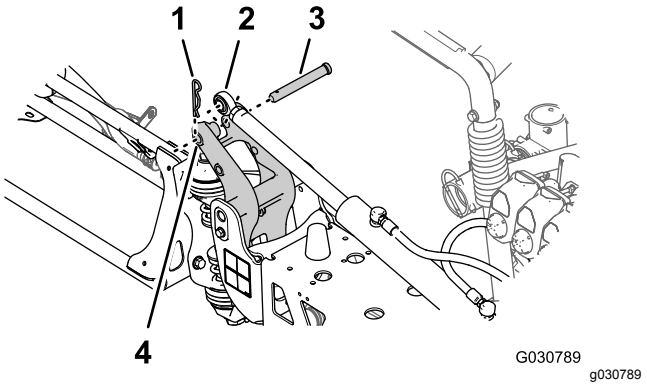

Kuva 122

1. Sokka
2. Tangon pää (nostosylinteri)
3. Liitintappi
4. 25 mm:n (1 tuuma) reikä, saranaliittimen pää

7. Kiinnitä nostosylinteri saranaliittimeen liitintapilla ja sokalla (Kuva 122), jotka irrotettiin kohdan Nostosylinterien irrotus (sivu 20) vaiheessa 2.
8. Toista vaiheet 1–7 ulomman ruiskutusosan kohdalla koneen toisella puolella.

23

Sumutussuuttimen letkujen asennus

Vaiheeseen tarvittavat osat:

2	Syöttöletku 279 cm
2	Syöttöletku 234 cm
4	Syöttöletku 188 cm
2	Syöttöletku 81 cm

Sumutussuuttimen letkujen sijaintien tunnistus

Tunnista syöttöletkut pituuden mukaan (Kuva 123) kussakin sumutussuuttimen sijainnissa seuraavalla tavalla:

Sumutussuuttimen letkujen sijaintitaulukko

Sumutussuuttimien sijainnit – vasemmanpuoleinen ruiskutusosa	Sumutussuuttimien sijainnit – keskimmäinen ruiskutusosa	Sumutussuuttimien sijainnit – oikeanpuoleinen ruiskutusosa
Sumutussuutin 1 (suutinventtiili 1) – syöttöletku 279 cm	Sumutussuuttimet 5 ja 6 (suutinventtiili 5) – syöttöletku 81 cm ja kaksi haaraletkua	Sumutussuutin 9 (suutinventtiili 7) – syöttöletku 188 cm
Sumutussuutin 2 (suutinventtiili 2) – syöttöletku 234 cm	Sumutussuuttimet 7 ja 8 (suutinventtiili 6) – syöttöletku 81 cm ja kaksi haaraletkua	Sumutussuutin 10 (suutinventtiili 8) – syöttöletku 188 cm
Sumutussuutin 3 (suutinventtiili 3) – syöttöletku 188 cm		Sumutussuutin 11 (suutinventtiili 9) – syöttöletku 234 cm
Sumutussuutin 4 (suutinventtiili 4) – syöttöletku 188 cm		Sumutussuutin 12 (suutinventtiili 10) – syöttöletku 279 cm

Huomaa: Katso Kuva 124 kohdassa Letkujen asennus suutinventtiileihin 1–4 (sivu 57), Kuva 125 kohdassa Letkujen asennus suutinventtiileihin 5–6 (sivu 57) ja Kuva 126 kohdassa Letkujen asennus suutinventtiileihin 7–10 (sivu 58) suutinventtiilien sijainteja varten.

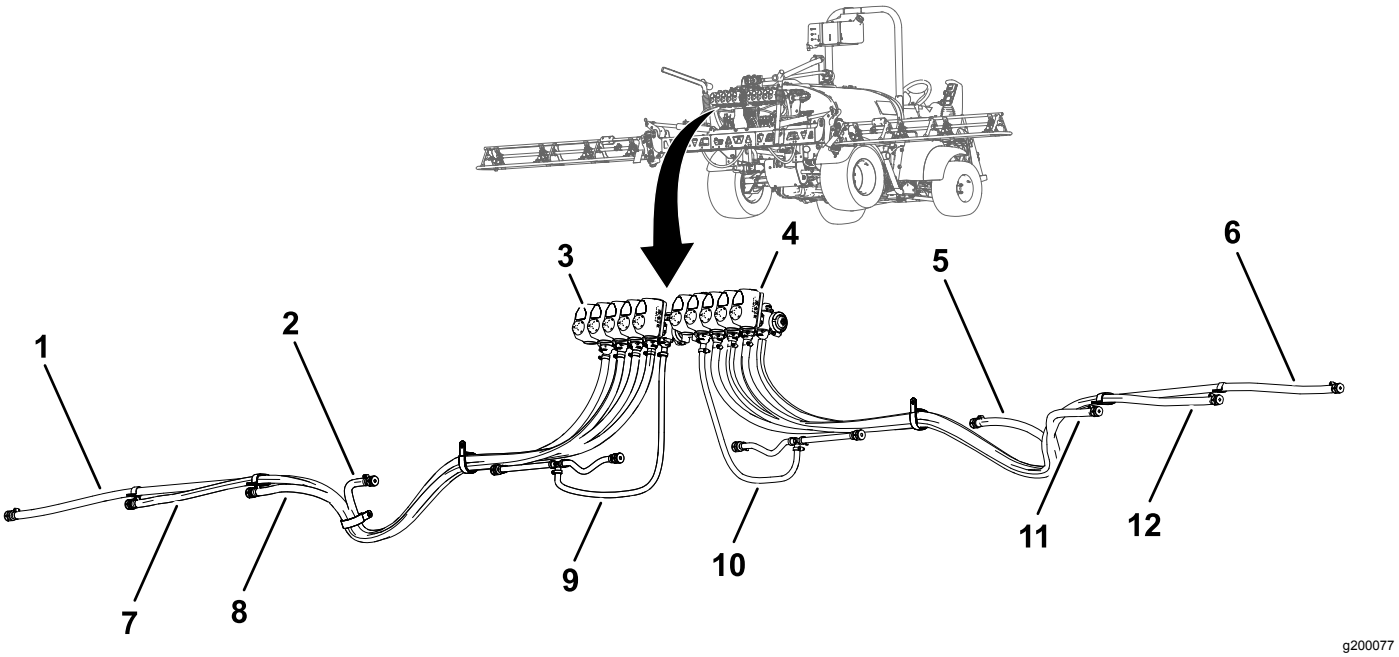

Kuva 123

1. Syöttöletku 279 cm – sumutussuutin 1
2. Syöttöletku 188 cm – sumutussuutin 4
3. Suutinventtiili 1
4. Suutinventtiili 10
5. Syöttöletku 188 cm – sumutussuutin 9
6. Syöttöletku 279 cm – sumutussuutin 12
7. Syöttöletku 234 cm – sumutussuutin 2
8. Syöttöletku 188 cm – sumutussuutin 3
9. Syöttöletku 81 cm – sumutussuutin 5 ja 6
10. Syöttöletku 81 cm – sumutussuutin 7 ja 8
11. Syöttöletku 188 cm – sumutussuutin 10
12. Syöttöletku 234 cm – sumutussuutin 11

Letkujen asennus suutinventtiileihin 1–4

1. Asenna syöttöletkun (279 cm) suora letkuliitin suutinventtiilin 1 liittimeen (Kuva 124).

   Huomaa: Varmista, että letkuliitin asettuu kokonaan liittimeen.

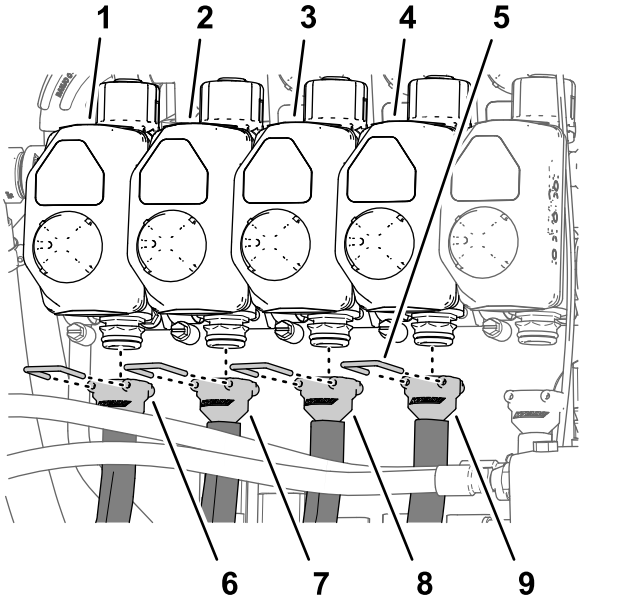

Kuva 124

1. Suutinventtiili 1
2. Suutinventtiili 2
3. Suutinventtiili 3
4. Suutinventtiili 4
5. Kiinnike
6. Syöttöletku 279 cm
7. Syöttöletku 234 cm
8. Syöttöletku 188 cm
9. Syöttöletku 188 cm

2. Kiinnitä letkuliitin liittimeen kiinnikkeellä (Kuva 124).
3. Asenna syöttöletkun (234 cm) suora letkuliitin suutinventtiilin 2 liittimeen (Kuva 124).

   Huomaa: Varmista, että letkuliitin asettuu kokonaan liittimeen.
4. Kiinnitä letkuliitin liittimeen kiinnikkeellä (Kuva 124).
5. Asenna syöttöletkun (188 cm) suora letkuliitin suutinventtiilin 3 liittimeen (Kuva 124).

   Huomaa: Varmista, että letkuliitin asettuu kokonaan liittimeen.
6. Kiinnitä letkuliitin liittimeen kiinnikkeellä (Kuva 124).
7. Asenna syöttöletkun (188 cm) suora letkuliitin suutinventtiilin 4 liittimeen (Kuva 124).

   Huomaa: Varmista, että letkuliitin asettuu kokonaan liittimeen.
8. Kiinnitä letkuliitin liittimeen kiinnikkeellä (Kuva 124).

Letkujen asennus suutinventtiileihin 5–6

Huomaa: Syöttöletkukokoonpanossa (81 cm) on T-liitin, jossa on kaksi haaraletkua ja kaksi yksinkertaista letkuliitintä.

1. Asenna syöttöletkun (81 cm) suora letkuliitin suutinventtiilin 5 liittimeen (Kuva 125).

   Huomaa: Varmista, että letkuliitin asettuu kokonaan liittimeen.

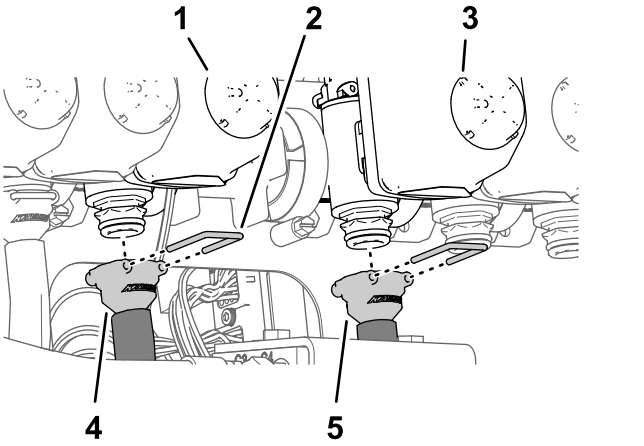

Kuva 125

1. Suutinventtiili 5
2. Kiinnike
3. Suutinventtiili 6
4. Syöttöletku 81 cm
5. Syöttöletku 81 cm

2. Kiinnitä letkuliitin liittimeen kiinnikkeellä (Kuva 125).
3. Asenna syöttöletkun (81 cm) suora letkuliitin suutinventtiilin 6 liittimeen (Kuva 125).

   Huomaa: Varmista, että letkuliitin asettuu kokonaan liittimeen.
4. Kiinnitä letkuliitin liittimeen kiinnikkeellä (Kuva 125).

Letkujen asennus suutinventtiileihin 7–10

1. Asenna syöttöletkun (188 cm) suora letkuliitin suutinventtiilin 7 liittimeen (Kuva 126).

   Huomaa: Varmista, että letkuliitin asettuu kokonaan liittimeen.

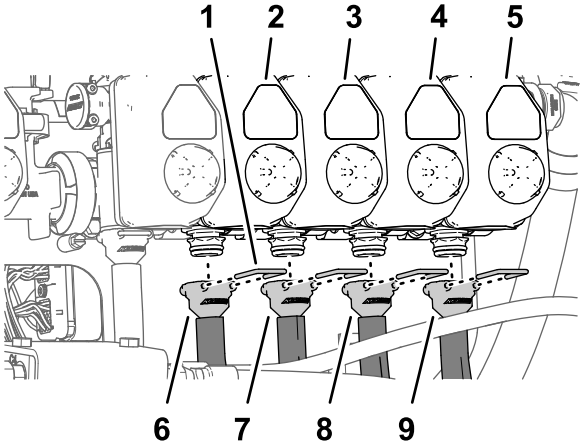

g200158

Kuva 126

1. Kiinnike
2. Suutinventtiili 7
3. Suutinventtiili 8
4. Suutinventtiili 9
5. Suutinventtiili 10
6. Syöttöletku 188 cm
7. Syöttöletku 188 cm
8. Syöttöletku 234 cm
9. Syöttöletku 279 cm

2. Kiinnitä letkuliitin liittimeen kiinnikkeellä (Kuva 126).
3. Asenna syöttöletkun (188 cm) suora letkuliitin suutinventtiilin 8 liittimeen (Kuva 126).

   Huomaa: Varmista, että letkuliitin asettuu kokonaan liittimeen.

4. Kiinnitä letkuliitin liittimeen kiinnikkeellä (Kuva 126).
5. Asenna syöttöletkun (234 cm) suora letkuliitin suutinventtiilin 9 liittimeen (Kuva 126).

   Huomaa: Varmista, että letkuliitin asettuu kokonaan liittimeen.

6. Kiinnitä letkuliitin liittimeen kiinnikkeellä (Kuva 126).
7. Asenna syöttöletkun (279 cm) suora letkuliitin suutinventtiilin 10 liittimeen (Kuva 126).

   Huomaa: Varmista, että letkuliitin asettuu kokonaan liittimeen.

8. Kiinnitä letkuliitin liittimeen kiinnikkeellä (Kuva 126).

Syöttöletkujen vienti sumutussuuttimiin

1. Vie sumutussuuttimien 1, 2, 3 ja 4 letkut keskimmäisen ruiskutusosan vasemmanpuoleisen ulkopäädyn R-liittimen läpi (Kuva 127 ja Kuva 128).

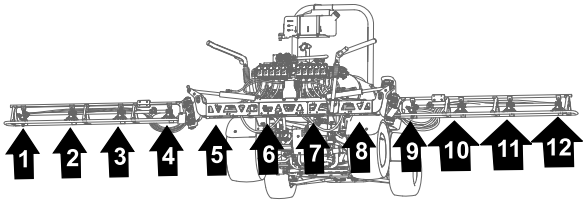

g200162

Kuva 127

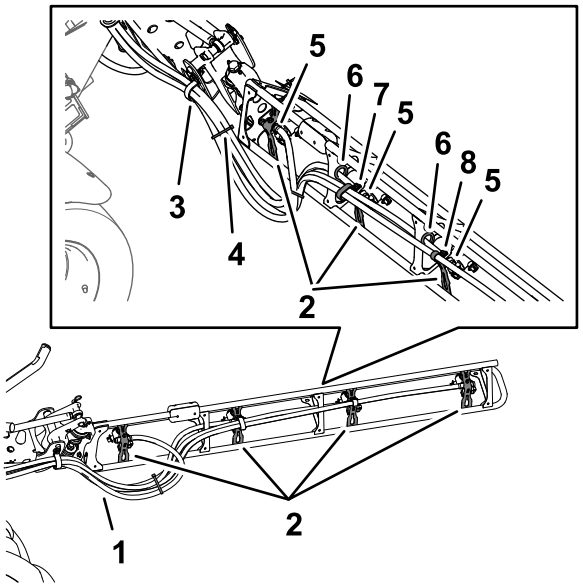

g200185

Kuva 128

1. Letkut
2. Suuttimien tuet
3. R-liitin
4. Nippuside
5. Yksinkertainen letkuliitin (1/2 tuumaa)
6. Läpivientisuojus
7. Kaksinkertainen R-liitin
8. Yksinkertainen R-liitin

2. Vie sumutussuuttimien 7, 8, 9 ja 10 letkut keskimmäisen ruiskutusosan oikeanpuoleisen ulkopäädyn R-liittimen läpi (Kuva 127 ja Kuva 128).
3. Vie syöttöletkut (279 cm) ja letkuliittimet (3/4 tuumaa) ruiskutusosaa pitkin sumutussuuttimiin 1 ja 10 kuvien mukaisesti (Kuva 127 ja Kuva 128).
4. Vie syöttöletkut (234 cm) ja letkuliittimet (3/4 tuumaa) ruiskutusosaa pitkin sumutussuuttimiin 2 ja 9 kuvien mukaisesti (Kuva 127 ja Kuva 128).
5. Vie syöttöletkut (188 cm) ja letkuliittimet (3/4 tuumaa) ruiskutusosaa pitkin

sumutussuuttimiin 3 ja 8 kuvien mukaisesti (Kuva 127 ja Kuva 128).

Huomaa: Vie letkut putkirungon kannatinten alempien takaläpivientisuojusten läpi.

6. Vie syöttöletkut (188 cm) ja letkuliittimet (3/4 tuumaa) ruiskutusosaa pitkin sumutussuuttimiin 4 ja 7 kuvien mukaisesti (Kuva 127 ja Kuva 128).

   Huomaa: Vie letkut putkirungon kannatinten alempien takaläpivientisuojusten läpi.

7. Niputa sumutussuuttimien neljä letkua yhteen nippusiteellä kuvan mukaisesti (Kuva 128).

Sumutussuuttimien asennus ulompiin ruiskutusosiin

1. Kohdista sumutussuuttimen satulakannattimen siirtoputki (Kuva 129) yksinkertaisen letkuliittimen (1/2 tuumaa) sivussa olevaan reikään.

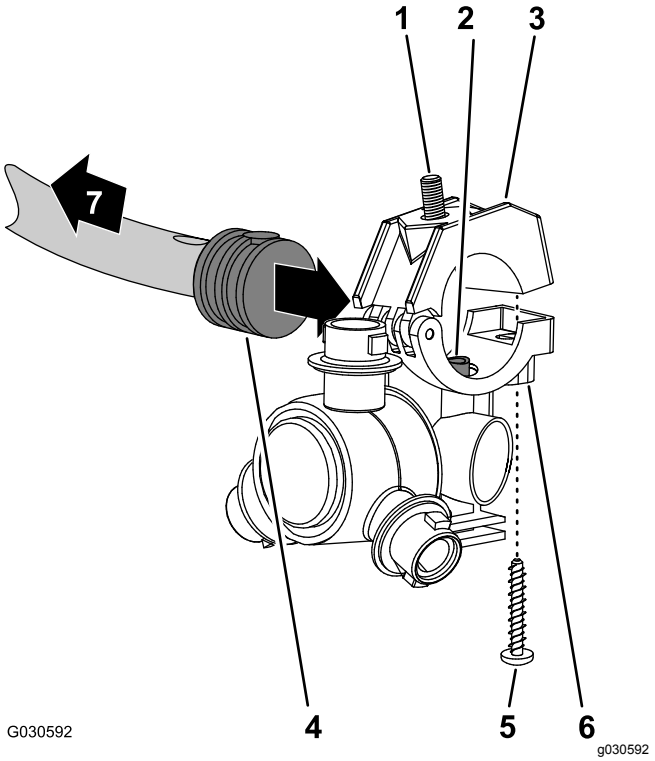

Kuva 129

1. Kuusiokantapultti (5/16 × 3/4 tuumaa, ruostumatonta terästä)
2. Siirtoputki
3. Ylempi kiristimen puolisko
4. Yksinkertainen letkuliitin (1/2 tuumaa)
5. Ruostumaton teräsruuvi (#12 × 1-1/4 tuumaa)
6. Sumutussuuttimen runko
7. Ruiskutusosaa kohti

2. Sulje ylempi kiristimen puolisko letkuliittimen ympärille ja kiinnitä kiristimen puolisko ja sumutussuuttimen runko (Kuva 129) ruostumattomalla teräsruuvilla (#12 × 1-1/4 tuumaa). Kiristä ruostumaton teräsruuvi momenttiin 14–18 N·m.

   Huomaa: Varmista, että kuusiokantapultti (5/16 × 3/4 tuumaa) asettuu ylemmän kiristimen puoliskon syvennykseen, kun kiristin suljetaan.

3. Asenna sumutussuuttimet ulompaan ruiskutusosaan seuraavasti:
   - Kiinnitä suuttimien 1 ja 4 sumutussuutin suuttimen kiinnikkeeseen (ruutu A, Kuva 130) laippalukkomutterilla (5/16 tuumaa), joka irrotettiin kohdan Sumutussuutinten irrotus ulommista ruiskutusosista (sivu 53) vaiheessa 2.
   - Kiinnitä suuttimien 2 ja 3 sumutussuutin suuttimen kiinnikkeeseen (ruudut A ja B, Kuva 130) laippalukkomutterilla (5/16 tuumaa), joka irrotettiin kohdan Sumutussuutinten irrotus ulommista ruiskutusosista (sivu 53) vaiheessa 2.

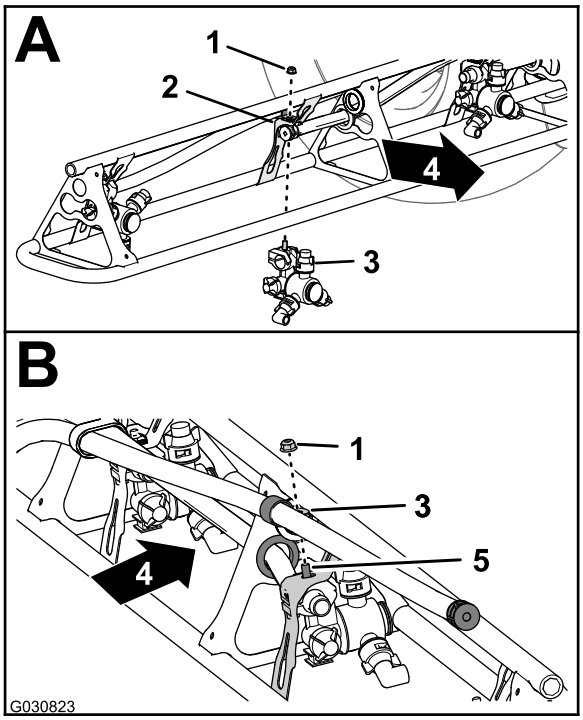

Kuva 130

1. Laippalukkomutteri (5/16 tuumaa)
2. Suuttimen kiinnike
3. Sumutussuutin
4. Koneen takaosa
5. Kuusiokantapultti (ruostumaton teräs, 5/16 × 3/4 tuumaa)

4. Kiristä laippalukkomutteri momenttiin 1 978 – 2 542 N·cm.
5. Toista vaiheet 1–4 ruiskutusosan muiden sumutussuuttimien kohdalla.

6. Toista vaiheet 1–5 ulomman ruiskutusosan kohdalla koneen toisella puolella.

24

Sarjan johdinsarjan kytkentä koneen takana

Mitään osia ei tarvita

Johdinsarjan kytkentä paineanturiin ja ASC 10:een

1. Aseta merkinnällä PRESSURE TRANSDUCER GREEN WEDGE (paineanturin vihreä kiila) varustettu 61 cm pitkän sarjan johdinsarjan haaran 3-istukkainen liitin paineanturin 3-nastaiseen liittimeen (Kuva 131).

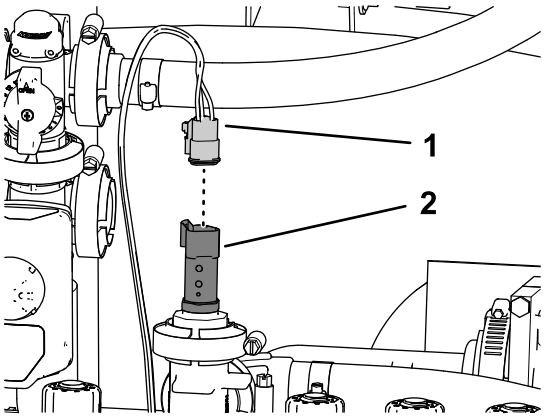

Kuva 131

1. 3-istukkainen liitin – 61 cm pitkä sarjan johdinsarjan haara (PRESSURE TRANSDUCER GREEN WEDGE / paineanturin vihreä kiila)
2. 3-nastainen liitin (paineanturi)

2. Aseta 102 cm pitkän sarjan johdinsarjan haaran 40-istukkainen liitin ruiskutuslaitteen ohjaimen ASC 10 40-nastaiseen liittimeen (Kuva 132).

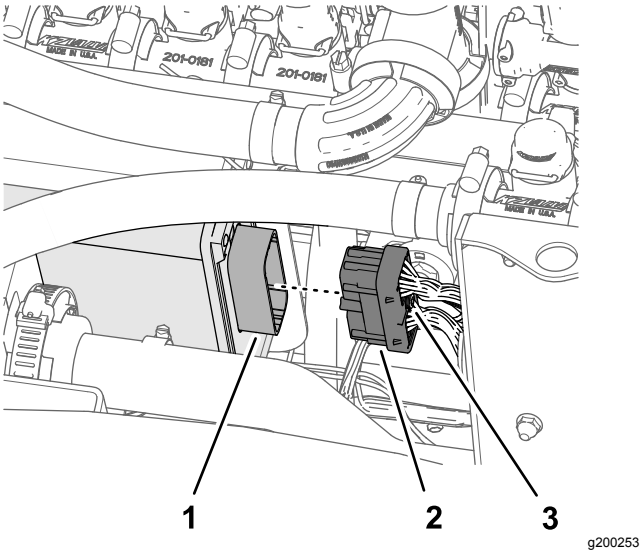

Kuva 132

1. 40-nastainen liitin (ruiskutuslaitteen ohjain ASC 10)
2. 40-istukkainen liitin (102 cm pitkä johdinsarjan haara)
3. Siipiruuvi

3. Kierrä 40-istukkaisen liittimen siipiruuvi ASC 10 -liittimeen käsin (Kuva 132).
4. Aseta 4-istukkainen liitin, jossa on merkintä TO ASC 10 (asc 10:een), ruiskutuslaitteen ohjaimen ASC 10 4-nastaiseen liittimeen (Kuva 133).

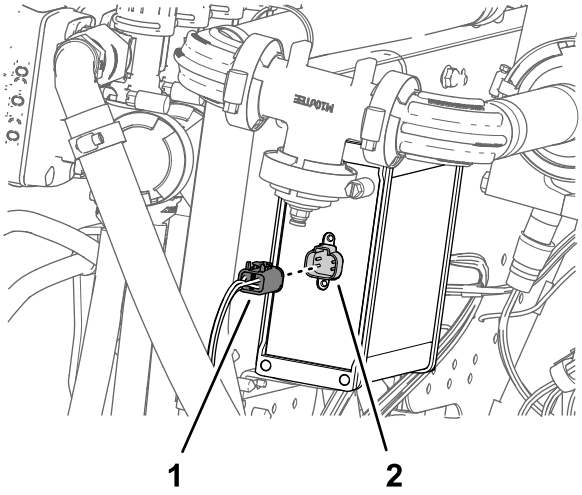

Kuva 133

1. 4-istukkainen liitin (TO ASC 10 / asc 10:een)
2. 4-nastainen liitin (ruiskutuslaitteen ohjain ASC 10)

25

Kojelaudan painemittarin paineentunnistuksen putken liittäminen

Mitään osia ei tarvita

Kojelaudan painemittarin paineentunnistuksen putken liittäminen

Koneet, joissa ei ole lisävarusteena saatavaa käsiruiskutussauvasarjaa tai lisävarusteena saatavaa sähkökäyttöistä letkukelasarjaa

1. Kohdista kojelaudan painemittarin paineentunnistuksen putken (muovia) pää putken kytkentäkappaleen lukitusholkkiin (Kuva 134).

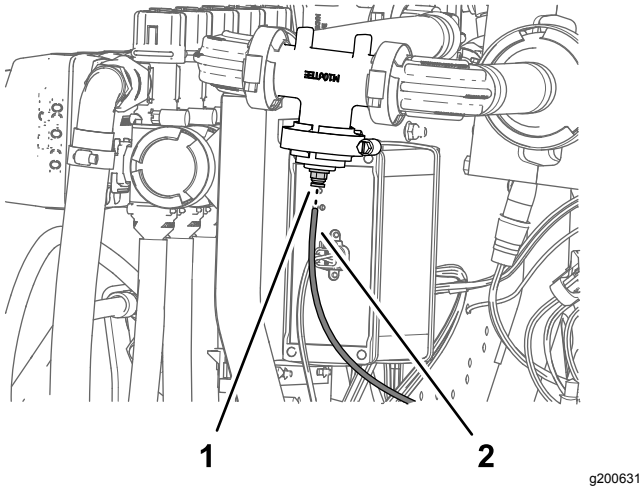

Kuva 134

1. Lukitusholkki (putken kytkentäkappale)
2. Paineentunnistuksen putki (kojelaudan painemittari)

2. Työnnä paineentunnistuksen putkea lukitusholkkiin, kunnes putki on kokonaan paikallaan (Kuva 134).

Paineentunnistuksen putken asennus

Koneet, joissa on lisävarusteena saatava käsiruiskutussauvasarja tai lisävarusteena saatava sähkökäyttöinen letkukelasarja

1. Irrota laippakiristin ja tiiviste, jolla merkitsemätön tulppa on kiinnitetty suutinventtiilin 10 laippaan (Kuva 135).

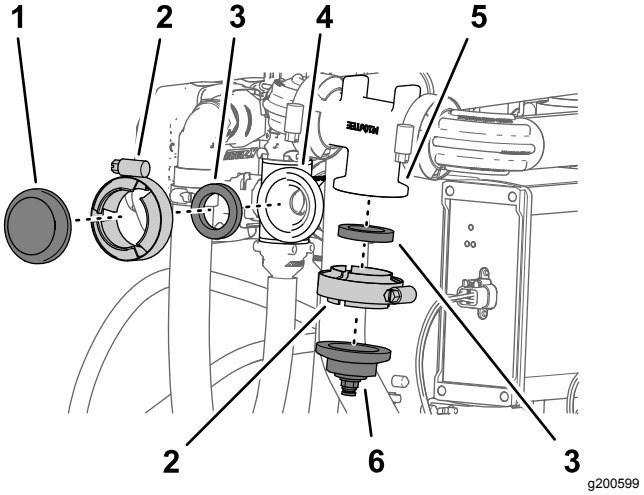

Kuva 135

1. Tulppa (merkitsemätön)
2. Laippakiristin
3. Tiiviste
4. Laippa (suutinventtiili 10)
5. Laippa (virtausmittarin jakoputki)
6. Tulppa ja putkiliitin

2. Irrota laippakiristin ja tiiviste, joilla tulppa ja putkiliitin on kiinnitetty virtausmittarin jakoputken laippaan (Kuva 135).

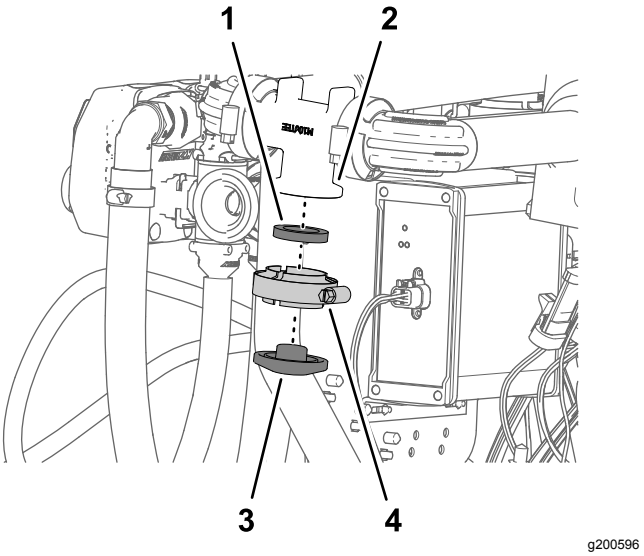

Kuva 136

1. Tiiviste
2. Tulppa (merkitsemätön)
3. Laippa (virtausmittarin jakoputki)
4. Laippakiristin

3. Kiinnitä merkitsemätön tulppa virtausmittarin jakoputken laippaan vaiheessa 2 irrotetulla laippakiristimellä ja tiivisteellä ja kiristä kiristin käsin (Kuva 136).
4. Kiinnitä lisävarusteena saatavan käsiruiskutussauvasarjan tai sähkökäyttöisen letkukelasarjan sulkuventtiilin 90°:n liitin suutinventtiilin 10 laippaan vaiheessa 1 irrotetulla laippakiristimellä ja tiivisteellä ja kiristä kiristin käsin (Kuva 137).

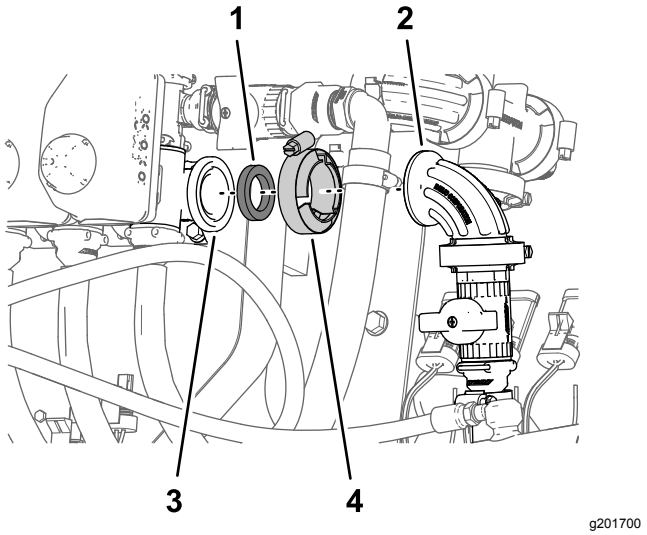

Kuva 137

1. Tiiviste
2. 90°:n liitin (sulkuventtiili)
3. Laippa (suutinventtiili 10)
4. Laippakiristin

5. Kohdista kojelaudan painemittarin paineentunnistuksen putken (muovia) pää putken kytkentäkappaleen lukitusholkkiin käsiruiskutussauvasarjan tai sähkökäyttöisen letkukelasarjan sulkuventtiilin 90°:n liittimessä (Kuva 138).

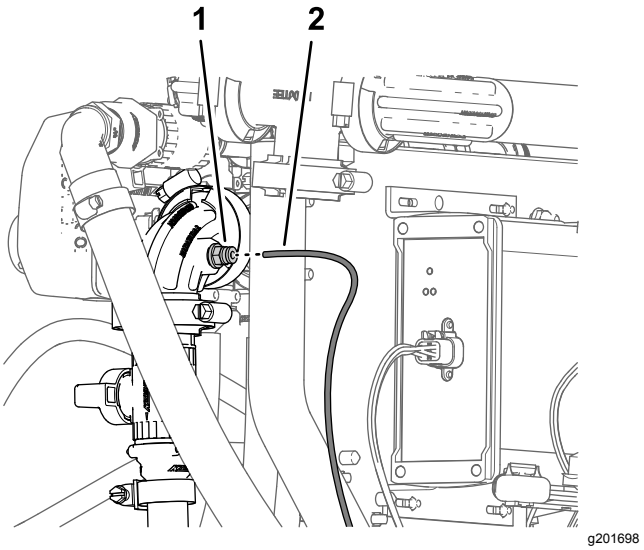

Kuva 138

1. Putken kytkentäkappale (90°:n liitin – sulkuventtiili)
2. Paineentunnistuksen putki (kojelaudan mittari)

6. Työnnä paineentunnistuksen putkea lukitusholkkiin, kunnes putki on kokonaan paikallaan (Kuva 138).

26

Lisävarusteena saatavan vaahtomerkitsinsarjan kytkentä

Vaiheeseen tarvittavat osat:

6	Nippuside

Vaahtomerkitsimen suuttimien putkien reititys

1. Vie vaahtosuutinten putket vasemman- ja oikeanpuoleisissa ruiskutusosissa sisäänpäin ja jokaisen ulomman ruiskutusosan nivelkohdan lähellä olevan R-liittimen läpi (Kuva 140).

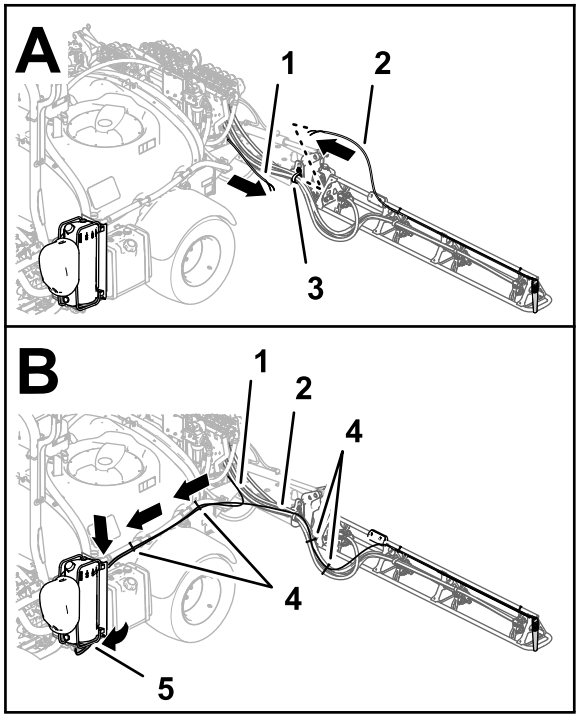

g202021

Kuva 139

Vuoden 2016 ja sitä vanhemmat vaahtomerkitsinsarjat

1. Putket, vaahtomerkitsimen suutin (oikeanpuoleinen ruiskutusosa)
2. Putket, vaahtomerkitsimen suutin (vasemmanpuoleinen ruiskutusosa)
3. R-liitin
4. Nippusiteet
5. Kytkentäpaneeli (vaahtomerkitsimen kompressori)

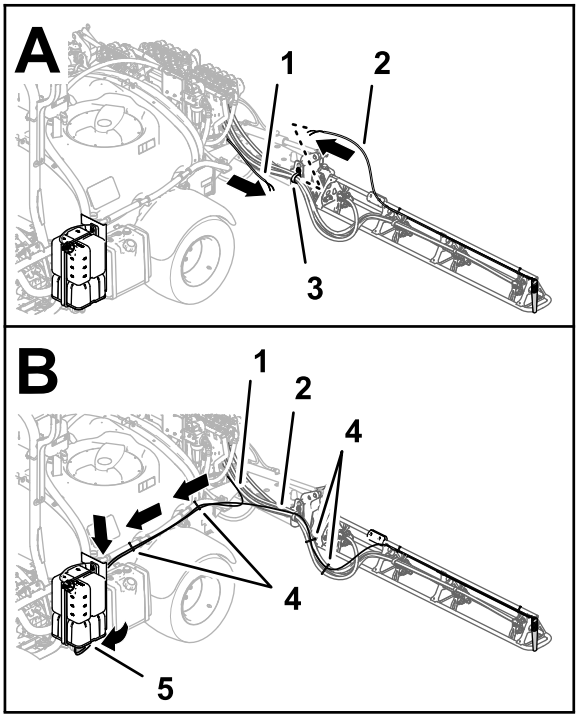

g201934

Kuva 140

Vuoden 2017 ja sitä uudemmat vaahtomerkitsinsarjat

1. Putket, vaahtomerkitsimen suutin (oikeanpuoleinen ruiskutusosa)
2. Putket, vaahtomerkitsimen suutin (vasemmanpuoleinen ruiskutusosa)
3. R-liitin
4. Nippusiteet
5. Kytkentäpaneeli (vaahtomerkitsimen kompressori)

2. Vie putket eteenpäin ruiskutussäiliön vasenta puolta pitkin (Kuva 140).
3. Kiinnitä vasemman- ja oikeanpuoleisten vaahtomerkitsimen suutinten putket ruiskutusletkuihin neljällä nippusiteellä kuvan mukaisesti (Kuva 140).
4. Kiinnitä vasemman- ja oikeanpuoleisten vaahtomerkitsimen suutinten putket säiliön kierron putkiin kahdella nippusiteellä kuvan mukaisesti (Kuva 140).

Neste- ja ilmaputkien asennus kompressorissa

Vuoden 2017 ja sitä uudemmat vaahtomerkitsinsarjat

1. Reititä oikean puomin vaahtoputket kuvan mukaisesti (Kuva 141).

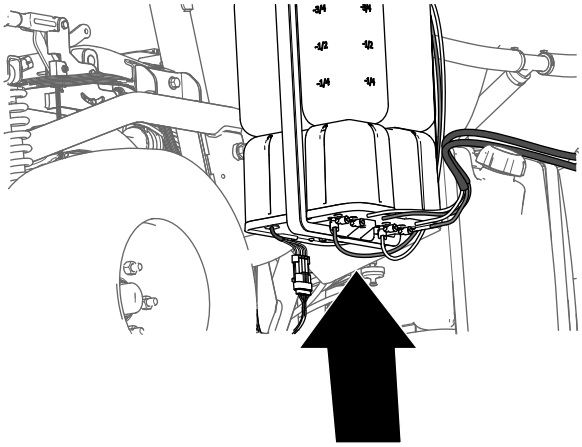

g197746

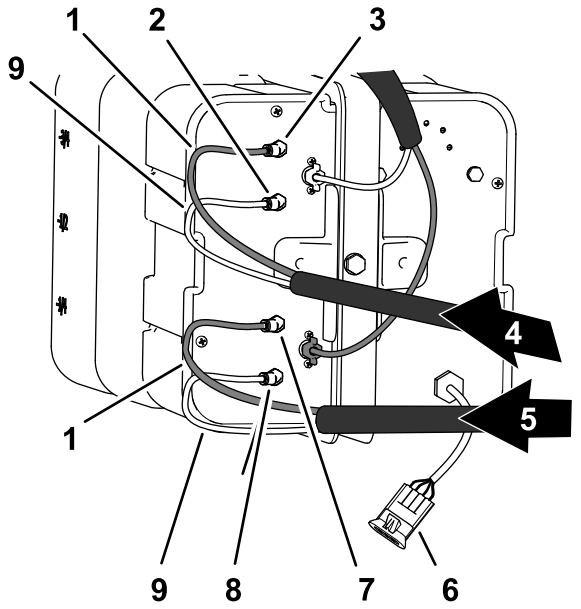

g196495

Kuva 141

1. Siniset putket
2. Nesteliitin (vasemmanpuoleinen ruiskutusosa)
3. Ilmaliitin (vasemmanpuoleinen ruiskutusosa)
4. Vaahtoputket (vasemmanpuoleinen ruiskutusosa)
5. Vaahtoputket (oikeanpuoleinen ruiskutusosa)
6. Sähköliitin
7. Nesteliitin (oikeanpuoleinen ruiskutusosa)
8. Nippuside
9. Nesteliitin (oikeanpuoleinen ruiskutusosa)
10. Läpinäkyvät putket

2. Liitä läpinäkyvä putki kompressorin sivulevyn ilmaliittimeen (Kuva 141 ja Kuva 142).

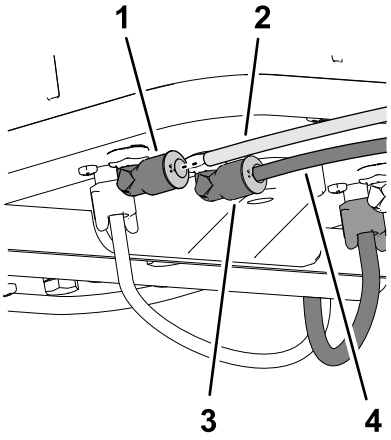

g201938

Kuva 142

1. Ilmaliitin
2. Läpinäkyvä putki
3. Nesteliitin
4. Sininen putki

3. Liitä sininen putki kompressorin sivulevyn nesteliittimeen (Kuva 141 ja Kuva 142).
4. Reititä vasemman puomin vaahtoputket kuvan mukaisesti (Kuva 141).
5. Liitä läpinäkyvä putki kompressorin sivulevyn ilmaliittimeen (Kuva 141 ja Kuva 142).
6. Liitä sininen putki kompressorin sivulevyn nesteliittimeen (Kuva 141 ja Kuva 142).

Neste- ja ilmaputkien asennus kompressorissa

Vuoden 2016 ja sitä vanhemmat vaahtomerkitsinsarjat

1. Kytke putket nippusiteellä, joka valmisteltiin kohdan Uusien putkikokoonpanojen valmistelu vaahtomerkitsimen suuttimia varten (sivu 13) vaiheessa 9, kohdistamalla oikeanpuoleisen ruiskutusosan sininen putki oikeanpuoleisen ruiskutusosan vesipiirin puristusliittimeen (Kuva 143).

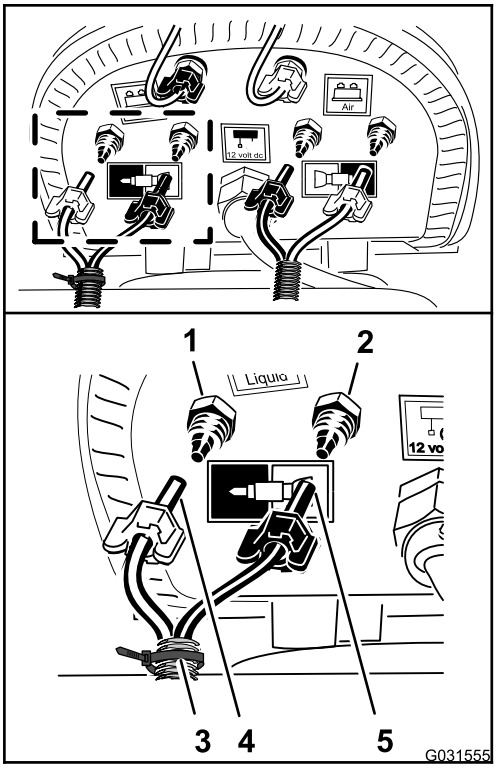

g031555

Kuva 143

1. Puristusliitin, vesi (oikeanpuoleinen ruiskutusosa, sininen putki)
2. Puristusliitin, ilma (oikeanpuoleinen ruiskutusosa, läpinäkyvä putki)
3. Nippuside
4. Puristusmutteri, ilma (oikeanpuoleinen ruiskutusosa, sininen putki)
5. Puristusmutteri, vesi (oikeanpuoleinen ruiskutusosa, läpinäkyvä putki)

2. Asenna putken puristusmutteri liittimeen ja kiristä mutteri käsin (Kuva 143).
3. Kohdista oikeanpuoleisen ruiskutusosan läpinäkyvä putki oikeanpuoleisen ruiskutusosan ilmapiirin puristusliittimeen (Kuva 143).
4. Asenna putken puristusmutteri liittimeen ja kiristä mutteri käsin (Kuva 143).
5. Liitä merkitsemätön (ei nippusidettä) putki kohdistamalla vasemmanpuoleisen ruiskutusosan sininen putki vasemmanpuoleisen ruiskutusosan vesipiirin puristusliittimeen (Kuva 144).

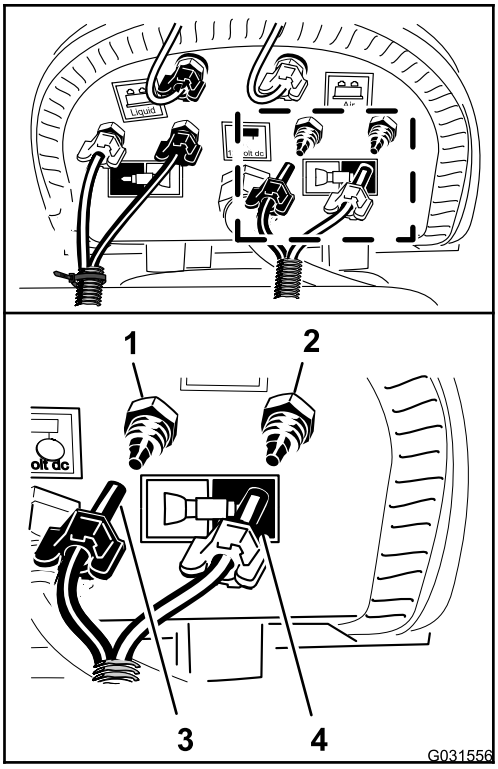

g031556

Kuva 144

1. Puristusliitin, vesi (vasemmanpuoleinen ruiskutusosa, sininen putki)
2. Puristusliitin, ilma (vasemmanpuoleinen ruiskutusosa, läpinäkyvä putki)
3. Puristusmutteri (vasemmanpuoleinen ruiskutusosa, sininen putki)
4. Puristusmutteri (vasemmanpuoleinen ruiskutusosa, läpinäkyvä putki)

6. Asenna putken puristusmutteri liittimeen ja kiristä mutteri käsin (Kuva 144).
7. Kohdista vasemmanpuoleisen ruiskutusosan läpinäkyvä putki vasemmanpuoleisen ruiskutusosan ilmapiirin puristusliittimeen (Kuva 144).
8. Asenna putken puristusmutteri liittimeen ja kiristä mutteri käsin (Kuva 144).
9. Kiinnitä vaahtomerkitsimen putket ruiskutuslaitteen suuttimen letkuihin kahdella nippusiteellä (Kuva 140).

27

Lisävarusteena saatavan Ultra Sonic Boom -sarjan kytkentä

Mitään osia ei tarvita

Ohjeet

1. Kytke Sonic Boomin johdinsarjan 3-istukkainen liitin oikeanpuoleisen Ultra Sonic -anturin kaapelin 3-nastaiseen liittimeen (A, Kuva 145).

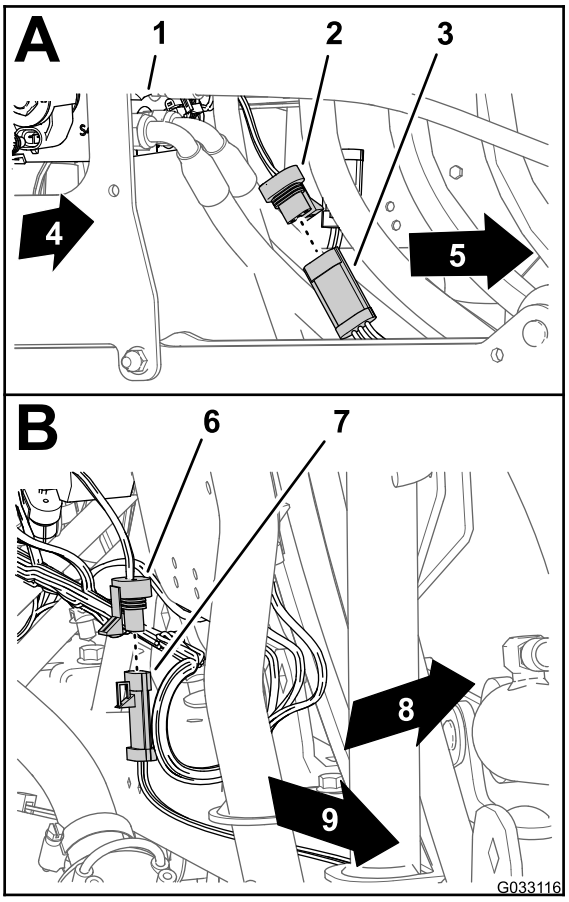

g033116

Kuva 145

1. Nostosylinterin jakoputki
2. 3-istukkainen liitin (Sonic Boomin johdinsarja – oikeanpuoleinen anturi)
3. 3-nastainen liitin (kaapeli – oikeanpuoleinen Ultra Sonic -anturi)
4. Koneen oikea puoli
5. 3-istukkainen liitin (Sonic Boomin johdinsarja – vasemmanpuoleinen anturi)
6. 3-nastainen liitin (kaapeli – vasemmanpuoleinen Ultra Sonic -anturi)
7. Koneen vasen puoli
8. Koneen takaosa
9. Koneen vasen puoli

2. Kytke Sonic Boomin johdinsarjan 3-istukkainen liitin vasemmanpuoleisen Ultra Sonic -anturin kaapelin 3-nastaiseen liittimeen (B, Kuva 145).

28

Lisävarusteena saatavan puomisuojussarjan asennus

Vaiheeseen tarvittavat osat:

1	Suojuksen jatkekokoonpano (12 suutinta, Toro-osanro 120-0621)
22	Pop-niitti (Toro-osanro 114439)
4	Tukikannatin (keskiosan suojus, Toro-osanro 131-3703-03)
4	Levymutteri (Toro-osanro 94-2413)
16	Laippakantapultit (3/8 × 1-1/4 tuumaa, Toro-osanro 110-5050)
16	Laippalukkomutterit (3/8 tuumaa, Toro-osanro 104-8301)
2	Suojuksen liuska (Toro-osanro 120-0629)
4	Laippakantapultit (5/16 × 1-1/4 tuumaa, Toro-osanro 323-36)

Suojuksen jatkeen asennus keskiosan suojukseen (11 suutinta)

1. Poraa 5 mm:n (3/16 tuumaa) poranterällä 11 pop-niittiä (Kuva 146), joilla vahvistuslevy (yhdellä niittirivillä) ja kumisuojus on kiinnitetty kohdan 6 Keskiosan suojuksen (11 suutinta) irrotus lisävarusteena saatavasta puomisuojussarjasta (sivu 15) vaiheessa 2 irrotetun keskimmäisen ruiskutusosan 11 suuttimen osan suojuksen päähän.

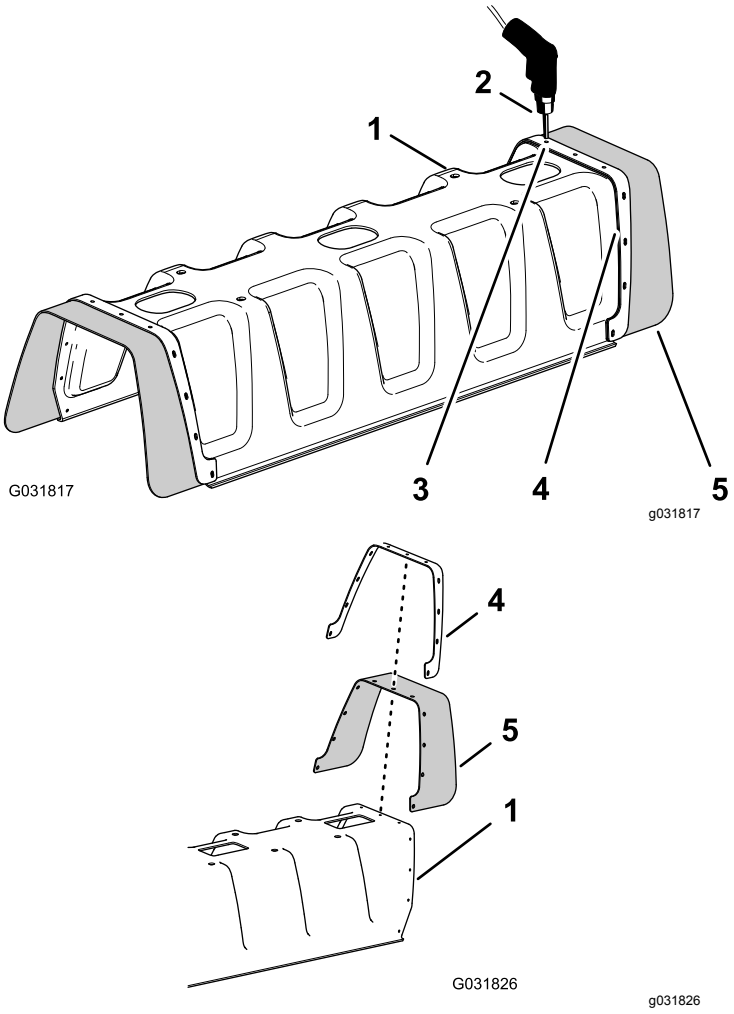

Kuva 146

1. 11 suuttimen osan suojus
2. Pora ja 5 mm:n (3/16 tuumaa) poranterä
3. Niitti (3/16 × 1/2)
4. Vahvistuslevy (yksi rivi)
5. Kumisuojus

2. Irrota vahvistuslevy, 11 aluslaattaa (3/16 tuumaa) ja kumisuojus 11 suuttimen puomin suojuksesta (Kuva 146).

   Huomaa: Säilytä vahvistuslevy, aluslaatat ja kumisuojus vaiheissa 5 ja 6 tehtävää asennusta varten.

3. Kohdista suojuksen jatkeen vahvistuslevyn (kaksi riviä) reiät 11 suuttimen puomin suojuksen pään reikiin (Kuva 147).

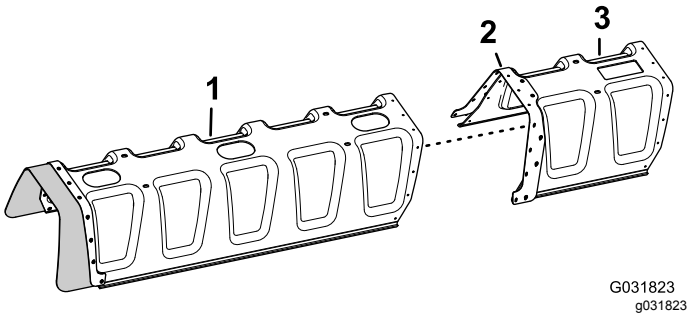

Kuva 147

1. 11 suuttimen osan suojus
2. Vahvistuslevy (kaksi riviä)
3. Suojuksen jatke

4. Kiinnitä suojuksen jatke 11 suuttimen osan suojukseen (Kuva 148) 11 pop-niitillä (Toro-osanro 114439).

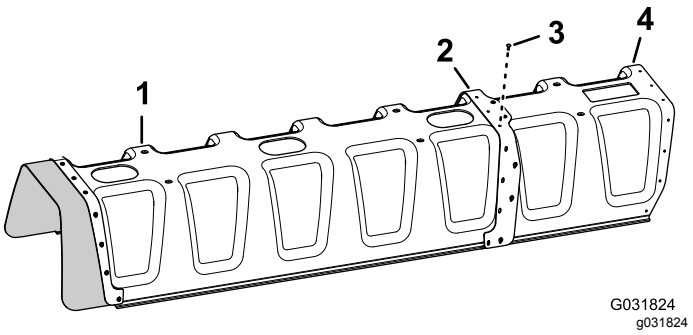

Kuva 148

1. 11 suuttimen osan suojus
2. Vahvistuslevy (kaksi riviä)
3. Pop-niitit (Toro-osanro 114439)
4. Suojuksen jatke

5. Kohdista vaiheessa 2 irrotetun kumisuojuksen ja vahvistuslevyn (yksi rivi) reiät suojuksen jatkeen pään reikiin (Kuva 149).

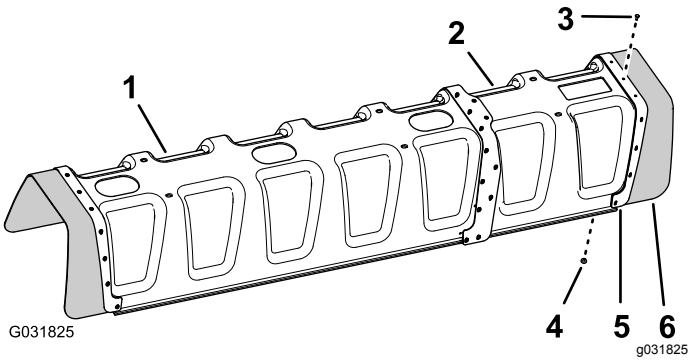

Kuva 149

1. 11 suuttimen osan suojus
2. Suojuksen jatke
3. Pop-niitti (Toro-osanro 114439)
4. Aluslaatta (3/16 tuumaa)
5. Vahvistuslevy (yksi rivi)
6. Kumisuojus

6. Kiinnitä vahvistuslevy ja kumisuojus suojuksen jatkeeseen 11 pop-niitillä (Toro-osanro 114439) ja 11 aluslaatalla (3/16 tuumaa), jotka irrotettiin vaiheessa 5.

Huomaa: Kohdista aluslaatat (3/16 tuumaa) suojuksen jatkeen sisäpuolta vasten.

Keskiosan suojuksen tukikannattimen asennus

1. Asenna neljä levymutteria (Toro-osanro 94-2413) keskiosan suojuksen (Toro-osanro 131-3703-03) kahteen tukikannattimeen kuvan mukaisesti (Kuva 150).

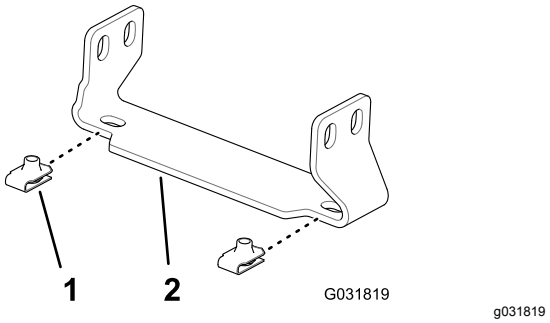

Kuva 150

1. Levymutteri (Toro-osanro 94-2413)
2. Tukikannatin (keskiosan suojus, Toro-osanro 131-3703-03)

2. Paikanna keskimmäisen ruiskutusosan jatkeen kohdalla palkkirungon pystyseinämästä kaksi reikäparia 25 mm:n etäisyydellä toisistaan (Kuva 151).

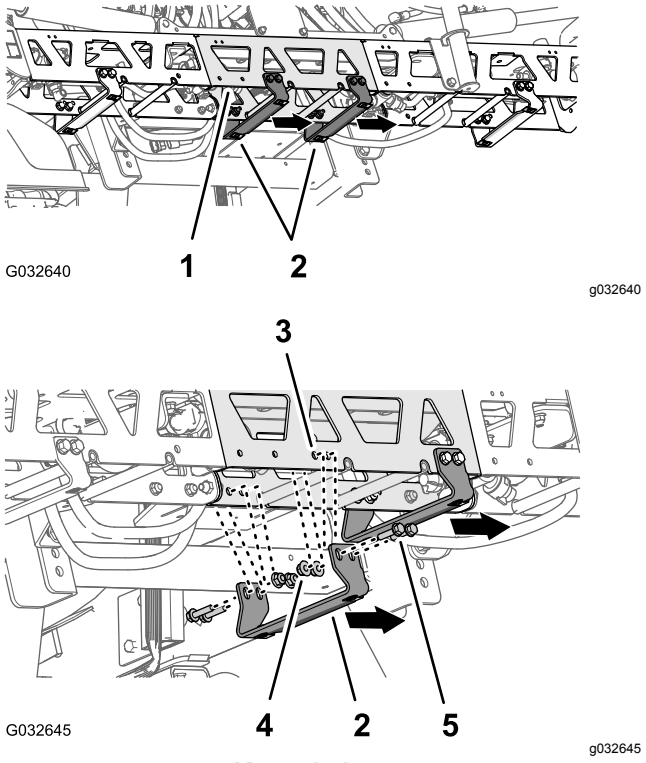

Kuva 151

1. Jatke (keskimmäinen ruiskutusosa)
2. Tukikannatin, Toro-osanro 131-3703-03 (leveä laippa oikealle)
3. Palkkirungon reikä (keskimmäisen ruiskutusosan jatke)
4. Laippalukkomutterit (3/8 tuumaa, Toro-osanro 104-8301)
5. Laippakantapultit (3/8 × 1-1/4 tuumaa, Toro-osanro 110-5050)

3. Kohdista tukikannattimen (Toro-osanro 131-3703-03) reiät keskimmäisen ruiskutusosan jatkeen reikiin, jotka tunnistettiin vaiheessa 2, kannattimen leveä laippa vasemmalla puolella. Katso kuva (Kuva 151).
4. Kiinnitä tukikannatin palkkirunkoon (Kuva 151) neljällä laippakantapultilla (3/8 × 1-1/4 tuumaa, Toro-osanro 110-5050) ja neljällä laippalukkomutterilla (3/8 tuumaa, Toro-osanro 104-8301).
5. Toista vaiheet 2–4 kahdelle muulle reikäparille keskimmäisen ruiskutusosan jatkeessa ja toiselle tukikannattimelle, laippakantapulteille ja laippalukkomuttereille.
6. Kiristä mutterit ja pultit momenttiin 37–45 N·m.

Keskiosan suojuksen asennus

1. Kohdista keskiosan suojuksen reiät keskiosan suojuksen tukikannattimien reikiin (Kuva 152).

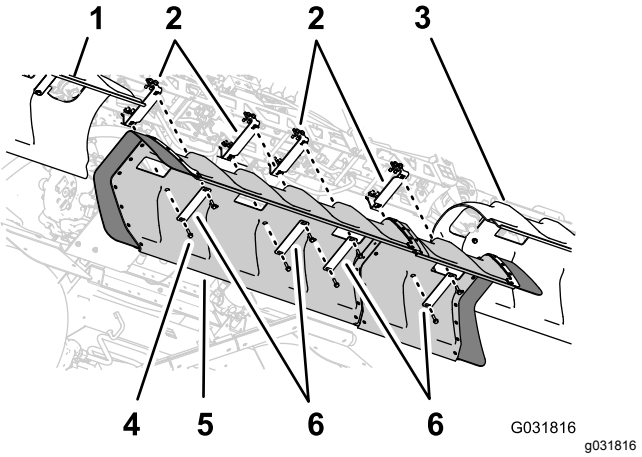

Kuva 152

1. Vasemmanpuoleinen puomin suojus
2. Tukikannattimet
3. Oikeanpuoleinen puomin suojus
4. Laippakantapultit (5/16 × 1-1/4 tuumaa)
5. Keskipuomin suojus
6. Suojuksen liuskat

2. Kohdista kohdan 6 Keskiosan suojuksen (11 suutinta) irrotus lisävarusteena saatavasta puomisuojussarjasta (sivu 15) vaiheessa 1 irrotetun kahden suojuksen liuskan reiät suojuksen letkuun ja kahteen tukikannattimeen (Kuva 152).
3. Kiinnitä suojuksen liuskat ja suojus tukikannattimiin neljällä laippakantapultilla (5/16 × 1-1/4 tuumaa), jotka irrotettiin kohdan 6 Keskiosan suojuksen (11 suutinta) irrotus lisävarusteena saatavasta puomisuojussarjasta (sivu 15) vaiheessa 1.
4. Kohdista kahden suojuksen liuskan (Toro-osanro 120-0629) reiät suojuksen neljään jäljellä olevaan reikään ja tukikannattimien neljään jäljellä olevaan reikään (Kuva 152).
5. Kiinnitä suojuksen liuskat ja suojus tukikannattimiin (Kuva 152) neljällä laippakantapultilla (5/16 × 1-1/4 tuumaa, Toro-osanro 323-36).
6. Kiristä pultit momenttiin 1 978 – 2 542 N·cm.

29

Navigoinnin vastaanottimen asennus

Vaiheeseen tarvittavat osat:

1	Vastaanottimen levy
1	Välikappale (3/8 × 1 tuumaa)
1	Vastaanottimen kiinnike
1	Pultti (3/8 × 3-1/4 tuumaa)
1	Varmistuslaatta (3/8 tuumaa)
1	Aluslaatta (3/8 × 13/16 tuumaa)
1	Laippalukkomutteri (3/8 tuumaa)
1	Laippakantapultti (5/16 × 3/4 tuumaa)
1	Laippalukkomutteri (5/16 tuumaa)
2	Laippakantapultti (3/8 × 1-1/2 tuumaa)
2	Välikappale (3/8 × 7/16 tuumaa)
1	Navigoinnin vastaanotin: X25 GeoLink -tarkkuusruiskutusjärjestelmäsarja, jalusta, WAAS (malli 41630)
3	Kuusiokantapultti (5 × 16 mm)
3	Aluslaatta (5 mm)
1	Liitinkappaleen sovitin (lisävarusteena saatava RTK-korjauksen CDMA-modeemisarja tai RTK-korjauksen GSM-modeemisarja)
1	Matkapuhelinverkon antenni (lisävarusteena saatava RTK-korjauksen CDMA-modeemisarja tai RTK-korjauksen GSM-modeemisarja)
1	Koaksiaalikaapeli (lisävarusteena saatava RTK-korjauksen CDMA-modeemisarja tai RTK-korjauksen GSM-modeemisarja)

Vastaanottimen kiinnikkeen kiinnitys

1. Kohdista navigoinnin vastaanottimen levyn reiät, välikappale (3/8 × 1 tuumaa) ja vastaanottimen kiinnike (Kuva 153).

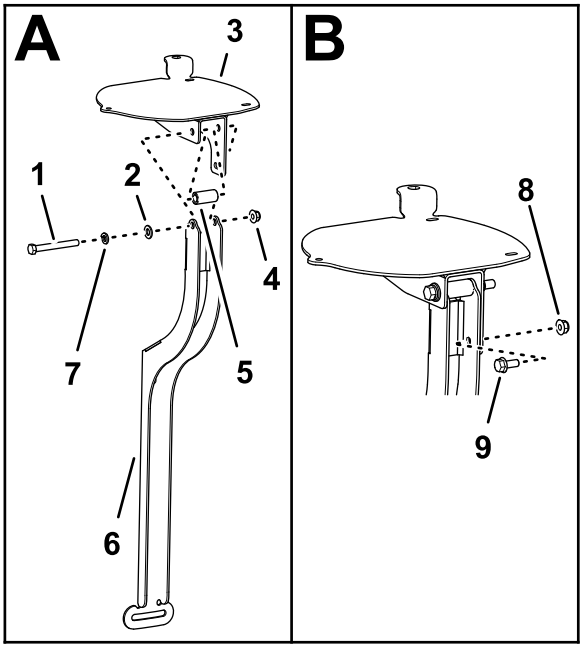

g200645

Kuva 153

1. Pultti (3/8 × 3-1/4 tuumaa)
2. Aluslaatta (3/8 × 13/16 tuumaa)
3. Navigoinnin vastaanottimen levy
4. Laippalukkomutteri (3/8 tuumaa)
5. Välikappale (3/8 × 1 tuumaa)
6. Vastaanottimen kiinnike
7. Varmistuslaatta (3/8 tuumaa)
8. Laippalukkomutteri (5/16 tuumaa)
9. Laippakantapultti (5/16 × 3/4 tuumaa)

2. Kiinnitä vastaanottimen levy ja välikappale kiinnikkeeseen pultilla (3/8 × 3-1/4 tuumaa), varmistuslaatalla (3/8 tuumaa), aluslaatalla (3/8 × 13/16 tuumaa) ja laippalukkomutterilla (3/8 tuumaa) kuvan mukaisesti (Kuva 153).
3. Kiinnitä laippakantapultti (5/16 × 3/4 tuumaa) ja laippalukkomutteri (5/16 tuumaa) vastaanottimen kiinnikkeen pienemmän reiän ja vastaanottimen levyn aukon kautta (Kuva 153).
4. Kiristä pultit ja mutterit niin, että vastaanottimen levyssä on pieni vastus, kun sitä käännetään.

Vastaanottimen kiinnikkeen asennus koneeseen

1. Kiinnitä vastaanottimen kiinnike ja välikappale (3/8 × 7/16 tuumaa) turvakaareen laippakantapultilla (3/8 × 1-1/2 tuumaa) kuvan mukaisesti (Kuva 154).

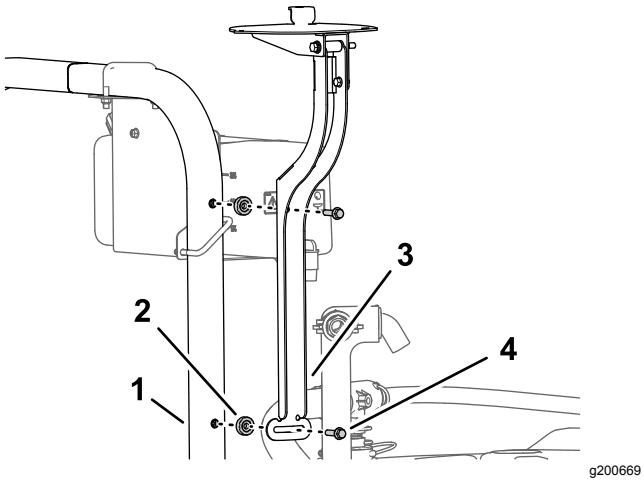

Kuva 154

1. Turvakaari (ROPS)
2. Välikappale (3/8 × 7/16 tuumaa)
3. Vastaanottimen kiinnike
4. Laippakantapultti (3/8 × 1-1/2 tuumaa)

2. Kiristä pultit niin, että vastaanottimen levyssä on pieni vastus, kun sitä käännetään.
3. Tasaa vastaanottimen levy vasemmalta oikealle (Kuva 155).

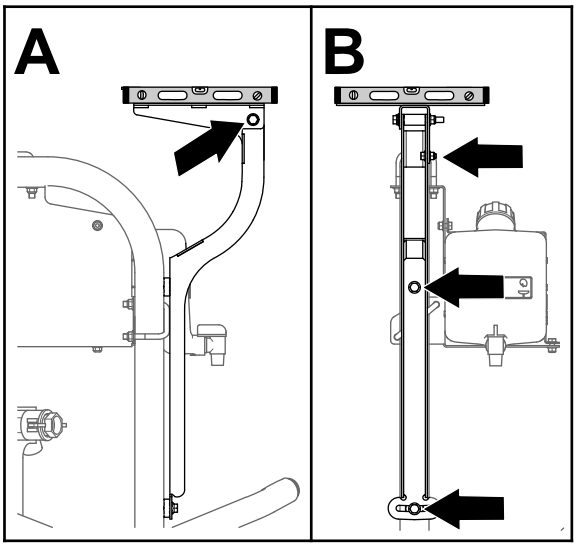

Kuva 155

4. Kiristä laippakantapultti (5/16 × 3/4 tuumaa) ja laippalukkomutteri (5/16 tuumaa) momenttiin 1 978 – 2 542 N·cm.
5. Tasaa vastaanottimen levy edestä taakse (Kuva 155).
6. Kiristä pultti (3/8 × 3-1/4 tuumaa) ja laippalukkomutteri (3/8 tuumaa) momenttiin 37–45 N·m.

Navigoinnin vastaanottimen asennus vastaanottimen levyyn

1. Kohdista kolme kierteillä varustettua reikää navigoinnin vastaanottimen jalustassa kolmeen vastaanottimen kiinnikkeen reikään (Kuva 156).

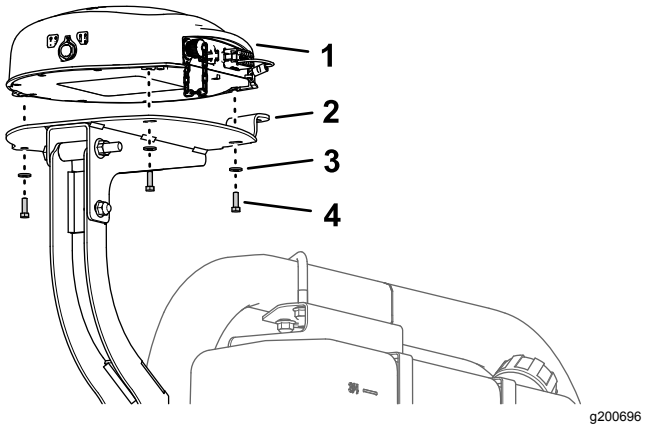

Kuva 156

1. Navigoinnin vastaanotin
2. Vastaanottimen levy
3. Aluslaatta (5 mm)
4. Kuusiokantapultti (5 × 16 mm)

2. Kiinnitä vastaanotin kiinnikkeeseen (Kuva 156) kolmella kuusiokantapultilla (5 × 16 mm) ja kolmella aluslaatalla (5 mm).
3. Kiristä kolme pulttia momenttiin 576–712 N·cm.

RTK-antennin asennus navigoinnin vastaanottimeen

Huomaa: Asenna RTK-antenni, jos koneessa on RTK-korjauksen CDMA- tai GSM-modeemi.

1. Kohdista koaksiaaliliitäntä RTK-antennin laipan aukon läpi niin, että liitännän liitinkappaleen kierteet ovat alaspäin (Kuva 157).

   Huomaa: Käännä koaksiaaliliitäntää niin, että liitinkappaleen kierteiden tasainen osa kohdistuu RTK-antennin laipan aukon tasaiseen osaan.

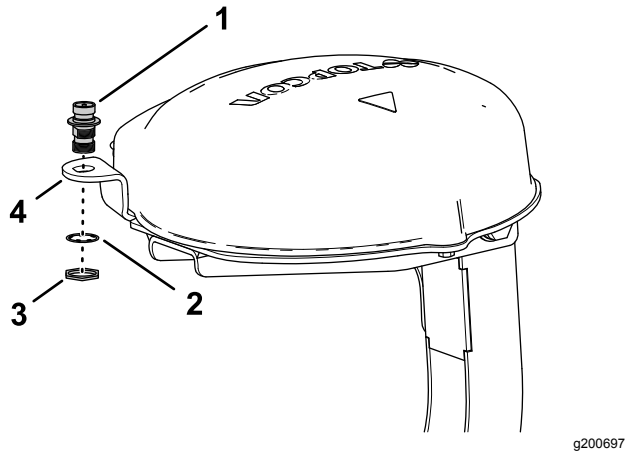

g200697

Kuva 157

1. Koaksiaaliliitäntä
2. Varmistuslaatta
3. Vastamutteri
4. RTK-antennin laippa (vastaanottimen levy)

2. Kiinnitä koaksiaaliliitäntä vastaanottimen levyn laippaan varmistuslaatalla ja vastamutterilla ja kiristä vastamutteri käsin (Kuva 157).
3. Asenna RTK-antenni koaksiaaliliitännän ylempään osaan ja kiristä antennin mutteri käsin (Kuva 158).

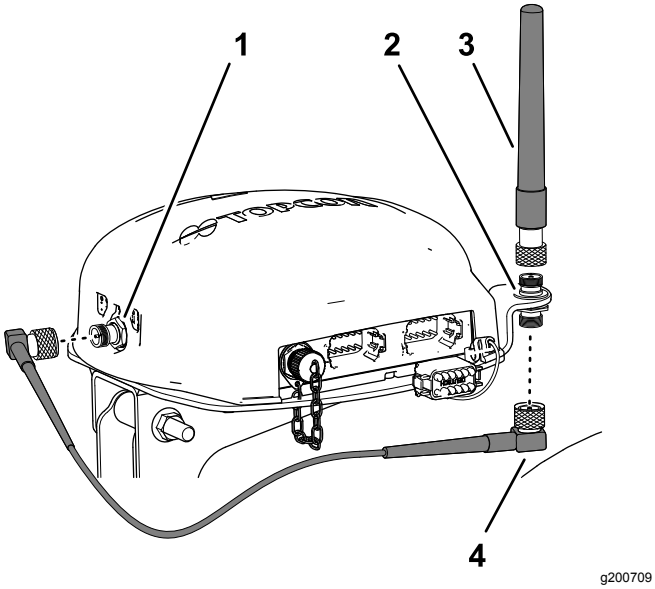

g200709

Kuva 158

1. Koaksiaaliliitäntä (CDMA- tai GSM-modeemi)
2. Koaksiaaliliitäntä
3. RTK-antenni

4. Kiinnitä antennikaapeli löyhästi koaksiaaliliitännän alempaan osaan (Kuva 158).
5. Vie kaapeli navigoinnin vastaanottimen takaa CDMA- tai GSM-modeemin koaksiaaliliitäntään (Kuva 158).
6. Kiinnitä antennikaapeli CDMA- tai GSM-modeemin koaksiaaliliitäntään (Kuva 158).
7. Kiristä antennikaapelin mutterit käsin.

30

Ruiskutuslaitteen monitorin asennus

Vaiheeseen tarvittavat osat:

1	Monitorin kannatin
3	Laippakantapultti (6 × 12 mm)
2	U-pultti (5/16 tuumaa)
8	Laippalukkomutteri (5/16 tuumaa)
1	Pallokannatin
4	Laippakantapultti (5/16 × 3/4 tuumaa)
1	Monitori: X25 GeoLink -tarkkuusruiskutusjärjestelmäsarja, jalusta, WAAS (malli 41630)
1	Monitorin varsi: X25 GeoLink -tarkkuusruiskutusjärjestelmäsarja, jalusta, WAAS (malli 41630)

Ohjauspyörän irrotus

1. Merkitse ohjauspyörän sijainti ohjausventtiiliin teipillä (Kuva 159).

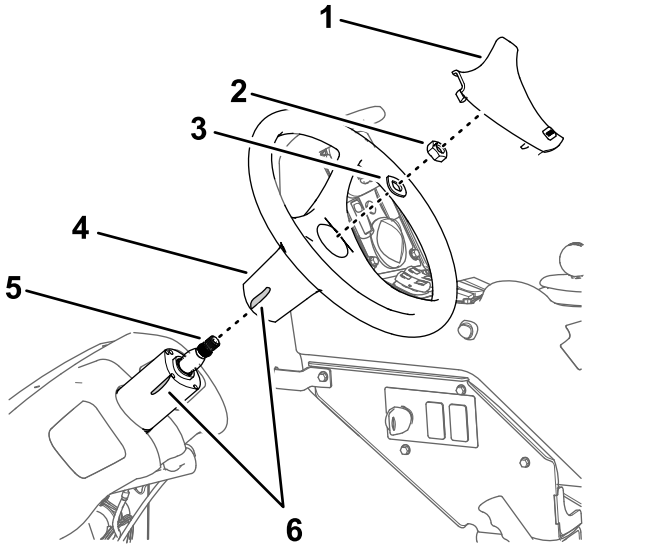

g201190

Kuva 159

1. Ohjauspyörän suojus
2. Mutteri (5/8 tuumaa)
3. Aluslaatta (⅝ tuumaa)
4. Ohjauspyörä
5. Akseli (ohjausventtiili)
6. Teippi

2. Irrota ohjauspyörän suojus (Kuva 159).
3. Irrota mutteri (5/8 tuumaa) ja aluslaatta (5/8 tuumaa), joilla ohjauspyörä on kiinnitetty

ohjausventtiiliin, ja irrota ohjauspyörä (Kuva 159).

Monitorin kannattimen asennus

1. Kohdista monitorin kannatin koneeseen kuvan mukaisesti (Kuva 160).

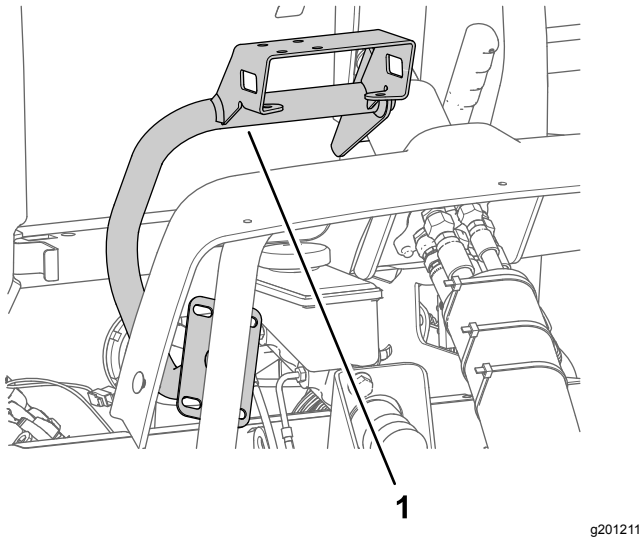

Kuva 160

1. Monitorin kannatin

2. Kiinnitä monitorin kannatin ohjausventtiilin koteloon (Kuva 161) kolmella laippakantapultilla (6 × 12 mm).

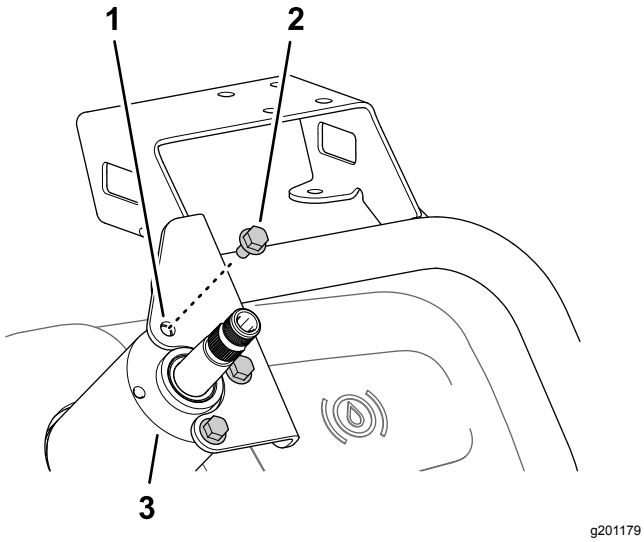

Kuva 161

1. Monitorin kannatin
2. Laippakantapultti (6 × 12 mm)
3. Kotelo (ohjausventtiili)

3. Kiinnitä monitorin kannattimen levy koneen alustan tukiputkeen (Kuva 162) kahdella U-pultilla ja neljällä laippalukkomutterilla (5/16 tuumaa).

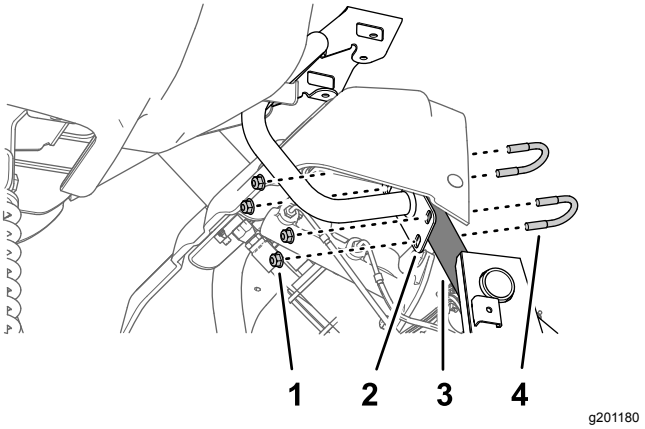

Kuva 162

1. Laippalukkomutteri (5/16 tuumaa)
2. Levy (monitorin kannatin)
3. Tukiputki (koneen alusta)
4. U-pultti (5/16 tuumaa)

4. Kiristä ohjausventtiilin kolme laippakantapulttia (6 × 12 mm) momenttiin 972 – 1 198 N·cm. Kiristä tukiputken laippalukkomutterit momenttiin 1 978 – 2 542 N·cm.

Ohjauspyörän asennus

1. Kohdista ohjauspyörän teippimerkintä ohjausventtiilin kotelon teippimerkintään (Kuva 163).

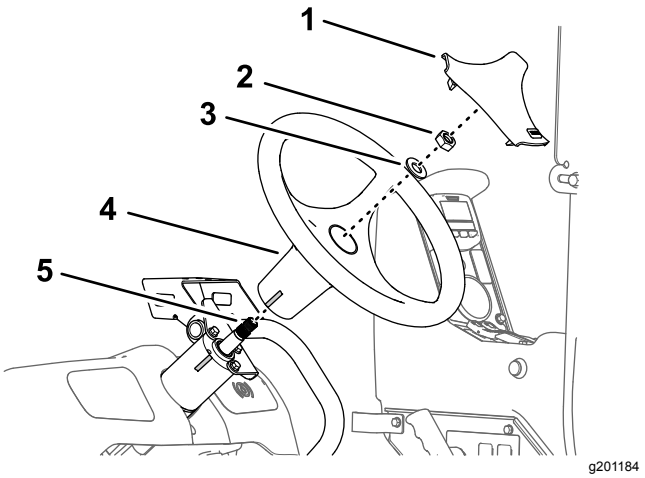

Kuva 163

1. Ohjauspyörän suojus
2. Mutteri (5/8 tuumaa)
3. Aluslaatta (⅝ tuumaa)
4. Ohjauspyörä
5. Akseli (ohjausventtiili)

2. Kohdista ohjauspyörä ohjausventtiilin akseliin (Kuva 163) aluslaatalla (5/8 tuumaa) ja mutterilla (5/8 tuumaa), jotka irrotettiin kohdan Ohjauspyörän irrotus (sivu 72) vaiheessa 3.
3. Kiristä mutteri momenttiin 206–254 N·m.

4. Asenna kohdan Ohjauspyörän irrotus (sivu 72) vaiheessa 2 irrotettu suojus ohjauspyörään (Kuva 169).

Ruiskutuslaitteen monitorin asennus kannattimeen

1. Kiinnitä pallokannatin monitorin kannattimen kiinnikkeeseen (Kuva 164) neljällä laippakantapultilla (5/16 × 3/4 tuumaa) ja neljällä laippalukkomutterilla (5/16 tuumaa).

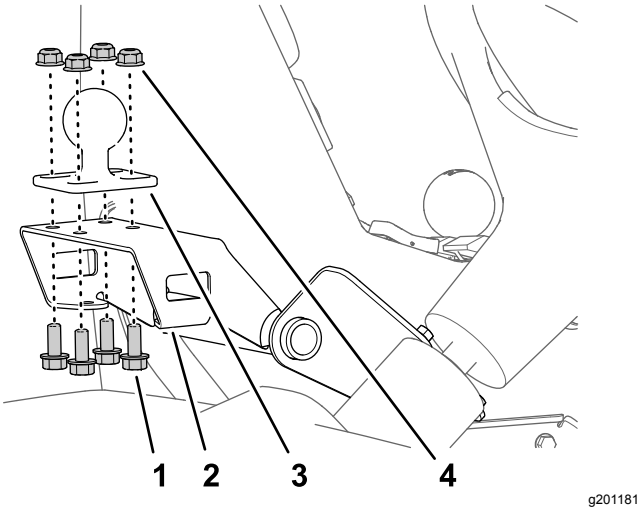

Kuva 164

1. Kiinnike (monitorin kannatin)
2. Laippakantapultti (5/16 × ¾ tuumaa)
3. Pallokannatin
4. Laippalukkomutteri (5/16 tuumaa)

2. Kiristä pultit ja mutterit momenttiin 1 978 – 2 542 N·cm.
3. Kiinnitä monitorin palloliitin ja koneen pallokannatin monitorin varteen (Kuva 165).

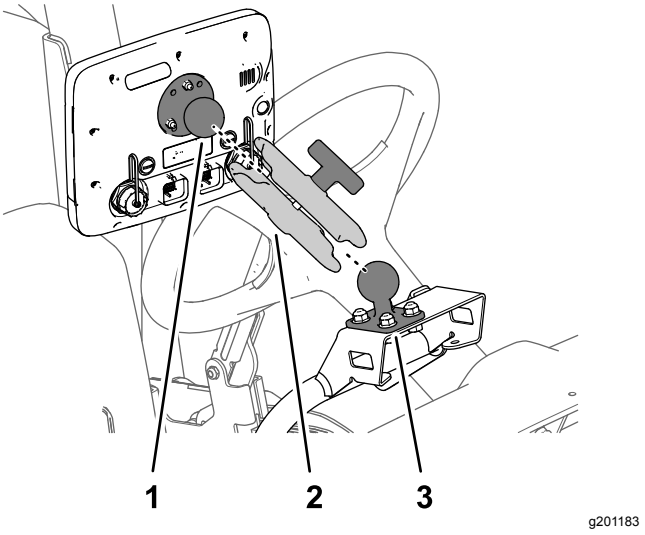

Kuva 165

1. Palloliitin (monitori)
2. Monitorin varsi
3. Pallokannatin

4. Säädä monitoria niin, että se näkyy koneen kuljettajan paikalta ja kiristä monitorin varren nuppi käsin (Kuva 165).

31

Ruiskutuspumpun kytkimen johdotus

Mitään osia ei tarvita

Ohjeet

1. Irrota koneen johdinsarjan 2-istukkainen liitin, jossa on merkintä SPRAY PUMP COIL (ruiskutuspumpun käämi) laturin 2-nastaisesta liittimestä (Kuva 166).

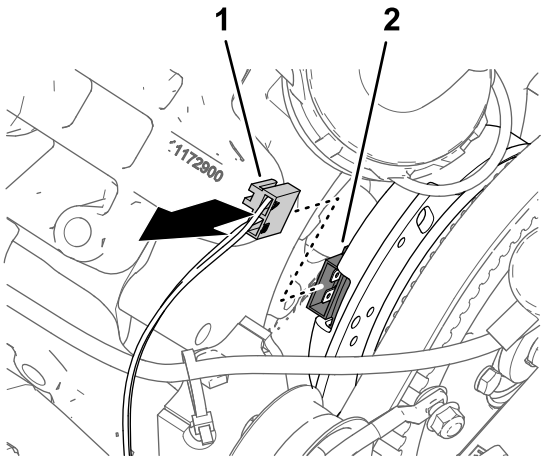

g198155

Kuva 166

1. 2-istukkainen liitin – koneen johdinsarja (PUMP CLUTCH / pumpun kytkin)
2. 2-nastainen liitin (laturi)

2. Kytke merkinnällä PUMP CLUTCH (pumpun kytkin) varustettu 84 cm pitkän sarjan johdinsarjan haaran 2-nastainen liitin merkinnällä SPRAY PUMP COIL (ruiskutuspumpun käämi) varustettuun koneen johdinsarjan 2-istukkaiseen liittimeen (Kuva 167).

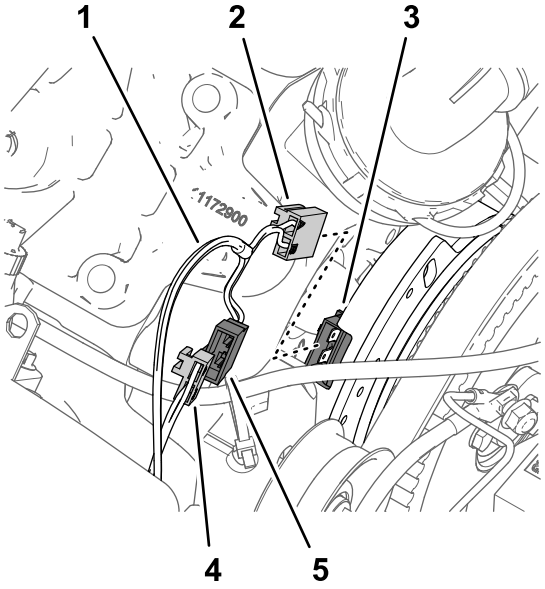

g198144

Kuva 167

1. Sarjan johdinsarjan haara – 84 cm
2. 2-istukkainen liitin – sarjan johdinsarja (PUMP CLUTCH / pumpun kytkin)
3. 2-nastainen liitin (laturi)
4. 2-istukkainen liitin – koneen johdinsarja (SPRAY PUMP COIL / ruiskutuspumpun käämi)
5. 2-nastainen liitin – sarjan johdinsarja (PUMP CLUTCH / pumpun kytkin)

3. Kytke merkinnällä PUMP CLUTCH (pumpun kytkin) varustettu sarjan johdinsarjan 2-istukkainen liitin laturin 2-nastaiseen liittimeen (Kuva 167).

4. Vie 84 cm pitkä johdinsarjan haara moottoria ja ruiskutuspumppua vasten niin, että johdinsarjan ja laturin hihnan välissä on tilaa (Kuva 168).

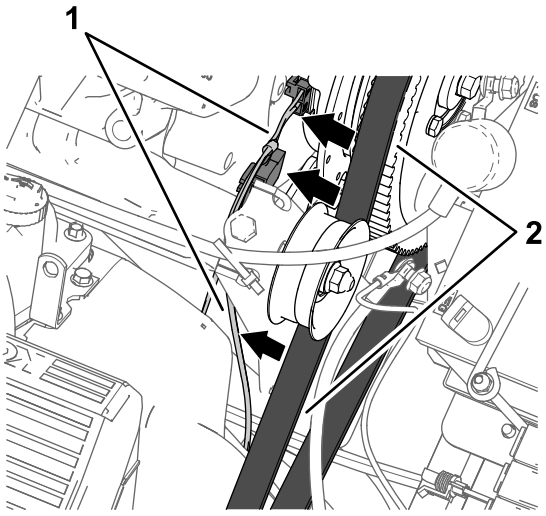

g198156

Kuva 168

1. Johdinsarjan haara – 84 cm
2. Laturin hihna

32

Ruiskutuslaitteen sähköjärjestelmän osien asennus

Vaiheeseen tarvittavat osat:

1	Akun kannatin
1	Pultti (5/16 × 1-3/4 tuumaa)
1	Aluslaatta (5/16 tuumaa)
1	Akku (540 A)
1	Akun pidike
1	Laippalukkomutteri (5/16 tuumaa)
1	Laturin kannatin
1	Käyttöpyörä 279 mm
4	Pultti (1/4 × 2-1/4 tuumaa)
4	Varmistuslaatta (1/4 tuumaa)
1	Laturi (60 A)
1	Laippakantapultti (8 × 25 mm)
1	Laippakantapultti (3/8 × 1-1/2 tuumaa)
1	Kiilahihna

Akun (300 A) ja akun kannattimen irrotus

1. Irrota kaksi laippalukkomutteria ja pidiketanko kahdesta J-pultista, joilla akku on kiinnitetty koneen akun kannattimeen (Kuva 169).

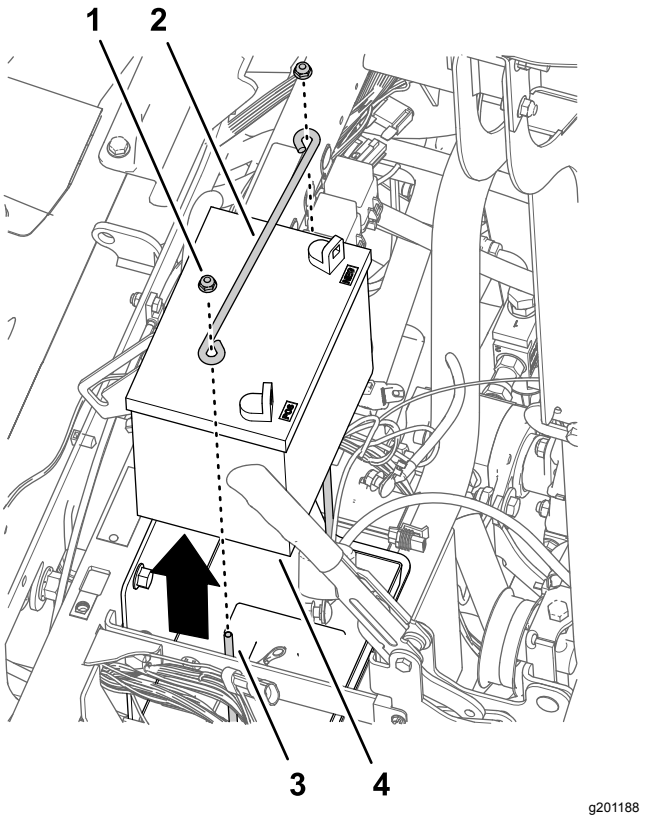

Kuva 169

1. Laippalukkomutteri (¼ tuumaa)
2. Pidiketanko
3. J-pultti
4. Akku (300 A)

2. Irrota akku koneesta (Kuva 169).

   Huomaa: Laippamuttereita, pidiketankoa ja akkua (300 A) ei enää tarvita.

3. Irrota pultit (10-24 × 3/4 tuumaa) ja mutterit (10-24), joilla sulakerasiat on kiinnitetty akun kannattimeen (Kuva 170).

   Huomaa: Säilytä pultit (10-24 × 3/4 tuumaa) ja mutterit (10-24) kohdassa Akun kannattimen ja akun (540 A) asennus (sivu 78) tehtävää asennusta varten.

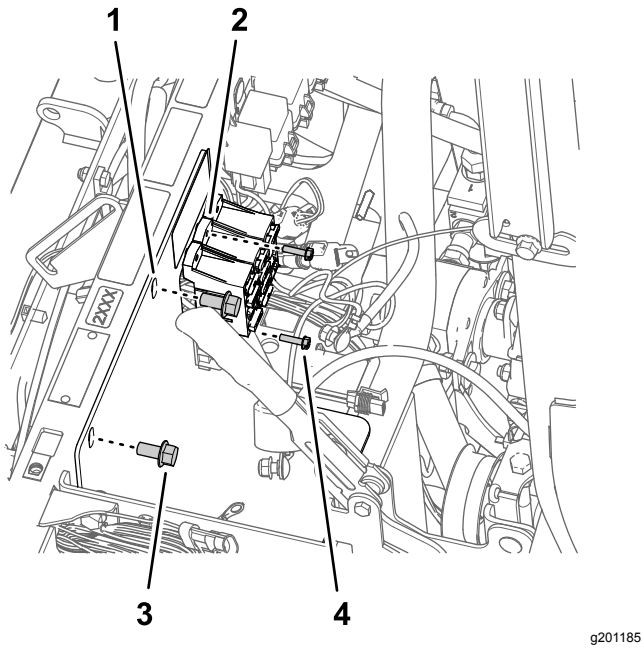

Kuva 170

1. Pidiketanko
2. Sulakerasia
3. Laippakantapultti (3/8 × ¾ tuumaa)
4. Pultti (10-24 × 3/4 tuumaa)

4. Irrota kaksi laippakantapulttia (3/8 × 3/4 tuumaa), joilla akun kannatin on kiinnitetty koneen iskua vaimentavaan tukiputkeen (Kuva 170).

   Huomaa: Säilytä laippakantapultti (3/8 × 3/4 tuumaa) kohdassa Akun kannattimen ja akun (540 A) asennus (sivu 78) tehtävää asennusta varten.

5. Irrota kaksi J-pulttia ja akkualusta akun kannattimesta (Kuva 171).

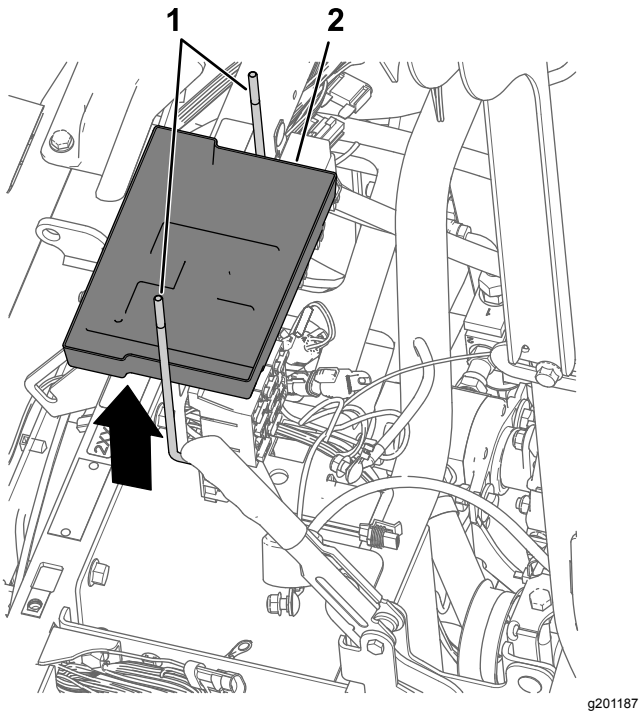

Kuva 171

1. J-pultti
2. Akku – alusta

6. Irrota akun kannatin koneesta (Kuva 172).

   Huomaa: J-pultteja, akkualustaa ja akun kannatinta ei enää tarvita.

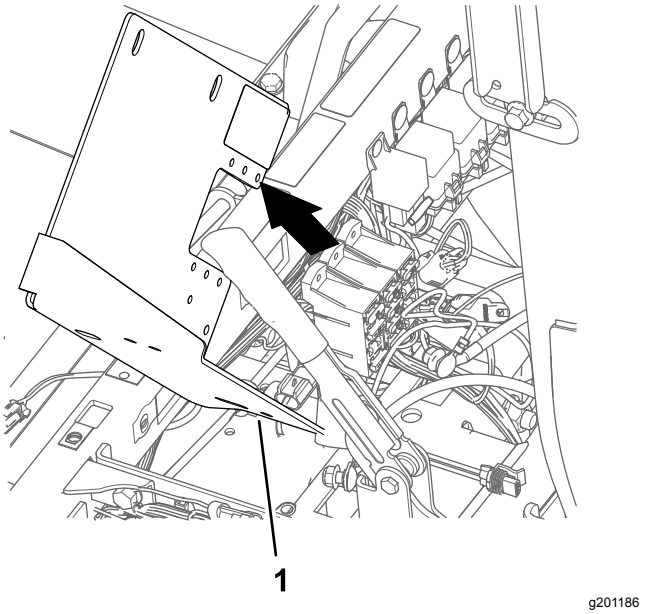

Kuva 172

1. Akun kannatin

Akun kannattimen ja akun (540 A) asennus

1. Kohdista uusi akun kannatin koneen iskua vaimentavaan tukiputkeen ja sulakerasioihin (Kuva 173).

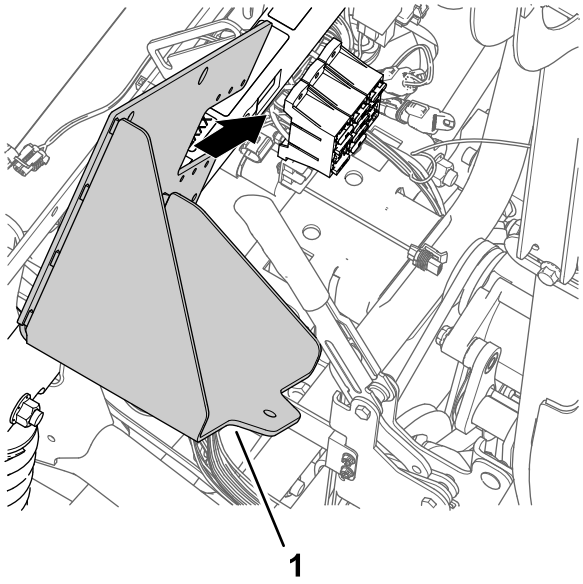

Kuva 173

1. Akun kannatin

2. Kiinnitä akun kannatin iskua vaimentavaan tukiputkeen (Kuva 174) kahdella laippakantapultilla (3/8 × 3/4 tuumaa), jotka säilytettiin kohdan Akun (300 A) ja akun kannattimen irrotus (sivu 76) vaiheessa 4.

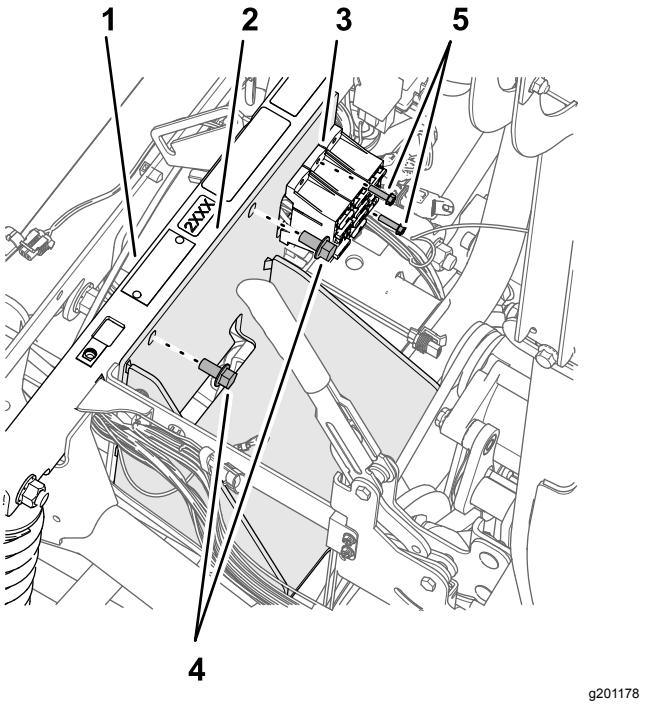

Kuva 174

1. Iskua vaimentava tukiputki
2. Akun kannatin
3. Sulakerasia
4. Pultti (10-24 × 3/4 tuumaa)
5. Laippakantapultti (3/8 × ¾ tuumaa)

3. Kiristä laippakantapultit momenttiin 37–45 N·m.
4. Kiinnitä sulakerasiat akun kannattimeen (Kuva 174) pultilla (10-24 × 3/4 tuumaa) ja muttereilla (10-24), jotka irrotettiin kohdan Akun (300 A) ja akun kannattimen irrotus (sivu 76) vaiheessa 3.
5. Kiinnitä akku akun kannattimeen pultilla (5/16 × 1-3/4 tuumaa), aluslaatalla (5/16 tuumaa), akun pidikkeellä ja laippalukkomutterilla (5/16 tuumaa) kuvan mukaisesti (Kuva 175).

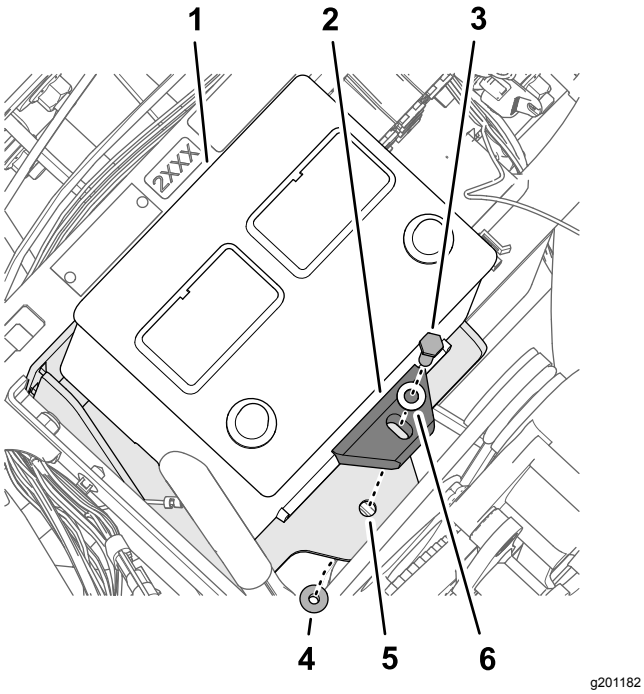

Kuva 175

1. Akku (540 A)
2. Akun pidike
3. Pultti (5/16 × 1-3/4 tuumaa)
4. Laippalukkomutteri (5/16 tuumaa)
5. Akun kannatin
6. Aluslaatta (5/16 tuumaa)

6. Kiristä pultti ja mutteri momenttiin 1 978 – 2 542 N·cm.

Laturin kannattimen asennus

1. Löysää kaksi pulttia kello 11:n asennossa olevassa pumpun päässä kuvan mukaisesti (Kuva 176), jotta pulttien pään ja pumpun väliin jää 7–10 mm:n rako.

   Huomaa: Pultteja ei tarvitse irrottaa ruiskutuspumpusta.

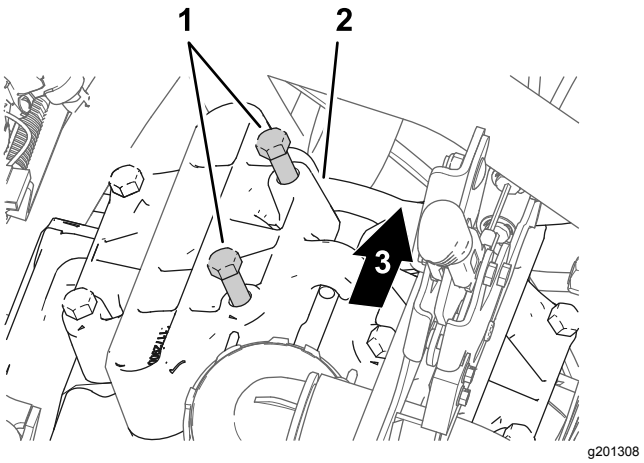

Kuva 176

1. Pultit (pumpun pää)
2. Pumpun pää (kello 11:n asento)
3. Koneen takaosa

2. Kohdista laturin kannatin löysättyjen pulttien (vaihe 1) ja pumpun pään väliin (Kuva 177).

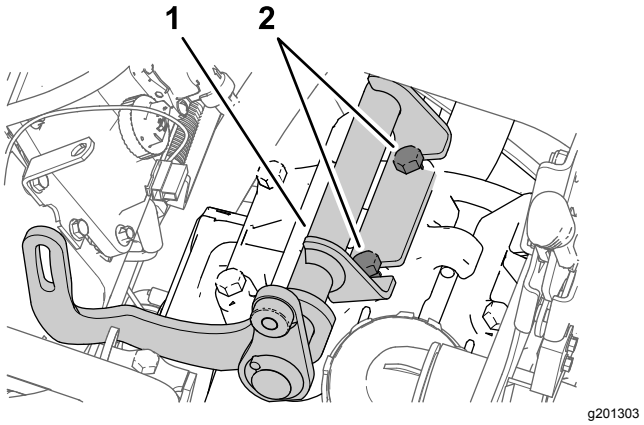

Kuva 177

1. Laturin kannatin
2. Pultit (pumpun pää)

3. Kiristä pultit momenttiin 61–75 N m.

Käyttöpyörän asennus

1. Löysää kiristinpyörän akselin mutteria (Kuva 178).

   Huomaa: Varmista, että hihna ei ole kireällä.

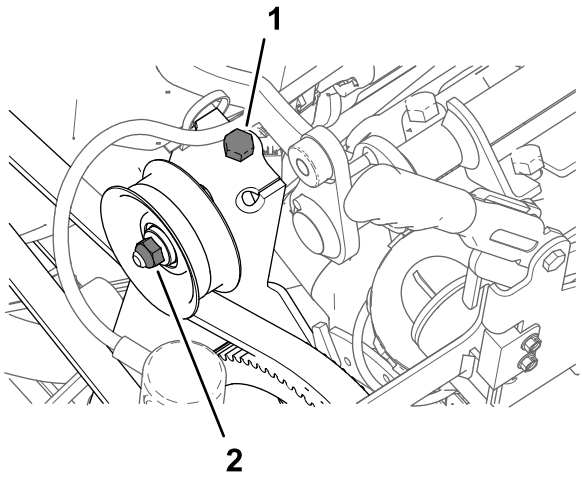

g201304

Kuva 178

1. Hihnan kiristyspultti (kone)
2. Mutteri (kiristinpyörän akseli)

2. Poista kaikki kireys ruiskutuspumpun hihnalta kääntämällä hihnan kiristyspulttia (Kuva 178).
3. Irrota neljä pulttia (1/4 × 1 tuumaa) ja neljä varmistuslaattaa (1/4 tuumaa), joilla hihnapyörä on kiinnitetty ruiskutuspumppuun (Kuva 179).

   Tärkeää: **Älä irrota hihnapyörää.**

   Huomaa: Pultteja ja varmistuslaattoja ei enää tarvita.

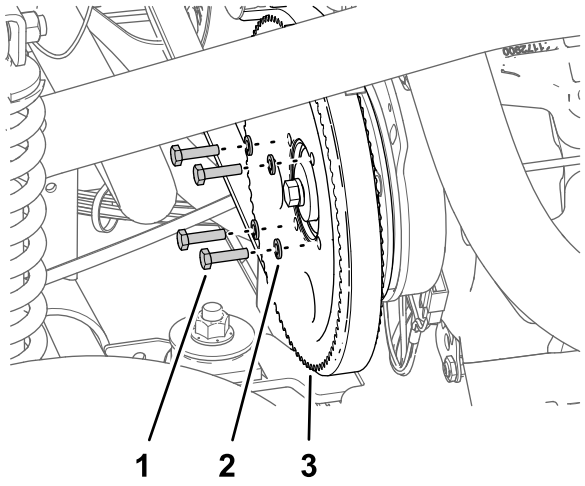

g201306

Kuva 179

1. Pultti (¼ × 1 tuumaa)
2. Varmistuslaatta (1/4 tuumaa)
3. Hihnapyörä (ruiskutuspumppu)

4. Kohdista laturin (sarja) hihnapyörän reiät ruiskutuspumpun hihnapyörän reikiin (Kuva 180).

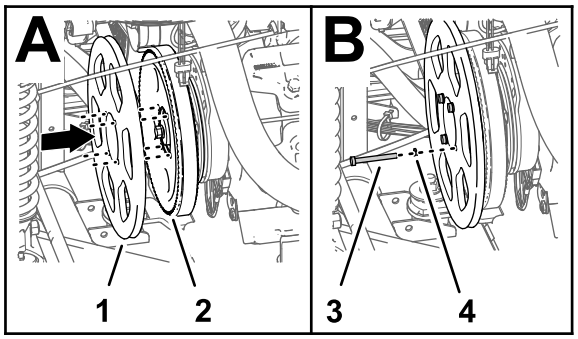

g201305

Kuva 180

1. Käyttöpyörä 279 mm
2. Hihnapyörä (ruiskutuspumppu)
3. Pultti (1/4 × 2-1/4 tuumaa)
4. Varmistuslaatta (1/4 tuumaa)

5. Kiinnitä laturin hihnapyörä ruiskutuspumpun hihnapyörään ja ruiskutuspumppuun neljällä pultilla (1/4 × 2-1/4 tuumaa) ja neljällä varmistuslaatalla (1/4 tuumaa).
6. Kiristä pultit momenttiin 1 017 – 1 243 N·m.
7. Lisää hihnan kireyttä hihnan kiristyspulttia kääntämällä, kunnes hihna painuu 9,5 mm, kun sitä painetaan moottorin ja ruiskutuspumpun hammaspyörien puolivälistä 4,5 kg:n voimalla.

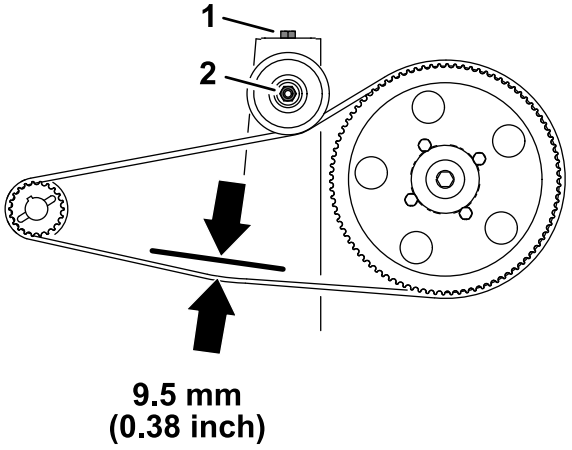

g201360

Kuva 181

1. Hihnan kiristyspultti (kone)
2. Mutteri (kiristinpyörän akseli)

8. Kiristä kiristinpyörän akselin mutteri momenttiin 37–44 N·m.

Laturin asennus

1. Kiinnitä laturi (60 A) laturin kannattimen kierteiseen keskiöön (Kuva 182) laippakantapultilla (3/8 × 1-1/2 tuumaa).

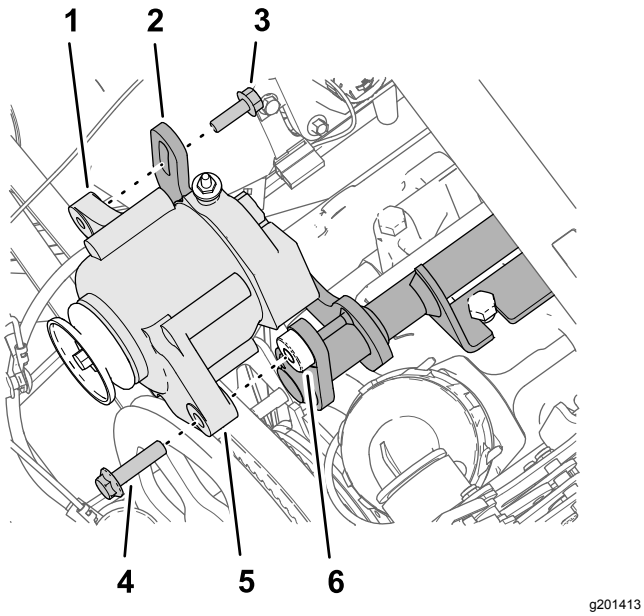

Kuva 182

1. Kierteinen laippa (8 mm) – laturi (60 A)
2. Uritettu laippa (laturin kannatin)
3. Laippakantapultti (8 × 25 mm)
4. Laippakantapultti (3/8 × 1-1/2 tuumaa)
5. Laippa (10 mm:n / 3/8 tuuman reikä) – laturi (60 A)
6. Kierteinen keskiö (3/8-16) – laturin kannatin

2. Kiinnitä laturin kierteinen laippa laturin kannattimen uritettuun laippaan (Kuva 182) laippakantapultilla (8 × 25 mm).
3. Kiinnitä kiilahihna 279 mm:n käyttöpyörään ja laturin hihnapyörään (Kuva 183).

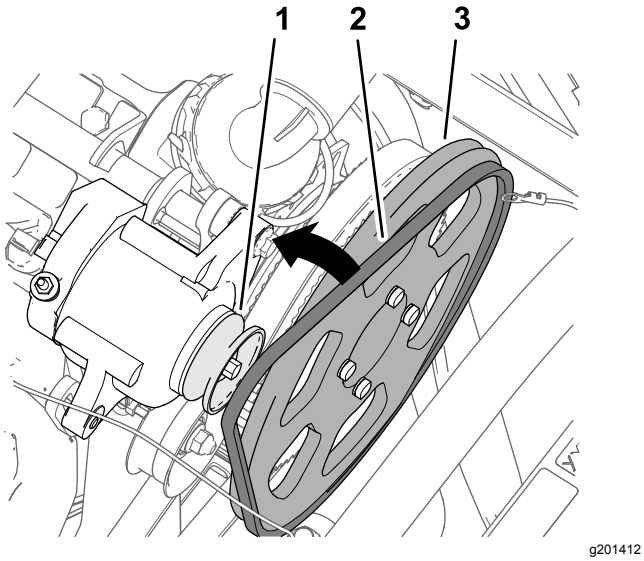

Kuva 183

1. Hihnapyörä (laturi – 60 A)
2. Kiilahihna
3. Käyttöpyörä 279 mm

4. Lisää hihnan kireyttä laturia (Kuva 184) ylös kääntämällä, kunnes hihna painuu 9,5 mm, kun sitä painetaan laturin hihnapyörän ja 279 mm:n käyttöpyörän puolivälistä 4,5 kg:n voimalla.

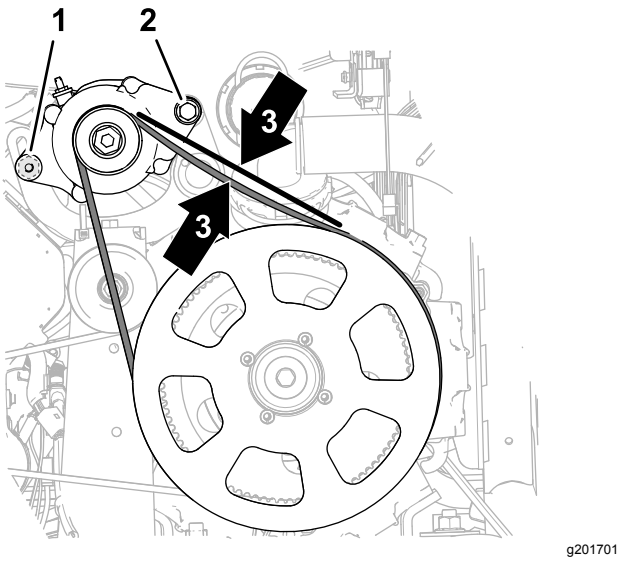

Kuva 184

1. Laippakantapultti (8 × 25 mm)
2. Laippakantapultti (3/8 × 1-1/2 tuumaa)
3. Hihnan painuma 9,5 mm

5. Kiristä laippakantapultti (8 × 25 mm) momenttiin 23–29 N·m.
6. Kiristä laippakantapultti (3/8 × 1-1/2 tuumaa) momenttiin 37–45 N·m.

33

Sarjan johdinsarjan kytkentä istuimen jalustassa

Vaiheeseen tarvittavat osat:

1	Rele
1	Painettava kiinnitin
1	Sulake (15 A)
1	Sulake (50 A)

Laturin (50 A) kytkentä

1. Kytke sarjan johdinsarjan 57 cm pitkän vaaleanpunaisen johdon 2-istukkainen liitin (Kuva 185) laturin (50 A) 2-nastaiseen liittimeen.

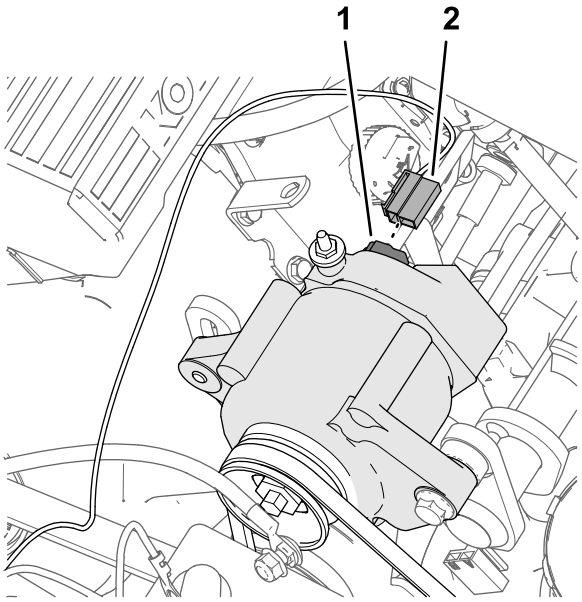

Kuva 185

1. 2-nastainen liitin – laturi (50 A)
2. 2-istukkainen liitin – tunnistusjohto, vaaleanpunainen 57 cm

2. Vie vaaleanpunainen tunnistusjohto pois laturin hihnoista ja kiinnitä johto nippusiteellä.
3. Irrota mutteri laturin (50 A) navasta (Kuva 186).

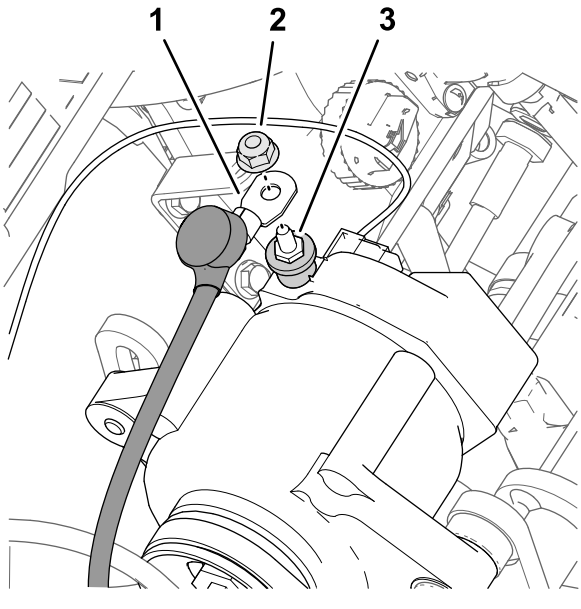

Kuva 186

1. Laturin johto (punainen – 6 AWG)
2. Mutteri
3. Napa – laturi (50 A)

4. Kiinnitä punainen 6 AWG:n laturin johto laturin (50 A) napoihin mutterilla (Kuva 186).
5. Vie punainen laturi napoja kohti ja pois hihnapyörästä ja laturin hihnasta.
6. Kiristä mutteri momenttiin 47–57 N·m.
7. Tee viilto laturin navan eristesuojukseen (Kuva 186).

ASC 10 -käyttöönottoreleen kytkentä

1. Kytke releen 5-nastainen liitin merkinnällä ASC 10 ENABLE RELAY (asc 10 -käyttöönottorele) varustettuun sarjan johdinsarjan 5-istukkaiseen liittimeen (Kuva 187).

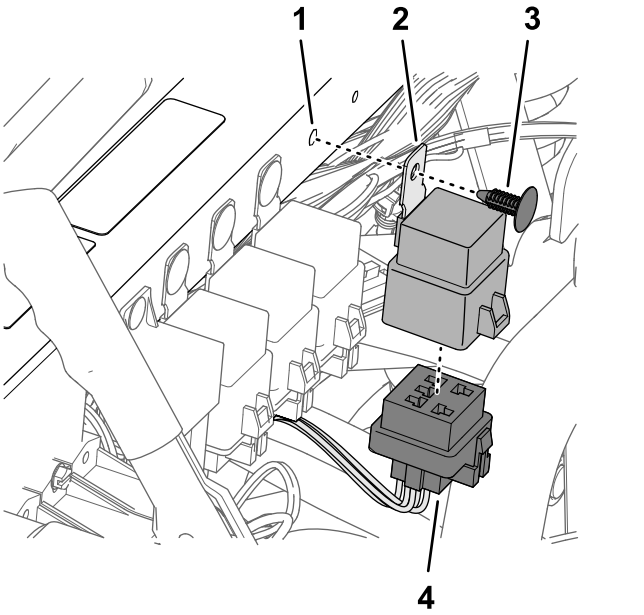

Kuva 187

1. Reikä (iskua vaimentava tukiputki)
2. Rele
3. Painettava kiinnitin
4. 5-istukkainen liitin (ASC 10 ENABLE RELAY / asc 10 -käyttöönottorele)

2. Kohdista releen kiinnityskielekkeen reikä iskua vaimentavan tukiputken reikään ja kiinnitä rele putkeen painettavalla kiinnittimellä (Kuva 187).

Sulakerasioiden kytkentä

1. Valmistele yleismittari virtapiirin testaamista varten.
2. Aseta yleismittarin anturi koneen sulakerasiassa 3 sulakekannan 2 koskettimeen 4 (oikea puoli) kuvan mukaisesti (Kuva 188).

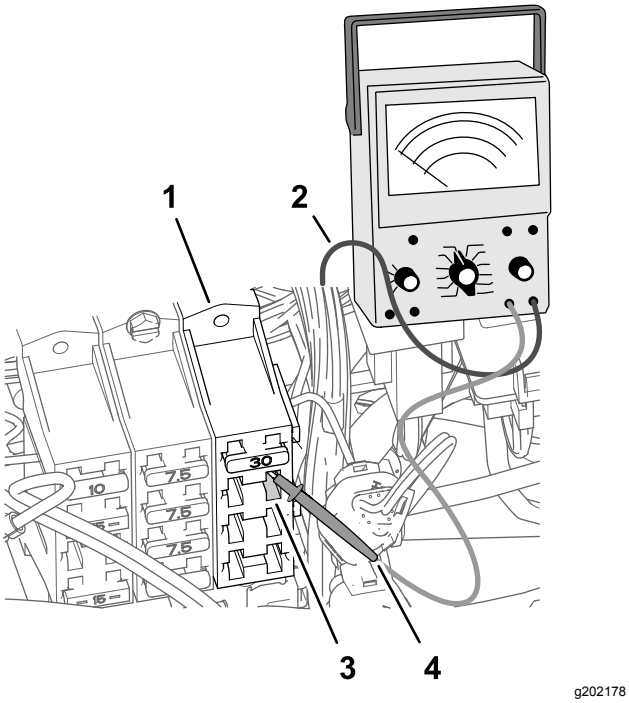

g202178

Kuva 188

1. Sulakerasia 3 (kone)
2. Yleismittarin johto
3. Sulakekanta 2 – kosketin 4 (oikea puoli)
4. Yleismittarin anturi

3. Tunnista toisella yleismittarin anturilla sulakerasioiden etupuolella punaisen 10 AWG:n johdon päässä oleva lattaliitin, joka on kytketty sulakekannan 2 koskettimeen 4.

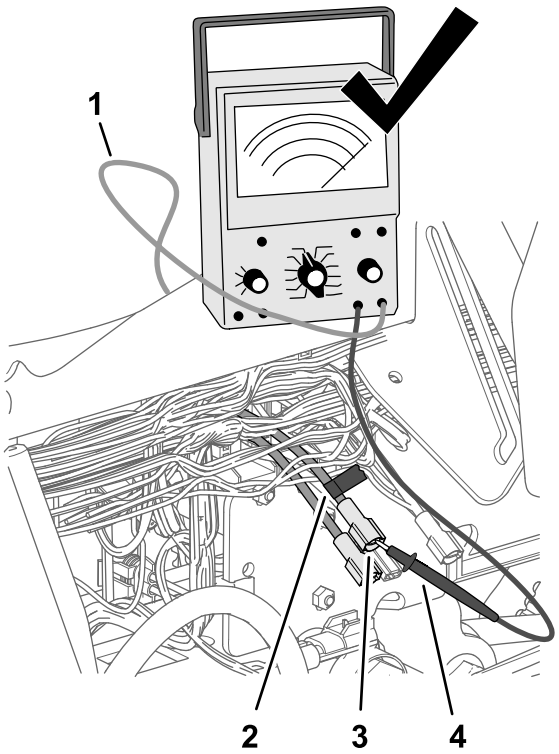

g202179

Kuva 189

1. Yleismittarin johto
2. Teippi
3. Lattaliitin (punainen 10 AWG:n johto)
4. Yleismittarin anturi

4. Merkitse teipillä liitin ja johto, jotka tunnistettiin vaiheessa 3 (Kuva 189).
5. Kytke vaiheessa 4 merkitty lattaliitin sarjan johdinsarjan 51 mm pitkän vaaleanpunaisen johdon päässä olevaan istukkaliittimeen (Kuva 190).

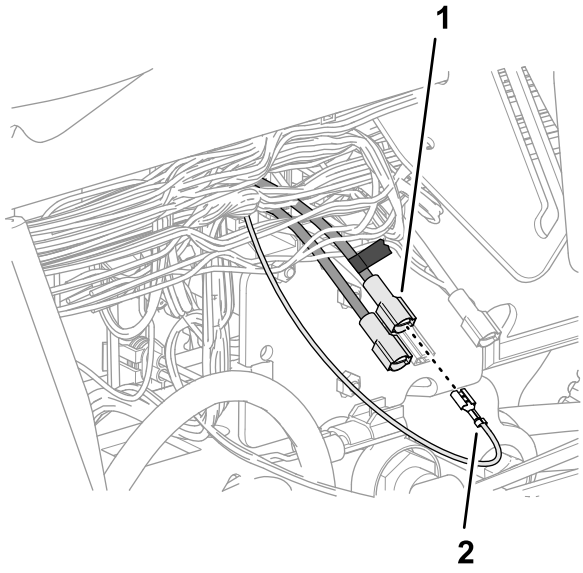

g202177

Kuva 190

1. Merkitty lattaliitin (punainen 10 AWG:n johto)
2. Istukkaliitin – vaaleanpunainen johto 51 mm

6. Työnnä sulaketta (15 A) sulakerasian 3 sulakekantaan 2, kunnes sulake on täysin paikallaan (Kuva 191).

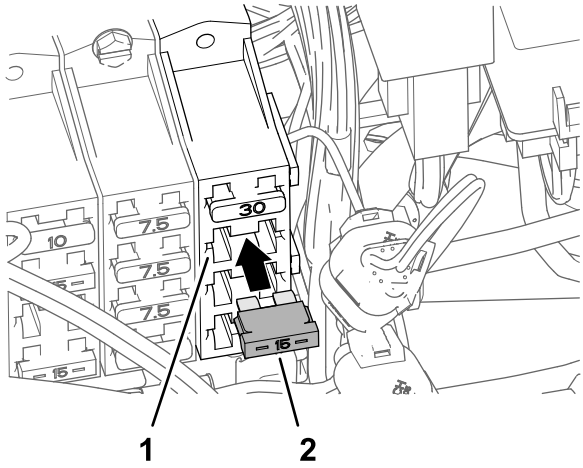

g202180

Kuva 191

1. Sulakekanta 2 (sulakerasia 3)
2. Sulake (15 A)

7. Työnnä sulaketta (50 A) johtosulakerasiaan, kunnes sulake on täysin paikallaan (Kuva 192).

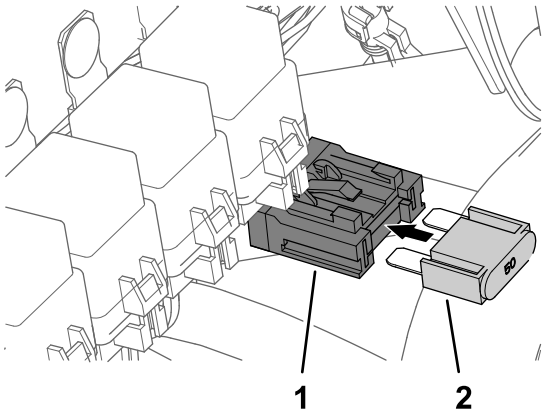

g202183

Kuva 192

1. Johtosulakerasia
2. Sulake (50 A)

34

Navigoinnin osien johdinsarjojen asennus

Vaiheeseen tarvittavat osat:

1	Datajohdinsarja (navigointijärjestelmä), GeoLink-tarkkuusruiskutusjärjestelmän sarja (malli 41630)
1	Akun johdinsarja (navigointijärjestelmä), GeoLink-tarkkuusruiskutusjärjestelmän sarja (malli 41630)
8	Nippuside
1	Pikakiristin (punainen kahva)
1	Pikakiristin (musta kahva)

Navigointidata- ja sähköjohdinsarjojen kytkentä

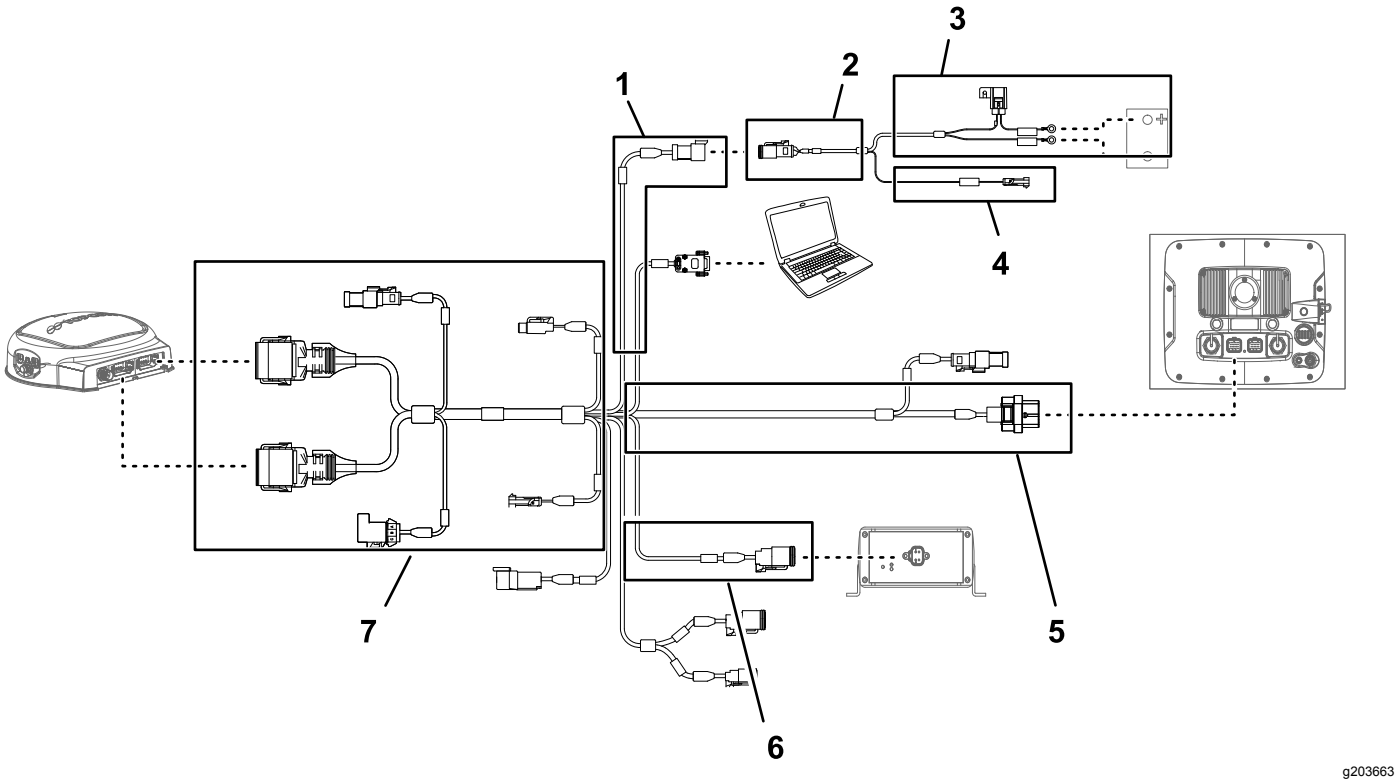

Kuva 193

1. 100 cm pitkä datajohdinsarjan haara (sähkövirta)
2. 100 cm pitkä akun johdinsarjan haara
3. 220 cm pitkä akun johdinsarjan haara
4. 100 cm pitkä akun johdinsarjan haara (kytketty virta)
5. 390 cm pitkä datajohdinsarjan haara (navigoinnin vastaanotin)
6. 13 cm pitkä datajohdinsarjan haara (sarjan johdinsarjan liitäntä)
7. 220 cm pitkä datajohdinsarjan haara (ruiskutuslaitteen monitori)

Tärkeää: **Joitain datajohdinsarjan liittimiä ei käytetä. Varmista, että käyttämättömien liitinten suojukset ja tulpat ovat lujasti paikoillaan.**

Kytke navigoinnin sähköjohdinsarjan 3-istukkainen liitin (sähkövirran liitäntä) datajohdinsarjan 3-nastaiseen liittimeen (sähkövirran liitäntä) (Kuva 193).

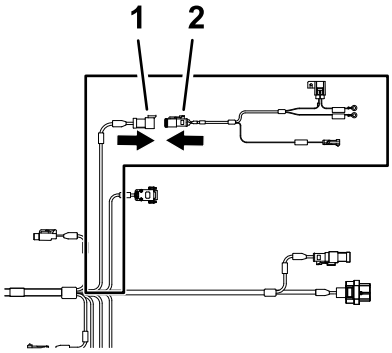

g202247

Kuva 194

1. 3-nastainen liitin, datajohdinsarja (SYSTEM POWER SEPARATION / järjestelmän virran erotus)
2. 3-istukkainen liitin, akun johdinsarja (sähkövirran liitäntä)

Datakaapelin vienti ja kytkentä navigoinnin vastaanottimeen

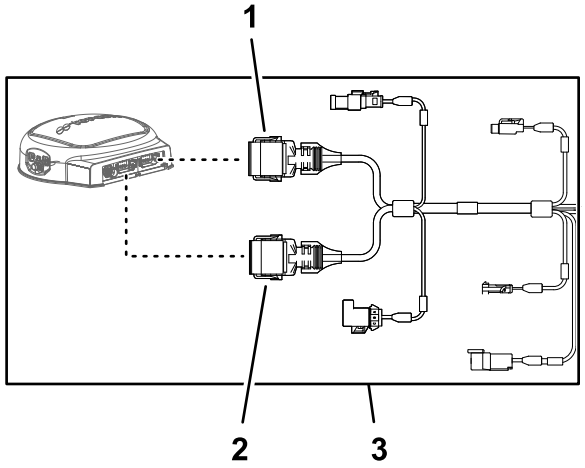

g203668

Kuva 195

1. 12-istukkainen liitin (harmaa), datajohdinsarja (navigoinnin vastaanotin)
2. 12-istukkainen liitin (musta), datajohdinsarja (navigoinnin vastaanotin)
3. 390 cm pitkä datajohdinsarjan haara (navigoinnin vastaanotin)

1. Vie datajohdinsarjan 390 cm pitkä haara vasemmanpuoleisen pystysuoran turvakaaren putken takaosaa pitkin.

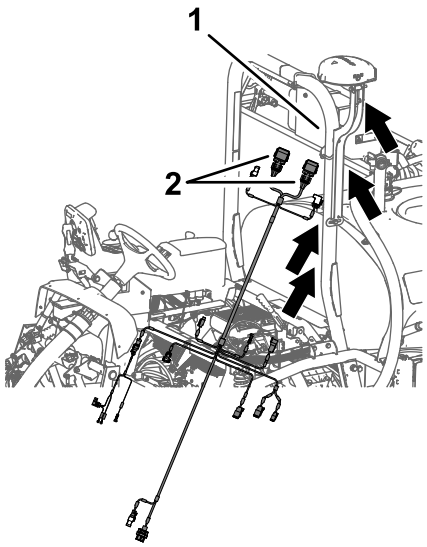

g202268

Kuva 196

1. Vasemmanpuoleinen pystysuora turvakaaren putki
2. 12-istukkaiset liittimet, 390 cm pitkä datajohdinsarjan haara

2. Vie datajohdinsarjan 390 cm pitkä haara oikeanpuoleista ROPS-putkea pitkin ja 12-istukkainen liitin (harmaa) sekä 12-istukkainen liitin (musta) ylös kohti navigoinnin vastaanotinta (Kuva 197).

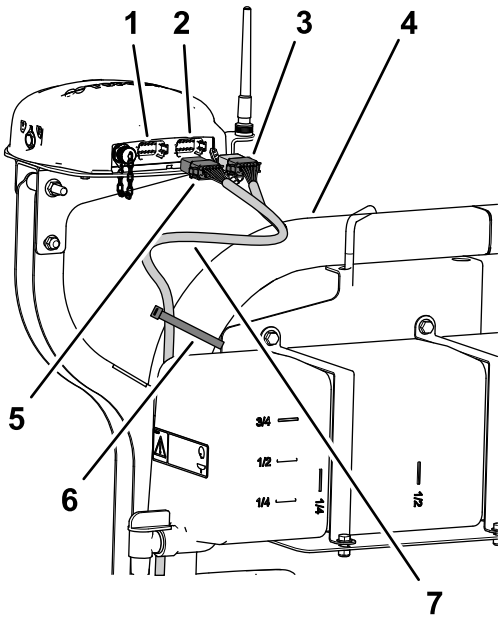

g202280

Kuva 197

1. 12-nastainen liitin vasen puoli (harmaa), navigoinnin vastaanotin
2. 12-nastainen liitin oikea puoli (musta), navigoinnin vastaanotin
3. 12-istukkainen liitin (musta), datajohdinsarja
4. Turvakaari
5. 12-istukkainen liitin (harmaa/musta): datajohdinsarja
6. Nippuside
7. 390 cm pitkä datajohdinsarjan haara

3. Kohdista datajohdinsarjan harmaan ja mustan 12-istukkaisen liittimen pitkän sivun kaksi uloketta navigoinnin vastaanottimen vasemmanpuoleisen (harmaan) 12-nastaisen liittimen pohjassa olevan vaakaseinämän kahteen kohdistusuraan (Kuva 198).

   Huomaa: Kytke johdinsarja varovasti navigoinnin vastaanottimeen. Johdinsarjan liittimien kohdistusulokkeet vastaavat vain tiettyjä navigoinnin vastaanottimen nastaliitäntöjen kohdistusuria.

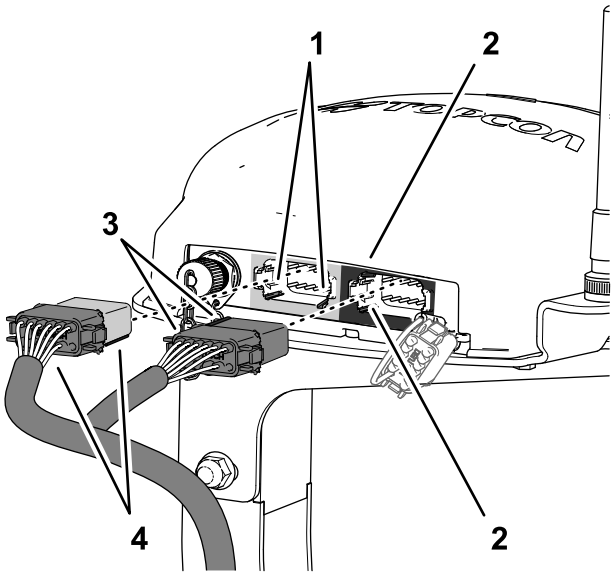

g202413

Kuva 198

1. Kohdistusurat: pohja, vaakaseinämä (vasen puoli [harmaa] 12-nastainen liitin, navigoinnin vastaanotin)
2. Kohdistusurat: vasen, pystyseinämä (oikea puoli [musta] 12-nastainen liitin, navigoinnin vastaanotin)
3. Kohdistusulokkeet: lyhyt sivu (musta 12-istukkainen liitin, datajohdinsarja)
4. Kohdistusulokkeet: pitkä sivu (harmaa/musta 12-istukkainen liitin, datajohdinsarja)

4. Kytke datajohdinsarjan harmaa ja musta 12-istukkainen liitin navigoinnin vastaanottimen vasemmanpuoleiseen (harmaaseen) 12-nastaiseen liittimeen, kunnes salvat napsahtavat kiinni toisiinsa (Kuva 198).
5. Kohdista datajohdinsarjan mustan 12-istukkaisen liittimen lyhyen sivun kaksi uloketta navigoinnin vastaanottimen oikeanpuoleisen (mustan) 12-nastaisen liittimen vasemmanpuoleisen pystyseinämän kahteen kohdistusuraan (Kuva 198).

   Huomaa: Kytke johdinsarja varovasti navigoinnin vastaanottimeen. Johdinsarjan liittimien kohdistusulokkeet vastaavat vain tiettyjä navigoinnin vastaanottimen nastaliitäntöjen kohdistusuria.

6. Kytke **vain musta** datajohdinsarjan 12-istukkainen liitin navigoinnin vastaanottimen **vasemmanpuoleiseen (mustaan)** 12-nastaiseen liittimeen, kunnes salvat napsahtavat kiinni toisiinsa (Kuva 198).
7. Kiinnitä datajohdinsarjan 390 cm pitkä haara oikeanpuoleiseen ROPS-putkeen kahdella nippusiteellä kuvan mukaisesti (Kuva 197).

   Huomaa: Varmista, että kaapeli on löysällä 12-istukkaisten liitinten ja nippusiteen välillä.

Navigoinnin sähköjohdinsarjan reititys koneen oikealla puolella

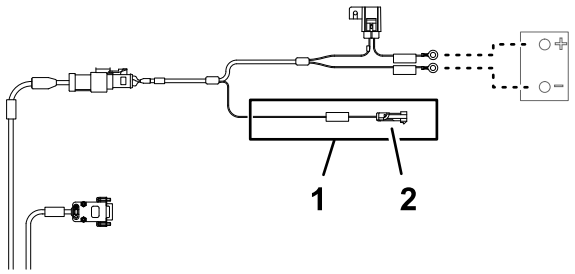

g203670

Kuva 199

1. 1-nastainen liitin, sähkökytkentähaara (***IMPORTANT*** ONLY CONNECT THIS WIRE TO SWITCHED 12V POWER SOURCE / ***tärkeää*** kytke tämä johto vain 12 V:n hakkurivirtalähteeseen)
2. 100 cm pitkä akun johdinsarjan haara (kytketty virta)

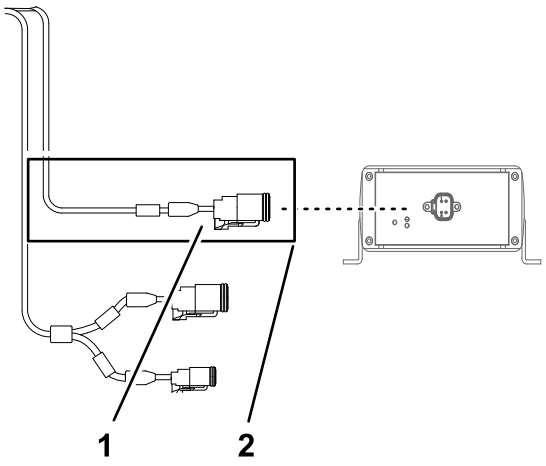

g203666

Kuva 200

1. 4-nastainen liitin (CAN 2/ASC10 BUS / can 2/ asc 10 -väylä)
2. 13 cm pitkä datajohdinsarjan haara (sarjan johdinsarjan liitäntä)

1. Vie datajohdinsarja ja akun johdinsarja alas vasemmanpuoleisen pystysuoran turvakaaren

takaosaa pitkin istuimen tuen poikittaispalkkiin (Kuva 201).

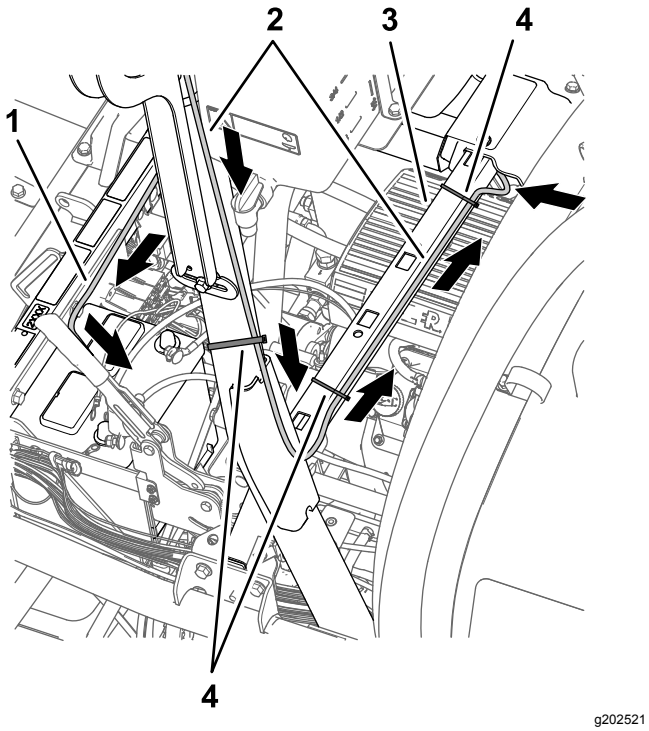

Kuva 201

1. 220 cm pitkä akun johdinsarjan haara (älä vie 100 cm pitkää sähkökytkentähaaraa (kytketty virta) akun johdinsarjan kanssa)
2. 390 cm pitkä datajohdinsarjan haara (navigoinnin vastaanotin)
3. Poikittaispalkki (istuimen tuki)
4. Nippusiteet

2. Kiinnitä navigoinnin vastaanottimen 390 cm pitkä datajohdinsarjan haara turvakaareen kuvan mukaisesti (Kuva 201).
3. Kytke merkinnällä ***IMPORTANT*** ONLY CONNECT THIS WIRE TO SWITCHED 12V POWER SOURCE (**tärkeää*** kytke tämä johto vain 12 V:n hakkurivirtalähteeseen) varustettu akun johdinsarjan 1-nastainen liitin merkinnällä SW'D PWR FOR GEN 2 TOPCON (kytketty virta: gen 2 topcon) varustettuun sarjan johdinsarjan 66 cm pitkän haaran 1-istukkaiseen liittimeen (Kuva 202).

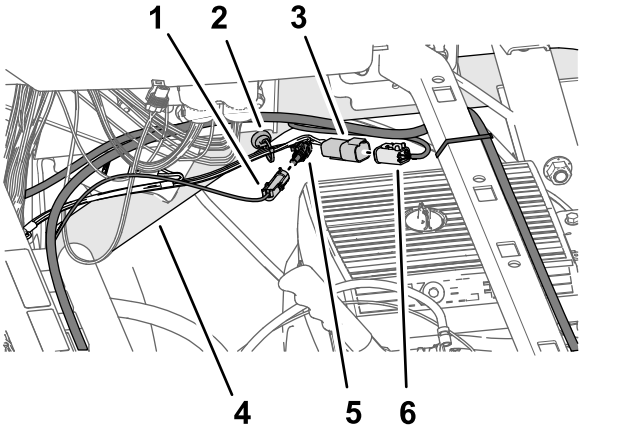

Kuva 202

1. 1-nastainen liitin, akun johdinsarjan haara (***IMPORTANT*** ONLY CONNECT THIS WIRE TO SWITCHED 12V POWER SOURCE / ***tärkeää*** kytke tämä johto vain 12 V:n hakkurivirtalähteeseen)
2. Magneettinen johdinsarjan kiinnike
3. 4-nastainen liitin, 66 cm pitkä sarjan johdinsarjan haara (ASC 10 PWR & CAN FROM X30 / asc 10 -virta ja can x30:stä)
4. Oikeanpuoleinen ylempi runkoputki
5. 1-istukkainen liitin, 66 cm pitkä sarjan johdinsarjan haara (SW'D PWR FOR GEN 2 TOPCON / kytketty virta: gen 2 topcon)
6. 4-istukkainen liitin, datajohdinsarjan haara (CAN 2/ASC10 BUS / can 2 / asc 10 -väylä)

4. Kytke merkinnällä ASC 10 PWR & CAN FROM X30 (asc 10 -virta ja can x30:stä) varustettu sarjan johdinsarjan 66 cm pitkän haaran 4-nastainen liitin merkinnällä CAN 2/ASC10 BUS (can 2 / asc 10 -väylä) varustettuun datajohdinsarjan haaran 4-istukkaiseen liittimeen (Kuva 202).
5. Vie datajohdinsarja ja akun johdinsarja istuimen tuen poikittaispalkin poikki ja kiinnitä 390 cm pitkä datajohdinsarjan haara poikittaispalkkiin kahdella nippusiteellä (Kuva 201 ja Kuva 203).

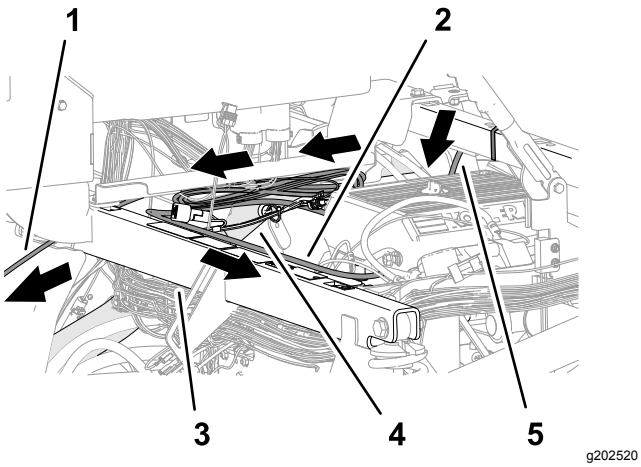

Kuva 203

1. 220 cm pitkä datajohdinsarjan haara (ruiskutuslaitteen monitori)
2. 220 cm pitkä akun johdinsarjan haara
3. Iskua vaimentava tukiputki
4. Oikeanpuoleinen ylempi runkoputki
5. 390 cm pitkä datajohdinsarjan haara (navigoinnin vastaanotin)

6. Vie 220 cm pitkä akun johdinsarjan haara oikeanpuoleista ylempää runkoputkea pitkin (Kuva 203).
7. Vie 220 cm pitkä akun johdinsarjan haara iskua vaimentavan tukiputken poikki akkua kohti (Kuva 203).

   Huomaa: Varmista, että 100 cm pitkä sähkökytkentähaara (kytketty virta) pysyy oikeanpuoleista ylempää runkoputkea vasten.
8. Vie 220 cm pitkä datajohdinsarjan haara (johdinsarjan haara, jossa on 26-istukkainen liitin) ohjauskonsolin alta ja eteenpäin kohti kojelautaa (Kuva 203).

Datakaapelin vienti ja kytkentä ruiskutuslaitteen monitoriin

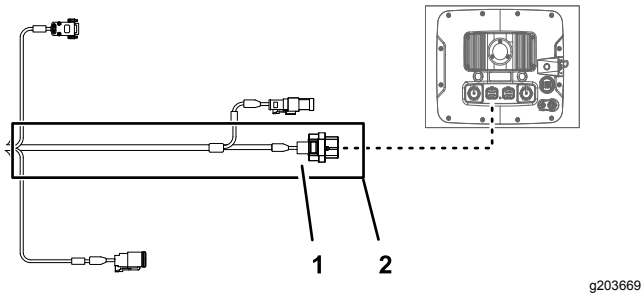

Kuva 204

1. 26-istukkainen liitin, datajohdinsarja (ruiskutuslaitteen monitori)
2. 220 cm pitkä datajohdinsarjan haara (ruiskutuslaitteen monitori)

1. Vie 220 cm pitkä datajohdinsarjan haara (johdinsarjan haara, jossa on 26-istukkainen liitin) eteenpäin ja kojelaudan alta (Kuva 205).

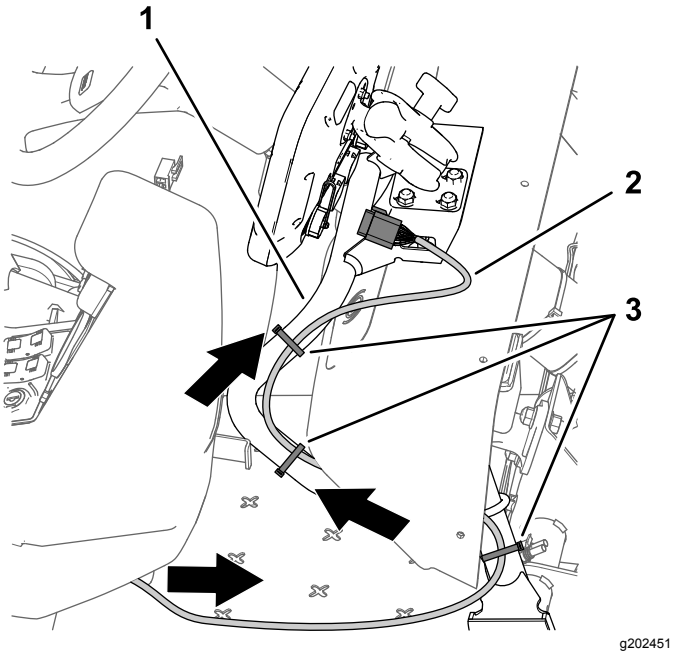

Kuva 205

1. Tukiputki (monitori)
2. 220 cm pitkä datajohdinsarjan haara
3. Nippusiteet

2. Vie 220 cm pitkä datajohdinsarjan haara monitorin tukiputkea pitkin (Kuva 205).
3. Kohdista datajohdinsarjan 26-istukkainen liitin ruiskutuslaitteen monitorin 26-nastaiseen liittimeen ja paina istukkaliitintä nastaliittimeen, kunnes liittimen salpa napsahtaa kiinni (Kuva 206).

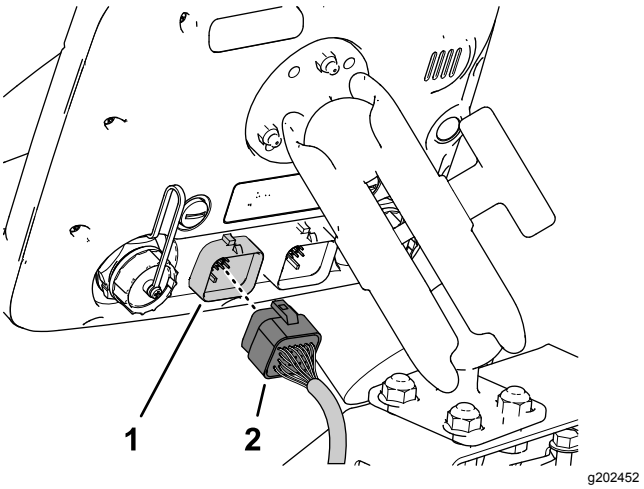

Kuva 206

1. 26-nastainen liitin (ruiskutuslaitteen monitori)
2. 26-istukkainen liitin, datajohdinsarja (ruiskutuslaitteen monitori)

4. Varmista, että 220 cm pitkässä datajohdinsarjan haarassa on tarpeeksi löysää, jotta ruiskutuslaitteen kuljettaja voi säätää monitorin asentoa, ja kiinnitä johdinsarja monitorin tukiputkeen nippusiteillä kuvan mukaisesti (Kuva 205).

Pikakiristimien kiinnitys akkuun

1. Irrota kuusiomutterit ja aluslaatat punaisen ja mustan kahvan pikakiristimistä (Kuva 207).

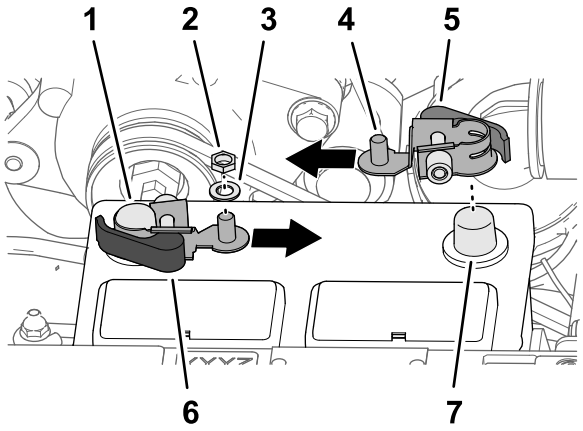

Kuva 207

1. Akun miinusnapa
2. Kuusiomutteri (1/4 tuumaa, pikakiristin)
3. Aluslaatta (1/4 tuumaa, pikakiristin)
4. Kierteitetty tappi
5. Punainen lukituskahva (pikakiristin)
6. Musta lukituskahva (pikakiristin)
7. Akun plusnapa

2. Avaa pikakiristimen lukituskahva (musta kahva) (Kuva 208).

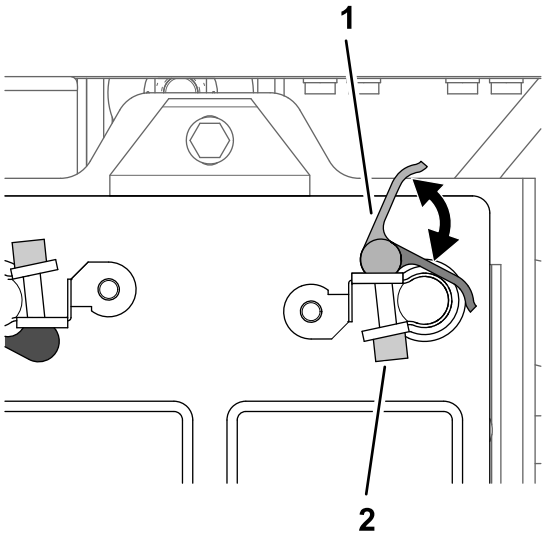

Kuva 208

1. Kahva (pikakiristin)
2. Pyälletty mutteri

3. Kiinnitä pikakiristin akun miinusnapaan niin, että kiristimen kierteitetty tappi on kohdistettu akun keskiosaa kohti kuvan mukaisesti (Kuva 207).
4. Sulje pikakiristimen lukituskahva (Kuva 208).

   Huomaa: Jos pikakiristimen kiristysvoimaa on säädettävä, avaa kahva, lisää tai pienennä kiristysvoimaa pyällettyä mutteria kääntämällä ja sulje kiristimen kahva.
5. Toista vaiheet 2–4 akun plusnavan punaisen kahvan pikakiristimessä.

Akun kytkentä

⚠ VAARA

Sähkökipinät voivat saada akun kaasut räjähtämään ja aiheuttaa siten henkilövahingon.

Akun kaapeleiden virheellinen kytkentä voi vahingoittaa ruiskutuslaitetta ja kaapeleita sekä aiheuttaa kipinöitä.

- **Irrota aina akun miinuskaapeli (musta) ennen pluskaapelin (punainen) irrottamista.**
- **Kytke aina akun pluskaapeli (punainen) ennen miinuskaapelia (musta).**

Akun navat tai metallityökalut voivat aiheuttaa oikosulun koskettaessaan ruiskutuslaitteen metalliosia, mistä voi seurata kipinöitä.

- **Kun irrotat tai asennat akun, älä anna akun napojen koskettaa ruiskutuslaitteen metalliosia.**
- **Älä anna metallityökalujen aiheuttaa oikosulkua akun napojen ja ruiskutuslaitteen metalliosien välille.**
- **Pidä akun hihna aina paikallaan suojaamassa ja kiinnittämässä akkua.**

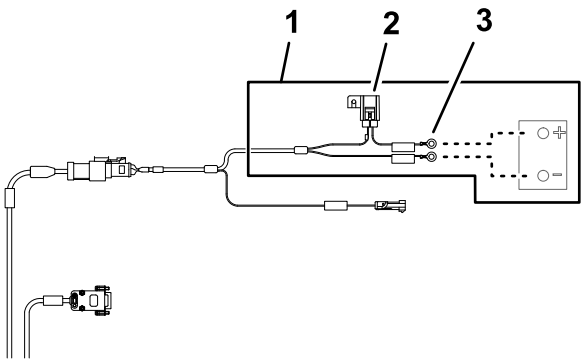

g203667

Kuva 209

1. 220 cm pitkä akun johdinsarjan haara
2. 10 A:n sulake (akku)
3. Rengasliittimet (akku)

1. Tee viilto käynnistysmoottoriin menevän akun pluskaapelin eristesuojaan kuvan mukaisesti (Kuva 210).

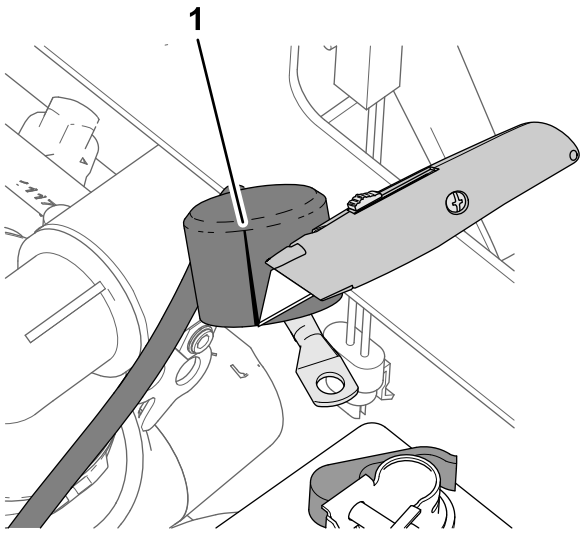

g202746

Kuva 210

1. Viilto (eristesuoja, käynnistysmoottoriin menevä akun pluskaapeli)

2. Kiinnitä seuraavat johto- ja kaapeliliittimet plusnavan akkukengän kierteitettyyn tappiin (Kuva 211) seuraavassa järjestyksessä:

   Huomaa: Varmista, että akun pluskaapelin liitin moottorin käynnistysmoottoriin on sijoitettu kaikkien liittimien päälle kierteitetyssä tapissa.

   A. Rengasliitin, 22 cm pitkä koneen johdinsarja, jossa on merkintä BATTERY (+) (akku (+))

   B. Rengasliitin, 220 cm pitkä akun johdinsarjan haara, jossa on merkintä ***IMPORTANT*** CONNECT THIS WIRE TO POSITIVE ON BATTERY (***tärkeää*** kytke tämä johto akun plusnapaan)

   C. Rengasliitin – 60 cm pitkä sarjan johdinsarjan haara, jossa on merkintä TO BATTERY POSITIVE (akun plusnapaan)

   D. Akkukaapelin liitin (plus), laturiin (50 A)

   E. Akkukaapelin liitin (plus), käynnistysmoottoriin

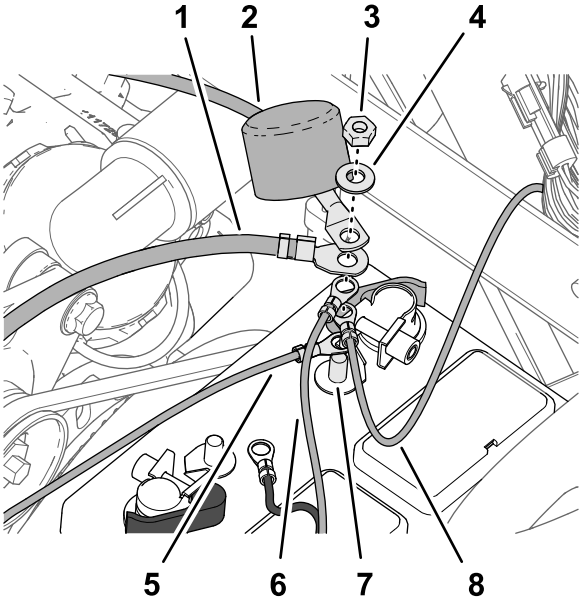

g202767

Kuva 211

1. Akkukaapelin liitin (plus), laturiin (50 A)
2. Akkukaapelin liitin (plus), käynnistysmoottoriin
3. Kuusiomutteri (1/4 tuumaa, pikakiristin)
4. Aluslaatta (1/4 tuumaa, pikakiristin)
5. Rengasliitin – 60 cm pitkä sarjan johdinsarjan haara, jossa on merkintä TO BATTERY POSITIVE (akun plusnapaan)
6. Rengasliitin, 220 cm pitkä akun johdinsarjan haara, jossa on merkintä ***IMPORTANT*** CONNECT THIS WIRE TO POSITIVE ON BATTERY (***tärkeää*** kytke tämä johto akun plusnapaan)
7. Kierteitetty tappi (akun plusnavan akkukenkä)
8. Rengasliitin, 22 cm pitkä koneen johdinsarja, jossa on merkintä BATTERY (+) (akku (+))

3. Kiinnitä kuusiomutteri (1/4 tuumaa) ja aluslaatta (1/4 tuumaa) kierteitettyyn tappiin ja kiristä mutteri momenttiin 1 017 – 1 234 N·cm.
4. Kohdista käynnistysmoottoriin menevän akun pluskaapelin eristesuoja kierteitettyyn tappiin (Kuva 211).
5. Kiinnitä seuraavat johto- ja kaapeliliittimet miinusnavan akkukengän kierteitettyyn tappiin (Kuva 212) seuraavassa järjestyksessä:

   Huomaa: Varmista, että moottorin ja laitemaan akun miinuskaapelin liitin on sijoitettu kaikkien liittimien päälle kierteitetyssä tapissa.

A. Rengasliitin, 220 cm pitkä akun johdinsarjan haara, jossa on merkintä ***IMPORTANT*** CONNECT THIS WIRE TO – VE TERMINAL OF BATTERY WHICH IS CONNECTED TO TRACTOR FRAME (***tärkeää*** kytke tämä johto miinusnapaan akussa, joka on kytketty traktorin runkoon)

B. Rengasliitin, 60 cm pitkä sarjan johdinsarjan haara – akun miinusnapa

C. Akkukaapelin liitin (miinus), moottoriin ja laitemaahan

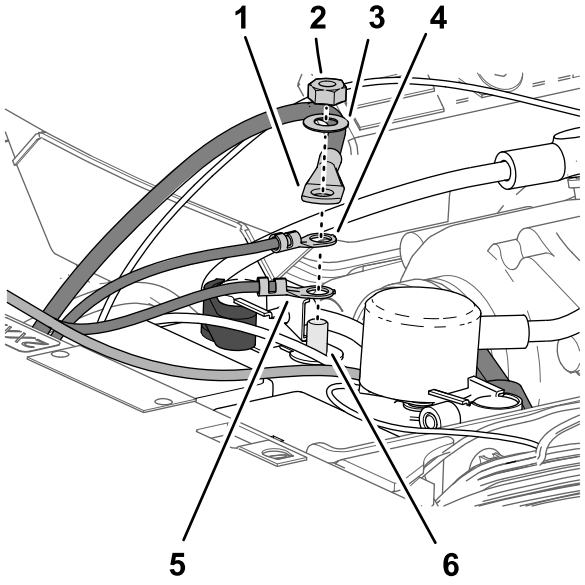

Kuva 212

1. Akkukaapelin liitin (miinus), moottoriin ja laitemaahan
2. Kuusiomutteri (1/4 tuumaa, pikakiristin)
3. Aluslaatta (1/4 tuumaa, pikakiristin)
4. Rengasliitin, 60 cm pitkä sarjan johdinsarjan haara – akun miinusnapa
5. Rengasliitin, 220 cm pitkä akun johdinsarjan haara, jossa on merkintä ***IMPORTANT*** CONNECT THIS WIRE TO – VE TERMINAL OF BATTERY WHICH IS CONNECTED TO TRACTOR FRAME (***tärkeää*** kytke tämä johto miinusnapaan akussa, joka on kytketty traktorin runkoon)
6. Kierteitetty tappi (akun miinusnavan akkukenkä)

Johdinsarjan kiinnitys

1. Kerää datajohdinsarjan ylimääräinen pituus oikeanpuoleista ylempää runkoputkea vasten (Kuva 213).

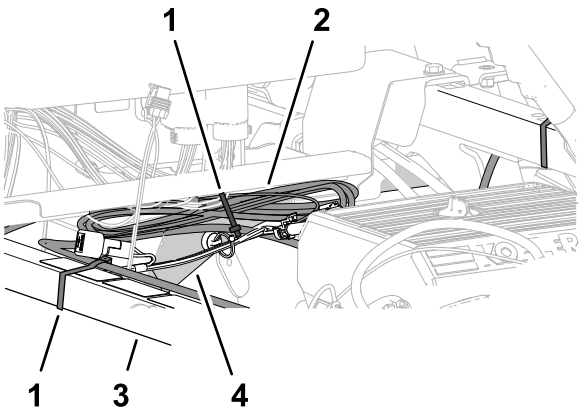

Kuva 213

1. Nippuside
2. Datajohdinsarjan nippu
3. Iskua vaimentava tukiputki
4. Oikeanpuoleinen ylempi runkoputki

2. Kohdista datajohdinsarja iskua vaimentavaan tukiputkeen ja kiinnitä johdinsarja putkeen nippusiteellä (Kuva 213).
3. Kohdista datajohdinsarja oikeanpuoleiseen ylempään runkoputkeen ja kiinnitä johdinsarjan nippu runkoputkeen nippusiteellä (Kuva 213).
4. Varmista, että hihnapyörien ja hihnojen sekä datajohdinsarjan, akun johdinsarjan, sarjan johdinsarjan ja akkukaapeleiden välillä on tilaa.

   Kiinnitä johdinsarja ja kaapelit nippusiteillä tarvittaessa pitämään ne pois hihnoilta ja hihnapyöriltä.

35

Konepellin ja vasemman ja oikean etulokasuojan asennus

Vaiheeseen tarvittavat osat:

13	Painettava kiinnitin

Konepellin asennus

1. Kohdista konepellin reiät kojelaudan paneelin ja koneen rungon reikiin (Kuva 214).

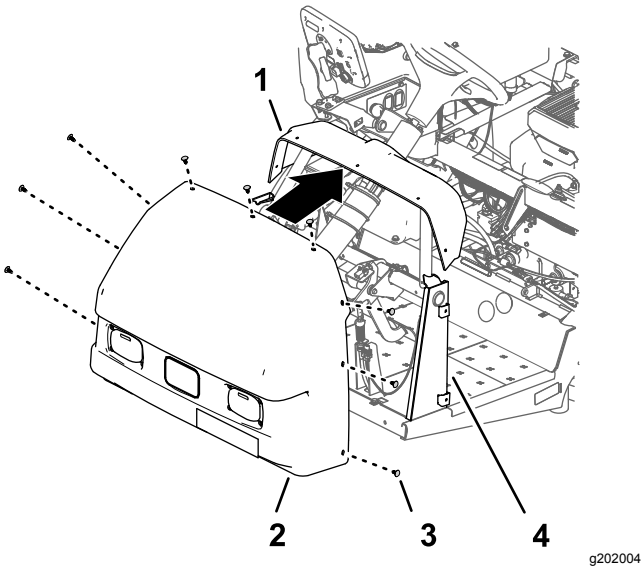

g202004

Kuva 214

1. Kojelaudan paneeli
2. Konepelti
3. Painettava kiinnitin
4. Kojelaudan tuki

2. Kiinnitä konepelti kojelautaan ja runkoon yhdeksällä painettavalla kiinnittimellä (Kuva 214).
3. Kytke koneen johdinsarjan kaksi sähköliitintä (2-istukkaiset) vasemman ja oikean ajovalon 2-nastaisiin liittimiin (Kuva 215).

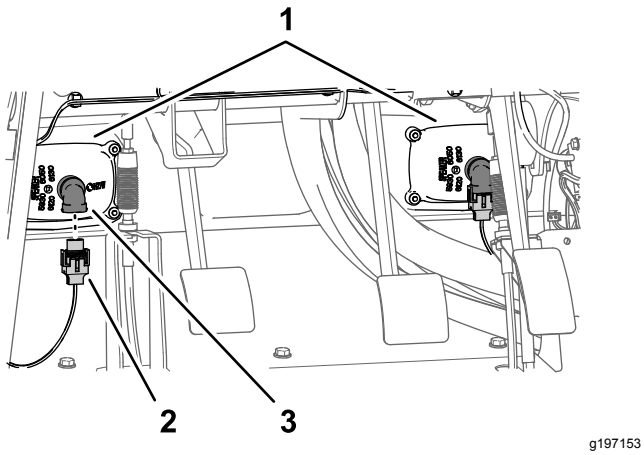

g197153

Kuva 215

1. Ajovalot
2. 2-istukkainen liitin (koneen johdinsarja)
3. 2-nastainen liitin (ajovalo)

Vasemman ja oikean etulokasuojan asennus

1. Kohdista sisemmän lokasuojan suojus vasemmanpuoleiseen ylempään runkoputkeen ja vasemmanpuoleiseen alempaan runkoputkeen (Kuva 215).

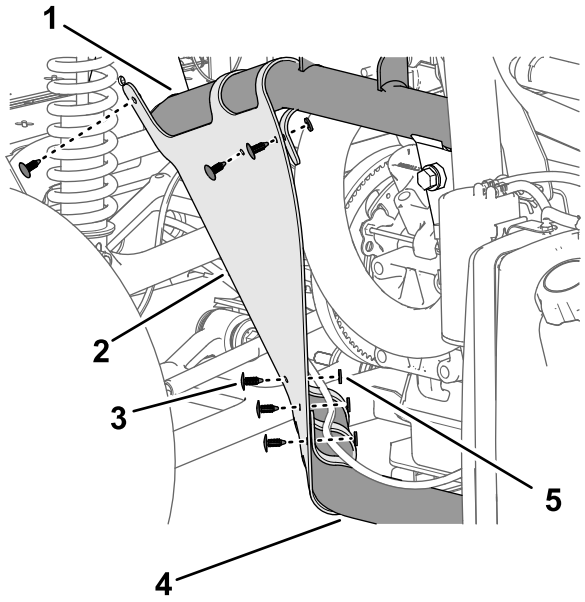

g202023

Kuva 216

1. Vasemmanpuoleinen ylempi runkoputki
2. Sisemmän lokasuojan suojus
3. Painettava kiinnitin
4. Vasemmanpuoleinen alempi runkoputki
5. Aluslaatta (9/2 × 1/16 tuumaa)

2. Kiinnitä sisemmän lokasuojan suojus runkoputkiin kuudella painettavalla kiinnittimellä (Kuva 216).
3. Kohdista lokasuojan reiät koneen rungon reikiin kuvan mukaisesti (Kuva 216).

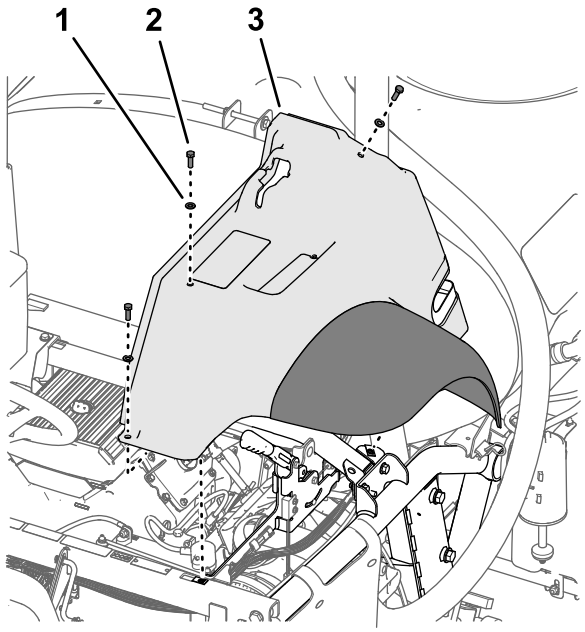

g197152

Kuva 217

1. Aluslaatta (5/16 tuumaa)
2. Pultti (5/16 × 1 tuumaa)
3. Vasen etulokasuoja

4. Kiinnitä lokasuoja löysästi runkoon (Kuva 217) kolmella pultilla (5/16 × 1 tuumaa) ja kolmella aluslaatalla (5/16 tuumaa), jotka irrotettiin kohdan Vasemman ja oikean etulokasuojan irrotus (sivu 8) vaiheessa 2.
5. Kiinnitä lokasuoja runkokiskoon kahdella painettavalla kiinnittimellä (Kuva 218).

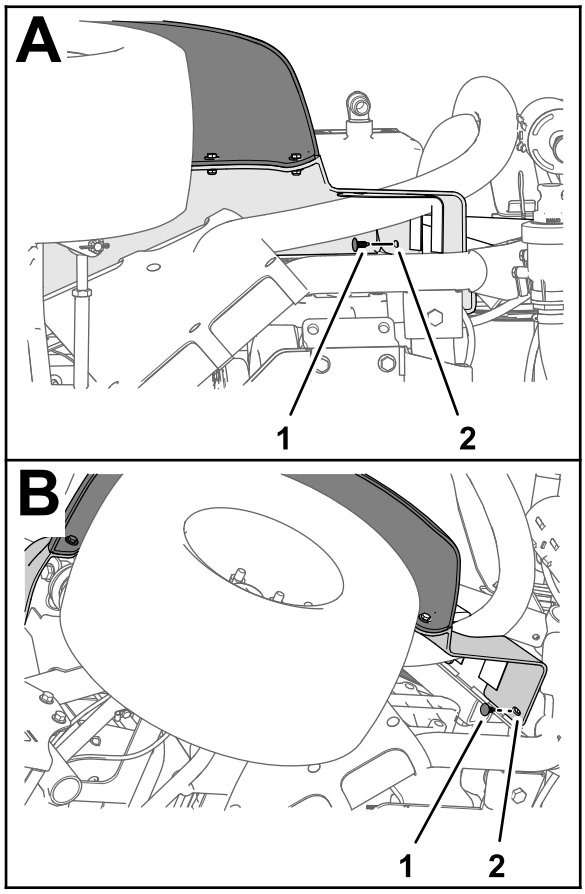

g197151

Kuva 218

1. Painettava kiinnitin
2. Vasen etulokasuoja

6. Kiristä pultti (5/16 × 1 tuumaa) momenttiin 1 978 – 2 542 N·cm.
7. Toista vaiheet 1–6 sisemmän lokasuojan suojukselle ja lokasuojalle koneen toisella puolella.

36

Moottorin huoltopaneelin ja istuimen asennus

Mitään osia ei tarvita

Moottorin huoltopaneelin asennus

1. Kohdista moottorin huoltopaneelin salvat turvakaaren paneelin tukikannattimien holkkeihin (Kuva 219).

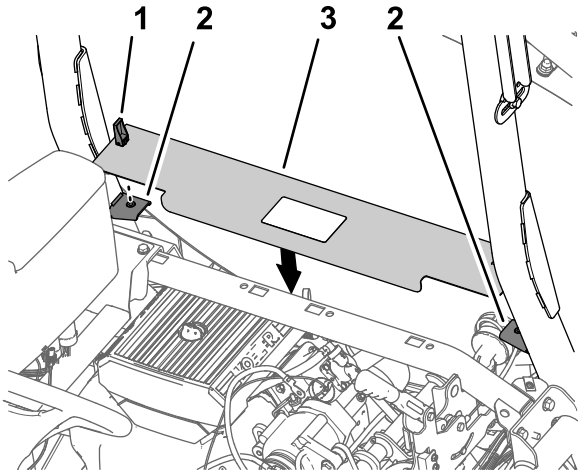

g202414

Kuva 219

1. Salpa
2. Paneelin tukikannattimet
3. Moottorin huoltopaneeli

2. Kiinnitä paneeli kannattimiin (Kuva 219).
3. Kiinnitä paneeli kannattimiin kääntämällä lukituskahvat alas (Kuva 219).

Istuimen asennus

1. Kohdista istuin ja istuimen alusta koneen alustaan (Kuva 220).

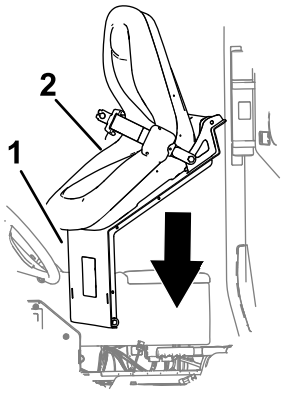

g202000

Kuva 220

1. Istuimen alusta
2. Istuin

2. Kohdista istuinkaukalon saranatappien reiät alustan kannattimen reikiin (Kuva 221).

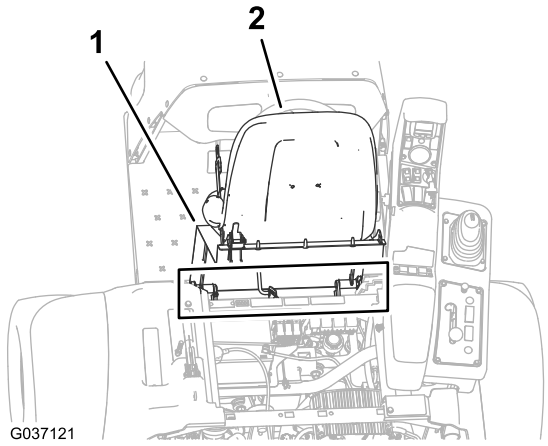

g037121

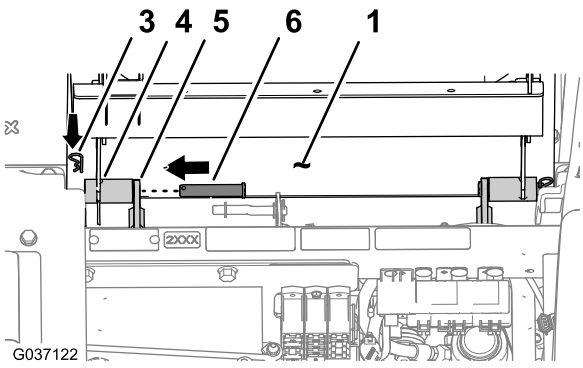

g202002

Kuva 221

1. Istuimen alusta
2. Istuin
3. Sokka
4. Saranaliitin (istuinkaukalo)
5. Alustan kannatin
6. Saranatappi

3. Kiinnitä istuinkaukalo alustan kannattimiin kahdella saranatapilla (Kuva 221).
4. Kiinnitä saranatapit koneeseen kahdella sokalla (Kuva 221).
5. Kiinnitä kannatintanko istuimen kannattimeen aluslaatalla ja sokalla (Kuva 222).

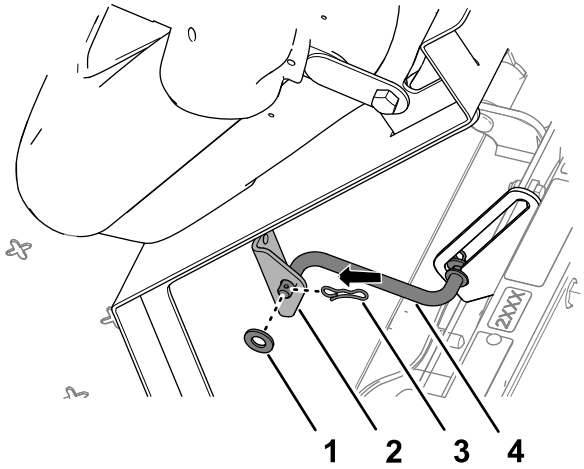

g202001

Kuva 222

1. Aluslaatta
2. Kannatin (istuin)
3. Sokka
4. Kannatintanko

6. Työnnä koneen johdinsarjan 2-istukkaista liitintä istuinkytkimen liittimeen, kunnes liittimet kiinnittyvät kunnolla (Kuva 223).

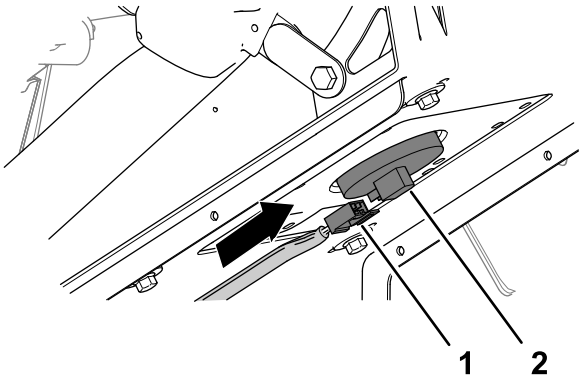

g202003

Kuva 223

1. 2-istukkainen liitin (koneen johdinsarja)
2. Istuinkytkimen liitin

7. Käännä istuinta hieman eteenpäin, irrota kannatintanko urasta ja käännä istuinta alas, kunnes istuin kiinnittyy kunnolla.

37

Koneen asetusten ohjelmointi

Mitään osia ei tarvita

Ohjeet

1. Aseta avain virtalukkoon ja käännä avain KÄYNNISSÄ-asentoon.

   Odotusnäyttö ilmestyy tietokeskuksen näyttöön, ja merkkivalo syttyy hetkeksi (Kuva 224).

   Huomaa: Älä käynnistä moottoria.

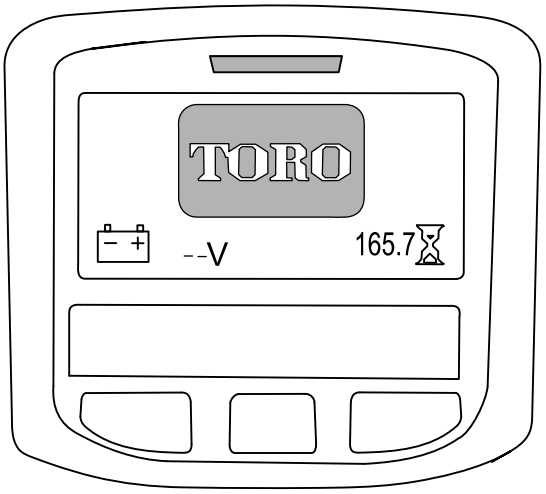

g202877

Kuva 224

2. Siirry navigointinäyttöön painamalla alkunäytössä tietokeskuksen keskimmäistä painetta (Kuva 225).

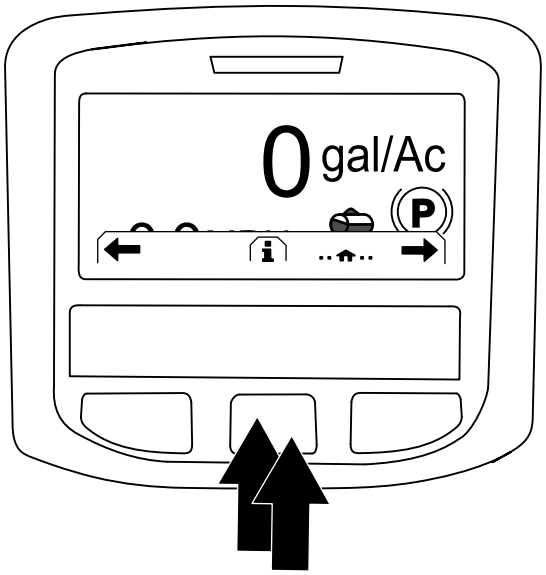

g202868

Kuva 225

3. Siirry päävalikkoon painamalla tietokeskuksen keskimmäistä painiketta (Kuva 225).
4. Siirry SETTING (Asetus) -valintaan painamalla PÄÄVALIKOSSA keskimmäistä painiketta ja valitse valinta painamalla oikeanpuoleista painiketta (Kuva 226).

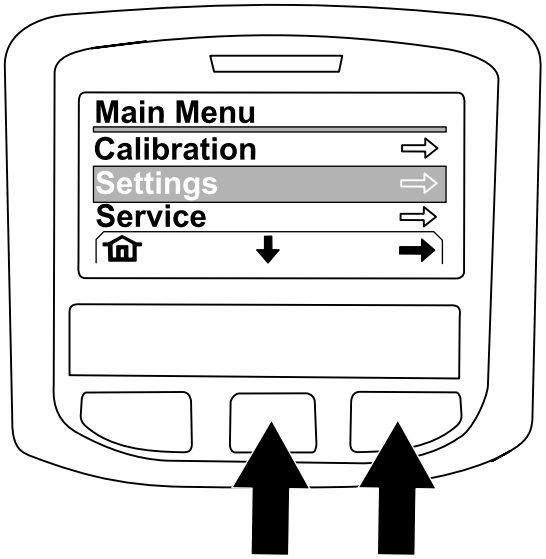

g202874

Kuva 226

5. Siirry PROTECTED SETTINGS (Suojatut asetukset) -valintaan painamalla SETTING (Asetus) -näytössä keskimmäistä painiketta ja valitse valinta painamalla oikeanpuoleista painiketta.

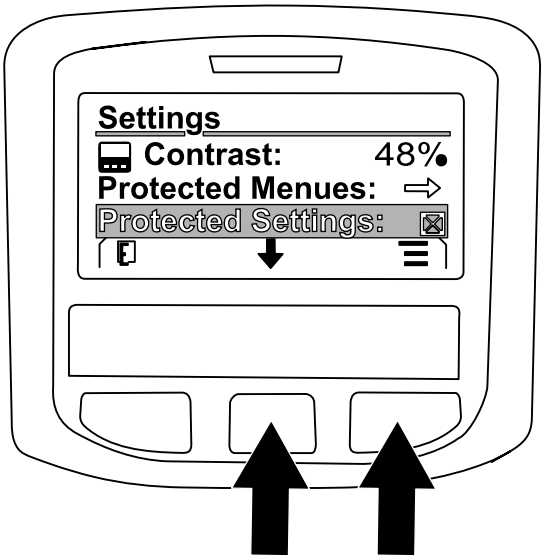

g202869

Kuva 227

6. Anna PIN-koodi seuraavalla tavalla:
   A. Anna vasemman kohdan PIN-koodin numero painamalla keskimmäistä painiketta tarpeen mukaan (Kuva 228).

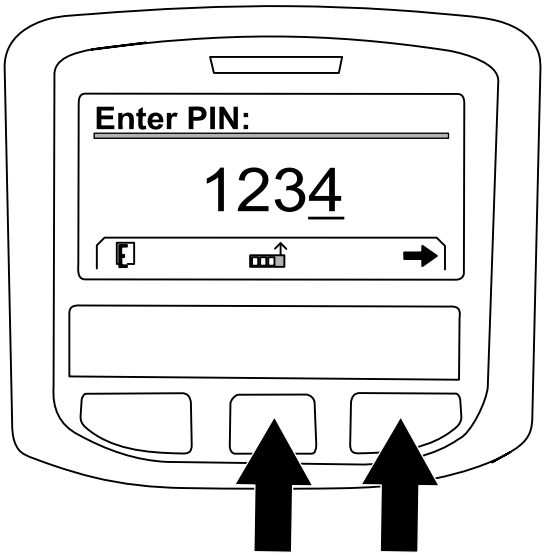

g202870

Kuva 228

   B. Siirry seuraavaan PIN-koodin numeroon painamalla oikeanpuoleista painiketta (Kuva 228).
   C. Toista vaiheet A ja B kolmen muun PIN-koodin numeron kohdalla.
   D. Kun kaikki PIN-koodin numerot on annettu, paina oikeanpuoleista painiketta (Kuva 228) ja anna sitten PIN-koodi painamalla keskimmäistä painiketta (Kuva 229).

      Merkkivalo syttyy hetkeksi.

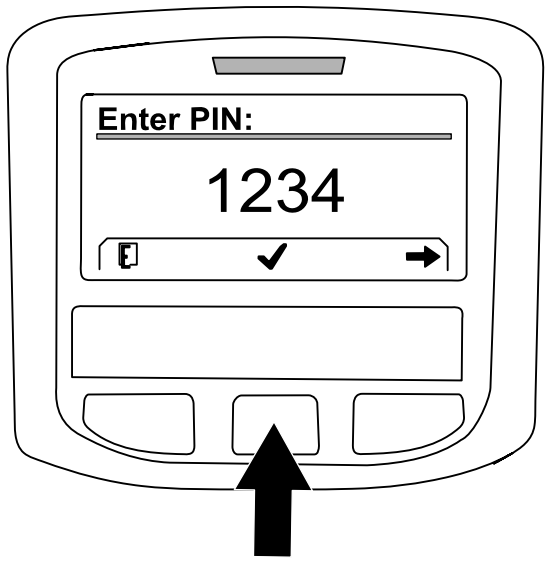

g202871

Kuva 229

7. Siirry GEOLINK-valintaan painamalla keskimmäistä painiketta ja määritä valinta painamalla oikeanpuoleista painiketta (Kuva 230).

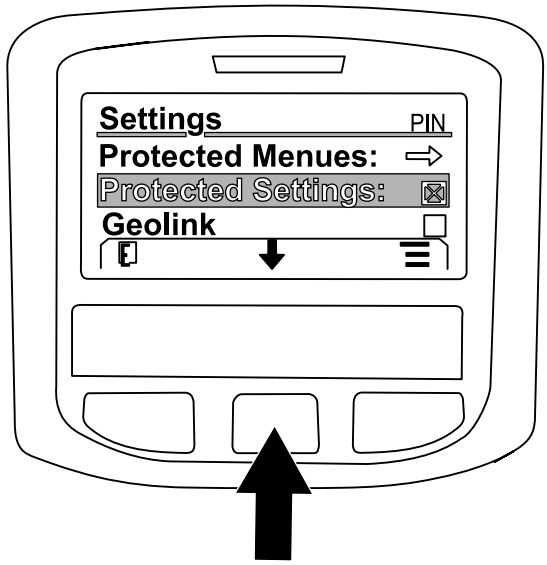

g202875

Kuva 230

GeoLink-vahvistusnäyttö näkyy tietokeskuksessa (Kuva 231).

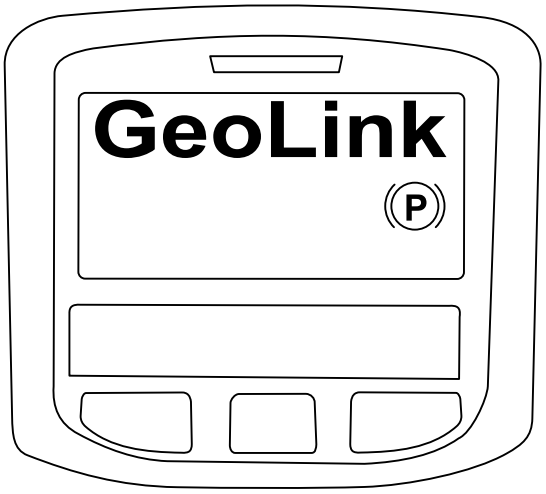

g202872

Kuva 231

8. Käännä virta-avain PYSÄYTYS-asentoon ja sitten KÄYNNISSÄ-asentoon.
9. GEOLINK-odotusnäyttö ilmestyy aluksi, kun virta-avain käännetään KÄYNNISSÄ-asentoon.

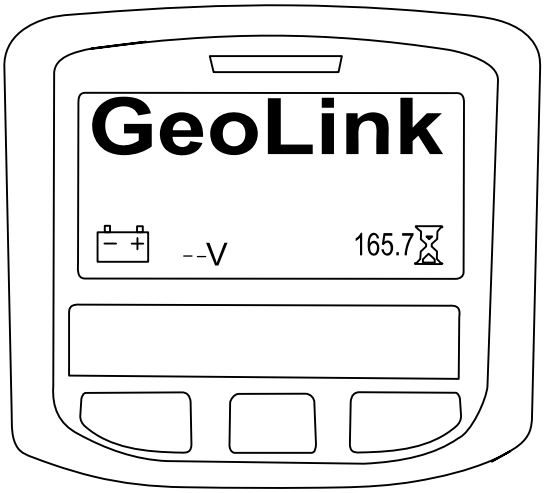

g202878

Kuva 232

Eurooppalainen tietosuojailmoitus

Toron keräämät tiedot
Toro Warranty Company (Toro) huolehtii asiakkaiden tietosuojasta. Takuuvaatimusten käsittelyä ja mahdollisia tuotteiden takaisinkutsukampanjoita varten pyydämme, että asiakkaat lähettävät henkilötiedot suoraan Torolle tai paikalliselle Toro-jälleenmyyjälle.

Toro-takuujärjestelmä toimii yhdysvaltalaisilla palvelimilla, eivätkä yhdysvaltalaiset tietosuojalait välttämättä tarjoa samanlaista suojaa kuin vastaavat lait asiakkaan omassa maassa.

ANTAMALLA HENKILÖTIEDOT TOROLLE ASIAKAS SUOSTUU SIIHEN, ETTÄ NÄITÄ TIETOJA KÄSITELLÄÄN TÄSSÄ TIETOSUOJAILMOITUKSESSA KUVATULLA TAVALLA.

Tapa, jolla Toro käyttää tietoja
Toro voi käyttää henkilötietoja takuuvaatimusten käsittelyyn, yhteydenottoihin mahdollisissa tuotteiden takaisinkutsukampanjoissa ja muissa mahdollisissa tarkoituksissa, joista kerrotaan erikseen. Toro voi jakaa tietoja Toron sisaryhtiöille, jälleenmyyjille ja muille liiketoimintakumppaneille näiden tarkoitusten yhteydessä. Toro ei myy asiakkaiden henkilötietoja muille yhtiöille. Toro pidättää oikeuden luovuttaa henkilötietoja lain määräämiin tarkoituksiin tai asiaankuuluvien viranomaisten pyynnöstä, Toron järjestelmien toiminnan varmistamiseksi tai Toron turvallisuuden tai muiden käyttäjien turvallisuuden varmistamiseksi.

Henkilötietojen säilytys
Henkilötietoja säilytetään niin kauan kuin niitä tarvitaan niiden alkuperäiseen tarkoitukseen tai muihin asianmukaisiin tarkoituksiin (kuten viranomaismääräysten noudattamiseksi) tai lain määräämän ajan.

Toron vakuutus asiakkaiden henkilötietojen tietosuojasta
Toro pyrkii säilyttämään henkilötietojen tietosuojan kohtuullisten varotoimien avulla. Lisäksi se pyrkii huolehtimaan tietojen tarkkuudesta ja paikkansapitävyydestä.

Henkilötietojen käyttö ja korjaus
Jos haluat tarkistaa henkilötietosi tai korjata niitä, lähetä sähköpostia osoitteeseen legal@toro.com.

Australian kuluttajalainsäädäntö

Australialaiset asiakkaat voivat saada lisätietoja Australian kuluttajalainsäädännöstä pakkauksen sisällä olevasta materiaalista tai paikalliselta Toro-jälleenmyyjältä.

Toron takuu

Kahden vuoden rajoitettu takuu

Ehdot ja takuunalaiset tuotteet

Toro Company ja sen sisaryhtiö Toro Warranty Company antavat yhteisen sopimuksensa mukaisesti tälle Toron kaupalliselle tuotteelle (”tuote”) kahden vuoden tai 1 500 käyttötunnin* (kumpi ensin saavutetaan) materiaali- ja valmistusvirhetakuun. Tämä takuu koskee kaikkia tuotteita ilmastajia lukuun ottamatta (katso näiden tuotteiden erillinen takuulauselma). Jos takuuehdot täyttyvät, korjaamme tuotteen veloituksetta. Tähän sisältyy vianmääritys, työ, osat ja kuljetus. Tämä takuu alkaa sinä päivämääränä, jolloin tuote toimitetaan alkuperäiselle ostajalle.
* Koskee tuotteita, joissa on tuntilaskuri.

Takuuhuollon ohjeet

Ostajan vastuulla on ilmoittaa heti tuotteen maahantuojalle tai valtuutetulle jälleenmyyjälle, jolta tuote on ostettu, kun hän uskoo tuotteessa olevan takuunalaisen vian. Maahantuojien ja jälleenmyyjien yhteystiedot sekä tiedot takuuseen liittyvistä oikeuksista ja vastuista ovat saatavana osoitteesta:

Toro Commercial Products Service Department
Toro Warranty Company
8111 Lyndale Avenue South
Bloomington, MN 55420-1196

+1–952–888–8801 tai +1–800–952–2740
Sähköpostiosoite: commercial.warranty@toro.com

Omistajan vastuut

Tuotteen omistajan vastuulla on huolehtia *käyttöoppaassa* esitetyistä huolloista ja säädöistä. Vaadittavien huoltojen ja säätöjen laiminlyönti voi johtaa takuuvaatimuksen hylkäämiseen.

Takuun ulkopuoliset kohteet ja viat

Kaikki takuuaikana ilmenevät tuoteviat ja häiriöt eivät ole valmistus- tai materiaalivirheitä. Tämä takuu ei kata seuraavia:

- Tuoteviat, jotka aiheutuvat muiden kuin Toron varaosien käytöstä tai ylimääräisten tai muutettujen ei-Toro-lisävarusteiden ja -tuotteiden asennuksesta ja käytöstä. Näiden valmistaja saattaa antaa erillisen takuun.
- Tuoteviat, jotka johtuvat suositeltujen huoltojen ja/tai säätöjen laiminlyönnistä. Jos Toro-tuotetta ei huolleta asianmukaisesti *käyttöoppaassa* olevien huolto-ohjeiden mukaisesti, takuu voidaan evätä.
- Tuoteviat, jotka johtuvat tuotteen liian rajusta, huolimattomasta tai piittaamattomasta käytöstä.
- Kuluvat osat, ellei niitä havaita viallisiksi. Tuotteen normaalissa käytössä kuluvia osia ovat esimerkiksi jarrupalat ja -päällysteet, kytkimen päällysteet, terät, kelat, rullat ja laakerit (suljetut tai rasvattavat), kiinteät terät, sytytystulpat, kääntöpyörät ja laakerit, renkaat, suodattimet, hihnat ja tietyt ruiskuttimen osat, kuten kalvot, suuttimet ja sulkuventtiilit jne.
- Ulkopuolisen tekijän aiheuttamat viat. Ulkopuolisina tekijöinä pidetään esimerkiksi säätä, varastointimenetelmiä, likaantumista sekä hyväksymättömien polttoaineiden, jäähdytysnesteiden, voiteluaineiden, lisäaineiden, lannoitteiden, veden tai kemikaalien yms. käyttöä.
- Soveltuvista vaatimuksesta poikkeavien polttoaineiden (esim. bensiinin, dieselin tai biodieselin) laatuun tai toimintaan liittyvät ongelmat.
- Normaali melu, tärinä, kuluminen ja heikentyminen.
- Normaali ”kuluminen” kattaa esimerkiksi istuinten vaurioitumisen kulumisen tai hankaamisen seurauksena, maalipintojen kulumisen, naarmuuntuneet tarrat tai ikkunat jne.

Osat

Vaadittavan huollon mukaisesti vaihdettavat osat kuuluvat takuun piiriin niiden määritettyyn vaihtoajankohtaan asti. Tämän takuun mukaisesti vaihdetuille osille annetaan takuu alkuperäisen tuotetakuun ajaksi, ja ne siirtyvät Toron omistukseen. Toro tekee lopullisen päätöksen siitä, korjataanko osa tai kokoonpano vai vaihdetaanko se. Toro voi käyttää takuukorjauksiin kunnostettuja osia.

Syväpurkaus- ja litium-ioniakun takuu:

Syväpurkaus- ja litium-ioniakun käyttöikänsä aikana tuottama kokonaiskilowattituntimäärä on rajallinen. Tapa, jolla akkua käytetään, ladataan ja huolletaan, voi joko pidentää tai lyhentää akun kokonaiskäyttöikää. Kun laitteen akkuja käytetään, niiden mahdollistama työmäärä latauskertojen välillä vähenee hitaasti, kunnes akut ovat kuluneet loppuun. Normaalissa käytössä loppuun kuluneiden akkujen vaihto on tuotteen omistajan vastuulla. Akkujen vaihto voi olla tarpeen tuotteen normaalin takuuajan sisällä omistajan kustannuksella. Huomautus: (Vain litium-ioniakku): litium-ioniakulla on vain osat kattava suhteutettu takuu kolmannesta vuodesta viidenteen vuoteen käyttöajan ja käytettyjen kilowattituntien perusteella. Lisätietoja on *käyttöoppaassa*.

Omistaja tekee huollot omalla kustannuksellaan

Moottorin viritys, voitelu, puhdistus ja kiillotus, suodattimien ja jäähdytysnesteen vaihto sekä suositeltujen huoltojen suorittaminen ovat esimerkkejä normaaleista huoltotoimista, jotka Toro-tuotteen omistajan on tehtävä omalla kustannuksellaan.

Yleiset ehdot

Tämä takuu oikeuttaa ainoastaan valtuutetun Toro-maahantuojan tai -jälleenmyyjän tekemään korjaukseen.

Toro Company ja Toro Warranty Company eivät ole vastuussa epäsuorista, satunnaisista tai välillisistä vahingoista, jotka liittyvät tämän takuun kattamiin Toro-tuotteisiin. Tällaisia vahinkoja voivat olla esimerkiksi korvaavan tuotteen tai huollon hankkimiseen liittyvät kustannukset kohtuullisten vikajaksojen aikana tai kustannukset, jotka aiheutuvat siitä, että tuote ei ole käytettävissä takuuhuollon aikana. Alla esitetty päästötakuu, jos se on sovellettavissa, on ainoa nimenomainen takuu. Kaikki hiljaiset takuut tuotteen sopivuudesta kauppatavaraksi tai tiettyyn tarkoitukseen ovat voimassa vain tämän nimenomaisen takuun ajan.

Joissakin osavaltioissa ei sallita satunnaisten tai välillisten vahinkojen poissulkemista tai hiljaisen takuun kestoon liittyviä rajoituksia, joten yllä mainitut poikkeukset ja rajoitukset eivät välttämättä koske kaikkia ostajia. Tämä takuu antaa ostajalle tiettyjä laillisia oikeuksia. Ostajalla voi olla myös muita oikeuksia, jotka vaihtelevat osavaltioittain.

Moottorin takuuta koskeva huomautus:

Tuotteen päästöjen rajoitusjärjestelmä saattaa kuulua erillisen takuun piiriin Yhdysvaltojen Environmental Protection Agencyn EPA:n ja/tai California Air Resources Boardin CARB:n vaatimusten mukaisesti. Yllä mainitut tuntirajoitukset eivät koske päästöjen rajoitusjärjestelmän takuuta. Lisätietoja on tuotteen mukana toimitetussa tai moottorin valmistajan oppaisiin sisältyvässä moottorin päästöjärjestelmän takuulauselmassa (Engine Emission Control Warranty Statement).

Muut maat kuin Yhdysvallat ja Kanada

Asiakkaat, jotka ovat ostaneet Yhdysvalloista tai Kanadasta maahantuotuja Toro-tuotteita, saavat maansa, maakuntansa tai osavaltionsa mukaiset takuuehdot Toro-jälleenmyyjältä. Jos Toro-jälleenmyyjä ei pysty jostain syystä toimittamaan takuuehtoja, on otettava yhteys Toro-maahantuojaan.