Form No. 3411-454 Rev A

Kit de finition pour système de pulvérisation de précision X25 GeoLink®

Pulvérisateur de gazon Multi-Pro® 1750 à partir du numéro de série 315000001

N° de modèle 41631

Instructions de montage

Le kit système de pulvérisation GeoLink™ est un accessoire pour véhicule pulvérisateur destiné aux utilisateurs professionnels et temporaires employés à des applications commerciales. Il est principalement conçu pour la pulvérisation des pelouses entretenues régulièrement dans les parcs, les terrains de golf, les terrains de sport et les espaces verts commerciaux.

Vous pouvez contacter Toro directement sur le site www.Toro.com pour tout renseignement concernant la sécurité des produits, pour vous procurer du matériel de formation, des renseignements sur les accessoires, pour trouver un concessionnaire ou pour enregistrer votre produit.

Sécurité

⚠ ATTENTION

Les substances chimiques utilisées dans le système de pulvérisation peuvent être nocives et toxiques pour vous-même, toute personne présente, les animaux, les plantes, les sols et autres.

- **Lisez attentivement les étiquettes signalétiques et les fiches de données de sécurité (FDS) de tous les produits chimiques utilisés et protégez-vous en suivant les recommandations des fabricants des produits chimiques. Utilisez, par exemple, un équipement de protection individuelle (EPI), y compris une protection faciale et oculaire, des gants ou tout autre équipement de protection adapté au produit chimique.**
- **Plusieurs produits chimiques peuvent être utilisés et vous devez donc prendre connaissance des données relatives à chacun d'eux.**
- **Refusez d'utiliser ou d'intervenir sur le pulvérisateur si ces renseignements ne sont pas disponibles.**
- **Avant toute intervention sur un système de pulvérisation, assurez-vous qu'il a été rincé à trois reprises et neutralisé en conformité avec les recommandations du ou des fabricant(s) des produits chimiques et que toutes les vannes ont effectué 3 cycles.**
- **Assurez-vous de disposer d'une source d'eau propre et de savon à proximité afin de pouvoir laver immédiatement la peau en cas de contact direct avec un produit chimique.**

© 2017—The Toro® Company
8111 Lyndale Avenue South
Bloomington, MN 55420

Enregistrez votre produit à www.Toro.com.

CE

Traduction du texte d'origine (FR)
Imprimé aux États-Unis
Tous droits réservés

3411-454 A

Montage

Pièces détachées

Reportez-vous au tableau ci-dessous pour vérifier si toutes les pièces ont été expédiées.

Procédure	Description	Qté	Utilisation
1	Aucune pièce requise	–	Préparation à l'installation du kit.
2	Aucune pièce requise	–	Dépose du siège et du panneau d'accès au moteur.
3	Aucune pièce requise	–	Dépose des ailes avant gauche et droite et du capot.
4	Tubes – réf. Toro 114-9553 Serre-câble	2 8	Débranchement du kit traceur à mousse en option.
5	Aucune pièce requise	–	Débranchement du kit de mise à niveau de rampe ultrasonique en option.
6	Aucune pièce requise	–	Dépose du couvercle de la section centrale (11 buses) du kit rampe couverte en option.
7	Aucune pièce requise	–	Débranchement du tube de détection de pression pour le manomètre de planche de bord.
8	Aucune pièce requise	–	Débranchement des connecteurs des vannes de pulvérisation.
9	Serre-câble Cache d'interrupteur	1 1	Dépose de l'interrupteur de régulation de débit.
10	Aucune pièce requise	–	Dépose des sections de pulvérisation.
11	Boulon à embase (3/8 x 1") Contre-écrous à embase (3/8") Extension de rampe centrale Support de vérin (large) Plaque de liaison (large) Boulon de carrosserie (1/2 x 1-1/4") Contre-écrou à embase (1/2")	2 2 1 1 1 4 4	Montage de l'extension de rampe centrale.
12	Buse de pulvérisation Ensemble flexibles (vanne de pulvérisation 5 ou 6) Contre-écrou à embase (5/16")	2 2 2	Montage des pattes de support et des buses de pulvérisation sur la section de pulvérisation centrale.
13	Chapeau (raccord rapide) Étrier de fixation	3 3	Dépose des vannes de section de rampe.
14	Support de débitmètre Demi-collier de support Boulon (1/4 x 4-1/2") Contre-écrous à embase (1/4")	1 4 4 4	Montage des colliers de support du débitmètre.
15	Faisceau de câblage arrière Serre-câble	1 7	Montage du faisceau de câblage arrière sur la machine.

Procédure	Description	Qté	Utilisation
16	Raccord cannelé droit (1 x 2") Collier (3/4 à 1-1/2") Flexible (1 x 5-3/4") Collecteur Flexible (1 x 16")	1 3 1 1 1	Montage du collecteur sur le débitmètre.
17	Ensemble raccord à 90° et flexible Raccord en T (1 x 1 x 1") Collier (3/4 x 1-1/5") Flexible (1 x 26") Raccord à 90° cannelé (1 x 3/4" NPT) Raccord rapide femelle (3/4") Vanne de coupure	1 1 5 2 2 2 2	Montage des flexibles de dérivation sur la cuve.
18	Aucune pièce requise	–	Montage de la section de pulvérisation centrale modifiée.
19	Aucune pièce requise	–	Montage du collecteur du vérin de levage sur le support de vérin.
20	Support de vannes et bloc de vannes de pulvérisation Boulon (4 x 10 mm) Contrôleur de pulvérisateur ASC 10 Contre-écrou à embase (4 mm) Obturateur (raccord rapide femelle) Boulons à embase (5/16 x 3/4") Contre-écrous à embase (5/16") Collier Fixation à pression (serre-câble) Fixation à pression (ancrage de connecteur)	1 3 1 3 2 8 8 1 1 3	Montage du support de vannes et des vannes de pulvérisation.
21	Flexible hydraulique (1/4 x 24-3/4")	4	Montage des vérins de levage de rampe.
22	Bague à embase en nylon Serre-câble Flexible d'alimentation (188 cm) Flexible d'alimentation (234 cm) Flexible d'alimentation (279 cm)	4 1 1 1 1	Montage des sections de pulvérisation extérieures.
23	Flexible d'alimentation (279 cm) Flexible d'alimentation (234 cm) Flexible d'alimentation (188 cm) Flexible d'alimentation (81 cm)	2 2 4 2	Installation des flexibles de buses de pulvérisation.
24	Aucune pièce requise	–	Branchement du faisceau de câblage arrière.
25	Aucune pièce requise	–	Branchement du tube de détection de pression pour le manomètre de planche de bord.
26	Serre-câble	6	Branchement du kit traceur à mousse en option.
27	Aucune pièce requise	–	Branchement du kit rampe ultrasonique en option.

Procédure	Description	Qté	Utilisation
28	Extension de couvercle (12 buses – réf. Toro 120-0621)	1	Montage du kit rampe couverte en option.
	Rivet aveugle (réf. Toro 114439)	22	
	Support (couvercle de section centrale – réf. Toro 131–3703–03)	4	
	Écrou à clip (réf. Toro 94-2413)	4	
	Boulons à embase (3/8 x 1-1/4" – réf. Toro 110-5050)	16	
	Contre-écrous à embase (3/8" – réf. Toro 104-8301)	16	
	Bride de couvercle (réf. Toro 120-0629)	2	
	Boulons à embase (5/16 x 1-1/4" – réf. Toro 323-36)	4	
29	Socle du récepteur	1	Montage du récepteur de navigation.
	Entretoise (3/8 x 1")	1	
	Support de récepteur	1	
	Boulon (3/8 x 3-1/4")	1	
	Rondelle-frein (3/8")	1	
	Rondelle (3/8 x 13/16")	1	
	Contre-écrou à embase (3/8")	1	
	Boulon à embase (5/16 x 3/4")	1	
	Contre-écrou à embase (5/16")	1	
	Boulon à embase (3/8 x 1-1/2")	2	
	Entretoise (3/8 x 7/16")	2	
	Récepteur de navigation – Kit système de pulvérisation X25 GeoLink, Base, WAAS (modèle 41630)	1	
	Boulon à tête hexagonale (5 x 16 mm)	3	
	Rondelle (5 mm)	3	
	Adaptateur de traversée (kit modem à correction CDMA RTK ou kit modem à correction GSM RTK en option)	1	
	Antenne cellulaire (kit modem à correction CDMA RTK ou kit modem à correction GSM RTK en option)	1	
	Câble coaxial (kit modem à correction CDMA RTK ou kit modem à correction GSM RTK en option)	1	
30	Support de moniteur	1	Montage du moniteur de pulvérisation.
	Boulon à embase (6 x 12 mm)	3	
	Étrier fileté (5/16")	2	
	Contre-écrou à embase (5/16")	8	
	Support à rotule	1	
	Boulon à embase (5/16 x 3/4")	4	
	Moniteur – Kit système de pulvérisation X25 GeoLink, Base, WAAS (modèle 41630)	1	
	Bras de moniteur – Kit système de pulvérisation X25 GeoLink, Base, WAAS (modèle 41630)	1	
31	Aucune pièce requise	–	Câblage de l'embrayage de la pompe de pulvérisation.

Procédure	Description	Qté	Utilisation
32	Support de batterie Boulon (5/16 x 1-3/4") Rondelle (5/16") Batterie (540 A) Dispositif de retenue de la batterie Contre-écrou à embase (5/16") Support d'alternateur Poulie d'entraînement de 279 mm Boulon (1/4 x 2-1/4") Rondelle-frein (1/4") Alternateur (60 A) Boulon à embase (8 x 25 mm) Boulon à embase (3/8 x 1-1/2") Courroie trapézoïdale	1 1 1 1 1 1 1 1 4 4 1 1 1 1	Installation du système électrique du pulvérisateur.
33	Relais Fixation à pression Fusible (15 A) Fusible (50 A)	1 1 1 1	Branchement du faisceau de câblage du kit à la base du siège.
34	Faisceau de données (système de navigation) – kit système de pulvérisation de précision GeoLink (modèle 41630) Faisceau de batterie (système de navigation) – kit système de pulvérisation de précision GeoLink (modèle 41630) Serre-câble Collier de connexion rapide (poignée rouge) Collier de connexion rapide (poignée noire)	1 1 8 1 1	Montage des faisceaux de câblage des composants de navigation.
35	Fixation à pression	13	Pose du capot et des ailes gauche et droite avant.
36	Aucune pièce requise	–	Pose du panneau d'accès au moteur et du siège.
37	Aucune pièce requise	–	Programmation des réglages de la machine.

1

Préparation à l'installation du kit

Aucune pièce requise

Préparation de la cuve du pulvérisateur et du réservoir de rinçage en option

1. Nettoyez le pulvérisateur ; voir la section Nettoyage du pulvérisateur dans le *Manuel de l'utilisateur* de la machine.

   Important: **Videz complètement la cuve du pulvérisateur avant de monter le kit de finition du système de pulvérisation GeoLink.**

2. **Pour les machines équipées du kit de rinçage de cuve en option, procédez comme suit :**

   A. Pompez l'eau du réservoir de rinçage dans la cuve du pulvérisateur ; voir la section Utilisation du kit de rinçage dans les *Instructions d'installation* du kit de rinçage de cuve.

   B. Vidangez l'eau de la cuve du pulvérisateur ; voir la section Nettoyage du pulvérisateur dans le *Manuel de l'utilisateur* de la machine.

3. Déployez les sections de pulvérisation gauche et droite horizontalement.

4. Garez la machine sur une surface plane et horizontale, serrez le frein de stationnement, coupez le moteur et enlevez la clé de contact ; voir le *manuel de l'utilisateur*.

   Important: **Garez la machine sur une surface plane et horizontale avant de monter le kit GeoLink.**

Débranchement de la batterie

1. Tournez la CLÉ DE CONTACT à la position ARRÊT, puis enlevez-la ; voir le *Manuel de l'utilisateur*.

2. Déverrouillez le siège en poussant la poignée de verrouillage vers l'arrière (Figure 1).

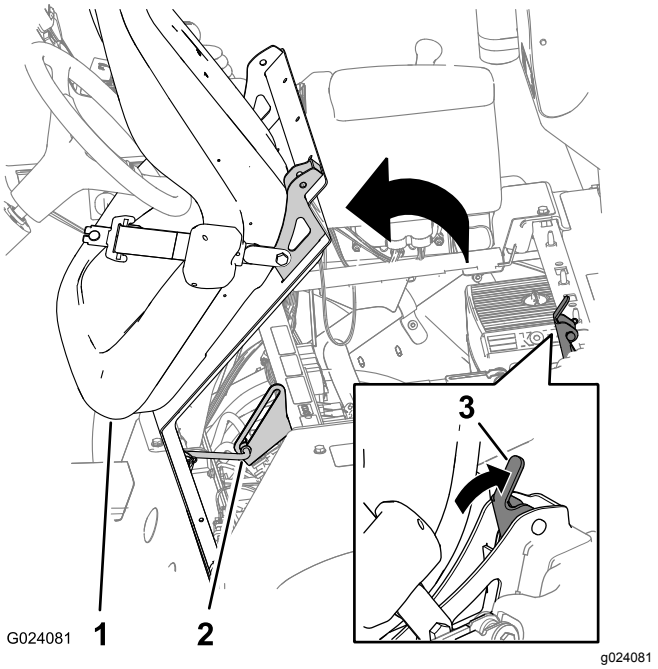

Figure 1

1. Siège
2. Béquille
3. Poignée de verrouillage du siège

3. Faites pivoter le siège et son plateau vers l'avant jusqu'à ce que l'extrémité de la béquille s'engage au bas de la fente dans le support (Figure 1).

4. Retirez le boulon et l'écrou qui fixent la cosse du câble négatif de la batterie à la borne négative de la batterie.

⚠ ATTENTION

Les étincelles peuvent provoquer l'explosion des gaz de la batterie et vous blesser.

S'ils sont mal acheminés, les câbles de la batterie peuvent subir des dommages ou endommager le pulvérisateur et produire des étincelles.

- **Débranchez toujours le câble négatif (noir) de la batterie avant le câble positif (rouge).**
- **Connectez toujours le câble positif (rouge) de la batterie avant le câble négatif (noir).**

Les bornes de la batterie ou les outils en métal peuvent causer des courts-circuits au contact des pièces métalliques du pulvérisateur et produire des étincelles.

- **Lors de la mise en place ou du retrait de la batterie, évitez que les bornes touchent les parties métalliques du pulvérisateur.**
- **Évitez de créer des courts-circuits entre les bornes de la batterie et les parties métalliques du pulvérisateur avec des outils en métal.**
- **Laissez toujours la sangle de la batterie en place pour protéger et immobiliser la batterie.**

5. Soulevez le capuchon en caoutchouc et retirez le boulon et l'écrou qui fixent la cosse du câble positif de la batterie à la borne positive de la batterie. (Figure 2).

   Remarque: Assurez-vous que la cosse des câbles de batterie ne touche pas les bornes de la batterie.

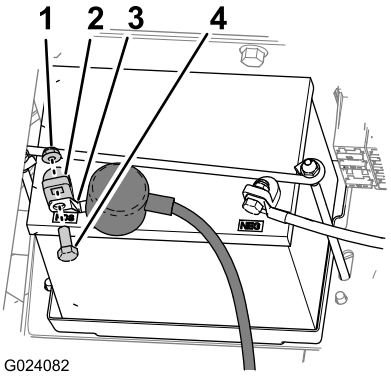

Figure 2

1. Écrou
2. Borne de la batterie
3. Cosse (câble positif de la batterie)
4. Boulon

6. Laissez refroidir le moteur complètement.

2

Dépose du siège et du panneau d'accès au moteur

Aucune pièce requise

Dépose du siège

1. Débranchez le connecteur à 2 douilles du faisceau de la machine qui est relié au connecteur du contacteur du siège (Figure 3).

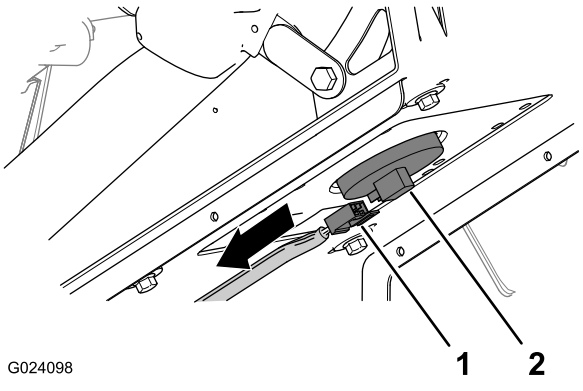

Figure 3

1. Connecteur à 2 douilles (faisceau de la machine)
2. Connecteur de contacteur de siège

2. Retirez la goupille fendue qui fixe la béquille au support au bas du plateau du siège (Figure 4).

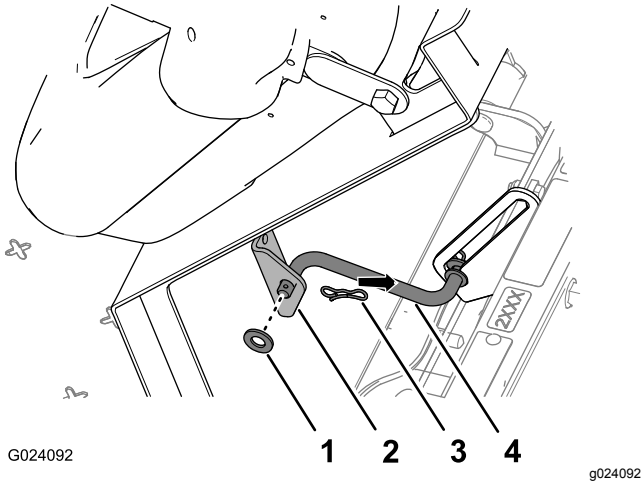

Figure 4

1. Rondelle
2. Support (siège)
3. Goupille fendue
4. Béquille

3. Retirez les 2 goupilles fendues qui fixent le pivot du plateau du siège aux supports du châssis (Figure 5).

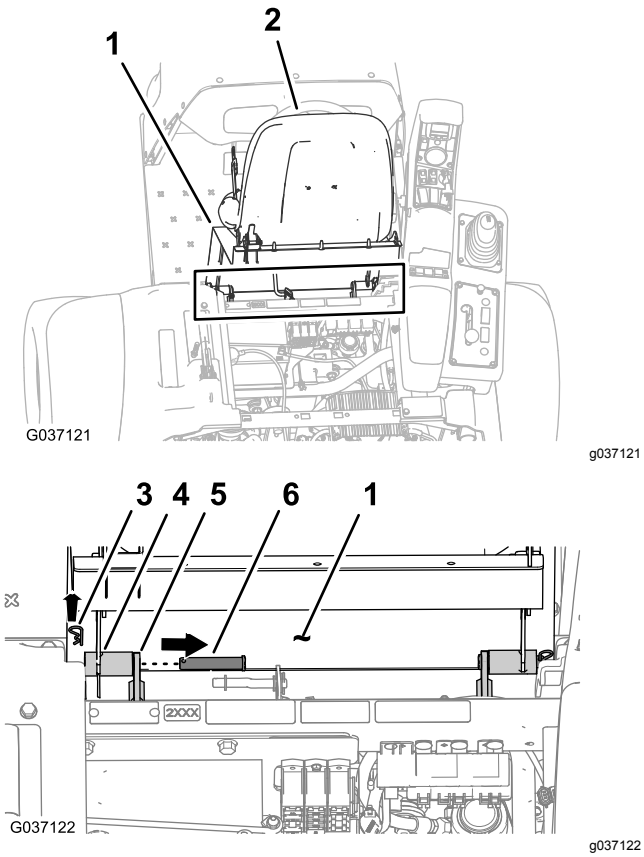

Figure 5

1. Plateau du siège
2. Siège
3. Goupille fendue
4. Pivot (plateau de siège)
5. Support de châssis
6. Axe de pivot

4. Retirez les 2 axes de pivot qui fixent le siège et son plateau au châssis (Figure 5).

5. Soulevez le siège et son plateau, et déposez-les de la machine (Figure 6).

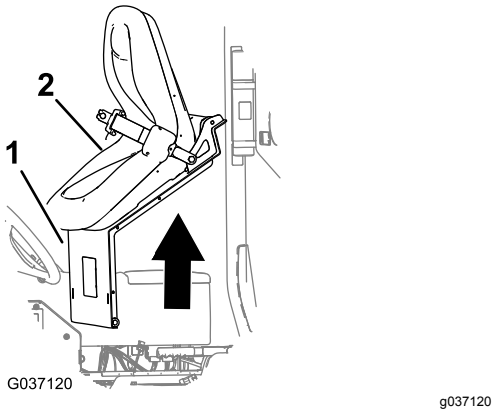

Figure 6

1. Plateau du siège
2. Siège

Dépose du panneau d'accès au moteur

1. Faites pivoter vers le haut les poignées des verrous du panneau d'accès au moteur (Figure 7).

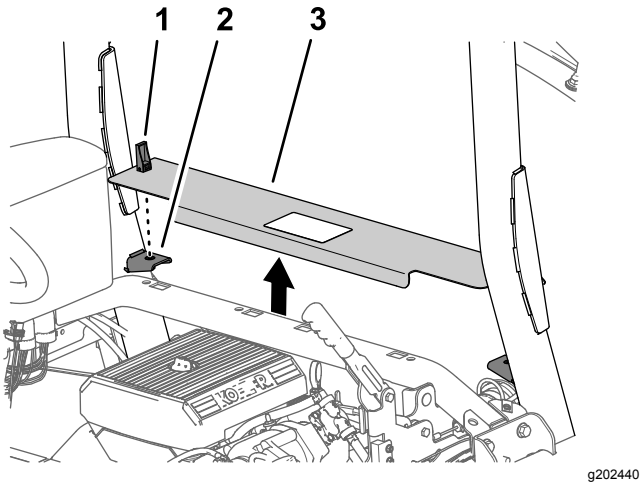

Figure 7

1. Dispositif de verrouillage
2. Supports de panneau
3. Panneau d'accès au moteur

2. Soulevez le panneau d'accès au moteur et déposez-le de la machine (Figure 7).

3

Dépose des ailes avant gauche et droite et du capot

Aucune pièce requise

Dépose des ailes avant gauche et droite

1. Retirez les 2 fixations à pression qui fixent l'aile avant gauche au profilé inférieur du système ROPS (Figure 8).

   Remarque: Mettez au rebut les fixations à pression que vous avez retirées.

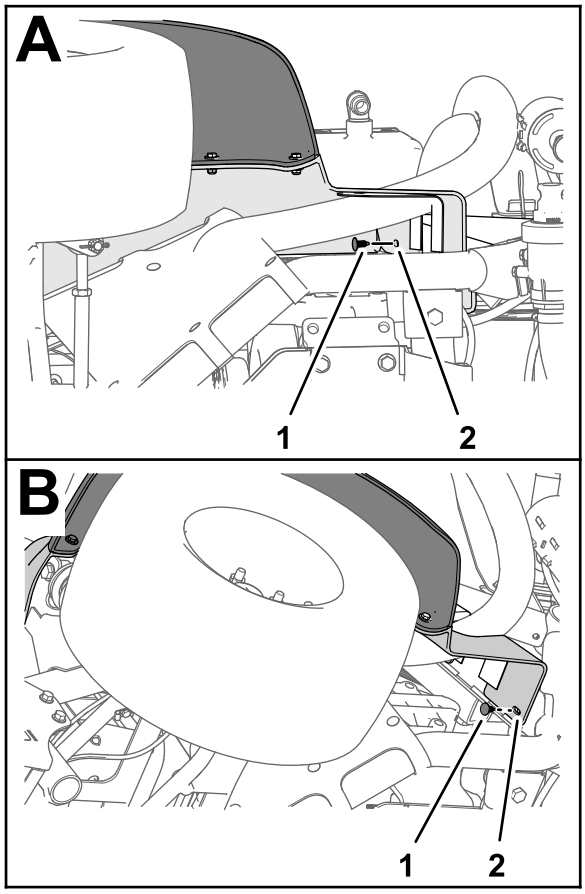

g197151

Figure 8

1. Fixation à pression
2. Aile avant gauche

2. Retirez les 3 boulons (5/16 x 1") et les 3 rondelles (5/16") qui fixent l'aile au cadre de la machine (Figure 9).

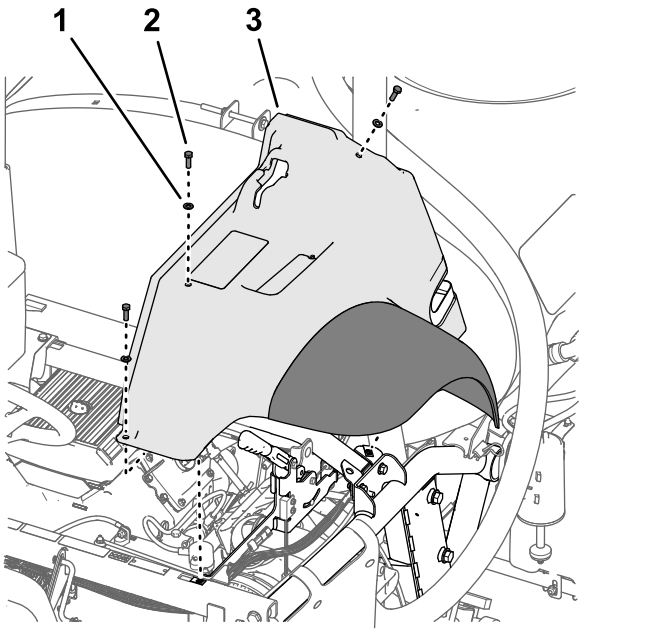

g197152

Figure 9

1. Rondelle (5/16")
2. Boulon (5/16 x 1")
3. Aile avant gauche

3. Déposez l'aile de la machine.

   Remarque: Mettez au rebut les fixations à pression que vous avez retirées.; conservez l'aile, les boulons et les rondelles pour la repose sous Montage des ailes avant gauche et droite (page 97).

4. Retirez les 6 fixations à pression et les 5 rondelles (9/16 x 1/2") qui fixent la doublure d'aile au cadre de la machine (Figure 10).

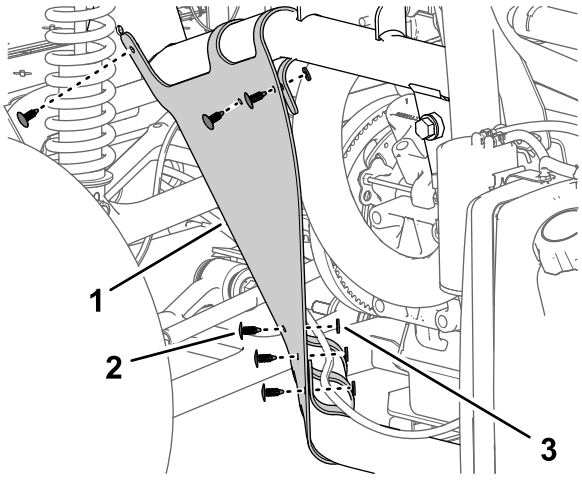

g197150

Figure 10

1. Doublure d'aile
2. Fixation à pression
3. Rondelle (9/2 x 1/2")

5. Déposez la doublure d'aile de la machine (Figure 11).

Remarque: Mettez au rebut les fixations à pression que vous avez retirées.

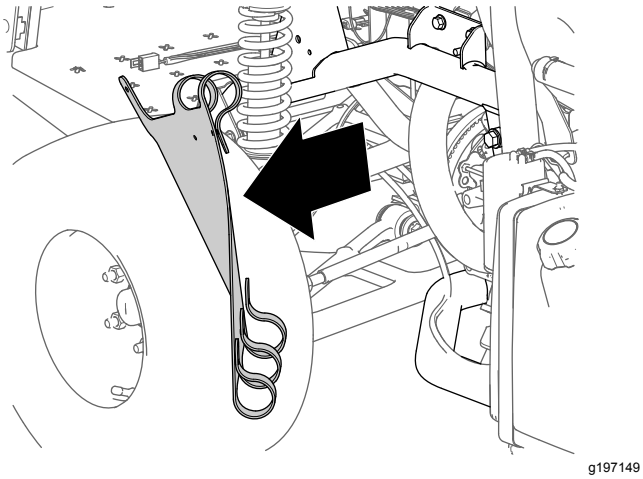

g197149

Figure 11

6. Répétez les opérations 1 à 5 pour la doublure d'aile de l'autre côté de la machine.

Dépose du capot

1. Débranchez les 2 connecteurs à 2 douilles du faisceau de la machine du connecteur à 2 broches des phares gauche et droite (Figure 12).

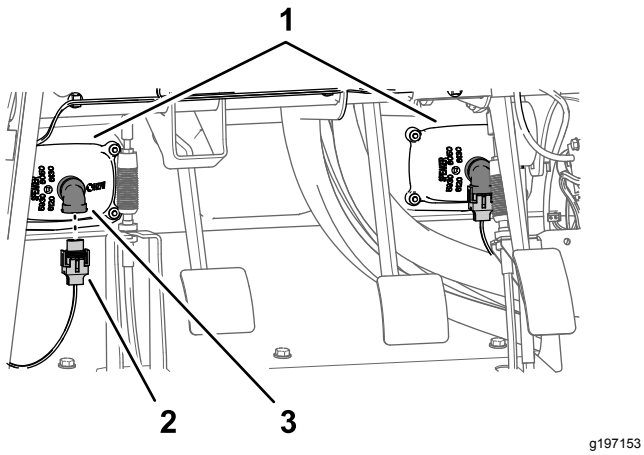

g197153

Figure 12

1. Phares
2. Connecteur à 2 douilles (faisceau de la machine)
3. Connecteur à 2 broches (phare)

2. Retirez les 9 fixations à pression qui fixent le capot à la planche de bord et au cadre de la machine (Figure 13).

   Remarque: Conservez les fixations à pression pour la repose sous Montage du capot (page 96).

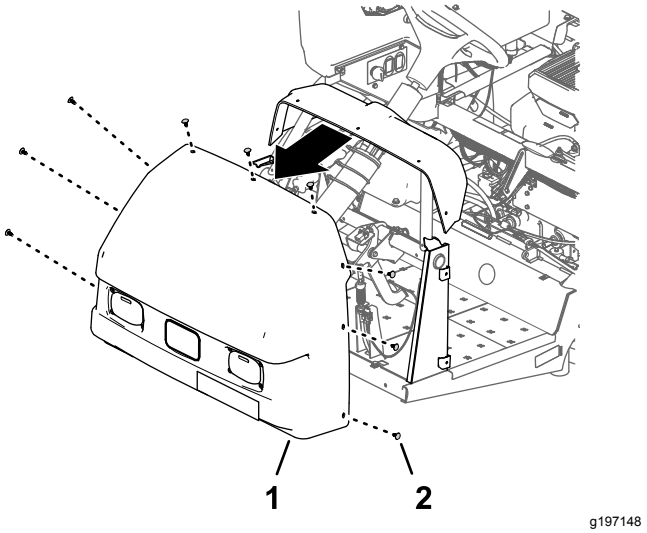

g197148

Figure 13

1. Capot
2. Fixation à pression

3. Déposez le capot de la machine (Figure 13).

   Remarque: Mettez au rebut les fixations à pression que vous avez retirées.

4

Débranchement du kit traceur à mousse en option

Pièces nécessaires pour cette opération:

2	Tubes – réf. Toro 114-9553
8	Serre-câble

Dépose des tubes de liquide et d'air sur le compresseur

Kits traceur à mousse A-M 2017 et suivantes

1. Sur le panneau de connexion du compresseur du kit traceur à mousse, attachez un serre-câble autour des tubes transparent et bleu pour la section de pulvérisation droite (Figure 14).

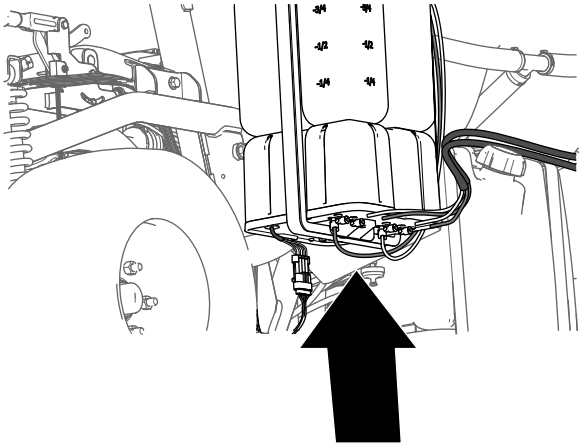

g197746

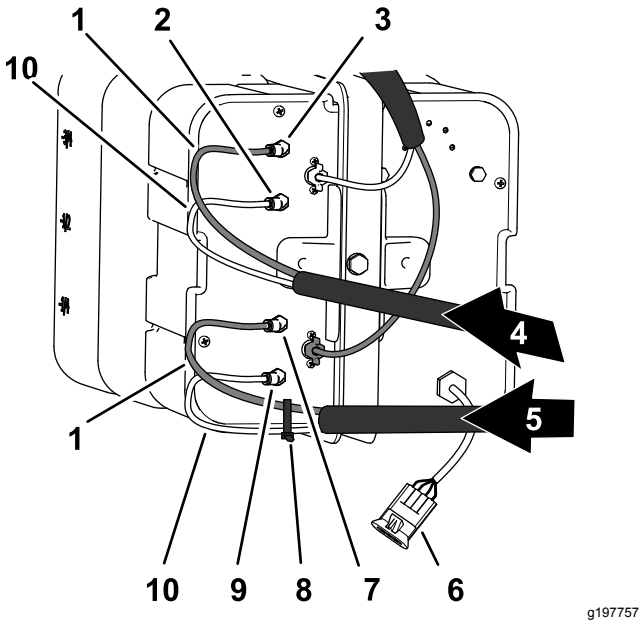

g197757

Figure 14

1. Tubes bleus
2. Raccord de liquide (section de pulvérisation gauche)
3. Raccord d'air (section de pulvérisation gauche)
4. Tubes de mousse (section de pulvérisation gauche)
5. Tubes de mousse (section de pulvérisation droite)
6. Connecteur électrique
7. Raccord de liquide (section de pulvérisation droite)
8. Serre-câble
9. Raccord de liquide (section de pulvérisation droite)
10. Tubes transparents

2. Enfoncez la bague de blocage (Figure 15).

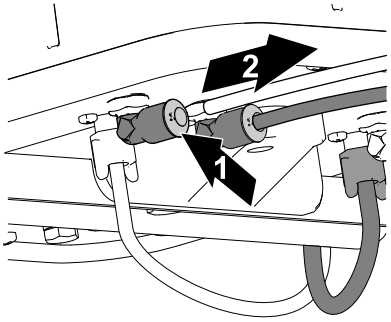

g197769

Figure 15

1. Enfoncer la bague de blocage
2. Tirer et sortir le tube

3. Tirez le tube hors du raccord (Figure 15).
4. Répétez les opérations 2 à 3 pour les 3 autres tubes des sections de pulvérisation.

Dépose des tubes de liquide et d'air sur le compresseur

Kits traceur à mousse A-M 2016 et précédentes

1. Sur le panneau de connexion du compresseur du kit traceur à mousse, attachez un serre-câble autour des tubes transparent et bleu pour la section de pulvérisation droite (Figure 16).

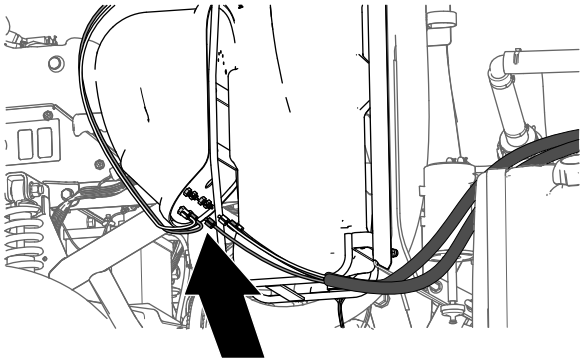

g197745

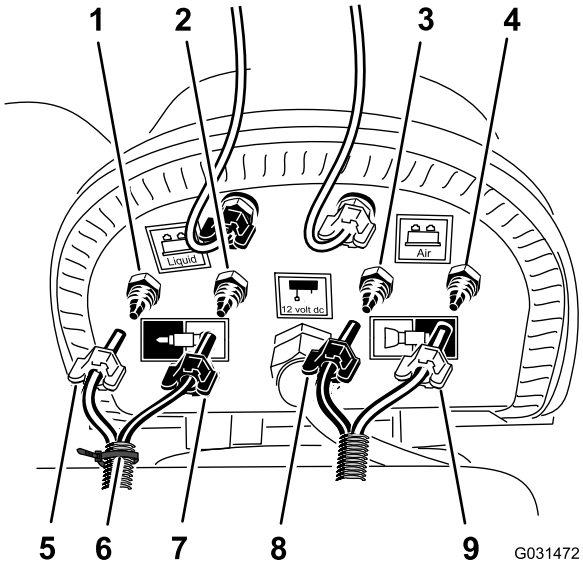

g031472

Figure 16

1. Raccord à compression d'air (section de pulvérisation droite)
2. Raccord à compression de liquide (section de pulvérisation droite)
3. Raccord à compression de liquide (section de pulvérisation gauche)
4. Raccord à compression d'air (section de pulvérisation gauche)
5. Écrou à compression – air (section de pulvérisation droite – tube bleu)
6. Serre-câble
7. Écrou à compression – eau (section de pulvérisation droite – tube transparent)
8. Écrou à compression (section de pulvérisation gauche – tube bleu)
9. Écrou à compression (section de pulvérisation gauche – tube transparent)

2. Desserrez les écrous à compression des 2 tubes transparents et des 2 tubes bleus reliés aux buses de mousse sur les sections de pulvérisation gauche et de droite (Figure 16).
3. Retirez les 4 tubes des raccords à compression des sections de pulvérisation (Figure 16).

Débranchement des tubes de liquide et d'air des sections de pulvérisation

1. Sur la section de pulvérisation extérieure, repérez avec du ruban adhésif les tubes de liquide et d'air gauches de la section de pulvérisation gauche et les tubes de liquide et d'air droits de la section de pulvérisation droite.
2. Déplacez en arrière les tubes des buses de mousse sur la section de pulvérisation gauche et droite et passez-les dans le collier en R près du point de pivotement de la section de pulvérisation (Figure 17).

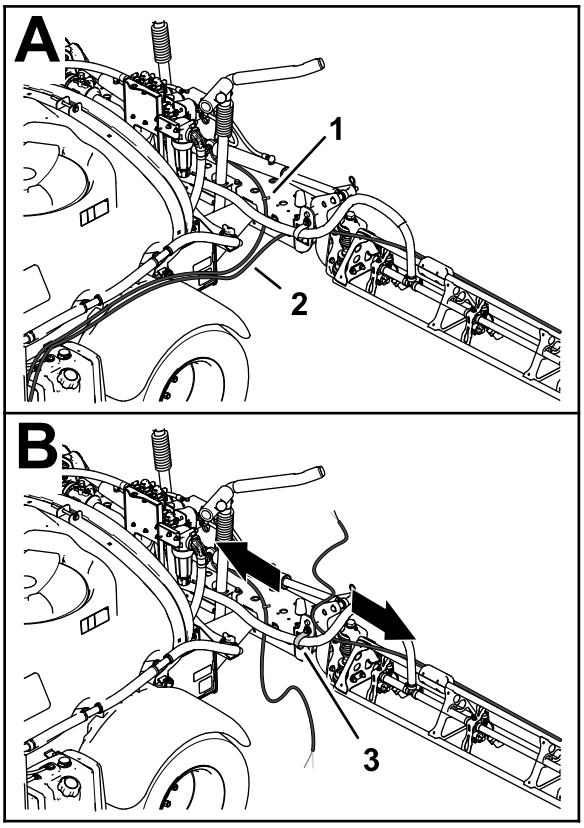

g197783

Figure 17

1. Tube – buse de traceur à mousse (section de pulvérisation gauche)
2. Tube – buse de traceur à mousse (section de pulvérisation droite)
3. Collier en R

3. Si votre machine est équipée du **kit extension de rampe centrale**, fixez légèrement l'extrémité libre des tubes de liquide et d'air à la section de pulvérisation extérieure et sautez les procédures de Préparation des nouveaux tubes pour les buses du traceur à mousse (page 13) et Montage des nouveaux tubes (page 14).

Préparation des nouveaux tubes pour les buses du traceur à mousse

Machines sans le kit d'extension de rampe centrale en option

1. Retirez les serre-câbles qui fixent les tubes de liquide et d'air du kit traceur à mousse à la section de pulvérisation extérieure (Figure 18).

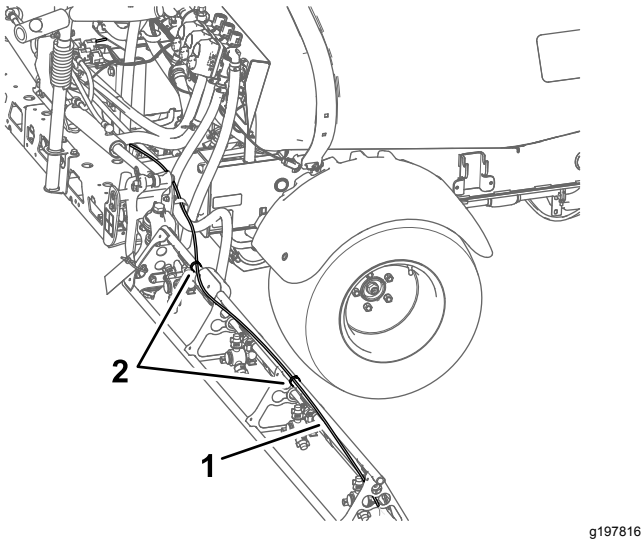

Figure 18

1. Tubes de liquide et d'air (section de pulvérisation droite montrée)
2. Serre-câbles

2. Sur la buse du traceur à mousse, desserrez l'écrou à compression qui fixe le tube bleu (eau) au raccord à compression bleu de la buse (Figure 19).

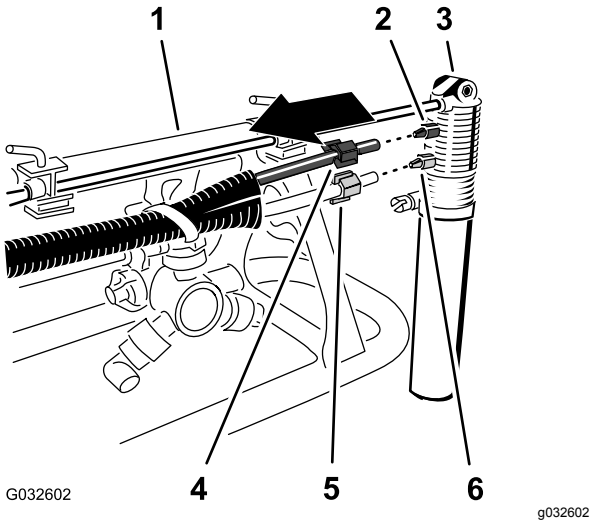

Figure 19

1. Section de pulvérisation extérieure
2. Raccord à compression (bleu)
3. Buse de traceur à mousse
4. Écrou à compression (bleu – tube d'eau bleu)
5. Écrou à compression (blanc – tube d'air transparent)
6. Raccord à compression (blanc)

3. Desserrez l'écrou à compression qui fixe le tube transparent (air) au raccord à compression blanc de la buse du traceur à mousse (Figure 19).
4. Déposez les tubes de liquide et d'air de la machine.
5. Desserrez les écrous à compression aux extrémité des tubes (Figure 19).

   Remarque: Conservez les écrous à compression pour la pose à l'opération 1 de Montage des nouveaux tubes (page 14).
6. Alignez les anciens tubes de liquide et d'air (Figure 20) et les nouveaux (réf. Toro 114–9553).

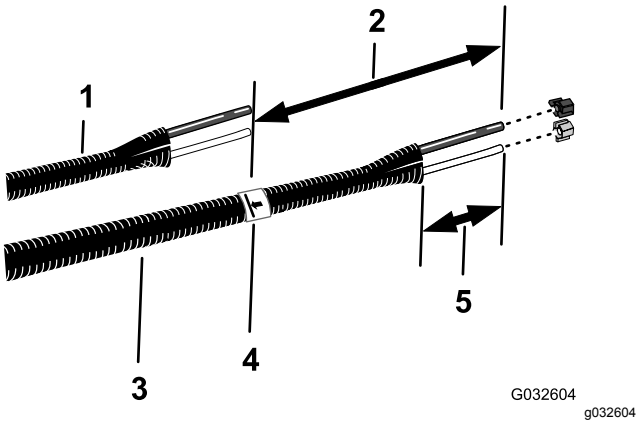

Figure 20

1. Anciens tubes de liquide et d'air
2. 26 cm
3. Nouveaux tubes (réf. Toro 114–9553)
4. Ruban et repère
5. 77 à 102 mm

7. Avec un morceau de ruban adhésif, indiquez la longueur des anciens tubes de liquide et d'air sur les nouveaux tubes.
8. Sur les nouveaux tubes, comptez 26 cm à partir du repère que vous avez effectué à l'opération 7, marquez les tubes et coupez-les au second emplacement (plus long) (Figure 20).
9. Si les anciens tubes de liquide et d'air sont repérés par un serre-câble, repérez aussi les nouveaux tubes avec un serre-câble, sinon, passez à l'opération 10.

   Remarque: Vous n'avez plus besoin des anciens tubes de liquide et d'air.
10. Retirez 77 à 102 mm de la gaine à chaque extrémité des tubes (Figure 20).
11. Répétez les opérations 1 à 10 pour les tubes de liquide et d'air de l'autre côté de la machine.

Montage des nouveaux tubes

Machines sans le kit d'extension de rampe centrale en option

1. Glissez l'écrou à compression bleu au bout du tube bleu et l'écrou à compression blanc au bout du tube transparent (Figure 21).

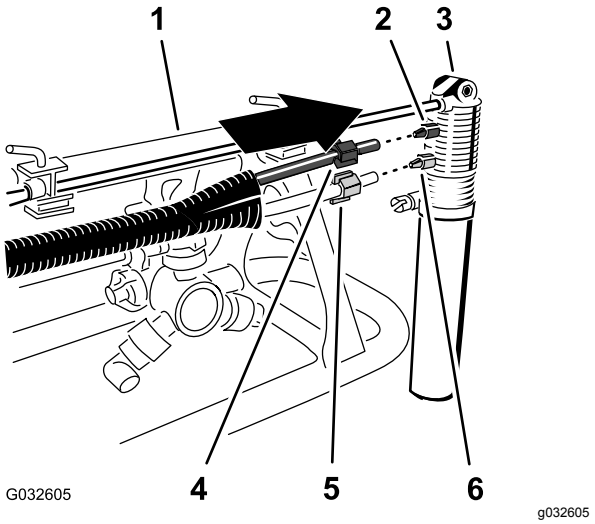

Figure 21

1. Section de pulvérisation extérieure
2. Raccord à compression (bleu)
3. Buse de traceur à mousse
4. Écrou à compression (bleu – tube d'eau bleu)
5. Écrou à compression (blanc – tube d'air transparent)
6. Raccord à compression (blanc)

2. Placez le bout du tube transparent muni de l'écrou à compression blanc devant le raccord à compression blanc de la buse du traceur à mousse, et serrez l'écrou à la main (Figure 21).
3. Placez le bout du tube bleu muni de l'écrou à compression bleu devant le raccord à compression bleu de la buse du traceur à mousse, et serrez l'écrou à la main (Figure 21).
4. Acheminez les tubes à l'arrière de la barre de support supérieure de la section de pulvérisation extérieure, comme montré à la Figure 22.

   Important: **Si les tubes sont placés du mauvais côté de la barre de support supérieure, ils seront pincés entre le berceau et la section de pulvérisation extérieure quand les rampes sont à la position de transport.**

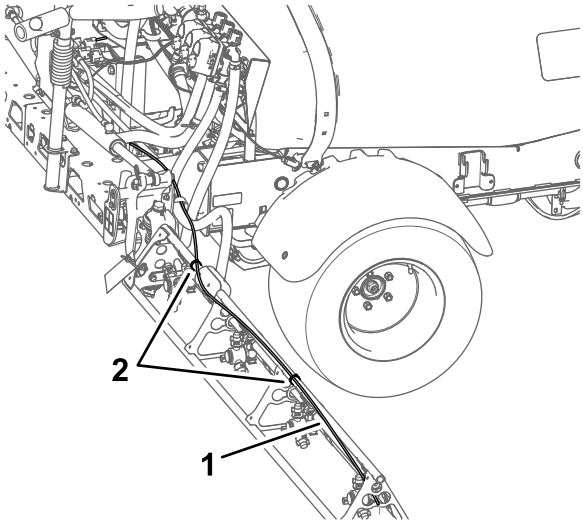

g197816

Figure 22

1. Tubes (section de pulvérisation droite montrée)
2. Serre-câbles

5. Attachez les tubes au trou du support de buse à l'aide d'un serre-câble, comme montré à la Figure 23.

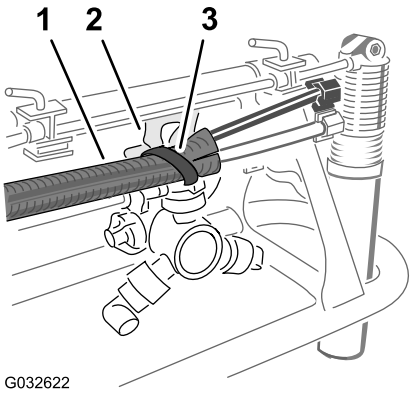

g032622

Figure 23

1. Tubes
2. Support de buse
3. Serre-câble

6. Attachez les tubes à la section de pulvérisation extérieure à l'aide de serre-câbles, comme montré à la Figure 22.
7. Fixez légèrement l'extrémité libre des tubes à la section de pulvérisation extérieure.
8. Répétez les opérations 1 à 6 pour les tubes de l'autre côté de la machine.

5

Débranchement du kit de mise à niveau de rampe ultrasonique en option

Aucune pièce requise

Procédure

1. Débranchez le connecteur à 3 broches du faisceau associé au kit de mise à niveau de rampe ultrasonique du connecteur à 3 douilles du faisceau de la machine (Figure 24).

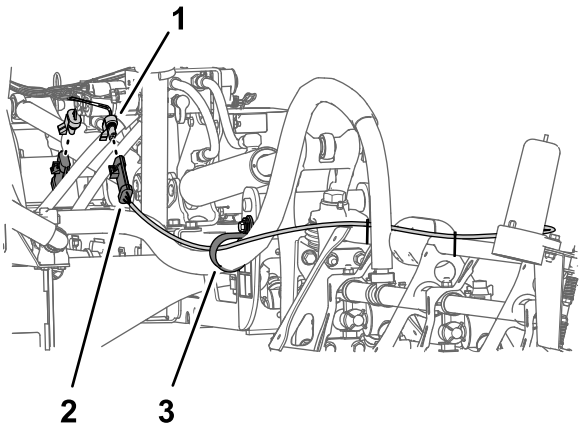

g198450

Figure 24

1. Connecteur à 3 douilles (faisceau de la machine)
2. Connecteur à 3 broches (faisceau de câblage – kit de mise à niveau de rampe ultrasonique)
3. Collier de support

2. Répétez l'opération 1 pour le connecteur à 3 broches du faisceau de la rampe ultrasonique de l'autre côté de la machine.

6

Dépose du couvercle de la section centrale (11 buses) du kit rampe couverte en option

Aucune pièce requise

Procédure

1. Tout en soutenant le couvercle de la section centrale (11 buses), retirez les 4 boulons à embase (5/16 x 1-1/4") et les 2 brides qui fixent le couvercle sur son support (Figure 25).

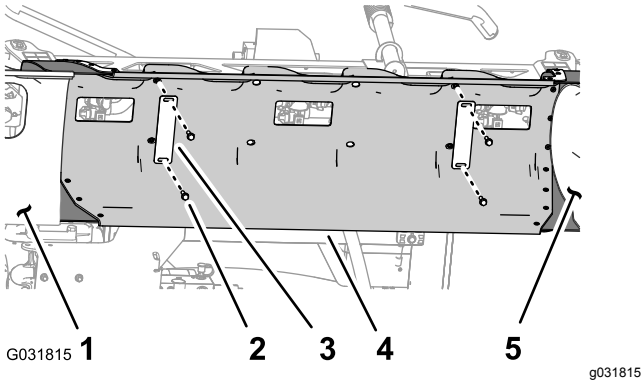

Figure 25

1. Couvercle de section de rampe (gauche)
2. Boulon à embase (5/16 x 1-1/4")
3. Bride de couvercle
4. Couvercle de la section centrale
5. Couvercle de section de rampe (droite)

2. Déposez le couvercle de la section centrale de la machine (Figure 26).

   Remarque: Conservez le couvercle pour l'assemblage, les brides et les boulons à embase pour le montage aux opérations 1 et 2 de Montage du couvercle de la section centrale (page 72).

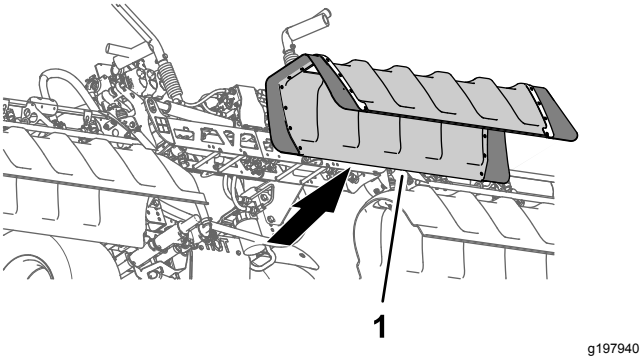

Figure 26

1. Couvercle de la section centrale

7

Débranchement du tube de détection de pression pour le manomètre de planche de bord

Aucune pièce requise

Débranchement du tube de détection de pression pour le manomètre de planche de bord

Machines sans kit applicateur manuel ou kit dévidoir électrique en option

Remarque: Si la machine est équipée d'un kit pistolet-pulvérisateur en option, voir Débranchement du tube de détection de pression et du flexible d'alimentation (page 17).

1. Poussez la bague de blocage du raccord de tube dans l'embout de la vanne de section de rampe droite (Figure 27).

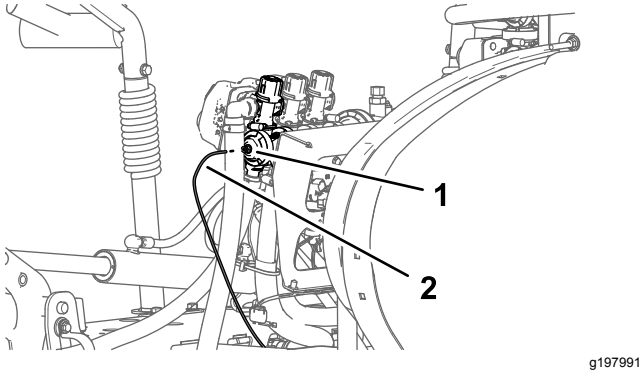

Figure 27

1. Raccord de tube (embout de vanne de section de rampe droite)
2. Tube de détection de pression

2. Tirez le tube de détection de pression du manomètre de planche de bord hors du raccord de tube (Figure 27).

Débranchement du tube de détection de pression et du flexible d'alimentation

Machines avec kit applicateur manuel ou kit dévidoir électrique en option

1. Poussez la bague de blocage du raccord de tube dans le raccord coudé à 90° de la vanne de section de pulvérisation droite (Figure 28).

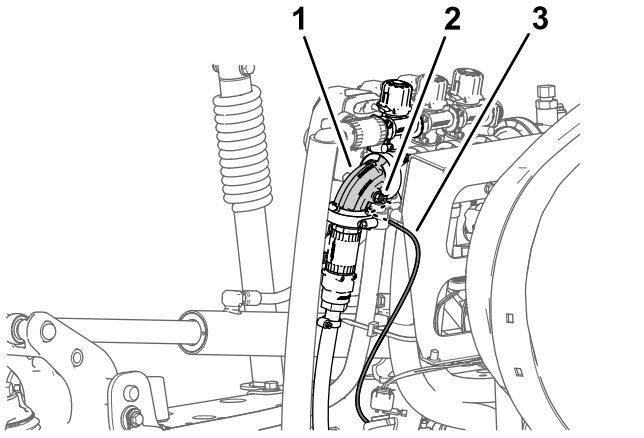

Figure 28

1. Raccord coudé à 90° (vanne de section de rampe droite)
2. Raccord de tube
3. Tube de détection de pression (manomètre de planche de bord)

2. Tirez le tube de détection de pression du manomètre de planche de bord hors du raccord de tube (Figure 28).

   Remarque: Ne détachez pas le raccord coudé à 90° de la vanne de coupure associée au flexible d'alimentation du dévidoir de la bride sur la vanne de section de rampe droite.

8

Débranchement des connecteurs des vannes de pulvérisation

Aucune pièce requise

Procédure

1. Sur le faisceau de la machine, débranchez les connecteurs à 3 douilles étiquetés LEFT SPRAY VALVE (vanne de pulvérisation gauche), CENTER SPRAY VALVE (vanne de pulvérisation centrale) et RIGHT SPRAY VALVE (vanne de pulvérisation droite) des connecteurs à 3 broches des 3 actionneurs des vannes de pulvérisation (Figure 29).

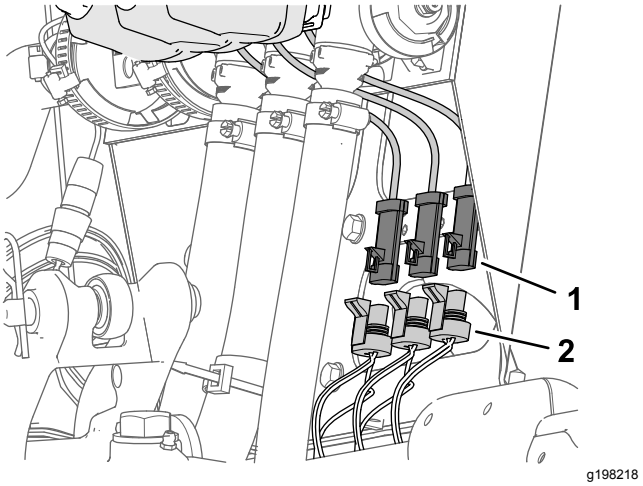

Figure 29

1. Connecteur à 3 broches (actionneur de vanne de pulvérisation)
2. Connecteurs à 3 douilles – faisceau de machine (VANNE DE PULVÉRISATION GAUCHE, VANNE DE PULVÉRISATION CENTRALE et VANNE DE PULVÉRISATION DROITE)

2. Débranchez le connecteur à 4 douilles du faisceau de la machine étiqueté RATE VALVE du connecteur à 4 broches de l'actionneur de vanne de débit (Figure 30).

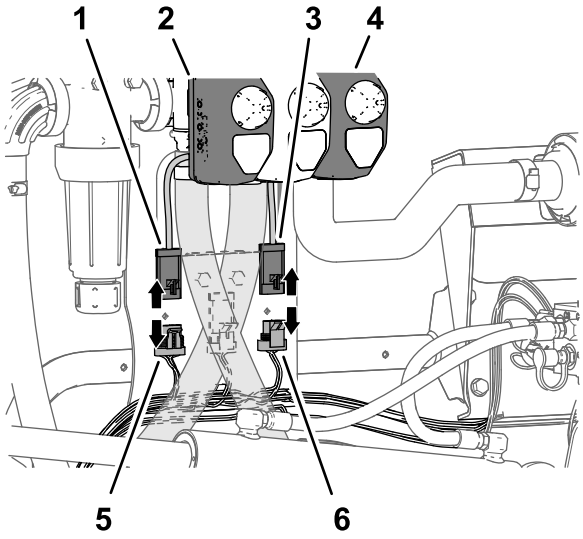

g198220

Figure 30

1. Connecteur à 4 broches (actionneur de vanne de débit)
2. Actionneur (vanne de débit)
3. Connecteur à 3 broches (actionneur de vanne de pulvérisation générale)
4. Actionneur (vanne de pulvérisation générale)
5. Connecteur à 4 douilles – faisceau de machine (VANNE DE DÉBIT)
6. Connecteur à 3 douilles – faisceau de machine (VANNE DE PULVÉRISATION GÉNÉRALE)

3. Débranchez le connecteur à 3 douilles du faisceau de la machine étiqueté MASTER SPRAY VALVE du connecteur à 3 broches de l'actionneur de vanne de pulvérisation générale (Figure 30).

9

Dépose de l'interrupteur de régulation de débit

Pièces nécessaires pour cette opération:

1	Serre-câble
1	Cache d'interrupteur

Procédure

1. Retirez les 4 vis à embase (1/4 x 1/2") qui fixent le bloc de 3 interrupteurs à la console de commande (Figure 31).

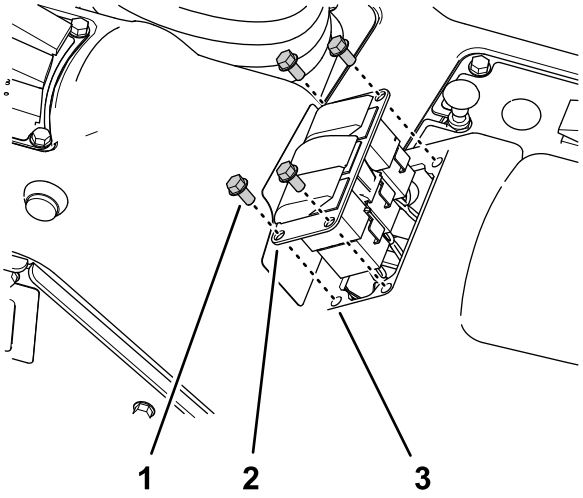

g198659

Figure 31

1. Vis à embase (1/4 x 1/2")
2. Bloc de 3 interrupteurs
3. Ouverture (console de commande)

2. Pincez les languettes de verrouillage de l'interrupteur de régulation de débit et poussez l'interrupteur hors du bloc de 3 interrupteurs (Figure 32).

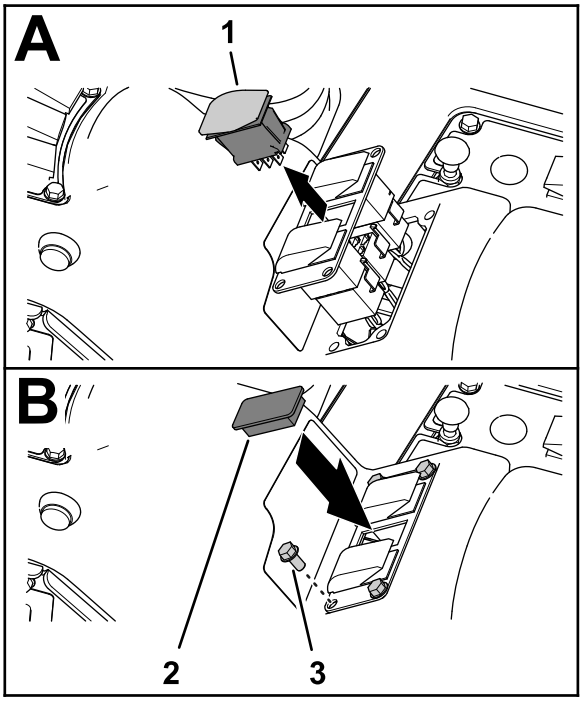

g198658

Figure 32

1. Interrupteur de régulation de débit
2. Cache d'interrupteur
3. Vis à embase (1/4 x 1/2")

3. Débranchez le connecteur à 8 douilles du faisceau de la machine (étiqueté **Rate Switch**) du connecteur à 8 broches de l'interrupteur (Figure 31).

Remarque: Vous n'avez plus besoin de l'interrupteur de régulation de débit que vous avez retiré de la machine.

4. Passez la branche du faisceau avant de l'interrupteur de débit dans l'ouverture du bloc de 3 interrupteurs et attachez-la contre une branche adjacente avec un serre-câble.
5. Fixez le bloc de 3 interrupteurs à la console de commande (Figure 32) à l'aide des 4 vis à embase (1/4 x 1/2") que vous avez retirées à l'opération 1.
6. Placez le cache d'interrupteur en face de l'ouverture dans le bloc de 3 interrupteurs occupée précédemment par l'interrupteur de débit (Figure 31).
7. Insérez le cache dans le bloc de 3 interrupteurs jusqu'à ce qu'il s'enclenche solidement dedans (Figure 31).

10

Dépose des sections de pulvérisation

Aucune pièce requise

Dépose des flexibles de section de pulvérisation

1. Sur la section de pulvérisation extérieure, retirez le collier qui fixe le flexible de section au raccord en T cannelé (Figure 33).

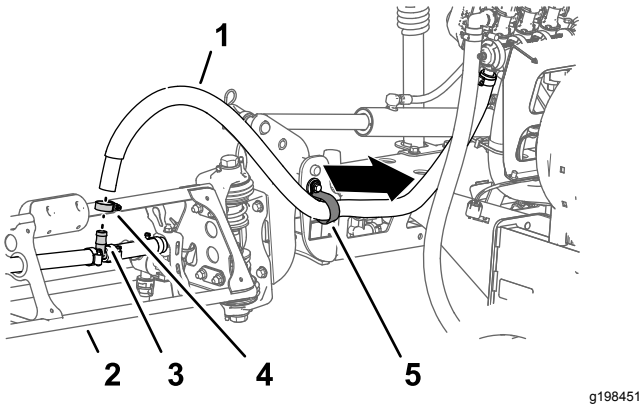

Figure 33

1. Flexible de section (section de pulvérisation extérieure)
2. Section de pulvérisation extérieure
3. Raccord en T cannelé
4. Collier
5. Collier en R

2. Débranchez le flexible du raccord en T (Figure 33).
3. Sortez l'extrémité libre du flexible du collier en R (Figure 33).
4. Répétez les opérations 1 à 3 pour le flexible d'alimentation sur l'autre section de pulvérisation extérieure.
5. Sous la section de pulvérisation centrale, retirez le collier qui fixe le flexible d'alimentation de la section de pulvérisation centrale au raccord en T cannelé (Figure 34).

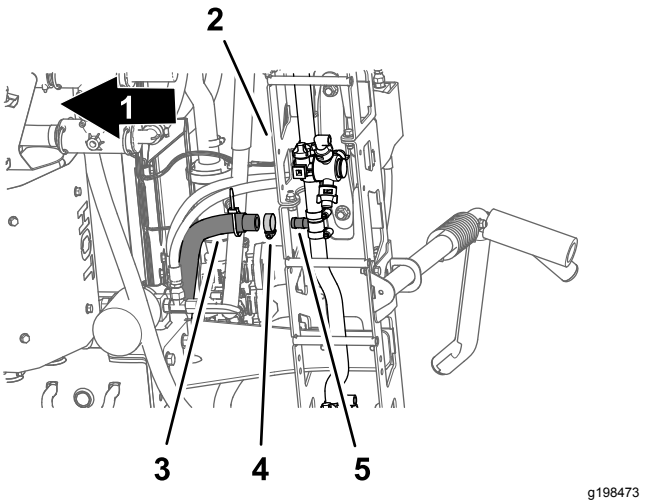

Figure 34

1. Avant de la machine
2. Section de pulvérisation centrale
3. Flexible d'alimentation (section de pulvérisation centrale)
4. Collier
5. Raccord en T cannelé

6. Retirez les étriers qui fixent les raccords rapides des flexibles d'alimentation gauche, central et droit aux raccords rapides des vannes de section de pulvérisation (Figure 35).

   Remarque: Conservez les étriers en vue de la pose à la section Montage des flexibles sur les vannes de buse 7 à 10 (page 60).

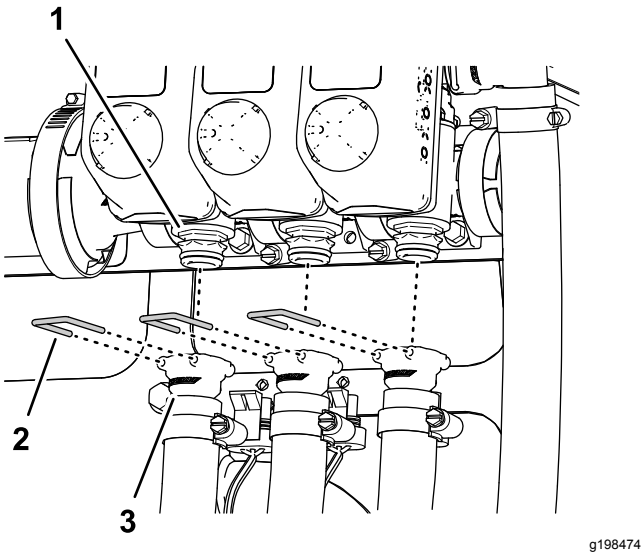

Figure 35

1. Raccord rapide (vanne de section de pulvérisation)
2. Étrier de fixation
3. Raccord rapide (femelle – flexible d'alimentation)

7. Débranchez les flexibles d'alimentation des sections gauche, centrale et droite des raccords rapides des vannes de section de pulvérisation, et déposez les flexibles de la machine (Figure 35).

   Remarque: Vous n'avez plus besoin des flexibles d'alimentation des vannes de section gauche, centrale et droite.

Débranchement des flexibles de déploiement et de rétraction du vérin de levage

1. Débranchez les flexibles des orifices de déploiement des vérins de levage gauche et droit (Figure 37).

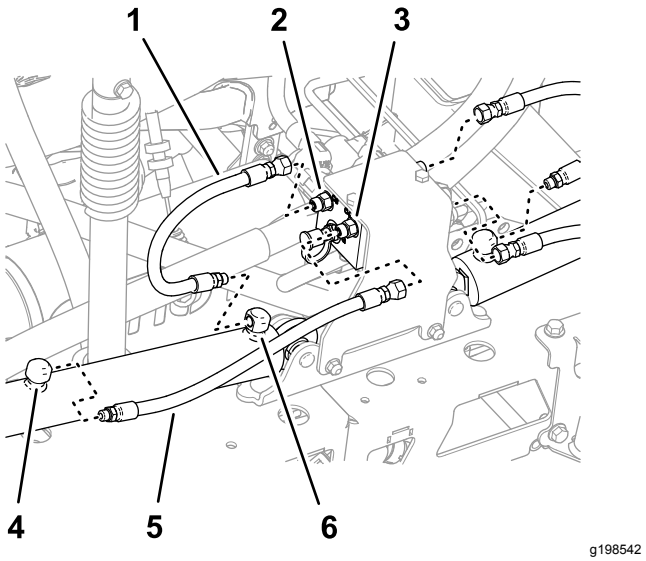

Figure 36

1. Flexible (position de déploiement)
2. Orifice C3 (collecteur de vérin de levage)
3. Orifice C4 (collecteur de vérin de levage)
4. Orifice de rétraction (vérin de levage)
5. Flexible (position de rétraction)
6. Orifice de déploiement (vérin de levage)

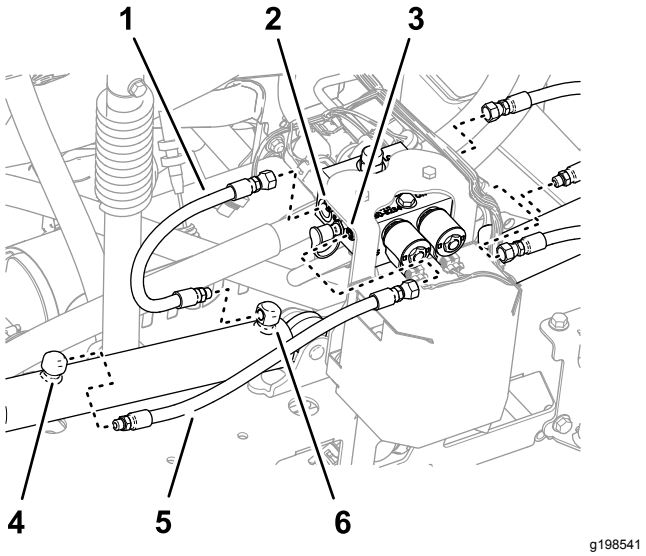

Figure 37

Machine avec kit de mise à niveau de rampe ultrasonique en option

1. Flexible (position de déploiement)
2. Orifice C3 (collecteur de vérin de levage)
3. Orifice C4 (collecteur de vérin de levage)
4. Orifice de rétraction (vérin de levage)
5. Flexible (position de rétraction)
6. Orifice de déploiement (vérin de levage)

2. Débranchez les flexibles des orifices C2 et C4 du collecteur de vérin de levage (Figure 37).

3. Débranchez les flexibles des orifices de rétraction des vérins de levage gauche et droit (Figure 37).
4. Débranchez les flexibles des orifices C1 et C3 du collecteur de vérin de levage (Figure 37).

   Remarque: Vous n'avez plus besoin des flexibles.

Dépose des vérins de levage

Capacité du matériel de levage : 91 kg

Remarque: Sauf indication contraire, conservez toutes les fixations que vous retirez ; elles vous serviront pour le montage de l'extension de la rampe centrale.

1. Utilisez un matériel de levage de la capacité spécifiée pour soutenir la section de pulvérisation extérieure.
2. Retirez la goupille fendue et l'axe de chape qui fixent l'extrémité de la tige du vérin de levage au support de pivot (Figure 38).

   Remarque: Conservez l'axe de chape et la goupille fendue pour la pose à la section Montage des vérins de levage (page 52).

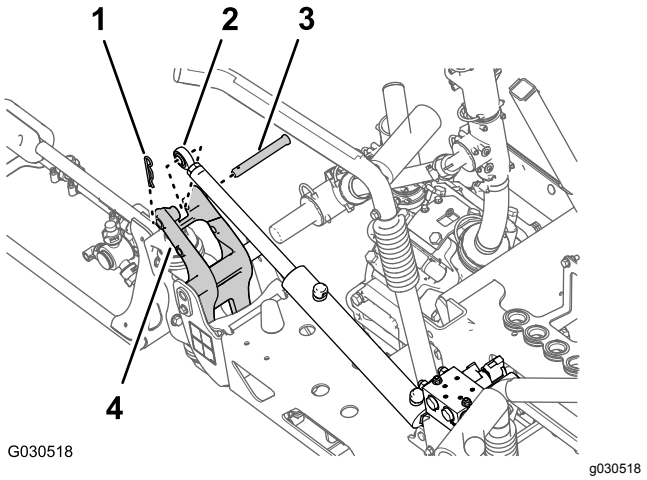

Figure 38

1. Goupille fendue
2. Chape de tige (vérin de levage)
3. Axe de chape
4. Support de pivot

3. Retirez le contre-écrou à embase (5/16") et le boulon à embase (5/16 x 3/4") qui fixent l'axe de pivot au support de vérin (Figure 39).

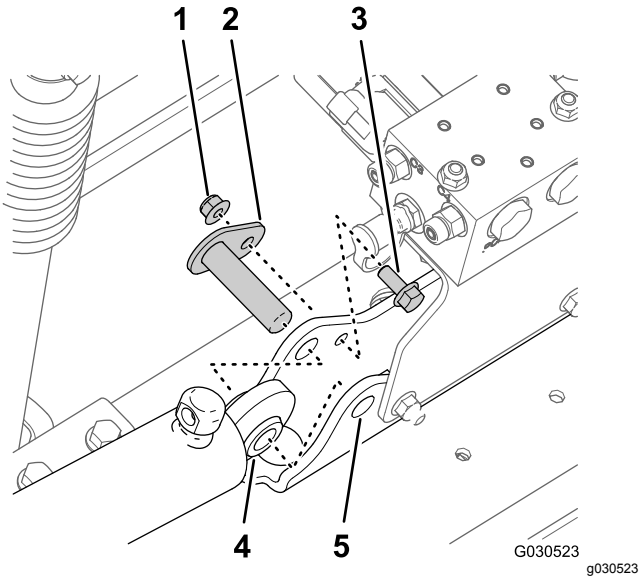

Figure 39

1. Contre-écrou à embase (5/16")
2. Axe de pivot
3. Boulon à embase (5/16 x 3/4")
4. Vérin de levage
5. Support de vérin

4. Déposez l'axe de pivot et le vérin de levage de la machine (Figure 39).
5. Effectuez les opérations de la rubrique Dépose des sections de pulvérisation extérieures (page 21).

Dépose des sections de pulvérisation extérieures

Capacité du matériel de levage : 91 kg

Remarque: Si la machine est équipée du kit rampe couverte en option, laissez les couvercles en place sur les sections de pulvérisation extérieures.

⚠ ATTENTION

Des accidents graves ou mortels sont possibles si vous ne levez pas les machines et accessoires lourds de la manière correcte.

Lorsque vous devez lever des machines et des accessoires lourds, utilisez un matériel de levage (chaînes et sangles par exemple) capable d'en supporter le poids.

Remarque: Sauf indication contraire, conservez toutes les fixations que vous retirez ; elles vous serviront pour le montage de l'extension de la rampe centrale.

1. Retirez le boulon à embase (5/16 x 1") et le contre-écrou à embase (5/16") qui fixent l'axe de pivot au support de pivot (Figure 40)

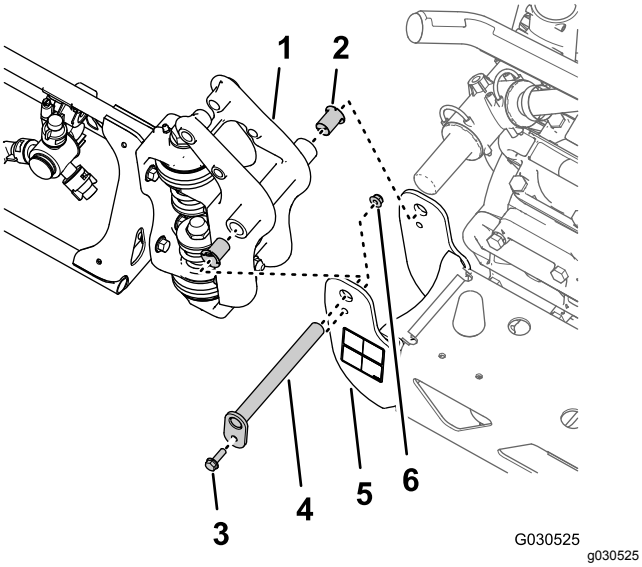

Figure 40

1. Fixation de pivot (section de pulvérisation extérieure)
2. Bague à embase en nylon
3. Boulon à embase (5/16 x 1")
4. Axe de pivot
5. Support de pivot (section de pulvérisation centrale)
6. Contre-écrou à embase (5/16")

2. Retirez l'axe de pivot du support de pivot de la section de pulvérisation centrale et la fixation de pivot de la section de pulvérisation extérieure (Figure 40).

   Remarque: Conservez le boulon à embase, l'écrou à embase et l'axe de pivot pour la pose sous 22 Montage des sections de pulvérisation extérieures (page 54).

3. Séparez la section de pulvérisation extérieure de la section de pulvérisation centrale et déposez la section extérieure de la machine (Figure 40).
4. Retirez les 2 bagues à embase en nylon de la fixation de pivot de la section de pulvérisation extérieure (Figure 40).

   Remarque: Mettez les bagues au rebut.

5. Répétez les opérations 1 à 3 de Dépose des vérins de levage (page 21) pour la section de pulvérisation extérieure de l'autre côté de la machine.
6. Répétez les opérations 1 à 4 de cette rubrique pour la section de pulvérisation extérieure de l'autre côté de la machine.

Dépose du collecteur de levage de section de la section de pulvérisation centrale

1. Déposez le collecteur de levage de section du support de vérin comme suit :

   - **Machines sans kit de mise à niveau de rampe ultrasonique en option :** retirez les 2 contre-écrous à embase (5/16") et les 2 boulons à embase (5/16 x 1") qui fixent la patte de support du collecteur de levage de section au support de vérin, et déposez le collecteur et la patte de support du support de vérin (Figure 41).

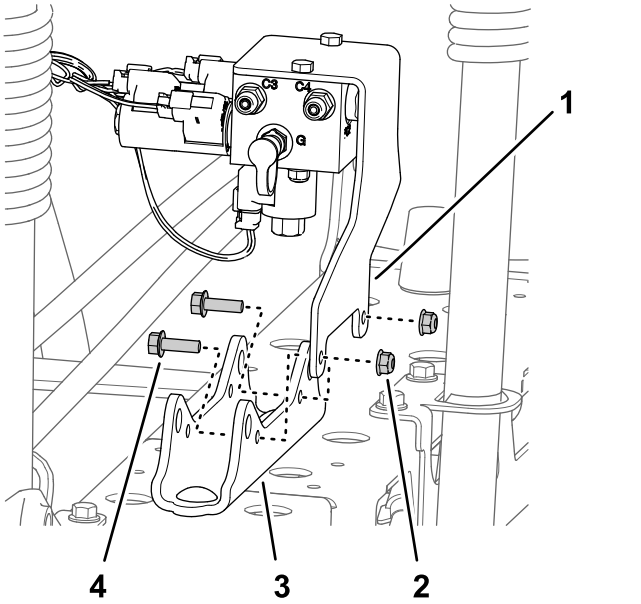

Figure 41

1. Patte de support (collecteur de levage de section)
2. Contre-écrou à embase (5/16")
3. Support de vérin
4. Boulon à embase (5/16 x 1")

   - **Machines avec kit de mise à niveau de rampe ultrasonique en option :** retirez les 2 contre-écrous à embase (5/16") et les 2 boulons à embase (5/16 x 1") qui fixent la patte de support du collecteur de levage de section et la patte de support du contrôleur TEC au support de vérin, puis déposez le collecteur et la patte de support du support de vérin (Figure 42).

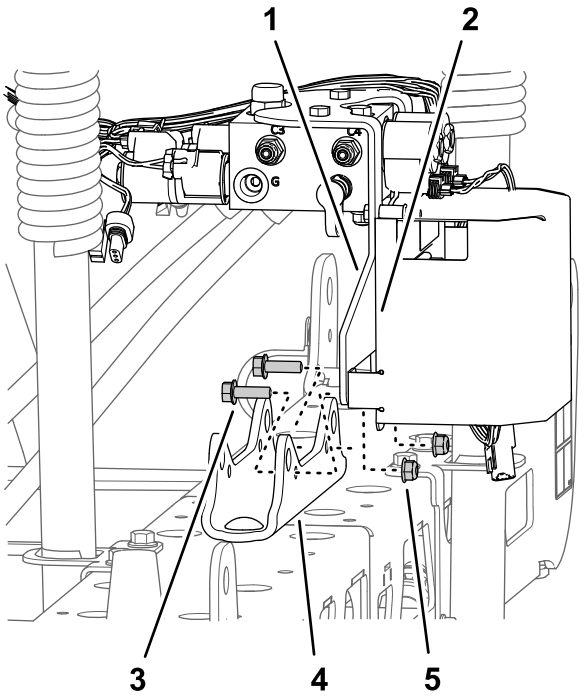

g198618

Figure 42

Machine avec kit de mise à niveau de rampe ultrasonique en option

1. Patte de support (collecteur de levage de section)
2. Patte de support de contrôleur TEC
3. Boulon à embase (5/16 x 1")
4. Support de vérin
5. Contre-écrou à embase (5/16")

2. Soutenez le collecteur de levage de section en l'attachant à la patte du support de vannes avec de la ficelle.

   Remarque: Conservez la patte de support et le collecteur de levage, les boulons et les écrous pour la pose sous 19 Montage du collecteur du vérin de levage sur le support de vérin (page 44).

Dépose de la section de pulvérisation centrale

Capacité du matériel de levage : 41 kg

1. Si la machine est équipée du kit rampe couverte en option, déposez le couvercle de la section de pulvérisation centrale.
2. Soutenez la section de pulvérisation centrale avec un matériel de levage de la capacité spécifiée (Figure 43).

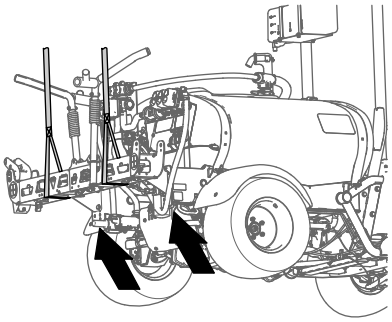

g198634

Figure 43

3. Avec un morceau de ruban adhésif, repérez les trous des 4 boulons à embase (1/2 x 1-1/4") et des 4 contre-écrous à embase (1/2") qui fixent les supports de la section de pulvérisation centrale à la plaque de montage de la machine (Figure 44).

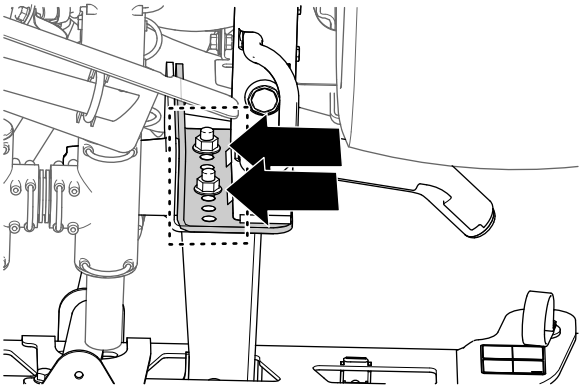

g198633

Figure 44

4. Retirez les 4 boulons à embase (1/2 x 1-1/4") et les 4 contre-écrous à embase (1/2") qui fixent les supports de la section de pulvérisation centrale à la plaque de montage sur le cadre de la machine, et déposez la section de pulvérisation centrale de la machine (Figure 45).

   Remarque: Conservez les boulons et les contre-écrous en vue de la pose de la nouvelle section de pulvérisation centrale.

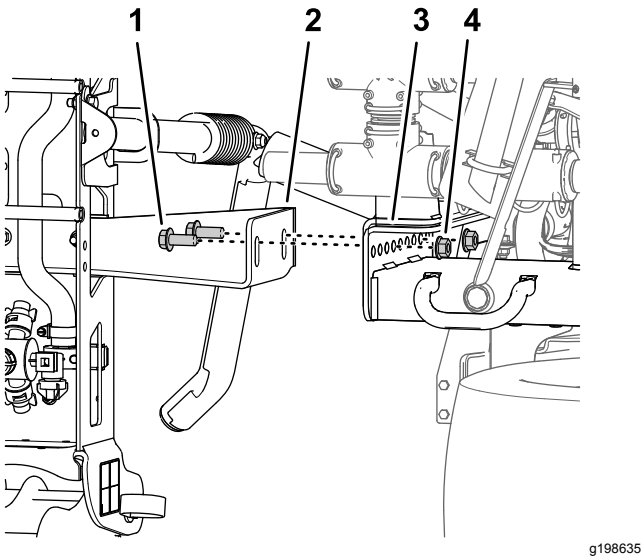

Figure 45

1. Boulon à embase (1/2 x 1-1/4")
2. Pattes de support (section de pulvérisation centrale)
3. Profilés de montage (cadre du pulvérisateur)
4. Contre-écrou à embase (1/2")

11

Montage de l'extension de rampe centrale

Pièces nécessaires pour cette opération:

2	Boulon à embase (3/8 x 1")
2	Contre-écrous à embase (3/8")
1	Extension de rampe centrale
1	Support de vérin (large)
1	Plaque de liaison (large)
4	Boulon de carrosserie (1/2 x 1-1/4")
4	Contre-écrou à embase (1/2")

Dépose des buses de pulvérisation

1. Sur la section de pulvérisation centrale, retirez le contre-écrou à embase qui fixe la buse de pulvérisation à son support (Figure 46 et Figure 47).

   Remarque: Conservez le contre-écrou pour la pose à l'opération 6 de Montage des buses de pulvérisation et des flexibles sur la section de pulvérisation centrale (page 29).

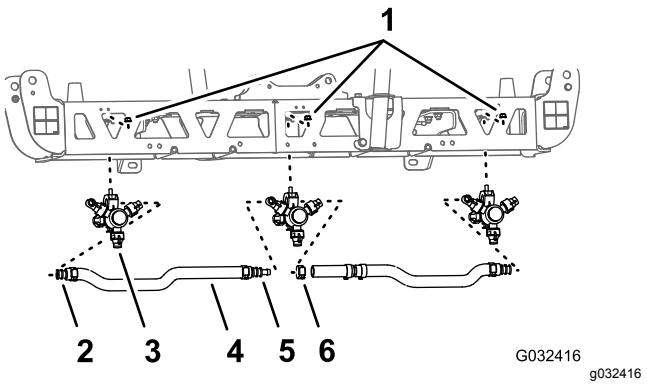

Figure 46

1. Contre-écrou à embase (5/16")
2. Simple anneau cannelé pour flexible (3/4")
3. Buse de pulvérisation
4. Flexible (diamètre intérieur 3/4")
5. Double anneau cannelé pour flexible (3/4")
6. Collier

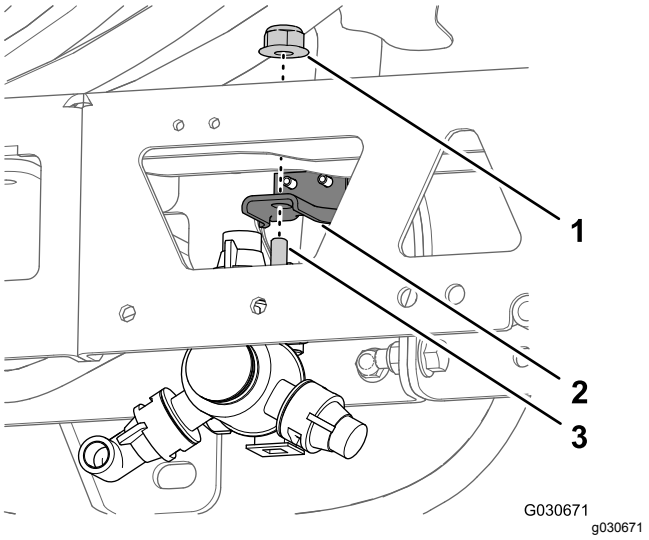

Figure 47

1. Contre-écrou à embase (5/16")
2. Support d'embout
3. Boulon à tête hexagonale (5/16 x 3/4" – buse de pulvérisation)

2. Retirez la vis en acier inoxydable (n° 12 x 1-1/4") qui fixe le demi-collier supérieur et l'anneau cannelé simple ou double (3/4") sur le corps de la buse de pulvérisation, et séparez l'anneau cannelé et le flexible de la buse (Figure 48).

   Remarque: Le boulon à tête hexagonale (5/16 x 3/4") en acier inoxydable se détache du demi-collier supérieur quand vous ouvrez ce dernier ; conservez le boulon pour la pose.

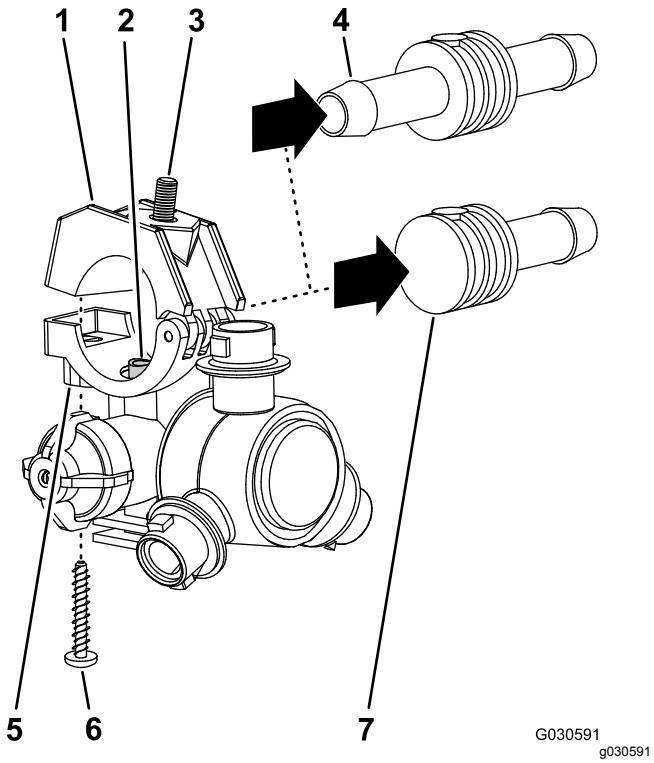

Figure 48

1. Demi-collier supérieur
2. Tube de transfert
3. Boulon à tête hexagonale (5/16 x 3/4") en acier inoxydable
4. Double anneau cannelé pour flexible (3/4")
5. Demi-collier inférieur (corps de buse de pulvérisation)
6. Vis en acier inoxydable (n° 12 x 1–1/4")
7. Simple anneau cannelé pour flexible (3/4")

3. Déposez la buse de la section de pulvérisation centrale (Figure 46 et Figure 47).
4. Répétez les opérations 1 et 2 pour les 2 autres buses de pulvérisation.

   Remarque: Conservez les buses, les vis en acier inoxydable et les boulons à tête hexagonale pour le montage aux opérations 6 et 7 de Assemblage des buses de pulvérisation et des flexibles de la section de pulvérisation centrale (page 28).
5. Retirez les flexibles (3/4" diamètre int.), les anneaux cannelés, les colliers et le raccord en T cannelé de la section de pulvérisation centrale (Figure 46).

   Remarque: Vous n'avez plus besoin du flexible, des anneaux, des colliers et du raccord en T.

Dépose des pattes de support de la section de pulvérisation centrale

Capacité du matériel de levage : 41 kg

1. Soutenez la section de pulvérisation centrale avec un matériel de levage de la capacité spécifiée.
2. Retirez les 2 boulons à embase (3/8 x 1") et les 2 contre-écrous à embase (3/8") qui fixent le support à la section de pulvérisation centrale, et déposez le support (Figure 49)

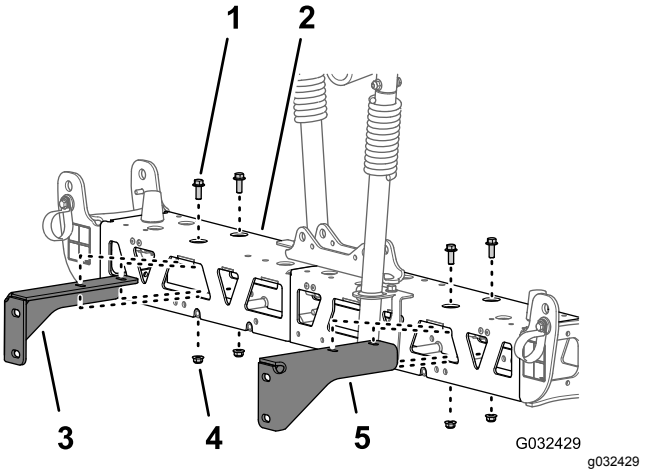

Figure 49

1. Boulon à embase (3/8 x 1")
2. Section de pulvérisation centrale
3. Patte de support droite (section de pulvérisation centrale)
4. Contre-écrou à embase (3/8")
5. Patte de support gauche (section de pulvérisation centrale)

3. Retirez les 2 boulons à embase (3/8 x 1") et les 2 contre-écrous à embase (3/8") qui fixent l'autre support à la section de pulvérisation centrale, et déposez le support (Figure 49)

   Remarque: Conservez les supports, les boulons et les contre-écrous pour la pose aux opérations 3 et 4 de Assemblage des pattes de support sur la section de pulvérisation centrale (page 27).

Séparation des cadres en treillis de la section de pulvérisation centrale

1. Retirez les 2 boulons à embase (3/8 x 1") et les 2 contre-écrous (3/8") qui fixent les brides verticales des cadres en treillis droit et gauche (Figure 50).

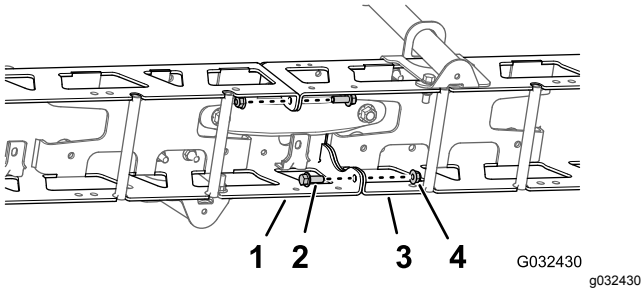

Figure 50

1. Cadre en treillis gauche
2. Boulon à embase (3/8 x 1")
3. Cadre en treillis droit
4. Contre-écrous (3/8")

2. Retirez les 2 boulons de carrosserie (1/2 x 1-1/4") et les 2 contre-écrous (1/2") qui fixent le support de vérin étroit, les cadres en treillis droit et gauche, et la plaque de liaison étroite (Figure 51).

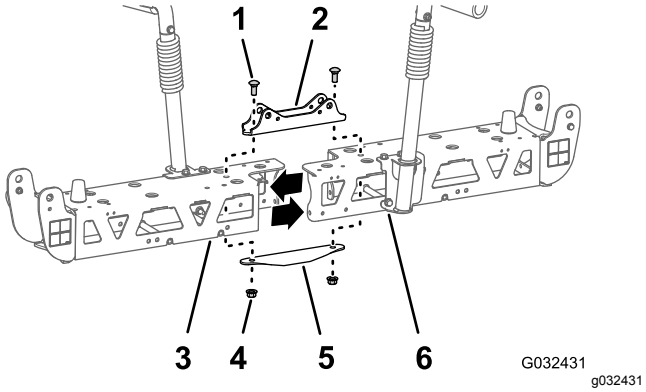

Figure 51

1. Boulon de carrosserie (1/2 x 1-1/4")
2. Support de vérin (étroit)
3. Cadre en treillis gauche
4. Contre-écrous (1/2")
5. Plaque de liaison (étroite)
6. Cadre en treillis droit

Remarque: Conservez les boulons à embase, les boulons de carrosserie et les contre-écrous pour la pose aux opérations 2 et 7 de Montage de l'extension de rampe centrale (page 26). Vous n'avez plus besoin du support de vérin étroit ni de la plaque de liaison étroite.

3. Séparez les cadres en treillis droit et gauche.

Montage de l'extension de rampe centrale

1. Alignez les trous dans les brides verticales de l'extension de rampe centrale et les trous dans le cadre en treillis (Figure 52).

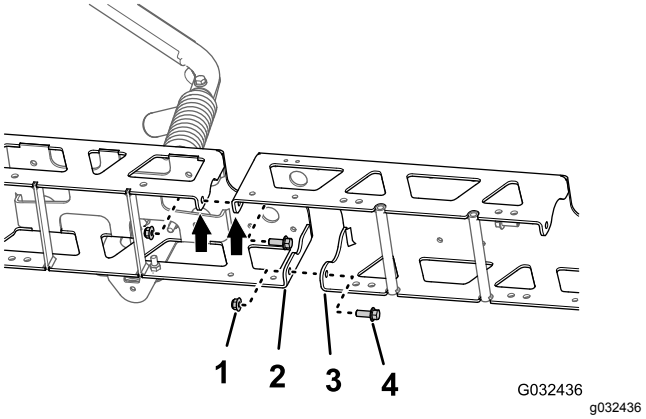

Figure 52

1. Contre-écrous à embase (3/8")
2. Bride verticale (cadre en treillis)
3. Bride verticale (extension de rampe centrale)
4. Boulons à embase (3/8 x 1")

2. Fixez légèrement l'extension de rampe centrale au cadre en treillis (Figure 52) à l'aide des 2 boulons à embase (3/8 x 1") et des 2 contre-écrous à embase (3/8") que vous avez retirés à l'opération 1 de Séparation des cadres en treillis de la section de pulvérisation centrale (page 25).
3. Alignez les trous dans les brides verticales de l'extension de rampe centrale et les trous dans l'autre cadre en treillis (Figure 52).
4. Fixez légèrement l'extension de rampe centrale à l'autre cadre en treillis (Figure 52) à l'aide des 2 boulons à embase (3/8 x 1") et des 2 contre-écrous à embase (3/8") du kit de finition du système de pulvérisation GeoLink (Figure 52).
5. Placez les trous du support de vérin en face des trous dans l'axe du cadre en treillis et de l'extension de rampe centrale (Figure 53).

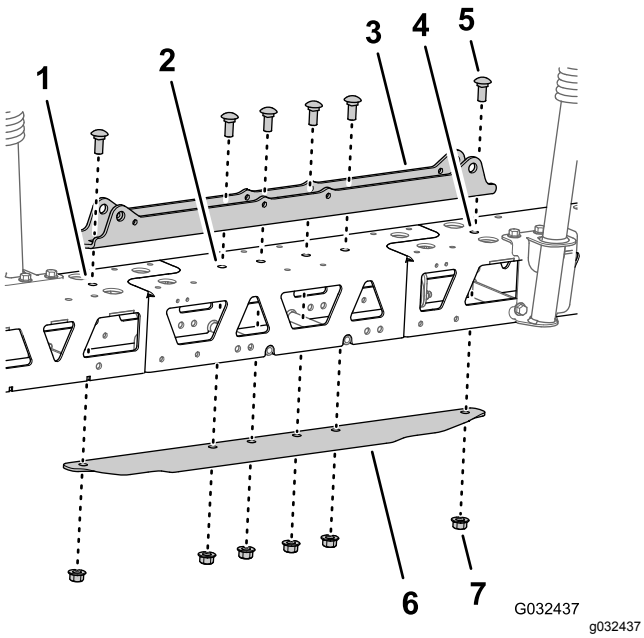

Figure 53

1. Cadre en treillis gauche
2. Extension de rampe centrale
3. Support de vérin (large)
4. Cadre en treillis droit
5. Boulon de carrosserie (1/2 x 1-1/4")
6. Plaque de liaison (large)
7. Contre-écrou à embase (1/2")

6. Insérez la plaque de liaison dans le cadre en treillis et l'extension de rampe centrale, et alignez le trou dans la plaque de liaison et les trous dans l'axe des cadres en treillis et de l'extension de rampe centrale (Figure 53).
7. Assemblez le support de vérin, les cadres en treillis, l'extension de rampe centrale et la plaque de liaison à l'aide des 2 boulons de carrosserie (1/2 x 1-1/4") et des 2 contre-écrous à embase (1/2") que vous avez retirés à l'opération 2 de Séparation des cadres en treillis de la section de pulvérisation centrale (page 25), et des 4 boulons de carrosserie (1/2 x 1-1/4") et des 4 contre-écrous à embase (1/2") du kit de finition du système de pulvérisation GeoLink (Figure 53).
8. Serrez les boulons à embase (3/8") et les contre-écrous à embase à un couple de 37 à 45 N·m.
9. Serrez les contre-écrous à embase (1/2") à un couple de 91 à 113 N·m.

12

Montage des pattes de support et des buses de pulvérisation sur la section de pulvérisation centrale

Pièces nécessaires pour cette opération:

2	Buse de pulvérisation
2	Ensemble flexibles (vanne de pulvérisation 5 ou 6)
2	Contre-écrou à embase (5/16")

Assemblage des pattes de support sur la section de pulvérisation centrale

Capacité du matériel de levage : 55 kg

1. Soutenez la section de pulvérisation centrale avec un matériel de levage de la capacité spécifiée.
2. Alignez les trous du support droit et les trous du cadre en treillis droit, comme montré à la Figure 54.

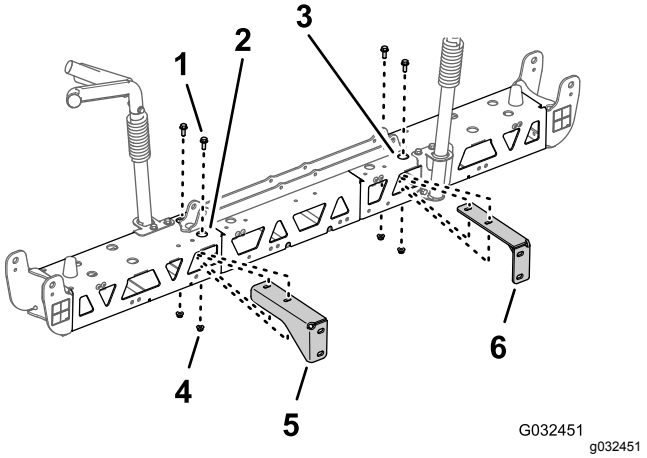

Figure 54

1. Boulon à embase (3/8 x 1")
2. Cadre en treillis droit (section de pulvérisation centrale)
3. Cadre en treillis gauche (section de pulvérisation centrale)
4. Contre-écrou à embase (3/8")
5. Patte de support droite (section de pulvérisation centrale)
6. Patte de support gauche (section de pulvérisation centrale)

3. Montez le support droit sur le cadre en treillis droit (Figure 54) à l'aide des 2 boulons à embase

(3/8 x 1") et des 2 contre-écrous à embase (3/8") que vous avez retirés aux opérations 2 et 3 de Dépose des pattes de support de la section de pulvérisation centrale (page 25).

4. Répétez les opérations 2 et 3 pour le support gauche sur le cadre en treillis gauche (Figure 54).
5. Serrez les boulons à embase et les écrous à embase à un couple de 37 à 45 N·m.

Assemblage des buses de pulvérisation et des flexibles de la section de pulvérisation centrale

1. À l'aide d'un matériel de levage, soulevez la section de pulvérisation centrale neuve à une hauteur de travail confortable.
2. Avec les 2 buses de pulvérisation provenant du kit de finition du système de pulvérisation GeoLink, retirez la vis en acier inoxydable qui fixe le demi-collier supérieur au demi-collier inférieur (Figure 55).

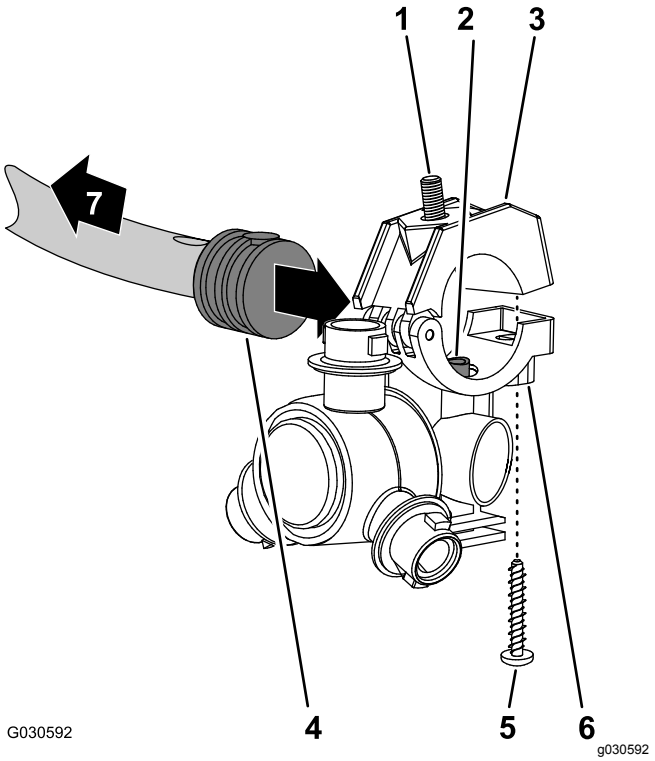

Figure 55

1. Boulon à tête hexagonale (5/16 x 3/4") en acier inoxydable
2. Tube de transfert
3. Demi-collier supérieur
4. Simple anneau cannelé pour flexible (1/2")
5. Vis en acier inoxydable (n° 12 x 1–1/4")
6. Corps de buse de pulvérisation
7. Vers la section de pulvérisation

3. Localisez le trou dans le côté de l'anneau cannelé simple au bout du flexible de 25 cm de l'ensemble flexibles (vanne de pulvérisation 5 ou 6) pour la section de pulvérisation centrale (Figure 55 et Figure 56).

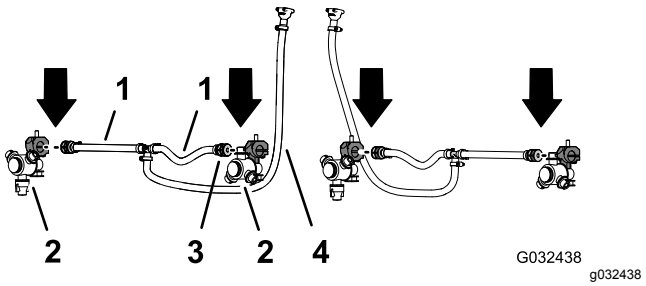

Figure 56

1. Flexible (13 x 250 mm) – vanne de pulvérisation 5 ou 6
2. Buse de pulvérisation
3. Simple anneau cannelé pour flexible (13 mm)
4. Flexible et raccord cannelé (13 x 810 mm) – vanne de pulvérisation 5 ou 6

4. Alignez le tube de transfert dans le demi-collier inférieur d'une buse de pulvérisation (Figure 55) et le trou dans le côté de l'anneau cannelé simple (1/2").
5. Fermez le demi-collier supérieur autour de l'anneau cannelé et fixez le demi-collier et le corps de la buse de pulvérisation (Figure 55) avec la vis en acier inoxydable (n° 12 x 1-1/4") ; serrez la vis en acier inoxydable à un couple de 14 à 18 N·m.

   Important: **Ne serrez pas la vis en acier inoxydable au-delà du couple spécifié à l'opération 5.**

   Remarque: Veillez à bien engager le boulon à tête hexagonale (5/16 x 3/4") dans le creux du demi-collier supérieur quand vous fermez le collier.
6. Avec la buse de pulvérisation, le boulon à tête hexagonale et la vis en acier inoxydable que vous avez retirés aux opérations 1 et 2 de Dépose des buses de pulvérisation (page 24), répétez les opérations 3 à 5 pour l'anneau cannelé simple (Figure 55 et Figure 56) au bout de l'autre flexible (25 cm).
7. Avec les 2 buses de pulvérisation que vous avez retirées à l'opération 4 de Dépose des buses de pulvérisation (page 24), répétez les opérations 3 à 5 pour l'anneau cannelé simple de l'autre ensemble flexibles (vanne de pulvérisation 5 ou 6) pour la section de pulvérisation centrale (Figure 55 et Figure 56).

Montage des buses de pulvérisation et des flexibles sur la section de pulvérisation centrale

1. Faites passer l'ensemble flexibles (13 mm) et buse entre les raidisseurs du cadre en treillis extérieur (Figure 57).

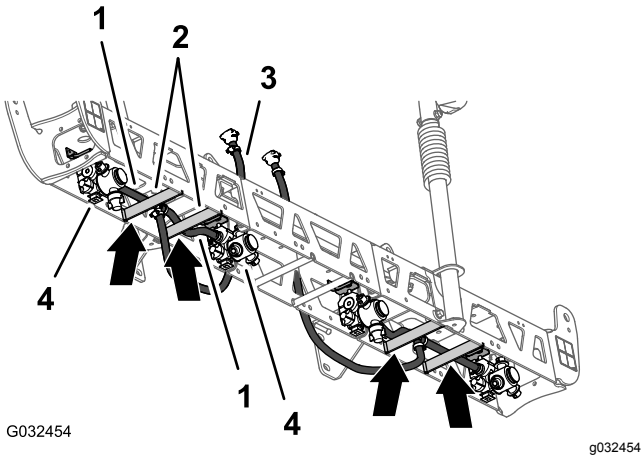

Figure 57

1. Flexibles (13 x 250 mm)
2. Raidisseurs de cadre en treillis gauche
3. Flexible et raccord cannelé (13 x 810 mm)
4. Buses de pulvérisation

2. Faites passer le flexible et la buse au-dessus du raidisseur de cadre en treillis et vers l'extérieur vers le support de buse extérieur (Figure 57).
3. Insérez le boulon à tête hexagonale (5/16 x 3/4") de la buse de pulvérisation dans le trou du support de buse et fixez légèrement la buse sur le support avec un contre-écrou à embase (5/16") du kit de finition du système de pulvérisation GeoLink (Figure 58).

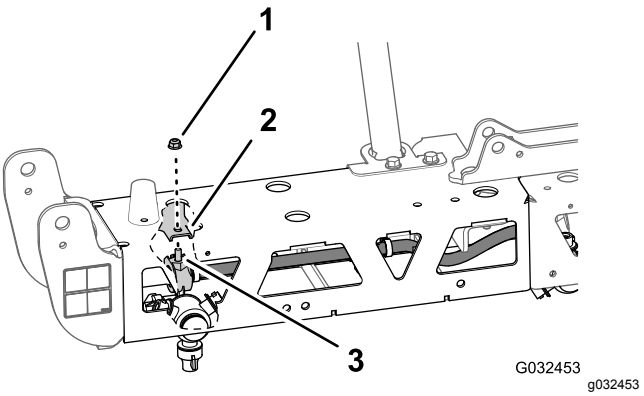

Figure 58

1. Contre-écrou à embase (5/16")
2. Support de buse (extérieur)
3. Boulon à tête hexagonale (5/16 x 3/4") en acier inoxydable

4. Faites passer l'autre ensemble flexible (13 mm) et buse entre les raidisseurs du cadre en treillis extérieur (Figure 57).
5. Faites passer le flexible et la buse au-dessus du raidisseur de cadre en treillis et vers l'intérieur vers le support de buse intérieur (Figure 57).
6. Insérez le boulon à tête hexagonale (5/16 x 3/4") de la buse de pulvérisation dans le trou du support de buse (Figure 58) et fixez légèrement la buse sur le support avec un contre-écrou à embase (5/16") que vous avez retiré aux opérations 1 et 4 de Dépose des buses de pulvérisation (page 24)).
7. Serrez les contre-écrous à embase à un couple de 19,78 à 25,42 N·m.
8. Acheminez le flexible et le raccord cannelé (13 x 810 mm) vers le côté de la section de pulvérisation centrale avec les pattes de support gauche et droite (Figure 57).
9. Répétez les opérations 1 à 8 pour l'autre ensemble flexible et buse sur l'autre cadre en treillis extérieur (Figure 57 et Figure 58).

13

Dépose des vannes de section de rampe

Pièces nécessaires pour cette opération:

3	Chapeau (raccord rapide)
3	Étrier de fixation

Dépose du flexible de dérivation de section

1. Débranchez l'extrémité supérieure du flexible de dérivation comme suit :
   - **Machines sans kit applicateur manuel ou kit dévidoir électrique en option :** retirez la petite fixation qui maintient le raccord rapide du flexible de dérivation sur le raccord rapide de la soupape de dérivation de section droite (Figure 59).

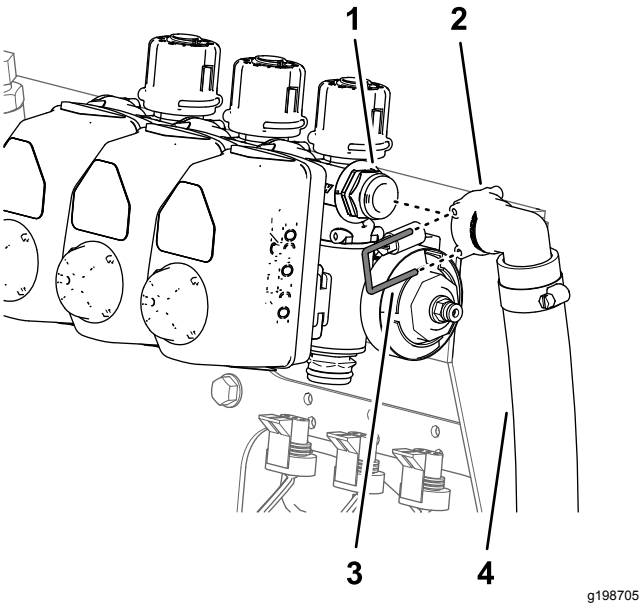

Figure 59

1. Raccord rapide (soupape de dérivation de section droite)
2. Raccord rapide (femelle à 90° – flexible de dérivation)
3. Étrier (petit)
4. Flexible de dérivation

   - **Machines avec kit applicateur manuel ou kit dévidoir électrique en option :** retirez la petite fixation qui maintient le raccord rapide de la vanne de coupure sur le raccord rapide femelle de la soupape de dérivation de section droite.

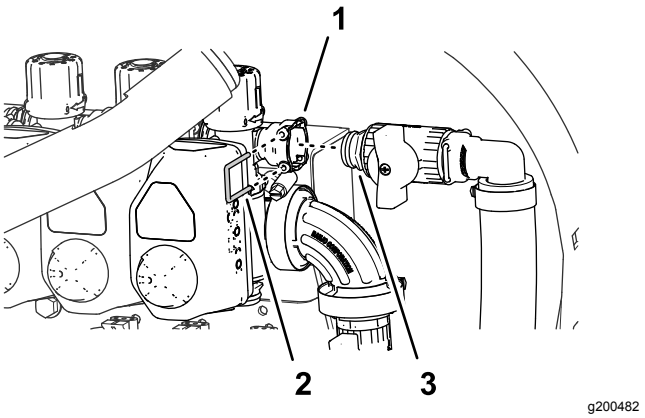

Figure 60

1. Raccord rapide femelle (soupape de dérivation de section droite)
2. Étrier de fixation
3. Raccord rapide (vanne de coupure)

2. Retirez le grand étrier qui fixe le raccord à 90° cannelé situé à l'extrémité inférieure du flexible de dérivation au raccord de traversée de la cuve du pulvérisateur (Figure 61).

   Remarque: Conservez le grand étrier pour la repose sous Montage des flexibles de dérivation sur la cuve (page 43).

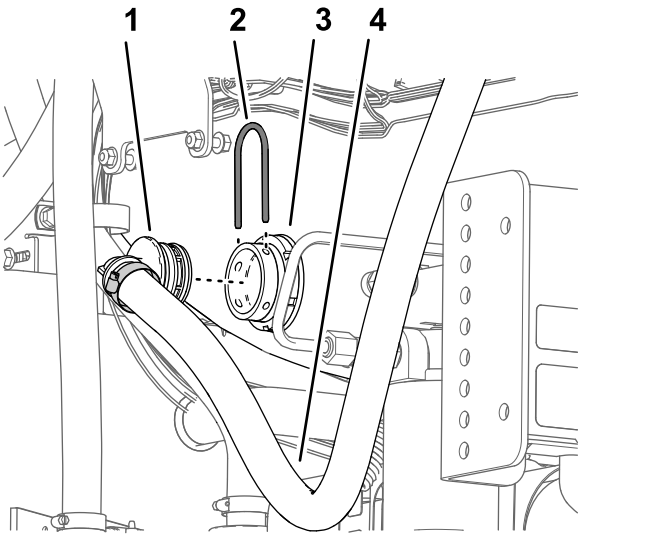

Figure 61

1. Raccord à 90° cannelé
2. Étrier (grand)
3. Raccord de traversée
4. Flexible de dérivation

3. Déposez le flexible de dérivation de la machine.

   Remarque: Vous n'avez plus besoin du flexible de dérivation et du petit étrier.

Positionnement des soupapes de dérivation – Machines sans kit applicateur manuel ou kit dévidoir électrique en option

1. Retirez les 3 étriers qui fixent les 3 actionneurs aux vannes de section gauche, centrale et droite (Figure 62).

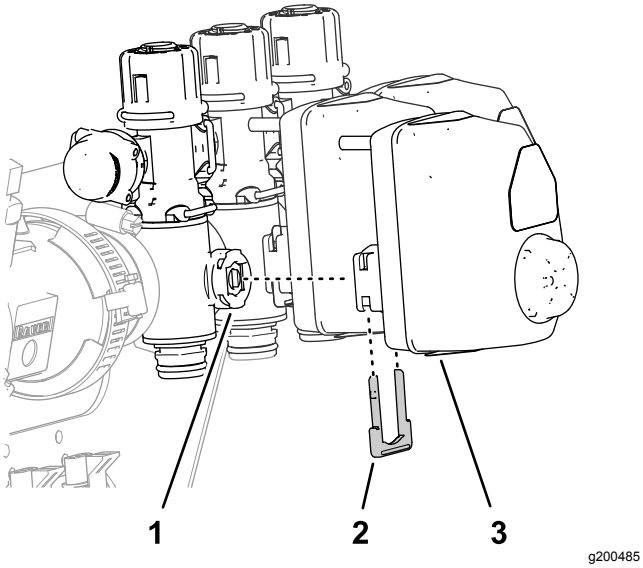

Figure 62

1. Vanne de section
2. Étrier de fixation
3. Actionneur de vanne

2. Déposez les actionneurs des vannes de section gauche, centrale et droite (Figure 62).
3. Retirez l'étrier qui fixe l'obturateur au raccord rapide de la soupape de dérivation (Figure 63).

   Remarque: Vous n'avez plus besoin de l'obturateur. Positionnement des soupapes de dérivation – Machines avec kit applicateur manuel ou kit dévidoir électrique en option (page 46).

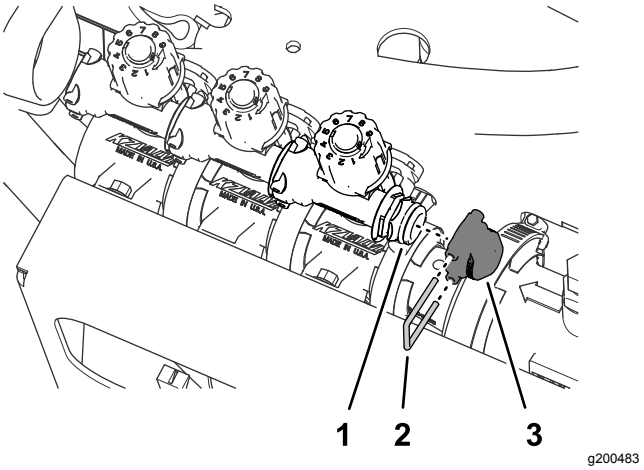

Figure 63

1. Raccord rapide (soupape de dérivation)
2. Étrier de fixation
3. Obturateur

4. Retirez les 3 étriers qui fixent les 3 soupapes de dérivation aux vannes de section gauche, centrale et droite (Figure 64).

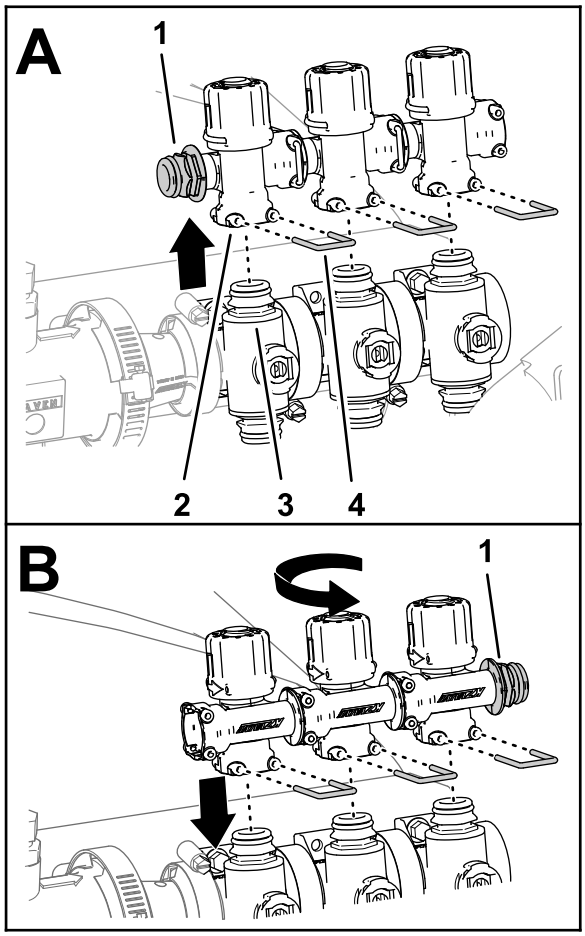

g200486

Figure 64

1. Raccord rapide mâle
2. Raccord rapide femelle (soupape de dérivation)
3. Raccord rapide mâle (vanne de section)
4. Étrier de fixation

5. Soulevez et déposez les soupapes de dérivation des vannes de section (Figure 64).
6. Faites pivoter les soupapes de dérivation de 180° et placez-les sur les raccords rapides des vannes de section (Figure 64).
7. Fixez les 3 soupapes de dérivation aux vannes de section à l'aide des 3 étriers que vous avez retirés à l'opération 4 (Figure 64).
8. Insérez l'obturateur dans le raccord femelle de la soupape de dérivation (Figure 65).

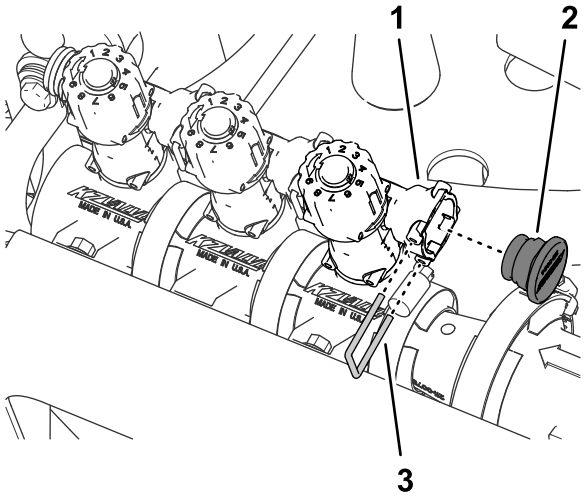

g200481

Figure 65

1. Raccord rapide femelle (soupape de dérivation)
2. Obturateur
3. Étrier de fixation

9. Fixez l'obturateur sur le raccord rapide femelle avec l'étrier que vous avez retiré à l'opération 3 (Figure 65).
10. Assemblez les 3 actionneurs sur les vannes de section gauche, centrale et droite (Figure 62) avec l'étrier que vous avez retiré à l'opération 1.

Dépose des vannes de section du support de collecteur

Remarque: Vous ajouterez les vannes de section aux vannes du système de pulvérisation GeoLink à 10 vannes dans la rubrique Montage des vannes de section sur le support de vannes (page 48).

1. Retirez les 2 boulons à embase (1/4 x 3/4") et les 2 contre-écrous (1/4") qui fixent la vanne de section de rampe gauche au support de collecteur (Figure 66).

   Remarque: Vous n'avez plus besoin des 2 boulons à embase ni des contre-écrous.

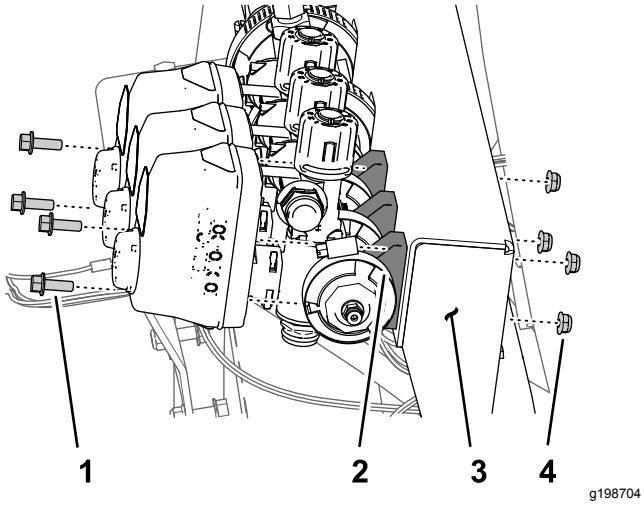

Figure 66

1. Boulon à embase (1/4 x 3/4")
2. Vanne de section
3. Support de collecteur
4. Contre-écrou (1/4")

2. Retirez les 2 boulons à embase (1/4 x 3/4") et les 2 contre-écrous (1/4") qui fixent la vanne de section de rampe droite au support de collecteur (Figure 66).
3. Retirez le collier bride (40 à 64 mm), assorti du joint (25 x 35 mm), qui fixela bride de la vanne de section gauche à l'adaptateur (Figure 66).

   Remarque: Conservez les 2 boulons à embase, les 2 contre-écrous, le collier bride et le joint pour la pose sous Montage des vannes de section sur le support de vannes (page 48).

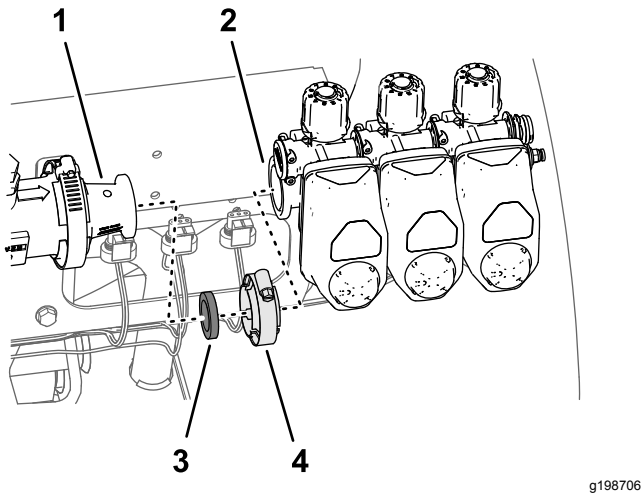

Figure 67

1. Adaptateur
2. Bride (vanne de section gauche)
3. Joint (25 x 35 mm)
4. Collier bride (40 à 64 mm)

4. Déposez les 3 vannes de section de la machine (Figure 67).
5. Retirez les autocollants sur les actionneurs des 3 vannes de section (Figure 68).

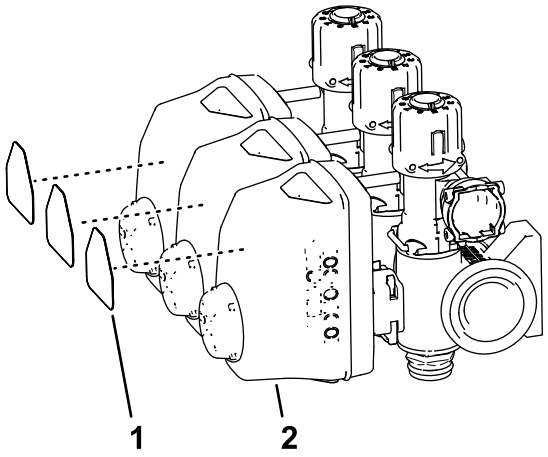

Figure 68

1. Autocollant de vanne de section
2. Actionneur (vanne de section de rampe)

6. Retirez le collier bride (51 mm), assorti du joint (38 mm), qui fixe bride de l'adaptateur à la bride du débitmètre (Figure 69).

   Remarque: Conservez le collier bride et les joints pour l'installation sous Montage du collecteur sur le débitmètre (page 41).

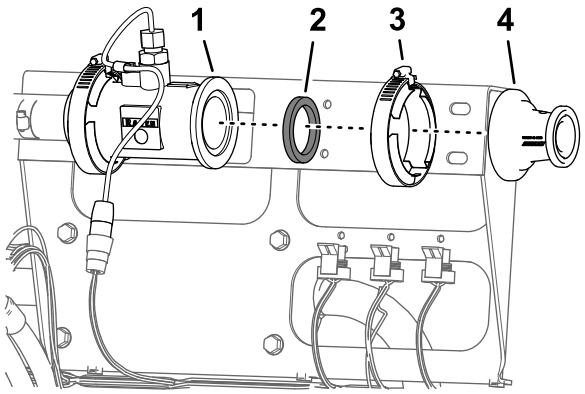

Figure 69

1. Bride (débitmètre)
2. Joint
3. Collier bride (51 mm)
4. Adaptateur

14

Montage des colliers de support du débitmètre

Pièces nécessaires pour cette opération:

1	Support de débitmètre
4	Demi-collier de support
4	Boulon (1/4 x 4-1/2")
4	Contre-écrous à embase (1/4")

Dépose du support de vanne de section

1. Débranchez le connecteur à 3 douilles du faisceau de la machine étiqueté FLOW METER du connecteur à 3 broches du débitmètre (Figure 70).

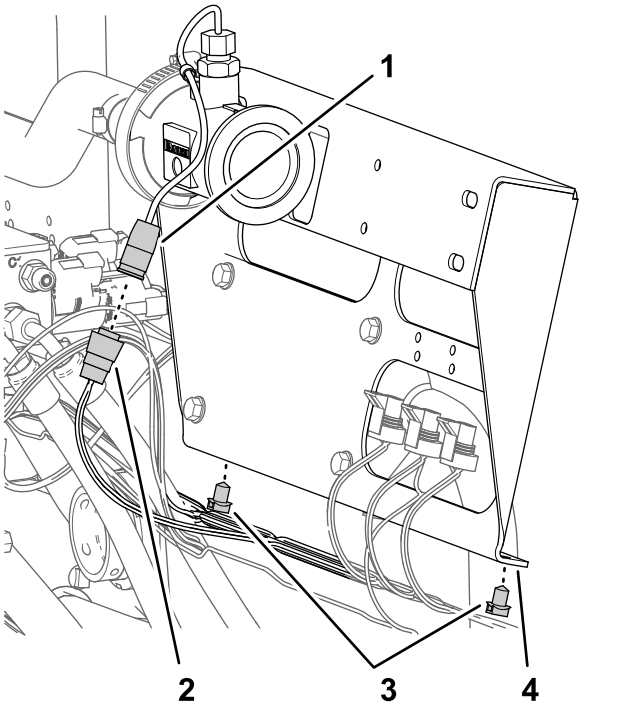

Figure 70

1. Connecteur à 3 broches (débitmètre)
2. Connecteur à 3 douilles (faisceau de la machine – étiqueté FLOW METER)
3. Fixations à pression
4. Support de vanne de section

2. Retirez les 2 fixations à pression du faisceau de la machine situées sur la bride inférieure de la patte de support de vanne de section (Figure 70).
3. Retirez les 4 vis à embase (5/16 x 3/4") qui fixent la patte de support de vanne de section au support des vannes, et déposez la patte de support de la machine (Figure 71).

   Remarque: Conservez les 4 vis à embase pour le montage sous Montage du support de débitmètre et des colliers (page 34) ; vous n'avez plus besoin de la patte de support de vanne de section.

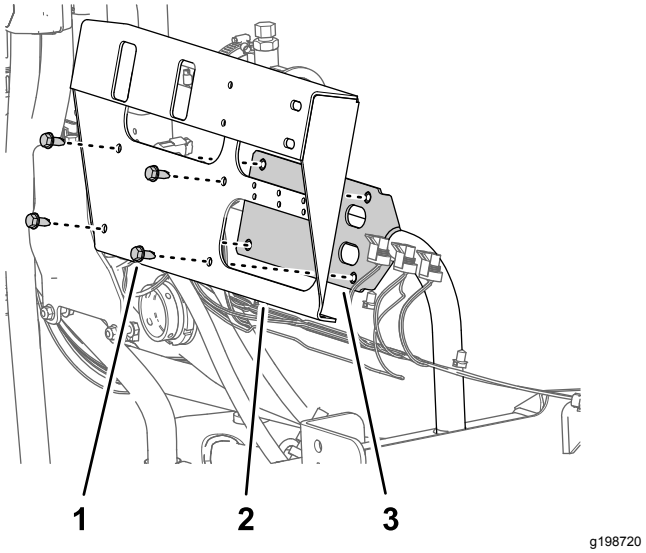

Figure 71

1. Vis à embase (5/16 x 3/4")
2. Support de vanne de section
3. Support de vanne

Montage du support de débitmètre et des colliers

1. Alignez les trous du support du débitmètre et les trous du support de vanne (Figure 72).

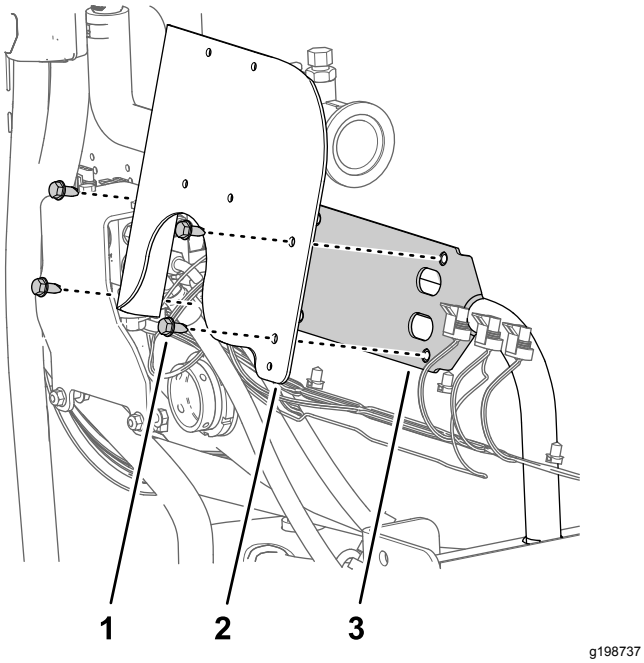

Figure 72

1. Vis à embase (5/16 x 3/4")
2. Support de débitmètre
3. Support de vanne

2. Fixez le support du débitmètre au support de vanne à l'aide des 4 vis à embase que vous avez retirées à l'opération 3 de Dépose du support de vanne de section (page 34), et serrez les vis à un couple de 19,7 à 25,4 N·m.
3. Placez les 2 moitiés d'un collier de support entre le débitmètre et son support, puis alignez les trous des moitiés de collier et les trous du support (Figure 73).

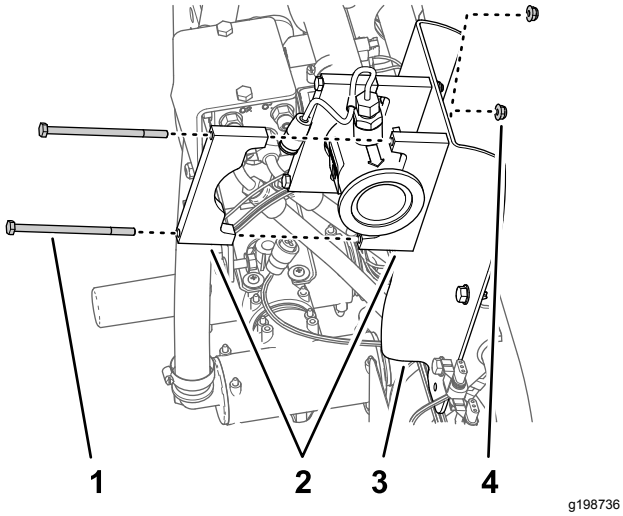

Figure 73

1. Boulon (1/4 x 4-1/2")
2. Demi-collier de support
3. Support de débitmètre
4. Contre-écrous à embase (1/4")

4. Alignez une moitié de collier de support à l'arrière du débitmètre et 1 des moitiés de collier que vous avez assemblées à l'opération 3 (Figure 73).
5. Fixez les deux moitiés de collier sur le support de débitmètre (Figure 73) à l'aide de 2 boulons (1/4 x 4-1/2") et 2 contre-écrous à embase (1/4").
6. Répétez les opérations 4 et 5 pour l'autre moitié de collier que vous avez montée à l'opération 3.
7. Serrez les boulons et les écrous à un couple de 10,1 à 12,4 N·m.

15

Montage du faisceau de câblage arrière sur la machine

Pièces nécessaires pour cette opération:

1	Faisceau de câblage arrière
7	Serre-câble

Acheminement du faisceau de câblage du kit

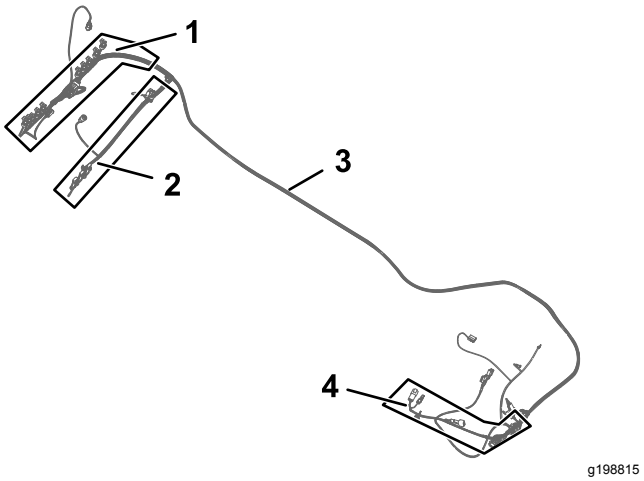

Figure 74

1. Branche de 102 cm du faisceau de câblage – étiquetée ASC10 et NOZZLE-VALVES 1 à 10
2. Branche de 89 cm du faisceau de câblage – étiquetée RATE VALVE, MASTER VALVE, FLOW METER, LEFT SPRAY, CENTER SPRAY et RIGHT SPRAY
3. Faisceau de câblage de 457 cm du kit
4. Branche de 84 cm du faisceau de câblage – étiquetée PUMP CLUTCH

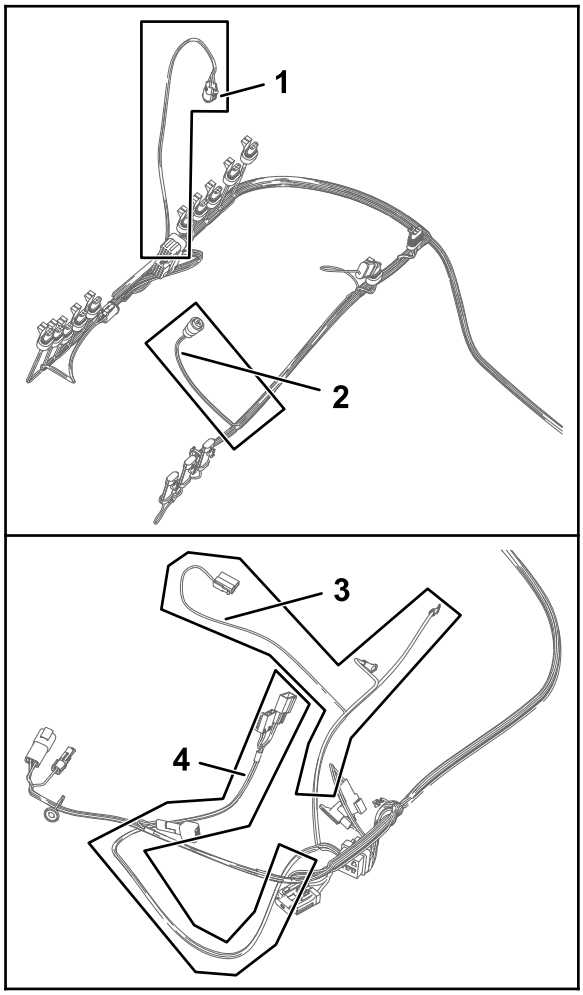

g198814

Figure 75

1. Branche de 61 cm du faisceau de câblage – étiquetée PRESSURE TRANSDUCER GREEN WEDGE
2. Branche de 23 cm du faisceau de câblage – étiquetée FLOWMETER
3. Branche de 60 cm du faisceau de câblage – étiquetée TO BATTERY POSITIVE, négatif de la batterie et alternateur
4. Branche de 66 cm du faisceau de câblage – étiquetée ASC 10 ENABLE RELAY, 50A FUSE, DIODE, SW'D PWR FOR GEN 2 TOPCON, et alimentation ASC 10 et CAN de X25

1. Localisez la branche de 84 cm, la branche de 60 cm et la branche de 66 cm du faisceau du kit (Figure 74 et Figure 75).
2. Acheminez les branches de 84 cm, 60 cm et 66 cm du faisceau du kit vers le côté gauche de la machine, en suivant le faisceau de câblage de la machine (Figure 76 et Figure 77).

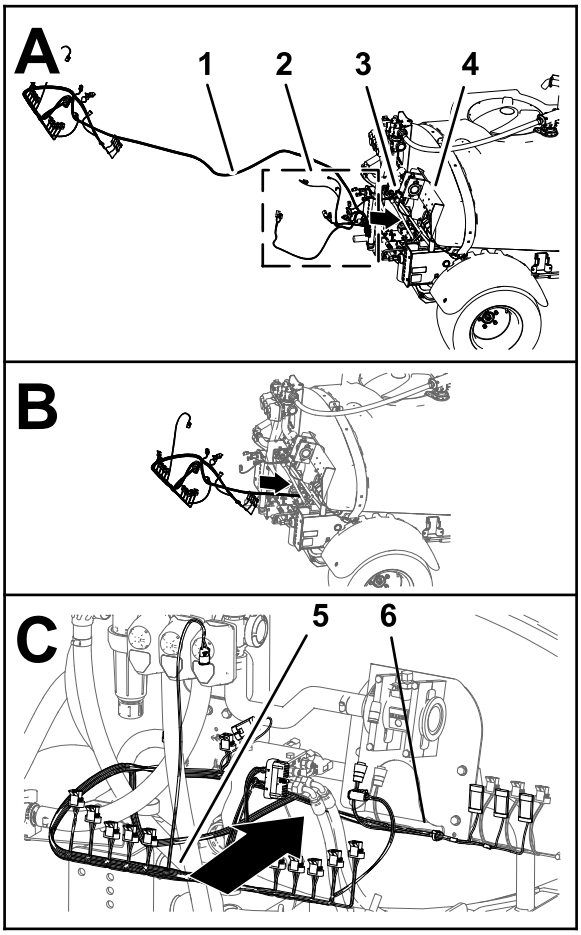

g198861

Figure 76

1. Faisceau de câblage de 457 cm du kit
2. Branches de 84 cm, 60 cm et 66 cm du faisceau
3. Faisceau de câblage de la machine
4. Support de collecteur
5. Branche de 102 cm du faisceau
6. Branche de 89 cm du faisceau

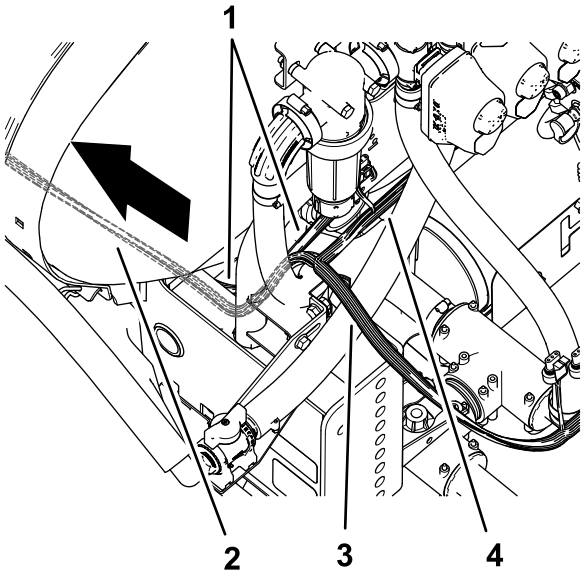

g199037

Figure 77

1. Faisceau de câblage de la machine
2. Faisceau de câblage de 457 cm du kit
3. Branche de 102 cm du faisceau de câblage – étiquetée ASC10 et NOZZLE-VALVES 1 à 10
4. Branche de 89 cm du faisceau de câblage – étiquetée RATE VALVE, MASTER VALVE, FLOW METER, LEFT SPRAY, CENTER SPRAY et RIGHT SPRAY

3. Acheminez les branche de 84 cm, 60 cm et 66 cm du faisceau du kit vers l'avant, le long du profilé de cadre gauche (Figure 79 et Figure 80).

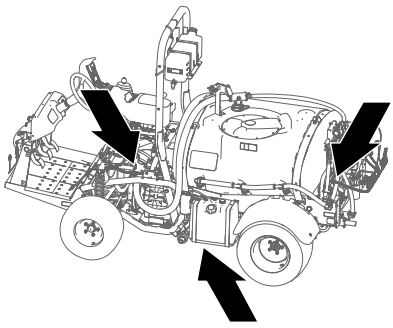

g199043

Figure 78

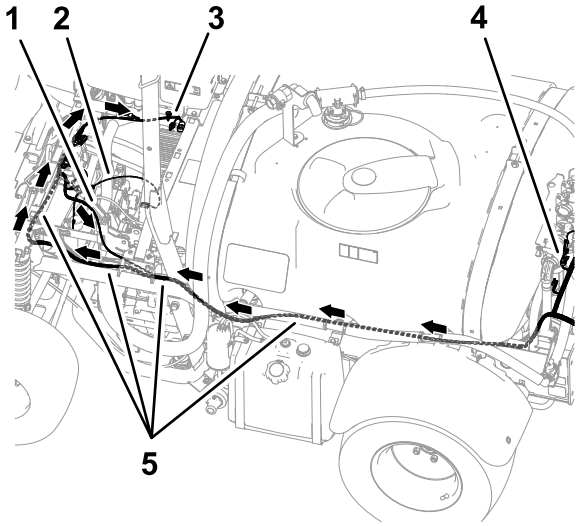

g199038

Figure 79

1. Branche de 84 cm du faisceau – embrayage de pompe
2. Branche de 60 cm du faisceau de câblage – étiquetée TO BATTERY POSITIVE, négatif de la batterie et alternateur
3. Branche de 66 cm du faisceau de câblage – étiquetée ASC 10 ENABLE RELAY, 50A FUSE, DIODE, SW'D PWR FOR GEN 2 TOPCON, et alimentation ASC 10 et CAN de X25
4. Branche de 102 cm du faisceau de câblage – étiquetée ASC10 et NOZZLE-VALVES 1 à 10
5. Faisceau de câblage de 457 cm du kit

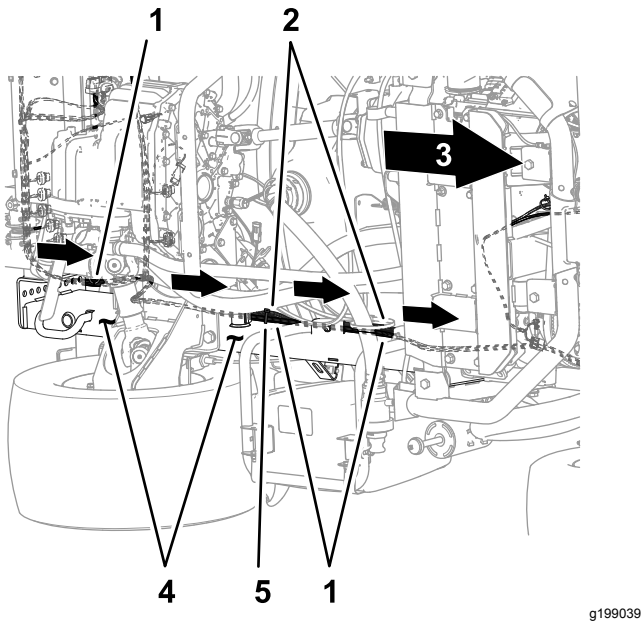

Figure 80

Face inférieure de la machine

1. Faisceau de câblage de 457 cm du kit
2. Faisceau de câblage de la machine
3. Avant de la machine
4. Profilé de cadre gauche
5. Serre-câble

4. Acheminez les branches de 84 cm, 60 cm et 66 cm du faisceau du kit le long du faisceau de la machine, à l'extérieur de l'ensemble frein de stationnement (Figure 81).

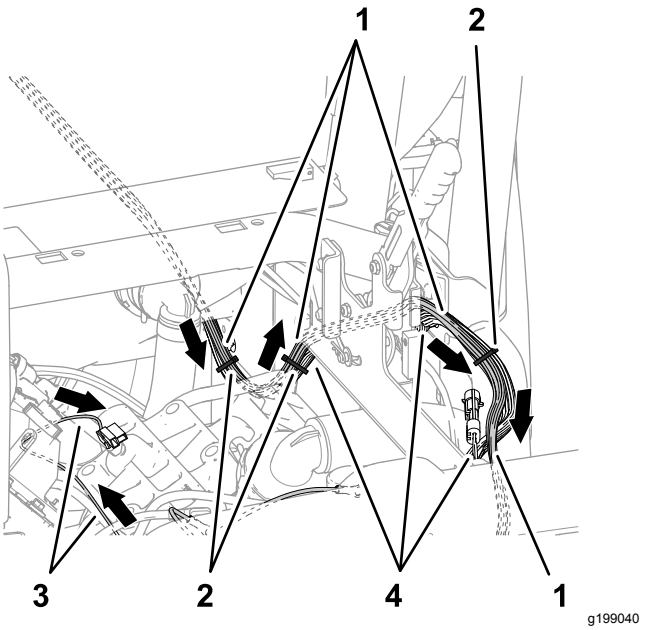

Figure 81

1. Faisceau de câblage de 457 cm du kit
2. Serre-câbles
3. Branche de 60 cm du faisceau de câblage – étiquetée TO BATTERY POSITIVE, négatif de la batterie et alternateur
4. Faisceau de câblage de la machine

5. Acheminez les branches de 84 cm, 60 cm et 66 cm du faisceau du kit transversalement sur le tube de support amortisseur, comme montré à la Figure 82.

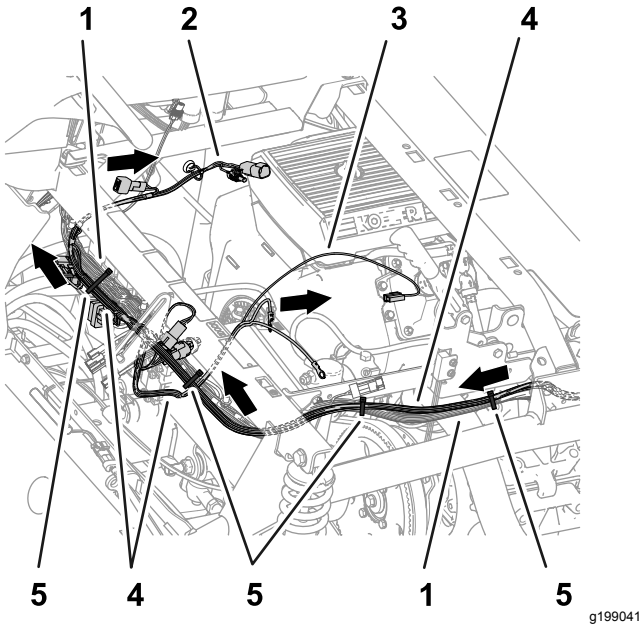

Figure 82

1. Faisceau de câblage de la machine
2. Branche de 66 cm du faisceau de câblage – étiquetée ASC 10 ENABLE RELAY, 50A FUSE, DIODE, SW'D PWR FOR GEN 2 TOPCON, et alimentation ASC 10 et CAN de X25
3. Branche de 60 cm du faisceau de câblage – étiquetée TO BATTERY POSITIVE, négatif de la batterie et alternateur
4. Faisceau de câblage de 457 cm du kit
5. Serre-câbles

6. Fixez le faisceau du kit au faisceau de la machine, comme montré à la Figure 80, la Figure 81 et la Figure 82.
7. À l'arrière de la machine, acheminez la branche de 89 cm du faisceau vers l'avant du collecteur de levage et à droite du débitmètre, comme montré à la Figure 83.

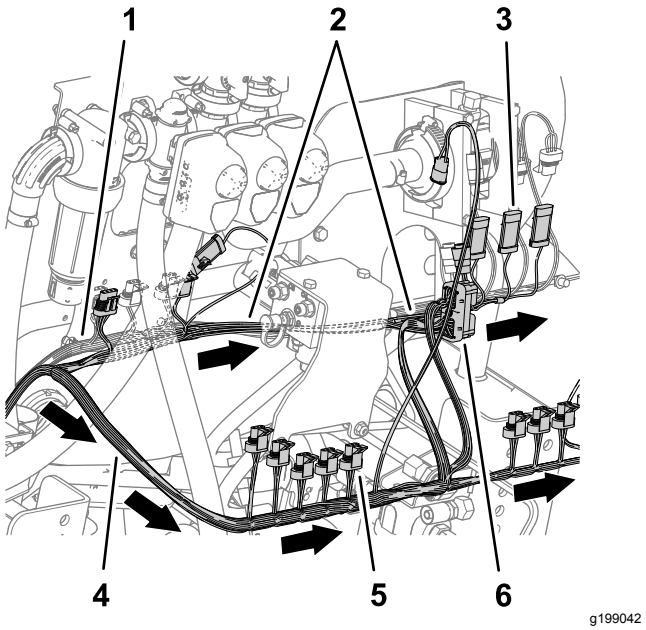

Figure 83

1. Faisceau de câblage de la machine
2. Branche de 89 cm du faisceau de câblage – étiquetée RATE VALVE, MASTER VALVE, FLOW METER, LEFT SPRAY, CENTER SPRAY et RIGHT SPRAY
3. Connecteur à 3 broches (CENTER SPRAY)
4. Connecteurs à 3 douilles (NOZZLE VALVE 5)
5. Branche de 102 cm du faisceau de câblage – étiquetée ASC10 et NOZZLE-VALVES 1 à 10
6. Connecteur à 40 douilles (ASC 10)

8. Acheminez la branche de 102 cm du faisceau vers l'arrière du collecteur de levage et vers la droite, comme montré à la Figure 83.

Branchement des connecteurs des vannes de pulvérisation gauche, centrale et droite

1. Branchez le connecteur à 3 broches de la branche de 89 cm du faisceau étiquetée LEFT SPRAY au connecteur à 3 douilles du faisceau de la machine étiquetée LEFT SPRAY VALVE (Figure 84).

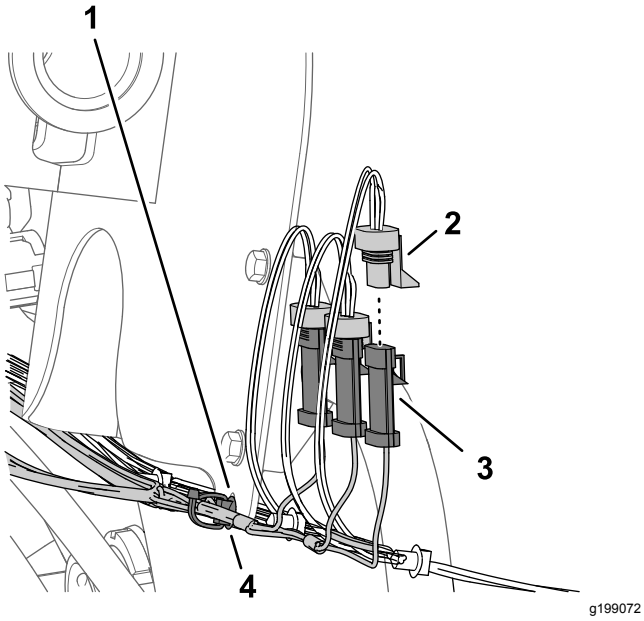

Figure 84

1. Support de débitmètre
2. Connecteur à 3 douilles – branche de 89 cm du faisceau du kit (RIGHT SPRAY)
3. Connecteur à 3 douilles (faisceau de la machine – RIGHT SPRAY VALVE)
4. Fixation à pression

2. Branchez le connecteur à 3 broches du faisceau du kit étiqueté CENTER SPRAY au connecteur à 3 douilles de la machine étiqueté CENTER SPRAY VALVE (Figure 84).
3. Branchez le connecteur à 3 broches du faisceau du kit étiqueté RIGHT SPRAY au connecteur à 3 douilles de la machine étiqueté RIGHT SPRAY VALVE (Figure 84).
4. Insérez la fixation à pression de la du faisceau du kit dans le trou de la bride du support de débitmètre (Figure 84).

Branchement des connecteurs du débitmètre, de la vanne de section générale et des vannes de débit

1. Branchez le connecteur à 3 douilles de la branche de 89 cm du faisceau étiquetée FLOW METER au connecteur à 3 broches du débitmètre (Figure 85).

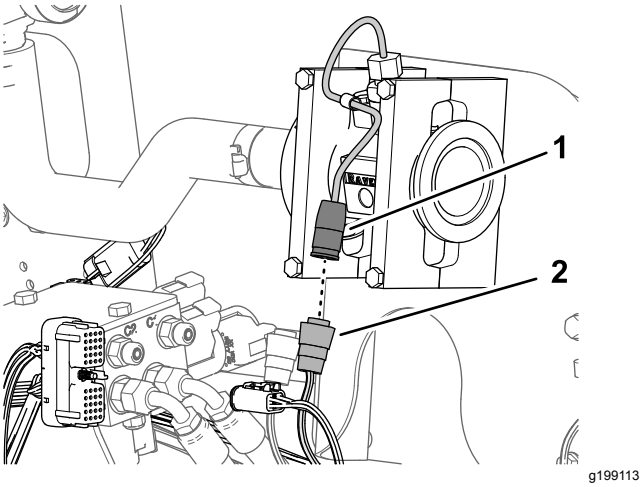

Figure 85

1. Connecteur à 3 broches (débitmètre)
2. Connecteur à 3 douilles de branche de 89 cm du faisceau du kit – étiquetée FLOW METER

2. Branchez le connecteur à 3 broches de la branche de 89 cm du faisceau du lit étiqueté MASTER VALVE au connecteur à 3 douilles du faisceau de la machine étiqueté MASTER SPRAY VALVE (Figure 86).

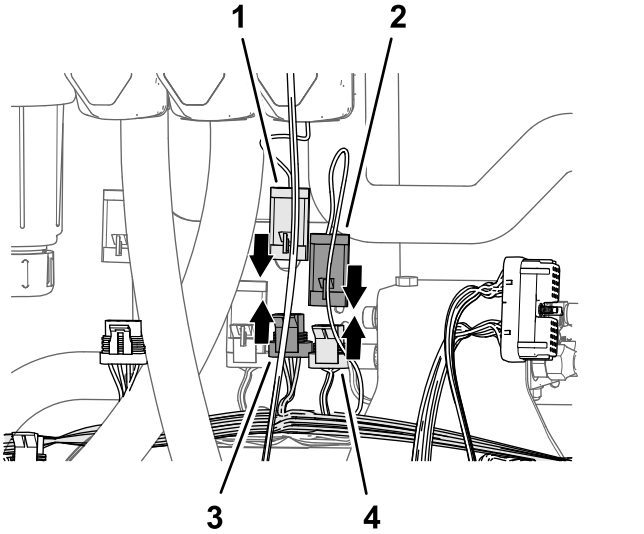

Figure 86

1. Connecteur à 3 broches (actionneur – vanne de pulvérisation générale)
2. Connecteur à 3 broches de branche de 89 cm du faisceau du kit – étiquetée MASTER VALVE
3. Connecteur à 3 broches de branche de 89 cm du faisceau du kit – étiquetée MASTER VALVE
4. Connecteur à 3 douilles (faisceau de la machine – étiqueté MASTER SPRAY VALVE)

3. Branchez le connecteur à 3 broches de l'actionneur de la vanne de pulvérisation générale au connecteur à 3 douilles de la branche de 89 cm du faisceau du kit étiquetée MASTER VALVE (Figure 86).

4. Branchez le connecteur à 4 broches de l'actionneur de la vanne de débit au connecteur à 4 douilles de la branche de 89 cm du faisceau du kit étiquetée RATE VALVE (Figure 87).

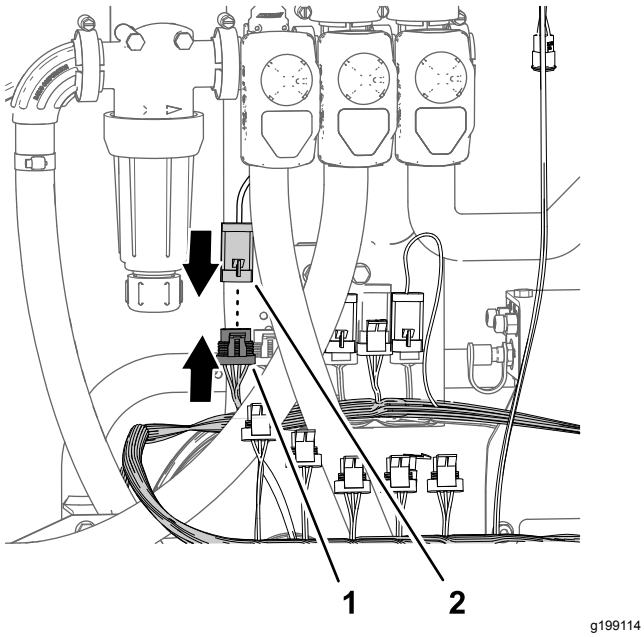

Figure 87

1. Connecteur à 4 douilles (branche de 89 cm du faisceau du kit - étiquetée RATE VALVE)
2. Connecteur à 4 broches (actionneur – vanne de débit)

16

Montage du collecteur de débitmètre

Pièces nécessaires pour cette opération:

1	Raccord cannelé droit (1 x 2")
3	Collier (3/4 à 1-1/2")
1	Flexible (1 x 5-3/4")
1	Collecteur
1	Flexible (1 x 16")

Montage du collecteur

1. Branchez le flexible (1 x 5-3/4") sur le raccord cannelé droit (1 x 2") et fixez-le avec un collier (3/4 à 1-1/2") serré à la main (Figure 88).

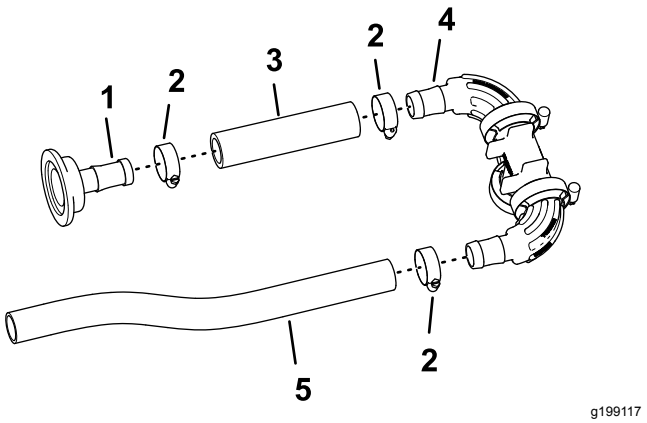

Figure 88

1. Raccord cannelé droit (1 x 2")
2. Collier (3/4 à 1-1/2")
3. Flexible (1 x 5-3/4")
4. Collecteur
5. Flexible (1 x 16")

2. Branchez l'autre extrémité du flexible (1 x 5-3/4") au raccord cannelé du collecteur et fixez-le avec un collier comme montré à la Figure 88 ; serrez le collier à la main.
3. Branchez le flexible (1 x 16") à l'autre raccord cannelé du collecteur et fixez-le avec un collier serré à la main (Figure 88).

Montage du collecteur sur le débitmètre

1. Montez le raccord cannelé droit (1 x 2") sur la bride du débitmètre avec le joint (38 mm) et le collier bride (51 mm) que vous avez retirés à l'opération 6 de Dépose des vannes de section du support de collecteur (page 32).

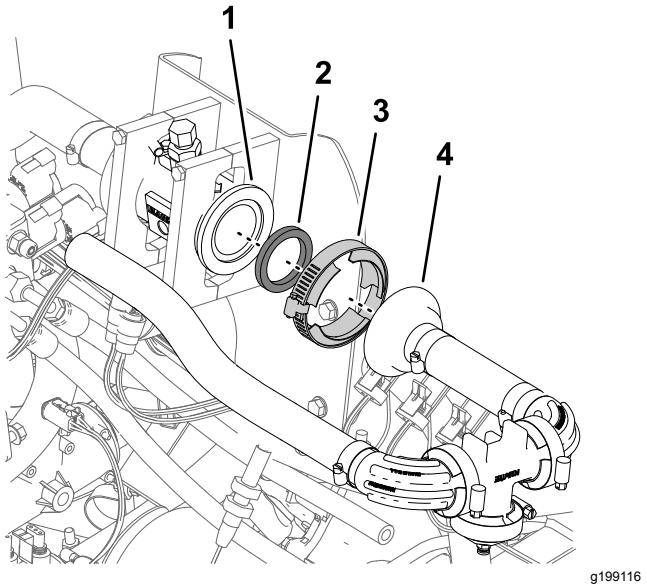

Figure 89

1. Bride (débitmètre)
2. Joint 38 mm
3. Collier bride (51 mm)
4. Raccord cannelé droit (1 x 2")

2. Serrez le collier bride à la main (Figure 89).

17

Montage des flexibles de dérivation sur la cuve

Pièces nécessaires pour cette opération:

1	Ensemble raccord à 90° et flexible
1	Raccord en T (1 x 1 x 1")
5	Collier (3/4 x 1-1/5")
2	Flexible (1 x 26")
2	Raccord à 90° cannelé (1 x 3/4" NPT)
2	Raccord rapide femelle (3/4")
2	Vanne de coupure

Montage des flexibles de dérivation

Frein-filet fourni par le propriétaire : frein-filet au PTFE

1. Appliquez du frein-filet au PTFE sur le filetage des deux raccords à 90° cannelés (1 x 3/4" NPT).

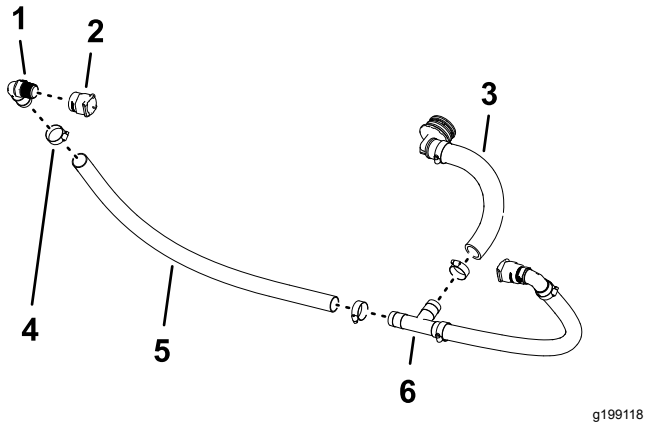

Figure 90

1. Raccord à 90° cannelé (1 x 3/4" NPT)
2. Raccord rapide femelle (3/4")
3. Ensemble raccord à 90° et flexible
4. Collier (3/4 x 1-1/5")
5. Flexible (1 x 26")
6. Raccord en T (1 x 1 x 1")

2. Accouplez le raccord rapide femelle (3/4") au raccord à 90° cannelé (1 x 3/4" NPT) comme montré à la Figure 90.
3. Branchez le raccord à 90° cannelé (1 x 3/4" NPT) au flexible (1 x 26") et fixez le flexible avec un collier (Figure 90).
4. Branchez l'extrémité libre du flexible au raccord en T (voir Figure 90) et fixez le flexible avec un collier.
5. Répétez les opérations 2 à 4 pour l'autre raccord à 90° cannelé, le raccord rapide et le flexible.
6. Branchez l'ensemble raccord à 90° cannelé et flexible au raccord en T, et fixez le flexible au raccord avec un collier (Figure 90).

Montage des vannes de coupure sur les flexibles de dérivation

Machines avec kit applicateur manuel ou kit dévidoir électrique en option

1. Retirez les 2 étriers des raccords rapides (Figure 91) que vous avez montés sous Montage des flexibles de dérivation (page 42).

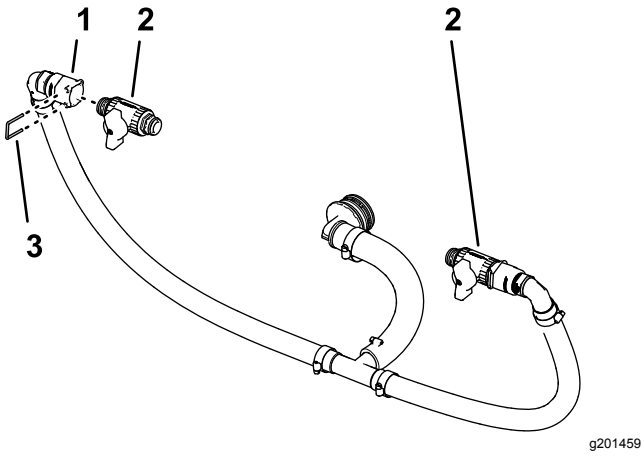

Figure 91

1. Raccord rapide femelle
2. Vanne de coupure
3. Étrier de fixation

2. Branchez la vanne de coupure au raccord rapide femelle Figure 91.
3. Fixez la vanne dans le raccord avec l'étrier que vous avez retiré à l'opération 1.
4. Répétez les opérations 2 et 3 pour l'autre vanne de coupure sur l'autre raccord rapide femelle.

Montage des flexibles de dérivation sur la cuve

1. Alignez l'ensemble flexibles de dérivation sur la cuve du pulvérisateur (Figure 92).

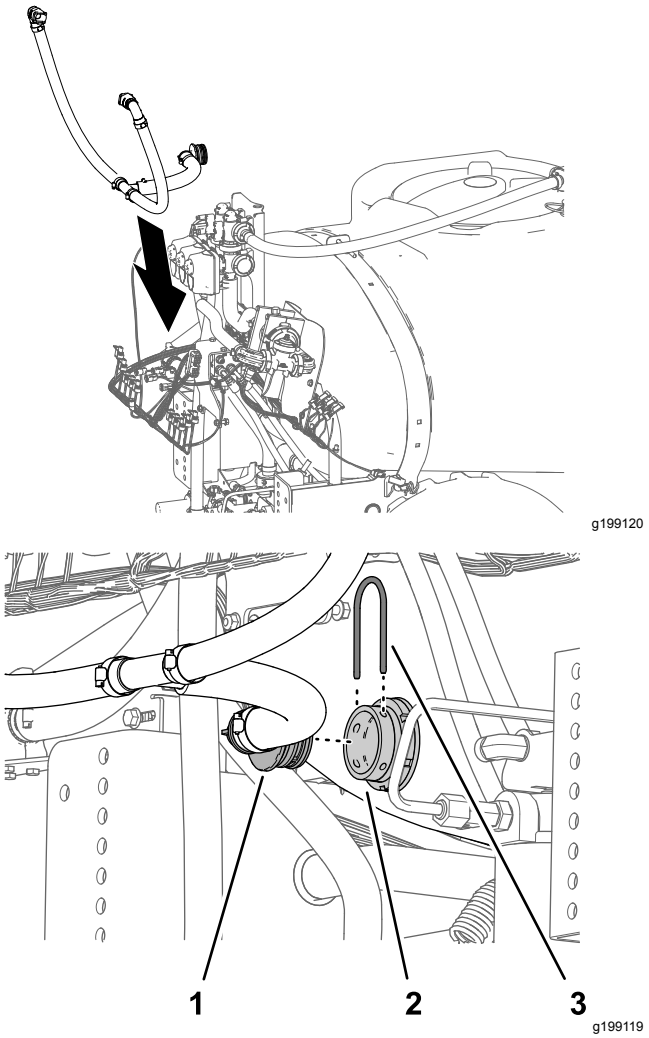

Figure 92

1. Raccord à 90° cannelé
2. Raccord de traversée (cuve du pulvérisateur)
3. Étrier de fixation

2. Branchez le raccord à 90° cannelé au raccord de traversée de la cuve du pulvérisateur et fixez les raccords à l'aide de l'étrier que vous avez retiré à l'opération 2 de Dépose du flexible de dérivation de section (page 30).

18

Montage de la section de pulvérisation centrale modifiée

Aucune pièce requise

Procédure

Capacité du matériel de levage : 55 kg

1. Avec un matériel de levage de la capacité spécifiée, élevez la section de pulvérisation centrale et alignez les trous dans la patte de support de la section de pulvérisation (Figure 93) et les trous dans la plaque de montage du cadre de la machine que vous avez identifiés à l'opération 3 de Dépose de la section de pulvérisation centrale (page 23).

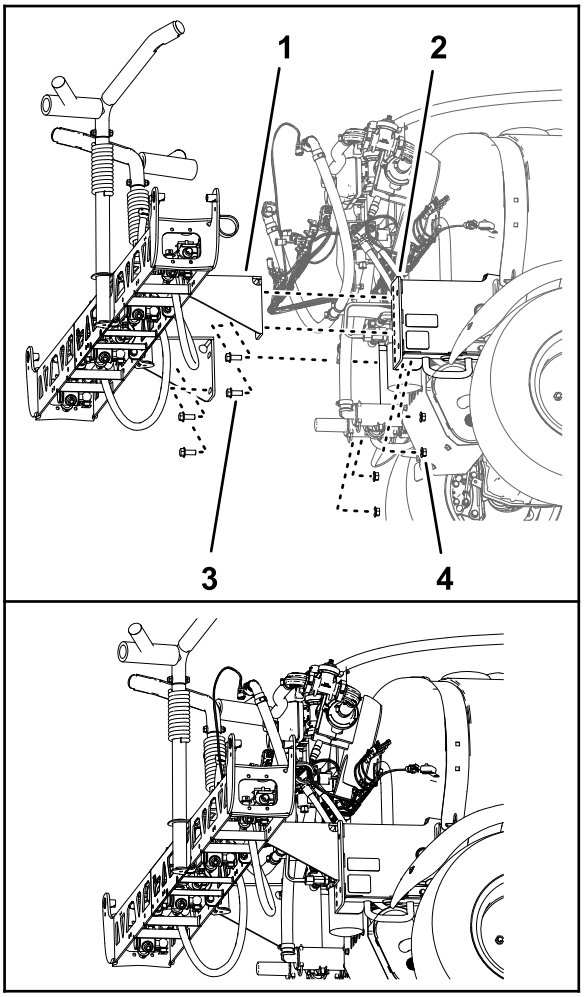

g199121

Figure 93

1. Patte de support (section de pulvérisation centrale – système de pulvérisation à 10 vannes)
2. Boulon à embase (1/2 x 1-1/4")
3. Profilé de montage (cadre de la machine)
4. Contre-écrou à embase (1/2")

2. Fixez la section de pulvérisation centrale sur les profilés de montage (Figure 93) à l'aide des 4 boulons à embase (1/2 x 1-1/4") et des 4 contre-écrous à embase (1/2") que vous avez retirés à l'opération 4 de Dépose de la section de pulvérisation centrale (page 23).
3. Serrez les écrous et les boulons à un couple de de 91 à 113 N·m.

19

Montage du collecteur du vérin de levage sur le support de vérin

Aucune pièce requise

Procédure

1. Détachez le collecteur de levage du support de vannes.
2. Montez le collecteur de levage de section sur le support de vérin comme suit :
   - **Machine sans kit de mise à niveau de rampe ultrasonique en option**
     A. Alignez les trous de la patte de support du collecteur de levage de section et les trous du support de vérin (Figure 94).

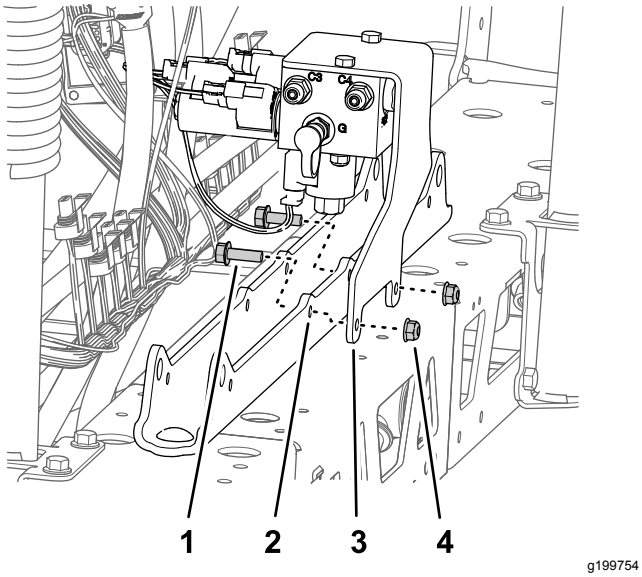

Figure 94

1. Boulon à embase (5/16 x 1")
2. Support de vérin
3. Patte de support (collecteur de levage de section)
4. Contre-écrou à embase (5/16")

     B. Fixez la patte de support sur le support de vérin (Figure 94) à l'aide des 2 boulons à embase (5/16 x 1") et des contre-écrous à embase (5/16") que vous avez retirés à l'opération 1 de Dépose du collecteur de levage de section de la section de pulvérisation centrale (page 22).

   - **Machine avec kit de mise à niveau de rampe ultrasonique en option**
     A. Alignez les trous de la patte de support du collecteur de levage de section et du support du contrôleur TEC et les trous du support de vérin.

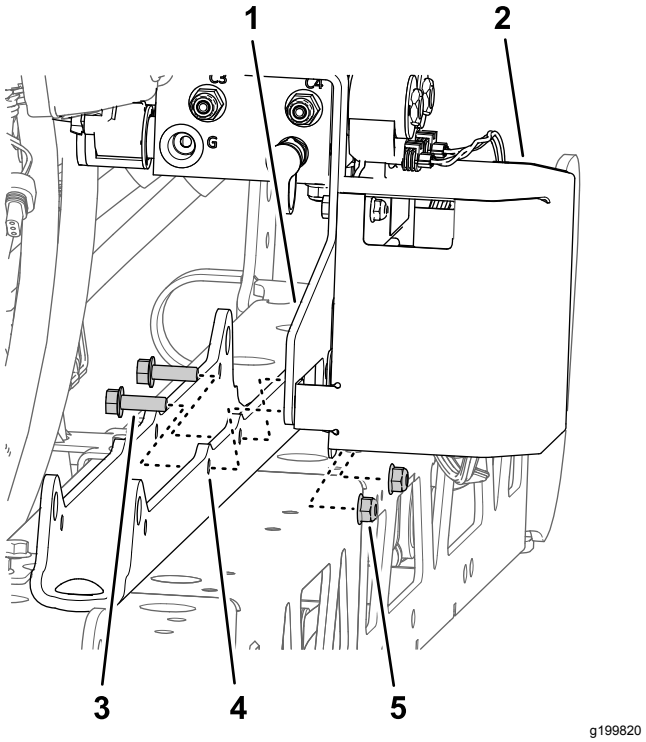

Figure 95

1. Patte de support (collecteur de levage de section)
2. Patte de support de contrôleur TEC
3. Boulon à embase (5/16 x 1")
4. Support de vérin
5. Contre-écrou à embase (5/16")

     B. Fixez la patte de support et le support du contrôleur TEC au support de vérin (Figure 95) à l'aide des 2 boulons à embase (5/16 x 1") et des contre-écrous à embase (5/16") que vous avez retirés à l'opération 1 de Dépose du collecteur de levage de section de la section de pulvérisation centrale (page 22).

3. Serrez les boulons et écrous à un couple de 19,78 à 25,42 N·m.

20

Montage du support de vannes et des vannes de pulvérisation

Pièces nécessaires pour cette opération:

1	Support de vannes et bloc de vannes de pulvérisation
3	Boulon (4 x 10 mm)
1	Contrôleur de pulvérisateur ASC 10
3	Contre-écrou à embase (4 mm)
2	Obturateur (raccord rapide femelle)
8	Boulons à embase (5/16 x 3/4")
8	Contre-écrous à embase (5/16")
1	Collier
1	Fixation à pression (serre-câble)
3	Fixation à pression (ancrage de connecteur)

Montage du contrôleur du pulvérisateur sur le support de vannes

1. Placez le contrôleur de pulvérisateur ASC 10 devant la face avant du support de vannes, le connecteur à 4 broches dirigé vers l'extérieur (Figure 96).

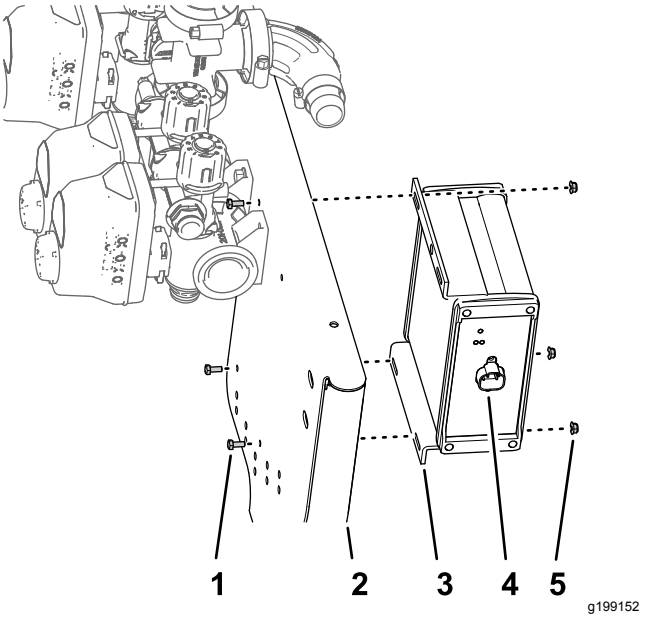

Figure 96

1. Boulon (4 x 10 mm)
2. Support des 10 vannes
3. Contrôleur de pulvérisateur ASC 10
4. Connecteur à 4 broches
5. Contre-écrou à embase (4 mm)

2. Fixez le contrôleur au support de vannes (Figure 96) à l'aide des 3 boulons (3 x 10 mm) et des 3 contre-écrous à embase (4 mm).

   Remarque: N'utilisez pas le trou extérieur supérieur du contrôleur de pulvérisateur ASC 10.

3. Serrez les boulons et les écrous à un couple de 2,37 à 2,82 N·m.

Positionnement des soupapes de dérivation – Machines avec kit applicateur manuel ou kit dévidoir électrique en option

1. Retirez les étriers qui fixent les actionneurs aux vannes de buses 1 à 7 (Figure 97).

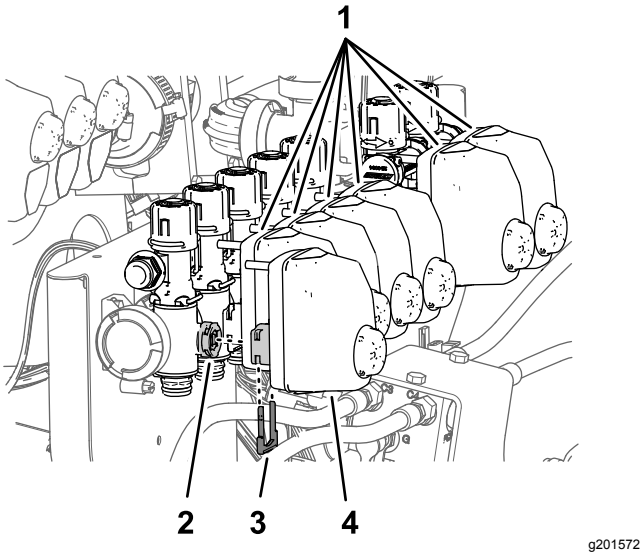

g201572

Figure 97

1. Actionneurs (vannes de buses 2 à 7)
2. Corps de vanne (vanne de buse 1)
3. Étrier de fixation
4. Actionneur de vanne (vanne de buse 1)

2. Déposez les actionneurs des vannes de buses 1 à 7 (Figure 97).
3. Retirez les étriers qui fixent les obturateurs sur les raccords rapides femelles des vannes de buse 5 et 6, et déposez les obturateurs (Figure 98).

   Remarque: Vous n'avez plus besoin des obturateurs ; conservez les étriers pour la pose sous Montage des flexibles de dérivation de section – Machines avec kit applicateur manuel ou kit dévidoir électrique en option (page 51).

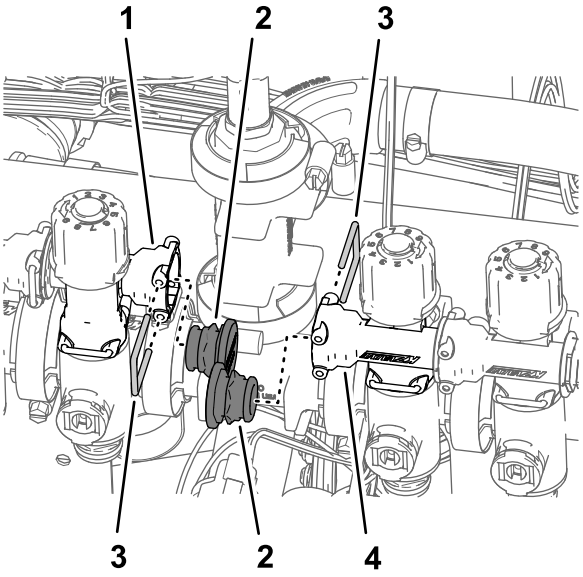

g201570

Figure 98

1. Raccord rapide femelle (soupape de dérivation de vanne de buse 5)
2. Obturateur (raccord rapide femelle)
3. Étrier de fixation
4. Raccord rapide femelle (soupape de dérivation de vanne de buse 6)

4. Retirez les étriers qui fixent les soupapes de dérivation aux vannes de buses 1 à 7 (Figure 99).

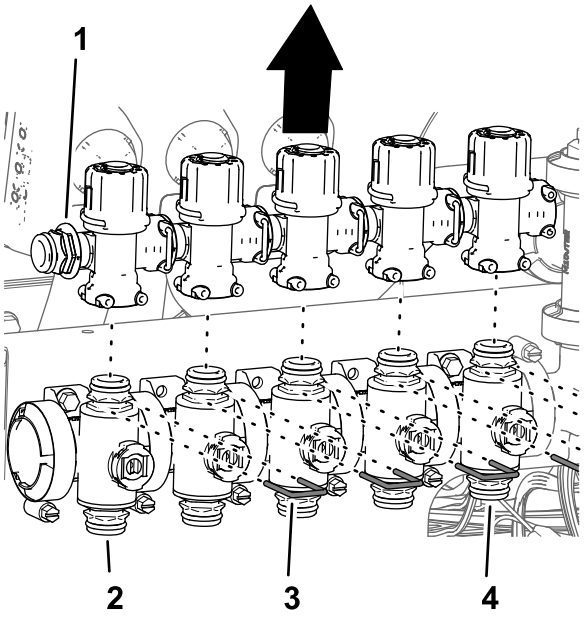

g201568

Figure 99

1. Raccord rapide mâle
2. Vanne de buse 1
3. Étrier de fixation
4. Vanne de buse 5

5. Soulevez les soupapes de dérivation pour les déposer des vannes de buses 1 à 5 (Figure 99).

6. Faites pivoter les soupapes de dérivation de 180° et placez-les sur les raccords rapides des vannes de section (Figure 100).

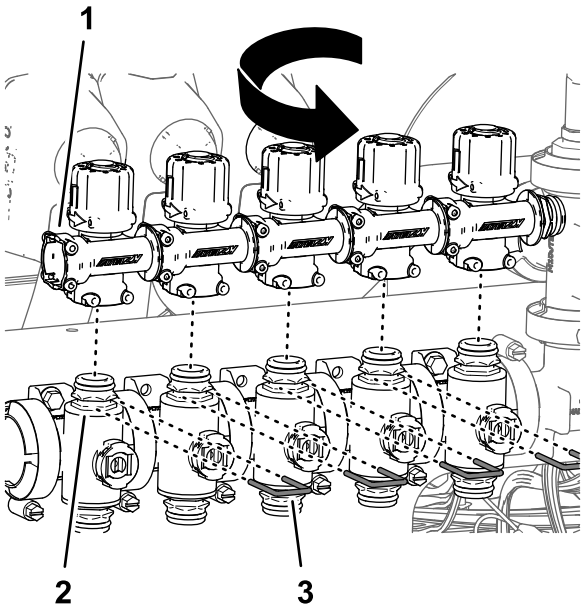

Figure 100

1. Raccord rapide femelle (vers l'extérieur)
2. Vanne de buse 1
3. Étrier de fixation

7. Fixez les soupapes de dérivation aux vannes de section avec les étriers (Figure 100) que vous avez retirés à l'opération 4.
8. Répétez les opérations 5 à 7 pour les soupapes de dérivation des vannes de buses 6 et 7 (Figure 101).

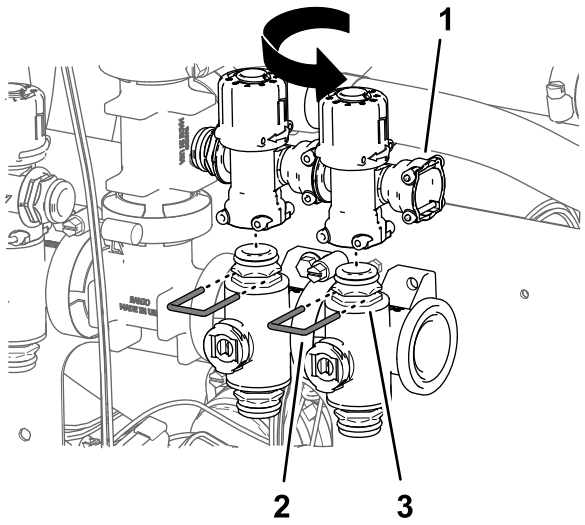

Figure 101

1. Raccord rapide femelle (vers l'extérieur)
2. Étrier de fixation
3. Vanne de buse 7

9. Fixez les obturateurs sur les raccords rapides des soupapes de dérivation des des vannes de buses 5 et 6 avec les étriers fournis avec les obturateurs (Figure 100).

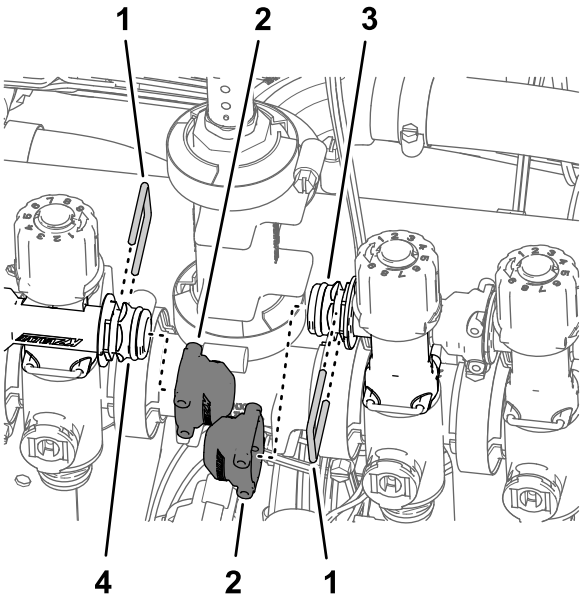

Figure 102

1. Étrier de fixation
2. Obturateur (raccord rapide femelle)
3. Raccord rapide mâle (soupape de dérivation de vanne de buse 5)
4. Raccord rapide mâle (soupape de dérivation de vanne de buse 6)

10. Fixez les actionneurs aux vannes de buses 1 à 7 (Figure 97) avec les étriers que vous avez retirés à l'opération 1.

Montage des vannes de section sur le support de vannes

1. Montez les 3 vannes de section (Figure 103) que vous avez déposées à l'opération 8 de Dépose des vannes de section du support de collecteur (page 32) sur la bride de la vanne 7 du bloc de vannes de pulvérisation avec le collier bride et le joint que vous avez retirés à l'opération 4 de 13 Dépose des vannes de section de rampe (page 29).

   Important: **Les vannes de section gauche, centrale et droite sont identifiées dans le système GeoLink comme suit : vanne de section gauche – vanne de buse 8, vanne de section centrale – vanne de buse 9 et vanne de section droite – vane de buse 10.**

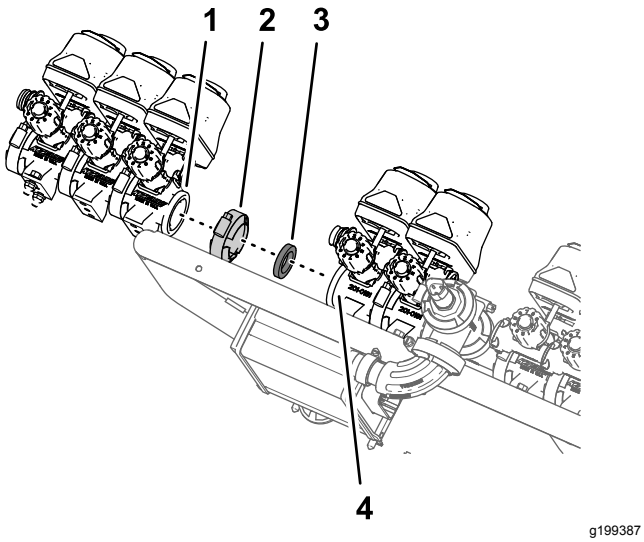

g199387

Figure 103

1. Bride de vanne de section (section de pulvérisation gauche – vanne de buse 8)
2. Collier bride
3. Joint
4. Bride de vanne de buse 7 (bloc de vannes de pulvérisation GeoLink)

2. Fixez le raccord rapide femelle de la soupape de dérivation de la vanne de buse 8 au raccord rapide mâle de la soupape de dérivation de la vanne de buse 7 avec l'étrier que vous avez retiré à l'opération 8 de Dépose des vannes de section du support de collecteur (page 32).

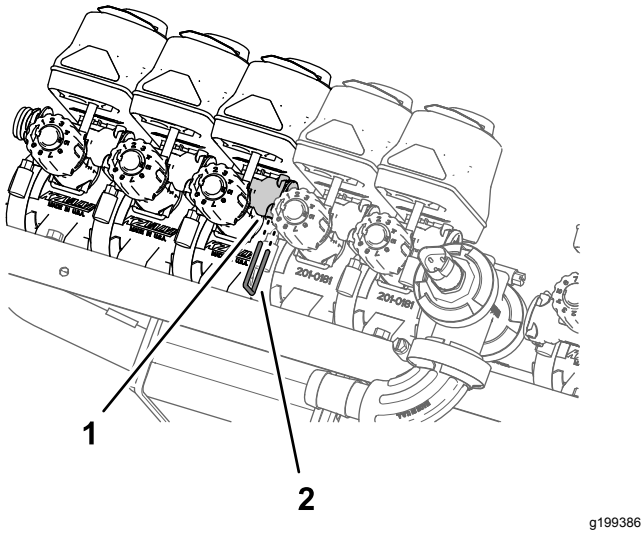

g199386

Figure 104

1. Raccord rapide femelle (soupape de dérivation)
2. Étrier de fixation

3. Montez la vanne de buse 10 sur le support de vannes (Figure 105 ou Figure 106) à l'aide des 2 boulons à embase (1/4 x 3/4") et des 2 contre-écrous à embase (1/4") que vous avez retirés à l'opération 2 de Dépose des vannes de section du support de collecteur (page 32).

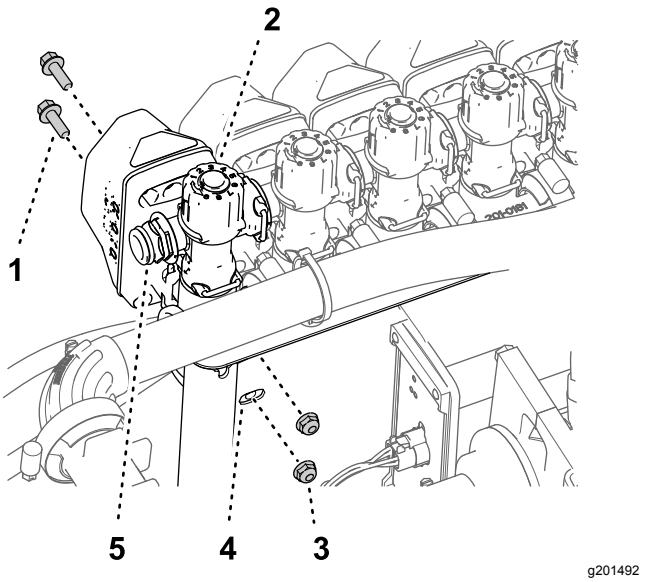

g201492

Figure 105

Machines sans kit applicateur manuel ou kit dévidoir électrique

1. Boulon à embase (1/4 x 3/4")
2. Vanne de buse 10
3. Contre-écrou (1/4")
4. Support de vanne
5. Raccord rapide mâle

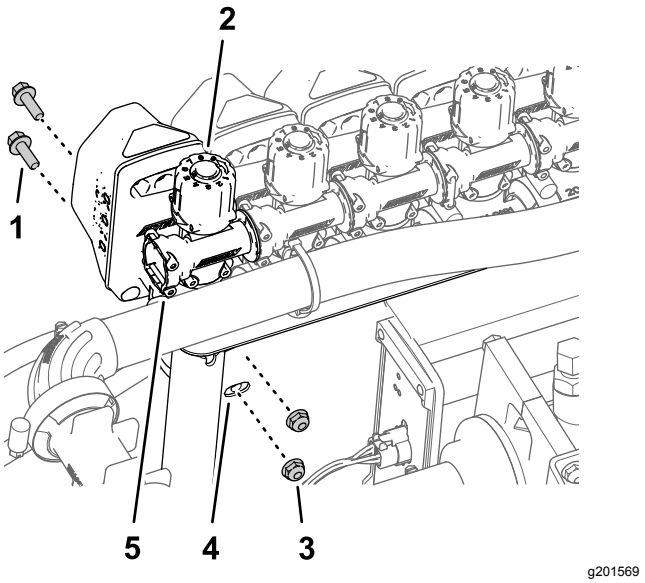

g201569

Figure 106

Machines avec kit applicateur manuel ou kit dévidoir électrique

1. Boulon à embase (1/4 x 3/4")
2. Vanne de buse 10
3. Contre-écrou (1/4")
4. Support de vanne
5. Raccord rapide femelle

4. Serrez les boulons à embase et les contre-écrous à un couple de 1017 à 1243 N·m.

Montage de l'ensemble support de vannes et vannes de pulvérisation sur la machine

Capacité du matériel de levage : 23 kg

1. Avec un matériel de levage de la capacité de levage spécifiée, soulevez le support de vannes et le bloc de vannes de pulvérisation et alignez-le au-dessus de la section de pulvérisation centrale (Figure 107).

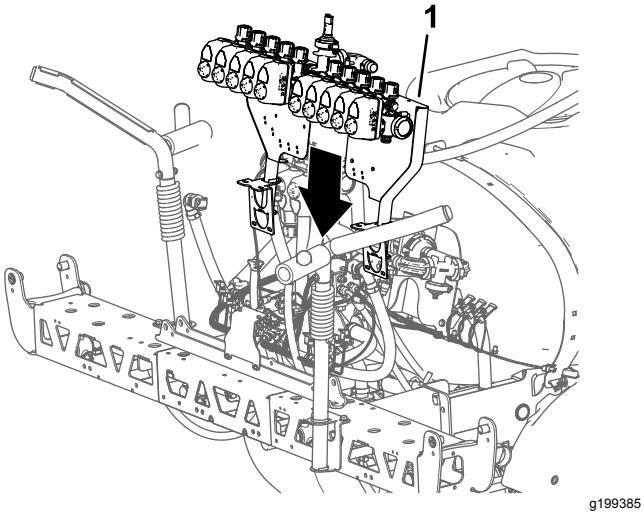

Figure 107

1. Support de vannes et bloc de vannes de pulvérisation

2. Placez les trous de la patte de montage du support de vannes en face des trous dans le cadre en treillis de la section de pulvérisation centrale (Figure 108).

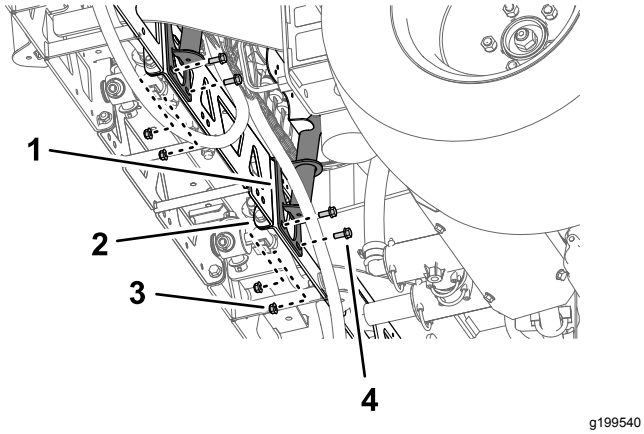

Figure 108

1. Patte de montage (support de vannes)
2. Cadre en treillis (section de pulvérisation centrale)
3. Contre-écrou à embase (5/16")
4. Boulon à embase (5/16 x 3/4")

3. Montez le support de vannes sur le cadre en treillis (Figure 108 et Figure 109) à l'aide de 4 boulons (5/16 x 3/4") et de 4 contre-écrous à embase (5/16").

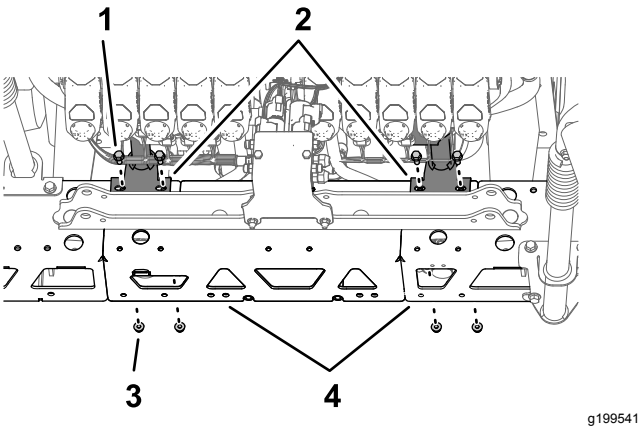

Figure 109

1. Boulon à embase (5/16 x 3/4")
2. Patte de montage (support de vannes)
3. Contre-écrou à embase (5/16")
4. Cadre en treillis (section de pulvérisation centrale)

4. Répétez les opérations 2 à 3 pour l'autre patte de montage du support de vannes sur l'autre cadre en treillis.
5. Serrez les boulons à embase et les contre-écrous à embase à un couple de 19,78 à 25,42 N·m.

Montage du flexible sur le collecteur des vannes de pulvérisation

1. Engagez le flexible (1 x 16") sur le raccord à bride à 90° (1"), comme montré à la Figure 110.

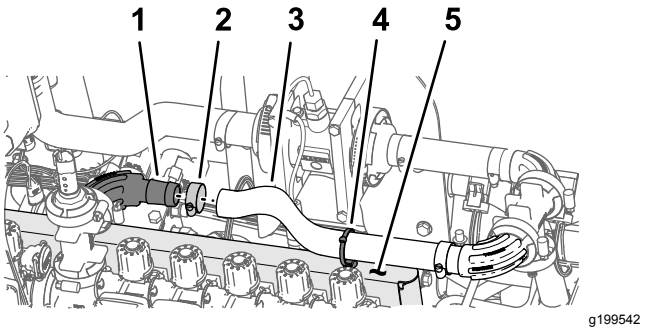

Figure 110

1. Raccord à bride à 90° (1")
2. Collier
3. Flexible (1 x 16")
4. Fixation à pression (serre-câble)
5. Support de vannes

2. Fixez le flexible au raccord à bride avec un collier (Figure 110).

3. Passez le serre-câble/fixation à pression dans le trou au sommet du support de vannes, comme montré à la Figure 110.
4. Fixez le serre-câble/fixation à pression (Figure 110) autour du flexible (1 x 16").

Montage des flexibles de dérivation de section – Machines sans kit applicateur manuel ou kit dévidoir électrique en option

1. Retirez les étriers des raccords rapides femelles que vous avez reliés aux flexibles de dérivation à l'opération 2 de Montage des flexibles de dérivation (page 42).
2. Branchez le raccord rapide mâle du flexible de dérivation au raccord rapide femelle de la soupape de dérivation sur la vanne de buse 10 (Figure 111).

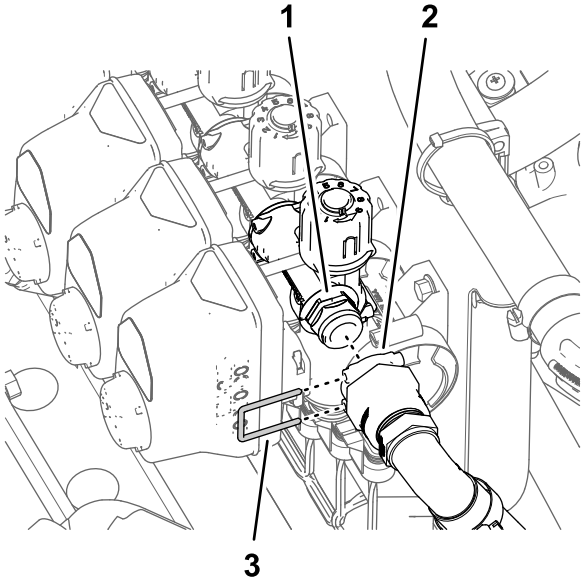

g199847

Figure 111

1. Raccord rapide (soupape de dérivation)
2. Raccords rapides femelles
3. Étrier de fixation

3. Fixez les raccords rapides du flexible de dérivation et de la soupape de dérivation avec l'étrier (Figure 111).
4. Répétez les opérations 1 à 3 pour les autres raccords rapides de la vanne de buse 1.

Montage des flexibles de dérivation de section – Machines avec kit applicateur manuel ou kit dévidoir électrique en option

1. Branchez le raccord rapide mâle de la vanne de coupure de dérivation au raccord rapide femelle de la soupape de dérivation (Figure 112).

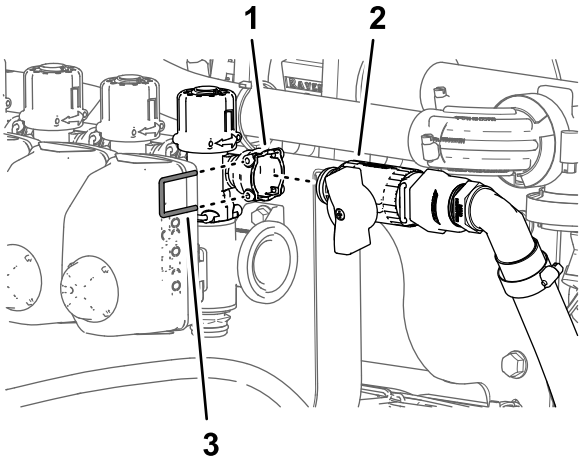

g201699

Figure 112

1. Raccord rapide femelle (vanne de buse 10)
2. Vanne de coupure (kit applicateur manuel ou kit dévidoir électrique)
3. Étrier de fixation

2. Fixez les raccords rapides de la vanne de coupure et de la soupape de dérivation avec l'étrier (Figure 112) que vous avez retiré à l'opération 3 de Positionnement des soupapes de dérivation – Machines avec kit applicateur manuel ou kit dévidoir électrique en option (page 46).
3. Répétez les opérations 1 et 2 pour a vanne de coupure et la soupape de dérivation de l'autre côté de la machine.

Montage des connecteurs électriques des vannes de buses

1. Insérez les fixations à pression d'ancrage des connecteurs dans les trous du support de vannes (Figure 113).

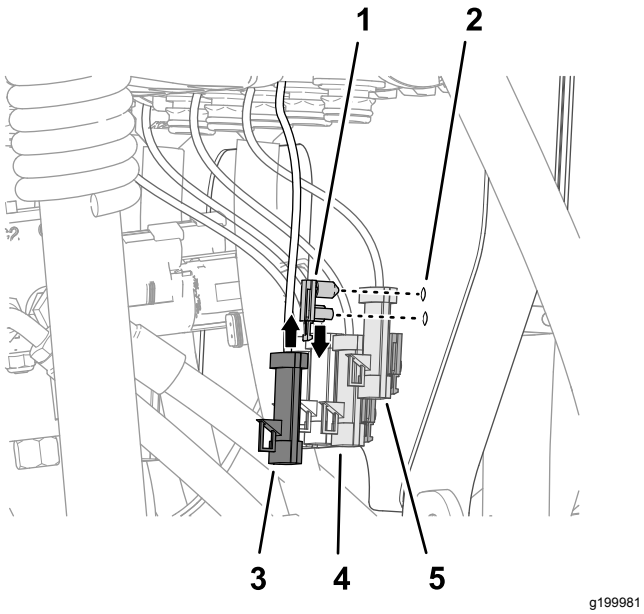

Figure 113

1. Fixation à pression (ancrage de connecteur)
2. Support de vannes
3. Connecteur à 3 broches (actionneur de vanne – position 10)
4. Connecteur à 3 broches (actionneur de vanne – position 8)
5. Connecteur à 3 broches (actionneur de vanne – position 9)

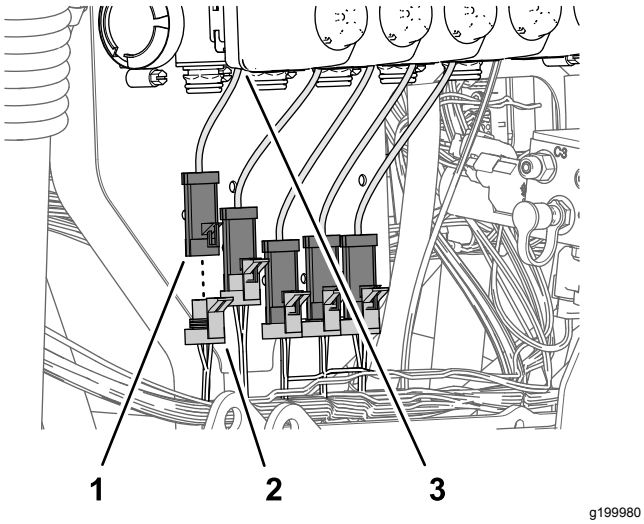

Figure 114

1. Connecteur à 3 broches (actionneur de vanne – position 1)
2. Connecteur à 3 douilles – branche de 89 cm du faisceau du kit (étiqueté NOZZLE VALVE 1)
3. Actionneur de vanne (position 1)

2. Branchez le connecteur à 3 douilles (Figure 114) de la branche de 89 cm du du faisceau du kit étiquetée NOZZLE VALVE 1 au connecteur à 3 broches de l'actionneur de vanne extrême gauche (position 1).

   Remarque: Les positions 1 à 10 des actionneurs de vanne se suivent de gauche à droite vu de l'arrière de la machine.

3. Branchez le connecteur à 3 douilles (Figure 114) de la branche de 89 cm du du faisceau du kit étiquetée NOZZLE VALVE 2 au connecteur à 3 broches de l'actionneur de vanne (position 2).
4. Branchez le connecteur à 3 douilles restant de la branche de 89 cm du du faisceau du kit au connecteur à 3 broches des actionneurs de vanne (Figure 114).

   Remarque: Vérifiez que le connecteur à 3 douilles est bien relié à la position correspondante de l'actionneur de vanne.

21

Montage des vérins de levage de rampe

Pièces nécessaires pour cette opération:

4	Flexible hydraulique (1/4 x 24-3/4")

Montage des vérins de levage

1. Placez l'extrémité fixe du vérin de levage que vous avez retiré à l'opération 3 de Dépose des vérins de levage (page 21) en face du trou de 16 mm du support de vérin (Figure 115).

   Remarque: Vérifiez que les orifices de déploiement et de rétraction du vérin s'alignent.

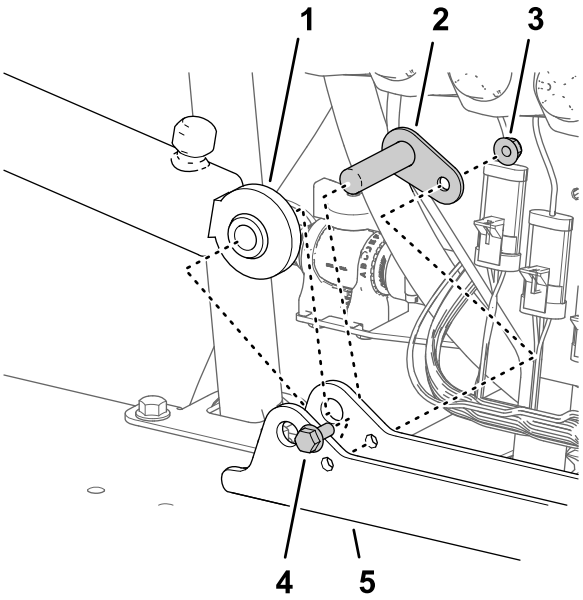

g200002

Figure 115

1. Vérin de levage (extrémité fixe)
2. Axe de pivot
3. Contre-écrou à embase (5/16")
4. Boulon à embase (5/16 x 3/4")
5. Support de vérin

2. Fixez le vérin à son support avec l'axe de pivot, le boulon à embase et l'écrou à embase (Figure 115).
3. Serrez le boulon et l'écrou à un couple de 19,78 à 25,42 N·m.
4. Répétez les opérations 1 à 3 pour l'autre vérin de levage de l'autre côté du support.

Branchement des flexibles du vérin de levage

1. Reliez, sans serrer, un flexible hydraulique (1/4 x 24-3/4") neuf entre l'orifice de déploiement du vérin de levage de rampe gauche et l'orifice C3 du collecteur de levage de rampe (Figure 116).

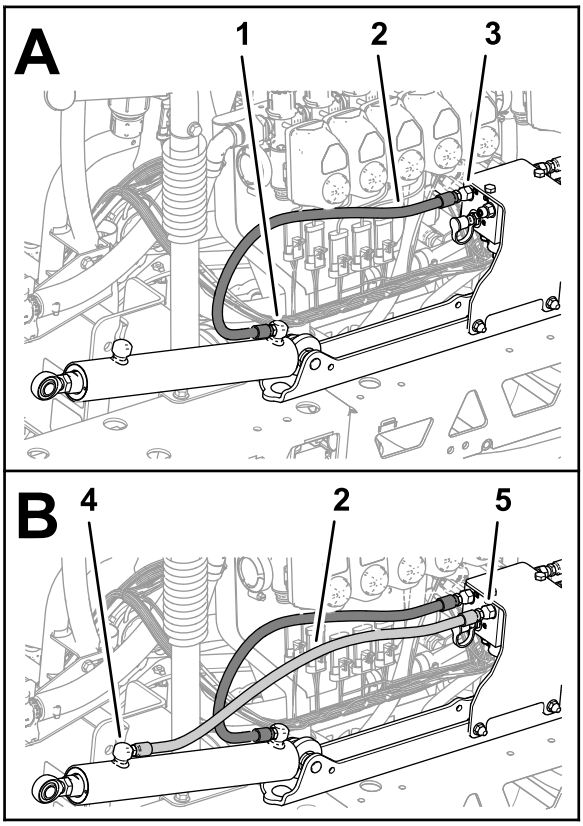

g200075

Figure 116

1. Orifice de déploiement (vérin de levage de rampe gauche)
2. Flexible hydraulique (1/4 x 24-3/4")
3. Orifice C3 (collecteur de levage de rampe)
4. Orifice de rétraction (vérin de levage de rampe gauche)
5. Orifice C4 (collecteur de levage de rampe)

2. Reliez, sans serrer, un flexible hydraulique (1/4 x 24-3/4") neuf entre l'orifice de rétraction du vérin de levage de rampe gauche et l'orifice C4 du collecteur de levage de rampe (Figure 116).
3. Reliez, sans serrer, un flexible hydraulique (1/4 x 24-3/4") neuf entre l'orifice de déploiement du vérin de levage de rampe droit et l'orifice C1 du collecteur de levage de rampe (Figure 117).

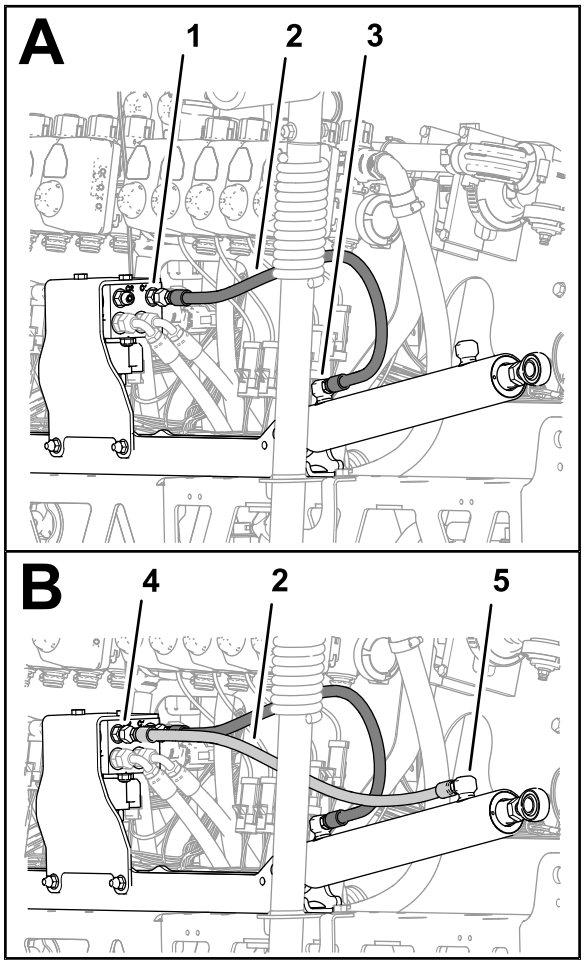

g200076

Figure 117

1. Orifice C1 (collecteur de levage de rampe)
2. Flexible hydraulique (1/4 x 24-3/4")
3. Orifice de déploiement (vérin de levage de rampe droit)
4. Orifice C2 (collecteur de levage de rampe)
5. Orifice de rétraction (vérin de levage de rampe droit)

4. Reliez, sans serrer, un flexible hydraulique (1/4 x 24-3/4") neuf entre l'orifice de rétraction du vérin de levage de rampe droit et l'orifice C2 du collecteur de levage de rampe (Figure 117).
5. Serrez les raccords de flexible reliés aux orifices de déploiement et de rétraction des vérins de levage (Figure 116 et Figure 117) à un couple de 21 à 26 N·m.
6. Serrez les écrous orientables des flexibles sur le collecteur de levage de rampe (Figure 116 et Figure 117) à un couple de 24 à 30 N·m.

22

Montage des sections de pulvérisation extérieures

Pièces nécessaires pour cette opération:

4	Bague à embase en nylon
1	Serre-câble
1	Flexible d'alimentation (188 cm)
1	Flexible d'alimentation (234 cm)
1	Flexible d'alimentation (279 cm)

Dépose des buses des sections de pulvérisation extérieures

1. Coupez le flexible entre les 2 buses de pulvérisation (Figure 118).

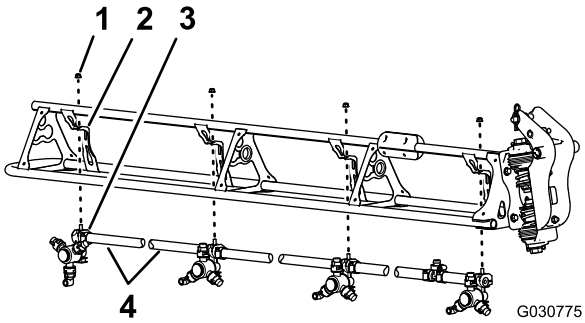

g030775

Figure 118

1. Contre-écrou à embase (5/16")
2. Support de buse
3. Buse de pulvérisation
4. Flexible (diamètre intérieur 3/4")

2. Retirez le contre-écrou à embase (5/16") qui fixe la buse de pulvérisation à son support (Figure 118).
3. Répétez les opérations 2 et 1 pour les 3 autres buses.

   Remarque: Conservez le contre-écrou à embase et la buse en vue de la pose sous Pose des buses de pulvérisation sur les sections de pulvérisation extérieures (page 61).

   Remarque: Mettez au rebut les flexibles, les colliers et le raccord en T que vous avez retirés de la machine.
4. Répétez les opérations 2 à 3 pour l'autre section de pulvérisation extérieure.

5. Avec les 8 buses de pulvérisation que vous avez retirées à l'opération 1, retirez les vis en acier inoxydable (n° 12 x 1-1/4") qui fixent les demi-colliers supérieurs et les anneaux cannelés simples ou doubles (3/4") sur le corps de chaque buse, et déposez les anneaux cannelés (Figure 119).

   Remarque: Le boulon à tête hexagonale (5/16 x 3/4") en acier inoxydable se détache du demi-collier supérieur quand vous ouvrez ce dernier ; conservez le boulon pour la pose.

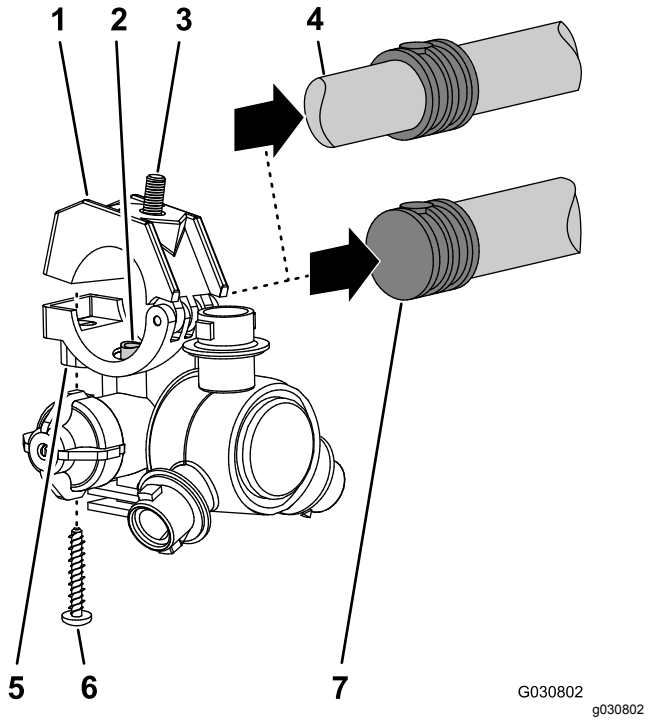

Figure 119

1. Demi-collier supérieur
2. Tube de transfert
3. Boulon à tête hexagonale (5/16 x 3/4") en acier inoxydable
4. Double anneau cannelé pour flexible (3/4")
5. Corps de buse de pulvérisation
6. Vis en acier inoxydable (n° 12 x 1–1/4")
7. Simple anneau cannelé pour flexible (3/4")

Montage des sections de pulvérisation extérieure sur la machine

Capacité du matériel de levage : 91 kg

1. Avec un matériel de levage de la capacité spécifiée, soulevez la rampe extérieure.
2. Insérez des bagues à embase en nylon dans le trou de 31,8 mm de chaque côté de la fixation de pivot (Figure 120).

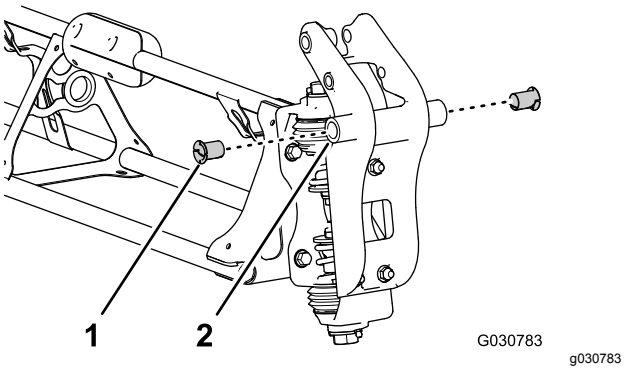

Figure 120

1. Bague à embase en nylon
2. Fixation de pivot (section de pulvérisation extérieure)

3. Alignez les bagues insérées dans la fixation de pivot et les trous dans les brides du support de pivot, au bout de la section de pulvérisation centrale (Figure 121).

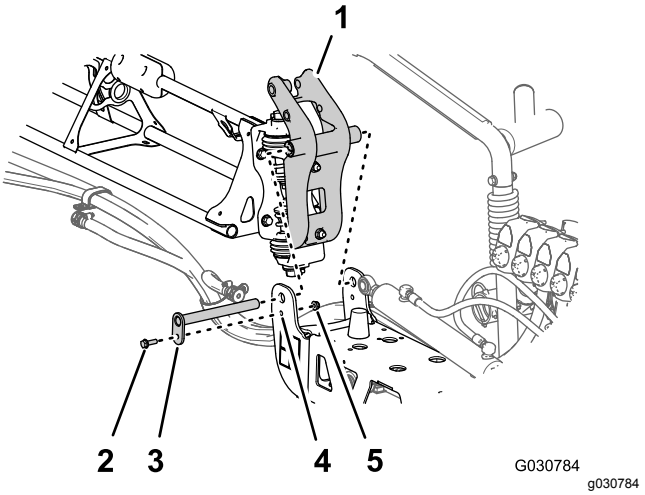

Figure 121

1. Fixation de pivot (section de pulvérisation extérieure)
2. Boulon à embase (5/16 x 1")
3. Axe de pivot
4. Support de pivot (section de pulvérisation centrale)
5. Contre-écrou à embase (5/16")

4. Montez la fixation de pivot sur le support de pivot à l'aide de l'axe, du boulon à embase (5/16 x 1") et du contre-écrou à embase (5/16") que vous avez retirés à l'opération 2 de Dépose des sections de pulvérisation extérieures (page 21).
5. Serrez le boulon et l'écrou à un couple de 19,8 à 25,4 N·m.
6. Placez la tige du vérin de levage en face du trou de 25 mm dans la fourche de la fixation de pivot (Figure 122).

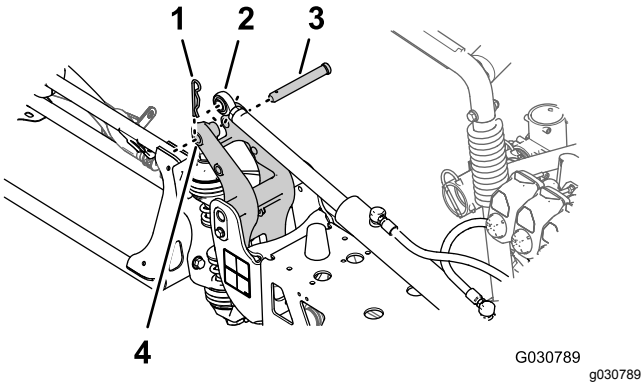

Figure 122

1. Goupille fendue
2. Tige (vérin de levage)
3. Axe de chape
4. Trou de 25 mm – fourche de la fixation de pivot

7. Fixez le vérin de levage à la fixation de pivot à l'aide de l'axe de chape et de la goupille fendue (Figure 122) que vous avez retirés à l'opération 2 de Dépose des vérins de levage (page 21).
8. Répétez les opérations 1 à 7 pour la section de pulvérisation extérieure de l'autre côté de la machine.

23

Installation des flexibles de buses de pulvérisation

Pièces nécessaires pour cette opération:

2	Flexible d'alimentation (279 cm)
2	Flexible d'alimentation (234 cm)
4	Flexible d'alimentation (188 cm)
2	Flexible d'alimentation (81 cm)

Identification des positions des flexibles de buses de pulvérisation

Identifiez les flexibles d'alimentation selon la longueur (Figure 123) pour chacune des position de buse de pulvérisation comme suit :

Table de position des flexibles de buse de pulvérisation

Positions de buse de pulvérisation – section de pulvérisation gauche	Positions de buse de pulvérisation – section de pulvérisation centrale	Positions de buse de pulvérisation – section de pulvérisation droite
Buse de pulvérisation 1 (vanne de buse 1) – flexible d'alimentation de 279 cm	Buses de pulvérisation 5 et 6 (vanne de buse 5) – flexible d'alimentation de 81 cm avec 2 flexibles d'embranchement	Buse de pulvérisation 9 (vanne de buse 7) – flexible d'alimentation de 188 cm
Buse de pulvérisation 2 (vanne de buse 2) – flexible d'alimentation de 234 cm	Buses de pulvérisation 7 et 8 (vanne de buse 6) – flexible d'alimentation de 81 cm avec 2 flexibles d'embranchement	Buse de pulvérisation 10 (vanne de buse 8) – flexible d'alimentation de 188 cm
Buse de pulvérisation 3 (vanne de buse 3) – flexible d'alimentation de 188 cm		Buse de pulvérisation 11 (vanne de buse 9) – flexible d'alimentation de 234 cm
Buse de pulvérisation 4 (vanne de buse 4) – flexible d'alimentation de 188 cm		Buse de pulvérisation 12 (vanne de buse 10) – flexible d'alimentation de 279 cm

Remarque: Reportez-vous à la Figure 124 de la section Montage des flexibles sur les vannes de buse 1 à 4 (page 59), la Figure 125 de la section Montage des flexibles sur les vannes de buse 5 et 6 (page 59) et la Figure 126 de la section Montage des flexibles sur les vannes de buse 7 à 10 (page 60) pour les positions de vanne de buse.

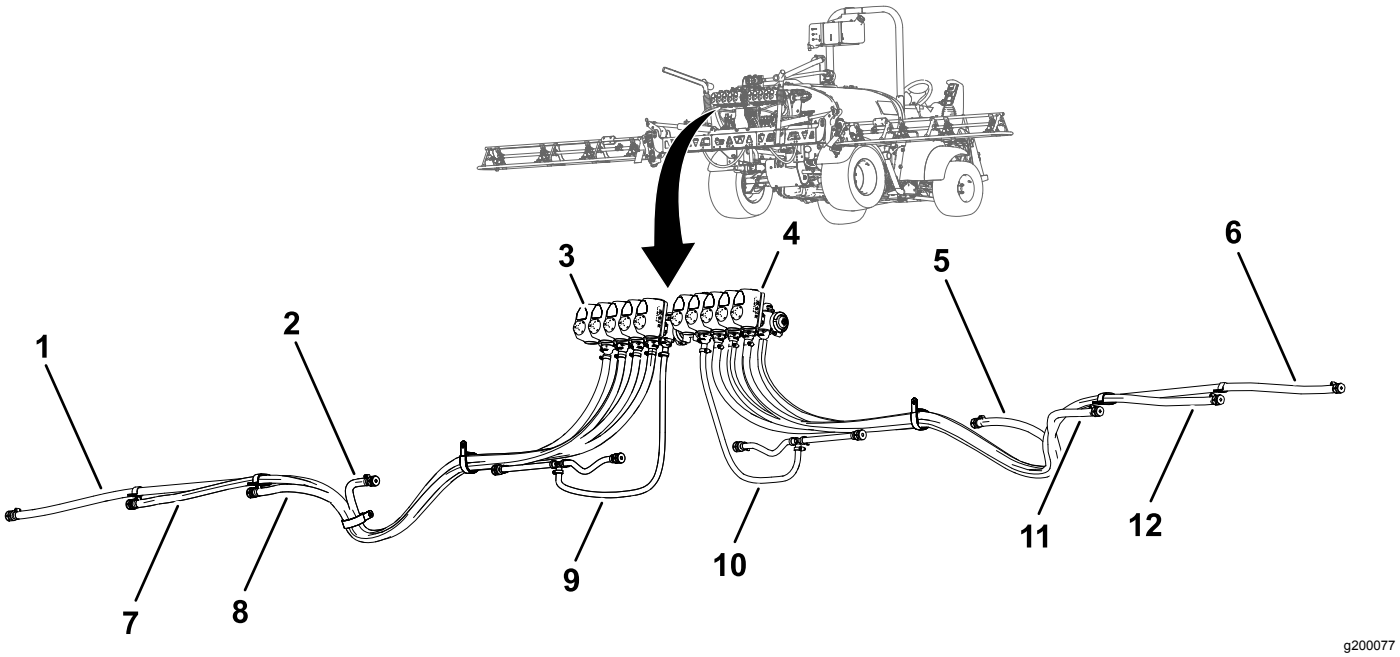

Figure 123

1. Flexible d'alimentation de 279 cm – buse de pulvérisation 1
2. Flexible d'alimentation de 188 cm – buse de pulvérisation 4
3. Vanne de buse 1
4. Vanne de buse 10
5. Flexible d'alimentation de 188 cm – buse de pulvérisation 9
6. Flexible d'alimentation de 279 cm – buse de pulvérisation 12
7. Flexible d'alimentation de 234 cm – buse de pulvérisation 2
8. Flexible d'alimentation de 188 cm – buse de pulvérisation 3
9. Flexible d'alimentation de 81 cm – buses de pulvérisation 5 et 6
10. Flexible d'alimentation de 81 cm – buses de pulvérisation 7 et 8
11. Flexible d'alimentation de 188 cm – buse de pulvérisation 10
12. Flexible d'alimentation de 234 cm – buse de pulvérisation 11

Montage des flexibles sur les vannes de buse 1 à 4

1. Montez le raccord droit cannelé du flexible d'alimentation de 279 cm sur le raccord de la vanne de buse 1 (Figure 124).

   Remarque: Vérifiez que le raccord cannelé est complètement engagé sur le raccord de vanne.

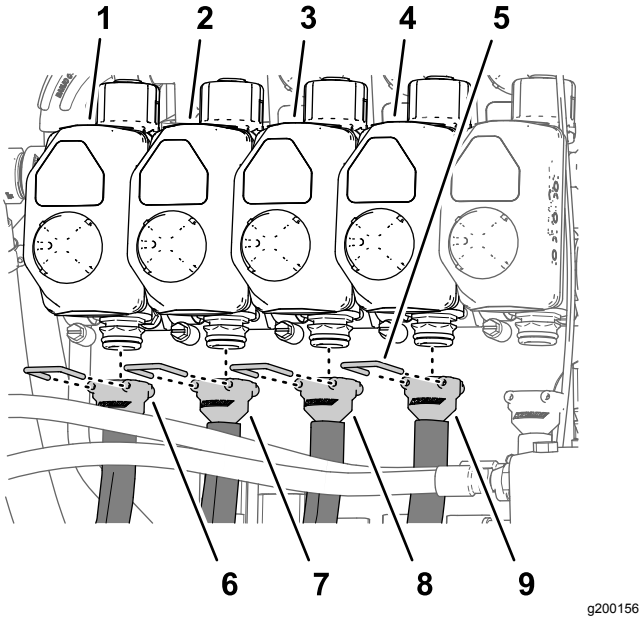

Figure 124

1. Vanne de buse 1
2. Vanne de buse 2
3. Vanne de buse 3
4. Vanne de buse 4
5. Étrier de fixation
6. Flexible d'alimentation (279 cm)
7. Flexible d'alimentation (234 cm)
8. Flexible d'alimentation (188 cm)
9. Flexible d'alimentation (188 cm)

2. Fixez le raccord cannelé au raccord de vanne avec un étrier (Figure 124).
3. Montez le raccord droit cannelé du flexible d'alimentation de 234 cm sur le raccord de la vanne de buse 2 (Figure 124).

   Remarque: Vérifiez que le raccord cannelé est complètement engagé sur le raccord de vanne.
4. Fixez le raccord cannelé au raccord de vanne avec un étrier (Figure 124).
5. Montez le raccord droit cannelé du flexible d'alimentation de 188 cm sur le raccord de la vanne de buse 3 (Figure 124).

   Remarque: Vérifiez que le raccord cannelé est complètement engagé sur le raccord de vanne.
6. Fixez le raccord cannelé au raccord de vanne avec un étrier (Figure 124).
7. Montez le raccord droit cannelé du flexible d'alimentation de 188 cm sur le raccord de la vanne de buse 4 (Figure 124).

   Remarque: Vérifiez que le raccord cannelé est complètement engagé sur le raccord de vanne.
8. Fixez le raccord cannelé au raccord de vanne avec un étrier (Figure 124).

Montage des flexibles sur les vannes de buse 5 et 6

Remarque: Le flexible d'alimentation de 81 cm est muni d'un raccord en T avec 2 flexibles d'embranchement et 2 anneaux cannelés simples.

1. Montez le raccord droit cannelé du flexible d'alimentation de 81 cm sur le raccord de la vanne de buse 5 (Figure 125).

   Remarque: Vérifiez que le raccord cannelé est complètement engagé sur le raccord de vanne.

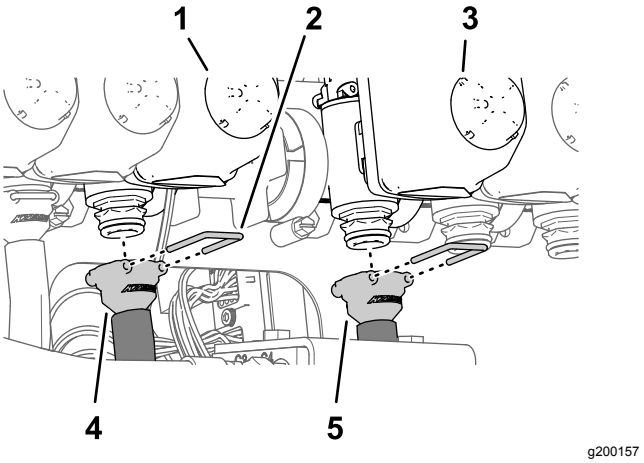

Figure 125

1. Vanne de buse 5
2. Étrier de fixation
3. Vanne de buse 6
4. Flexible d'alimentation (81 cm)
5. Flexible d'alimentation (81 cm)

2. Fixez le raccord cannelé au raccord de vanne avec un étrier (Figure 125).
3. Montez le raccord droit cannelé du flexible d'alimentation de 81 cm sur le raccord de la vanne de buse 6 (Figure 125).

   Remarque: Vérifiez que le raccord cannelé est complètement engagé sur le raccord de vanne.
4. Fixez le raccord cannelé au raccord de vanne avec un étrier (Figure 125).

Montage des flexibles sur les vannes de buse 7 à 10

1. Montez le raccord droit cannelé du flexible d'alimentation de 188 cm sur le raccord de la vanne de buse 7 (Figure 126).

   Remarque: Vérifiez que le raccord cannelé est complètement engagé sur le raccord de vanne.

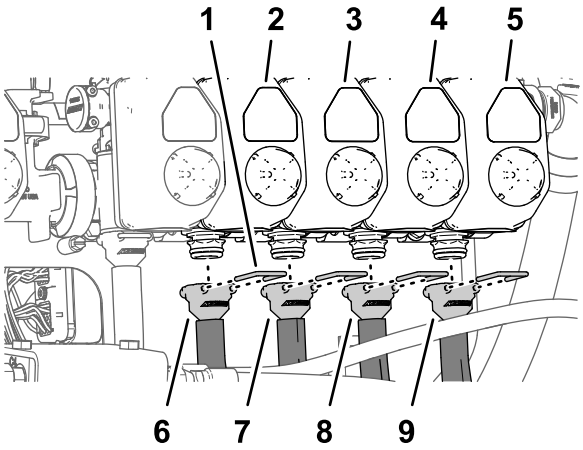

g200158

Figure 126

1. Étrier de fixation	6. Flexible d'alimentation (188 cm)
2. Vanne de buse 7	7. Flexible d'alimentation (188 cm)
3. Vanne de buse 8	8. Flexible d'alimentation (234 cm)
4. Vanne de buse 9	9. Flexible d'alimentation (279 cm)
5. Vanne de buse 10	

2. Fixez le raccord cannelé au raccord de vanne avec un étrier (Figure 126).
3. Montez le raccord droit cannelé du flexible d'alimentation de 188 cm sur le raccord de la vanne de buse 8 (Figure 126).

   Remarque: Vérifiez que le raccord cannelé est complètement engagé sur le raccord de vanne.
4. Fixez le raccord cannelé au raccord de vanne avec un étrier (Figure 126).
5. Montez le raccord droit cannelé du flexible d'alimentation de 234 cm sur le raccord de la vanne de buse 9 (Figure 126).

   Remarque: Vérifiez que le raccord cannelé est complètement engagé sur le raccord de vanne.
6. Fixez le raccord cannelé au raccord de vanne avec un étrier (Figure 126).
7. Montez le raccord droit cannelé du flexible d'alimentation de 279 cm sur le raccord de la vanne de buse 10 (Figure 126).

   Remarque: Vérifiez que le raccord cannelé est complètement engagé sur le raccord de vanne.
8. Fixez le raccord cannelé au raccord de vanne avec un étrier (Figure 126).

Acheminement des flexibles d'alimentation vers les buses de pulvérisation

1. Faites passer les flexibles des buses de pulvérisation 1, 2, 3 et 4 dans le collier en R sur l'extrémité extérieure gauche de la section de pulvérisation centrale (Figure 127 et Figure 128).

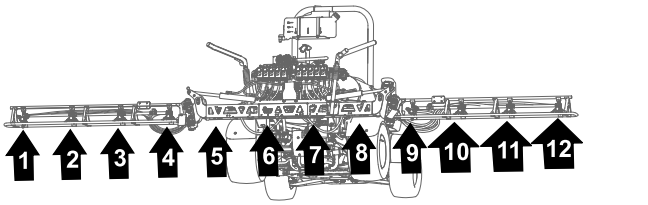

g200162

Figure 127

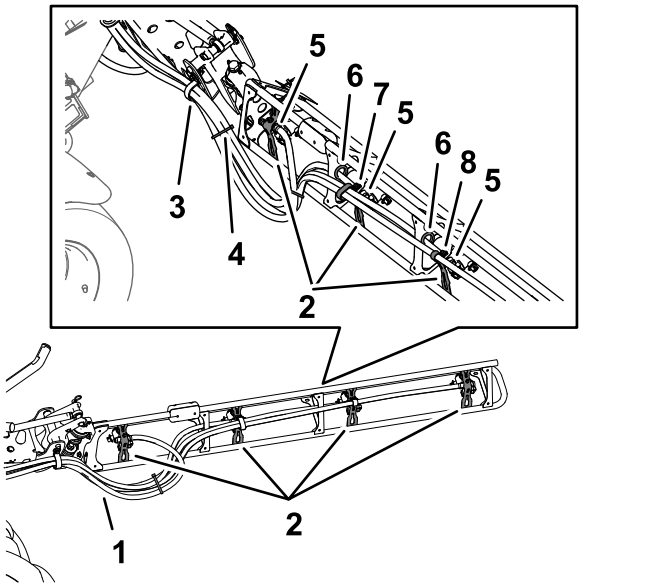

g200185

Figure 128

1. Flexibles	5. Simple anneau cannelé pour flexible (1/2")
2. Supports de buse	6. Bague
3. Collier en R	7. Collier en R double
4. Serre-câble	8. Collier en R simple

2. Faites passer les flexibles des buses de pulvérisation 7, 8, 9 et 10 dans le collier en R sur l'extrémité extérieure droite de la section de pulvérisation centrale (Figure 127 et Figure 128).
3. Acheminez les flexibles d'alimentation de 279 cm et les anneaux cannelés (3/4") le long

de la section de pulvérisation vers les buses de pulvérisation 1 et 10, comme montré à la Figure 127 et la Figure 128.

4. Acheminez les flexibles d'alimentation de 234 cm et les anneaux cannelés (3/4") le long de la section de pulvérisation vers les buses de pulvérisation 2 et 9, comme montré à la Figure 127 et la Figure 128.
5. Acheminez les flexibles d'alimentation de 188 cm et les anneaux cannelés (3/4") le long de la section de pulvérisation vers les buses de pulvérisation 3 et 8, comme montré à la Figure 127 et la Figure 128.

   Remarque: Faites passer les flexibles à travers les bagues inférieures arrière dans les supports du cadre tubulaire.
6. Acheminez les flexibles d'alimentation de 188 cm et les anneaux cannelés (3/4") le long de la section de pulvérisation vers les buses de pulvérisation 4 et 7, comme montré à la Figure 127 et la Figure 128.

   Remarque: Faites passer les flexibles à travers les bagues inférieures arrière dans les supports du cadre tubulaire.
7. Attachez les 4 flexibles des buses de pulvérisation ensemble avec un serre-câble, comme montré à la Figure 128.

Pose des buses de pulvérisation sur les sections de pulvérisation extérieures

1. Alignez le tube de transfert dans le demi-collier inférieur d'une buse de pulvérisation (Figure 129) et le trou dans le côté de l'anneau cannelé simple (1/2").

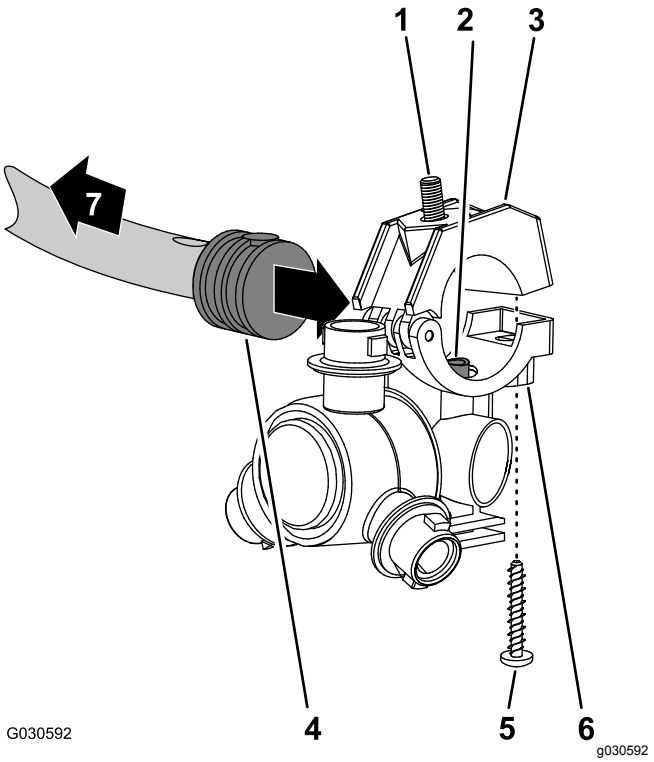

Figure 129

1. Boulon à tête hexagonale (5/16 x 3/4") en acier inoxydable
2. Tube de transfert
3. Demi-collier supérieur
4. Simple anneau cannelé pour flexible (1/2")
5. Vis en acier inoxydable (n° 12 x 1–1/4")
6. Corps de buse de pulvérisation
7. Vers la section de pulvérisation

2. Fermez le demi-collier supérieur autour de l'anneau cannelé et fixez le demi-collier et le corps de la buse de pulvérisation (Figure 129) avec la vis en acier inoxydable (n° 12 x 1-1/4") ; serrez la vis en acier inoxydable à un couple de 14 à 18 N·m.

   Remarque: Veillez à bien engager le boulon à tête hexagonale (5/16 x 3/4") dans le creux du demi-collier supérieur quand vous fermez le collier.
3. Montez les buses de pulvérisation sur la section de pulvérisation extérieure comme suit :
   - Fixez les buses 1 et 4 à leur support (A de Figure 130) à l'aide du contre-écrou à embase (5/16") que vous avez retiré à l'opération 2 de Dépose des buses des sections de pulvérisation extérieures (page 54)).
   - Fixez les buses 2 et 3 à leur support (A et B de Figure 130) à l'aide du contre-écrou à embase (5/16") que vous avez retiré à l'opération 2 de Dépose des buses des

sections de pulvérisation extérieures (page 54)).

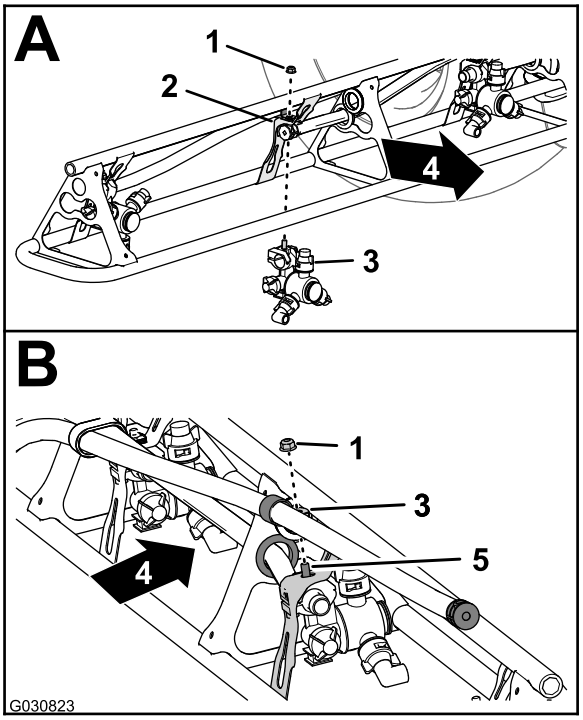

g030823

Figure 130

1. Contre-écrou à embase (5/16")
2. Support de buse
3. Buse de pulvérisation
4. Arrière de la machine
5. Boulon à tête hexagonale (5/16 x 3/4") acier inoxydable

4. Serrez les contre-écrous à embase à un couple de 19,78 à 25,42 N·m.
5. Répétez les opérations 1 à 4 pour les autres buses de la section de pulvérisation.
6. Répétez les opérations 1 à 5 pour la section de pulvérisation extérieure de l'autre côté de la machine.

24

Branchement du faisceau de câblage du kit à l'arrière de la machine

Aucune pièce requise

Branchement du faisceau de câblage au transducteur de pression et au contrôleur ASC 10

1. Branchez le connecteur à 3 douilles de la branche de 61 cm du faisceau du kit étiquetée PRESSURE TRANSDUCER GREEN WEDGE au connecteur à 3 broches du transducteur de pression (Figure 131).

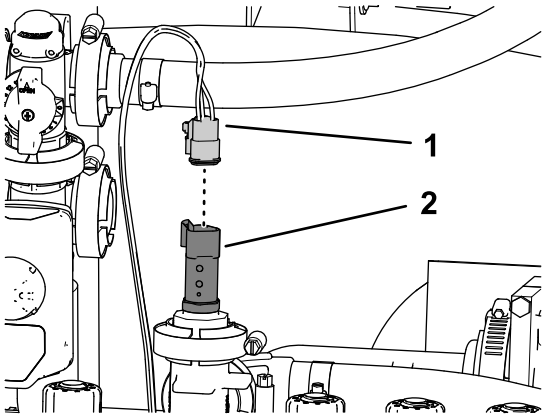

g200254

Figure 131

1. Connecteur à 3 douilles – branche de 61 cm du faisceau du kit (étiquetée PRESSURE TRANSDUCER GREEN WEDGE)
2. Connecteur à 3 broches (transducteur de pression)

2. Branchez le connecteur à 40 douilles de la branche de 102 cm du faisceau du kit au connecteur à 40 broches si le contrôleur ASC 10 est monté (Figure 132).

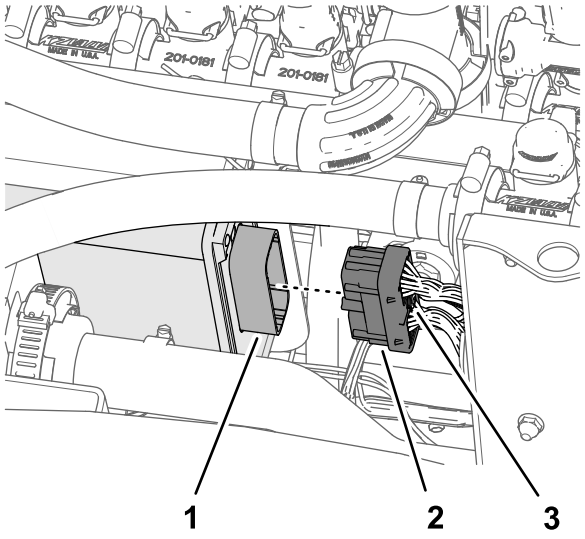

g200253

Figure 132

1. Connecteur à 40 broches (contrôleur de pulvérisation ASC 10)
2. Connecteur à 40 douilles (branche de 102 cm du faisceau)
3. Vis à oreilles

3. Vissez à la main la vis à oreilles du connecteur à 40 douilles dans le connecteur de l'ASC 10 (Figure 132).
4. Branchez le connecteur à 4 douilles étiqueté TO ASC 10 au connecteur à 4 broches du contrôleur ASC 10 (Figure 133).

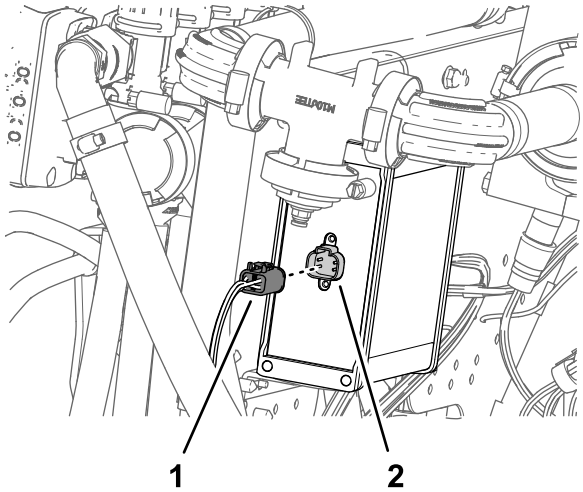

g200252

Figure 133

1. Connecteur à 4 douilles (étiqueté TO ASC 10)
2. Connecteur à 4 broches (contrôleur de pulvérisation ASC 10)

25

Branchement du tube de détection de pression pour le manomètre de planche de bord

Aucune pièce requise

Branchement du tube de détection de pression pour le manomètre de planche de bord

Machines sans kit applicateur manuel ou kit dévidoir électrique en option

1. Alignez le bout du tube de détection de pression (plastique) associé au manomètre monté sur la planche de bord et la bague de blocage du raccord de tube (Figure 134).

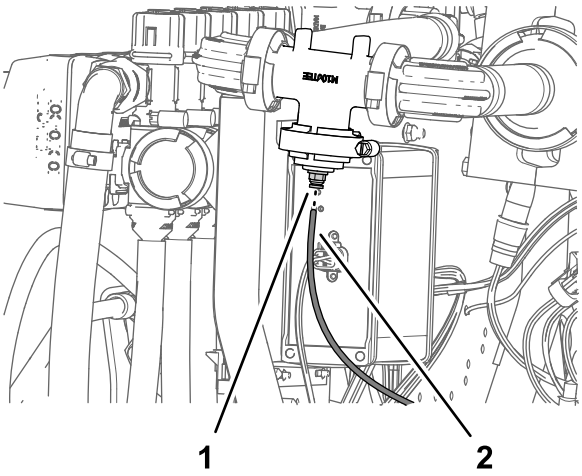

g200631

Figure 134

1. Bague de blocage (raccord de tube)
2. Tube de détection de pression (manomètre de planche de bord)

2. Insérez le tube de détection dans la bague de blocage jusqu'à ce que le tube soit complètement engagé (Figure 134).

Installation du tube de détection de pression

Machines avec kit applicateur manuel ou kit dévidoir électrique en option

1. Retirez le collier bride assorti du joint qui fixe l'obturateur ordinaire à la bride de la vanne de buse 10 (Figure 135).

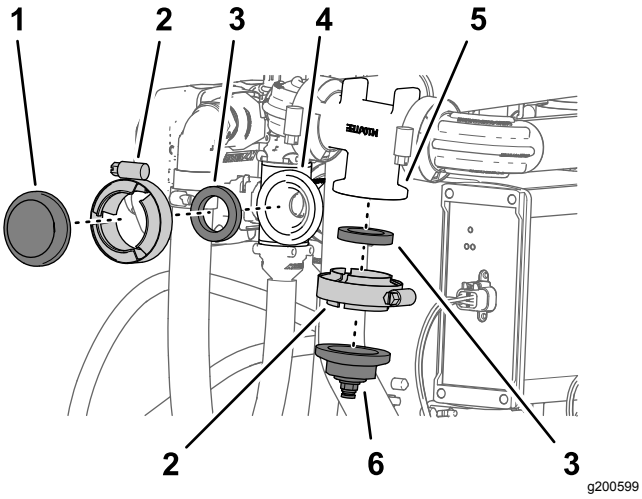

Figure 135

1. Obturateur (ordinaire)
2. Collier bride
3. Joint
4. Bride (vanne de buse 10)
5. Bride (collecteur de débitmètre)
6. Obturateur et raccord de tube

2. Retirez le collier bride et le joint qui fixent l'obturateur et le raccord de tube à la bride du collecteur de débitmètre (Figure 135).

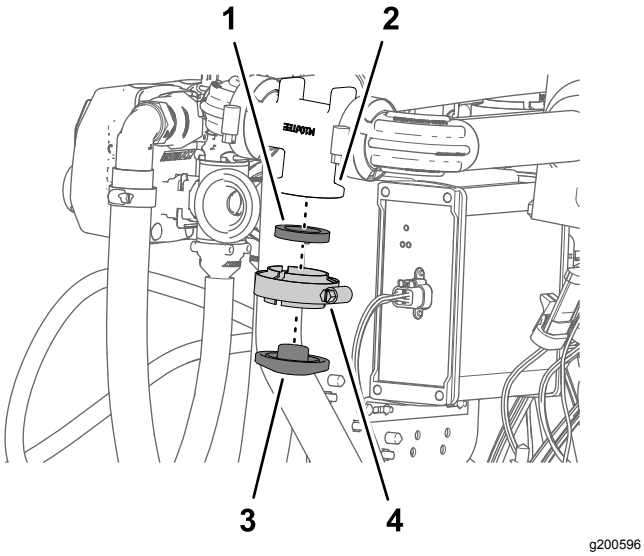

Figure 136

1. Joint
2. Obturateur (ordinaire)
3. Bride (collecteur de débitmètre)
4. Collier bride

3. Assemblez l'obturateur ordinaire sur la bride du collecteur de débitmètre avec le collier bride et le joint que vous avez retirés à l'opération 2, et serrez le collier à la main (Figure 136).
4. Assemblez le raccord à 90° de la vanne de coupure du kit applicateur manuel ou dévidoir électrique en option sur la bride de la vanne de buse 10 avec le collier bride et le joint que vous avez retirés à l'opération 1, et serrez le collier à la main (Figure 137).

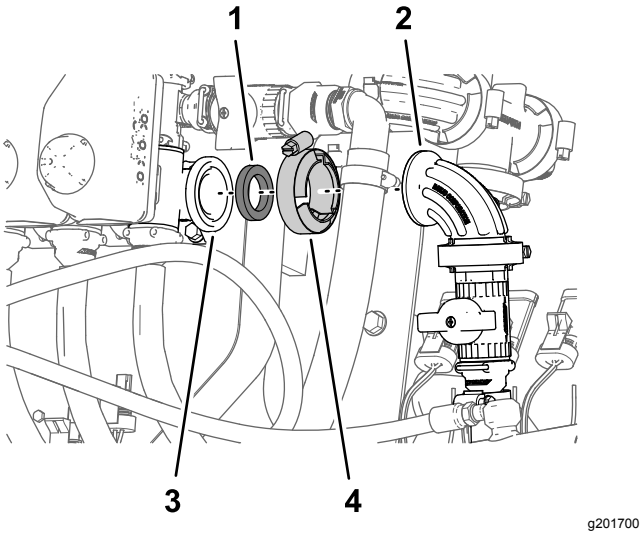

Figure 137

1. Joint
2. Raccord à 90° (vanne de coupure)
3. Bride (vanne de buse 10)
4. Collier bride

5. Alignez le bout du tube de détection de pression (plastique), associé au manomètre situé dans la planche de bord, et la bague de blocage du raccord de tube dans le raccord à 90° de la vanne de coupure du kit applicateur manuel ou dévidoir électrique (Figure 138).

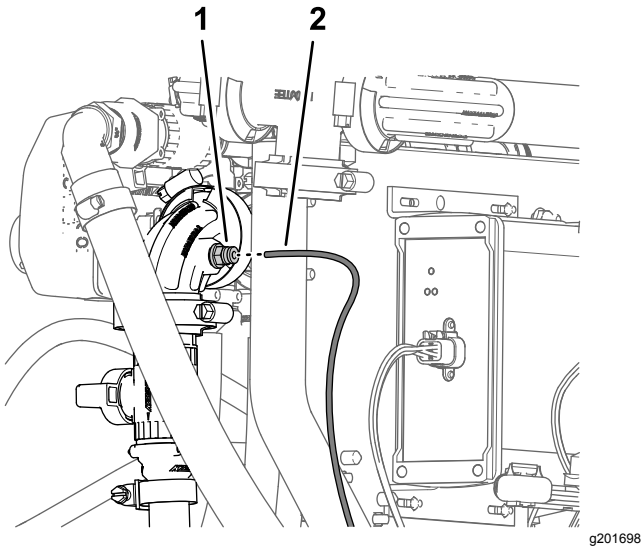

Figure 138

1. Raccord de tube (raccord à 90° – vanne de coupure)
2. Tube de détection de pression (manomètre de planche de bord)

6. Insérez le tube de détection dans la bague de blocage jusqu'à ce que le tube soit complètement engagé (Figure 138).

26

Branchement du kit traceur à mousse en option

Pièces nécessaires pour cette opération:

6	Serre-câble

Acheminement des tubes des buses du traceur à mousse

1. Acheminez les tubes des buses de mousse sur les sections de pulvérisation gauche et droite vers l'intérieur et passez-les dans le collier en R près du point de pivotement de chaque section de pulvérisation extérieure (Figure 140).

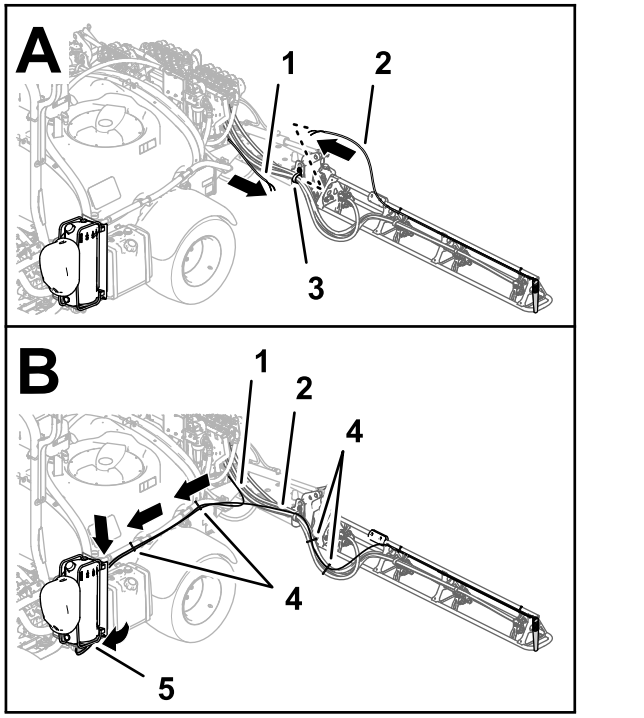

Figure 139

Kits traceur à mousse A-M 2016 et précédentes

1. Tube – buse de traceur à mousse (section de pulvérisation droite)
2. Tube – buse de traceur à mousse (section de pulvérisation gauche)
3. Collier en R
4. Serre-câbles
5. Panneau de connexion (compresseur du traceur à mousse)

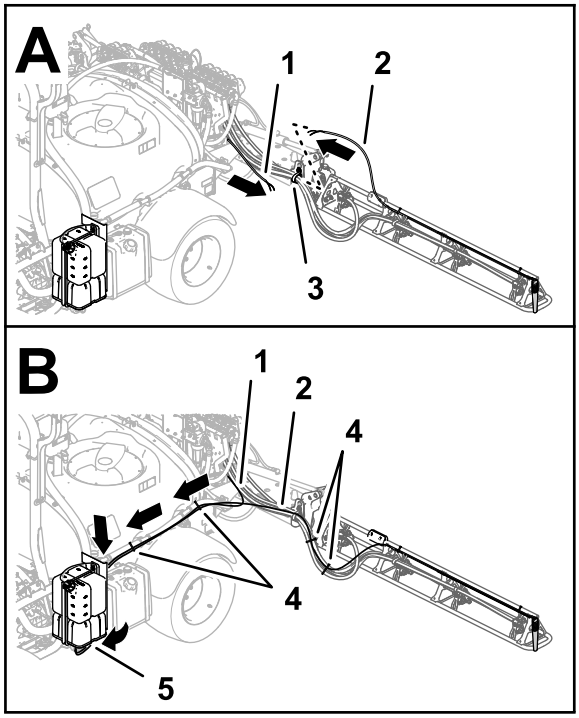

g201934

Figure 140

Kits traceur à mousse A-M 2017 et suivantes

1. Tube – buse de traceur à mousse (section de pulvérisation droite)
2. Tube – buse de traceur à mousse (section de pulvérisation gauche)
3. Collier en R
4. Serre-câbles
5. Panneau de connexion (compresseur du traceur à mousse)

2. Acheminez les tubes vers l'avant, le long du côté gauche de la cuve du pulvérisateur (Figure 140).
3. Avec 4 serre-câbles, attachez les tubes des buses gauche et droite du traceur à mousse aux flexibles du pulvérisateur, comme montré à la Figure 140.
4. Avec 2 serre-câbles, attachez les tubes des buses gauche et droite du traceur à mousse aux tubes d'agitation, comme montré à la Figure 140.

Installation des tubes de liquide et d'air sur le compresseur

Kits traceur à mousse A-M 2017 et suivantes

1. Acheminez les tubes de mousse de la rampe droite comme montré à la Figure 141.

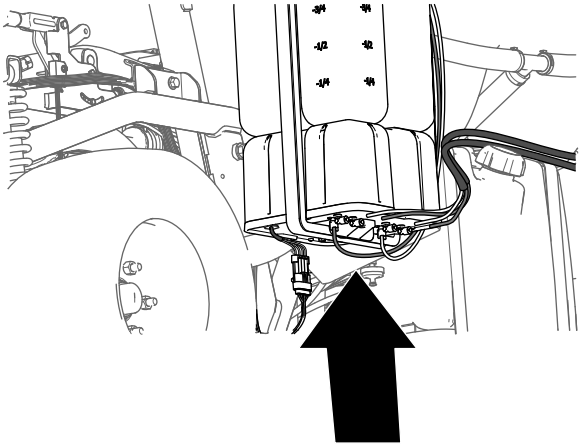

g197746

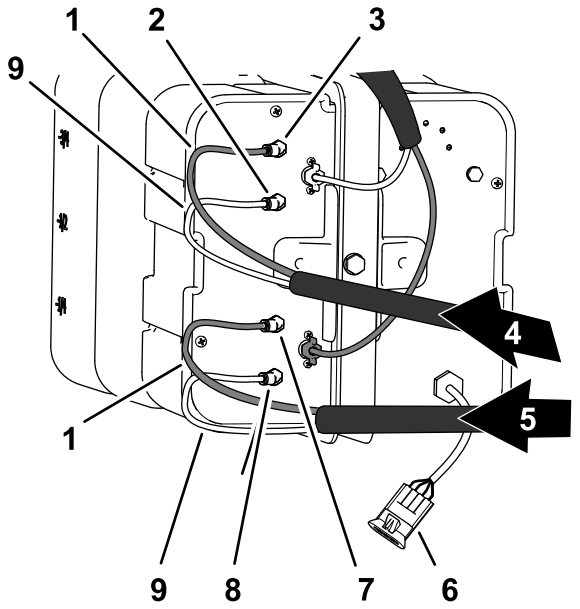

g196495

Figure 141

1. Tubes bleus
2. Raccord de liquide (section de pulvérisation gauche)
3. Raccord d'air (section de pulvérisation gauche)
4. Tubes de mousse (section de pulvérisation gauche)
5. Tubes de mousse (section de pulvérisation droite)
6. Connecteur électrique
7. Raccord de liquide (section de pulvérisation droite)
8. Serre-câble
9. Raccord de liquide (section de pulvérisation droite)
10. Tubes transparents

2. Insérez le tube transparent dans le raccord d'air sur la plaque latérale du compresseur (Figure 141 et Figure 142).

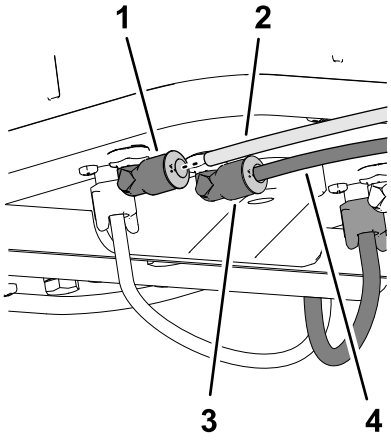

Figure 142

1. Raccord d'air
2. Tube transparent
3. Raccord de liquide
4. Tube bleu

3. Insérez le tube bleu dans le raccord de liquide sur la plaque latérale du compresseur (Figure 141 et Figure 142).
4. Acheminez les tubes de mousse de la rampe gauche comme montré à la Figure 141.
5. Insérez le tube transparent dans le raccord d'air sur la plaque latérale du compresseur (Figure 141 et Figure 142).
6. Insérez le tube bleu dans le raccord de liquide sur la plaque latérale du compresseur (Figure 141 et Figure 142).

Installation des tubes de liquide et d'air sur le compresseur

Kits traceur à mousse A-M 2016 et précédentes

1. Branchez le tube doté du serre-câble que vous avez préparé à l'opération 9 de Préparation des nouveaux tubes pour les buses du traceur à mousse (page 13) en reliant le tube bleu pour la section de pulvérisation droite au raccord à compression pour le circuit d'eau de la section de pulvérisation droite (Figure 143).

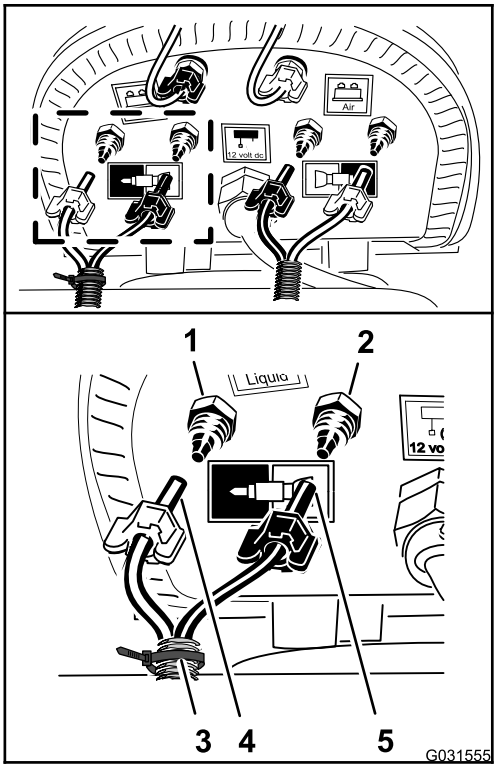

Figure 143

1. Raccord à compression – eau (section de pulvérisation droite – tube bleu)
2. Raccord à compression – air (section de pulvérisation droite – tube transparent)
3. Serre-câble
4. Écrou à compression – air (section de pulvérisation droite – tube bleu)
5. Écrou à compression – eau (section de pulvérisation droite – tube transparent)

2. Vissez l'écrou à compression du tube sur le raccord à la main (Figure 143).
3. Branchez le tube transparent de la section de pulvérisation droite au raccord à compression du circuit d'air de la section de pulvérisation droite (Figure 143).
4. Vissez l'écrou à compression du tube sur le raccord à la main (Figure 143).
5. Branchez les tubes non repérés (sans serre-câble) en reliant le tube bleu de la section de pulvérisation gauche au raccord à compression du circuit d'eau de la section de pulvérisation gauche (Figure 144).

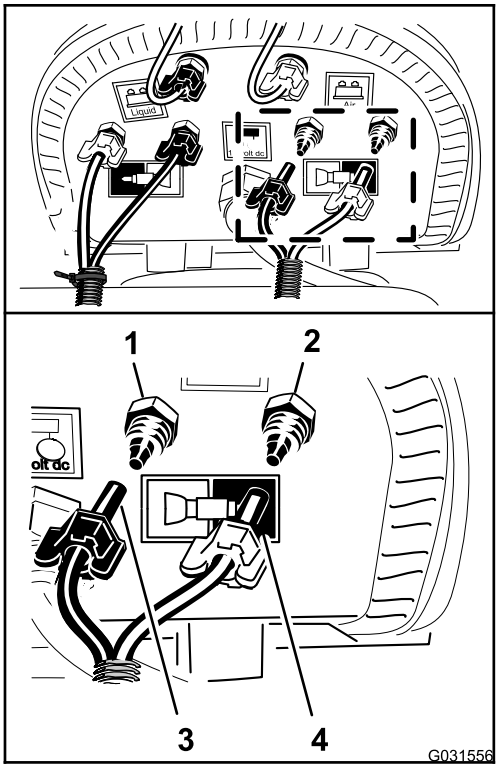

g031556

Figure 144

1. Raccord à compression – eau (section de pulvérisation gauche – tube bleu)
2. Raccord à compression – air (section de pulvérisation gauche – tube transparent)
3. Écrou à compression (section de pulvérisation gauche – tube bleu)
4. Écrou à compression (section de pulvérisation gauche – tube transparent)

6. Vissez l'écrou à compression du tube sur le raccord à la main (Figure 144).
7. Branchez le tube transparent de la section de pulvérisation gauche au raccord à compression du circuit d'air de la section de pulvérisation gauche (Figure 144).
8. Vissez l'écrou à compression du tube sur le raccord à la main (Figure 144).
9. Attachez les tubes du traceur à mousse aux flexibles des buses du pulvérisateur avec 2 serre-câbles (Figure 140).

27

Branchement du kit rampe ultrasonique en option

Aucune pièce requise

Procédure

1. Branchez le connecteur à 3 douilles du faisceau de rampe sonique au connecteur à 3 broches du câble du capteur ultrasonique droit (A de la Figure 145).

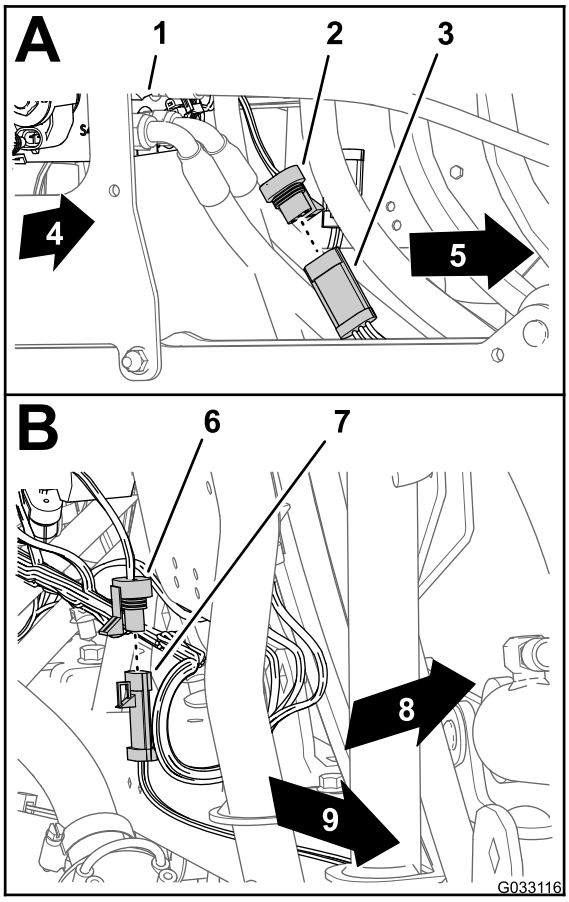

g033116

Figure 145

1. Collecteur de vérin de levage
2. Connecteur à 3 douilles (faisceau de rampe sonique – capteur droit)
3. Connecteur à 3 broches (câble – capteur ultrasonique droit)
4. Côté droit de la machine
5. Connecteur à 3 douilles (faisceau de rampe sonique – capteur gauche)
6. Connecteur à 3 broches (câble – capteur ultrasonique gauche)
7. Côté gauche de la machine
8. Arrière de la machine
9. Côté gauche de la machine

2. Branchez le connecteur à 3 douilles du faisceau de rampe sonique au connecteur à 3 broches du câble du capteur ultrasonique gauche (B de la Figure 145).

28

Montage du kit rampe couverte en option

Pièces nécessaires pour cette opération:

1	Extension de couvercle (12 buses – réf. Toro 120-0621)
22	Rivet aveugle (réf. Toro 114439)
4	Support (couvercle de section centrale – réf. Toro 131–3703–03)
4	Écrou à clip (réf. Toro 94-2413)
16	Boulons à embase (3/8 x 1-1/4" – réf. Toro 110-5050)
16	Contre-écrous à embase (3/8" – réf. Toro 104-8301)
2	Bride de couvercle (réf. Toro 120-0629)
4	Boulons à embase (5/16 x 1-1/4" – réf. Toro 323-36)

Montage de l'extension de couvercle sur le couvercle de la section centrale (11 buses)

1. À l'aide d'une perceuse et d'un foret de 5 mm, percez les 11 rivets aveugles (Figure 146) qui fixent la plaque de renfort (avec une seule rangée de rivets) et la protection en caoutchouc au bout du couvercle de la section à 11 buses de la section de pulvérisation centrale que vous avez retirée à l'opération 2 de 6 Dépose du couvercle de la section centrale (11 buses) du kit rampe couverte en option (page 15).

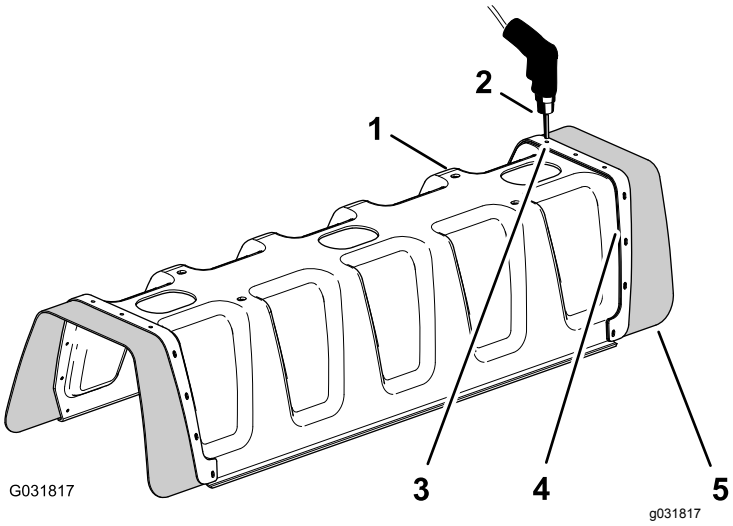

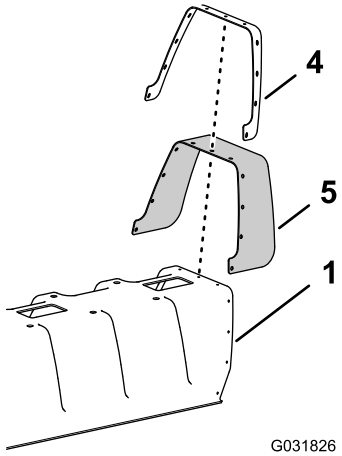

Figure 146

1. Couvercle de section à 11 buses
2. Perceuse et foret de 5 mm
3. Rivet (3/16 x 1/2")
4. Plaque de renfort (simple)
5. Protection en caoutchouc

2. Déposez la plaque de renfort, les 11 rondelles (3/16") et la protection en caoutchouc du couvercle de la rampe à 11 buses (Figure 146).

   Remarque: Conservez la plaque de renfort, les rondelles et la protection en caoutchouc pour le montage aux opérations 5 et 6.

3. Alignez les trous de la plaque de renfort (double) sur l'extension du couvercle et ceux au bout du couvercle de la rampe à 11 buses (Figure 147).

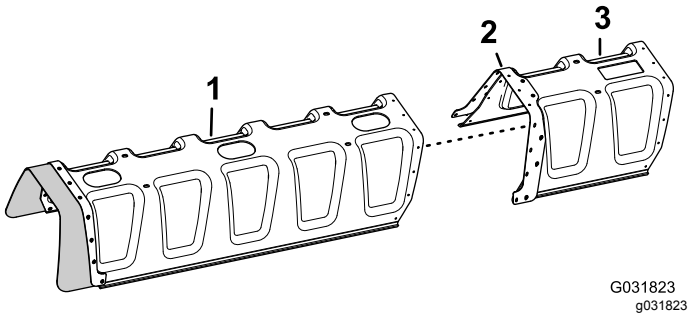

Figure 147

1. Couvercle de section à 11 buses
2. Plaque de renfort (double)
3. Extension de couvercle

4. Fixez l'extension au couvercle de la section à 11 buses (Figure 148) au moyen des 11 rivets aveugles (réf. Toro 114439).

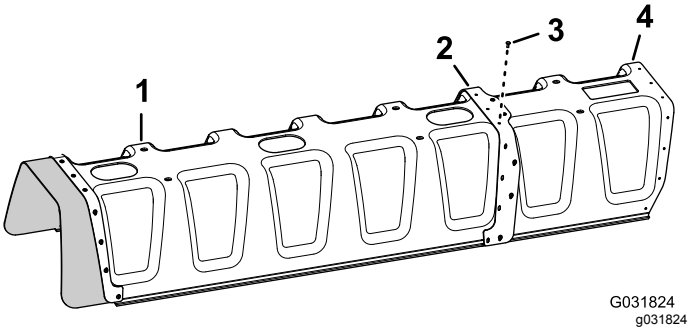

Figure 148

1. Couvercle de section à 11 buses
2. Plaque de renfort (double)
3. Rivets aveugles (réf. Toro 114439)
4. Extension de couvercle

5. Alignez les trous dans la protection en caoutchouc et la plaque de renfort (simple) que vous avez retirées à l'opération 2 et les trous au bout de l'extension de couvercle (Figure 149).

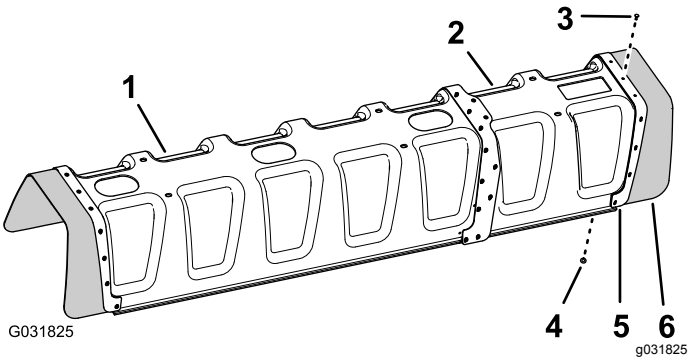

Figure 149

1. Couvercle de section à 11 buses
2. Extension de couvercle
3. Rivet aveugle (réf. Toro 114439)
4. Rondelle (3/16")
5. Plaque de renfort (simple rangée)
6. Protection en caoutchouc

6. Fixez la plaque de renfort et la protection en caoutchouc à l'extension du couvercle à l'aide des 11 rivets aveugles (réf. Toro 114439) et des 11 rondelles (3/16") que vous avez retirés à l'opération 5.

   Remarque: Alignez les rondelles (3/16") contre la surface intérieure de l'extension du couvercle.

Montage du support du couvercle de la section centrale

1. Montez les 4 écrous à clip (réf. Toro 94-2413) sur les 2 supports du couvercle de la section centrale (réf. Toro 131–3703–03), comme montré à la (Figure 150).

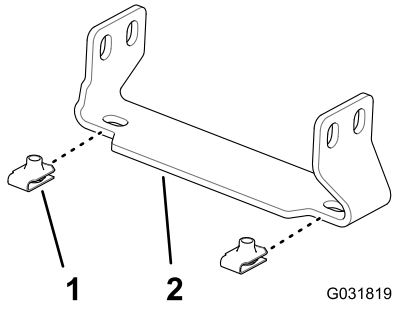

Figure 150

1. Écrou à clip (réf. Toro 94-2413)
2. Support (couvercle de section centrale – réf. Toro 131–3703–03)

2. Sur l'extension de la section de pulvérisation centrale, localisez dans la face verticale du cadre en treillis les 2 paires de trous espacés de 25 mm (Figure 151).

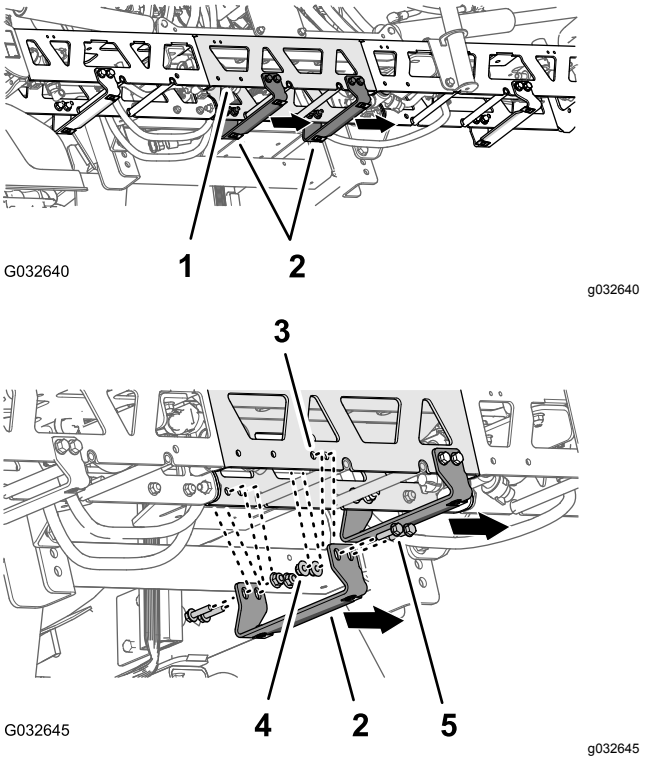

Figure 151

1. Extension (section de pulvérisation centrale)
2. Support – réf. Toro 131–3703–03 (bord large à droite)
3. Trou dans cadre en treillis (extension de section de pulvérisation centrale)
4. Contre-écrous à embase (3/8" – réf. Toro 104-8301)
5. Boulons à embase (3/8 x 1-1/4" – réf. Toro 110-5050)

3. Alignez les trous d'un support (réf. Toro 131–3703–03) et les trous dans l'extension de la section de pulvérisation centrale que vous avez identifiés à l'opération 2 en plaçant le bord large du support à gauche ; voir Figure 151.
4. Fixez le support sur le cadre en treillis (Figure 151) à l'aide de 4 boulons à embase (3/8 x 1-1/4" – réf. Toro 110-5050) et de 4 contre-écrous à embase (3/8" – réf. Toro 104-8301).
5. Répétez les opérations 2 à 4 pour les 2 autres paires de trous dans l'extension de la section de pulvérisation centrale et l'autre support, ainsi que les autres boulons et contre-écrous à embase.
6. Serrez les écrous et les boulons à un couple de de 37 à 45 N·m.

Montage du couvercle de la section centrale

1. Alignez les trous dans le couvercle de la section centrale et ceux dans les supports du couvercle (Figure 152).

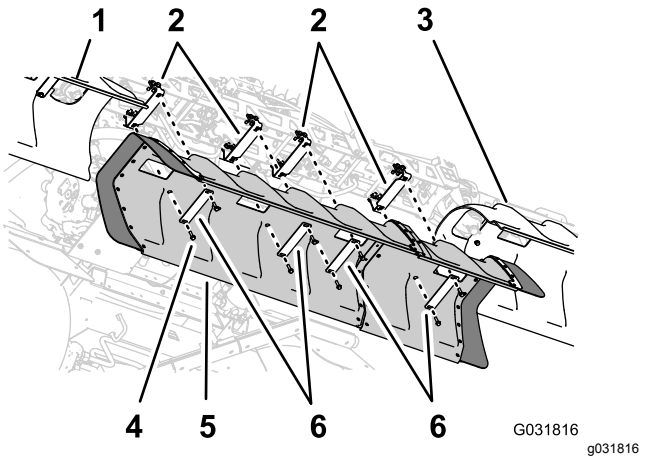

Figure 152

1. Couvercle de rampe gauche
2. Supports
3. Couvercle de rampe droite
4. Boulons à embase (5/16 x 1-1/4")
5. Couvercle de rampe centrale
6. Brides de couvercle

2. Alignez les trous dans 2 des brides de couvercle que vous avez retirées à l'opération 1 de 6 Dépose du couvercle de la section centrale (11 buses) du kit rampe couverte en option (page 15) et les trous dans le couvercle et 2 des supports (Figure 152).
3. Fixez les brides du couvercle et le couvercle aux supports à l'aide des 4 boulons à embase (5/16 x 1-1/4") que vous avez retirés à l'opération 1 de 6 Dépose du couvercle de la section centrale (11 buses) du kit rampe couverte en option (page 15).
4. Alignez les trous dans les 2 brides de couvercle (réf. Toro 120–0629) sur les 4 trous restants dans le couvercle et les 4 trous restants dans les supports (Figure 152).
5. Fixez les brides et le couvercle aux supports (Figure 152) à l'aide des 4 boulons à embase (5/16 x 1-1/4" – réf. Toro 323-36)
6. Serrez les boulons à un couple de 19,78 à 25,42 N·m.

29

Montage du récepteur de navigation

Pièces nécessaires pour cette opération:

1	Socle du récepteur
1	Entretoise (3/8 x 1")
1	Support de récepteur
1	Boulon (3/8 x 3-1/4")
1	Rondelle-frein (3/8")
1	Rondelle (3/8 x 13/16")
1	Contre-écrou à embase (3/8")
1	Boulon à embase (5/16 x 3/4")
1	Contre-écrou à embase (5/16")
2	Boulon à embase (3/8 x 1-1/2")
2	Entretoise (3/8 x 7/16")
1	Récepteur de navigation – Kit système de pulvérisation X25 GeoLink, Base, WAAS (modèle 41630)
3	Boulon à tête hexagonale (5 x 16 mm)
3	Rondelle (5 mm)
1	Adaptateur de traversée (kit modem à correction CDMA RTK ou kit modem à correction GSM RTK en option)
1	Antenne cellulaire (kit modem à correction CDMA RTK ou kit modem à correction GSM RTK en option)
1	Câble coaxial (kit modem à correction CDMA RTK ou kit modem à correction GSM RTK en option)

Montage du support de récepteur

1. Alignez les trous du socle du récepteur de navigation, l'entretoise (3/8 x 1") et le support du récepteur (Figure 153).

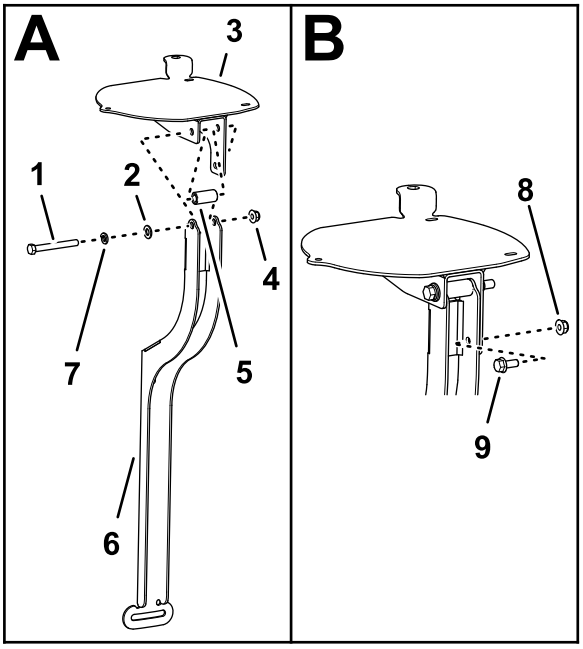

g200645

Figure 153

1. Boulon (3/8 x 3-1/4")
2. Rondelle (3/8 x 13/16")
3. Socle du récepteur de navigation
4. Contre-écrou à embase (3/8")
5. Entretoise (3/8 x 1")
6. Support de récepteur
7. Rondelle-frein (3/8")
8. Contre-écrou à embase (5/16")
9. Boulon à embase (5/16 x 3/4")

2. Fixez le socle du récepteur et l'entretoise au support avec un boulon (3/8 x 3-1/4"), une rondelle frein (3/8"), une rondelle (3/8 x 13/16") et un contre-écrou à embase (3/8"), comme montré à la Figure 153.
3. Insérez le boulon à embase (5/16 x 3/4") et le contre-écrou (5/16") dans le petit trou du support du récepteur et dans la fente du socle (Figure 153).
4. Serrez les boulons et les écrous de manière à pouvoir faire pivoter le socle du récepteur avec une légère résistance.

Montage du support du récepteur sur la machine

1. Fixez le support du récepteur et l'entretoise (3/8 x 7/16") à l'arceau de sécurité avec le boulon à embase (3/8 x 1-1/2"), comme montré à la Figure 154.

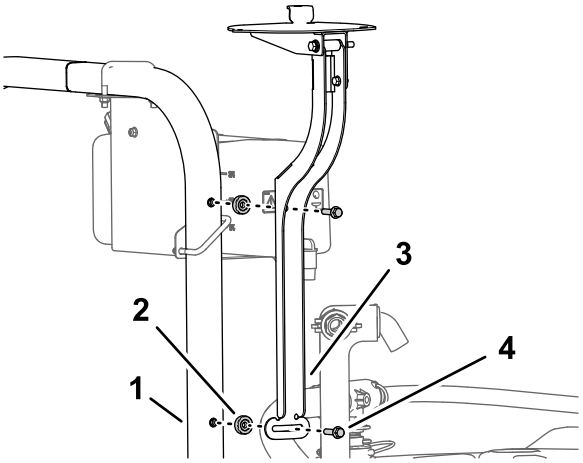

g200669

Figure 154

1. Arceau de sécurité (ROPS)
2. Entretoise (3/8 x 7/16")
3. Support de récepteur
4. Boulon à embase (3/8 x 1-1/2")

2. Serrez les boulons de manière à pouvoir faire pivoter le socle du récepteur avec une légère résistance.
3. Mettez le socle du récepteur de niveau à droite et à gauche (Figure 155).

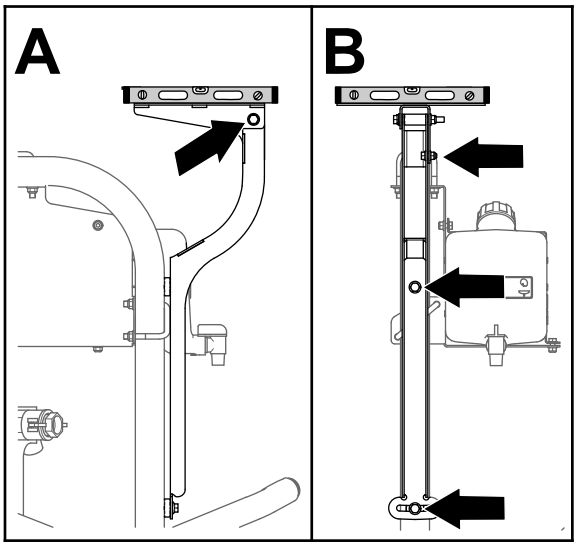

g200675

Figure 155

4. Serrez le boulon à embase (5/16 x 3/4") et le contre-écrou à embase (5/16") à un couple de 19,78 à 25,42 N·m.

5. Mettez le socle du récepteur de niveau à l'avant et à l'arrière (Figure 155).
6. Serrez le boulon (3/8 x 3-1/4") et le contre-écrou à embase (3/8") à un couple de 37 à 45 N·m.

Montage du récepteur de navigation sur le socle

1. Alignez les 3 boulons vissés dans la base du récepteur de navigation et les 3 trous dans le support du récepteur (Figure 156).

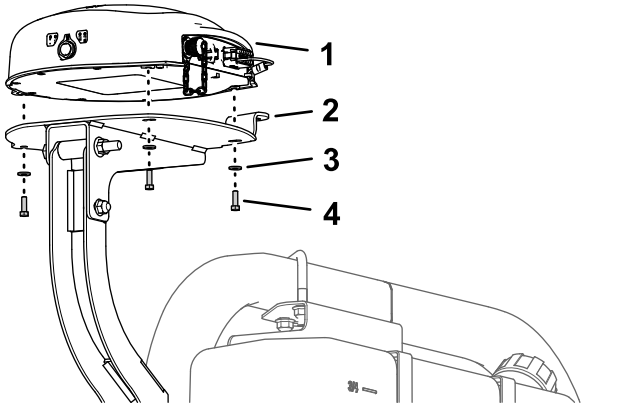

Figure 156

1. Récepteur de navigation
2. Socle du récepteur
3. Rondelle (5 mm)
4. Boulon à tête hexagonale (5 x 16 mm)

2. Fixez le récepteur sur le support (Figure 156) à l'aide des 3 boulons à tête hexagonale (5 x 16 mm) et des 3 rondelles (5 mm).
3. Serrez les 3 boulons à un couple de 5,76 à 7,12 N·m.

Montage de l'antenne RTK sur le récepteur de navigation

Remarque: Montez l'antenne RTK si la machine est équipée d'un modem à correction CDMA RTK ou GSM RTK.

1. Passez le coupleur coaxial dans l'ouverture de la bride de l'antenne RTK en orientant les filetages de traversée vers le bas (Figure 157).

   Remarque: Tournez le coupleur coaxial au besoin pour aligner la partie plate du filetage de traversée et la partie plate de l'ouverture dans la bride de l'antenne RTK.

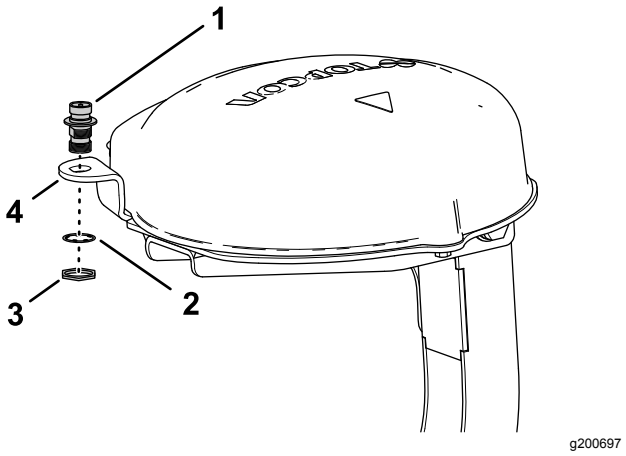

Figure 157

1. Coupleur coaxial
2. Rondelle-frein
3. Écrou de blocage
4. Bride d'antenne RTK (socle de récepteur)

2. Fixez le coupleur coaxial à la bride du socle du récepteur à l'aide de la rondelle-frein et de l'écrou de blocage, et serrez l'écrou à la main (Figure 157).
3. Assemblez l'antenne RTK sur le raccord supérieur du coupleur coaxial, et serrez l'écrou moleté de l'antenne à la main (Figure 158).

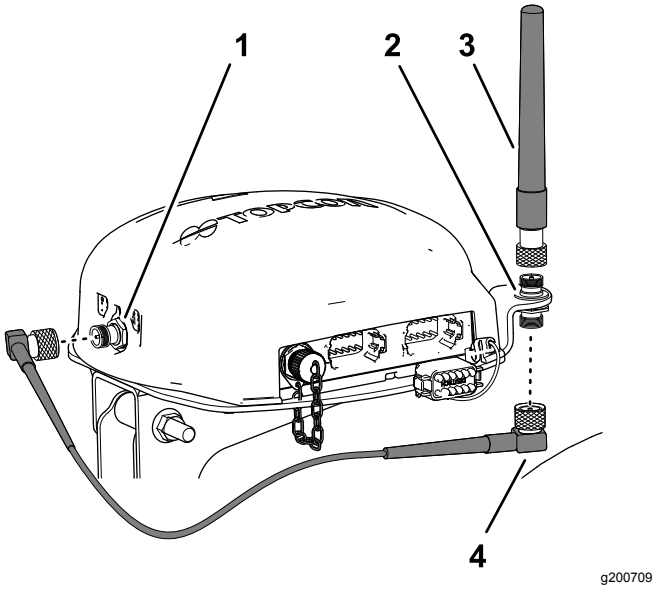

Figure 158

1. Connecteur coaxial (modem cellulaire CDMA ou GSM)
2. Coupleur coaxial
3. Antenne RTK

4. Serrez légèrement le câble d'antenne sur le raccord inférieur du coupleur coaxial (Figure 158).

5. Acheminez le câble derrière le récepteur de navigation jusqu'au connecteur coaxial du modem cellulaire CDMA ou GSM (Figure 158).
6. Branchez le câble d'antenne au connecteur coaxial du modem cellulaire CDMA ou GSM (Figure 158)
7. Serrez les écrous moletés du câble d'antenne à la main.

30

Montage du moniteur de pulvérisation

Pièces nécessaires pour cette opération:

1	Support de moniteur
3	Boulon à embase (6 x 12 mm)
2	Étrier fileté (5/16")
8	Contre-écrou à embase (5/16")
1	Support à rotule
4	Boulon à embase (5/16 x 3/4")
1	Moniteur – Kit système de pulvérisation X25 GeoLink, Base, WAAS (modèle 41630)
1	Bras de moniteur – Kit système de pulvérisation X25 GeoLink, Base, WAAS (modèle 41630)

Dépose du volant

1. Avec un morceau de ruban adhésif, repérez la position du volant par rapport à la valve de direction (Figure 159).

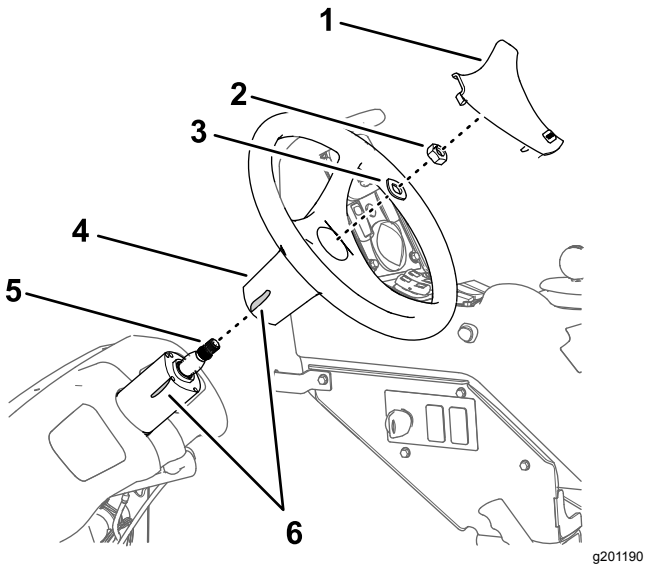

Figure 159

1. Couvre-moyeu du volant
2. Écrou (5/8")
3. Rondelle (5/8")
4. Volant
5. Arbre (valve de direction)
6. Ruban adhésif

2. Déposez le couvre-moyeu du volant (Figure 159).
3. Retirez l'écrou (5/8") et la rondelle (5/8") qui fixent le volant à la valve de direction, et déposez le volant (Figure 159).

Montage du support du moniteur

1. Placez le support du moniteur sur la machine comme montré à la Figure 160.

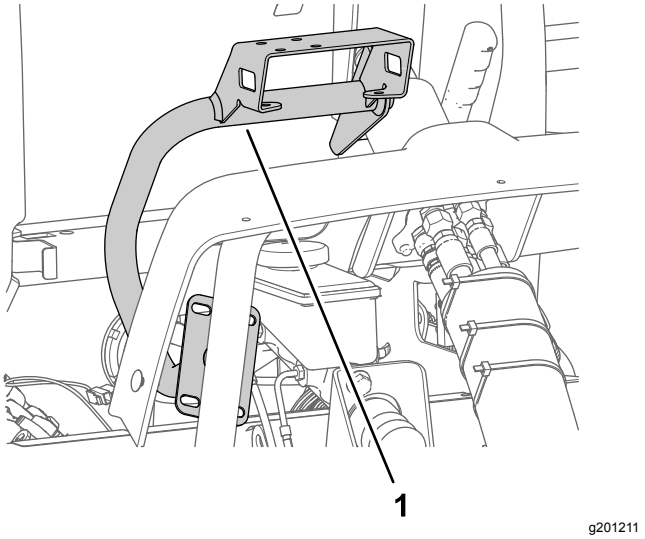

Figure 160

1. Support de moniteur

2. Fixez le support du moniteur sur le boîtier de la valve de direction (Figure 161) à l'aide des 3 boulons à embase (6 x 12 mm).

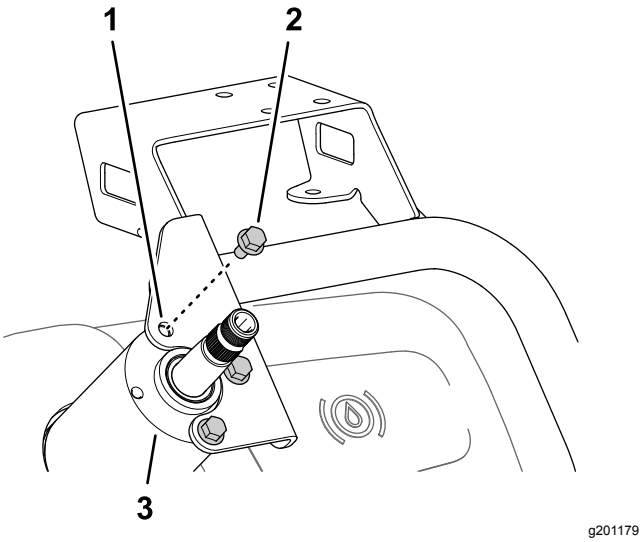

Figure 161

1. Support de moniteur
2. Boulon à embase (6 x 12 mm)
3. Boîtier (valve de direction)

3. Fixez la plaque du support de moniteur au tube de support du châssis de la machine (Figure 162) à l'aide des 2 étriers filetés et des 4 contre-écrous à embase (5/16").

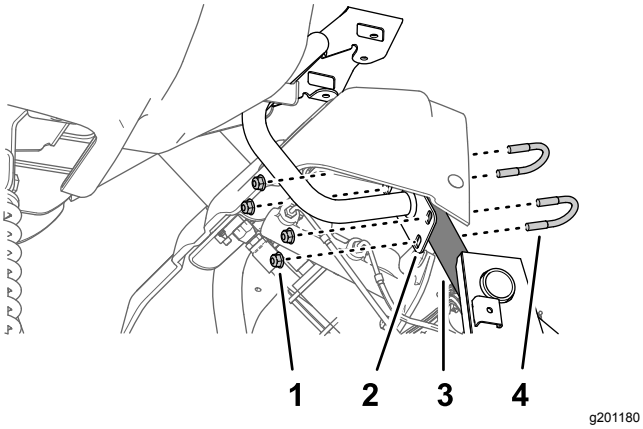

Figure 162

1. Contre-écrou à embase (5/16")
2. Plaque (support de moniteur)
3. Tube de support (châssis de la machine)
4. Étrier fileté (5/16")

4. Serrez les 3 boulons à embase (6 x 12 mm) de la valve de direction à un couple de 9,72 à 11,98 N·m. Sur le tube de support, serrez les contre-écrous à embase à un couple de 19,78 à 25,42 N·m.

Montage du volant

1. Alignez le ruban de repérage du volant et le ruban de repérage sur le boîtier de la valve de direction (Figure 163).

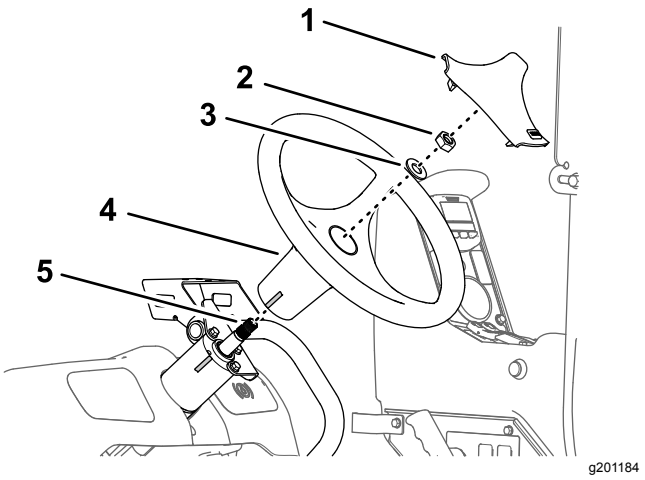

Figure 163

1. Couvre-moyeu du volant
2. Écrou (5/8")
3. Rondelle (5/8")
4. Volant
5. Arbre (valve de direction)

2. Fixez le volant sur l'arbre de la valve de direction (Figure 163) avec la rondelle (5/8") et l'écrou (5/8") que vous avez retirés à l'opération 3 de Dépose du volant (page 75).
3. Serrez l'écrou à un couple de 206 à 254 N·m.
4. Reposez sur le volant le couvre-moyeu que vous avez retiré à l'opération 2 de Dépose du volant (page 75) (Figure 169).

Montage du moniteur du pulvérisateur sur le support

1. Fixez le support à rotule du la patte de montage du support du moniteur (Figure 164) à l'aide des 4 boulons à embase (5/16 x 3/4") et des 4 contre-écrous à embase (5/16").

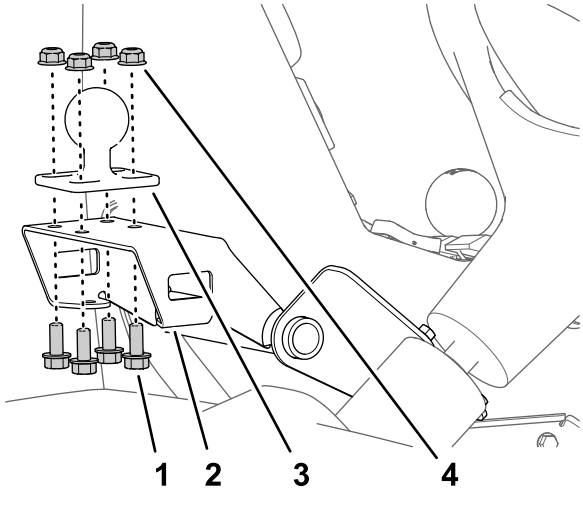

Figure 164

1. Patte de montage (support de moniteur)
2. Boulon à embase (5/16 x 3/4")
3. Support à rotule
4. Contre-écrou à embase (5/16")

2. Serrez les boulons et écrous à un couple de 19,78 à 25,42 N·m.
3. Engagez la rotule du moniteur et le support à rotule situé sur la machine dans le bras du moniteur (Figure 165).

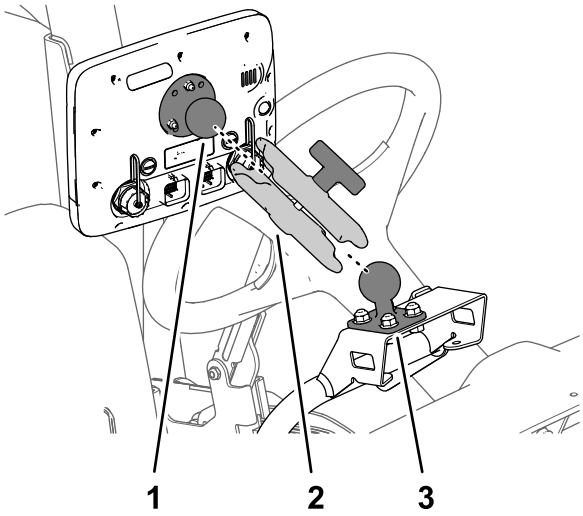

Figure 165

1. Rotule (moniteur)
2. Bras de moniteur
3. Support à rotule

4. Ajustez le moniteur pour qu'il soit visible par l'opérateur de la machine et serrez le bouton du bras du moniteur à la main (Figure 165).

31

Câblage de l'embrayage de la pompe de pulvérisation

Aucune pièce requise

Procédure

1. Débranchez le connecteur à 2 douilles du faisceau de la machine étiqueté SPRAY PUMP COIL du connecteur à 2 broches de l'alternateur (Figure 166).

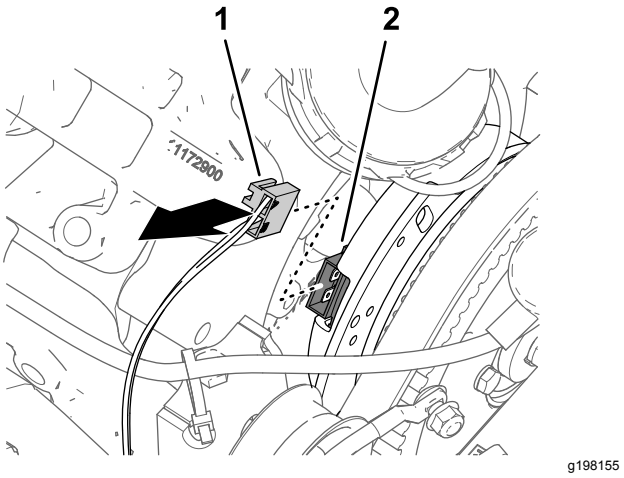

Figure 166

1. Connecteur à 2 douilles – faisceau de la machine (étiqueté PUMP CLUTCH)
2. Connecteur à 2 broches (alternateur)

2. Branchez le connecteur à 2 broches de la branche de 84 cm du faisceau du kit étiquetée PUMP CLUTCH au connecteur à 2 douilles du faisceau de la machine étiqueté SPRAY PUMP COIL (Figure 167).

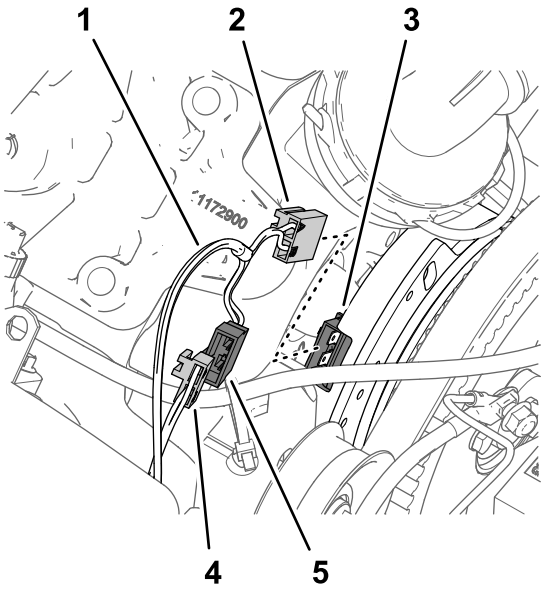

g198144

Figure 167

1. Branche de 84 cm du faisceau du kit
2. Connecteur à 2 douilles – faisceau du kit (étiqueté PUMP CLUTCH)
3. Connecteur à 2 broches (alternateur)
4. Connecteur à 2 douilles – faisceau de la machine (étiqueté SPRAY PUMP COIL)
5. Connecteur à 2 broches – faisceau de kit (étiqueté PUMP CLUTCH)

3. Branchez le connecteur à 2 douilles du faisceau du kit étiqueté PUMP CLUTCH au connecteur à 2 broches de l'alternateur (Figure 167).
4. Acheminez la branche de 84 cm du faisceau contre le moteur et la pompe de pulvérisation de telle manière que le faisceau soit éloigné de la courroie d'alternateur (Figure 168).

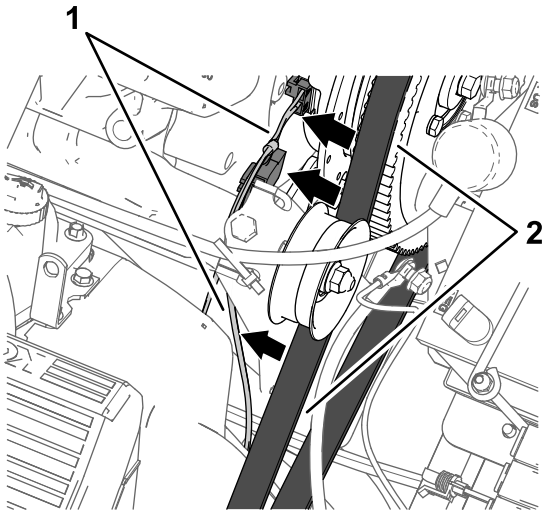

g198156

Figure 168

1. Branche de faisceau de 84 cm
2. Courroie d'alternateur

32

Montage des composants du système électrique du pulvérisateur

Pièces nécessaires pour cette opération:

1	Support de batterie
1	Boulon (5/16 x 1-3/4")
1	Rondelle (5/16")
1	Batterie (540 A)
1	Dispositif de retenue de la batterie
1	Contre-écrou à embase (5/16")
1	Support d'alternateur
1	Poulie d'entraînement de 279 mm
4	Boulon (1/4 x 2-1/4")
4	Rondelle-frein (1/4")
1	Alternateur (60 A)
1	Boulon à embase (8 x 25 mm)
1	Boulon à embase (3/8 x 1-1/2")
1	Courroie trapézoïdale

Dépose de la batterie (300 A) et de son support

1. Retirez les 2 contre-écrous à embase et la tige de maintien des 2 boulons en J qui fixent le la batterie à son support sur la machine (Figure 169).

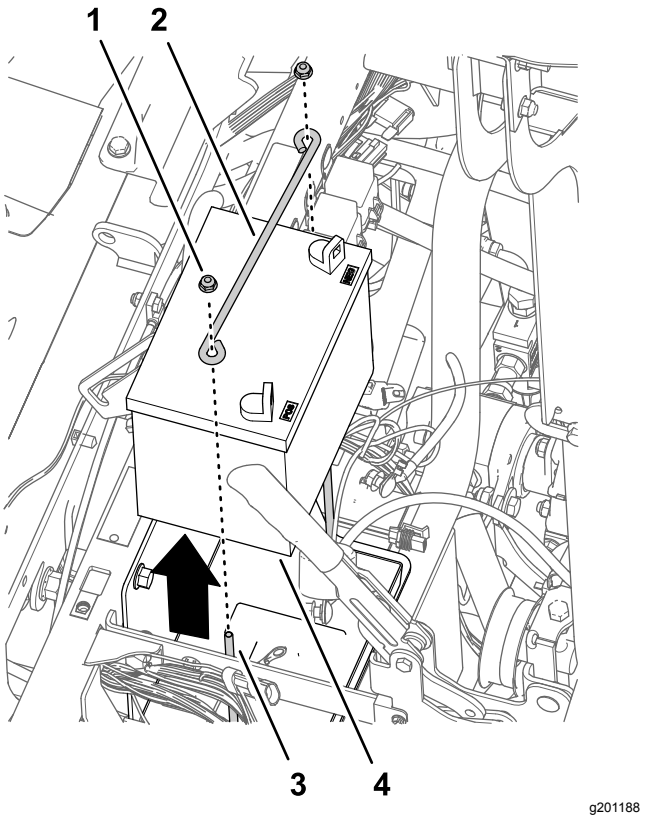

Figure 169

1. Contre-écrou à embase (1/4")
2. Tige de maintien
3. Boulon en J
4. Batterie (300 A)

2. Retirez la batterie de la machine (Figure 169).

   Remarque: Vous n'avez plus besoin des écrous à embase, de la tige de maintien et de la batterie (300 A).

3. Retirez les boulons (10-24 x 3/4") et les écrous (10-24") qui fixent les porte-fusibles au support de batterie (Figure 170).

   Remarque: Conservez les boulons (10-24 x 3/4") et les écrous (10-24) pour la pose sous Montage du support de batterie et de la batterie (540 A) (page 80).

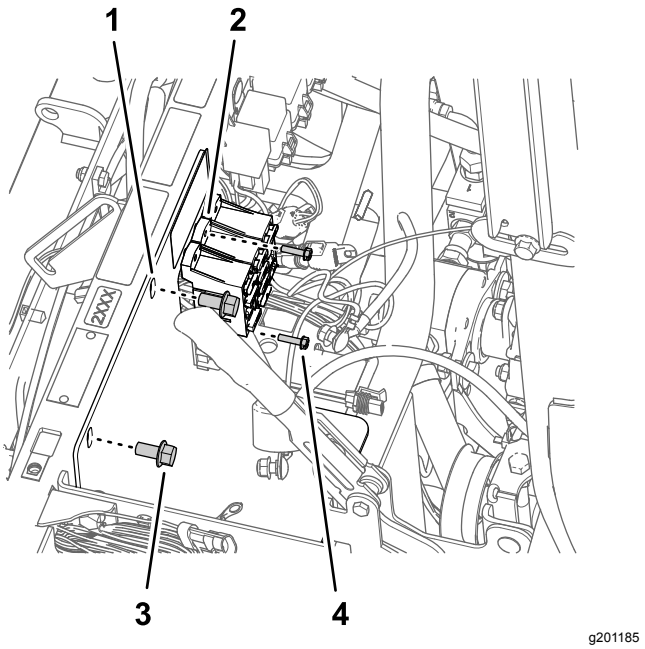

Figure 170

1. Tige de maintien
2. Porte-fusibles
3. Boulon à embase (3/8 x 3/4")
4. Boulon (10-24 x 3/4")

4. Retirez les 2 boulons à embase (3/8 x 3/4") qui fixent le support de batterie au tube de support amortisseur de la machine (Figure 170).

   Remarque: Conservez le boulon à embase (3/8 x 3/4") pour la pose Montage du support de batterie et de la batterie (540 A) (page 80).

5. Retirez les 2 boulons en J et le socle de la batterie au support de batterie (Figure 171).

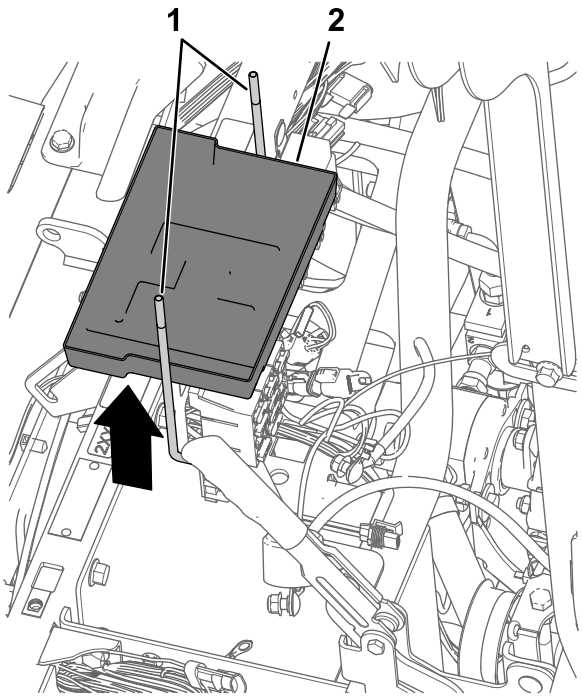

Figure 171

1. Boulon en J
2. Socle de batterie

6. Déposez le support de batterie de la machine (Figure 172).

   Remarque: Vous n'avez plus besoin des boulons en J, du socle de batterie et du support de batterie.

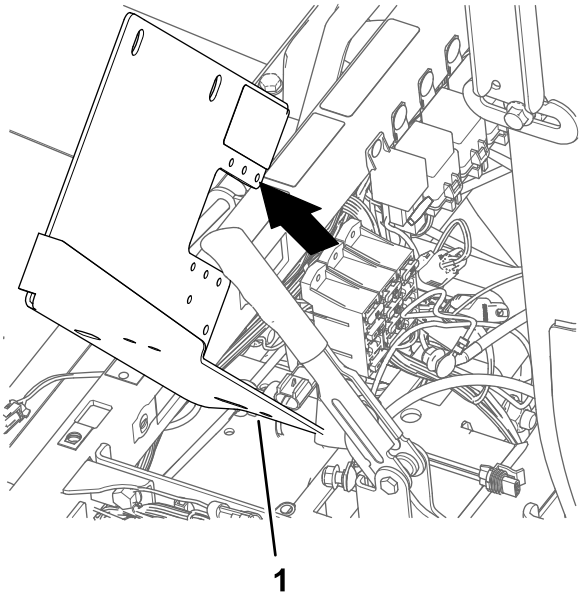

Figure 172

1. Support de batterie

Montage du support de batterie et de la batterie (540 A)

1. Placez le nouveau support de batterie devant le tube de support tube amortisseur de la machine et les porte-fusibles (Figure 173).

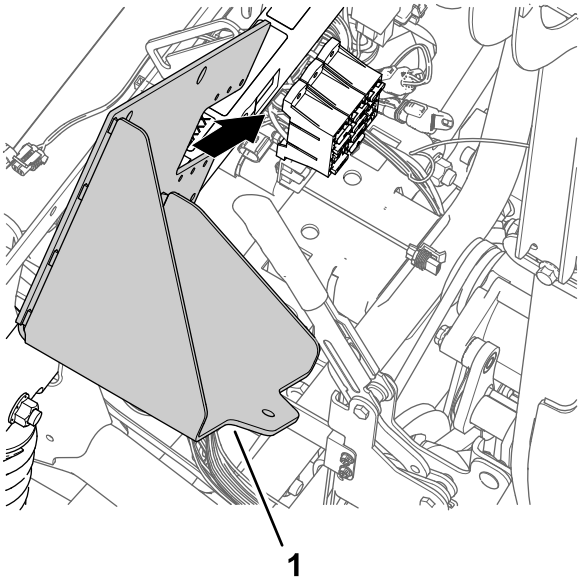

Figure 173

1. Support de batterie

2. Fixez le support de batterie au tu be de support amortisseur (Figure 174) à l'aide des 2 boulons à embase (3/8 x 3/4") que vous avez conservez à l'opération 4 de Dépose de la batterie (300 A) et de son support (page 78).

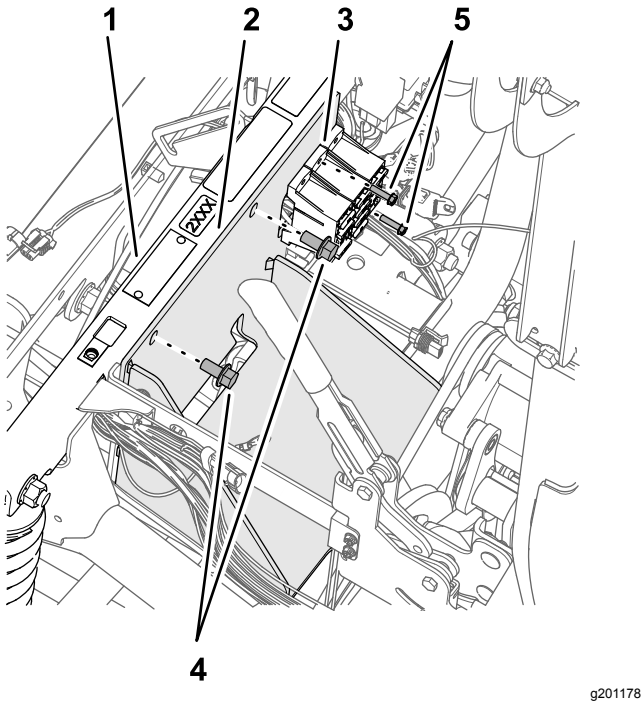

Figure 174

1. Tube de support amortisseur
2. Support de batterie
3. Porte-fusibles
4. Boulon (10-24 x 3/4")
5. Boulon à embase (3/8 x 3/4")

3. Serrez les boulons à embase à un couple de 37 à 45 N·m.
4. Fixez les porte-fusibles au support de batterie (Figure 174) avec le boulon (10–24 x 3/4") et les écrous (10-24) que vous avez retirés à l'opération 3 de Dépose de la batterie (300 A) et de son support (page 78).
5. Fixez la batterie à son support avec le boulon (5/16 x 1-3/4"), la rondelle (5/16"), le dispositif de retenue et le contre-écrou à embase (5/16"), comme montré à la Figure 175.

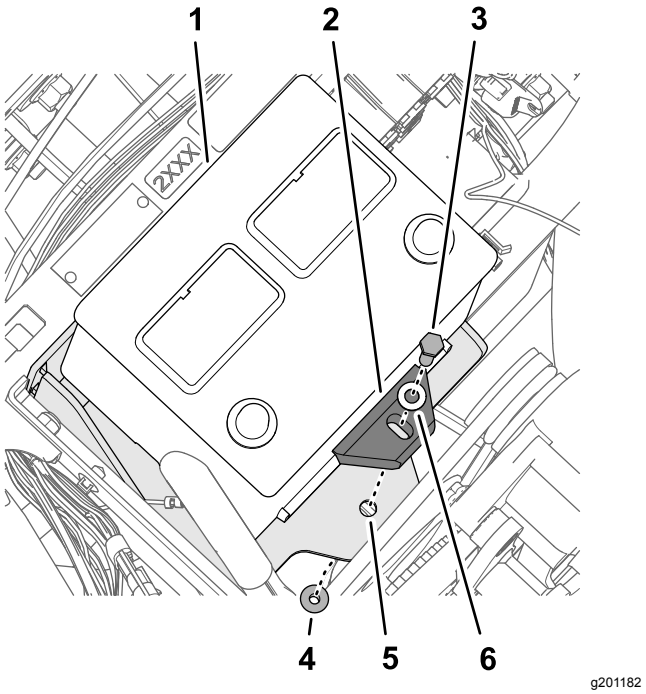

Figure 175

1. Batterie (540 A)
2. Dispositif de retenue de la batterie
3. Boulon (5/16 x 1-3/4")
4. Contre-écrou à embase (5/16")
5. Support de batterie
6. Rondelle (5/16")

6. Serrez le boulon et l'écrou à un couple de 19,8 à 25,4 N·m.

Pose du support d'alternateur

1. À la position 11 heures de la tête de pompe, desserrez les 2 boulons (voir Figure 176) pour obtenir un jeu de 7 à 10 mm entre la tête des boulons et la pompe.

   Remarque: Il n'est pas nécessaire de retirer les boulons de la pompe de pulvérisation.

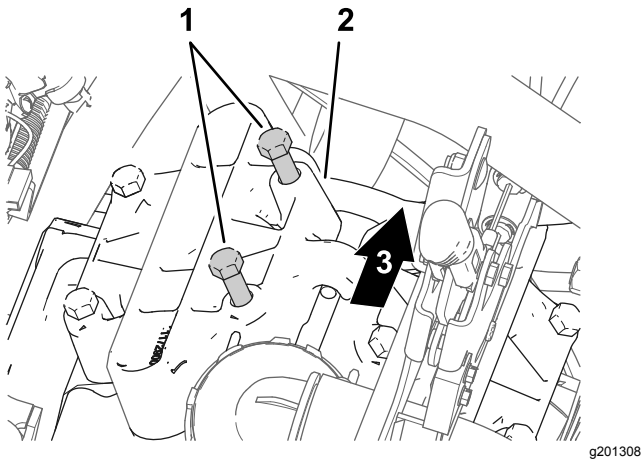

Figure 176

1. Boulons (tête de pompe)
2. Tête de pompe (position 11 heures)
3. Arrière de la machine

2. Placez le support d'alternateur entre les boulons que vous avez desserrés à l'opération 1 et la tête de pompe (Figure 177).

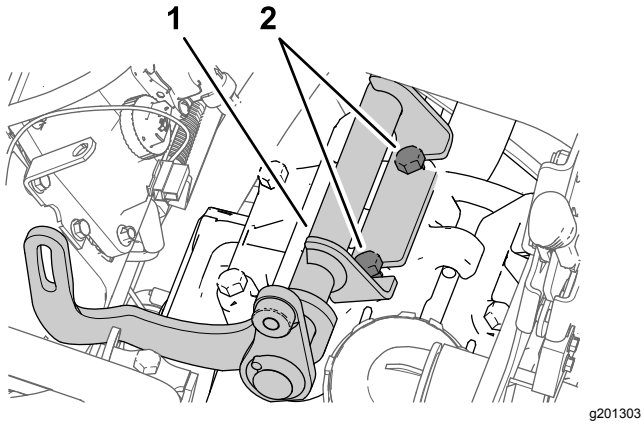

Figure 177

1. Support d'alternateur
2. Boulons (tête de pompe)

3. Serrez les boulons à un couple de 61 à 75 N·m.

Montage de la poulie d'entraînement

1. Desserrez l'écrou de l'axe de la poulie de tension (Figure 178).

   Remarque: Vérifiez que la courroie est détendue.

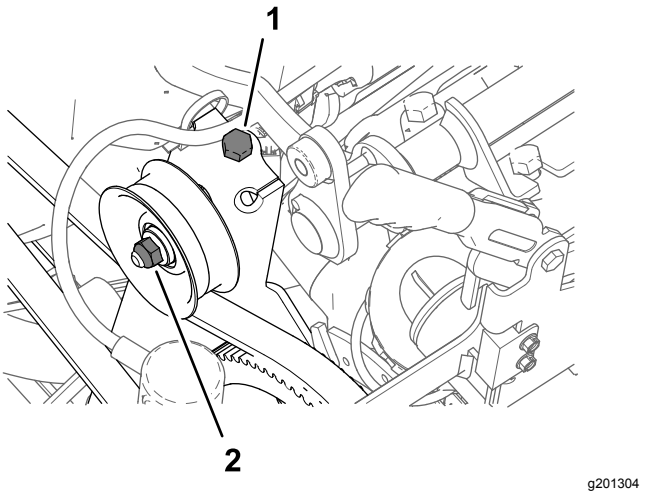

Figure 178

1. Boulon de tension de courroie (machine)
2. Écrou (axe de poulie de tension)

2. Tournez le boulon de tension de courroie pour détendre complètement la courroie de la pompe de pulvérisation (Figure 178).
3. Retirez les 4 boulons (1/4 x 1") et les 4 rondelles frein (1/4") qui fixent la poulie à la pompe de pulvérisation (Figure 179).

   Important: **Ne déposez pas la poulie.**

   Remarque: Vous n'avez plus besoin des boulons et des rondelles frein.

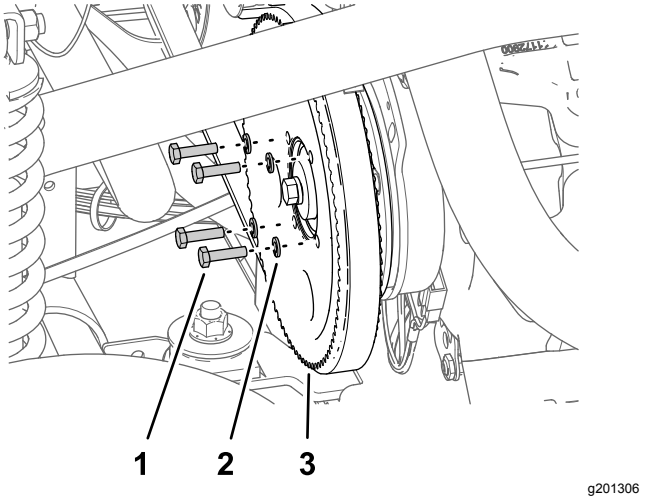

Figure 179

1. Boulon (1/4 x 1")
2. Rondelle-frein (1/4")
3. Poulie (pompe de pulvérisation)

4. Alignez les trous de la poulie d'alternateur (kit) et les trous de la poulie de la pompe de pulvérisation (Figure 180).

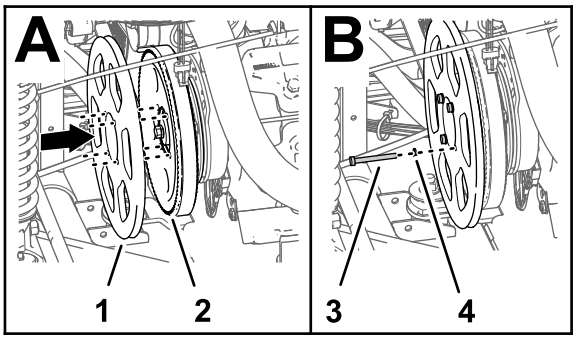

g201305

Figure 180

1. Poulie d'entraînement de 279 mm
2. Poulie (pompe de pulvérisation)
3. Boulon (1/4 x 2-1/4")
4. Rondelle-frein (1/4")

5. Fixez la poulie d'alternateur à la poulie de pompe de pulvérisation et la pompe de pulvérisation avec les 4 boulons (1/4 x 2-1/4") et les 4 rondelles frein (1/4").
6. Serrez les boulons à un couple de 1 017 à 1243 N·m.
7. Tournez le boulon de tension pour augmenter la tension de la courroie jusqu'à obtention d'une flèche de 9,5 mm quand vous exercez une force de 4,5 kg entre les pignons de moteur et de pompe de pulvérisation.

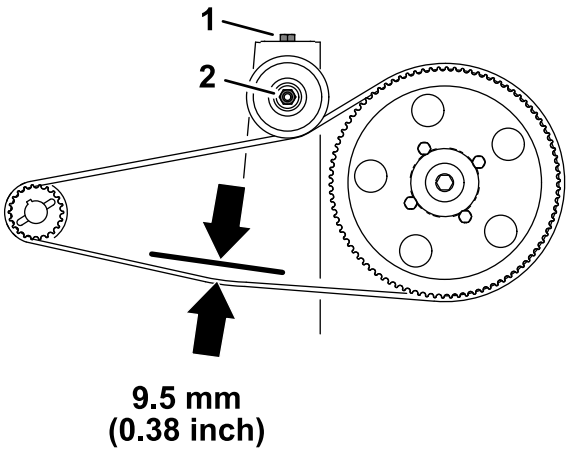

g201360

Figure 181

1. Boulon de tension de courroie (machine)
2. Écrou (axe de poulie de tension)

8. Serrez l'écrou de l'axe de la poulie de tension à un couple de 37 à 44 N·m.

Montage de l'alternateur

1. Fixez l'alternateur (60 A) au bossage fileté du support d'alternateur (Figure 182) avec le boulon à embase (3/8 x 1-1/2").

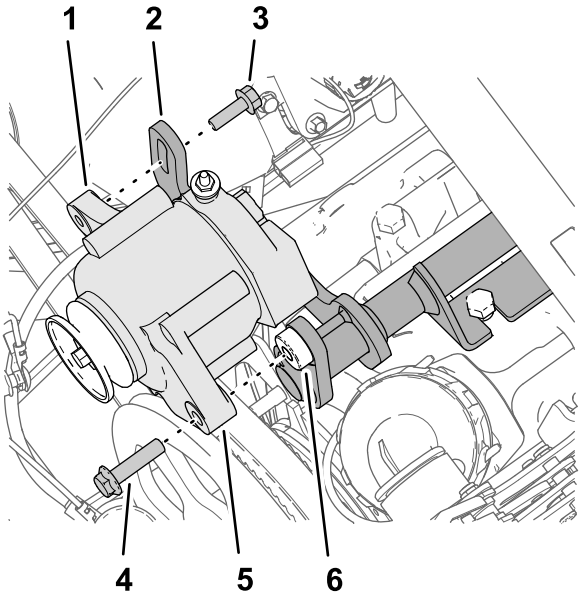

g201413

Figure 182

1. Bride filetée (8 mm) – alternateur (60 A)
2. Bride fendue (support d'alternateur)
3. Boulon à embase (8 x 25 mm)
4. Boulon à embase (3/8 x 1-1/2")
5. Bride (trou de 10 mm) – alternateur (60 A)
6. Bossage fileté (3/8-16) – support d'alternateur

2. Fixez la bride filetée de l'alternateur à la bride fendue du support d'alternateur (Figure 182) avec le boulon à embase (8 x 25 mm).
3. Chaussez la courroie trapézoïdale sur la poulie d'entraînement (279 mm) et la poulie de l'alternateur (Figure 183).

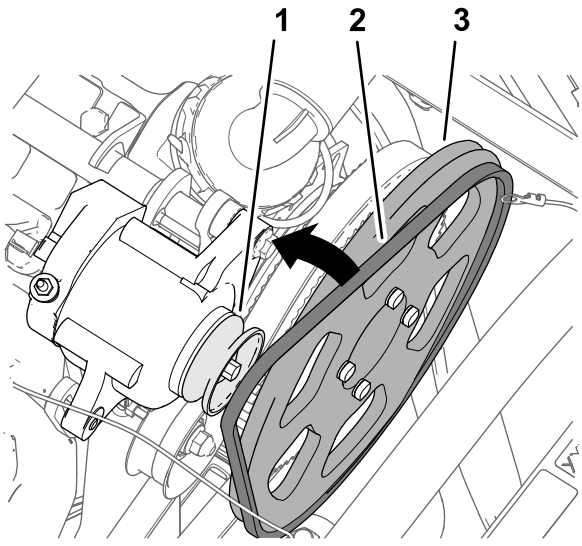

g201412

Figure 183

1. Poulie (alternateur – 60 A)
2. Courroie trapézoïdale
3. Poulie d'entraînement de 279 mm

4. Tournez l'alternateur (Figure 184) pour augmenter la tension de la courroie jusqu'à obtention d'une flèche de 9,5 mm quand vous exercez une force de 4,5 kg entre la poulie d'alternateur et la poulie d'entraînement (279 mm).

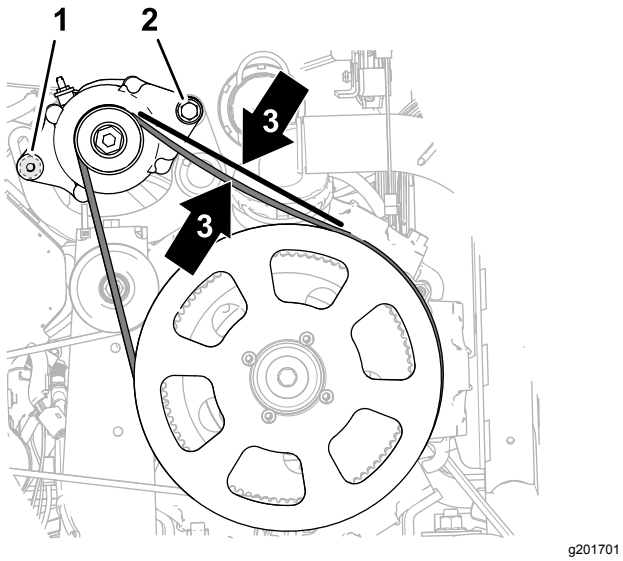

Figure 184

1. Boulon à embase (8 x 25 mm)
2. Boulon à embase (3/8 x 1-1/2")
3. Flèche de la courroie (9,5 mm)

5. Serrez le boulon à embase (8 x 25 mm) à un couple de 23 à 29 N·m.
6. Serrez le boulon à embase (3/8 x 1-1/2") à un couple de 37 à 45 N·m.

33

Branchement du faisceau de câblage du kit à la base du siège

Pièces nécessaires pour cette opération:

1	Relais
1	Fixation à pression
1	Fusible (15 A)
1	Fusible (50 A)

Connexion de l'alternateur (50 A)

1. Branchez le connecteur à 2 douilles du fil rose de 57 cm du faisceau du kit (Figure 185) au connecteur à 2 broches de l'alternateur (50 A).

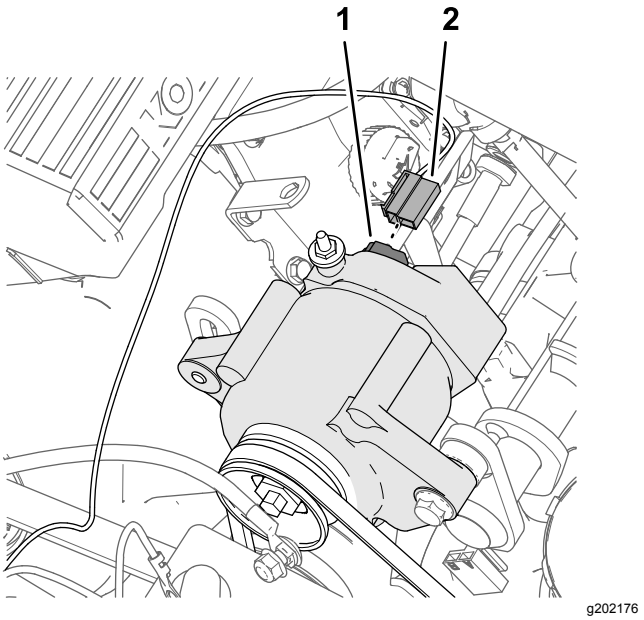

Figure 185

1. Connecteur à 2 broches – alternateur (50 A)
2. Connecteur à 2 douilles – fil de détection rose de 57 cm

2. Acheminez le fil de détection rose à l'écart de la courroie d'alternateur et attachez le fil avec un serre-câble.
3. Retirez l'écrou de la borne (Figure 186) de l'alternateur (50 A).

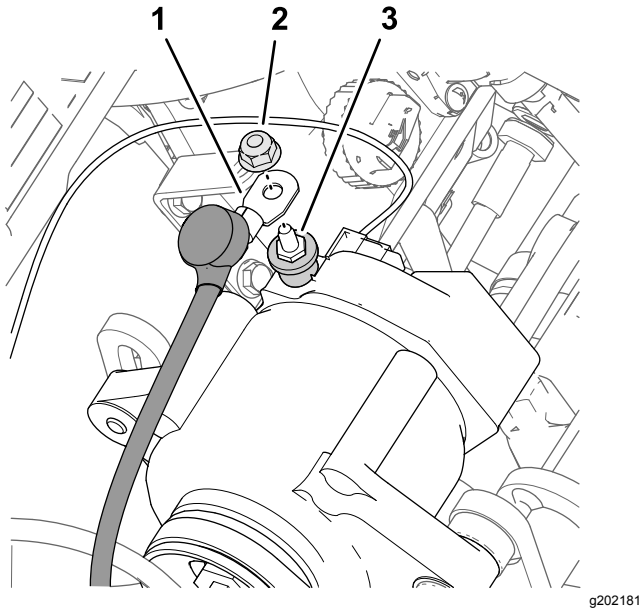

Figure 186

1. Fil d'alternateur (rouge, calibre 6)
2. Écrou
3. Borne – alternateur (50 A)

4. Fixez le fil d'alternateur (calibre 6) à la borne de l'alternateur (50 A) avec l'écrou (Figure 186).
5. Acheminez le fil d'alternateur rouge vers les bornes de la batterie et à l'écart de la poulie et de la courroie d'alternateur.
6. Serrez l'écrou à un couple de 47 à 57 N·m.
7. Placez le capuchon isolant sur la borne de l'alternateur (Figure 186).

Connexion du relais d'activation de l'ASC 10

1. Branchez le connecteur à 5 broches du relais au connecteur à 5 douilles (Figure 187) du faisceau du kit étiqueté ASC 10 ENABLE RELAY.

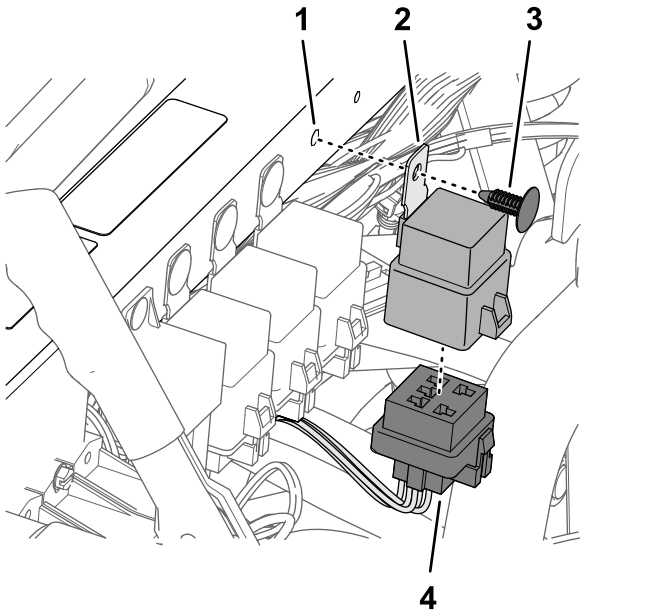

Figure 187

1. Trou (tube de support amortisseur)
2. Relais
3. Fixation à pression
4. Connecteur à 5 douilles (étiqueté ASC 10 ENABLE RELAY)

2. Alignez le trou dans la patte de montage du relais et le trou dans le tube de support amortisseur, puis fixez le relais au tube avec une fixation à pression (Figure 187).

Connexion des porte-fusibles

1. Préparez un multimètre pour effectuer un test de continuité.
2. Sur le porte-fusibles 3 de la machine, insérez la sonde du multimètre dans le contact 4 (colonne droite) de la douille de fusible 2, comme montré à la Figure 188.

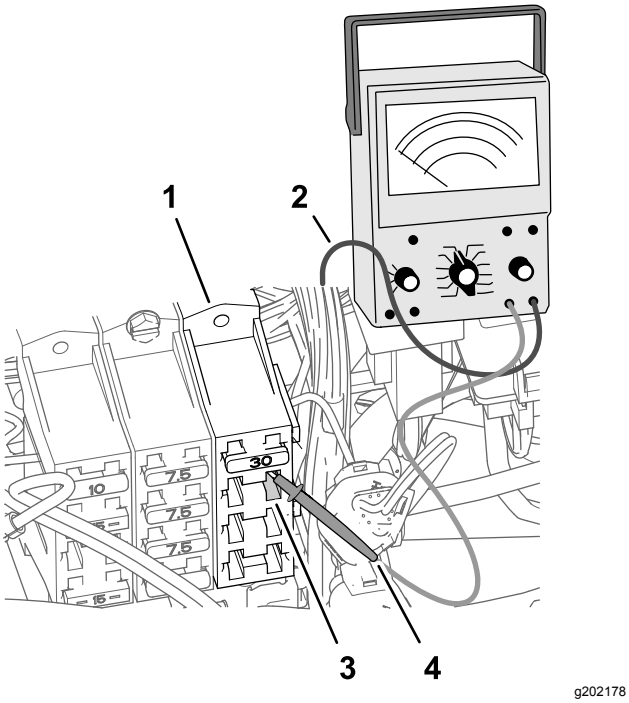

Figure 188

1. Porte-fusibles 3 (machine)
2. Fil de multimètre
3. Douille de fusible 2 – contact 4 (colonne droite)
4. Sonde de multimètre

3. Sur l'avant des porte-fusibles, utilisez la sonde du multimètre pour identifier le connecteur à lame au bout du fil rouge (calibre 10) qui est relié à la douille de fusible 2 – contact 4.

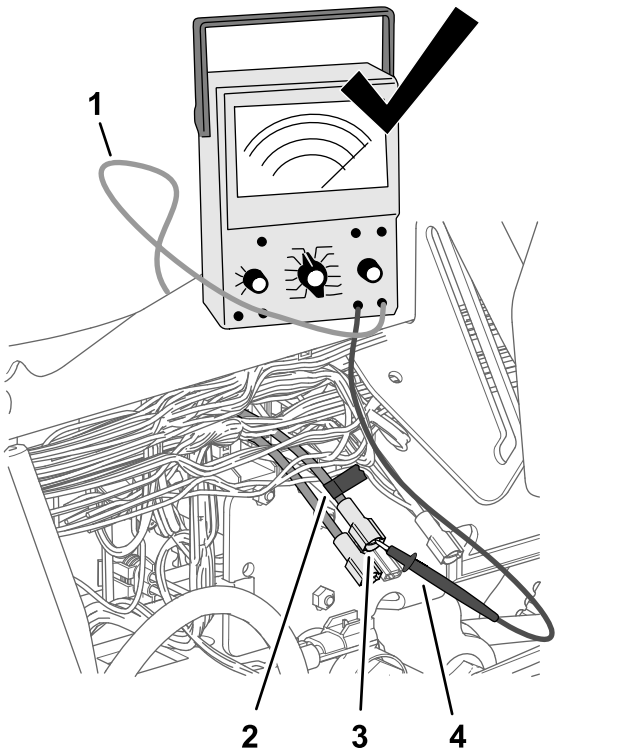

Figure 189

1. Fil de multimètre
2. Ruban adhésif
3. Connecteur à lame (fil rouge, calibre 10)
4. Sonde de multimètre

4. Avec un morceau de ruban adhésif, repérez le connecteur et le fil que vous avez identifié à l'opération 3 (Figure 189).
5. Branchez le connecteur à lame que vous avez repéré à l'opération 4 au connecteur à douille au bout du fil rose de 51 mm du faisceau du kit (Figure 190).

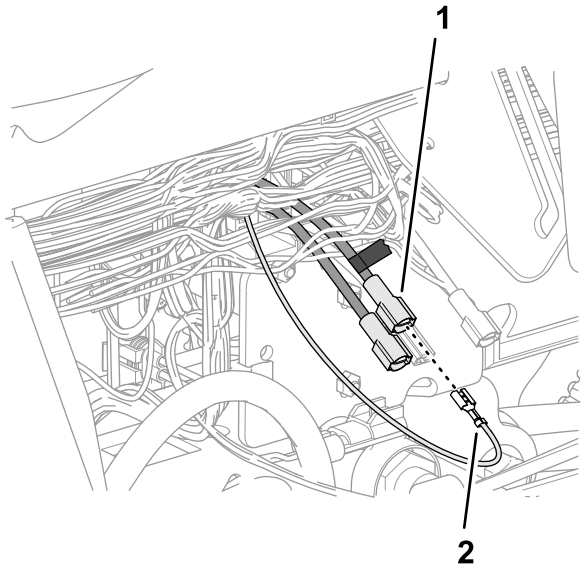

g202177

Figure 190

1. Connecteur à lame repéré (fil rouge, calibre 10)
2. Connecteur à douille – fil rose de 51 mm

6. Insérez le fusible (15 A) dans la douille 2 du porte-fusibles 3 jusqu'à ce qu'il soit complètement engagé (Figure 191).

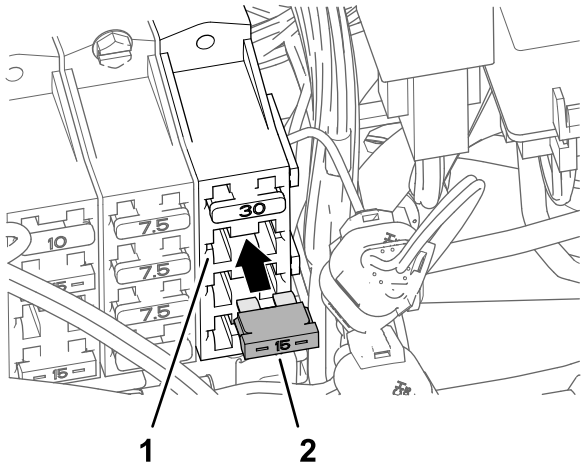

g202180

Figure 191

1. Douille de fusible 2 (porte-fusibles 3)
2. Fusible (15 A)

7. Insérez le fusible (50 A) dans le porte-fusibles en ligne jusqu'à ce qu'il soit complètement engagé (Figure 192).

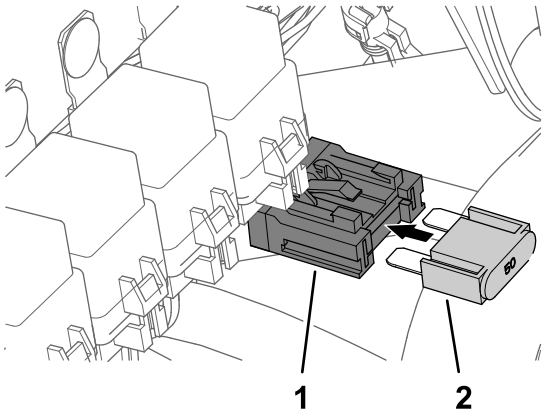

g202183

Figure 192

1. Porte-fusibles en ligne
2. Fusible (50 A)

34

Montage des faisceaux de câblage des composants de navigation

Pièces nécessaires pour cette opération:

1	Faisceau de données (système de navigation) – kit système de pulvérisation de précision GeoLink (modèle 41630)
1	Faisceau de batterie (système de navigation) – kit système de pulvérisation de précision GeoLink (modèle 41630)
8	Serre-câble
1	Collier de connexion rapide (poignée rouge)
1	Collier de connexion rapide (poignée noire)

Branchement des faisceaux de données de navigation et électrique

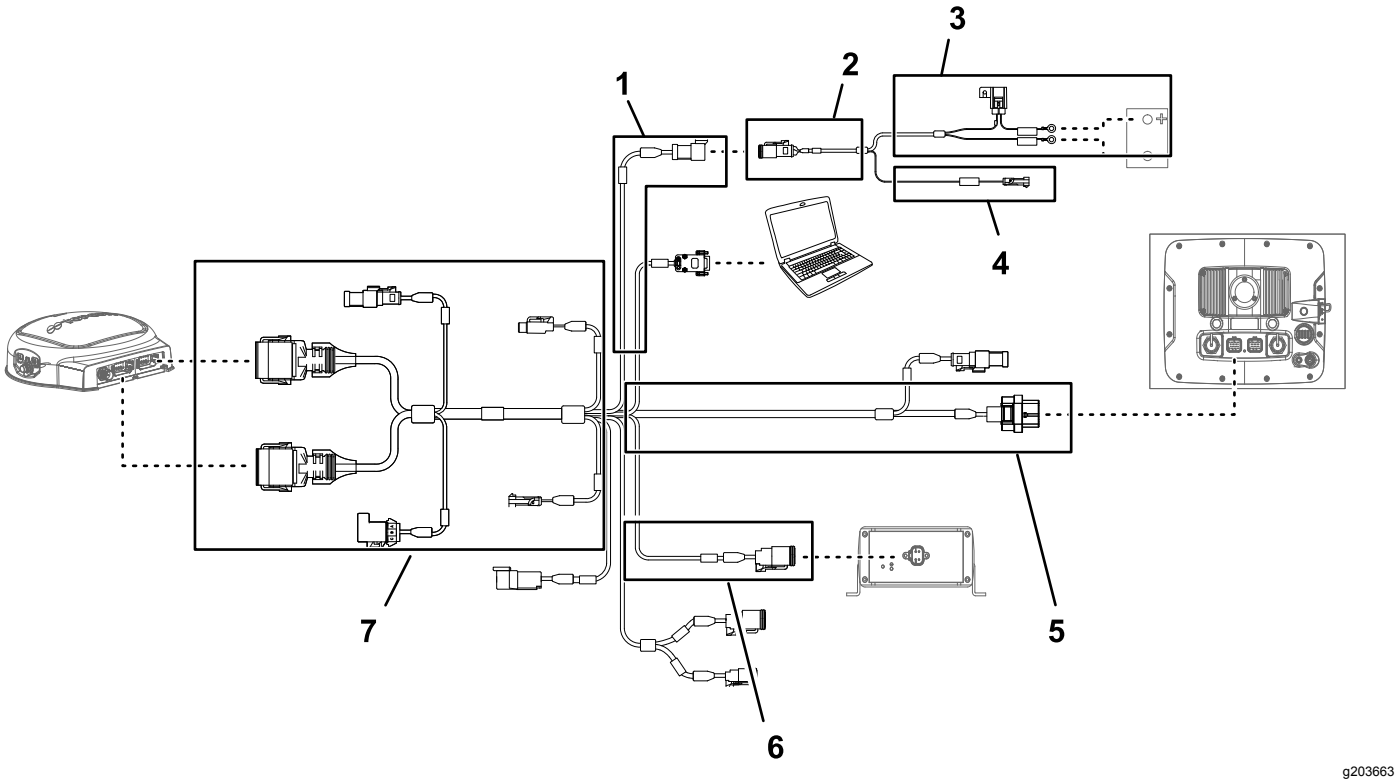

Figure 193

1. Branche de 100 cm du faisceau de données (alimentation électrique)
2. Branche de 100 cm du faisceau de batterie
3. Branche de 220 cm du faisceau de batterie
4. Branche de 100 cm du faisceau de batterie (alimentation commutée)
5. Branche de 390 cm du faisceau de données (récepteur de navigation)
6. Branche de 13 cm du faisceau de données (interface de faisceau de kit)
7. Branche de 220 cm du faisceau de données (moniteur de pulvérisation)

Important: **Certains connecteurs du faisceau de données ne sont pas utilisés. Vérifiez que les capuchons et les obturateurs des connecteurs inutilisés sont bien fixés.**

Branchez le connecteur à 3 douilles (interface d'alimentation électrique) du faisceau de navigation au connecteur à 3 broches (interface d'alimentation électrique) du faisceau de données (Figure 193).

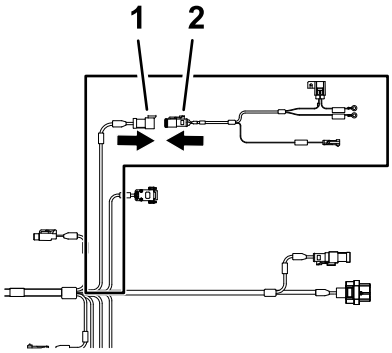

g202247

Figure 194

1. Connecteur à 3 broches – faisceau de données (étiqueté SYSTEM POWER SEPARATION)
2. Connecteur à 3 douilles – faisceau de batterie (interface d'alimentation électrique)

Acheminement et branchement du câble de données au récepteur de navigation

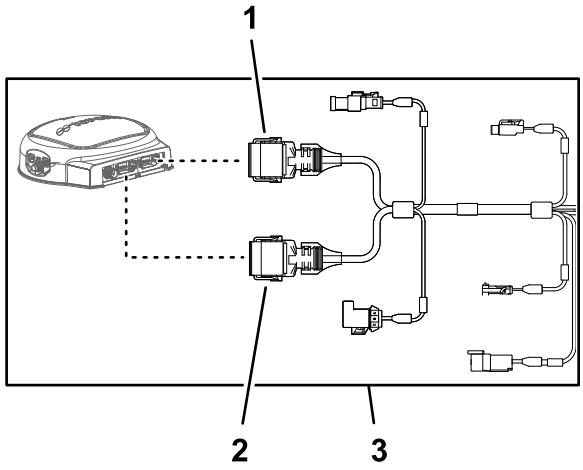

g203668

Figure 195

1. Connecteur à 12 douilles (gris) – faisceau de données (récepteur de navigation)
2. Connecteur à 12 douilles (noir) – faisceau de données (récepteur de navigation)
3. Branche de 390 cm du faisceau de données (récepteur de navigation)

1. Acheminez la branche de 390 cm du faisceau de données le long de l'arrière du tube vertical gauche de l'arceau de sécurité.

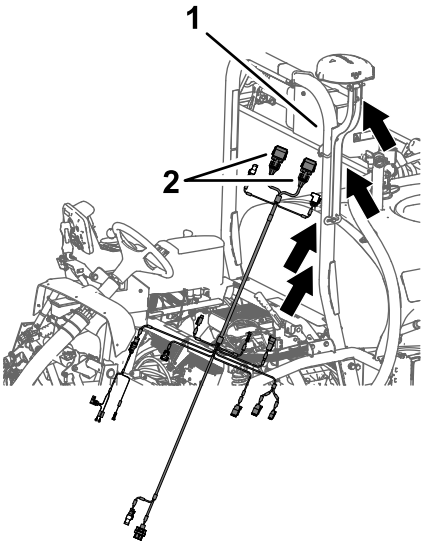

g202268

Figure 196

1. Tube vertical gauche d'arceau de sécurité
2. Connecteur à 12 douilles – branche de 390 cm du faisceau de données

2. Acheminez la branche de 390 cm du faisceau de données le long du tube droit de l'arceau de sécurité, en orientant le connecteur à 12 douilles (gris) et le connecteur à 12 douilles (noir) vers le haut et le récepteur de navigation (Figure 197).

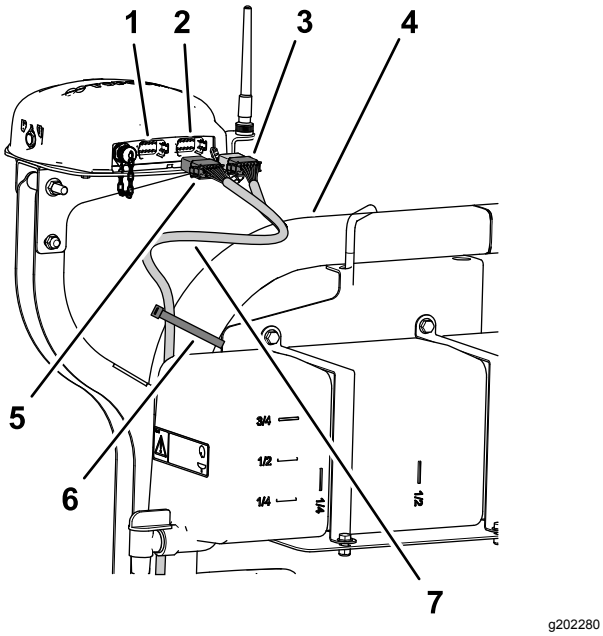

g202280

Figure 197

1. Connecteur à 12 broches gauche (gris) – récepteur de navigation
2. Connecteur à 12 broches droit (noir) – récepteur de navigation
3. Connecteur à 12 douilles (noir) – faisceau de données
4. Arceau de sécurité
5. Connecteur à 12 douilles (gris/noir) – faisceau de données
6. Serre-câble
7. Branche de 390 cm du faisceau de données

3. Placez les 2 détrompeurs situés sur la face longue du connecteur à 12 douilles gris et noir du faisceau de donnée en face des 2 rainures dans la paroi horizontale inférieure du connecteur à 12 broches gauche (gris) du récepteur de navigation (Figure 198).

   Remarque: Faites attention quand vous connectez le faisceau de câblage au récepteur de navigation ; les détrompeurs des connecteurs sont particuliers aux rainures correspondantes sur les connecteurs à broches du récepteur de navigation.

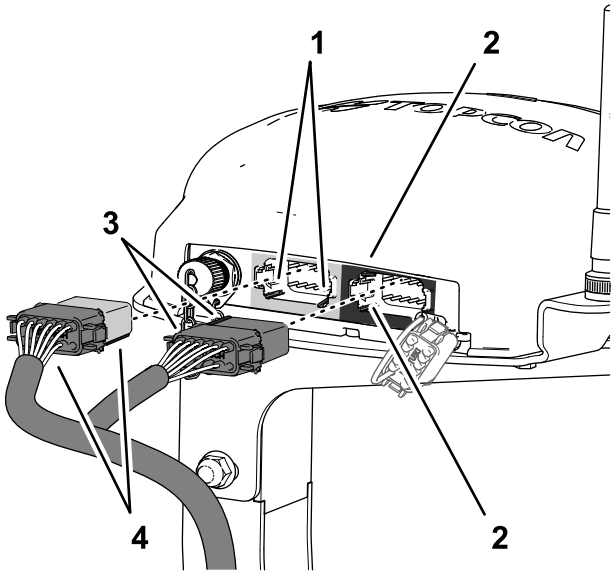

g202413

Figure 198

1. Rainures – paroi horizontale inférieure (connecteur à 12 broches gauche (gris) – récepteur de navigation)
2. Rainures – paroi verticale gauche (connecteur à 12 broches droit (noir) – récepteur de navigation)
3. Détrompeurs – face courte (connecteur à 12 douilles (noir) – faisceau de données)
4. Détrompeurs – face longue (connecteur à 12 douilles (gris/noir) – faisceau de données)

4. Branchez le connecteur à 12 douilles gris et noir du faisceau de données au connecteur à 12 broches gauche (gris) du récepteur de navigation jusqu'à ce que les connecteurs s'enclenchent solidement (Figure 198).
5. Placez les 2 détrompeurs situés sur le côté court du connecteur à 12 douilles noir du faisceau de donnée en face des 2 rainures dans la paroi verticale gauche du connecteur à 12 broches droit (noir) du récepteur de navigation (Figure 198).

   Remarque: Faites attention quand vous connectez le faisceau de câblage au récepteur de navigation ; les détrompeurs des connecteurs sont particuliers aux rainures correspondantes sur les connecteurs à broches du récepteur de navigation.
6. Branchez le connecteur à 12 douilles **noir seulement** du faisceau de données au connecteur à 12 broches **gauche (noir)** du récepteur de navigation jusqu'à ce que les connecteurs s'enclenchent solidement (Figure 198).
7. Avec 2 serre-câbles, attachez la branche de 390 cm du faisceau de données au tube droit du système ROPS, comme montré à la Figure 197.

Remarque: Le câble ne doit être trop tendu entre les connecteurs à 12 douille et le serre-câble.

Acheminement du faisceau de navigation sur le côté droit de la machine

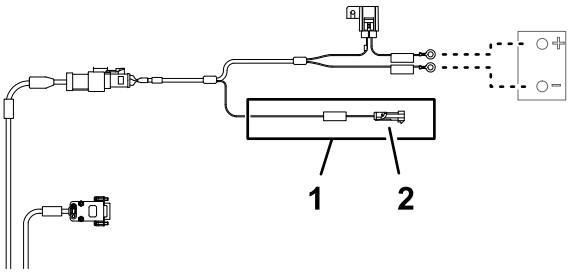

g203670

Figure 199

1. Connecteur à 1 broche de la branche d'interconnexion (étiquetée ***IMPORTANT*** ONLY CONNECT THIS WIRE TO SWITCHED 12V POWER SOURCE)
2. Branche de 100 cm du faisceau de batterie (alimentation commutée)

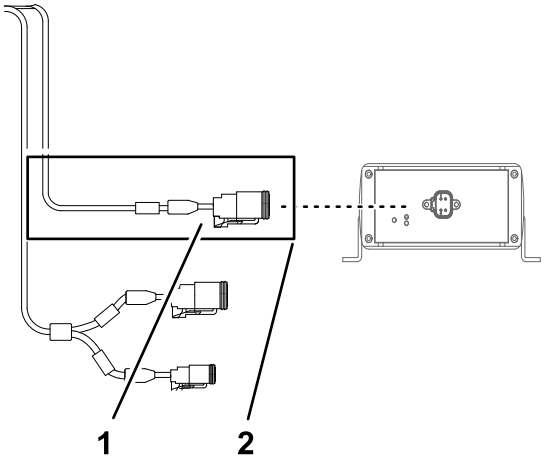

g203666

Figure 200

1. Connecteur à 4 broches (étiquetté CAN 2/ASC10 BUS)
2. Branche de 13 cm du faisceau de données (interface de faisceau de kit)

1. Acheminez le faisceau de données et le faisceau de batterie vers le bas à l'arrière du tube vertical gauche de l'arceau de sécurité jusqu'à la traverse du support de siège (Figure 201).

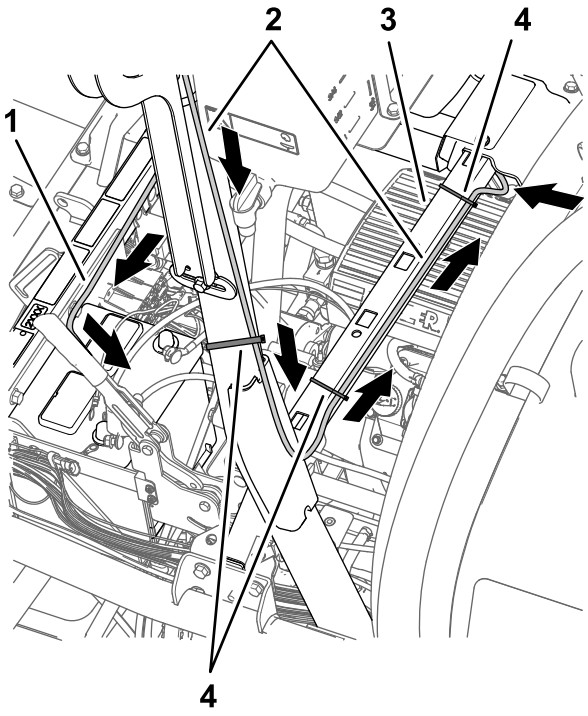

g202521

Figure 201

1. Branche de 220 cm du faisceau de batterie (ne pas acheminer la branche de 100 cm d'interconnexion (alimentation commutée) avec la branche du faisceau de batterie)
2. Branche de 390 cm du faisceau de données (récepteur de navigation)
3. Traverse (support de siège)
4. Serre-câbles

2. Attachez la branche de 390 cm du faisceau de données du récepteur de navigation à l'arceau de sécurité, comme montré à la Figure 201.
3. Branchez le connecteur à 1 broche du faisceau de batterie étiqueté ***IMPORTANT*** ONLY CONNECT THIS WIRE TO SWITCHED 12V POWER SOURCE au connecteur à 1 douille de la branche de 66 cm du faisceau du kit (Figure 202) étiqueté (SW'D PWR FOR GEN 2 TOPCON).

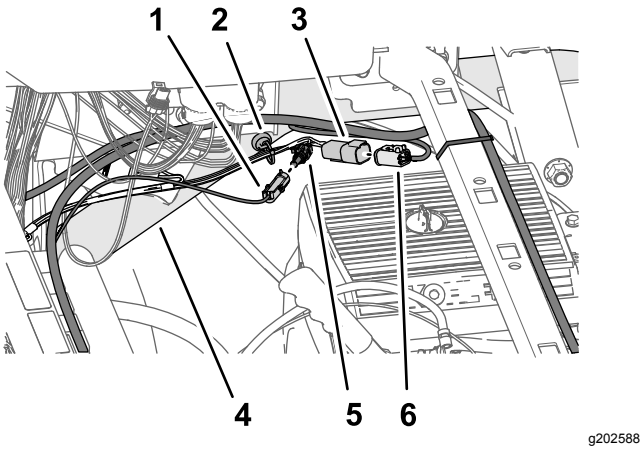

Figure 202

1. Connecteur à 1 broche de la branche du faisceau de batterie (étiqueté ***IMPORTANT*** ONLY CONNECT THIS WIRE TO SWITCHED 12V POWER SOURCE)
2. Ancrage de faisceau magnétique
3. Connecteur à 4 broches de la branche de 66 cm du faisceau du kit (étiqueté ASC 10 PWR & CAN FROM X30)
4. Tube de cadre supérieur droit
5. Connecteur à 1 douille de la branche de 66 cm du faisceau du kit (étiqueté SW'D PWR FOR GEN 2 TOPCON)
6. Connecteur à 4 douilles de la branche du faisceau de données (étiqueté CAN 2/ASC10 BUS)

4. Branchez le connecteur à 4 broches de la branche de 66 cm du faisceau du kit étiqueté ASC 10 PWR & CAN FROM X30 au connecteur à 4 douilles de la branche du faisceau de données étiqueté CAN 2/ASC10 BUS (Figure 202).
5. Acheminez le faisceau de données et le faisceau de batterie sur la traverse du support de siège et attachez la branche de 390 cm du faisceau de données à la traverse avec 2 serre-câbles (Figure 201 et Figure 203).

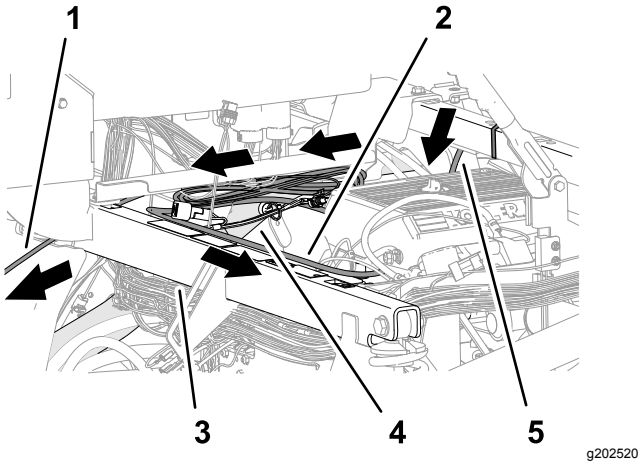

Figure 203

1. Branche de 220 cm du faisceau de données (moniteur de pulvérisation)
2. Branche de 220 cm du faisceau de batterie
3. Tube de support amortisseur
4. Tube de cadre supérieur droit
5. Branche de 390 cm du faisceau de données (récepteur de navigation)

6. Acheminez la branche de 220 cm du faisceau de batterie le long du tube de cadre supérieur droit (Figure 203).
7. Acheminez la branche de 220 cm du faisceau de batterie sur le du tube de support amortisseur vers la batterie (Figure 203).

   Remarque: Vérifiez que la branche de 100 cm d'interconnexion (alimentation commutée) reste bien contre le tube de cadre supérieur droit.
8. Acheminez la branche de 220 cm du faisceau de données (branche dotée du connecteur à 26 douilles) sous la console de commande et vers l'avant en direction de la planche de bord (Figure 203).

Acheminement et branchement du câble de données au moniteur de pulvérisation

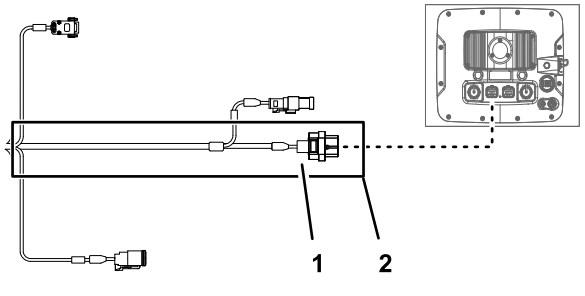

Figure 204

1. Connecteur à 26 douilles – faisceau de données (moniteur de pulvérisation)
2. Branche de 220 cm du faisceau de données (moniteur de pulvérisation)

1. Acheminez la branche de 220 cm du faisceau de données (branche dotée du connecteur à 26 douilles) vers l'avant et sous la planche de bord (Figure 205).

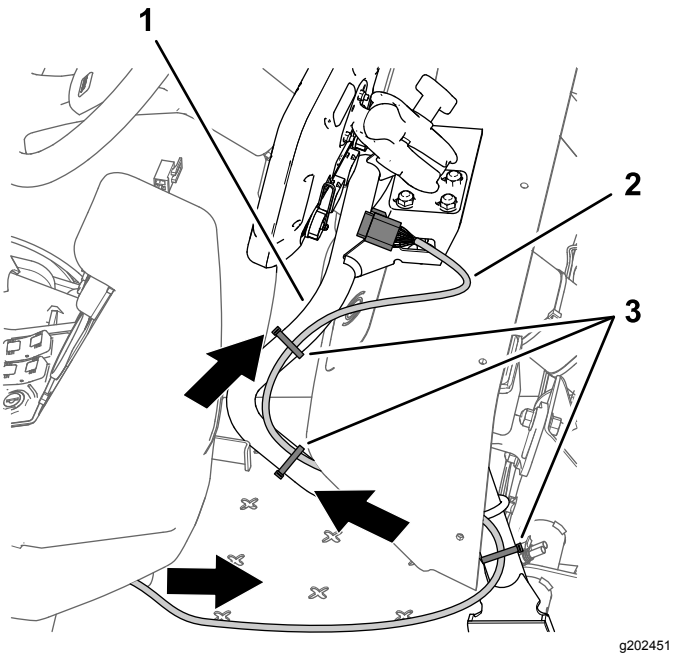

Figure 205

1. Tube de support (moniteur)
2. Branche de 220 cm du faisceau de données
3. Serre-câbles

2. Acheminez la branche de 220 cm du faisceau de données le long du tube de support du moniteur (Figure 205)
3. Alignez le connecteur à 26 douilles du faisceau de données et le connecteur à 26 broches du moniteur du pulvérisateur, puis poussez le connecteur à douilles dans le connecteur à broches jusqu'à ce qu'il s'enclenche solidement (Figure 206).

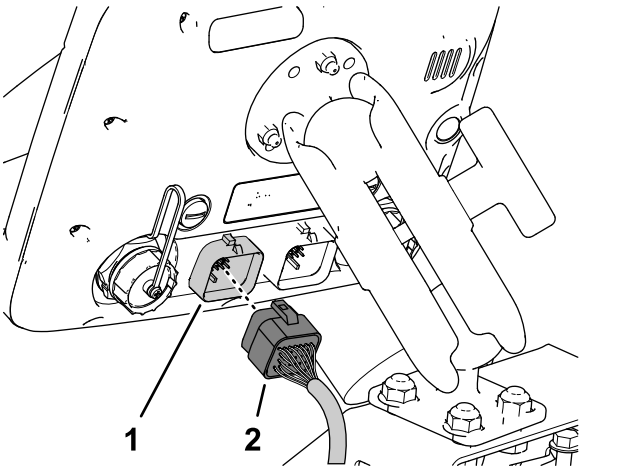

Figure 206

1. Connecteur à 26 broches (moniteur du pulvérisateur)
2. Connecteur à 26 douilles – faisceau de données (moniteur de pulvérisation)

4. Vérifiez que la branche de 220 cm du faisceau de données est assez détendue pour permettre à l'opérateur d'ajuster la position du moniteur, et fixez le faisceau au tube de support du moniteur avec des serre-câbles, comme montré à la Figure 205.

Montage des colliers de connexion rapide sur la batterie

1. Retirez les écrous hexagonaux et les rondelles des colliers de connexion rapide à poignée rouge et noire (Figure 207).

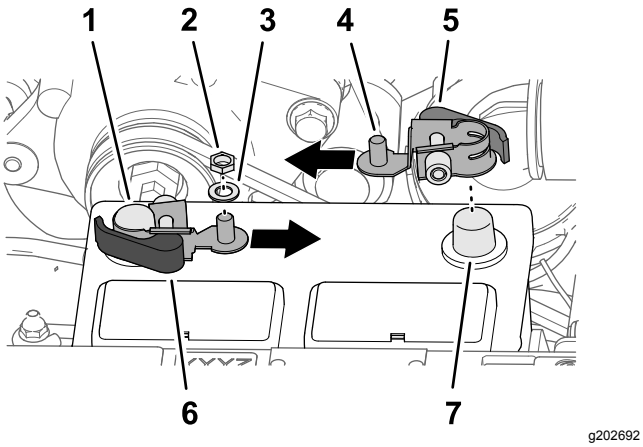

Figure 207

1. Borne négative de la batterie
2. Écrou hexagonal (1/4" – collier de connexion rapide)
3. Rondelle (1/4" – collier de connexion rapide)
4. Tenon fileté
5. Poignée de verrouillage rouge (collier de connexion rapide)
6. Poignée de verrouillage noire (collier de connexion rapide)
7. Borne positive de la batterie

2. Ouvrez la poignée du collier de connexion rapide à poignée de verrouillage noire (Figure 208).

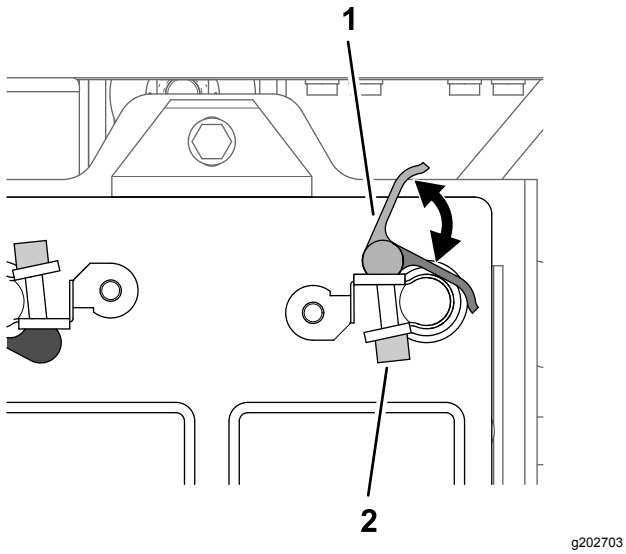

Figure 208

1. Poignée (collier de connexion rapide)
2. Écrou moleté

3. Assemblez le collier de connexion rapide sur la borne négative de la batterie, en dirigeant le tenon fileté du collier vers le centre de la batterie, comme montré à la Figure 207.
4. Fermez la poignée de verrouillage du collier de connexion rapide (Figure 208).

   Remarque: Si vous avez besoin de régler la force de serrage du collier de connexion rapide, ouvrez la poignée, tournez l'écrou moleté pour augmenter ou réduire la force de serrage, puis refermez la poignée du collier.
5. Répétez les opérations 2 à 4 pour le collier de connexion rapide muni de la poignée rouge sur la borne positive de la batterie.

Branchement de la batterie

⚠ ATTENTION

Les étincelles peuvent provoquer l'explosion des gaz de la batterie et vous blesser.

S'ils sont mal acheminés, les câbles de la batterie peuvent subir des dommages ou endommager le pulvérisateur et produire des étincelles.

- **Débranchez toujours le câble négatif (noir) de la batterie avant le câble positif (rouge).**
- **Connectez toujours le câble positif (rouge) de la batterie avant le câble négatif (noir).**

Les bornes de la batterie ou les outils en métal peuvent causer des courts-circuits au contact des pièces métalliques du pulvérisateur et produire des étincelles.

- **Lors de la mise en place ou du retrait de la batterie, évitez que les bornes touchent les parties métalliques du pulvérisateur.**
- **Évitez de créer des courts-circuits entre les bornes de la batterie et les parties métalliques du pulvérisateur avec des outils en métal.**
- **Laissez toujours la sangle de la batterie en place pour protéger et immobiliser la batterie.**

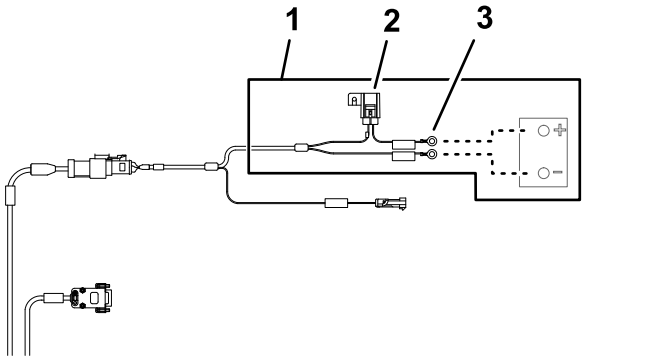

Figure 209

1. Branche de 220 cm du faisceau de batterie
2. Fusible de 10 A (batterie)
3. Cosses en anneau (batterie)

1. Placez le capuchon isolant du câble positif de la batterie relié au démarreur, comme montré à la Figure 210.

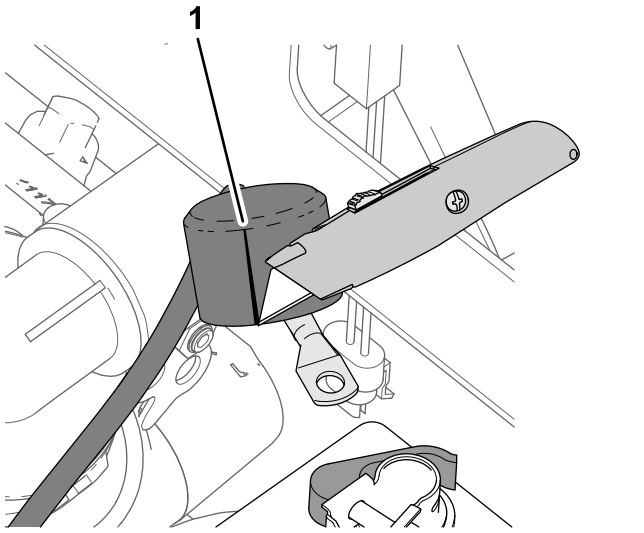

Figure 210

1. Fente (capuchon isolant – câble positif de batterie à démarreur)

2. Assemblez les cosses des fils et câbles ci-après sur le tenon fileté de la borne positive de la batterie (Figure 211) dans l'ordre suivant :

   Remarque: Vérifiez que la cosse du câble de batterie (positif) relié au démarreur est placée en haut de la pile de cosses sur le tenon fileté.

   A. Cosse en anneau – branche de 22 cm de faisceau de machine étiquetée BATTERY (+)

   B. Cosse en anneau – branche de 220 cm de faisceau de batterie étiquetée ***IMPORTANT*** CONNECT THIS WIRE TO POSITIVE ON BATTERY

   C. Cosse en anneau – branche de 60 cm de faisceau de kit étiquetée TO BATTERY POSITIVE

   D. Cosse de câble de batterie (positif) – à l'alternateur (50 A)

   E. Cosse de câble de batterie (positif) – au démarreur

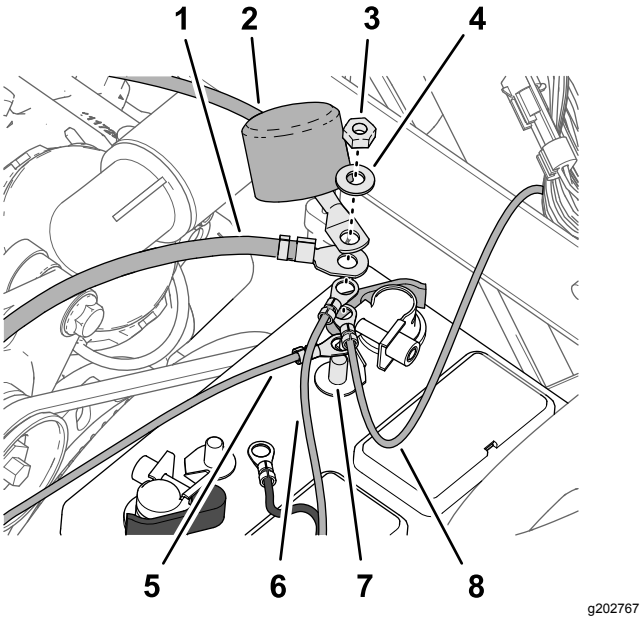

Figure 211

1. Cosse de câble de batterie (positif) – à l'alternateur (50 A)
2. Cosse de câble de batterie (positif) – au démarreur
3. Écrou hexagonal (1/4" – collier de connexion rapide)
4. Rondelle (1/4" – collier de connexion rapide)
5. Cosse en anneau – branche de 60 cm du faisceau du kit (étiquetée TO BATTERY POSITIVE)
6. Cosse en anneau – branche de 220 cm de faisceau de batterie (étiquetée ***IMPORTANT*** CONNECT THIS WIRE TO POSITIVE ON BATTERY)
7. Tenon fileté (borne positive de batterie)
8. Cosse en anneau – branche de 22 cm de faisceau de machine (étiquetée BATTERY (+))

3. Placez l'écrou hexagonal (1/4") et la rondelle (1/4") sur le tenon fileté et serrez l'écrou à un couple de 10,17 à 12,34 N·m.
4. Placez le capuchon isolant du câble positif de la batterie relié au démarreur sur le tenon fileté Figure 211.
5. Assemblez les cosses des fils et câbles ci-après sur le tenon fileté de la borne négative de la batterie (Figure 212) dans l'ordre suivant :

   Remarque: Vérifiez que la cosse du câble de batterie (négatif) relié au moteur et à la masse du châssis est placée en haut de la pile de cosses sur le tenon fileté.

   A. Cosse en anneau – branche de 220 cm de faisceau de batterie étiquetée ***IMPORTANT*** CONNECT THIS WIRE TO – VE TERMINAL OF BATTERY WHICH IS CONNECTED TO TRACTOR FRAME

B. Cosse en anneau – branche de 60 cm de faisceau de kit – négatif de la batterie

C. Cosse de câble de batterie (négatif) – au moteur et à la masse du châssis

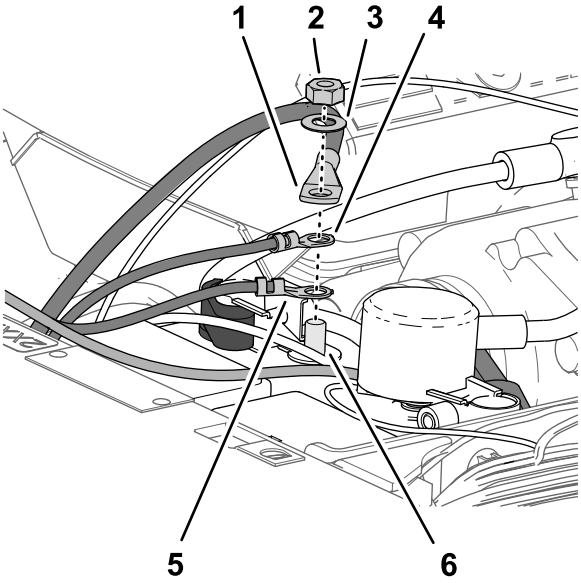

Figure 212

1. Cosse de câble de batterie (négatif) – au moteur et à la masse du châssis
2. Écrou hexagonal (1/4" – collier de connexion rapide)
3. Rondelle (1/4" – collier de connexion rapide)
4. Cosse en anneau – branche de 60 cm de faisceau de kit – négatif de la batterie
5. Cosse en anneau – branche de 220 cm de faisceau de batterie (étiquetée ***IMPORTANT*** CONNECT THIS WIRE TO – VE TERMINAL OF BATTERY WHICH IS CONNECTED TO TRACTOR FRAME)
6. Tenon fileté (borne négative de la batterie)

Fixation du faisceau de câblage

1. Rassemblez l'excédent du faisceau de données contre le tube de cadre supérieur droit (Figure 213).

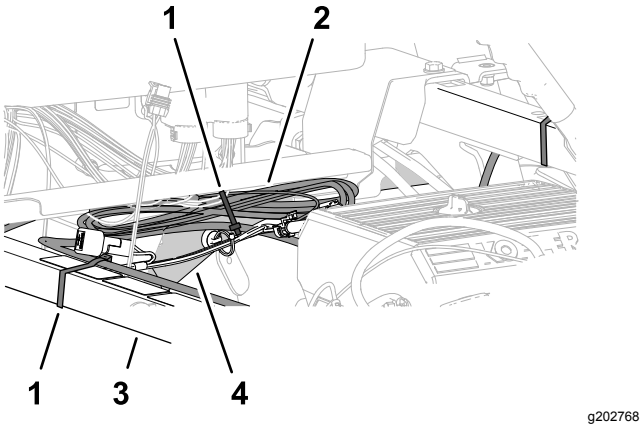

Figure 213

1. Serre-câble
2. Faisceau de données
3. Tube de support amortisseur
4. Tube de cadre supérieur droit

2. Placez le faisceau de données sur le tube de support amortisseur, et attachez-le sur le avec un serre-câble (Figure 213).
3. Placez le faisceau de données sur le tube de cadre supérieur droit, et attachez-le sur le tube du cadre avec un serre-câble (Figure 213).
4. Vérifiez qu'un espace existe entre les poulies et courroies et le faisceau de données, le faisceau de batterie, le faisceau du kit et les câbles de la batterie.

   Attachez le faisceau et les câbles avec des serre-câbles pour les éloigner des courroies et des poulies.

35

Pose du capot et des ailes gauche et droite avant

Pièces nécessaires pour cette opération:

13	Fixation à pression

Montage du capot

1. Alignez les trous dans le capot et les trous dans la planche de bord et le cadre de la machine (Figure 214).

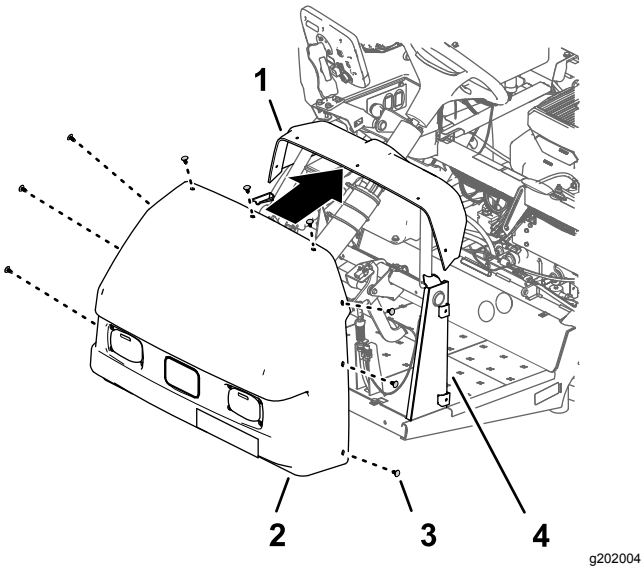

Figure 214

1. Planche de bord
2. Capot
3. Fixation à pression
4. Support de la planche de bord

2. Fixez le capot à la planche de bord et au cadre avec 9 fixations à pression (Figure 214).
3. Branchez les 2 connecteurs (à 2 douilles) du faisceau de la machine aux connecteurs à 2 broches des phares gauche et droit (Figure 215).

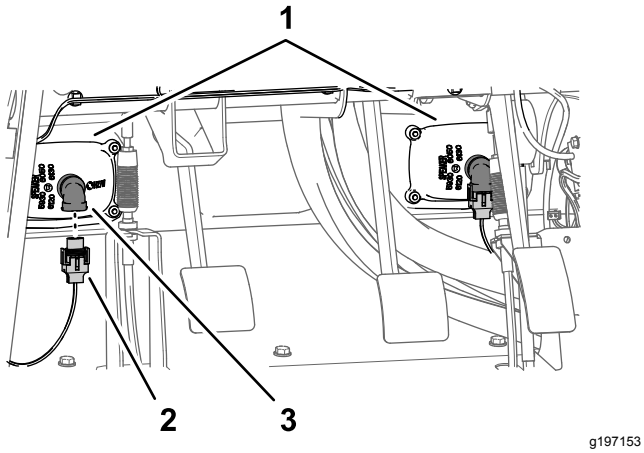

Figure 215

1. Phares
2. Connecteur à 2 douilles (faisceau de la machine)
3. Connecteur à 2 broches (phare)

Montage des ailes avant gauche et droite

1. Placez la doublure d'aile sur les tubes supérieur gauche et inférieur gauche du cadre (Figure 215).

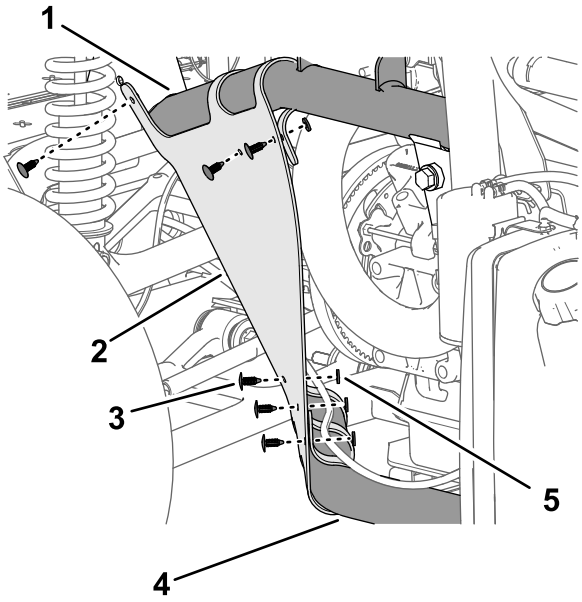

Figure 216

1. Tube de cadre supérieur gauche
2. Doublure d'aile
3. Fixation à pression
4. Tube de cadre inférieur gauche
5. Rondelle (9/2 x 1/2")

2. Fixez la doublure d'aile aux tubes du cadres avec les 6 fixations à pression (Figure 216).
3. Alignez les trous de l'aile et les trous du cadre de la machine, comme montré à la Figure 216.

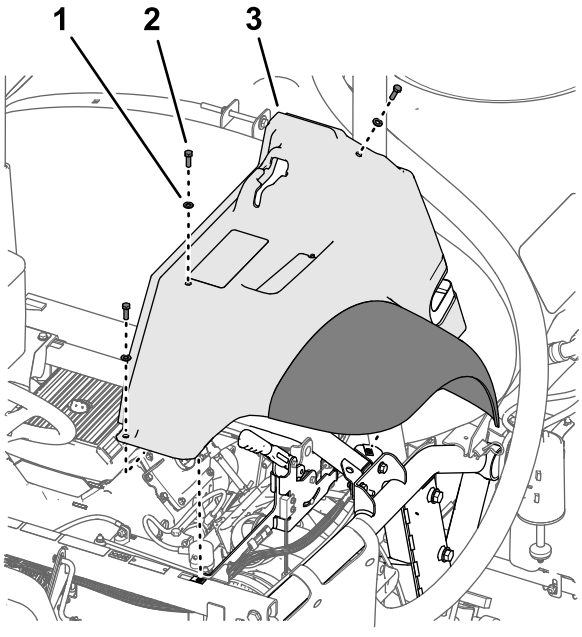

Figure 217

1. Rondelle (5/16")
2. Boulon (5/16 x 1")
3. Aile avant gauche

4. Fixez légèrement l'aile sur le cadre (Figure 217) à l'aide des 3 boulons (5/16 x 1") et des

3 rondelles (5/16") que vous avez retirés à l'opération 2 de Dépose des ailes avant gauche et droite (page 9).

5. Fixez l'aile au profilé de cadre avec les 2 fixations à pression (Figure 218).

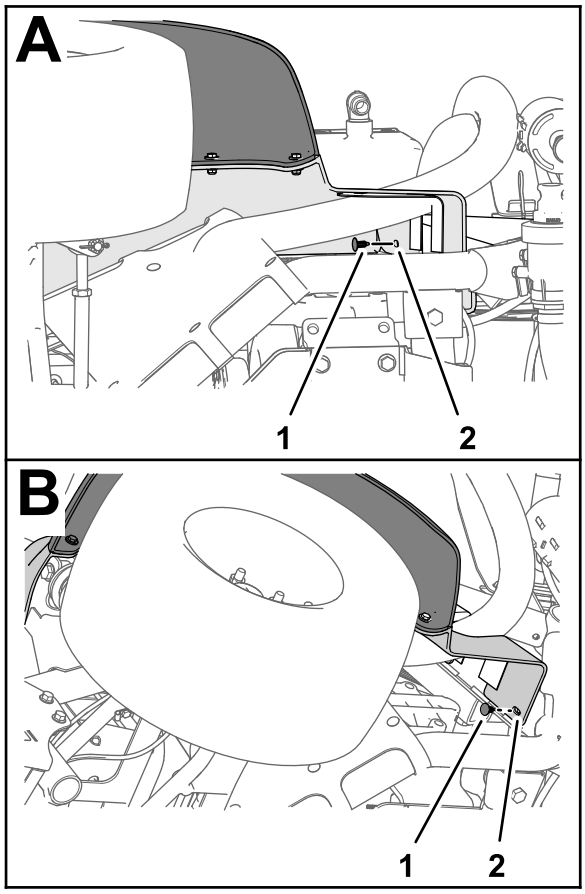

g197151

Figure 218

1. Fixation à pression
2. Aile avant gauche

6. Serrez le boulon (5/16 x 1") à un couple de 19,78 à 25,42 N·m.
7. Répétez les opérations 1 à 6 pour la doublure d'aile et l'aile de l'autre côté de la machine.

36

Pose du panneau d'accès au moteur et du siège

Aucune pièce requise

Repose du panneau d'accès au moteur

1. Placez les verrous du panneau d'accès au moteur en face des bagues des supports du panneau sur l'arceau de sécurité (Figure 219).

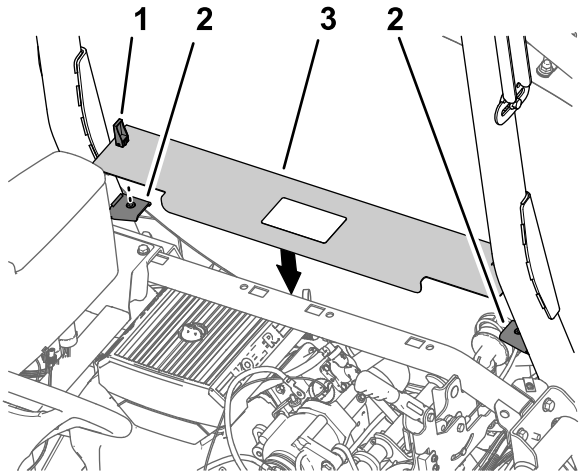

g202414

Figure 219

1. Dispositif de verrouillage
2. Supports de panneau
3. Panneau d'accès au moteur

2. Montez le panneau sur les supports (Figure 219).
3. Abaissez les poignées de verrouillage pour fixer le panneau sur les supports (Figure 219).

Montage du siège

1. Placez le siège et son plateau sur le châssis de la machine (Figure 220).

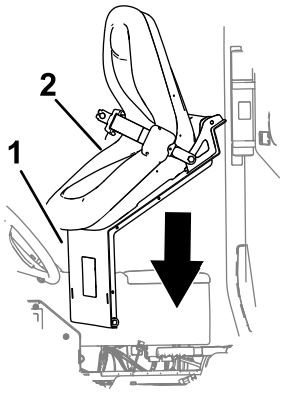

g202000

Figure 220

1. Plateau du siège
2. Siège

2. Alignez les trous des pivots du plateau de siège et les trous du support de châssis (Figure 221).

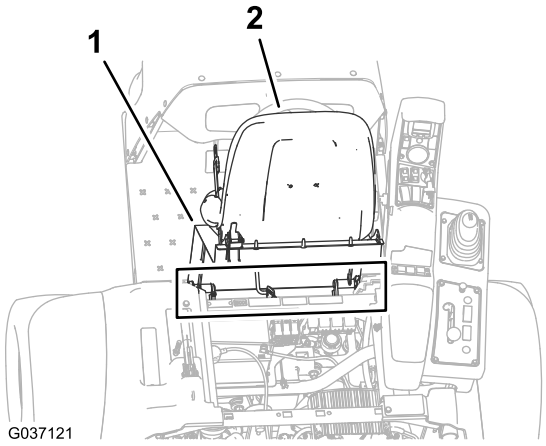

g037121

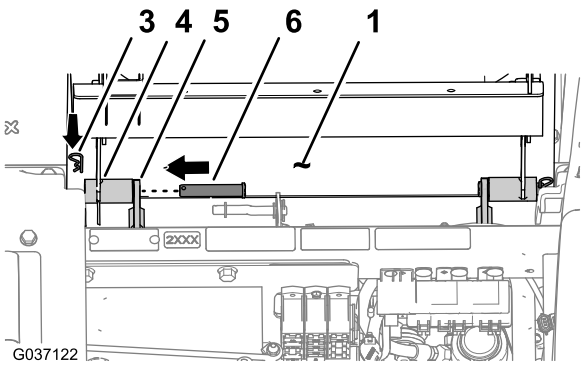

g202002

Figure 221

1. Plateau du siège
2. Siège
3. Goupille fendue
4. Pivot (plateau de siège)
5. Support de châssis
6. Axe de pivot

3. Fixez le plateau du siège aux supports du châssis avec les 2 axes de pivot (Figure 221).
4. Fixez les axes de pivot à la machine avec les 2 goupilles fendues (Figure 221).
5. Fixez la béquille au support du siège avec la rondelle et la goupille fendue (Figure 222).

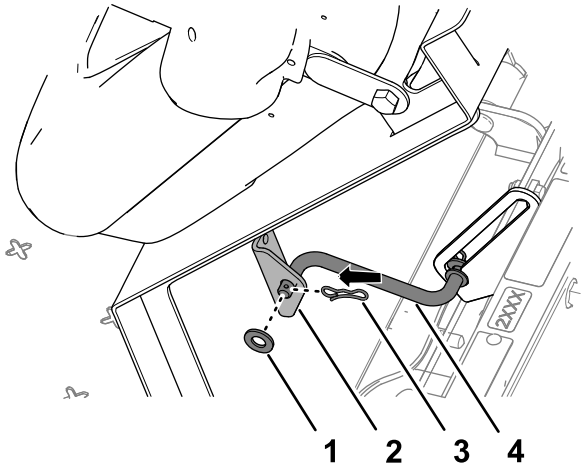

g202001

Figure 222

1. Rondelle
2. Support (siège)
3. Goupille fendue
4. Béquille

6. Branchez le connecteur à 2 douilles du faisceau de la machine au connecteur du contacteur du siège jusqu'à ce que le connecteur s'enclenche solidement (Figure 223).

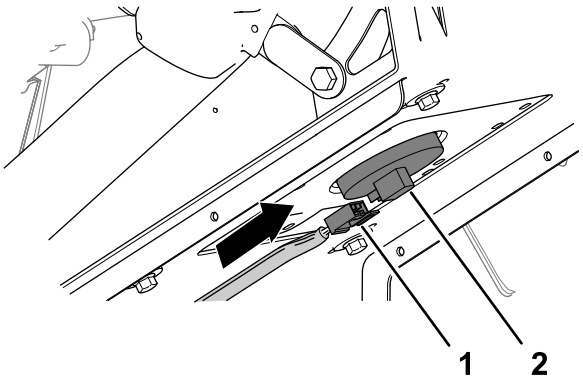

g202003

Figure 223

1. Connecteur à 2 douilles (faisceau de la machine)
2. Connecteur de contacteur de siège

7. Basculez le siège légèrement vers l'avant, sortez la béquille de l'encoche de verrouillage, puis rabattez le siège jusqu'à ce qu'il se verrouille solidement en place.

37

Programmation des réglages de la machine

Aucune pièce requise

Procédure

1. Introduisez la clé dans le commutateur d'allumage et tournez-la à la position CONTACT.

   L'écran de démarrage s'affiche sur l'InfoCenter et le témoin s'allume brièvement (Figure 224).

   Remarque: Ne mettez pas le moteur en marche.

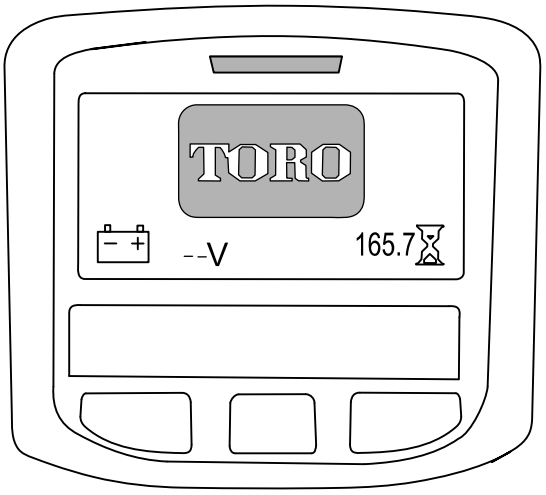

g202877

Figure 224

2. Sur l'écran d'accueil, appuyez sur le bouton central de l'InfoCenter pour ouvrir l'écran de navigation (Figure 225).

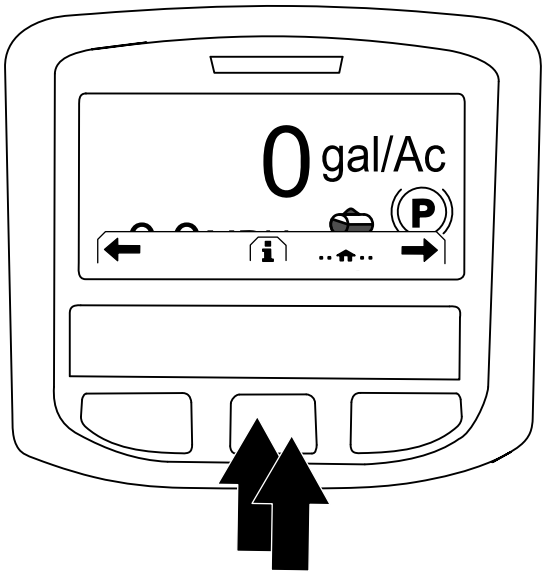

g202868

Figure 225

3. Appuyez sur le bouton central de l'InfoCenter pour accéder au menu principal (Figure 225).
4. Dans l'écran du MENU PRINCIPAL, appuyez sur le bouton central pour naviguer jusqu'à l'option RÉGLAGES, puis appuyez sur le bouton droit pour la sélectionner (Figure 226).

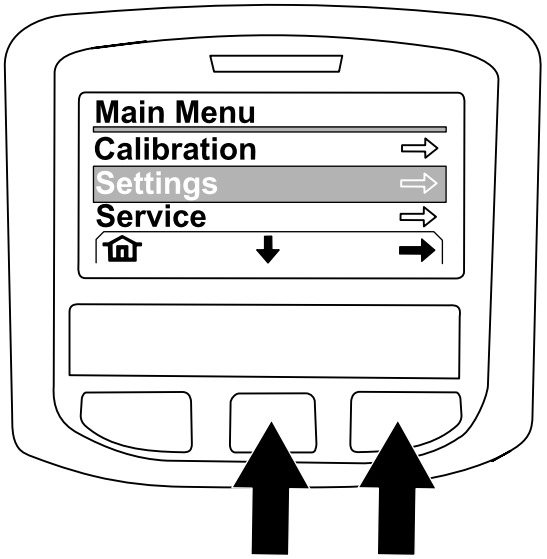

g202874

Figure 226

5. Dans l'écran RÉGLAGES, appuyez sur le bouton central pour naviguer jusqu'à l'option RÉGLAGES PROTÉGÉS, puis appuyez sur le bouton droit pour la sélectionner.

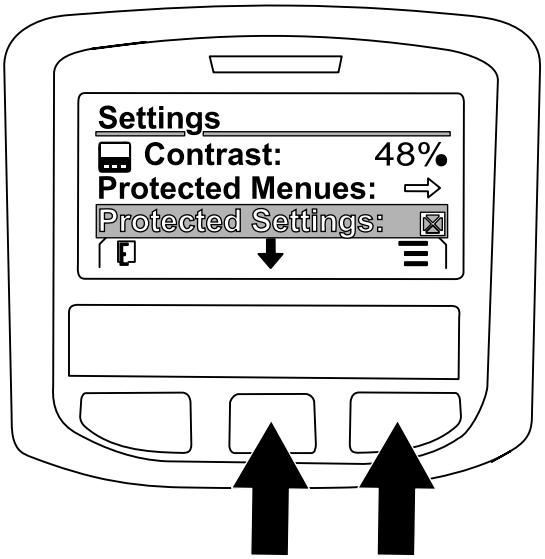

g202869

Figure 227

6. Entrez le code PIN comme suit :
   A. Appuyez sur le bouton central comme nécessaire pour saisir le chiffre gauche du code PIN (Figure 228).

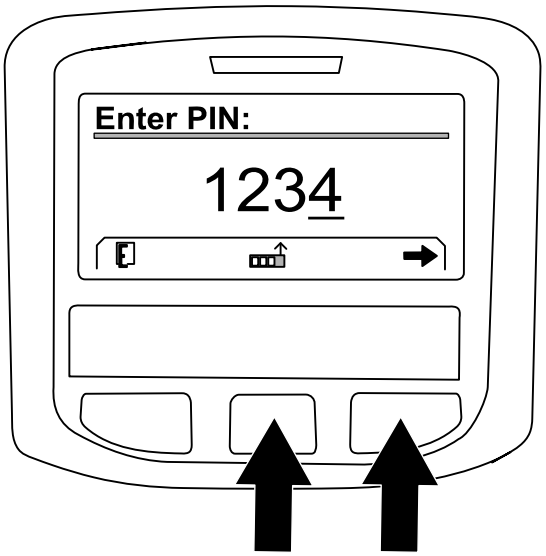

g202870

Figure 228

   B. Appuyez sur le bouton droit pour passer au chiffre suivant du code PIN (Figure 228).
   C. Répétez les opérations A et B pour les 3 autres chiffres du code PIN.
   D. Après avoir saisi tous les chiffres du code PIN, appuyez sur le bouton droit (Figure 228) puis sur le bouton central pour entrer le code PIN (Figure 229).

      Le témoin s'allume brièvement.

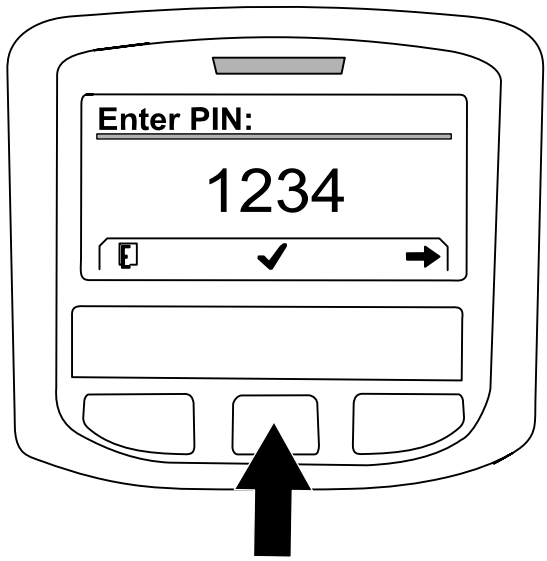

g202871

Figure 229

7. Appuyez sur le bouton central pour naviguer jusqu'à l'option GEOLINK, puis appuyez sur le bouton droit pour la sélectionner (Figure 230).

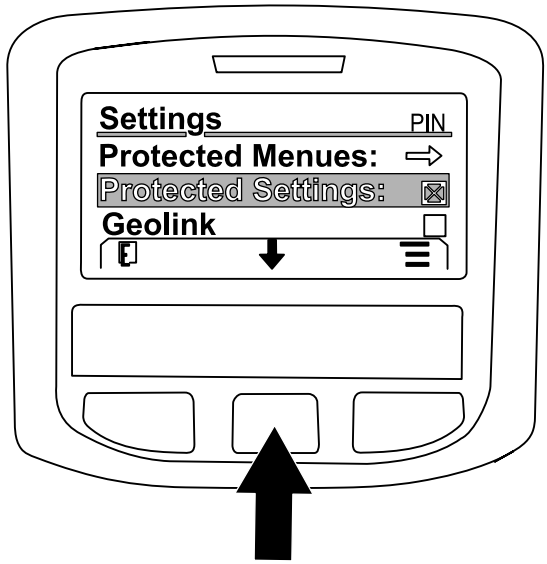

g202875

Figure 230

   L'écran de confirmation GeoLink s'affiche sur l'InfoCenter (Figure 231).

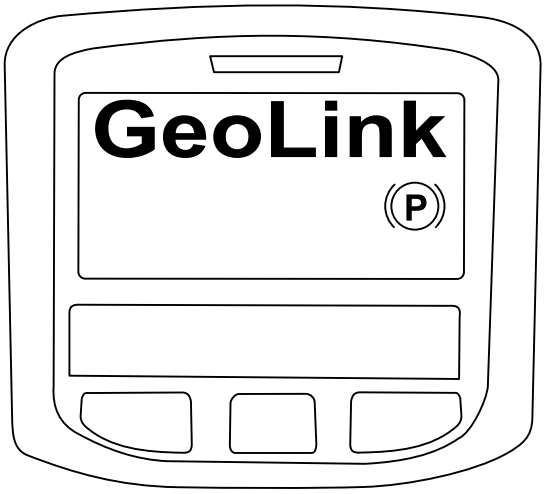

g202872

Figure 231

8. Tournez le commutateur d'allumage à la position ARRÊT puis à la position CONTACT.
9. L'écran de démarrage GEOLINK s'affiche initialement quand vous tournez le commutateur d'allumage à la position CONTACT.

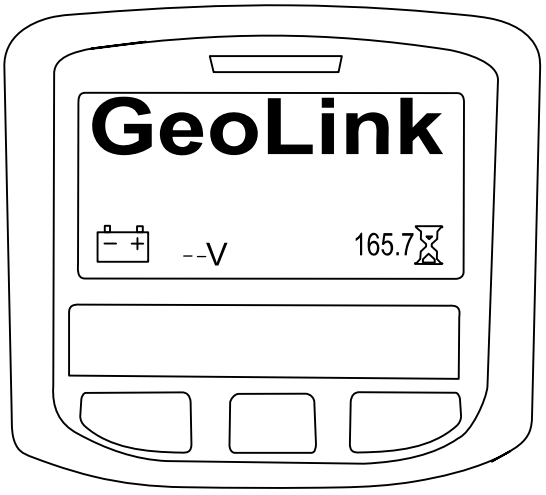

g202878

Figure 232

Déclaration de confidentialité européenne

Les renseignements recueillis par Toro
Toro Warranty Company (Toro) respecte votre vie privée. Pour nous permettre de traiter votre réclamation au titre de la garantie et de vous contacter dans l'éventualité d'un rappel de produit, nous vous prions de nous communiquer certains renseignements personnels, soit directement soit par l'intermédiaire de votre société ou concessionnaire Toro local(e).

Le système de garantie de Toro est hébergé sur des serveurs situés aux États-Unis où la loi relative à la protection de la vie privée n'offre pas forcément la même protection que dans votre pays.

EN NOUS FOURNISSANT DES RENSEIGNEMENTS PERSONNELS, VOUS CONSENTEZ À CE QUE NOUS LES TRAITIONS COMME DÉCRIT DANS LE PRÉSENT AVIS DE CONFIDENTIALITÉ.

L'utilisation des renseignements par Toro
Toro peut utiliser vos renseignements personnels pour traiter vos réclamations au titre de la garantie et vous contacter dans l'éventualité d'un rappel de produit, ainsi que pour vous communiquer toute information nécessaire. Toro pourra partager les renseignements personnels que vous lui aurez communiqués avec les filiales, concessionnaires ou autres associés Toro en rapport avec ces activités. Nous ne vendrons vos renseignements personnels à aucune autre société. Nous nous réservons le droit de divulguer des renseignements personnels afin de satisfaire aux lois applicables et aux demandes des autorités concernées, pour assurer l'utilisation correcte de nos systèmes ou votre protection et celle d'autres usagers.

Conservation de vos renseignements personnels
Nous conserverons vos renseignements personnels uniquement pendant la durée nécessaire pour répondre aux fins pour lesquelles nous les avons collectés ou autres fins légitimes (comme la conformité réglementaire), ou conformément à la loi en vigueur.

Engagement de Toro relatif à la sécurité de vos renseignements personnels
Nous prenons toutes les précautions raisonnables pour protéger la sécurité de vos renseignements personnels. Nous prenons également les mesures nécessaires pour que vos renseignements personnels restent exacts et à jour.

Consultation et correction de vos renseignements personnels
Si vous souhaitez vérifier ou corriger vos renseignements personnels, veuillez nous contacter par courriel à legal@toro.com.

Droit australien de la consommation

Les clients australiens trouveront les détails concernant le Droit australien de la consommation à l'intérieur de l'emballage ou auprès de leur concessionnaire Toro local.

La garantie Toro

Garantie limitée de deux ans

Conditions et produits couverts

The Toro Company et sa filiale, Toro Warranty Company, en vertu de l'accord passé entre elles, certifient conjointement que votre produit commercial Toro (« Produit ») ne présente aucun défaut de matériau ni vice de fabrication pendant une période de deux ans ou 1 500 heures de service*, la première échéance prévalant. Cette garantie s'applique à tous les produits à l'exception des Aérateurs (veuillez-vous reporter aux déclarations de garantie séparées de ces produits). Dans l'éventualité d'un problème couvert par la garantie, nous nous engageons à réparer le Produit gratuitement, frais de diagnostic, pièces, main-d'œuvre et transport compris. La période de garantie commence à la date de réception du Produit par l'acheteur d'origine.
* Produit équipé d'un compteur horaire.

Comment faire intervenir la garantie

Il est de votre responsabilité de signaler le plus tôt possible à votre Distributeur de produits commerciaux ou au Concessionnaire de produits commerciaux agréé qui vous a vendu le Produit, toute condition couverte par la garantie. Pour obtenir l'adresse d'un Distributeur de produits commerciaux ou d'un Concessionnaire agréé, ou pour tout renseignement concernant vos droits et responsabilités vis-à-vis de la garantie, veuillez nous contacter à l'adresse suivante :

Toro Commercial Products Service Department
Toro Warranty Company
8111 Lyndale Avenue South
Bloomington, MN 55420-1196, États-Unis

+1–952–888–8801 ou +1–800–952–2740

Courriel : commercial.warranty@toro.com

Responsabilités du propriétaire

En tant que propriétaire du Produit, vous êtes responsable des entretiens et réglages mentionnés dans le *Manuel de l'utilisateur*. Ne pas effectuer les entretiens et réglages requis peut constituer un motif de rejet d'une réclamation au titre de la garantie.

Ce que la garantie ne couvre pas

Les défaillances ou anomalies de fonctionnement survenant au cours de la période de garantie ne sont pas toutes dues à des défauts de matériaux ou des vices de fabrication. Cette garantie ne couvre pas :

- Les défaillances du produit dues à l'utilisation de pièces qui ne sont pas d'origine ou au montage et à l'utilisation d'accessoires ajoutés ou modifiés d'une autre marque. Une garantie séparée peut être fournie par le fabricant de ces accessoires.
- Les défaillances du Produit dues au non respect du programme d'entretien et / ou des réglages recommandés. Les réclamations au titre de la garantie pourront être refusées si le Programme d'entretien recommandé pour votre produit Toro et énoncé dans le *Manuel de l'utilisateur* n'est pas respecté.
- Les défaillances du Produit dues à une utilisation abusive, négligente ou dangereuse.
- Les pièces sujettes à l'usure pendant l'utilisation, sauf si elles s'avèrent défectueuses. Par exemple, les pièces consommées ou usées durant le fonctionnement normal du Produit, notamment mais pas exclusivement : plaquettes et garnitures de freins, garnitures d'embrayage, lames, cylindres, galets et roulements (étanches ou graissables), contre-lames, bougies, roues pivotantes et roulements, pneus, filtres, courroies, et certains composants des pulvérisateurs, notamment membranes, buses et clapets antiretour, etc.
- Les défaillances dues à une influence extérieure. Les conditions constituant une influence extérieure comprennent, sans y être limités, les conditions atmosphériques, les pratiques de remisage, la contamination, l'utilisation de carburants, liquides de refroidissement, lubrifiants, additifs, engrais, ou produits chimiques, etc. non agréés.
- Les défaillances ou mauvaises performances causées par l'utilisation de carburants (essence, gazole ou biodiesel par exemple) non conformes à leurs normes industrielles respectives.
- Les bruits, vibrations, usure et détérioration normaux.
- L'usure normale comprend, mais pas exclusivement, les dommages des sièges dus à l'usure ou l'abrasion, l'usure des surfaces peintes, les autocollants ou vitres rayés, etc.

Pièces

Les pièces à remplacer dans le cadre de l'entretien courant seront couvertes par la garantie jusqu'à la date du premier remplacement prévu. Les pièces remplacées au titre de cette garantie bénéficient de la durée de garantie du produit d'origine et deviennent la propriété de Toro. Toro se réserve le droit de prendre la décision finale concernant la réparation ou le remplacement de pièces ou ensembles existants. Toro se réserve le droit d'utiliser des pièces remises à neuf pour les réparations couvertes par la garantie.

Garantie de la batterie ion-lithium à décharge complète :

Les batteries ion-lithium à décharge complète disposent d'un nombre de kilowatt-heures spécifique à fournir au cours de leur vie. Les techniques d'utilisation, de recharge et d'entretien peuvent contribuer à augmenter ou réduire la vie totale des batteries. À mesure que les batteries de ce produit sont consommées, la proportion de travail utile qu'elles offrent entre chaque recharge diminue lentement jusqu'à leur épuisement complet. Le remplacement de batteries usées, suite à une consommation normale, est la responsabilité du propriétaire du produit. Le remplacement des batteries, aux frais du propriétaire, peut être nécessaire au cours de la période de garantie normale du produit. Remarque (batterie ion-lithium uniquement) : une batterie ion-lithium est couverte uniquement par une garantie pièces au prorata de la 3ème à la 5ème année, basée sur la durée de service et les kilowatts heures utilisés. Reportez-vous au *Manuel de l'utilisateur* pour tout renseignement complémentaire.

Entretien aux frais du propriétaire

La mise au point du moteur, le graissage, le nettoyage et le polissage, le remplacement des filtres, du liquide de refroidissement et les entretiens recommandés font partie des services normaux requis par les produits Toro qui sont aux frais du propriétaire.

Conditions générales

La réparation par un distributeur ou un concessionnaire Toro agréé est le seul dédommagement auquel cette garantie donne droit.

The Toro Company et Toro Warranty Company déclinent toute responsabilité en cas de dommages secondaires ou indirects liés à l'utilisation des produits Toro couverts par cette garantie, notamment quant aux coûts et dépenses encourus pour se procurer un équipement ou un service de substitution durant une période raisonnable pour cause de défaillance ou d'indisponibilité en attendant la réparation sous garantie. Il n'existe aucune autre garantie expresse, à part la garantie spéciale du système antipollution, le cas échéant. Toutes les garanties implicites relatives à la qualité marchande et à l'aptitude à l'emploi sont limitées à la durée de la garantie expresse.

L'exclusion de la garantie des dommages secondaires ou indirects, ou les restrictions concernant la durée de la garantie implicite, ne sont pas autorisées dans certains états et peuvent donc ne pas s'appliquer dans votre cas. Cette garantie vous accorde des droits spécifiques, auxquels peuvent s'ajouter d'autres droits qui varient selon les états.

Note concernant la garantie du moteur :

Le système antipollution de votre Produit peut être couvert par une garantie séparée répondant aux exigences de l'agence américaine de défense de l'environnement (EPA) et / ou de la direction californienne des ressources atmosphériques (CARB). Les limitations d'heures susmentionnées ne s'appliquent pas à la garantie du système antipollution. Pour plus de renseignements, reportez-vous à la Déclaration de garantie de conformité à la réglementation antipollution fournie avec votre produit ou figurant dans la documentation du constructeur du moteur.

Pays autres que les États-Unis et le Canada

Pour les produits Toro exportés des États-Unis ou du Canada, demandez à votre distributeur (concessionnaire) Toro la police de garantie applicable dans votre pays, région ou état. Si, pour une raison quelconque, vous n'êtes pas satisfait des services de votre distributeur, ou si vous avez du mal à vous procurer des renseignements sur la garantie, adressez-vous à l'importateur Toro.