Form No. 3411-455 Rev A

Kit di finitura sistema di spruzzatura di precisione X25 GeoLink®

Irroratrice per superfici erbose Multi Pro® 1750 numero di serie da 315000001

Nº del modello 41631

Istruzioni di installazione

Il kit impianto di irrorazione GeoLink™ è un accessorio per il veicolo per l'irrorazione, pensato per l'utilizzo in applicazioni professionali da parte di operatori professionisti del verde. Il suo scopo è quello di irrorare l'erba di parchi, campi da golf, campi sportivi e aree verdi commerciali ben tenuti.

Per ricevere materiali di formazione sulla sicurezza e il funzionamento dei prodotti, avere informazioni sugli accessori, ottenere assistenza nella ricerca di un distributore o registrare il vostro prodotto, potete contattare Toro direttamente all'indirizzo www.Toro.com.

Sicurezza

⚠ AVVERTENZA

I prodotti chimici usati nell'impianto di irrorazione possono essere pericolosi per voi, gli astanti, gli animali, le piante, il terreno, ecc.

- **Per l'utilizzo di qualsiasi prodotto chimico, leggete e osservate scrupolosamente quanto indicato sulle etichette dei prodotti stessi e nelle schede tecniche di sicurezza dei materiali (MSDS); proteggetevi come raccomandato dal produttore. Ad esempio, usate dispositivi di protezione individuale (DPI), compresi quelli per la protezione di viso e occhi, guanti o altri dispositivi che impediscano il contatto diretto con un prodotto chimico.**
- **Potrebbe essere utilizzato più di un prodotto chimico; è necessario disporre di informazioni su ognuno dei prodotti chimici impiegati.**
- **Non utilizzate l'irroratrice se non disponete delle suddette informazioni.**
- **Prima di utilizzare un'irroratrice, assicuratevi che l'impianto di irrorazione sia stato lavato e pulito tre volte con prodotti neutralizzanti, secondo le raccomandazioni del/i produttore/i dei prodotti chimici e che tutte le valvole siano state sottoposte al ciclo tre volte.**
- **Verificate che nelle vicinanze sia disponibile un'adeguata quantità di acqua pulita e sapone per eliminare immediatamente qualsiasi prodotto chimico con cui potreste venire a contatto.**

© 2017—The Toro® Company
8111 Lyndale Avenue South
Bloomington, MN 55420

Registrate il vostro prodotto presso www.Toro.com.

CE

Traduzione dell'originale (IT)
Stampato negli USA
Tutti i diritti sono riservati

3411-455 A

Installazione

Parti sciolte

Verificate che sia stata spedita tutta la componentistica, facendo riferimento alla seguente tabella.

Procedura	Descrizione	Qté	Uso
1	Non occorrono parti	–	Preparazione all'installazione del kit.
2	Non occorrono parti	–	Rimozione del sedile e del pannello di accesso del motore.
3	Non occorrono parti	–	Rimozione dei parafanghi anteriori sinistro e destro e del cofano.
4	Gruppo tubi, n. cat. Toro 114-9553 Fascetta per cavi	2 8	Scollegamento del kit tracciafile schiumogeno opzionale.
5	Non occorrono parti	–	Scollegamento del kit di allineamento delle barre Ultra Sonic Boom opzionale.
6	Non occorrono parti	–	Rimozione della copertura della sezione centrale (a 11 ugelli) del kit barre coperte opzionale.
7	Non occorrono parti	–	Scollegamento del tubo di rilevamento della pressione per il manometro del cruscotto.
8	Non occorrono parti	–	Scollegamento dei connettori delle valvole dell'irroratrice.
9	Fascetta per cavi Tappo dell'interruttore	1 1	Rimozione dell'interruttore di comando del volume.
10	Non occorrono parti	–	Rimozione delle sezioni di irrorazione.
11	Bullone a testa flangiata (3/8" x 1") Dadi di bloccaggio flangiati (3/8") Estensione della barra centrale Supporto del cilindro (largo) Piastra di ancoraggio (larga) Bullone a testa tonda (½" x 1¼") Dado di bloccaggio flangiato (½")	2 2 1 1 1 4 4	Installazione dell'estensione della barra centrale.
12	Ugello dell'irroratrice Gruppo flessibili (valvola dell'irroratrice 5 o 6) Dado di bloccaggio flangiato (5/16")	2 2 2	Montaggio delle staffe di supporto e degli ugelli dell'irroratrice sulla sezione di irrorazione centrale.
13	Tappo (accoppiatore rapido) Fermo	3 3	Rimozione delle valvole di sezione delle barre.
14	Supporto del flussometro Metà del morsetto di supporto Bullone (¼" x 4½") Dadi di bloccaggio flangiati (¼")	1 4 4 4	Montaggio dei morsetti di supporto del flussometro.
15	Cablaggio posteriore Fascetta per cavi	1 7	Montaggio del cablaggio preassemblato posteriore sulla macchina.

Procedura	Descrizione	Qté	Uso
16	Portagomma diritto (1" x 2") Fascetta stringitubo (da ¾ a 1½") Flessibile (1" x 5¾") Collettore Flessibile (1" x 16")	1 3 1 1 1	Montaggio del collettore sul flussometro.
17	Raccordo dentellato a 90° e gruppo flessibile Raccordo a T (1" x 1" x 1") Fascetta stringitubo (¾" x 1-1/5") Flessibile (1" x 26") Raccordo dentellato a 90° (1" x ¾", NPT) Raccordo ad attacco rapido (presa - ¾") Valvola di intercettazione	1 1 5 2 2 2 2	Montaggio dei flessibili di bypass sul serbatoio.
18	Non occorrono parti	–	Montaggio della sezione di irrorazione centrale modificata.
19	Non occorrono parti	–	Montaggio del collettore del cilindro di sollevamento sul supporto del cilindro.
20	Gruppo supporti delle valvole e valvole dell'irroratrice Bullone (4 X 10 mm) Controller dell'irroratrice ASC 10 Dado di bloccaggio flangiato (4 mm) Tappo (raccordo a disinnesto rapido) Bulloni a testa flangiata (5/16" x ¾") Dadi di bloccaggio flangiati (5/16") Fascetta stringitubo Dispositivo di fissaggio a spinta (fascetta per cavi) Dispositivo di fissaggio a spinta (ancoraggio del connettore)	1 3 1 3 2 8 8 1 1 3	Montaggio del supporto delle valvole e delle valvole dell'irroratrice.
21	Flessibile idraulico (¼" x 24¾")	4	Montaggio dei cilindri di sollevamento delle barre.
22	Boccola flangiata in nylon Fascetta per cavi Gruppo del flessibile di alimentazione 188 cm Gruppo del flessibile di alimentazione 234 cm Gruppo del flessibile di alimentazione 279 cm	4 1 1 1 1	Montaggio delle sezioni di irrorazione esterne.
23	Flessibile di alimentazione 279 cm Flessibile di alimentazione 234 cm Flessibile di alimentazione 188 cm Flessibile di alimentazione 81 cm	2 2 4 2	Montaggio dei flessibili degli ugelli dell'irroratrice.
24	Non occorrono parti	–	Collegamento del cablaggio preassemblato posteriore.
25	Non occorrono parti	–	Collegamento del tubo di rilevamento della pressione per il manometro del cruscotto.

Procedura	Descrizione	Qté	Uso
26	Fascetta per cavi	6	Collegamento del kit tracciafile schiumogeno opzionale.
27	Non occorrono parti	–	Collegamento del kit Ultra Sonic Boom.
28	Gruppo di estensione della copertura (12 ugelli - Toro 120-0621)	1	Montaggio del kit barre coperte opzionale.
	Ribattino con spina (N. cat. Toro 114439)	22	
	Staffa di supporto (copertura della sezione centrale - N. cat. Toro 131-3703-03)	4	
	Dado a clip (N. cat. Toro 94-2413)	4	
	Bulloni a testa flangiata (3/8" x 1¼" - N. cat. Toro 110-5050)	16	
	Dadi di bloccaggio flangiati (3/8" - N. cat. Toro 104-8301)	16	
	Cinghia della copertura (N. cat. Toro 120-0629)	2	
	Bulloni a testa flangiata (5/16" x 1¼" - N. cat. Toro 323-36)	4	
29	Piastra ricevente	1	Montaggio del ricevitore di navigazione.
	Distanziale (3/8" x 1")	1	
	Supporto del ricevitore	1	
	Bullone (3/8" x 3¼")	1	
	Rondella di bloccaggio (3/8")	1	
	Rondella (3/8" x 13/16")	1	
	Dado di bloccaggio flangiato (3/8")	1	
	Bullone a testa flangiata (5/16" x ¾")	1	
	Dado di bloccaggio flangiato (5/16")	1	
	Bullone a testa flangiata (3/8" x 1½")	2	
	Distanziale (3/8" x 7/16")	2	
	Ricevitore di navigazione - Kit impianto di irrorazione di precisione GeoLink X25, base, WAAS (Modello 41630)	1	
	Bullone a testa esagonale (5 x 16 mm)	3	
	Rondella (5 mm)	3	
	Adattatore del diaframma (kit modem di correzione CDMA RTK opzionale o kit modem di correzione GSM RTK)	1	
	Antenna cellulare (kit modem di correzione CDMA RTK o kit modem di correzione GSM RTK opzionali)	1	
	Cavo coassiale (kit modem di correzione CDMA RTK o kit modem di correzione GSM RTK opzionali)	1	

Procedura	Descrizione	Qté	Uso
30	Supporto del monitor Bullone a testa flangiata (6 x 12 mm) Bullone a U (5/16") Dado di bloccaggio flangiato (5/16") Supporto a sfera Bullone a testa flangiata (5/16" x ¾") Monitor - Kit impianto di irrorazione di precisione GeoLink X25, base, WAAS (Modello 41630) Braccio del monitor - Kit impianto di irrorazione di precisione GeoLink X25, base, WAAS (Modello 41630)	1 3 2 8 1 4 1 1	Montaggio del monitor dell'irroratrice.
31	Non occorrono parti	–	Collegamento del cablaggio della frizione della pompa di irrorazione.
32	Staffa della batteria Bullone (5/16" x 1¾") Rondella (5/16") Batteria (540 A) Cinghia della batteria Dado di bloccaggio flangiato (5/16") Staffa dell'alternatore Puleggia motrice 279 mm Bullone (¼" x 2¼") Rondella di bloccaggio (¼") Alternatore (60 A) Bullone a testa flangiata (8 x 25 mm) Bullone a testa flangiata (3/8" x 1½") Cinghia trapezoidale	1 1 1 1 1 1 1 1 4 4 1 1 1 1	Montaggio dell'impianto elettrico dell'irroratrice.
33	Relè Dispositivo di fissaggio a spinta Fusibile (15 A) Fusibile (50 A)	1 1 1 1	Collegamento del cablaggio preassemblato del kit alla base del sedile.
34	Cablaggio dati (sistema di navigazione) - kit del sistema di irrorazione di precisione GeoLink (Modello 41630) Cablaggio della batteria (sistema di navigazione) - Kit impianto di irrorazione di precisione GeoLink (modello 41630) Fascetta per cavi Morsetto ad attacco rapido (maniglia rossa) Morsetto ad attacco rapido (maniglia nera)	1 1 8 1 1	Montaggio del cablaggio preassemblato per i componenti di navigazione.
35	Dispositivo di fissaggio a spinta	13	Montaggio del cofano e dei parafanghi anteriori sinistro e destro.
36	Non occorrono parti	–	Montaggio del pannello di accesso del motore e del sedile.
37	Non occorrono parti	–	Programmazione delle impostazioni della macchina.

1

Preparazione all'installazione del kit

Non occorrono parti

Preparazione del serbatoio e del serbatoio di lavaggio opzionale dell'irroratrice

1. Pulite l'irroratrice; fate riferimento alla sezione Pulizia dell'irroratrice del *Manuale dell'operatore* della macchina.

   Importante: **Svuotate completamente il serbatoio dell'irroratrice prima di montare il kit di finitura dell'impianto di irrorazione GeoLink**

2. **Per le macchine con il kit di lavaggio del serbatoio opzionale, effettuate le operazioni seguenti:**

   A. Pompate l'acqua dal serbatoio di lavaggio nel serbatoio dell'irroratrice; fate riferimento alla sezione Utilizzo del kit di lavaggio nelle *Istruzioni di installazione* per il kit di lavaggio del serbatoio.

   B. Spurgate l'acqua dal serbatoio dell'irroratrice; fate riferimento alla sezione Pulizia dell'irroratrice del *Manuale dell'operatore* della macchina.

3. Estendete le sezioni di irrorazione sinistra e destra in posizione orizzontale.

4. Parcheggiate la macchina su una superficie pianeggiante, inserite il freno di stazionamento, spegnete il motore e togliete la chiave; fate riferimento al *Manuale dell'operatore*.

   Importante: **Parcheggiate la macchina su una superficie pianeggiante prima di installare il kit GeoLink.**

Scollegamento della batteria

1. Girate l'INTERRUTTORE A CHIAVE in posizione di SPEGNIMENTO e togliete la chiave; fate riferimento al *Manuale dell'operatore*.

2. Sbloccate il sedile spingendo la maniglia di blocco del sedile all'indietro (Figura 1).

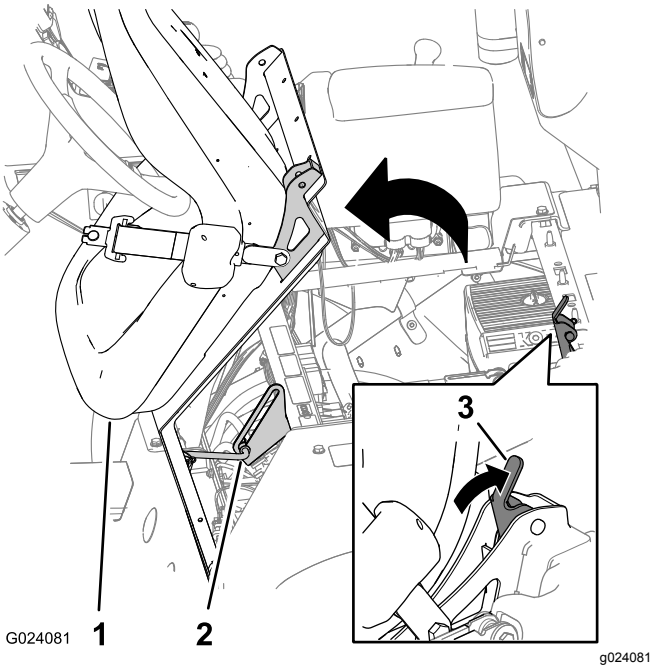

Figura 1

1. Sedile
2. Asta di supporto
3. Maniglia di blocco del sedile

3. Ruotate il sedile e la piastra in avanti fino a quando l'estremità dell'asta di supporto nella relativa staffa non si trova nella parte inferiore della scanalatura della staffa (Figura 1).

4. Rimuovete il bullone e il dado che fissano il terminale del cavo negativo della batteria al polo negativo della batteria.

⚠ AVVERTENZA

Le scintille elettriche possono fare esplodere i gas delle batterie e causare infortuni.

Se il percorso dei cavi della batteria è errato, le scintille possono danneggiare l'irroratrice e i cavi.

- **Scollegate sempre il cavo negativo (nero) della batteria prima di quello positivo (rosso).**
- **Collegate sempre il cavo positivo (rosso) della batteria prima di quello negativo (nero).**

I terminali della batteria e gli attrezzi metallici possono creare cortocircuiti contro i componenti metallici dell'irroratrice e provocare scintille.

- **In sede di rimozione o montaggio della batteria, impedite ai terminali di toccare le parti metalliche dell'irroratrice.**
- **Non lasciate che gli attrezzi metallici creino cortocircuiti fra i terminali della batteria e le parti metalliche dell'irroratrice.**
- **Tenete sempre correttamente posizionata la cinghia della batteria in modo da proteggerla e fissarla saldamente.**

5. Riposizionate il coperchio di isolamento e rimuovete il bullone e il dado che fissano il terminale del cavo positivo della batteria al polo positivo della batteria (Figura 2).

   Nota: Assicuratevi che i terminali dei cavi della batteria non siano a contatto con i poli della batteria.

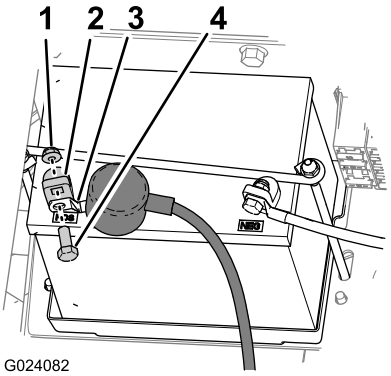

Figura 2

1. Dado
2. Polo della batteria
3. Terminale (cavo positivo della batteria)
4. Bullone

6. Attendete che il motore si raffreddi completamente.

2

Rimozione del sedile e del pannello di accesso del motore

Non occorrono parti

Rimozione del sedile

1. Togliete il connettore a 2 prese del cablaggio preassemblato della macchina collegato al connettore dell'interruttore del sedile (Figura 3).

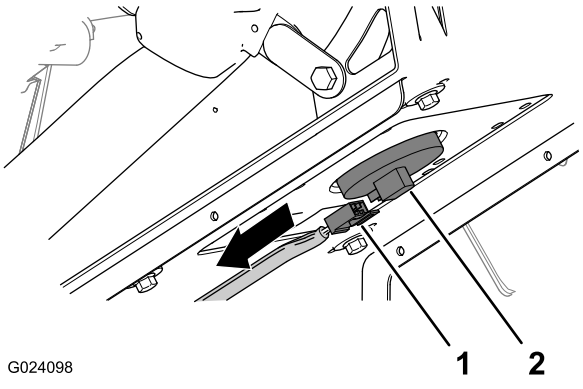

Figura 3

1. Connettore a 2 prese (cablaggio preassemblato della macchina)
2. Connettore dell'interruttore del sedile

2. Rimuovete la coppiglia che fissa l'asta di sostegno alla staffa nella parte inferiore della piastra del sedile(Figura 4).

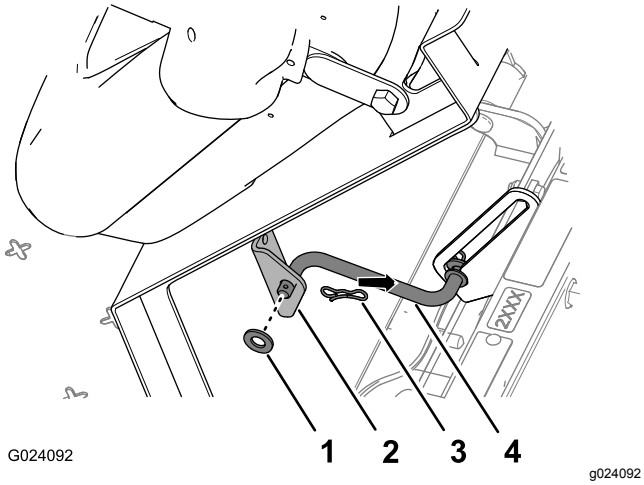

Figura 4

1. Rondella
2. Staffa (sedile)
3. Coppiglia
4. Asta di supporto

3. Rimuovete le 2 coppiglie che fissano il raccordo orientabile della piastra del sedile alle staffe dello chassis (Figura 5).

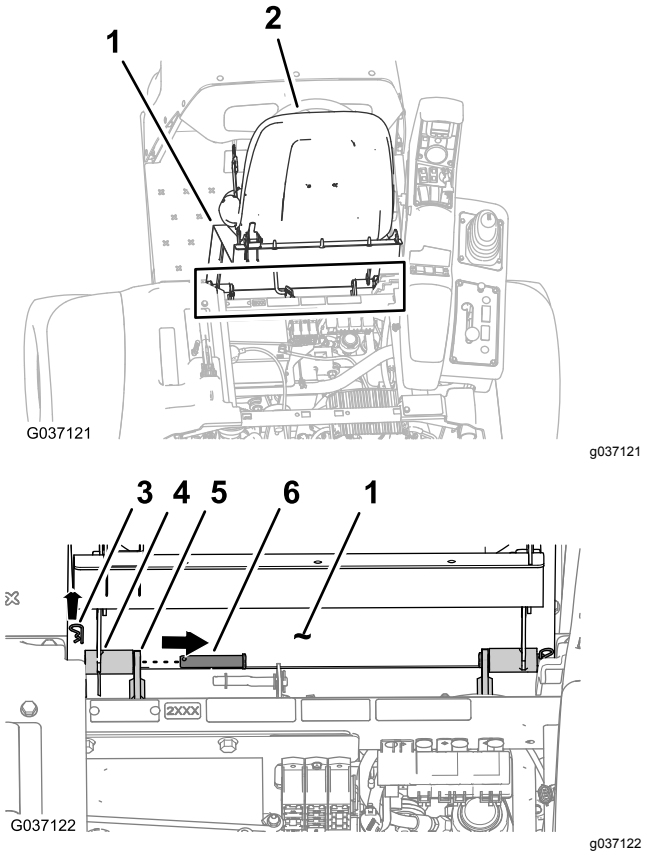

Figura 5

1. Piastra del sedile
2. Sedile
3. Coppiglia
4. Accessorio a perno (base del sedile)
5. Staffa dello chassis
6. Perno di articolazione

4. Rimuovete i 2 perni orientabili che fissano il sedile e la relativa piastra allo chassis (Figura 5).
5. Sollevate il sedile e la relativa piastra per estrarli dalla macchina (Figura 6).

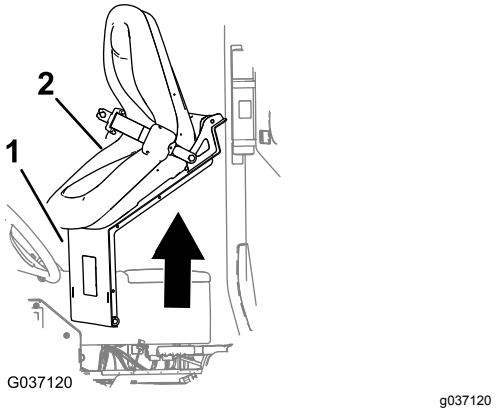

Figura 6

1. Piastra del sedile
2. Sedile

Rimozione del pannello di accesso del motore

1. Ruotate verso l'alto le maniglie per i fermi del pannello di accesso del motore (Figura 7).

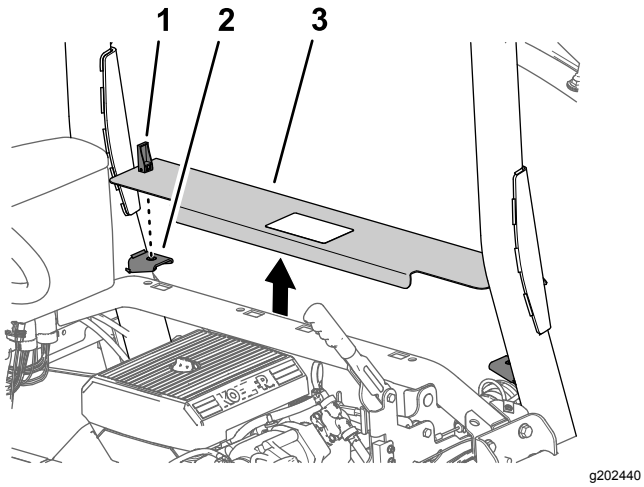

Figura 7

1. Dispositivo di fermo
2. Staffe di supporto del pannello
3. Pannello di accesso del motore

2. Sollevate il pannello di accesso del motore e rimuovetelo dalla macchina (Figura 7).

3

Rimozione dei parafanghi anteriori sinistro e destro e del cofano

Non occorrono parti

Rimozione dei parafanghi anteriori sinistro e destro

1. Rimuovete i 2 dispositivi di fissaggio a spinta che fissano il parafango anteriore sinistro al profilato inferiore del ROPS (Figura 8).

   Nota: Eliminate i dispositivi di fissaggio a spinta che avete rimosso.

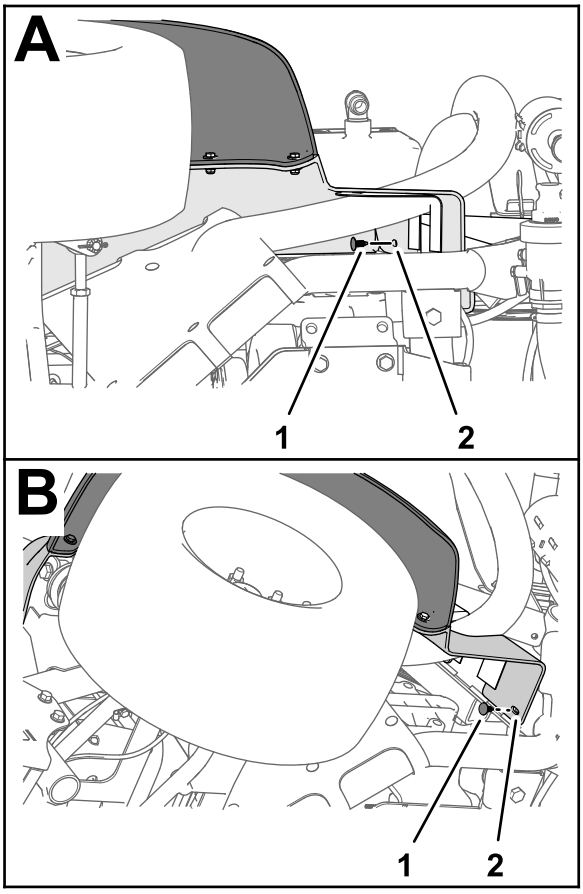

Figura 8

1. Dispositivo di fissaggio a spinta
2. Parafango anteriore sinistro

2. Rimuovete i 3 bulloni (5/16" x 1") e le 3 rondelle (5/16") che fissano il parafango al telaio della macchina (Figura 9).

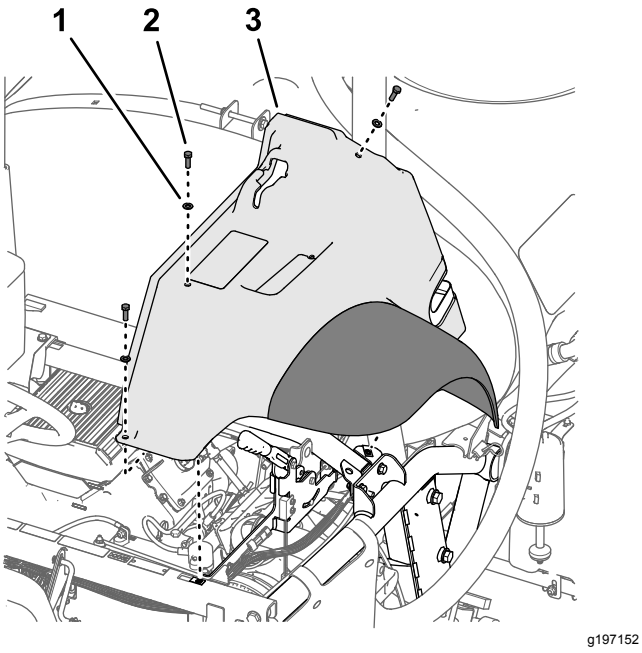

Figura 9

1. Rondella (5/16")
2. Bullone (5/16" x 1")
3. Parafango anteriore sinistro

3. Rimuovete il parafango dalla macchina.

   Nota: Eliminate i dispositivi di fissaggio a spinta che avete rimosso.; conservate il parafango, i bulloni e le rondelle per l'installazione in Montaggio dei parafanghi anteriori sinistro e destro (pagina 98).

4. Rimuovete i 6 dispositivi di fissaggio a spinta e 5 rondelle (9/16" x ½") che fissano la copertura del parafango interno al telaio della macchina (Figura 10).

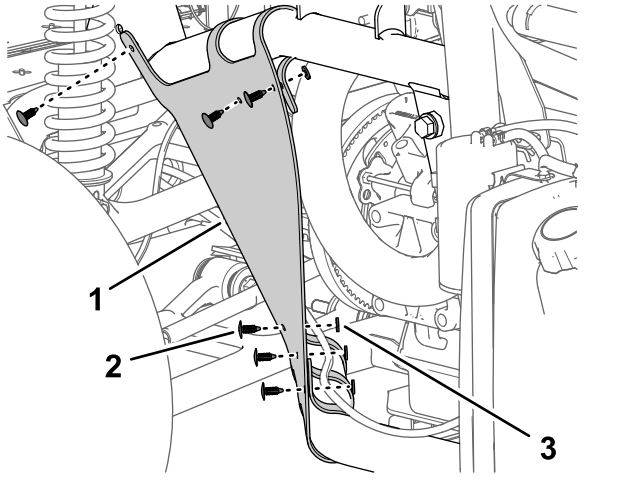

Figura 10

1. Copertura del parafango interno
2. Dispositivo di fissaggio a spinta
3. Rondella (9/16" x ½")

5. Rimuovete la copertura del parafango interno dalla macchina (Figura 11).

   Nota: Eliminate i dispositivi di fissaggio a spinta che avete rimosso.

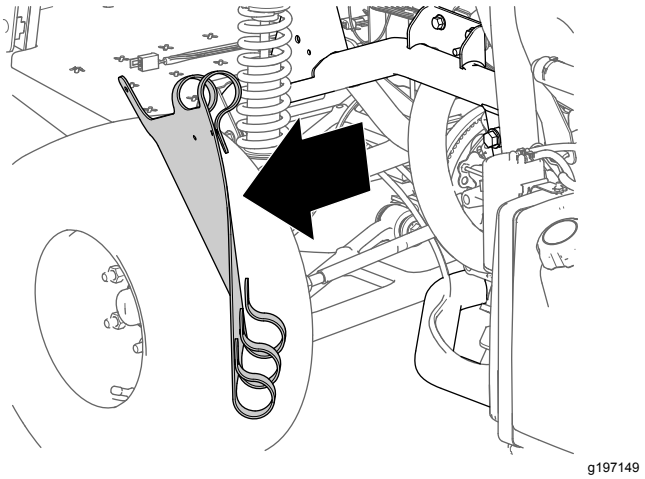

Figura 11

6. Ripetete i passaggi da 1 a 5 per il parafango e la copertura del parafango interno sull'altro lato della macchina.

Rimozione del cofano

1. Scollegate i 2 connettori elettrici (a 2 prese) del cablaggio preassemblato della macchina dai connettori a 2 pin dei gruppi fari di sinistra e destra (Figura 12).

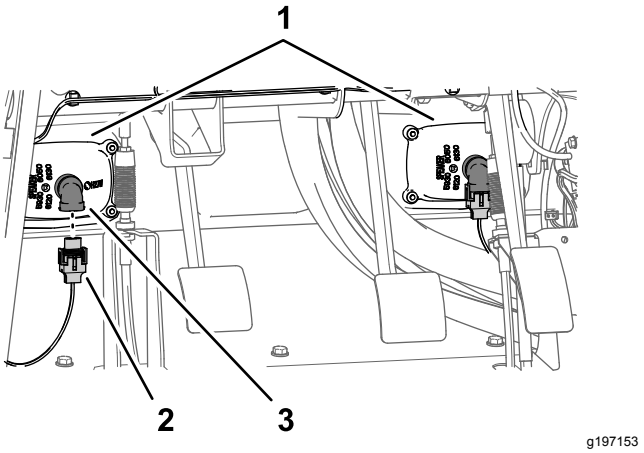

Figura 12

1. Fari
2. Connettore a 2 prese (cablaggio preassemblato della macchina)
3. Connettore a 2 pin (faro)

2. Rimuovete i 9 dispositivi di fissaggio a spinta che fissano il cofano al cruscotto e al telaio della macchina (Figura 13).

Nota: Conservate i dispositivi di fissaggio a spinta per l'installazione in Montaggio del cofano (pagina 97).

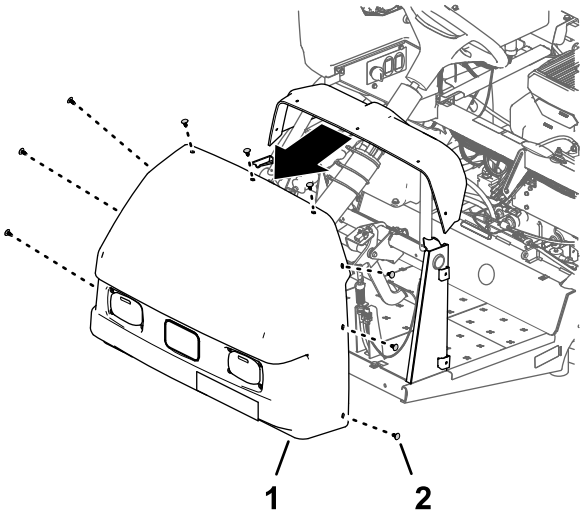

Figura 13

1. Cofano
2. Dispositivo di fissaggio a spinta

3. Rimuovete il cofano dalla macchina (Figura 13).

   Nota: Eliminate i dispositivi di fissaggio a spinta che avete rimosso.

4

Scollegamento del kit tracciafile schiumogeno opzionale

Parti necessarie per questa operazione:

2	Gruppo tubi, n. cat. Toro 114-9553
8	Fascetta per cavi

Rimozione dei tubi del liquido e dell'aria nel compressore

Kit tracciafile schiumogeni 2017 e successivi

1. Nel pannello di connessione del compressore per il kit tracciafile schiumogeno, fissate una fascetta per cavi attorno al tubo trasparente e blu per la sezione di irrorazione di destra (Figura 14).

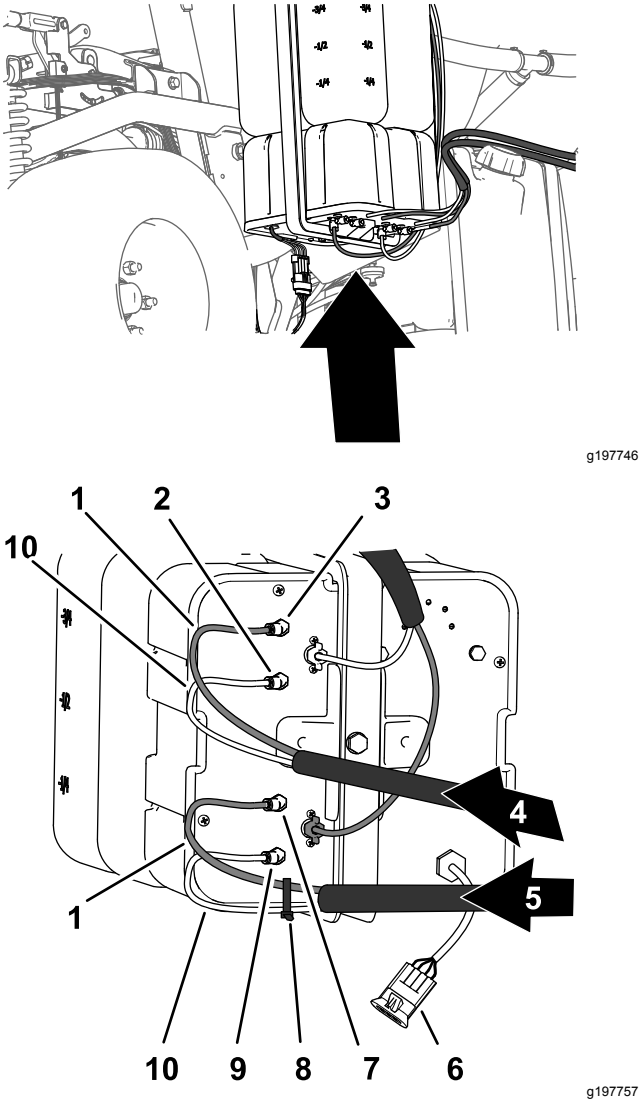

Figura 14

1. Tubi blu
2. Raccordo del liquido (sezione di irrorazione di sinistra)
3. Raccordo dell'aria (sezione di irrorazione di sinistra)
4. Tubi della schiuma (sezione di irrorazione di sinistra)
5. Tubi della schiuma (sezione di irrorazione di destra)
6. Connettore elettrico
7. Raccordo del liquido (sezione di irrorazione di destra)
8. Fascetta per cavi
9. Raccordo del liquido (sezione di irrorazione di destra)
10. Tubi trasparenti

2. Premete il collare di bloccaggio verso l'interno (Figura 15).

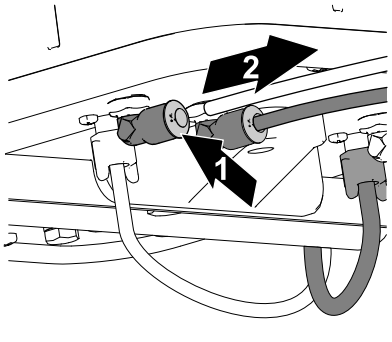

g197769

Figura 15

1. Spingete il collare di bloccaggio verso l'interno
2. Estraete il tubo

3. Estraete il tubo dal raccordo (Figura 15).
4. Ripetete i passaggi 2 e 3 per gli altri 3 tubi per le sezioni di irrorazione.

Rimozione dei tubi del liquido e dell'aria nel compressore

Kit tracciafile schiumogeni 2016 e precedenti

1. Nel pannello di connessione del compressore per il kit tracciafile schiumogeno, fissate una fascetta per cavi attorno al tubo trasparente e blu per la sezione di irrorazione di destra (Figura 16).

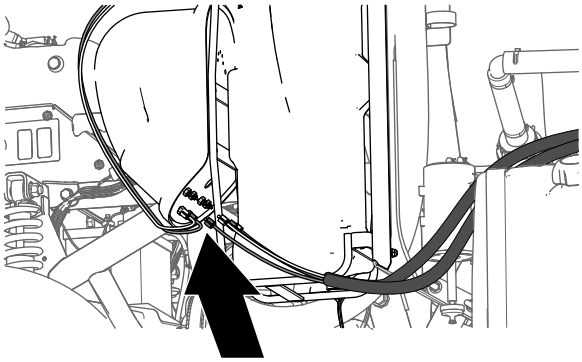

g197745

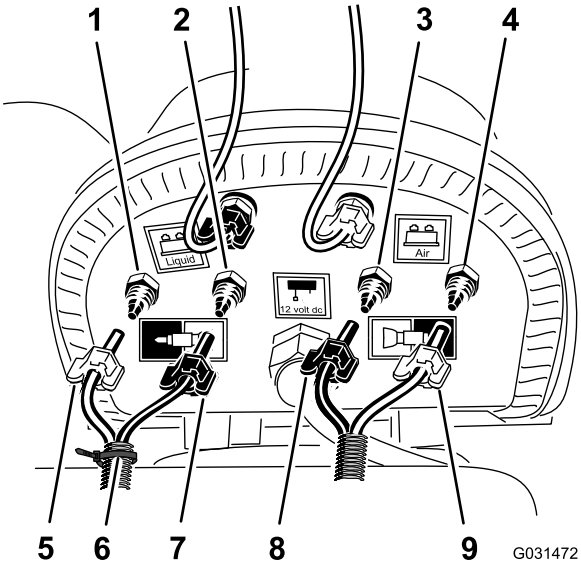

g031472

Figura 16

1. Raccordo di compressione dell'aria (sezione di irrorazione di destra)
2. Raccordo di compressione del liquido (sezione di irrorazione di destra)
3. Raccordo di compressione del liquido (sezione di irrorazione di sinistra)
4. Raccordo di compressione dell'aria (sezione di irrorazione di sinistra)
5. Dado di compressione - aria (sezione di irrorazione di destra - tubo blu)
6. Fascetta per cavi
7. Dado di compressione - acqua (sezione di irrorazione di destra - tubo trasparente)
8. Dado di compressione (sezione di irrorazione di sinistra - tubo blu)
9. Dado di compressione (sezione di irrorazione di sinistra - tubo trasparente)

2. Allentate i dadi di compressione per i 2 tubi trasparenti e i 2 tubi blu per gli ugelli della schiuma nella sezione di irrorazione di sinistra e destra (Figura 16).
3. Rimuovete i 4 tubi dai raccordi di compressione per le sezioni di irrorazione (Figura 16).

Rimozione dei tubi del liquido e dell'aria per le sezioni di irrorazione

1. Nella sezione di irrorazione esterna, utilizzate un pezzo di nastro adesivo per segnare i tubi del liquido e dell'aria di sinistra per la sezione di irrorazione di sinistra e i tubi del liquido e dell'aria di destra per la sezione di irrorazione di destra.
2. Spostate i tubi per gli ugelli della schiuma nella sezione di irrorazione di sinistra e destra, indietro e attraverso il serratubi a R accanto al punto di articolazione per la sezione di irrorazione (Figura 17).

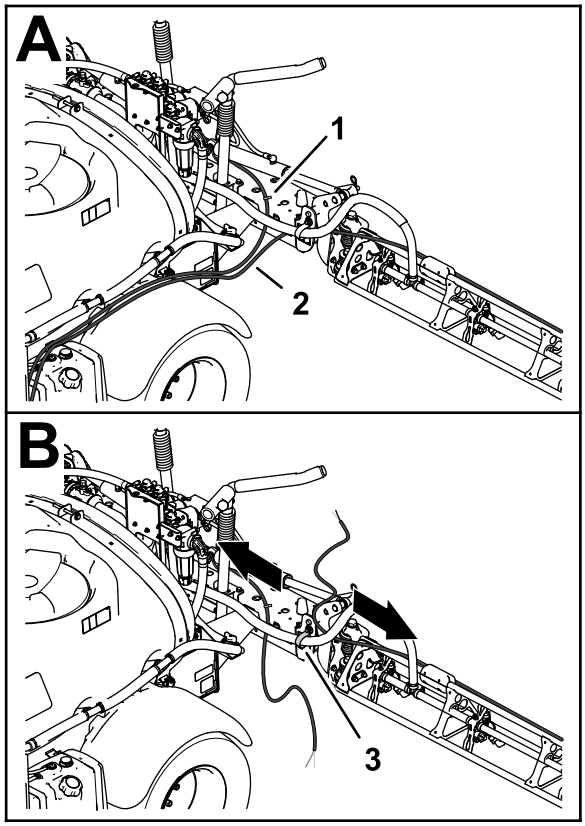

g197783

Figura 17

1. Tubo - ugello del tracciafile schiumogeno (sezione di irrorazione di sinistra)
2. Tubo - ugello del tracciafile schiumogeno (sezione di irrorazione di destra)
3. Serratubi a R

3. Se la vostra macchina è dotata del **kit di prolunga della barra centrale** montato, fissate, senza serrarla, l'estremità libera dei tubi del liquido e dell'aria alla sezione di irrorazione esterna. e saltate le procedure per Preparazione dei nuovi gruppi dei tubi per gli ugelli del tracciafile schiumogeno (pagina 13) e Montaggio del nuovo gruppo tubi (pagina 14).

Preparazione dei nuovi gruppi dei tubi per gli ugelli del tracciafile schiumogeno

Macchine senza kit di prolunga della barra centrale opzionale

1. Rimuovete le fascette per cavi che fissano i tubi del liquido e dell'aria del kit tracciafile schiumogeno alla sezione di irrorazione esterna (Figura 18).

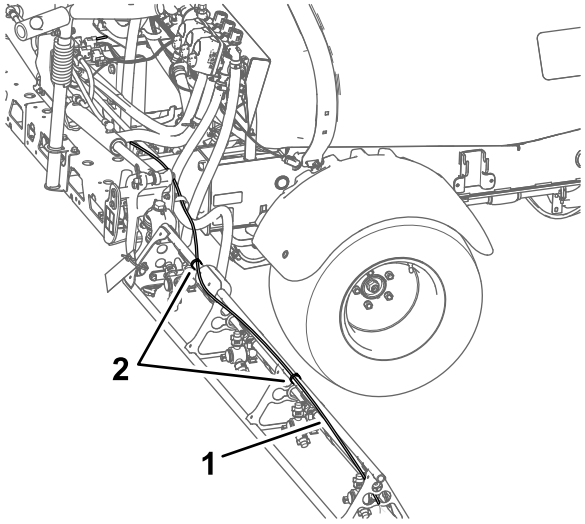

g197816

Figura 18

1. Tubi del liquido e dell'aria (sezione di irrorazione di destra illustrata)
2. Fascette per cavi

2. Nell'ugello del tracciafile schiumogeno, allentate il dado di compressione che fissa il tubo blu (acqua) al raccordo di compressione blu dell'ugello del tracciafile schiumogeno (Figura 19).

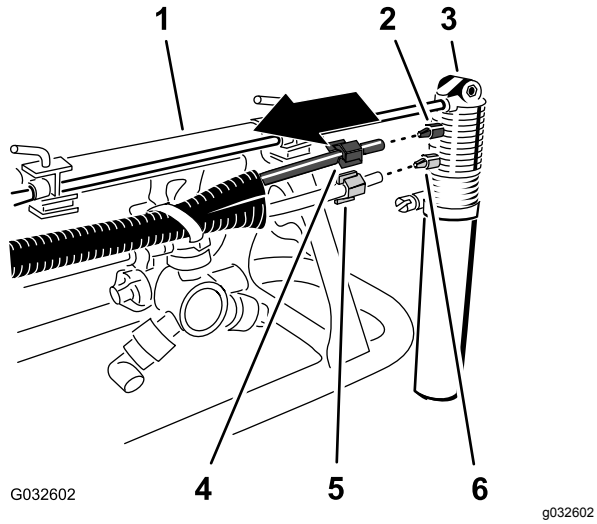

Figura 19

1. Sezione di irrorazione esterna
2. Raccordo di compressione (blu)
3. Ugello del tracciafile schiumogeno
4. Dado di compressione (blu, tubo dell'acqua blu)
5. Dado di compressione (bianco, tubo dell'aria trasparente)
6. Raccordo di compressione (bianco)

3. Allentate il dado di compressione che fissa il tubo trasparente (aria) al raccordo di compressione bianco dell'ugello del tracciafile schiumogeno (Figura 19).
4. Rimuovete i tubi del liquido e dell'aria dalla macchina.
5. Rimuovete i dadi di compressione alle estremità dei tubi (Figura 19).

   Nota: Conservate i dadi di compressione per l'installazione alla fase 1 di Montaggio del nuovo gruppo tubi (pagina 14).
6. Allineate i vecchi tubi del liquido e dell'aria (Figura 20) al nuovo gruppo tubi (N. cat. Toro 114-9553).

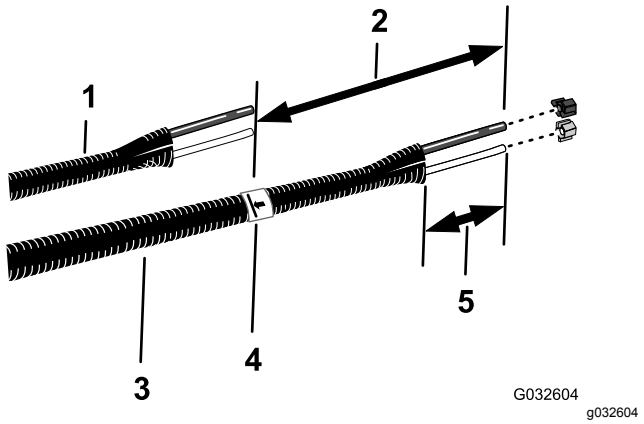

Figura 20

1. Vecchi tubi del liquido e dell'aria
2. 26 cm
3. Nuovo gruppo tubi (N. cat. Toro 114-9553)
4. Nastro adesivo e segno
5. 77–102 mm

7. Utilizzate un pezzo di nastro adesivo per contrassegnare la lunghezza dei vecchi tubi del liquido e dell'aria sul nuovo gruppo tubi.
8. Nel nuovo gruppo tubi, aggiungete una lunghezza di 26 cm dal segno marcato nella fase 7, contrassegnate il gruppo tubi e tagliate i tubi sul secondo (e più lungo) segno (Figura 20).
9. Se i vecchi tubi del liquido e dell'aria sono contrassegnati con una fascetta per cavi, contrassegnate il nuovo gruppo tubi con una fascetta per cavi, altrimenti saltate alla fase 10.

   Nota: I vecchi tubi del liquido e dell'aria non vi occorrono più.
10. Rimuovete 77-102 mm di guaina attorno a ciascun'estremità del gruppo tubi (Figura 20).
11. Ripetete i passaggi da 1 a 10 per i tubi del liquido e dell'aria sull'altro lato della macchina.

Montaggio del nuovo gruppo tubi

Macchine senza kit di prolunga della barra centrale opzionale

1. Inserite il dado di compressione blu sulle estremità del tubo blu e il dado di compressione bianco sul tubo trasparente (Figura 21).

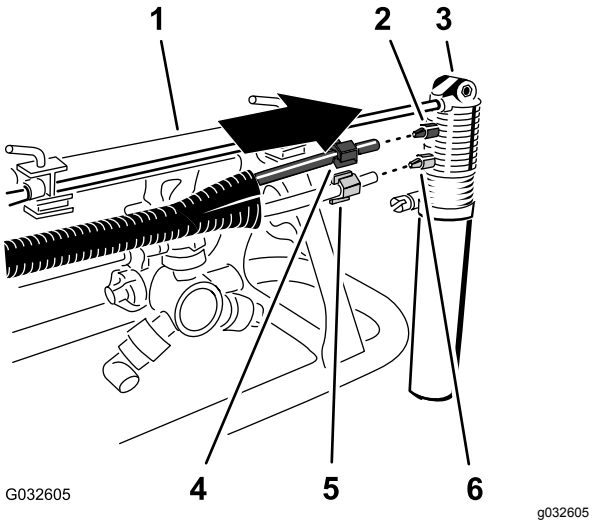

Figura 21

1. Sezione di irrorazione esterna
2. Raccordo di compressione (blu)
3. Ugello del tracciafile schiumogeno
4. Dado di compressione (blu, tubo dell'acqua blu)
5. Dado di compressione (bianco, tubo dell'aria trasparente)
6. Raccordo di compressione (bianco)

2. Allineate l'estremità del tubo trasparente con il dado di compressione bianco al raccordo bianco dell'ugello del tracciafile schiumogeno e serrate il dado di compressione manualmente (Figura 21).
3. Allineate l'estremità del tubo blu con il dado di compressione blu al raccordo blu dell'ugello del tracciafile schiumogeno e serrate il dado di compressione manualmente (Figura 21).
4. Disponete il gruppo tubi lungo il lato posteriore dell'asta di supporto superiore della sezione di irrorazione esterna, come illustrato nella Figura 22.

   Importante: **Se il gruppo tubi è montato sul lato errato dell'asta di supporto superiore, i tubi saranno schiacciati tra l'alloggiamento e la sezione di irrorazione esterna quando le barre sono in posizione di trasporto.**

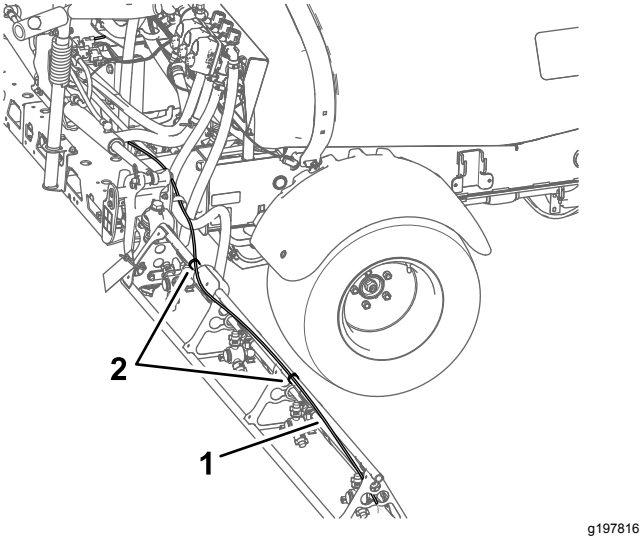

Figura 22

1. Gruppo tubi (sezione di irrorazione di destra illustrata)
2. Fascette per cavi

5. Fissate il gruppo tubi al foro nel supporto dell'ugello con una fascetta per cavi, come illustrato nella Figura 23.

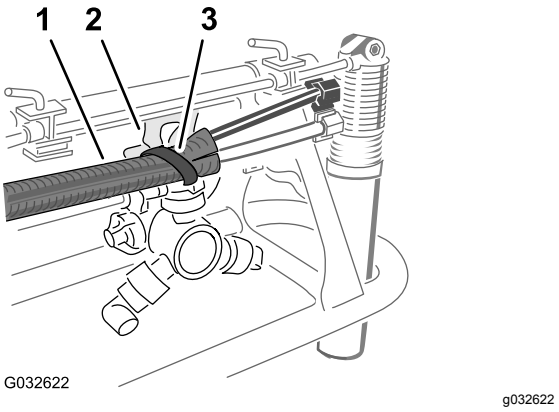

Figura 23

1. Gruppo tubi
2. Supporto dell'ugello
3. Fascetta per cavi

6. Fissate il gruppo tubi alla sezione di irrorazione esterna con fascette per cavi, come illustrato nella Figura 22.
7. Fissate, senza serrarla, l'estremità libera del gruppo tubi alla sezione di irrorazione esterna.
8. Ripetete i passaggi da 1 a 6 per il gruppo tubi sull'altro lato della macchina.

5

Scollegamento del kit di allineamento delle barre Ultra Sonic Boom opzionale

Non occorrono parti

Procedura

1. Scollegate il connettore a 3 pin del cablaggio preassemblato per il kit di allineamento delle barre Ultra Sonic Boom dal connettore a 3 prese del cablaggio preassemblato della macchina (Figura 24).

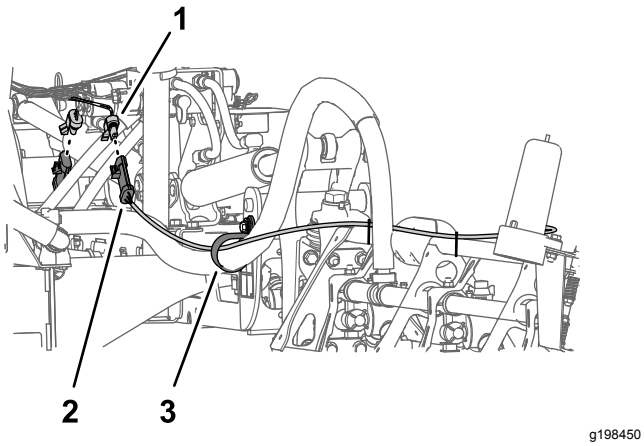

Figura 24

1. Connettore a 3 prese (cablaggio preassemblato della macchina)
2. Connettore a 3 pin (cablaggio preassemblato – kit di allineamento delle barre Ultra Sonic Boom)
3. Morsetto di supporto

2. Ripetete il passaggio 1 per il connettore a 3 pin del cablaggio preassemblato delle barre Ultra Sonic Boom sull'altro lato della macchina.

6

Rimozione della copertura della sezione centrale (a 11 ugelli) del kit barre coperte opzionale

Non occorrono parti

Procedura

1. Mentre sostenete la copertura della sezione centrale (a 11 ugelli), rimuovete i 4 bulloni a testa flangiata (5/16" x 1¼") e le 2 cinghie della copertura che fissano la copertura alla staffa di supporto della copertura stessa (Figura 25).

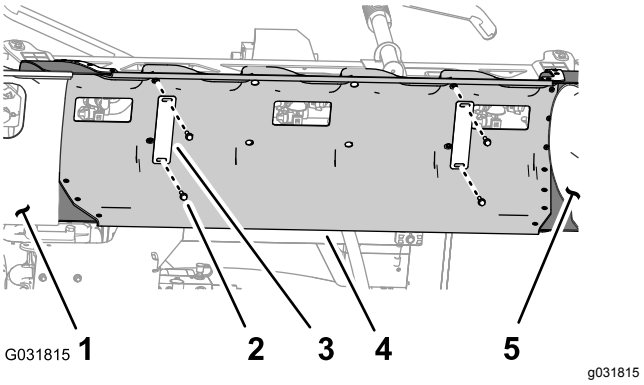

Figura 25

1. Copertura della sezione della barra (sinistra)
2. Bullone a testa flangiata (5/16" x 1¼")
3. Cinghia della copertura
4. Copertura della sezione centrale
5. Copertura della sezione della barra (destra)

2. Rimuovete la copertura della sezione centrale dalla macchina (Figura 26).

   Nota: Conservate la copertura per il montaggio, le cinghie della copertura e i bulloni a testa flangiata per l'installazione nelle fasi 1 e 2 di Montaggio della copertura della sezione centrale (pagina 73).

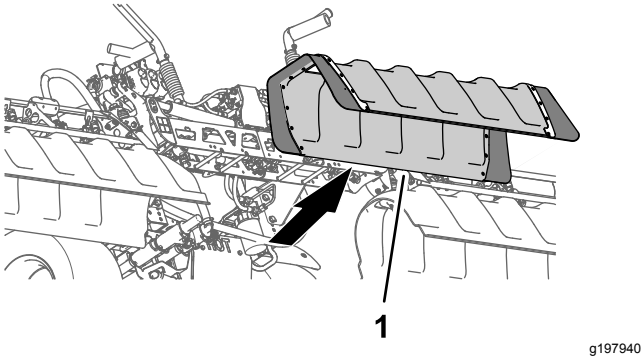

Figura 26

1. Copertura della sezione centrale

7

Scollegamento del tubo di rilevamento della pressione per il manometro del cruscotto

Non occorrono parti

Scollegamento del tubo di rilevamento della pressione per il manometro del cruscotto

Macchine senza kit asta manuale opzionale o kit avvolgitubo elettrico opzionale

Nota: Se la vostra macchina è dotata di un kit pistola di irrorazione opzionale, fate riferimento a Scollegamento del tubo di rilevamento della pressione e del flessibile di alimentazione (pagina 18).

1. Premete sul collare per l'accoppiatore del tubo sul tappo terminale della valvola di sezione delle barre di destra (Figura 27).

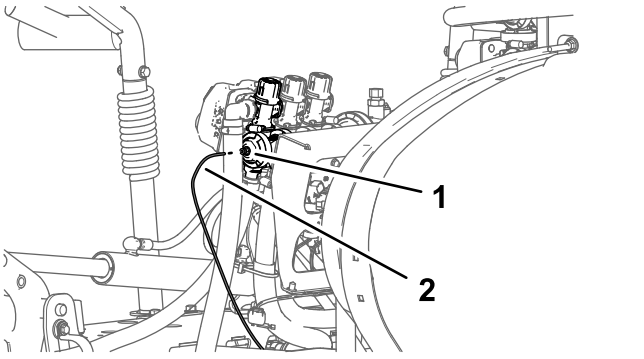

Figura 27

1. Accoppiatore del tubo (tappo terminale della valvola di sezione delle barre di sinistra)
2. Tubo di rilevamento della pressione

2. Tirate il tubo di rilevamento della pressione per il manometro del cruscotto estraendolo dall'accoppiatore del tubo (Figura 27).

Scollegamento del tubo di rilevamento della pressione e del flessibile di alimentazione

Macchine con kit asta manuale opzionale o kit avvolgitubo elettrico opzionale

1. Premete il collare dell'accoppiatore del tubo nel gomito a 90° della valvola di sezione di irrorazione (Figura 28).

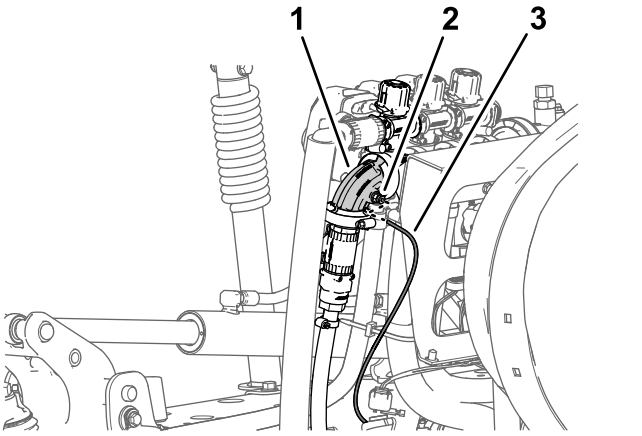

Figura 28

1. Gomito a 90° (valvola di sezione delle barre di destra)
2. Accoppiatore per tubo
3. Tubo di rilevamento della pressione (manometro del cruscotto)

2. Tirate il tubo di rilevamento della pressione per il manometro del cruscotto estraendolo dall'accoppiatore del tubo (Figura 28).

   Nota: Non rimuovete il gomito a 90° della valvola di intercettazione per il flessibile di alimentazione dell'avvolgitubo dalla flangia della valvola di sezione delle barre di destra.

8

Scollegamento dei connettori delle valvole dell'irroratrice

Non occorrono parti

Procedura

1. Scollegate il connettore a 3 prese indicato come VALVOLA DI IRRORAZIONE DI SINISTRA, VALVOLA DI IRRORAZIONE CENTRALE e VALVOLA DI IRRORAZIONE DI DESTRA del cablaggio preassemblato della macchina dai connettori a 3 pin dei 3 attuatori delle valvole di irrorazione (Figura 29).

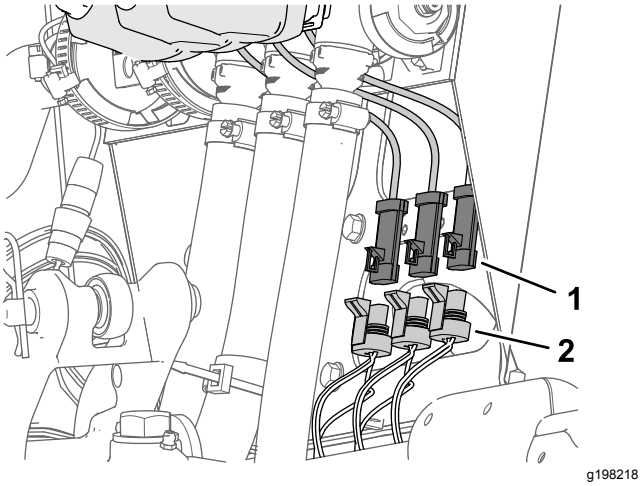

Figura 29

1. Connettore a 3 pin (attuatore delle valvole di irrorazione)
2. Connettore a 3 prese - cablaggio preassemblato della macchina (VALVOLA DI IRRORAZIONE DI SINISTRA, VALVOLA DI IRRORAZIONE CENTRALE e VALVOLA DI IRRORAZIONE DI DESTRA)

2. Scollegate il connettore a 4 prese del cablaggio preassemblato della macchina indicato come VALVOLA DI FREQUENZA dal connettore a 4 pin dell'attuatore della valvola di frequenza (Figura 30).

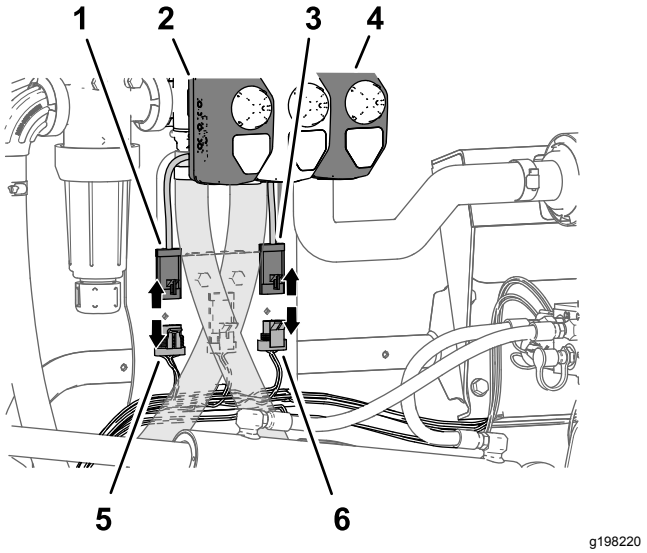

Figura 30

1. Connettore a 4 pin (attuatore della valvola di frequenza)
2. Attuatore (valvola di frequenza)
3. Connettore a 3 pin (attuatore della valvola di irrorazione principale)
4. Attuatore (valvola di irrorazione principale)
5. Connettore a 4 prese - cablaggio preassemblato della macchina (VALVOLA DI FREQUENZA)
6. Connettore a 3 prese - cablaggio preassemblato della macchina (VALVOLA DI IRRORAZIONE PRINCIPALE)

3. Scollegate il connettore a 3 prese del cablaggio preassemblato della macchina indicato come VALVOLA DI IRRORAZIONE PRINCIPALE dal connettore a 3 pin dell'attuatore della valvola di irrorazione principale (Figura 30).

9

Rimozione dell'interruttore di comando del volume

Parti necessarie per questa operazione:

1	Fascetta per cavi
1	Tappo dell'interruttore

Procedura

1. Rimuovete le 4 viti a testa flangiata (¼" x ½") che fissano il pannello a 3 interruttori al quadro di comando (Figura 31).

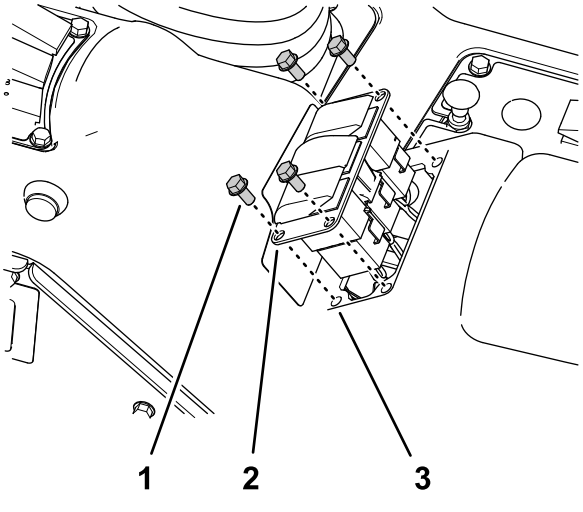

Figura 31

1. Vite a testa flangiata (¼" x ½")
2. Pannello a 3 interruttori
3. Apertura (quadro di comando)

2. Schiacciate tra loro le alette di bloccaggio dell'interruttore di comando del volume e spingete il comando verso l'alto estraendolo dal pannello a 3 interruttori (Figura 32).

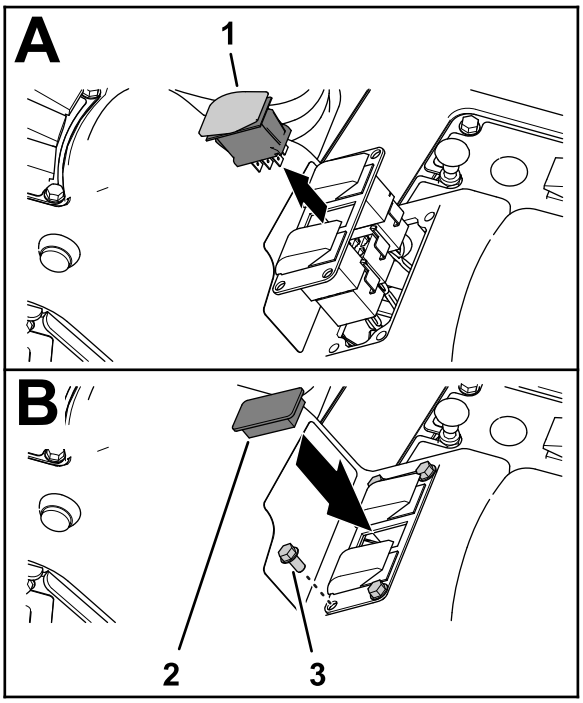

Figura 32

1. Interruttore di comando del volume
2. Tappo dell'interruttore
3. Vite a testa flangiata (¼" x ½")

3. Scollegate il connettore a 8 prese del cablaggio preassemblato della macchina (indicato come **comando del volume**) dal connettore a 8 pin dell'interruttore (Figura 31).

Nota: L'interruttore del volume rimosso dalla macchina non vi occorre più.

4. Disponete la diramazione del cablaggio anteriore per il comando del volume attraverso l'apertura nel pannello a 3 interruttori e fissate la diramazione del cablaggio su una diramazione adiacente con una fascetta per cavi.
5. Montate il pannello a 3 interruttori sul quadro di comando (Figura 32) con le 4 viti a testa flangiata (¼" x ½") rimosse al passaggio 1.
6. Allineate il tappo dell'interruttore con l'apertura nel pannello a 3 interruttori in cui avete rimosso il comando del volume (Figura 31)..
7. Inserite il tappo dell'interruttore nel pannello a 3 interruttori fino a quando il tappo non scatta saldamente nel pannello (Figura 31).

10

Rimozione delle sezioni di irrorazione

Non occorrono parti

Rimozione dei flessibili delle sezioni di irrorazione

1. Nella sezione di irrorazione esterna, rimuovete la fascetta stringitubo che fissa il flessibile di sezione dell'irroratrice al raccordo a T dentellato (Figura 33).

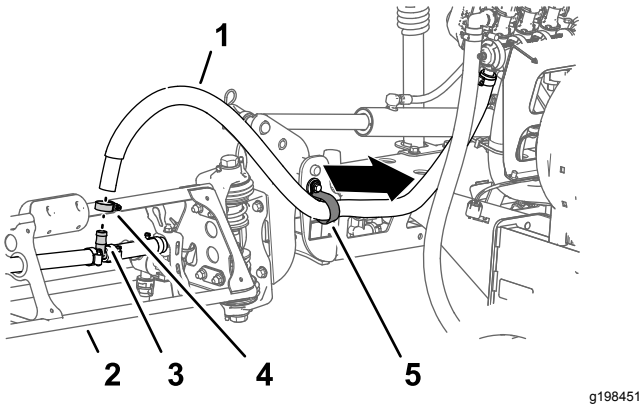

g198451

Figura 33

1. Flessibile di sezione dell'irroratrice (sezione di irrorazione esterna)
2. Sezione di irrorazione esterna
3. Raccordo a T dentellato
4. Fascetta stringitubo
5. Serratubi a R

2. Rimuovete il flessibile dal raccordo a T (Figura 33).
3. Rimuovete l'estremità libera del flessibile dal serratubi a R (Figura 33).
4. Ripetete i passaggi da 1 a 3 per il flessibile di alimentazione sull'altra sezione di irrorazione esterna.
5. Sotto la sezione di irrorazione centrale, rimuovete la fascetta stringitubo che fissa il flessibile di alimentazione per la sezione di irrorazione centrale al raccordo a T dentellato (Figura 34).

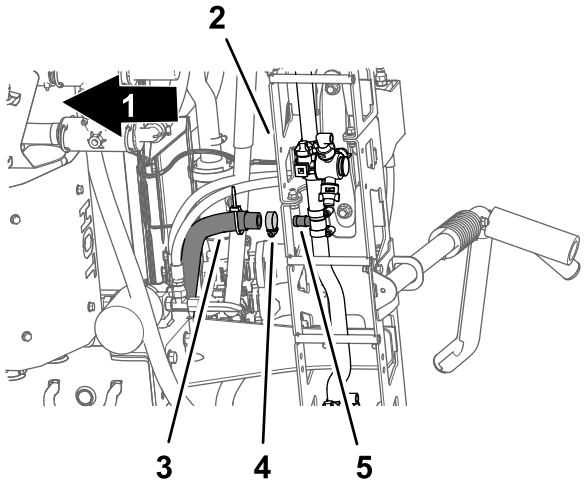

g198473

Figura 34

1. Parte anteriore della macchina
2. Sezione di irrorazione centrale
3. Flessibile di alimentazione (sezione di irrorazione centrale)
4. Fascetta stringitubo
5. Raccordo a T dentellato

6. Rimuovete i dispositivi di fissaggio che fissano gli accoppiatori rapidi dei flessibili di alimentazione di sinistra, destra e centrale dagli accoppiatori rapidi delle valvole di sezione di irrorazione (Figura 35).

   Nota: Conservate i fermi per l'installazione descritta in Montaggio dei flessibili sulle valvole degli ugelli 7-10 (pagina 61).

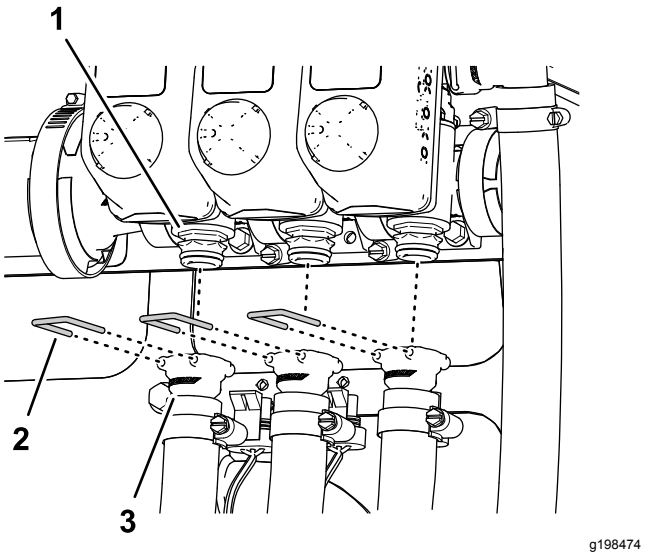

Figura 35

1. Accoppiatore rapido (valvola di sezione di irrorazione)
2. Fermo
3. Accoppiatore rapido (presa - flessibile di alimentazione)

7. Rimuovete i flessibili di alimentazione delle sezioni di sinistra, destra e centrale dagli accoppiatori rapidi delle valvole di sezione di irrorazione e rimuovete i flessibili dalla macchina (Figura 35).

   Nota: I flessibili di alimentazione delle sezioni di sinistra, destra e centrale non vi occorrono più.

Rimozione dei flessibili di estensione e ritrazione per il cilindro di sollevamento

1. Rimuovete i flessibili dai fori di estensione per i cilindri di sollevamento di sinistra e destra (Figura 37).

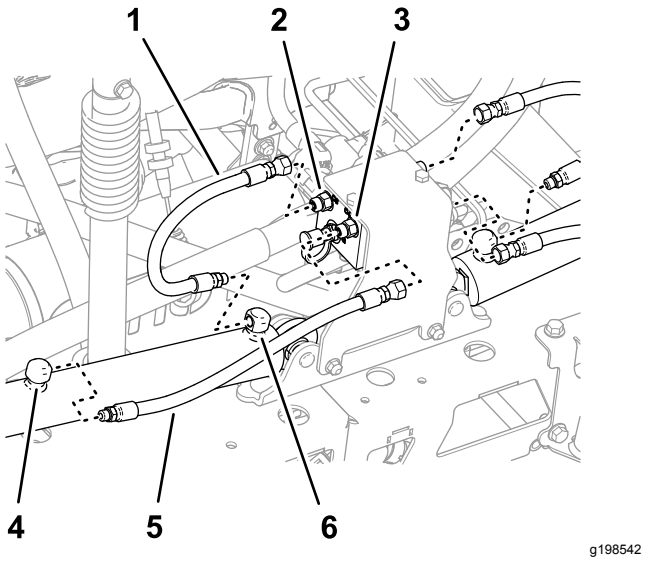

Figura 36

1. Flessibile (posizione estesa)
2. Foro C3 (collettore del cilindro di sollevamento)
3. Foro C4 (collettore del cilindro di sollevamento)
4. Foro di ritrazione (cilindro di sollevamento)
5. Flessibile (posizione ritratta)
6. Foro di estensione (cilindro di sollevamento)

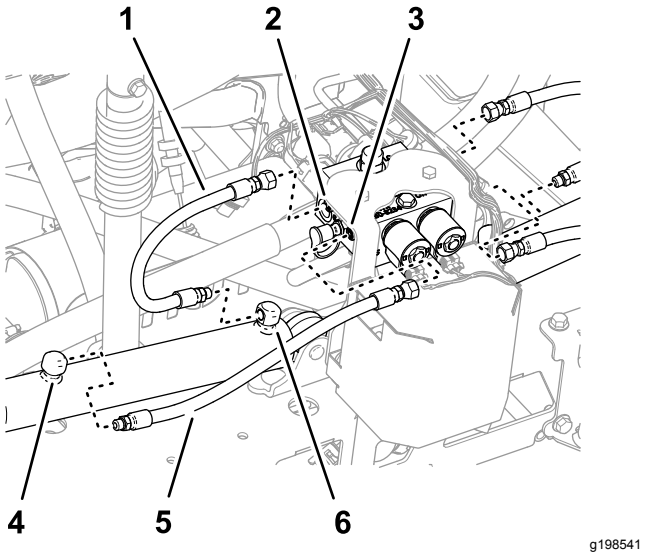

Figura 37

Macchine con kit di allineamento delle barre Ultra Sonic Boom opzionale

1. Flessibile (posizione estesa)
2. Foro C3 (collettore del cilindro di sollevamento)
3. Foro C4 (collettore del cilindro di sollevamento)
4. Foro di ritrazione (cilindro di sollevamento)
5. Flessibile (posizione ritratta)
6. Foro di estensione (cilindro di sollevamento)

2. Rimuovete i flessibili dai fori C2 e C4 del collettore del cilindro di sollevamento (Figura 37).

3. Rimuovete i flessibili dai fori di ritrazione dei cilindri di sollevamento di sinistra e destra (Figura 37).
4. Rimuovete i flessibili dai fori C1 e C3 del collettore del cilindro di sollevamento (Figura 37).

   Nota: I flessibili non vi occorrono più.

Rimozione dei cilindri di sollevamento

Capacità attrezzatura di sollevamento: 91 kg (200 lb)

Nota: Ad eccezione di dove indicato, conservate tutta la bulloneria che rimuovete, la utilizzerete per montare l'estensione della barra centrale.

1. Utilizzate l'attrezzatura di sollevamento della capacità indicata per supportare la sezione di irrorazione esterna.
2. Rimuovete la coppiglia e il perno con testa che fissano l'estremità dell'asta del cilindro di sollevamento alla staffa orientabile (Figura 38).

   Nota: Conservate il perno con testa e la coppiglia per l'installazione descritta in Montaggio dei cilindri di sollevamento (pagina 53).

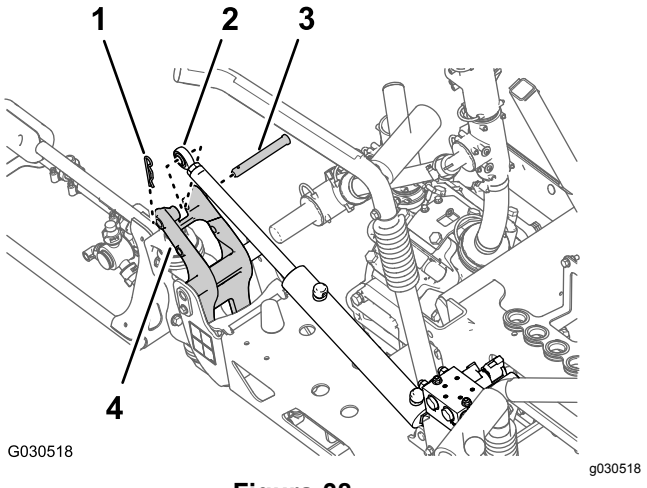

Figura 38

1. Coppiglia
2. Raccordo dell'asta (cilindro di sollevamento)
3. Perno con testa
4. Staffa orientabile

3. Rimuovete il dado di bloccaggio flangiato (5/16") e il bullone a testa flangiata (5/16" x ¾") che fissano il perno orientabile al supporto del cilindro (Figura 39).

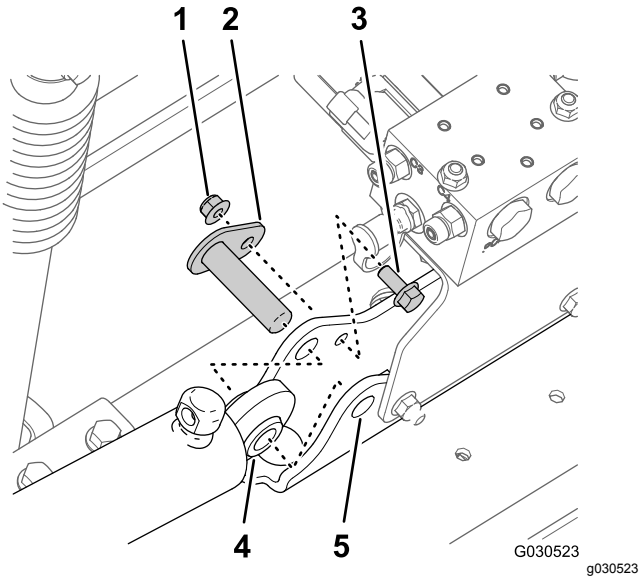

Figura 39

1. Dado di bloccaggio flangiato (5/16")
2. Perno orientabile
3. Bullone a testa flangiata (5/16" x ¾")
4. Cilindro di sollevamento
5. Supporto del cilindro

4. Rimuovete il perno orientabile e il cilindro di sollevamento dalla macchina (Figura 39).
5. Effettuate i passaggi indicati nella sezione Rimozione delle sezioni di irrorazione esterne (pagina 22).

Rimozione delle sezioni di irrorazione esterne

Capacità attrezzatura di sollevamento: 91 kg (200 lb)

Nota: Se la vostra macchina è dotata del kit barre coperte opzionale, lasciate le coperture montate nelle sezioni di irrorazione esterne.

⚠ AVVERTENZA

Sollevare macchine e attrezzi pesanti in modo improprio può comportare gravi infortuni o anche la morte.

Durante il sollevamento di macchine e attrezzi pesanti utilizzate attrezzatura di sollevamento, come catene e cinghie, idonea per il peso dell'attrezzatura.

Nota: Ad eccezione di dove indicato, conservate tutta la bulloneria che rimuovete, la utilizzerete per montare l'estensione della barra centrale.

1. Rimuovete il bullone flangiato (5/16" x 1") e il dado di bloccaggio flangiato (5/16") che fissano

il perno orientabile alla staffa orientabile (Figura 40).

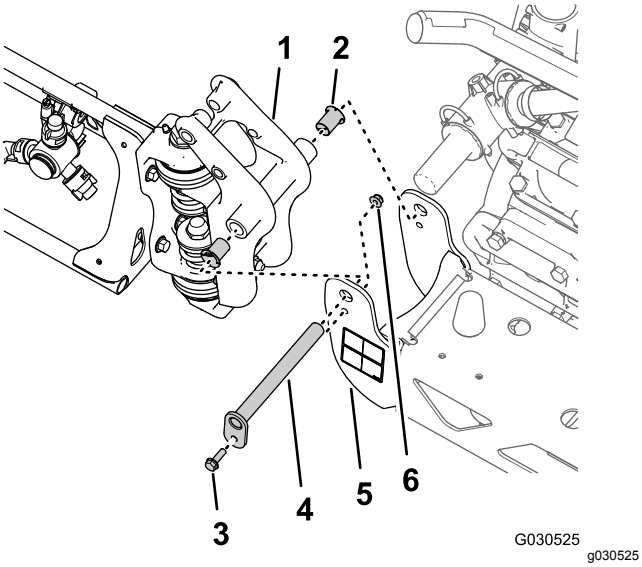

Figura 40

1. Raccordo orientabile (sezione di irrorazione esterna)
2. Boccola flangiata in nylon
3. Bullone flangiato (5/16" x 1")
4. Perno orientabile
5. Staffa orientabile (sezione di irrorazione centrale)
6. Dado di bloccaggio flangiato (5/16")

2. Rimuovete il perno orientabile dalla staffa orientabile per la sezione di irrorazione centrale e il raccordo orientabile per la sezione di irrorazione esterna (Figura 40).

   Nota: Conservate il bullone flangiato, il dado flangiato e il perno orientabile per l'installazione descritta in 22 Montaggio delle sezioni di irrorazione esterne (pagina 55).

3. Separate la sezione di irrorazione esterna da quella centrale e rimuovete la sezione esterna dalla macchina (Figura 40).
4. Rimuovete le 2 boccole flangiate in nylon dal raccordo orientabile della sezione di irrorazione esterna (Figura 40).

   Nota: Eliminate le boccole.

5. Ripetete i passaggi da 1 a 3 nella sezione Rimozione dei cilindri di sollevamento (pagina 22) per la sezione di irrorazione esterna sull'altro lato della macchina.
6. Ripetete i passaggi da 1 a 4 di questa sezione per la sezione di irrorazione esterna sull'altro lato della macchina.

Rimozione del collettore di sollevamento delle sezioni dalla sezione di irrorazione centrale

1. Rimuovete il collettore di sollevamento delle sezioni dal supporto del cilindro nel modo seguente:

   - **Per le macchine senza kit di allineamento delle barre Ultra Sonic Boom opzionale:** rimuovete i 2 dadi di bloccaggio flangiati (5/16") e 2 bulloni a testa flangiata (5/16" x 1") che fissano la staffa di supporto per il collettore di sollevamento delle sezioni al supporto del cilindro e separate il collettore e la staffa dal supporto del cilindro (Figura 41).

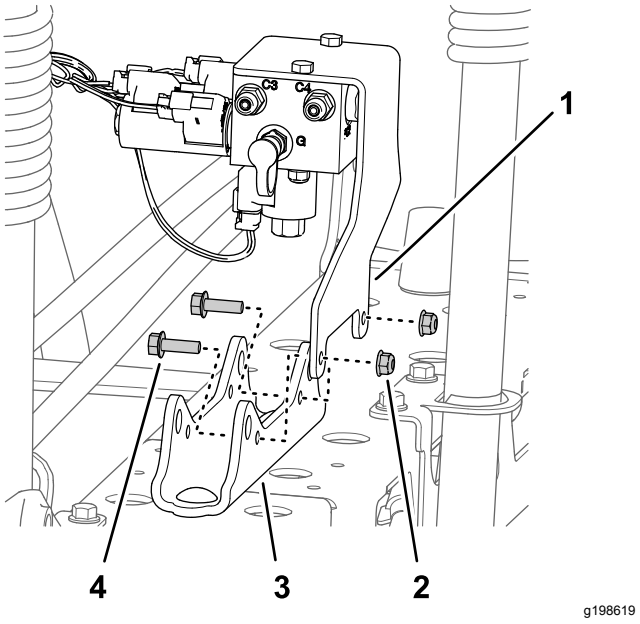

Figura 41

1. Staffa di supporto (collettore di sollevamento delle sezioni)
2. Dado di bloccaggio flangiato (5/16")
3. Supporto del cilindro
4. Bullone a testa flangiata (5/16" x 1")

   - **Per le macchine con kit di allineamento delle barre Ultra Sonic Boom opzionale:** rimuovete i 2 dadi di bloccaggio flangiati (5/16") e 2 bulloni a testa flangiata (5/16" x 1") che fissano la staffa di supporto per il collettore di sollevamento delle sezioni e la staffa del controller TEC al supporto del cilindro e separate il collettore e la staffa dal supporto del cilindro (Figura 42).

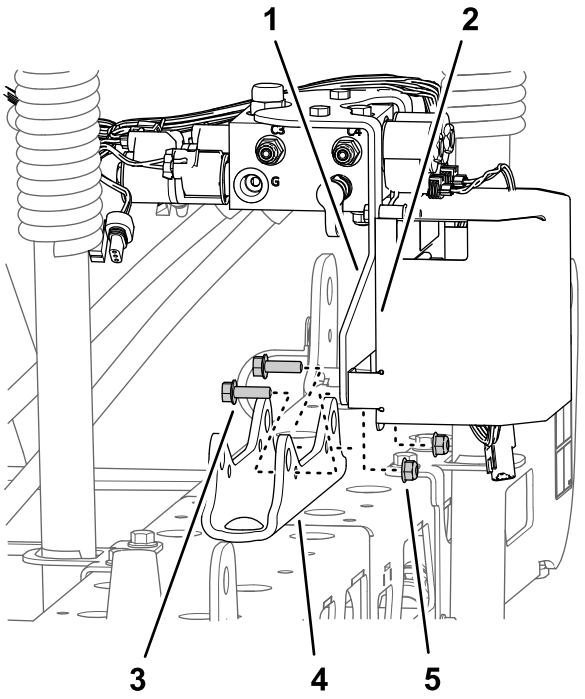

g198618

Figura 42

Macchine con kit di allineamento delle barre Ultra Sonic Boom opzionale

1. Staffa di supporto (collettore di sollevamento delle sezioni)
2. Staffa del controller TEC
3. Bullone a testa flangiata (5/16" x 1")
4. Supporto del cilindro
5. Dado di bloccaggio flangiato (5/16")

2. Supportate il collettore di sollevamento delle sezioni fissandolo alla staffa di montaggio della valvola dell'irroratrice con un pezzo di fune.

   Nota: Conservate la staffa di supporto e il collettore di sollevamento, i bulloni e i dadi per l'installazione in 19 Montaggio del collettore del cilindro di sollevamento sul supporto del cilindro (pagina 45).

Rimozione della sezione di irrorazione centrale

Capacità attrezzatura di sollevamento: 41 kg (90 lb)

1. Se la vostra macchina è dotata del kit barre coperte opzionale, rimuovete la copertura dalle sezioni di irrorazione centrali.
2. Supportate la sezione di irrorazione centrale con l'attrezzatura di sollevamento della capacità specificata (Figura 43).

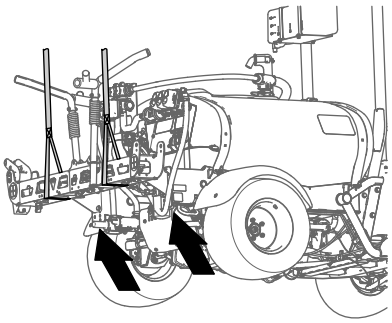

g198634

Figura 43

3. Utilizzate un pezzo di nastro adesivo per segnare i fori in cui i 4 bulloni a testa flangiata (½" x 1¼") e i 4 dadi di bloccaggio flangiati (½") fissano le staffe di supporto per la sezione di irrorazione centrale alla piastra di montaggio della macchina (Figura 44).

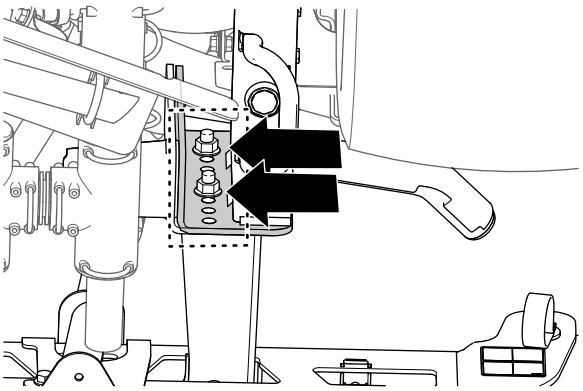

g198633

Figura 44

4. Rimuovete i 4 bulloni a testa flangiata (½" x 1¼") e i 4 dadi di bloccaggio flangiati (½") che fissano le staffe di supporto della sezione di irrorazione centrale alla piastra di montaggio sul telaio della macchina e rimuovete la sezione di irrorazione centrale dalla macchina (Figura 45).

   Nota: Conservate i bulloni e i dadi di bloccaggio per il montaggio della nuova sezione di irrorazione centrale.

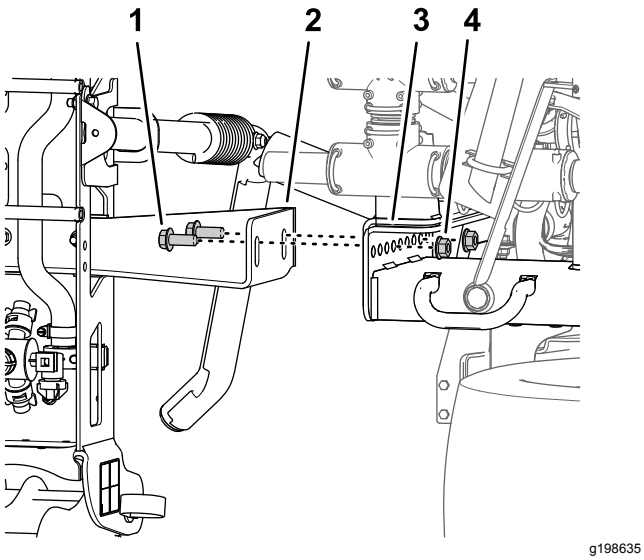

Figura 45

1. Bullone a testa flangiata (½" x 1¼")
2. Staffe di supporto (sezione di irrorazione centrale)
3. Canali di montaggio (telaio irroratrice)
4. Dado di bloccaggio flangiato (½")

11

Installazione dell'estensione della barra centrale

Parti necessarie per questa operazione:

2	Bullone a testa flangiata (3/8" x 1")
2	Dadi di bloccaggio flangiati (3/8")
1	Estensione della barra centrale
1	Supporto del cilindro (largo)
1	Piastra di ancoraggio (larga)
4	Bullone a testa tonda (½" x 1¼")
4	Dado di bloccaggio flangiato (½")

Rimozione degli ugelli dell'irroratrice

1. Nella sezione di irrorazione centrale, rimuovete il dado di bloccaggio flangiato che fissa l'ugello dell'irroratrice al supporto dell'ugello (Figura 46 e Figura 47).

   Nota: Conservate il dado di bloccaggio per l'installazione alla fase 6 di Montaggio degli ugelli e dei flessibili dell'irroratrice sulla sezione di irrorazione centrale (pagina 30).

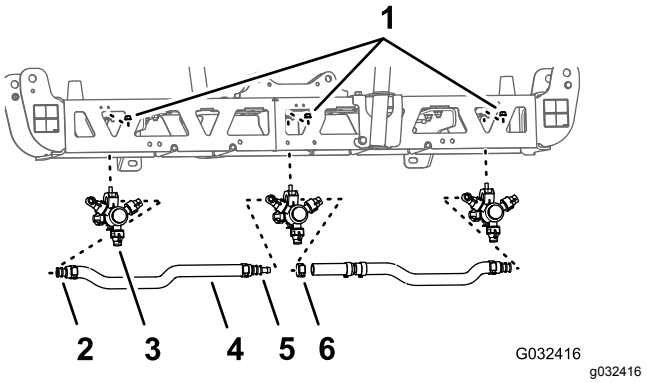

Figura 46

1. Dado di bloccaggio flangiato (5/16")
2. Portagomma dentellato singolo (¾")
3. Ugello dell'irroratrice
4. Flessibile (diametro interno ¾")
5. Portagomma dentellato doppio (¾")
6. Fascetta stringitubo

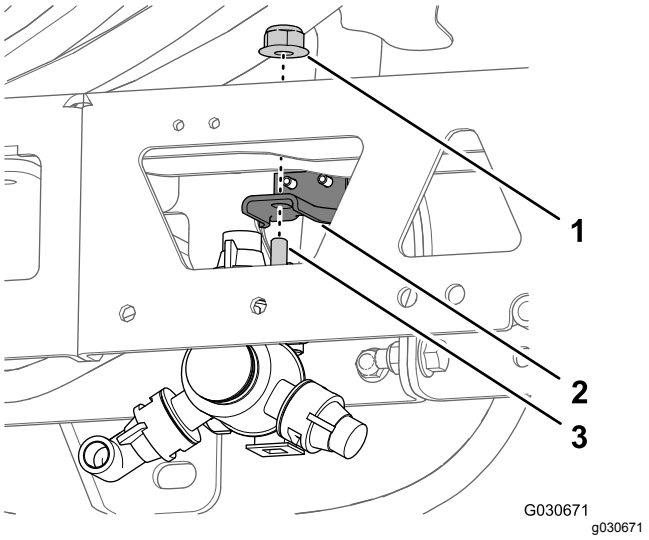

Figura 47

1. Dado di bloccaggio flangiato (5/16")
2. Attacco ugello
3. Bullone a testa esagonale (5/16" x ¾" - ugello dell'irroratrice)

2. Rimuovete la vite in acciaio inox (n. 12 x 1¼") che fissa la metà superiore della fascetta e il portagomma dentellato singolo o doppio (¾") al corpo dell'ugello dell'irroratrice e separate il portagomma dentellato e il flessibile dall'ugello (Figura 48).

   Nota: Il bullone a testa esagonale (5/16" x ¾" - acciaio inox) si separerà dalla metà superiore della fascetta quando aprite la fascetta, conservate il bullone per l'installazione.

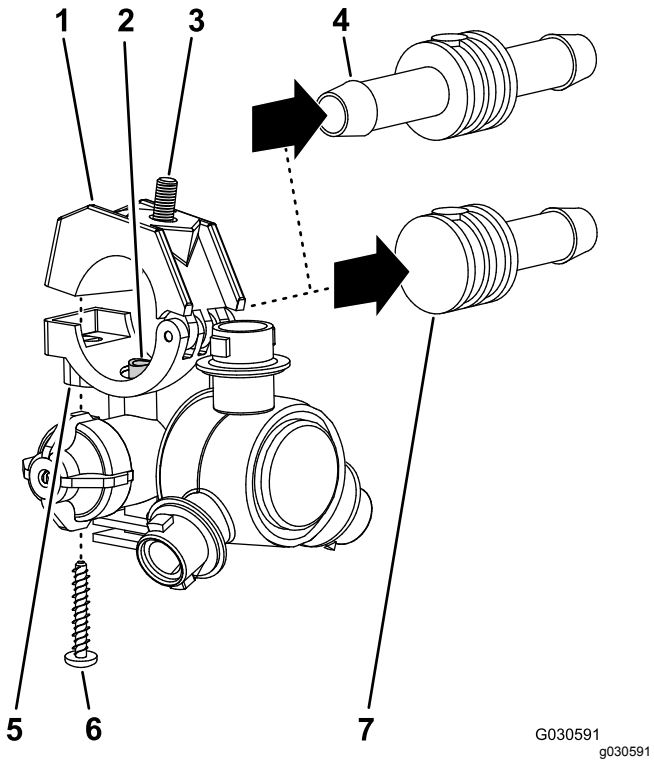

Figura 48

1. Metà superiore della fascetta
2. Tubo di trasferimento
3. Bullone a testa esagonale (5/16" x ¾" - acciaio inox)
4. Portagomma dentellato doppio (¾")
5. Sella (corpo dell'ugello dell'irroratrice)
6. Vite in acciaio inox (n. 12 x 1¼")
7. Portagomma dentellato singolo (¾")

3. Rimuovete l'ugello dalla sezione di irrorazione centrale (Figura 46 e Figura 47).
4. Ripetete i passaggi 1 e 2 per gli altri 2 ugelli dell'irroratrice.

   Nota: Conservate gli ugelli dell'irroratrice, le viti in acciaio inox e i bulloni a testa esagonale per l'installazione nelle fasi 6 e 7 di Montaggio degli ugelli e dei flessibili dell'irroratrice per la sezione di irrorazione centrale (pagina 29).
5. Rimuovete i flessibili (diametro interno di ¾"), i portagomma dentellati, le fascette e il raccordo a T dentellato dalla sezione di irrorazione centrale (Figura 46).

   Nota: Il flessibile, i portagomma, le fascette e il raccordo a T non vi occorrono più.

Rimozione delle staffe di supporto dalla sezione di irrorazione centrale

Capacità attrezzatura di sollevamento: 41 kg (90 lb)

1. Supportate la sezione di irrorazione centrale con l'attrezzatura di sollevamento della capacità specificata.
2. Rimuovete i 2 bulloni a testa flangiata (3/8" x 1") e i 2 dadi di bloccaggio flangiati (3/8") che fissano la staffa di supporto alla sezione di irrorazione centrale e rimuovete la staffa (Figura 49).

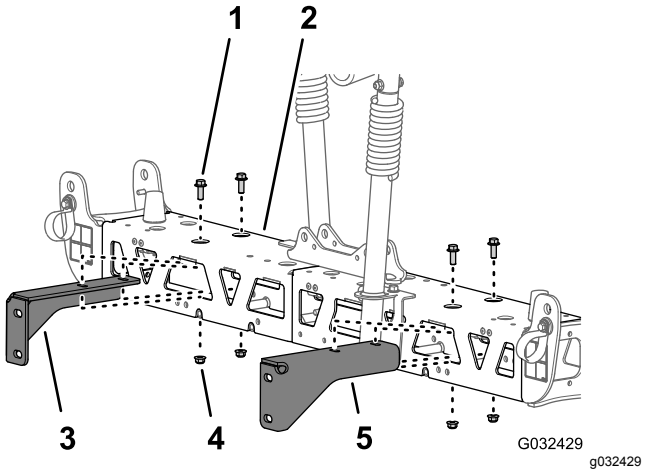

Figura 49

1. Bullone a testa flangiata (3/8" x 1")
2. Sezione di irrorazione centrale
3. Staffa di supporto di destra (sezione di irrorazione centrale)
4. Dado di bloccaggio flangiato (3/8")
5. Staffa di supporto di sinistra (sezione di irrorazione centrale)

3. Rimuovete i 2 bulloni a testa flangiata (3/8" x 1") e i 2 dadi di bloccaggio flangiati (3/8") che fissano l'altra staffa di supporto alla sezione di irrorazione centrale e rimuovete la staffa (Figura 49).

   Nota: Conservate le staffe di supporto, i bulloni e i dadi di bloccaggio per l'installazione nelle fasi 3 e 4 di Montaggio delle staffe di supporto sulla sezione di irrorazione centrale (pagina 28).

Separazione delle travi della sezione di irrorazione centrale

1. Rimuovete i 2 bulloni a testa flangiata (3/8" x 1") e i 2 dadi di bloccaggio (3/8") che fissano le flange verticali dei telai della trave di sinistra e di destra (Figura 50).

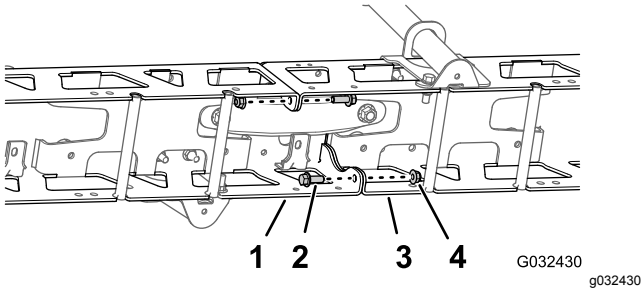

Figura 50

1. Telaio della trave di sinistra
2. Bullone a testa flangiata (3/8" x 1")
3. Telaio della trave di destra
4. Dadi di bloccaggio (3/8")

2. Rimuovete i 2 bulloni a testa tonda (½" x 1¼") e i 2 dadi di bloccaggio (½") che fissano il supporto stretto del cilindro, i telai delle travi di sinistra e di destra e la piastra di ancoraggio stretta (Figura 51).

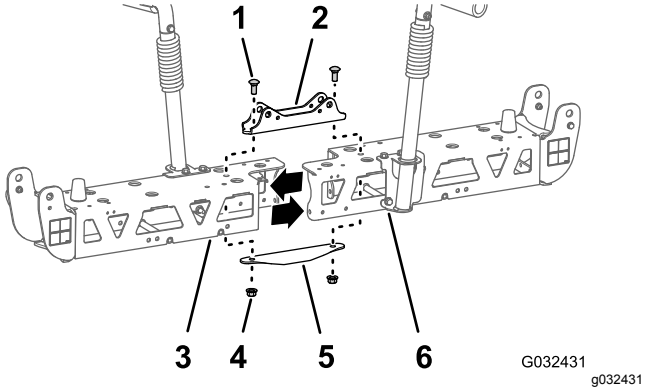

Figura 51

1. Bullone a testa tonda (½" x 1¼")
2. Supporto del cilindro (stretto)
3. Telaio della trave di sinistra
4. Controdadi (½")
5. Piastra di ancoraggio (stretta)
6. Telaio della trave di destra

Nota: Conservate i bulloni a testa flangiata, i bulloni a testa tonda e i dadi di bloccaggio per l'installazione nelle fasi 2 e 7 di Installazione dell'estensione della barra centrale (pagina 27). Il supporto stretto del cilindro e la piastra di ancoraggio stretta non vi occorrono più.

3. Separate i telai delle travi di sinistra e destra.

Installazione dell'estensione della barra centrale

1. Allineate i fori nelle flange verticali dell'estensione della barra centrale con i fori del telaio della trave (Figura 52).

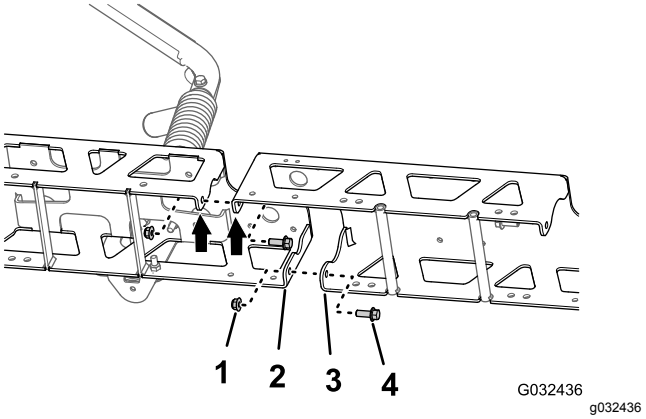

Figura 52

1. Dadi di bloccaggio flangiati (3/8")
2. Flangia verticale (telaio della trave)
3. Flangia verticale (estensione della barra centrale)
4. Bulloni a testa flangiata (3/8" x 1")

2. Montate senza serrare l'estensione della barra centrale sul telaio della trave (Figura 52) con i 2 bulloni a testa flangiata (3/8" x 1") e i 2 dadi di bloccaggio flangiati (3/8") che avete rimosso al passaggio 1 di Separazione delle travi della sezione di irrorazione centrale (pagina 26).
3. Allineate i fori nelle flange verticali dell'estensione della barra centrale con i fori dell'altro telaio della trave (Figura 52).
4. Montate senza serrare l'estensione della barra centrale sull'altro telaio della trave (Figura 52) con i 2 bulloni a testa flangiata (3/8" x 1") e i 2 dadi di bloccaggio flangiati (3/8") del kit di finitura dell'impianto di irrorazione GeoLink (Figura 52).
5. Allineate i fori sul supporto del cilindro con i fori sulla linea centrale del telaio della trave e l'estensione della barra centrale (Figura 53).

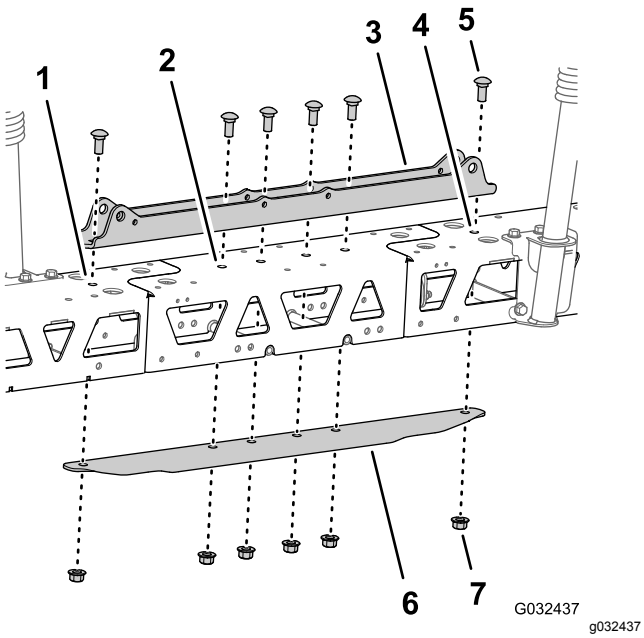

Figura 53

1. Telaio della trave di sinistra
2. Estensione della barra centrale
3. Supporto del cilindro (largo)
4. Telaio della trave di destra
5. Bullone a testa tonda (½" x 1¼")
6. Piastra di ancoraggio (larga)
7. Dado di bloccaggio flangiato (½")

6. Inserite la piastra di ancoraggio sul telaio della trave e l'estensione della barra centrale e allineate i fori sulla piastra di ancoraggio con i fori sulla linea centrale del telaio delle travi e dell'estensione della barra (Figura 53).
7. Montate il supporto del cilindro, le travi, l'estensione della barra centrale e la piastra di ancoraggio con i 2 bulloni a testa tonda (½" x 1¼") e i 2 dadi di bloccaggio flangiati (½") che avete rimosso al passaggio 2 di Separazione delle travi della sezione di irrorazione centrale (pagina 26) e i 4 bulloni a testa tonda (½" x 1¼") e i 4 dadi di bloccaggio flangiati (½") del kit di finitura dell'impianto di irrorazione GeoLink (Figura 53).
8. Serrate i bulloni a testa flangiata da 3/8 poll. e i dadi di bloccaggio flangiati a una coppia di 37-45 N·m.
9. Serrate i dadi di bloccaggio flangiati da 1/2 poll. a una coppia di 91-113 N·m.

12

Montaggio delle staffe di supporto e degli ugelli dell'irroratrice sulla sezione di irrorazione centrale

Parti necessarie per questa operazione:

2	Ugello dell'irroratrice
2	Gruppo flessibili (valvola dell'irroratrice 5 o 6)
2	Dado di bloccaggio flangiato (5/16")

Montaggio delle staffe di supporto sulla sezione di irrorazione centrale

Capacità attrezzatura di sollevamento: 55 kg (120 lb)

1. Supportate la sezione di irrorazione centrale con l'attrezzatura di sollevamento della capacità specificata.
2. Allineate i fori sulla staffa di supporto di destra con i fori sul telaio della trave di destra, come illustrato nella Figura 54.

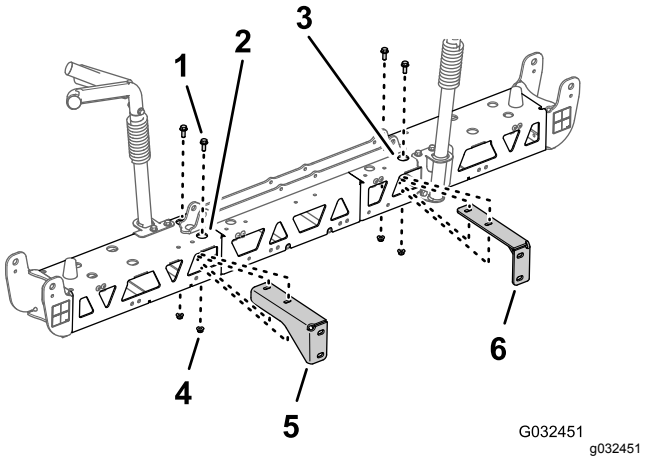

Figura 54

1. Bullone a testa flangiata (3/8" x 1")
2. Telaio della trave di destra (sezione di irrorazione centrale)
3. Telaio della trave di sinistra (sezione di irrorazione centrale)
4. Dado di bloccaggio flangiato (3/8")
5. Staffa di supporto di destra (sezione di irrorazione centrale)
6. Staffa di supporto di sinistra (sezione di irrorazione centrale)

3. Montate la staffa di supporto di destra sul telaio della trave di destra (Figura 54) con i 2 bulloni a testa flangiata (3/8" x 1") e i 2 dadi di bloccaggio flangiati (3/8") che avete rimosso ai passaggi 2 e 3 di Rimozione delle staffe di supporto dalla sezione di irrorazione centrale (pagina 26).
4. Ripetete i passaggi 2 e 3 per la staffa di supporto di sinistra sul telaio della trave di sinistra (Figura 54).
5. Serrate i bulloni a testa flangiata e i dadi flangiati a una coppia di 37-45 N·m.

Montaggio degli ugelli e dei flessibili dell'irroratrice per la sezione di irrorazione centrale

1. Utilizzando l'attrezzatura di sollevamento, sollevate la nuova sezione di irrorazione centrale fino a una comoda altezza di lavoro.
2. Lavorando con i 2 ugelli dell'irroratrice del kit di finitura dell'impianto di irrorazione GeoLink, rimuovete la vite in acciaio inox che fissa la metà superiore della fascetta alla sella (Figura 55).

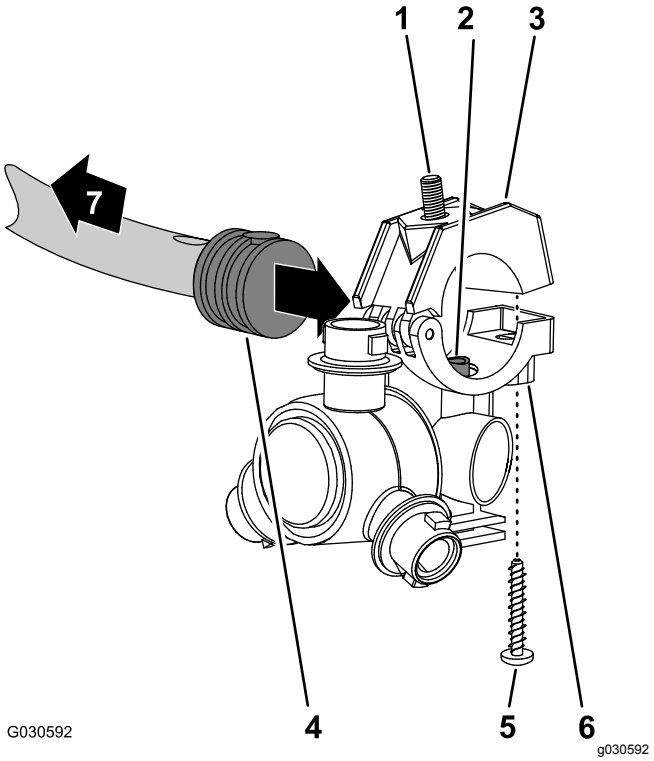

Figura 55

1. Bullone a testa esagonale (5/16" x ¾" - acciaio inox)
2. Tubo di trasferimento
3. Metà superiore della fascetta
4. Portagomma dentellato singolo (½")
5. Vite in acciaio inox (n. 12 x 1¼")
6. Corpo dell'ugello dell'irroratrice
7. Verso la sezione di irrorazione

3. Individuate il foro sul lato del portagomma dentellato singolo all'estremità del flessibile da 25 cm del gruppo flessibili (valvola dell'irroratrice 5 o 6) per la sezione di irrorazione centrale (Figura 55 e Figura 56).

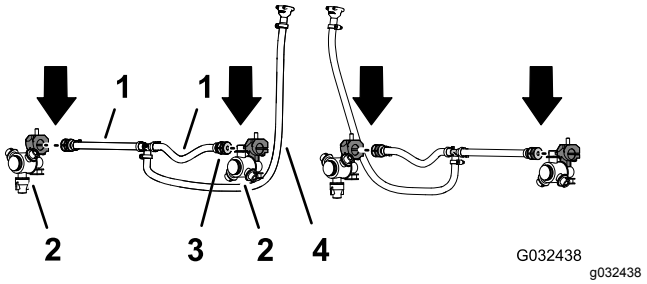

Figura 56

1. Flessibile 13 x 250 mm (½" x 10" - valvola dell'irroratrice 5 o 6)
2. Ugello dell'irroratrice
3. Portagomma dentellato singolo da 13 mm (½")
4. Flessibile e accoppiatore dentellato 13 x 810 mm (½" x 32" - valvola dell'irroratrice 5 o 6)

4. Allineate il tubo di trasferimento sulla sella di un ugello dell'irroratrice (Figura 55) con il foro sul lato del portagomma dentellato singolo (½").
5. Chiudete la metà superiore della fascetta attorno al portagomma dentellato e fissate la metà della fascetta e il corpo dell'ugello dell'irroratrice (Figura 55) con la vite in acciaio inox (n. 12 x 1¼"); serrate la vite in acciaio inox a 14-18 N·m.

   Importante: **Non serrate la vite in acciaio inox oltre le specifiche di coppia indicate nel passaggio 5.**

   Nota: Assicuratevi che il bullone a testa esagonale (5/16" x ¾") sia in sede nell'incavo situato nella metà superiore della fascetta quando chiudete la fascetta stessa.
6. Lavorando con l'ugello dell'irroratrice, il bullone a testa esagonale e la vite in acciaio inox che avete rimosso ai passaggi 1 e 2 di Rimozione degli ugelli dell'irroratrice (pagina 25), ripetete i passaggi da 3 a 5 sul portagomma dentellato singolo (Figura 55 e Figura 56) all'estremità dell'altro flessibile da 25 cm.
7. Lavorando con i 2 ugelli dell'irroratrice che avete rimosso al passaggio 4 di Rimozione degli ugelli dell'irroratrice (pagina 25), ripetete i passaggi da 3 a 5 per i portagomma dentellati singoli dell'altro gruppo flessibili (valvola dell'irroratrice 5 o 6) per la sezione di irrorazione centrale (Figura 55 e Figura 56).

Montaggio degli ugelli e dei flessibili dell'irroratrice sulla sezione di irrorazione centrale

1. Disponete il flessibile da 13 mm e il gruppo dell'ugello tra gli ancoraggi della trave esterna (Figura 57).

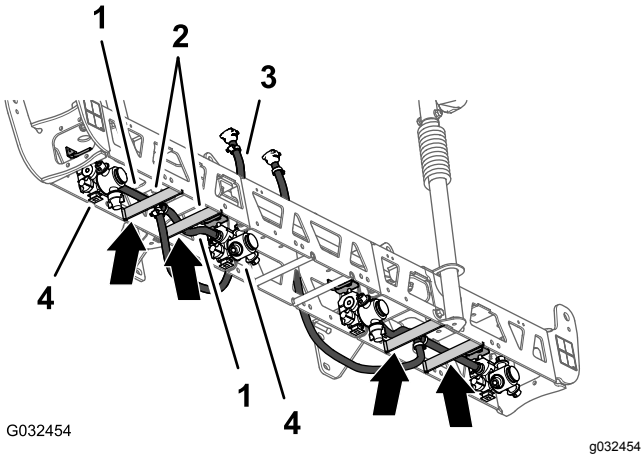

Figura 57

1. Flessibili 13 x 250 mm
2. Ancoraggi della trave (trave di sinistra)
3. Flessibile e accoppiatore dentellato 13 x 810 mm
4. Ugelli dell'irroratrice

2. Disponete il flessibile e l'ugello sopra l'ancoraggio della trave e all'esterno del supporto dell'ugello esterno (Figura 57).
3. Allineate il bullone a testa esagonale (5/16" x ¾") dell'ugello dell'irroratrice attraverso il foro nel supporto dell'ugello e fissate senza serrare l'ugello al supporto con un dado di bloccaggio flangiato (5/16") del kit di finitura dell'impianto di irrorazione GeoLink (Figura 58).

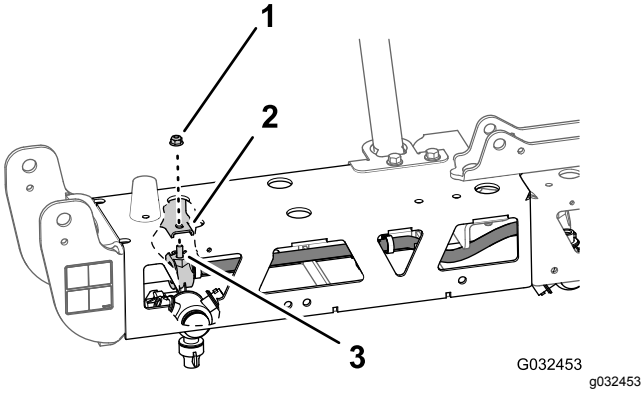

Figura 58

1. Dado di bloccaggio flangiato (5/16")
2. Attacco ugello (parte esterna)
3. Bullone a testa esagonale (5/16" x ¾" - acciaio inox)

4. Disponete l'altro flessibile da 13 mm e il gruppo dell'ugello tra gli ancoraggi della trave esterna (Figura 57).
5. Disponete il flessibile e l'ugello sopra l'ancoraggio della trave e all'interno del supporto dell'ugello interno (Figura 57).
6. Allineate il bullone a testa esagonale (5/16" x ¾") dell'ugello dell'irroratrice attraverso il foro nel supporto dell'ugello (Figura 58) e fissate senza serrare l'ugello al supporto con il dado di bloccaggio flangiato (5/16") rimosso nei passaggi 1 e 4 di Rimozione degli ugelli dell'irroratrice (pagina 25).
7. Serrate il dado di bloccaggio flangiato a 1978 - 2542 N·cm.
8. Disponete il flessibile e l'accoppiatore dentellato da 13 x 810 mm sul lato della sezione di irrorazione centrale con le staffe di supporto di sinistra e destra (Figura 57).
9. Ripetete i passaggi da 1 a 8 per il flessibile e il gruppo dell'ugello sull'altra trave esterna (Figura 57 e Figura 58).

13

Rimozione delle valvole di sezione delle barre

Parti necessarie per questa operazione:

3	Tappo (accoppiatore rapido)
3	Fermo

Rimozione del flessibile di bypass di sezione

1. Rimuovete l'estremità superiore del flessibile di bypass nel modo seguente:
   - **Per le macchine senza kit asta di irrorazione opzionale o kit avvolgitubo elettrico opzionale,** rimuovete il fermo piccolo che fissa il raccordo a disinnesto rapido del flessibile di bypass al raccordo a disinnesto rapido della valvola di bypass di sezione di destra (Figura 59).

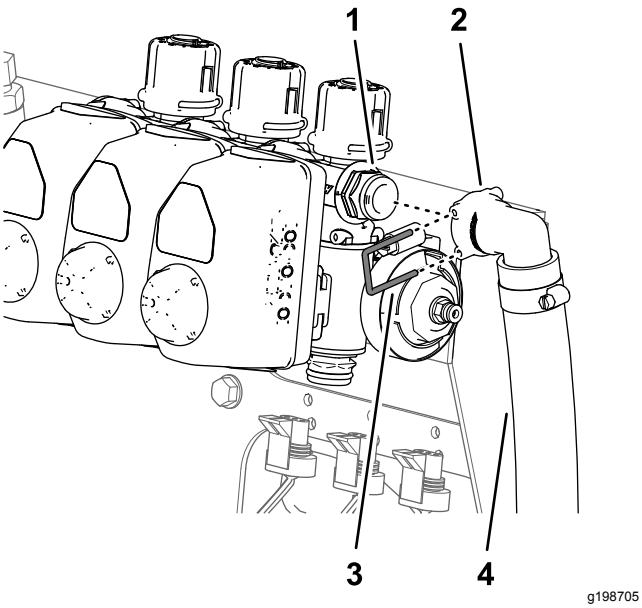

Figura 59

1. Raccordo a disinnesto rapido (valvola di bypass di sezione di destra)
2. Raccordo a disinnesto rapido (presa a 90° - flessibile di bypass)
3. Fermo (piccolo)
4. Flessibile di bypass

- **Per le macchine con kit asta di irrorazione opzionale o kit avvolgitubo elettrico opzionale,** rimuovete il fermo che fissa il raccordo ad attacco rapido della valvola di intercettazione alla presa a disinnesto rapido della valvola di bypass di sezione di destra.

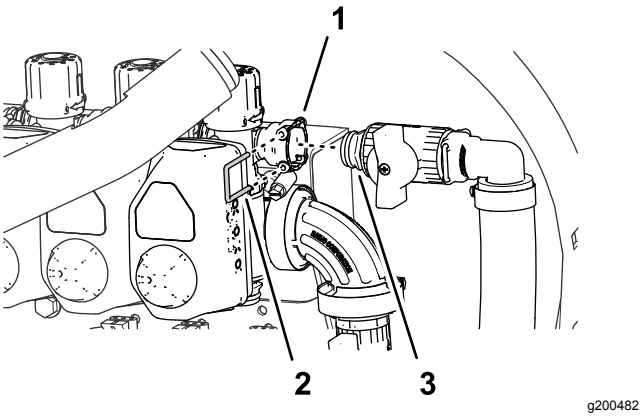

Figura 60

1. Presa ad attacco rapido (valvola di bypass di sezione di destra)
2. Fermo
3. Raccordo ad attacco rapido (valvola di intercettazione)

2. Rimuovete il fermo grande che fissa il raccordo dentellato a 90° all'estremità inferiore del flessibile di bypass al raccordo del diaframma del serbatoio dell'irroratrice (Figura 61).

Nota: Conservate il fermo grande per l'installazione in Montaggio dei flessibili di bypass sul serbatoio (pagina 43).

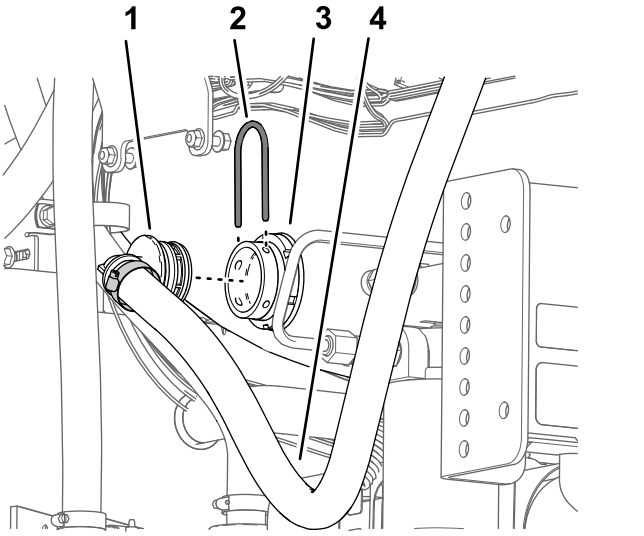

Figura 61

1. Raccordo dentellato a 90°
2. Fermo (grande)
3. Raccordo del diaframma
4. Flessibile di bypass

3. Rimuovete il flessibile di bypass dalla macchina.

   Nota: Il flessibile di bypass e il fermo piccolo non vi occorrono più.

Posizionamento delle valvole di bypass - Macchine senza kit asta di irrorazione manuale opzionale o kit avvolgitubo elettrico opzionale

1. Rimuovete i 3 fermi che fissano i 3 attuatori delle valvole sulle valvole delle sezioni di sinistra, destra e centrale (Figura 62).

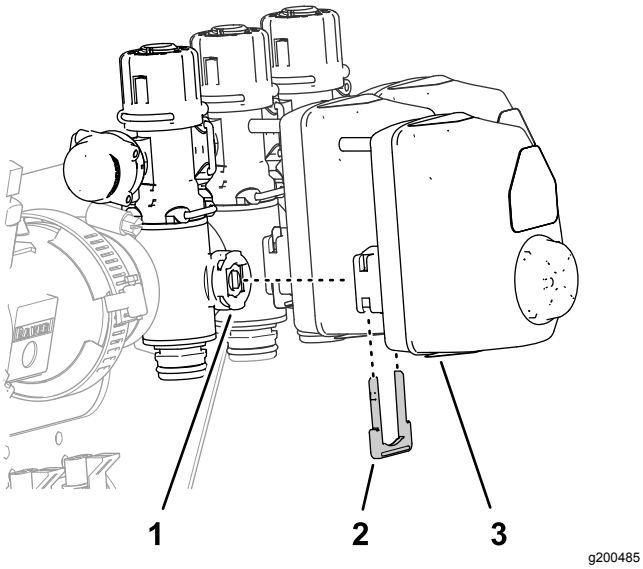

g200485

Figura 62

1. Valvola di sezione
2. Fermo
3. Attuatore della valvola

2. Rimuovete gli attuatori delle valvole dalle valvole delle sezioni di sinistra, destra e centrale (Figura 62).
3. Rimuovete il fermo che fissa il tappo al raccordo a disinnesto rapido della valvola di bypass (Figura 63).

   Nota: Il tappo non vi occorre più.

Posizionamento delle valvole di bypass - Macchine con kit asta manuale opzionale o kit avvolgitubo elettrico opzionale (pagina 47).

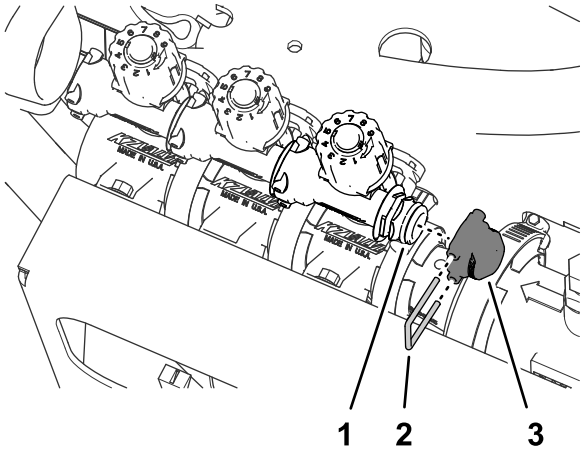

g200483

Figura 63

1. Raccordo a disinnesto rapido (valvola di bypass)
2. Fermo
3. Tappo

4. Rimuovete i 3 fermi che fissano le 3 valvole di bypass alle valvole delle sezioni di sinistra, destra e centrale (Figura 64).

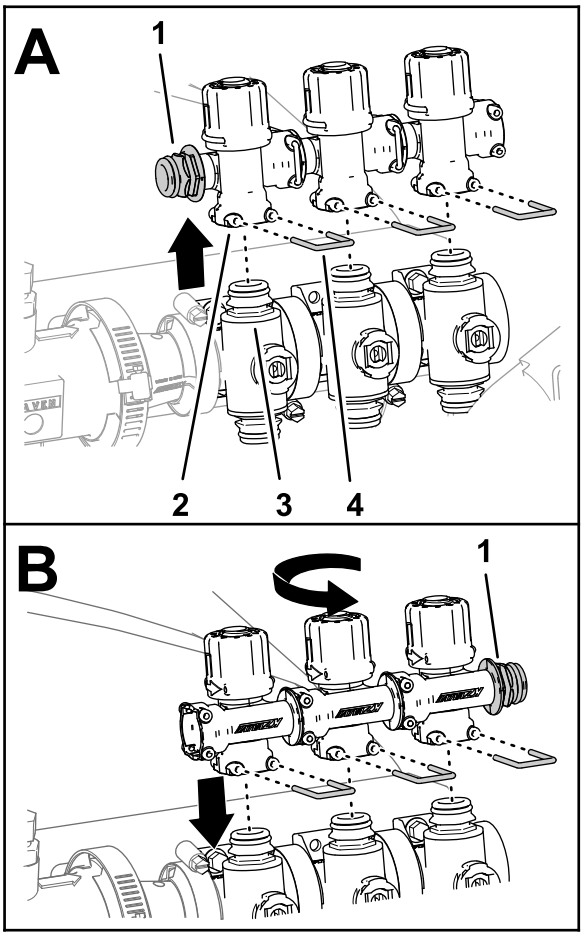

g200486

Figura 64

1. Raccordo a disinnesto rapido
2. Raccordo ad attacco rapido - presa (valvola di bypass)
3. Raccordo ad attacco rapido (valvola di sezione)
4. Fermo

5. Sollevate le valvole di bypass dalle valvole di sezione(Figura 64).
6. Ruotate le valvole di bypass di 180° e montatele sui raccordi a disinnesto rapido delle valvole di sezione (Figura 64).
7. Fissate le 3 valvole di bypass alle valvole di sezione con i 3 fermi che avete rimosso al passaggio 4 (Figura 64).
8. Montate il tappo nella presa ad attacco rapido della valvola di bypass (Figura 65).

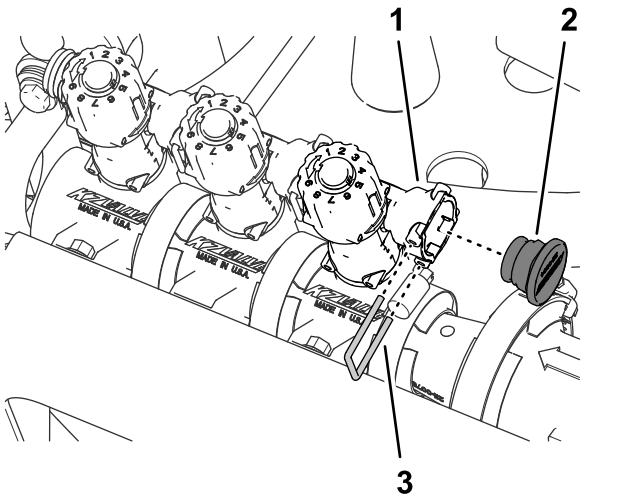

Figura 65

1. Presa ad attacco rapido (valvola di bypass)
2. Tappo
3. Fermo

9. Fissate il tappo alla presa ad attacco rapido con il fermo che avete rimosso al passaggio 3 (Figura 65).
10. Montate i 3 attuatori delle valvole sulle valvole di sezione di sinistra, destra e centrale (Figura 62) con i fermi che avete rimosso al passaggio 1.

Rimozione delle valvole di sezione dal supporto del collettore

Nota: Aggiungerete le valvole di sezione alle valvole dell'impianto dell'irroratrice GeoLink a 10 valvole nella sezione Montaggio delle 3 valvole di sezione sul relativo supporto (pagina 49).

1. Rimuovete i 2 bulloni a testa flangiata (¼" x ¾") e i 2 dadi di bloccaggio (¼") che fissano la valvola di sezione delle barre di sinistra al supporto del collettore (Figura 66).

   Nota: I 2 bulloni a testa flangiata e dadi di bloccaggio non vi occorrono più.

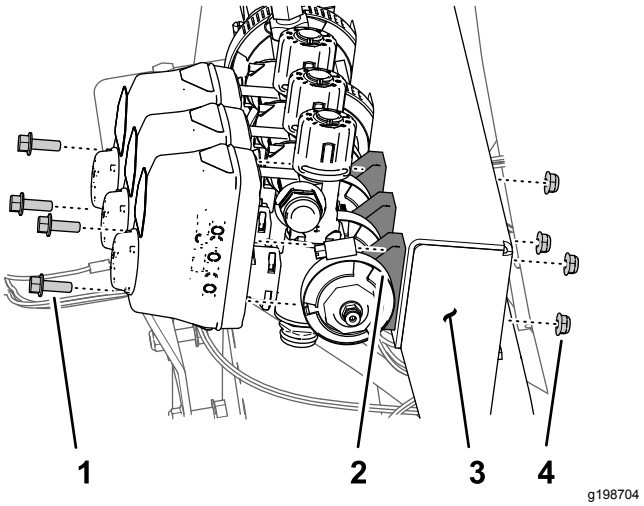

Figura 66

1. Bullone a testa flangiata (¼" x ¾")
2. Valvola di sezione
3. Supporto del collettore
4. Dado di bloccaggio (¼")

2. Rimuovete i 2 bulloni a testa flangiata (¼" x ¾") e i 2 dadi di bloccaggio (¼") che fissano la valvola di sezione delle barre di destra al supporto del collettore (Figura 66).
3. Rimuovete i morsetti flangiati da 40-64 mm (1-9/16 x 2½") e la guarnizione da 25 x 35 mm (1" x 1-3/8") che fissano la flangia della valvola di sezione di sinistra al riduttore (Figura 66).

   Nota: Conservate i 2 bulloni a testa flangiata, i 2 dadi di bloccaggio, il morsetto flangiato e la guarnizione per l'installazione in Montaggio delle 3 valvole di sezione sul relativo supporto (pagina 49).

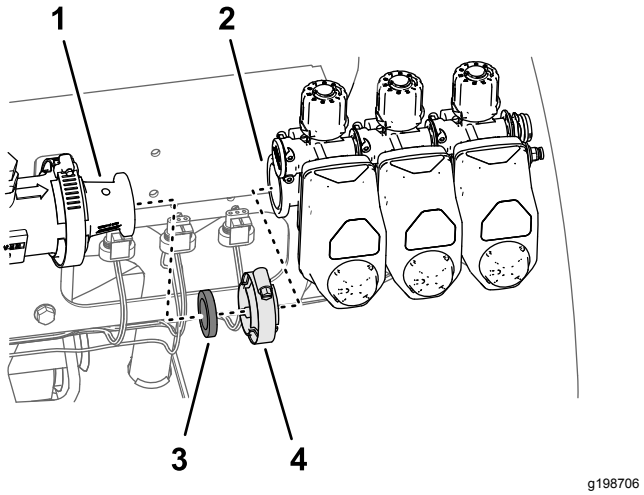

Figura 67

1. Riduttore
2. Flangia (valvola di sezione di sinistra)
3. Guarnizione 25 x 35 mm (1" x 1-3/8")
4. Morsetto flangiato 40-64 mm

4. Rimuovete le 3 valvole di sezione dalla macchina (Figura 67).
5. Rimuovete gli adesivi dagli attuatori delle 3 valvole di sezione (Figura 68).

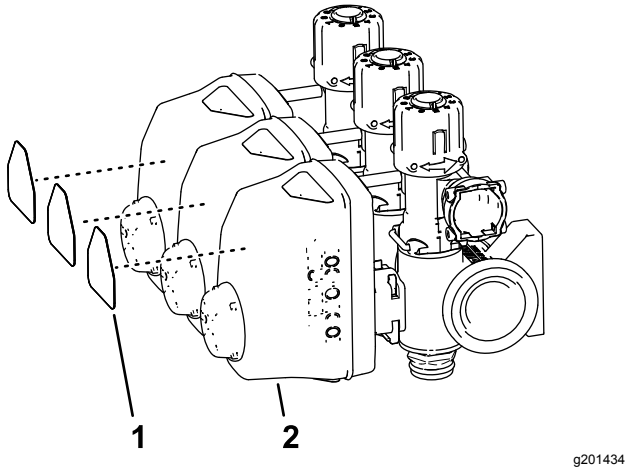

Figura 68

1. Adesivo delle valvole di sezione
2. Attuatore (valvola di sezione)

6. Rimuovete il morsetto flangiato da 51 mm (2") e la guarnizione da 38 mm (1½") che fissano la flangia del riduttore alla flangia del flussometro (Figura 69).

   Nota: Conservate morsetto flangiato e guarnizione per l'installazione in Montaggio del collettore sul flussometro (pagina 42).

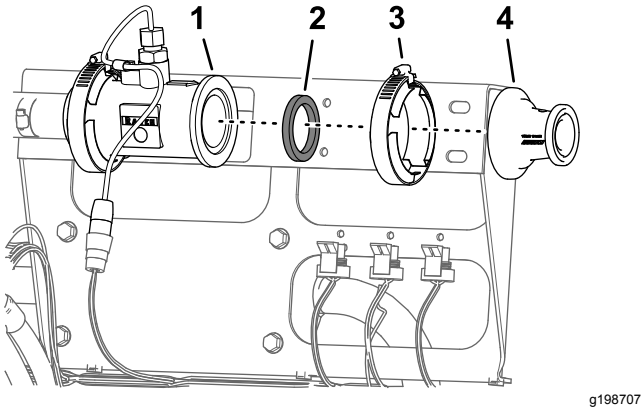

Figura 69

1. Flangia (flussometro)
2. Guarnizione
3. Morsetto flangiato da 51 mm
4. Riduttore

14

Montaggio dei morsetti di supporto del flussometro

Parti necessarie per questa operazione:

1	Supporto del flussometro
4	Metà del morsetto di supporto
4	Bullone (¼" x 4½")
4	Dadi di bloccaggio flangiati (¼")

Rimozione della staffa della valvola di sezione

1. Scollegate il connettore a 3 prese del cablaggio preassemblato della macchina indicato come FLUSSOMETRO dal connettore a 3 pin del flussometro (Figura 70).

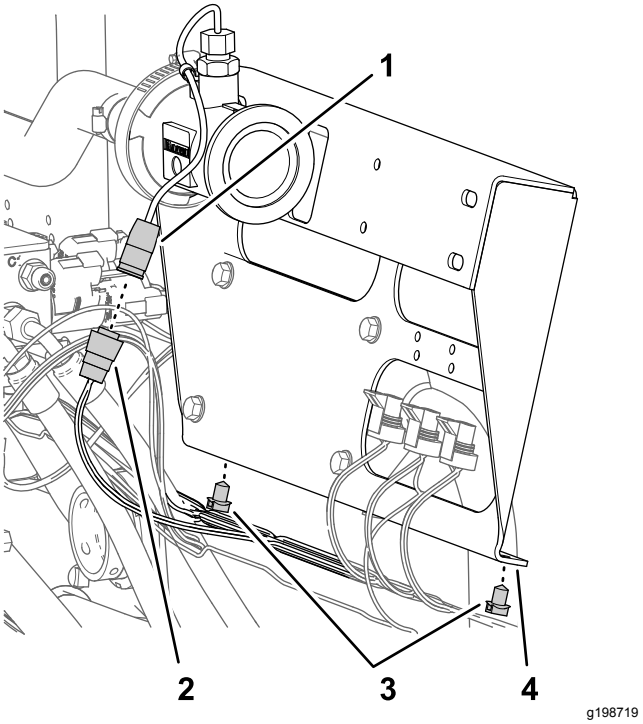

Figura 70

1. Connettore a 3 pin (flussometro)
2. Connettore a 3 prese (cablaggio preassemblato della macchina - FLUSSOMETRO)
3. Dispositivi di fissaggio a spinta
4. Staffa della valvola di sezione

2. Rimuovete i 2 dispositivi di fissaggio a spinta del cablaggio preassemblato della macchina

dalla flangia inferiore della staffa della valvola di sezione (Figura 70).

3. Rimuovete le 4 viti a testa flangiata (5/16" x ¾") che fissano la staffa della valvola di sezione dal supporto della valvola e rimuovete la staffa della valvola dalla macchina (Figura 71).

   Nota: Conservate le 4 viti a testa flangiata per l'installazione in Montaggio del supporto e dei morsetti del flussometro (pagina 35); la staffa della valvola di sezione non vi occorre più.

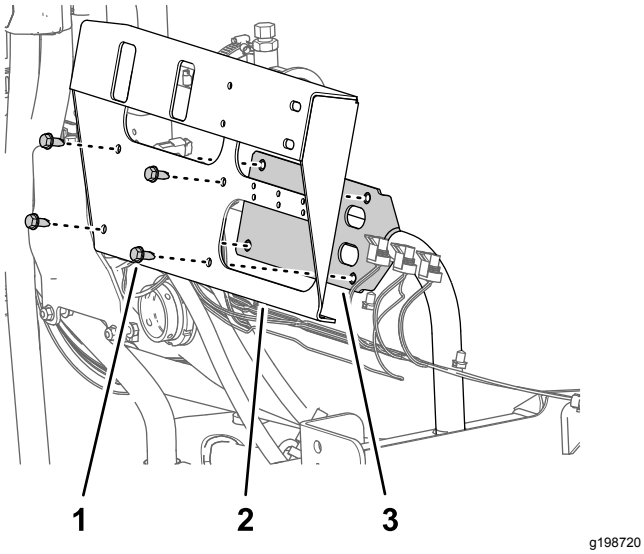

Figura 71

1. Vite a testa flangiata (5/16" x ¾")
2. Staffa della valvola di sezione
3. Supporto valvola

Montaggio del supporto e dei morsetti del flussometro

1. Allineate i fori nella staffa del flussometro con i fori nel supporto della valvola (Figura 72).

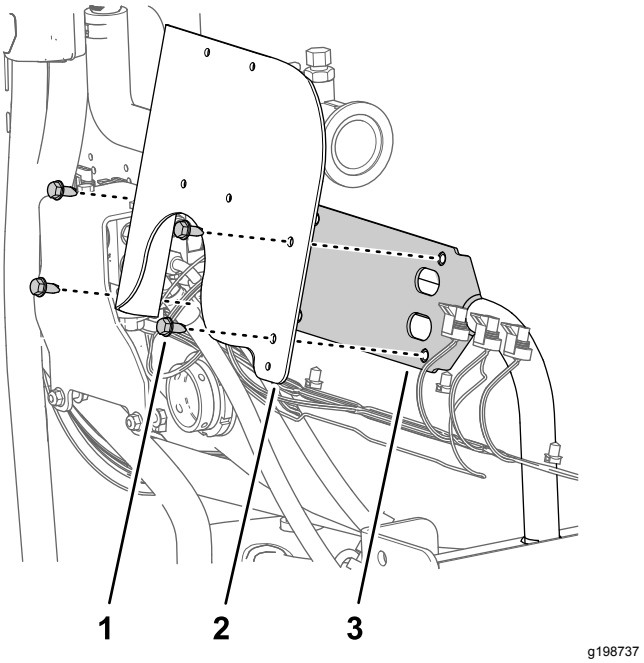

Figura 72

1. Vite a testa flangiata (5/16" x ¾")
2. Staffa del flussometro
3. Supporto valvola

2. Montate la staffa del flussometro sul supporto della valvola con le 4 viti a testa flangiata che avete rimosso al passaggio 3 di Rimozione della staffa della valvola di sezione (pagina 34) e serrate le viti a 1978 - 2542 N·cm.
3. Allineate 2 metà del morsetto di supporto tra il flussometro e la relativa staffa e allineate i fori nelle metà del morsetto con i fori nella staffa (Figura 73).

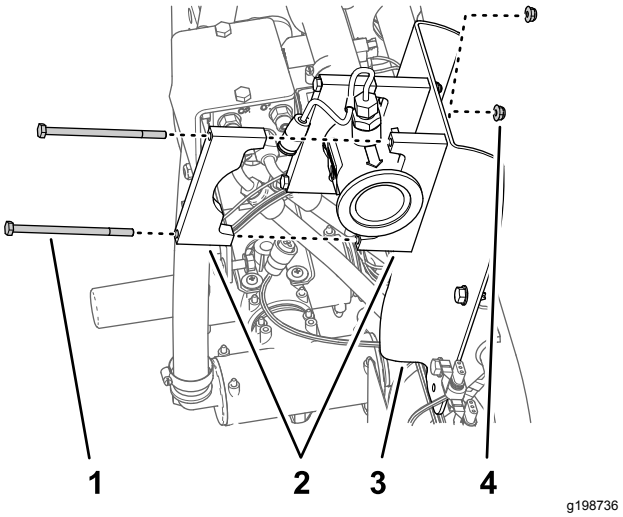

Figura 73

1. Bullone (¼" x 4½")
2. Metà del morsetto di supporto
3. Staffa del flussometro
4. Dadi di bloccaggio flangiati (¼")

4. Allineate una metà del morsetto di supporto sulla parte posteriore del flussometro con una delle metà del morsetto che avete montato al passaggio 3 (Figura 73).
5. Montate entrambe le metà del morsetto sulla staffa del flussometro (Figura 73) con 2 bulloni (¼" x 4½") e 2 dadi di bloccaggio flangiati (¼")
6. Ripetete i passaggi 4 e 5 sull'altra metà del morsetto che avete montato al passaggio 3.
7. Serrate i bulloni e i dadi a 1017 - 1243 N·cm.

15

Montaggio del cablaggio preassemblato sulla macchina

Parti necessarie per questa operazione:

1	Cablaggio posteriore
7	Fascetta per cavi

Disposizione del cablaggio preassemblato del kit

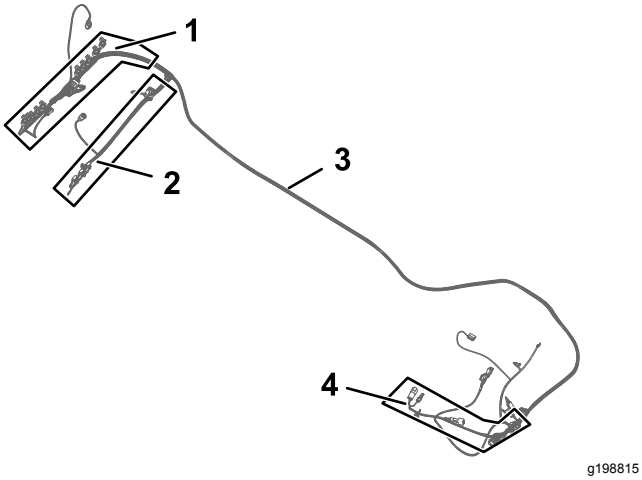

Figura 74

1. Diramazione di 102 cm del cablaggio preassemblato - ASC10 e VALVOLE DEGLI UGELLI da 1 a 10
2. Diramazione di 89 cm del cablaggio preassemblato - VALVOLA DI FREQUENZA, VALVOLA PRINCIPALE, FLUSSOMETRO, IRRORAZIONE SINISTRA, IRRORAZIONE CENTRALE e IRRORAZIONE DESTRA
3. Cablaggio preassemblato del kit di 457 cm
4. Diramazione di 84 cm del cablaggio preassemblato - FRIZIONE DELLA POMPA

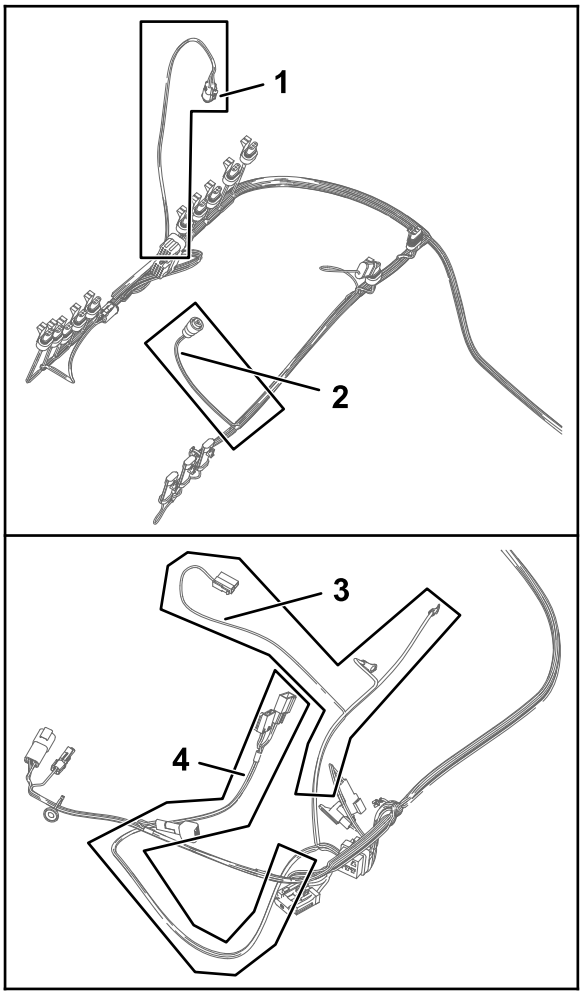

Figura 75

1. Diramazione di 61 cm del cablaggio preassemblato - CUNEO VERDE DEL TRASDUTTORE DI PRESSIONE
2. Diramazione di 23 cm del cablaggio preassemblato - FLUSSOMETRO
3. Diramazione di 60 cm del cablaggio preassemblato - AL POLO POSITIVO DELLA BATTERIA, al polo negativo della batteria e all'alternatore
4. Diramazione di 66 cm del cablaggio preassemblato - RELÈ DI ATTIVAZIONE ASC 10, FUSIBILE DA 50 A, DIODO, ALIMENTAZIONE COMMUTATA PER TOPCON GEN 2 e alimentazione ASC 10 e CAN da X25

1. Individuate la diramazione di 84 cm del cablaggio preassemblato, la diramazione di 60 cm del cablaggio preassemblato e la diramazione di 66 cm del cablaggio preassemblato del kit (Figura 74 e Figura 75).
2. Disponete le diramazioni di 84 cm, 60 cm e 66 cm del cablaggio preassemblato del kit sul lato sinistro della macchina, lungo il cablaggio preassemblato della macchina (Figura 76 e Figura 77).

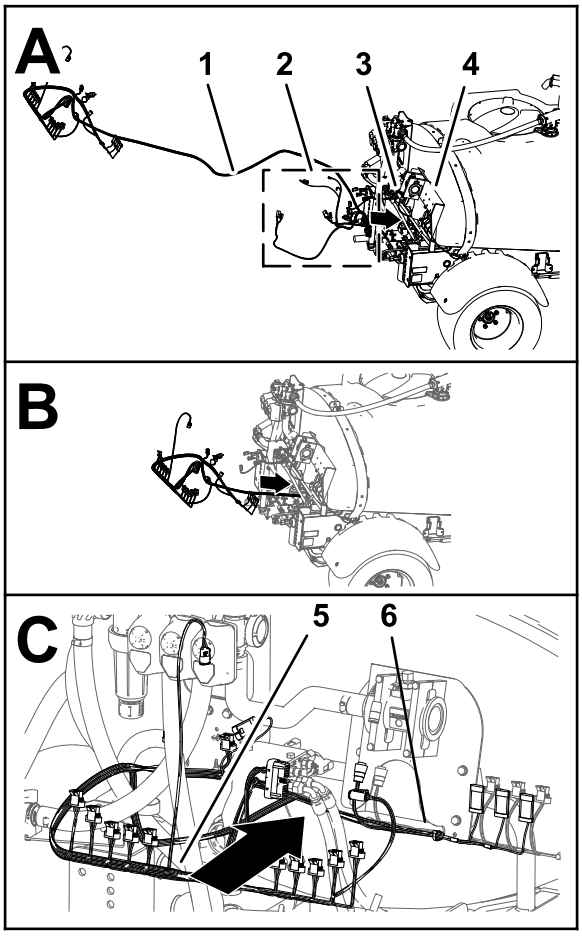

g198861

Figura 76

1. Cablaggio preassemblato del kit di 457 cm
2. Diramazione di 84 cm del cablaggio preassemblato, diramazione di 60 cm del cablaggio preassemblato e diramazione di 66 cm del cablaggio preassemblato
3. Cablaggio preassemblato della macchina
4. Supporto del collettore
5. Diramazione di 102 cm del cablaggio preassemblato
6. Diramazione di 89 cm del cablaggio preassemblato

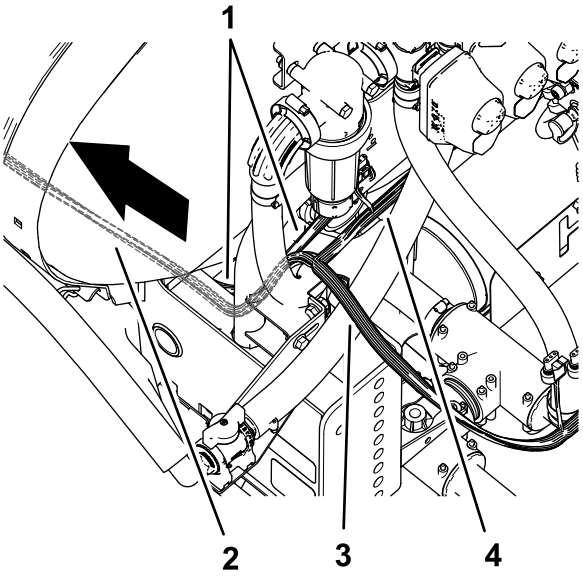

g199037

Figura 77

1. Cablaggio preassemblato della macchina
2. Cablaggio preassemblato del kit di 457 cm
3. Diramazione di 102 cm del cablaggio preassemblato - ASC10 e VALVOLE DEGLI UGELLI da 1 a 10
4. Diramazione di 89 cm del cablaggio preassemblato - VALVOLA DI FREQUENZA, VALVOLA PRINCIPALE, FLUSSOMETRO, IRRORAZIONE SINISTRA, IRRORAZIONE CENTRALE e IRRORAZIONE DESTRA

3. Disponete le diramazioni di 84 cm, 60 cm e 66 cm del cablaggio preassemblato del kit in avanti, lungo il profilato del telaio di sinistra (Figura 79 e Figura 80).

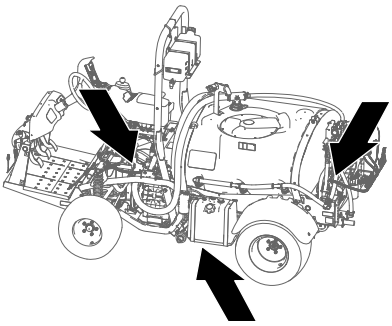

g199043

Figura 78

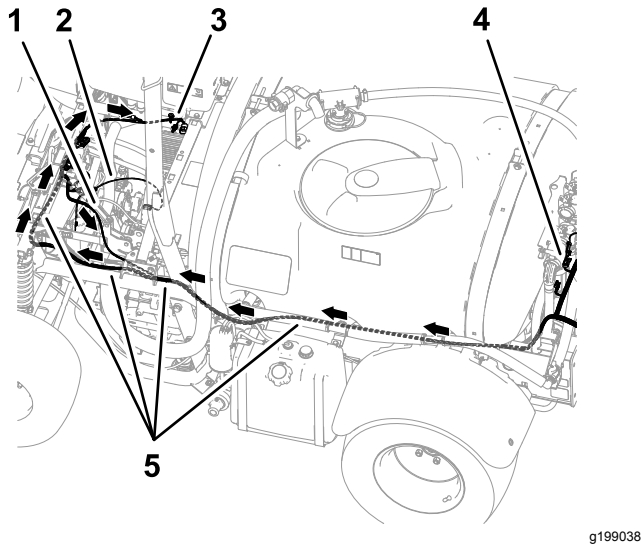

Figura 79

1. Diramazione di 84 cm del cablaggio preassemblato - frizione della pompa
2. Diramazione di 60 cm del cablaggio preassemblato - AL POLO POSITIVO DELLA BATTERIA, al polo negativo della batteria e all'alternatore
3. Diramazione di 66 cm del cablaggio preassemblato - RELÈ DI ATTIVAZIONE ASC 10, FUSIBILE DA 50 A, DIODO, ALIMENTAZIONE COMMUTATA PER TOPCON GEN 2 e alimentazione ASC 10 e CAN da X25
4. Diramazione di 102 cm del cablaggio preassemblato - ASC10 e VALVOLE DEGLI UGELLI da 1 a 10
5. Cablaggio preassemblato del kit di 457 cm

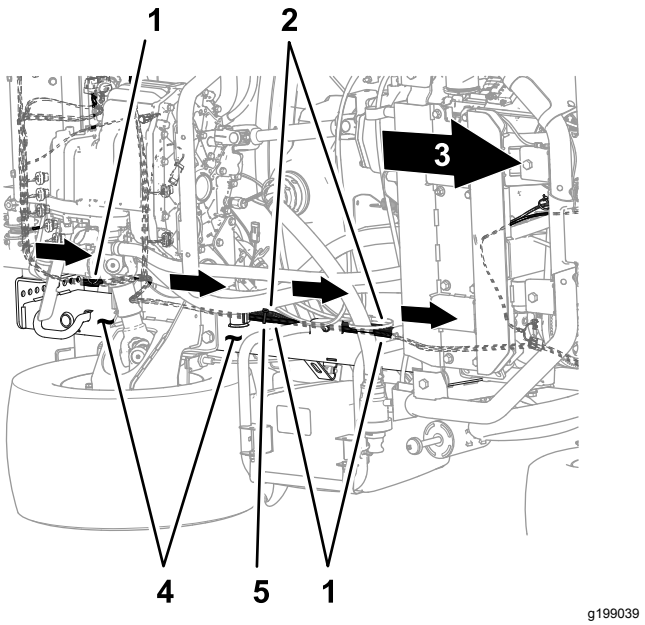

Figura 80

Parte inferiore della macchina

1. Cablaggio preassemblato del kit di 457 cm
2. Cablaggio preassemblato della macchina
3. Parte anteriore della macchina
4. Profilato del telaio di sinistra
5. Fascetta per cavi

4. Disponete le diramazioni di 84 cm, 60 cm e 66 cm del cablaggio preassemblato del kit lungo il cablaggio preassemblato della macchina, all'esterno del gruppo freno di stazionamento (Figura 81).

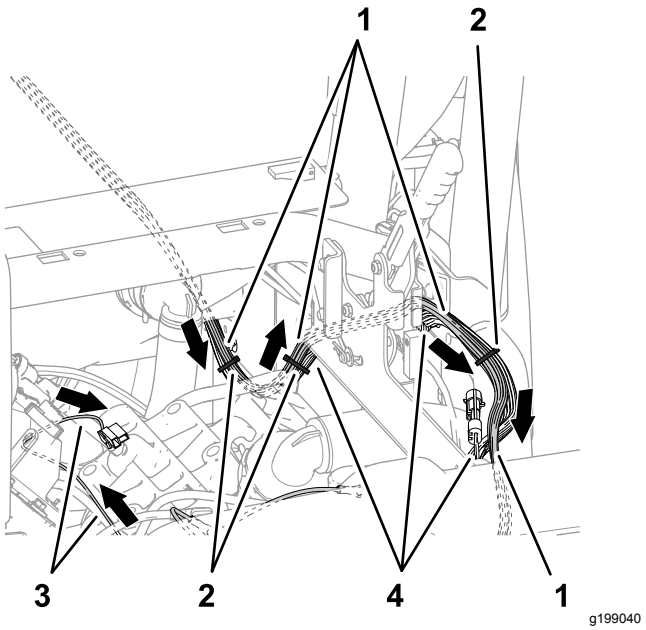

Figura 81

1. Cablaggio preassemblato del kit di 457 cm
2. Fascette per cavi
3. Diramazione di 60 cm del cablaggio preassemblato - AL POLO POSITIVO DELLA BATTERIA, al polo negativo della batteria e all'alternatore
4. Cablaggio preassemblato della macchina

5. Disponete le diramazioni di 84 cm, 60 cm e 66 cm del cablaggio preassemblato del kit attraverso il tubo di supporto degli ammortizzatori, come illustrato nella Figura 82.

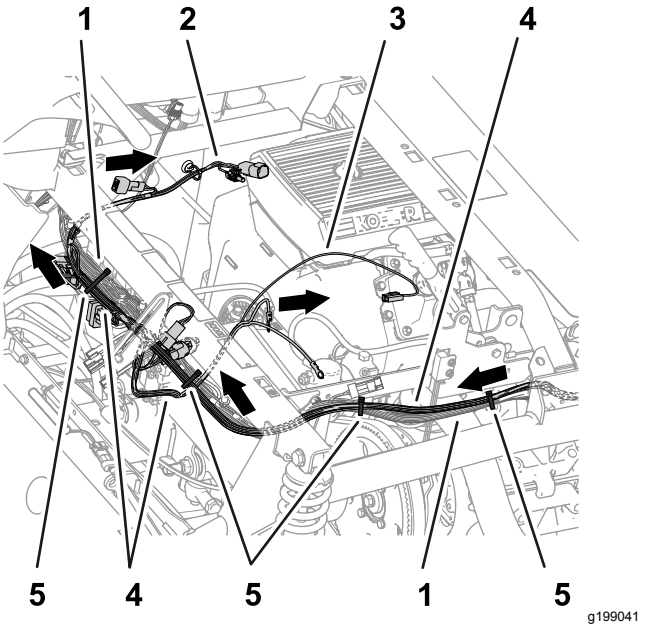

Figura 82

1. Cablaggio preassemblato della macchina
2. Diramazione di 66 cm del cablaggio preassemblato - RELÈ DI ATTIVAZIONE ASC 10, FUSIBILE DA 50 A, DIODO, ALIMENTAZIONE COMMUTATA PER TOPCON GEN 2 e alimentazione ASC 10 e CAN da X25
3. Diramazione di 60 cm del cablaggio preassemblato - AL POLO POSITIVO DELLA BATTERIA, al polo negativo della batteria e all'alternatore
4. Cablaggio preassemblato del kit di 457 cm
5. Fascette per cavi

6. Fissate il cablaggio preassemblato del kit al cablaggio preassemblato della macchina, come illustrato nella Figura 80, Figura 81 e Figura 82.
7. Nella parte posteriore della macchina, disponete la diramazione di 89 cm del cablaggio preassemblato davanti al collettore di sollevamento e a destra del flussometro, come illustrato nella Figura 83.

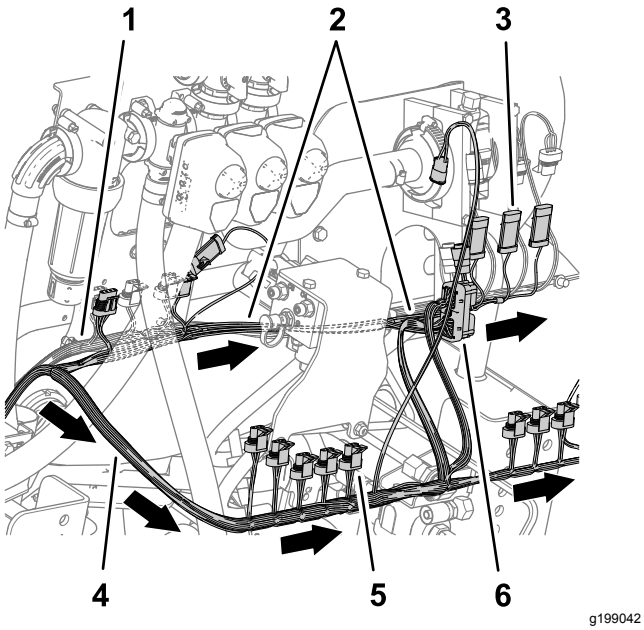

Figura 83

1. Cablaggio preassemblato della macchina
2. Diramazione di 89 cm del cablaggio preassemblato - VALVOLA DI FREQUENZA, VALVOLA PRINCIPALE, FLUSSOMETRO, IRRORAZIONE SINISTRA, IRRORAZIONE CENTRALE e IRRORAZIONE DESTRA
3. Connettore a 3 pin (IRRORAZIONE CENTRALE)
4. Connettore a 3 prese (VALVOLA DELL'UGELLO 5)
5. Diramazione di 102 cm del cablaggio preassemblato - ASC10 e VALVOLE DEGLI UGELLI da 1 a 10
6. Connettore a 40 prese (ASC 10)

8. Disponete la diramazione di 102 cm del cablaggio preassemblato dietro al collettore di sollevamento e a destra, come illustrato nella Figura 83.

Collegamento dei connettori delle valvole di irrorazione di sinistra, destra e centrale

1. Collegate il connettore a 3 pin della diramazione di 89 cm del cablaggio preassemblato indicato come IRRORAZIONE SINISTRA al connettore a 3 prese del cablaggio preassemblato della macchina indicato come VALVOLA DI IRRORAZIONE SINISTRA (Figura 84).

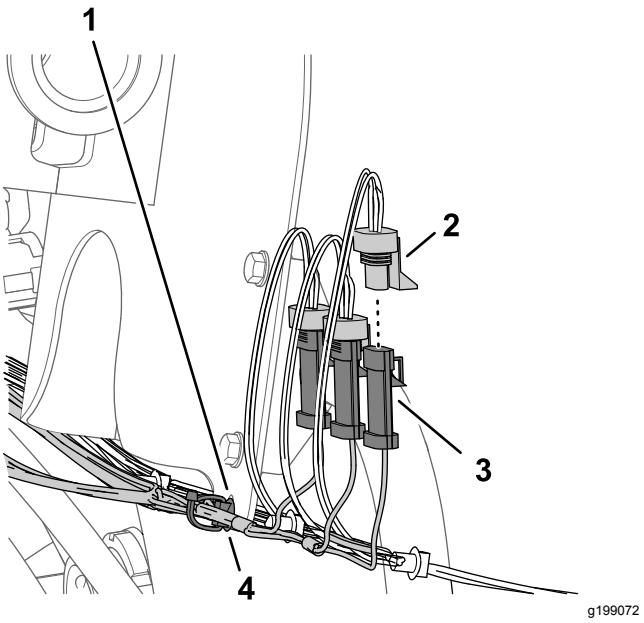

Figura 84

1. Staffa del flussometro
2. Connettore a 3 prese - Diramazione di 89 cm del cablaggio preassemblato (IRRORAZIONE DESTRA)
3. Connettore a 3 pin (cablaggio preassemblato della macchina - VALVOLA DI IRRORAZIONE DESTRA)
4. Dispositivo di fissaggio a spinta

2. Collegate il connettore a 3 pin del cablaggio preassemblato del kit indicato come IRRORAZIONE CENTRALE al connettore a 3 prese del cablaggio preassemblato della macchina indicato come VALVOLA DI IRRORAZIONE CENTRALE (Figura 84).
3. Collegate il connettore a 3 pin del cablaggio preassemblato del kit indicato come IRRORAZIONE DESTRA al connettore a 3 prese del cablaggio preassemblato della macchina indicato come VALVOLA DI IRRORAZIONE DESTRA (Figura 84).
4. Inserite il dispositivo di fissaggio a spinta del cablaggio preassemblato del kit nel foro della flangia della staffa del flussometro (Figura 84).

Collegamento di flussometro, valvola di sezione principale e connettori elettrici delle valvole di frequenza

1. Collegate il connettore elettrico a 3 prese della diramazione di 89 cm del cablaggio preassemblato indicato come FLUSSOMETRO al connettore a 3 pin del flussometro (Figura 85).

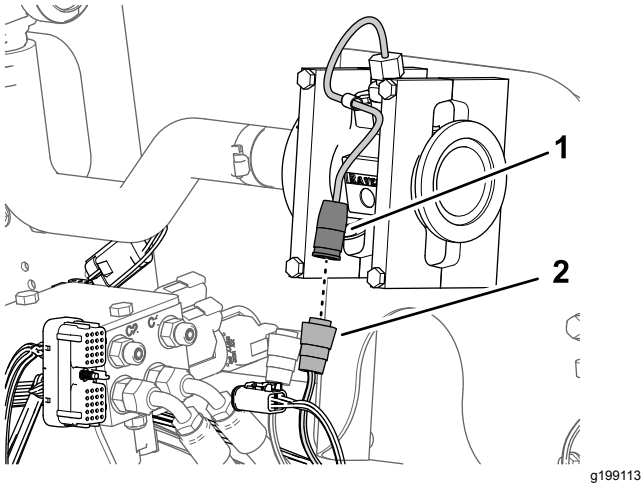

Figura 85

1. Connettore a 3 pin (flussometro)
2. Connettore elettrico a 3 prese - Diramazione di 89 cm del cablaggio preassemblato - FLUSSOMETRO

2. Collegate il connettore a 3 pin della diramazione di 89 cm del cablaggio preassemblato del kit indicato come VALVOLA PRINCIPALE al connettore a 3 prese del cablaggio preassemblato della macchina indicato come VALVOLA DI IRRORAZIONE PRINCIPALE (Figura 86).

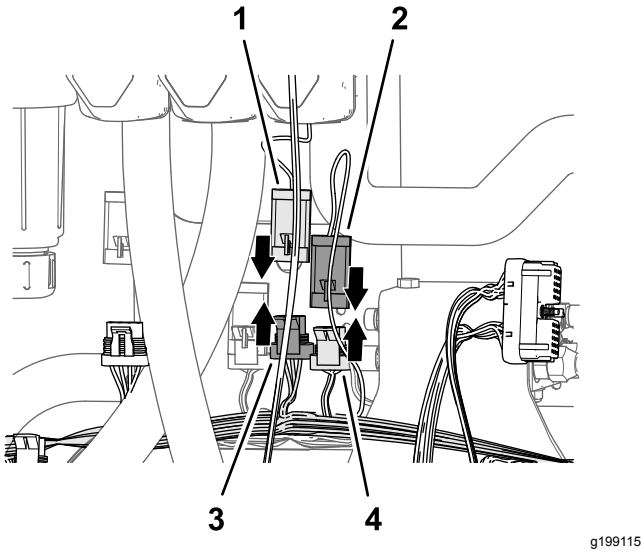

Figura 86

1. Connettore a 3 pin (attuatore - valvola principale)
2. Connettore a 3 pin, diramazione di 89 cm del cablaggio preassemblato - VALVOLA PRINCIPALE
3. Connettore a 3 pin, diramazione di 89 cm del cablaggio preassemblato - VALVOLA PRINCIPALE
4. Connettore a 3 prese (cablaggio preassemblato della macchina - VALVOLA DI IRRORAZIONE PRINCIPALE)

3. Collegate il connettore a 3 pin dell'attuatore per la valvola di irrorazione principale al connettore a 3 prese della diramazione di 89 cm del cablaggio preassemblato del kit indicato come VALVOLA PRINCIPALE (Figura 86).
4. Collegate il connettore a 4 pin dell'attuatore per la valvola di frequenza al connettore a 4 prese della diramazione di 89 cm del cablaggio preassemblato del kit indicato come VALVOLA DI FREQUENZA (Figura 87).

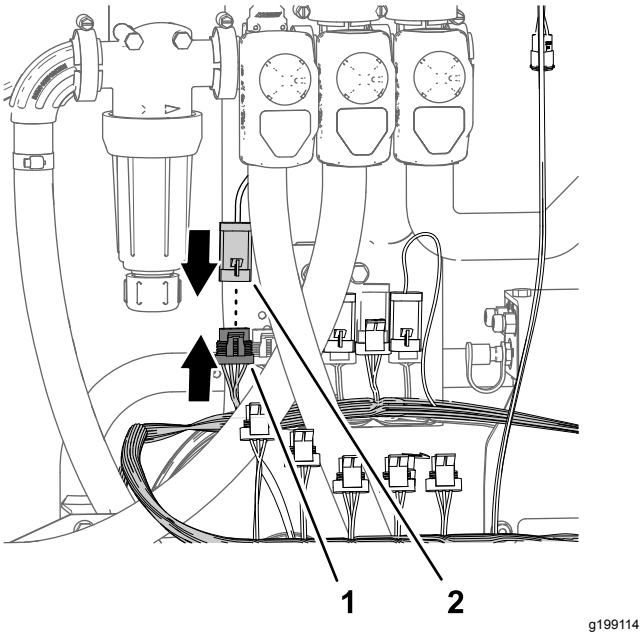

Figura 87

1. Connettore a 4 prese, diramazione di 89 cm del cablaggio preassemblato - VALVOLA DI FREQUENZA
2. Connettore a 4 pin (attuatore - valvola di frequenza)

16

Montaggio del collettore del flussometro

Parti necessarie per questa operazione:

1	Portagomma diritto (1" x 2")
3	Fascetta stringitubo (da ¾ a 1½")
1	Flessibile (1" x 5¾")
1	Collettore
1	Flessibile (1" x 16")

Montaggio del collettore

1. Montate il flessibile (1" x 5¾") sul portagomma diritto (1" x 2") con una fascetta stringitubo (da

¾" a 1½") e serrate la fascetta manualmente (Figura 88).

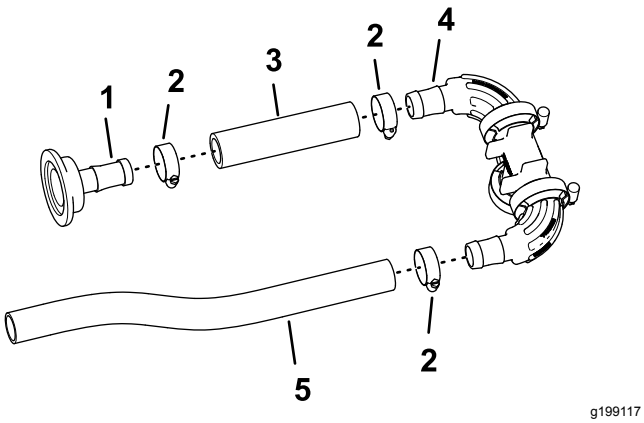

Figura 88

1. Portagomma diritto (1" x 2")
2. Fascetta stringitubo (da ¾" a 1½")
3. Flessibile (1" x 5¾")
4. Collettore
5. Flessibile (1" x 16")

2. Montate l'altra estremità del flessibile (1" x 5¾") sul raccordo dentellato del collettore con una fascetta stringitubo, come illustrato nella Figura 88 e serrate la fascetta stringitubo manualmente.
3. Montate il flessibile (1" x 16") sull'altro raccordo dentellato del collettore con una fascetta stringitubo e serrate la fascetta stringitubo manualmente (Figura 88).

Montaggio del collettore sul flussometro

1. Montate il portagomma diritto (1" x 2") sulla flangia del flussometro con la guarnizione da 38 mm (1½") e il morsetto flangiato da 51 mm (2") che avete rimosso al passaggio 6 di Rimozione delle valvole di sezione dal supporto del collettore (pagina 33).

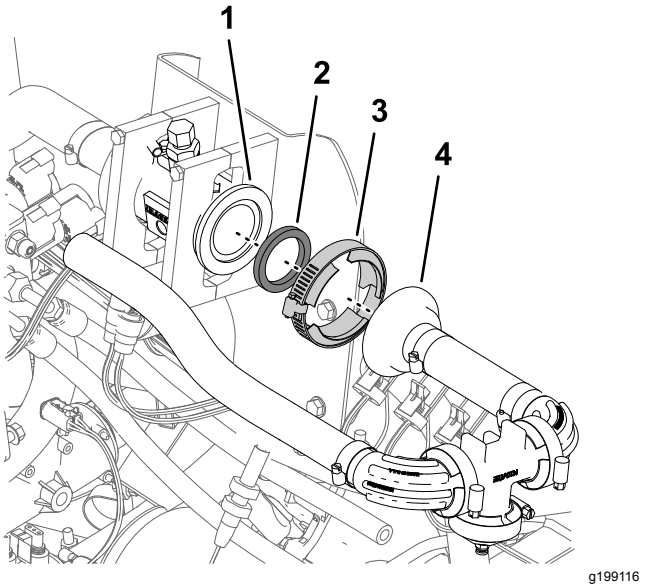

Figura 89

1. Flangia (flussometro)
2. Guarnizione di 38 mm (1½")
3. Morsetto flangiato da 51 mm
4. Portagomma diritto (1" x 2")

2. Serrate il morsetto flangiato manualmente (Figura 89).

17

Montaggio dei flessibili di bypass sul serbatoio

Parti necessarie per questa operazione:

1	Raccordo dentellato a 90° e gruppo flessibile
1	Raccordo a T (1" x 1" x 1")
5	Fascetta stringitubo (¾" x 1-1/5")
2	Flessibile (1" x 26")
2	Raccordo dentellato a 90° (1" x ¾", NPT)
2	Raccordo ad attacco rapido (presa - ¾")
2	Valvola di intercettazione

Montaggio dei flessibili di bypass

Sigillante fornito dal proprietario: sigillante PTFE

1. Applicate del sigillante in PTFE ai filetti di entrambi i raccordi dentellati a 90° (1" x ¾" NPT).

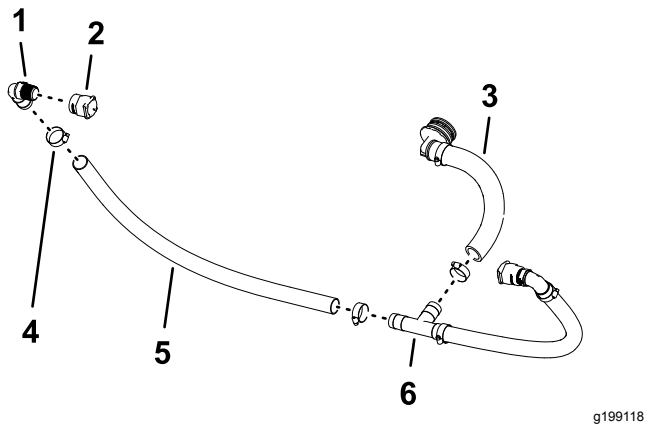

Figura 90

1. Raccordo dentellato a 90° (1" x ¾", NPT)
2. Raccordo ad attacco rapido (presa - ¾")
3. Raccordo dentellato a 90° e gruppo flessibile
4. Fascetta stringitubo (¾" x 1-1/5")
5. Flessibile (1" x 26")
6. Raccordo a T (1" x 1" x 1")

2. Montate il raccordo ad attacco rapido (presa - ¾") sul raccordo dentellato a 90° (1" x ¾" NPT), come illustrato nella Figura 90.
3. Montate il raccordo dentellato a 90° (1" x ¾" NPT) nel flessibile (1" x 26") e fissate il flessibile al raccordo con una fascetta stringitubo (Figura 90).
4. Montate l'estremità libera del flessibile sul raccordo a T come illustrato nella Figura 90 e fissate il flessibile al raccordo con una fascetta stringitubo.
5. Ripetete i passaggi da 2 a 4 per l'altro raccordo dentellato a 90°, il raccordo ad attacco rapido e il flessibile.
6. Montate il gruppo raccordo dentellato a 90° e flessibile sul raccordo a T e fissate il flessibile al raccordo con una fascetta stringitubo (Figura 90).

Montaggio delle valvole di intercettazione sui flessibili di bypass

Macchine con kit asta manuale opzionale o kit avvolgitubo elettrico opzionale

1. Rimuovete i 2 fermi dai raccordi a disinnesto rapido (Figura 91) che avete montato al passaggio Montaggio dei flessibili di bypass (pagina 42).

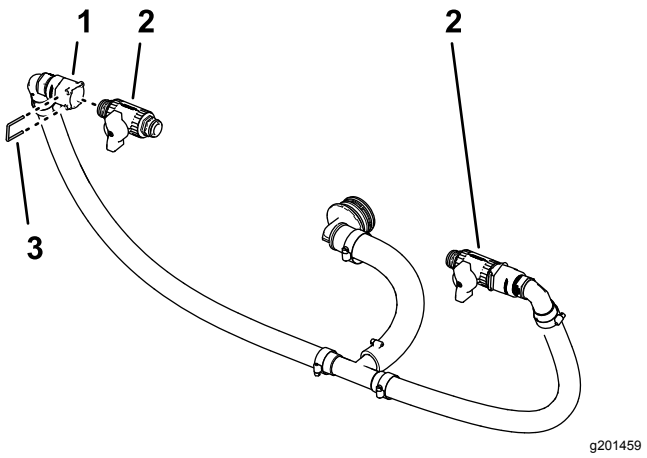

Figura 91

1. Accoppiamento a disinnesto rapido (presa)
2. Valvola di intercettazione
3. Fermo

2. Montate la valvola di intercettazione sulla presa del raccordo a disinnesto rapido (Figura 91).
3. Fissate la valvola al raccordo con il fermo che avete rimosso al passaggio 1.
4. Ripetete i passaggi 2 e 3 per l'altra valvola di intercettazione nell'altra presa del raccordo a disinnesto rapido.

Montaggio dei flessibili di bypass sul serbatoio

1. Allineate il gruppo flessibili di bypass con il serbatoio dell'irroratrice (Figura 92).

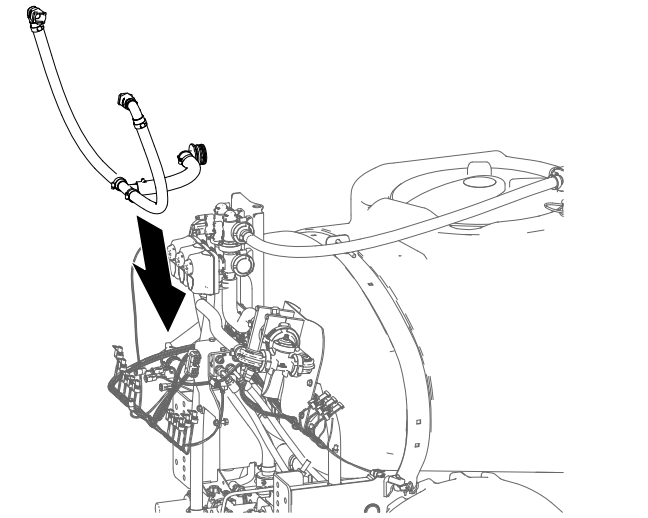

g199120

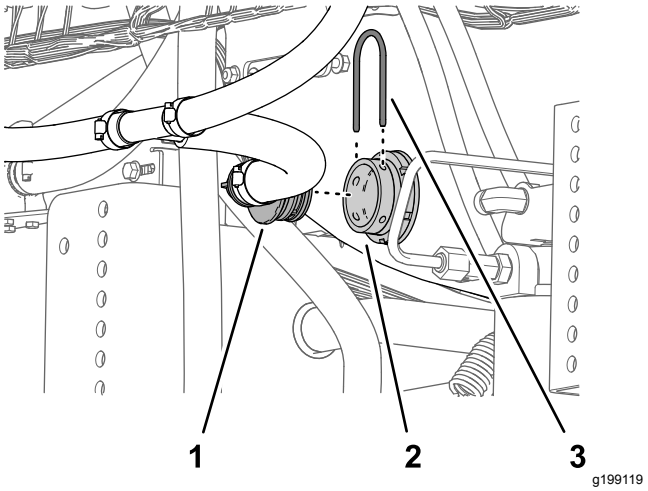

g199119

Figura 92

1. Raccordo dentellato a 90°
2. Raccordo del diaframma (serbatoio dell'irroratrice)
3. Fermo

2. Montate il raccordo dentellato a 90° sul diaframma del serbatoio dell'irroratrice e fissate i raccordi con il fermo che avete rimosso al passaggio 2 di Rimozione del flessibile di bypass di sezione (pagina 30).

18

Montaggio della sezione di irrorazione centrale modificata

Non occorrono parti

Procedura

Capacità attrezzatura di sollevamento: 55 kg (120 lb)

1. Utilizzando l'attrezzatura di sollevamento della capacità specificata, sollevate la sezione di irrorazione centrale e allineate i fori nella staffa di supporto per la sezione di irrorazione (Figura 93) con i fori nella piastra di montaggio per il telaio della macchina che avete individuato al passaggio 3 di Rimozione della sezione di irrorazione centrale (pagina 24).

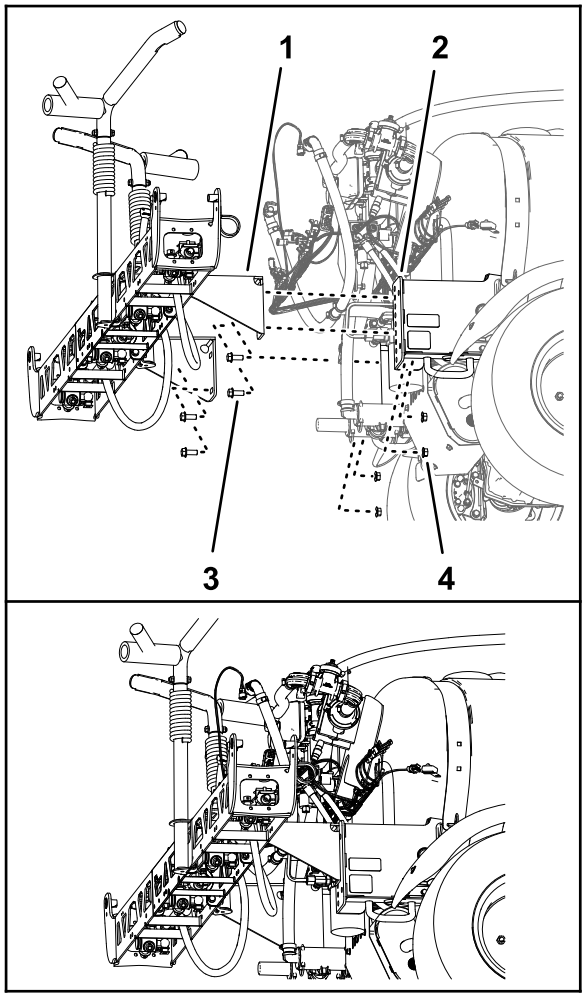

g199121

Figura 93

1. Staffa di supporto (sezione di irrorazione centrale - sistema a 10 valvole dell'irroratrice)
2. Bullone a testa flangiata (½" x 1¼")
3. Profilato di montaggio (telaio della macchina)
4. Dado di bloccaggio flangiato (½")

2. Montate la sezione di irrorazione centrale sui profilati di montaggio (Figura 93) con i 4 bulloni a testa flangiata (½" x 1¼") e 4 dadi di bloccaggio flangiati (½") che avete rimosso al passaggio 4 di Rimozione della sezione di irrorazione centrale (pagina 24).
3. Serrate i dadi e i bulloni a una coppia di 91–113 N·m.

19

Montaggio del collettore del cilindro di sollevamento sul supporto del cilindro

Non occorrono parti

Procedura

1. Staccate il collettore di sollevamento dalla staffa di supporto della valvola.
2. Montate il collettore di sollevamento delle sezioni sul supporto del cilindro nel modo seguente:
   - **Per macchine senza kit di allineamento delle barre Ultra Sonic Boom opzionale:**
     A. Allineate i fori nella staffa di supporto per il collettore di sollevamento delle sezioni con i fori nel supporto del cilindro (Figura 94).

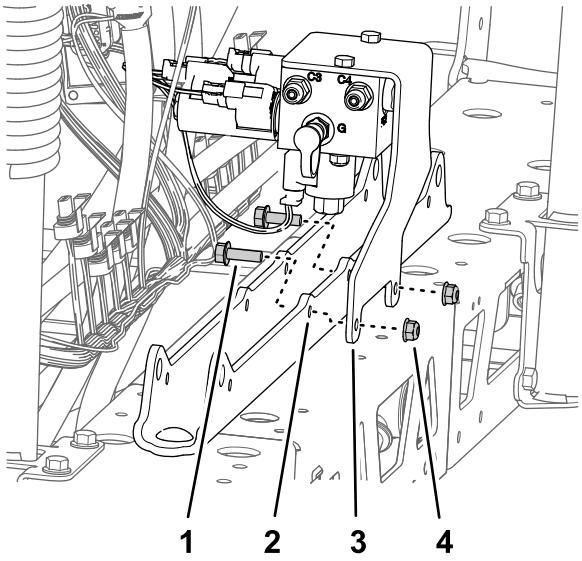

g199754

Figura 94

1. Bullone a testa flangiata (5/16" x 1")
2. Supporto del cilindro
3. Staffa di supporto (collettore di sollevamento delle sezioni)
4. Dado di bloccaggio flangiato (5/16")

B. Montate la staffa di supporto sul supporto del cilindro (Figura 94) con i 2 bulloni a testa flangiata (5/16" x 1") e il dado di bloccaggio flangiato (5/16") che avete rimosso al passaggio 1 di Rimozione del collettore di sollevamento

delle sezioni dalla sezione di irrorazione centrale (pagina 23).

- **Per macchine con kit di allineamento delle barre Ultra Sonic Boom opzionale:**

  A. Allineate i fori nella staffa di supporto per il collettore di sollevamento delle sezioni e la staffa del controller TEC con i fori nel supporto del cilindro.

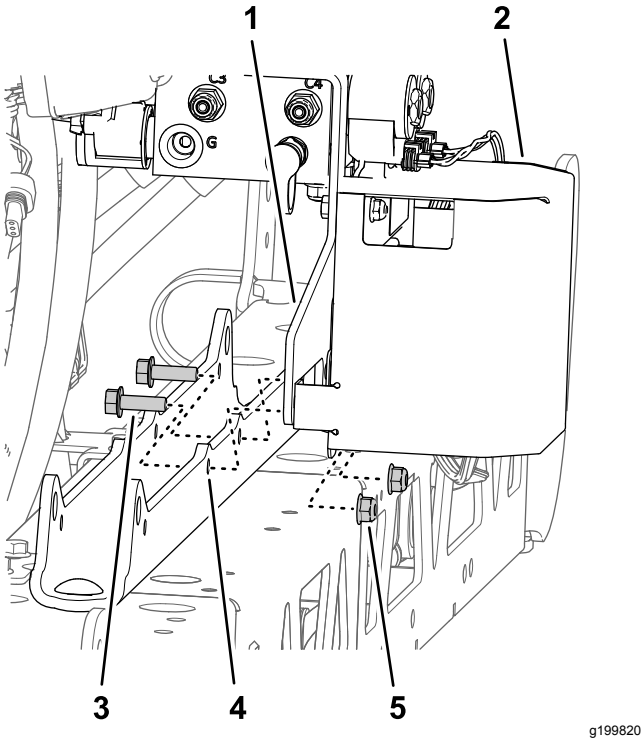

Figura 95

1. Staffa di supporto (collettore di sollevamento delle sezioni)
2. Staffa del controller TEC
3. Bullone a testa flangiata (5/16" x 1")
4. Supporto del cilindro
5. Dado di bloccaggio flangiato (5/16")

  B. Montate la staffa di supporto e la staffa del TEC sul supporto del cilindro (Figura 95) con i 2 bulloni a testa flangiata (5/16" x 1") e il dado di bloccaggio flangiato (5/16 poll.) che avete rimosso al passaggio 1 di Rimozione del collettore di sollevamento delle sezioni dalla sezione di irrorazione centrale (pagina 23).

3. Serrate i bulloni e i dadi a 1978 - 2542 N·cm.

20

Montaggio del supporto delle valvole e delle valvole dell'irroratrice

Parti necessarie per questa operazione:

1	Gruppo supporti delle valvole e valvole dell'irroratrice
3	Bullone (4 X 10 mm)
1	Controller dell'irroratrice ASC 10
3	Dado di bloccaggio flangiato (4 mm)
2	Tappo (raccordo a disinnesto rapido)
8	Bulloni a testa flangiata (5/16" x ¾")
8	Dadi di bloccaggio flangiati (5/16")
1	Fascetta stringitubo
1	Dispositivo di fissaggio a spinta (fascetta per cavi)
3	Dispositivo di fissaggio a spinta (ancoraggio del connettore)

Montaggio del programmatore dell'irroratrice sul supporto della valvola

1. Allineate il controller dell'irroratrice ASC 10 sul lato anteriore del supporto della valvola con il connettore a 4 pin verso l'esterno (Figura 96).

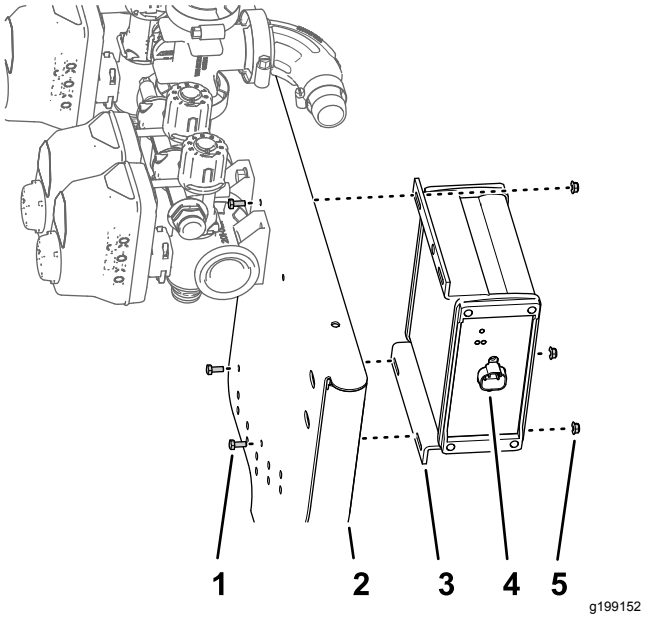

Figura 96

1. Bullone (4 X 10 mm)
2. Supporto a 10 valvole
3. Controller dell'irroratrice ASC 10
4. Connettore a 4 pin
5. Dado di bloccaggio flangiato (4 mm)

2. Montate il programmatore dell'irroratrice sul supporto della valvola (Figura 96) con i 3 bulloni (3 x 10 mm) e 4 dadi di bloccaggio flangiati (4 mm).

   Nota: Non utilizzate il foro esterno superiore nel controller dell'irroratrice ASC 10.

3. Serrate i bulloni e i dadi a una coppia di 234–286 N·cm.

Posizionamento delle valvole di bypass - Macchine con kit asta manuale opzionale o kit avvolgitubo elettrico opzionale

1. Rimuovete i fermi che fissano gli attuatori delle valvole per le valvole degli ugelli da 1 a 7 (Figura 97).

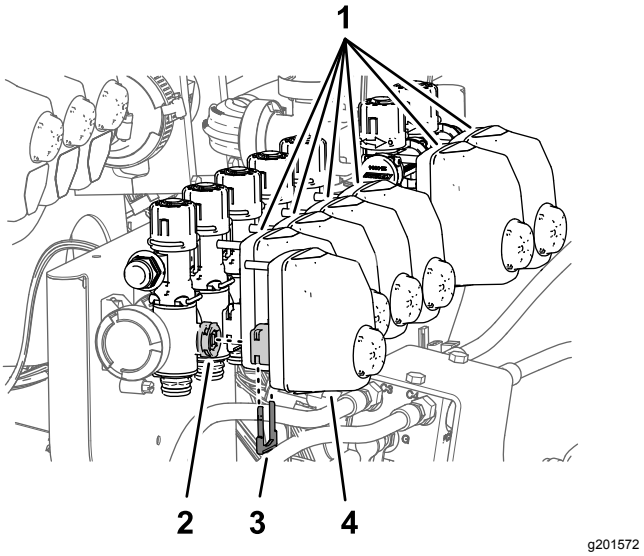

Figura 97

1. Attuatori delle valvole (valvole degli ugelli da 2 a 7)
2. Stelo della valvola (valvola dell'ugello 1)
3. Fermo
4. Attuatore della valvola (valvole degli ugelli 1)

2. Rimuovete gli attuatori delle valvole dalle valvole degli ugelli da 1 a 7 (Figura 97).
3. Rimuovete i fermi che fissano i tappi nelle prese del raccordo a disinnesto rapido nella valvola dell'ugello 5 e nella valvola dell'ugello 6 e rimuovete i tappi (Figura 98).

   Nota: I tappi non vi occorrono più; conservate i fermi per l'installazione in Montaggio dei flessibili di bypass di sezione - Macchine con kit asta manuale opzionale o kit avvolgitubo elettrico opzionale (pagina 52).

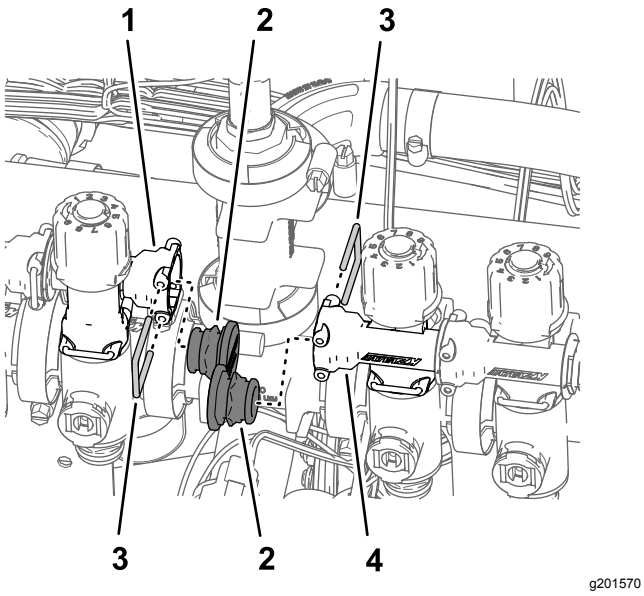

Figura 98

1. Raccordo a disinnesto rapido - presa (valvola di bypass della valvola dell'ugello 5)
2. Tappo (raccordo a disinnesto rapido)
3. Fermo
4. Raccordo a disinnesto rapido - presa (valvola di bypass della valvola dell'ugello 6)

4. Rimuovete i fermi che fissano le valvole di bypass alle valvole degli ugelli da 1 a 7 (Figura 99).

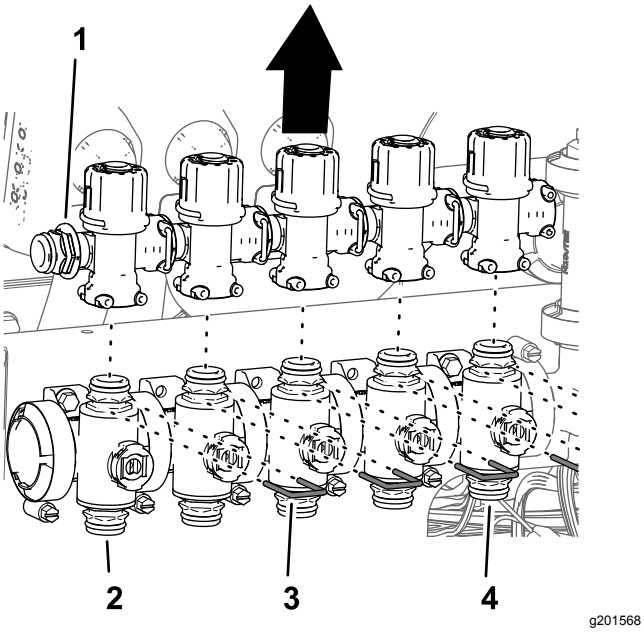

Figura 99

1. Raccordo a disinnesto rapido - tappo
2. Valvola dell'ugello 1
3. Fermo
4. Valvola dell'ugello 5

5. Sollevate le valvole di bypass dalle valvole degli ugelli da 1 a 5 (Figura 99).
6. Ruotate le valvole di bypass di 180° e montatele sui raccordi a disinnesto rapido delle valvole di sezione (Figura 100).

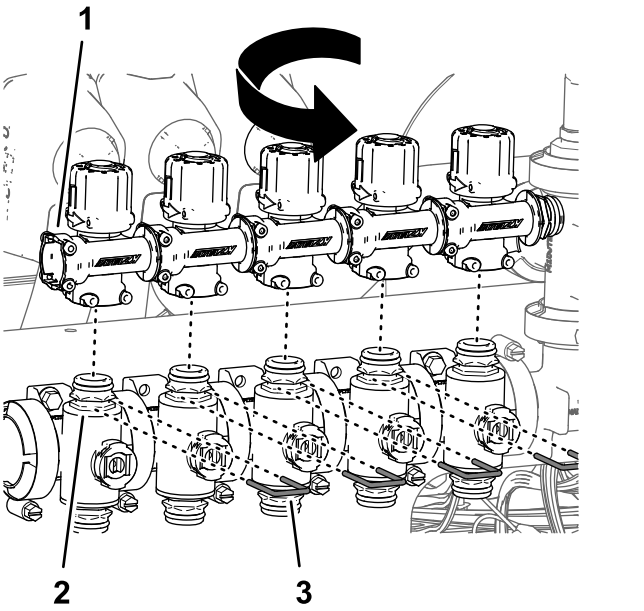

Figura 100

1. Raccordo a disinnesto rapido - presa (allineamento verso l'esterno)
2. Valvola dell'ugello 1
3. Fermo

7. Fissate le valvole di bypass alle valvole di sezione con i fermi (Figura 100) che avete rimosso al passaggio 4.
8. Ripetete i passaggi da 5 a 7 per le valvole di bypass della valvola dell'ugello 6 e la valvola dell'ugello 7 (Figura 101).

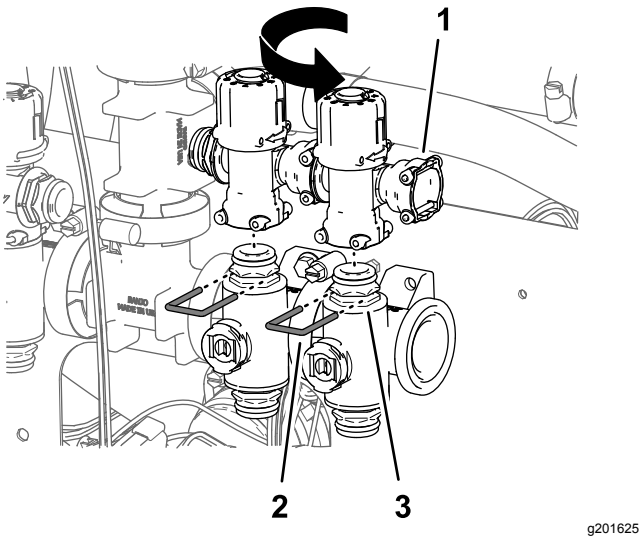

g201625

Figura 101

1. Raccordo a disinnesto rapido - presa (allineamento verso l'esterno)
2. Fermo
3. Valvola dell'ugello 7

9. Montate i tappi sui raccordi a disinnesto rapido delle valvole di bypass per la valvola dell'ugello 5 e la valvola dell'ugello 6 con i fermi forniti con i tappi (Figura 100).

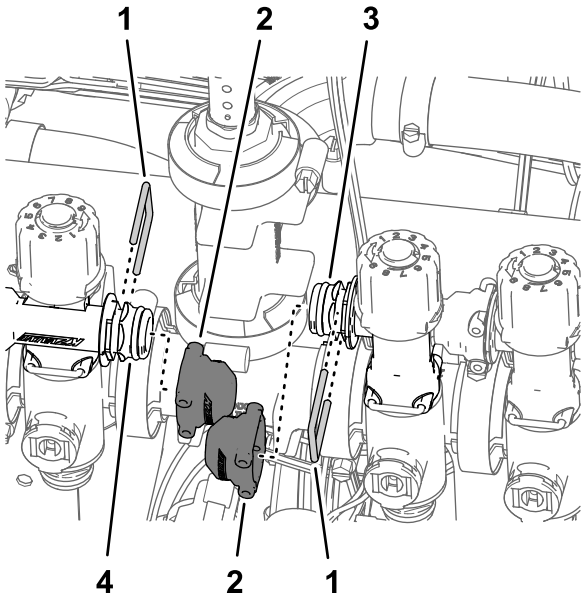

g201567

Figura 102

1. Fermo
2. Tappo (raccordo a disinnesto rapido)
3. Raccordo a disinnesto rapido - tappo (valvola di bypass della valvola dell'ugello 5)
4. Raccordo a disinnesto rapido - tappo (valvola di bypass della valvola dell'ugello 6)

10. Montate gli attuatori delle valvole sulle valvole degli ugelli da 1 a 7 (Figura 97) con i fermi che avete rimosso al passaggio 1.

Montaggio delle 3 valvole di sezione sul relativo supporto

1. Montate le 3 valvole di sezione (Figura 103) che avete rimosso al passaggio 8 di Rimozione delle valvole di sezione dal supporto del collettore (pagina 33) sulla flangia della valvola 7 del gruppo valvole dell'irroratrice con il morsetto flangiato e la guarnizione che avete rimosso al passaggio 4 di 13 Rimozione delle valvole di sezione delle barre (pagina 30).

   Importante: **Le valvole di sezione di sinistra, destra e centrale sono identificate nell'impianto dell'irroratrice GeoLink nel modo seguente: valvola di sezione sinistra - valvola dell'ugello 8, valvola di sezione centrale - valvola dell'ugello 9 e valvola di sezione destra - valvola dell'ugello 10.**

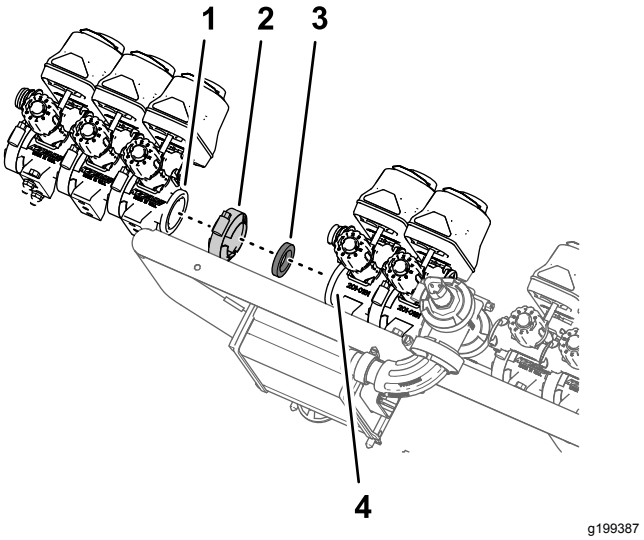

g199387

Figura 103

1. Flangia - valvola di sezione (sezione dell'irroratrice sinistra - valvola dell'ugello 8)
2. Morsetto flangiato
3. Guarnizione
4. Flangia - valvola dell'ugello 7 (gruppo valvole dell'irroratrice GeoLink)

2. Fissate la presa dell'accoppiamento a disinnesto rapido per la valvola di bypass della valvola dell'ugello 8 all'accoppiamento a disinnesto rapido per la valvola di bypass della valvola dell'ugello 7 con il fermo che avete rimosso al passaggio 8 di Rimozione delle valvole di sezione dal supporto del collettore (pagina 33).

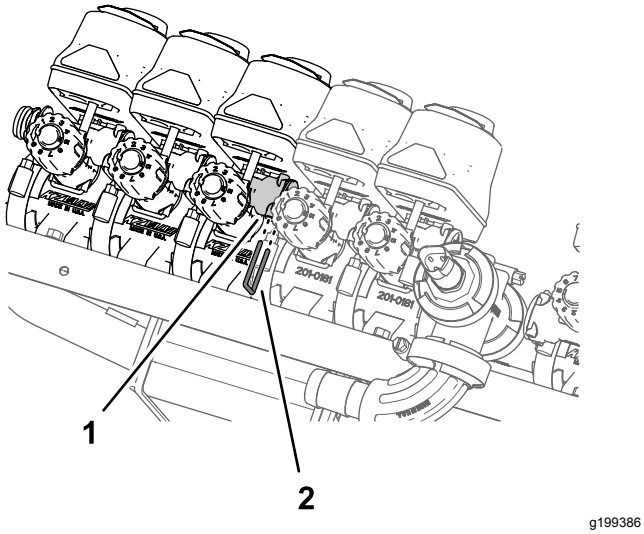

g199386

Figura 104

1. Accoppiamento a disinnesto rapido (presa - valvola di bypass)
2. Fermo

3. Montate la valvola dell'ugello 10 sul supporto della valvola (Figura 105 o Figura 106) con i 2 bulloni a testa flangiata (¼" x ¾") e i 2 dadi di bloccaggio (¼") che avete rimosso al passaggio 2 di Rimozione delle valvole di sezione dal supporto del collettore (pagina 33).

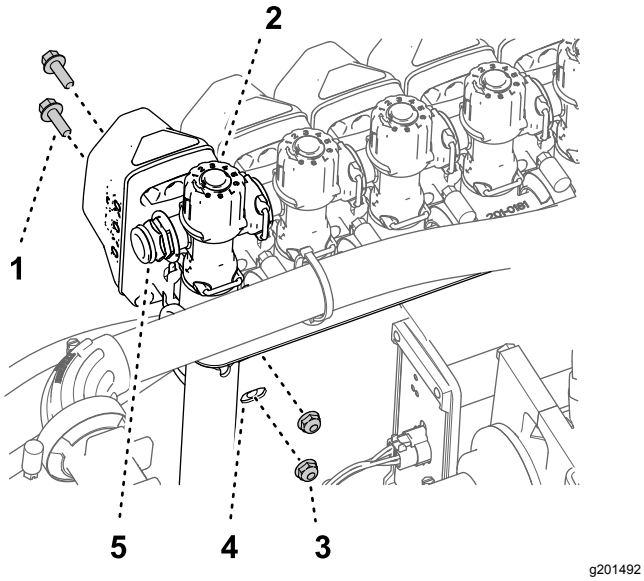

g201492

Figura 105

Macchine senza kit asta di irrorazione manuale o kit avvolgitubo elettrico

1. Bullone a testa flangiata (¼" x ¾")
2. Valvola dell'ugello 10
3. Dado di bloccaggio (¼")
4. Supporto valvola
5. Raccordo a disinnesto rapido (tappo)

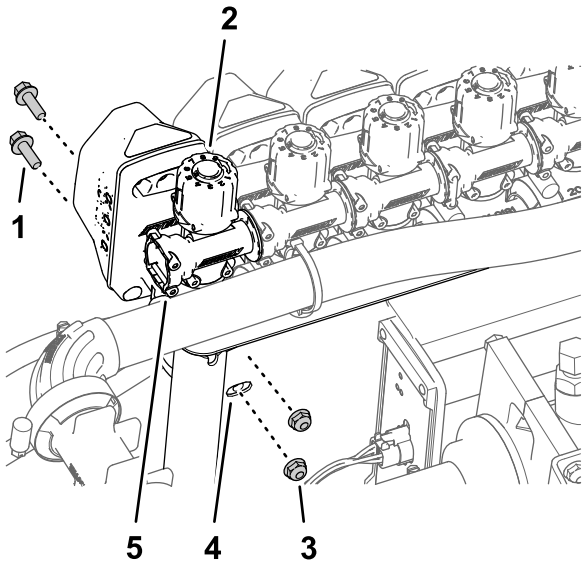

g201569

Figura 106

Macchine con kit asta di irrorazione manuale o kit avvolgitubo elettrico

1. Bullone a testa flangiata (¼" x ¾")
2. Valvola dell'ugello 10
3. Dado di bloccaggio (¼")
4. Supporto valvola
5. Raccordo a disinnesto rapido (presa)

4. Serrate i bulloni a testa flangiata e i dadi di bloccaggio a 1017 - 1243 N·m.

Montaggio del gruppo supporti delle valvole e valvole dell'irroratrice sulla macchina

Capacità attrezzatura di sollevamento: 23 kg (50 lb)

1. Utilizzando l'attrezzatura di sollevamento della capacità specificata, sollevate il gruppo supporti delle valvole e valvole dell'irroratrice e allineatelo sulla sezione di irrorazione centrale (Figura 107).

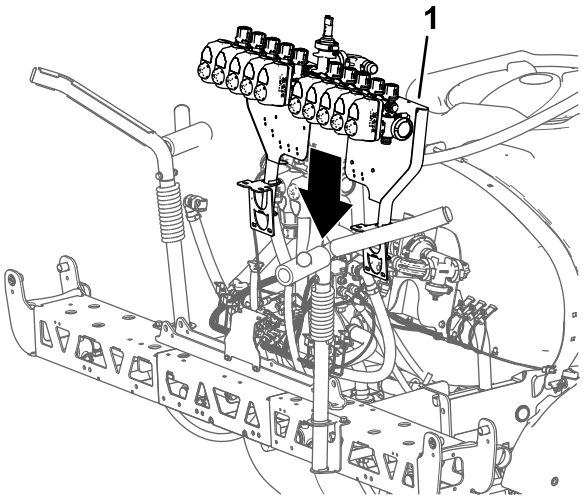

Figura 107

1. Gruppo supporti delle valvole e valvole dell'irroratrice

2. Allineate i fori sulla staffa di supporto del supporto della valvola con i fori sul telaio della trave della sezione dell'irroratrice centrale (Figura 108).

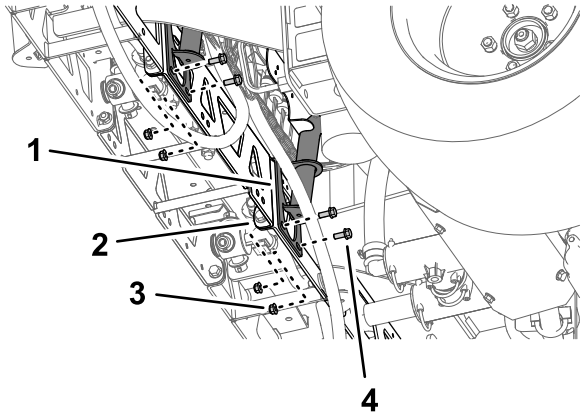

Figura 108

1. Staffa (valvola di supporto)
2. Telaio della trave (sezione dell'irroratrice centrale)
3. Dado di bloccaggio flangiato (5/16")
4. Bullone a testa flangiata (5/16" x ¾")

3. Montate il supporto della valvola sul telaio della trave (Figura 108 e Figura 109) con 4 bulloni (5/16" x ¾") e 4 dadi di bloccaggio flangiati (5/16").

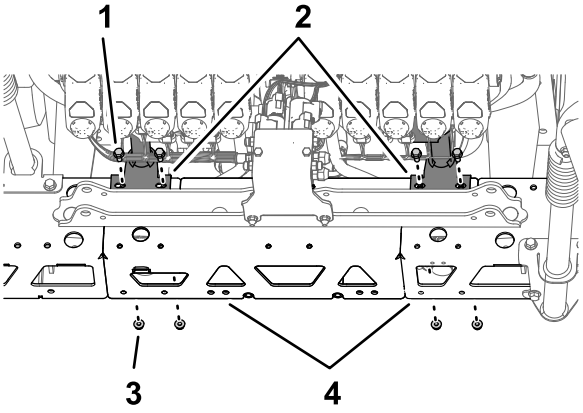

Figura 109

1. Bullone a testa flangiata (5/16" x ¾")
2. Staffa (valvola di supporto)
3. Dado di bloccaggio flangiato (5/16")
4. Telaio della trave (sezione dell'irroratrice centrale)

4. Ripetete i passaggi da 2 a 3 per l'altra staffa di montaggio del supporto della valvola sull'altro telaio della trave.
5. Serrate i bulloni a testa flangiata e i dadi di bloccaggio flangiati a una coppia di 1978-2.542 N·cm.

Montaggio del flessibile sul collettore della valvola dell'irroratrice

1. Montate il flessibile (1" x 16") sul raccordo flangiato a 90° (1"), come illustrato nella Figura 110.

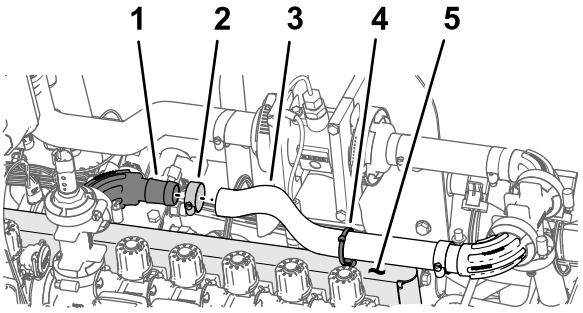

Figura 110

1. Raccordo flangiato a 90° (1")
2. Fascetta stringitubo
3. Flessibile (1" x 16")
4. Dispositivo di fissaggio a spinta (fascetta per cavi)
5. Supporto valvola

2. Fissate il flessibile al raccordo flangiato con una fascetta stringitubo (Figura 110).
3. Montate la fascetta per cavi/il dispositivo di fissaggio a spinta nel foro nella parte superiore del supporto della valvola, come illustrato nella Figura 110.

4. Fissate la fascetta per cavi/il dispositivo di fissaggio a spinta (Figura 110) attorno al flessibile (1" x 16").

Montaggio dei flessibili di bypass di sezione - Macchine senza kit asta manuale opzionale o kit avvolgitubo elettrico opzionale

1. Rimuovete i fermi dalle prese dei raccordi ad attacco rapido che avete montato sui flessibili di bypass al passaggio 2 di Montaggio dei flessibili di bypass (pagina 42).
2. Montate il raccordo ad attacco rapido del flessibile di bypass sul raccordo a disinnesto rapido nella valvola di bypass nella valvola dell'ugello 10 (Figura 111).

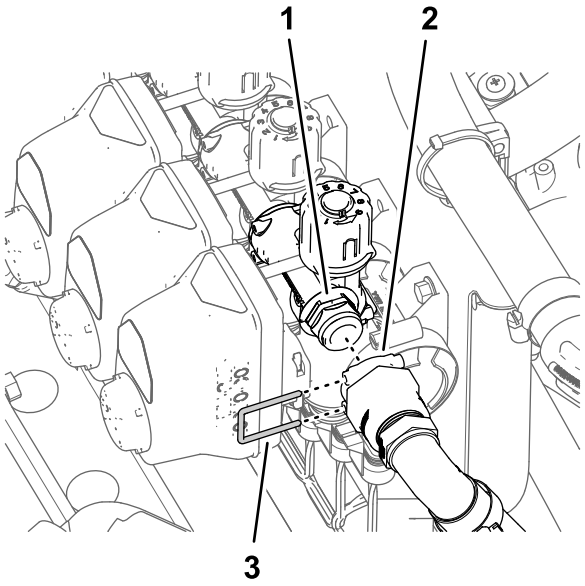

g199847

Figura 111

1. Raccordo a disinnesto rapido (valvola di bypass)
2. Prese - raccordi ad attacco rapido
3. Fermo

3. Fissate i raccordi a disinnesto rapido per il flessibile di bypass e la valvola di bypass con il fermo (Figura 111).
4. Ripetete i passaggi da 1 a 3 per i raccordi a disinnesto rapido nella valvola dell'ugello 1.

Montaggio dei flessibili di bypass di sezione - Macchine con kit asta manuale opzionale o kit avvolgitubo elettrico opzionale

1. Montate il raccordo a disinnesto rapido della valvola di intercettazione con il raccordo a disinnesto rapido (presa) della valvola di bypass (Figura 112).

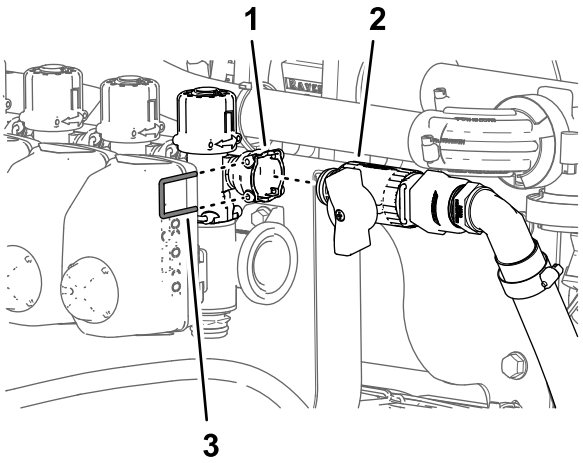

g201699

Figura 112

1. Raccordo ad attacco rapido - presa (valvola dell'ugello 10)
2. Valvola di intercettazione (kit asta manuale o avvolgitubo elettrico)
3. Fermo

2. Fissate i raccordi a disinnesto rapido per la valvola di bypass-intercettazione e la valvola di bypass con il fermo (Figura 112) che avete rimosso al passaggio 3 di Posizionamento delle valvole di bypass - Macchine con kit asta manuale opzionale o kit avvolgitubo elettrico opzionale (pagina 47).
3. Ripetete i passaggi 1 e 2 per la valvola di bypass-intercettazione e la valvola di bypass sull'altro lato della macchina.

Montaggio dei connettori elettrici delle valvole degli ugelli

1. Montate i dispositivi di fissaggio a spinta dell'ancoraggio del connettore sui fori nel supporto della valvola (Figura 113).

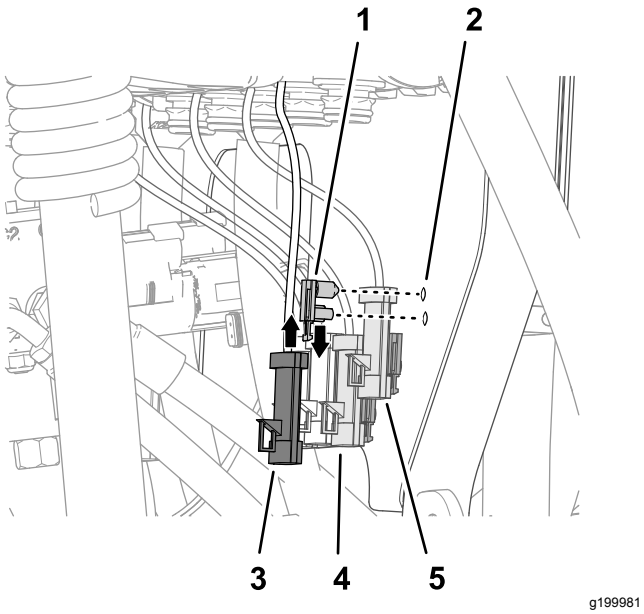

Figura 113

1. Dispositivo di fissaggio a spinta (ancoraggio del connettore)
2. Supporto valvola
3. Connettore a 3 pin (valvola dell'attuatore - posizione 10)
4. Connettore a 3 pin (valvola dell'attuatore - posizione 8)
5. Connettore a 3 pin (valvola dell'attuatore - posizione 9)

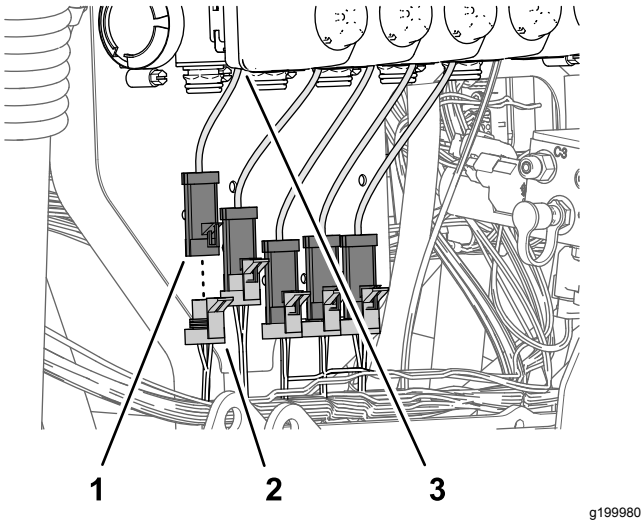

Figura 114

1. Connettore a 3 pin (valvola dell'attuatore - posizione 1)
2. Connettore a 3 prese - Diramazione di 89 cm del cablaggio preassemblato del kit (VALVOLA DELL'UGELLO 1)
3. Attuatore della valvola (posizione 1)

2. Collegate il connettore a 3 prese (Figura 114) della diramazione di 89 cm del cablaggio preassemblato del kit indicato come VALVOLA DELL'UGELLO 1 al connettore a 3 pin dell'attuatore della valvola all'estrema sinistra (posizione 1).

   Nota: Le posizioni degli attuatori delle valvole da 1 a 10 sono disposte da sinistra a destra viste da dietro la macchina.

3. Collegate il connettore a 3 prese (Figura 114) della diramazione di 89 cm del cablaggio preassemblato del kit indicato come VALVOLA DELL'UGELLO 2 al connettore a 3 pin dell'attuatore della valvola (posizione 2).
4. Collegate i connettori a 3 prese rimanenti della diramazione di 89 cm del cablaggio preassemblato del kit al connettore a 3 pin degli attuatori delle valvole (Figura 114).

   Nota: Assicuratevi che i connettori a 3 prese siano collegati alla relativa posizione degli attuatori delle valvole.

21

Montaggio dei cilindri di sollevamento delle barre

Parti necessarie per questa operazione:

4	Flessibile idraulico (¼" x 24¾")

Montaggio dei cilindri di sollevamento

1. Allineate l'estremità fissa del cilindro di sollevamento che avete rimosso al passaggio 3 di Rimozione dei cilindri di sollevamento (pagina 22) al foro da 16 mm sul supporto del cilindro (Figura 115).

   Nota: Assicuratevi che i fori di estensione e ritrazione del cilindro si allineino.

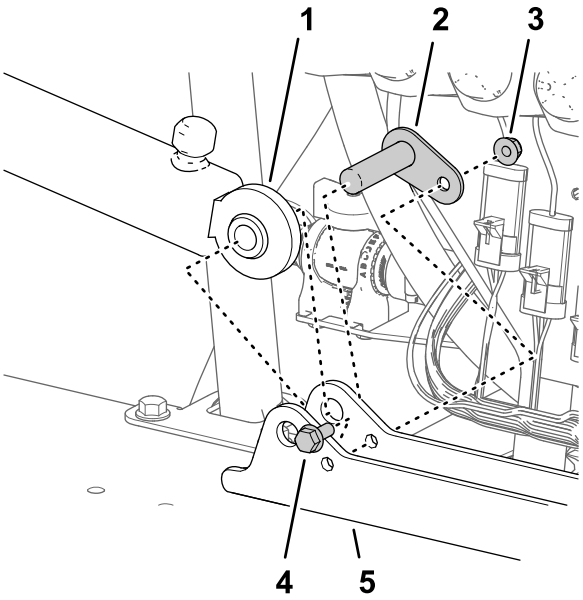

g200002

Figura 115

1. Cilindro di sollevamento (estremità fissa)
2. Perno orientabile
3. Dado di bloccaggio flangiato (5/16")
4. Bullone a testa flangiata (5/16" x ¾")
5. Supporto del cilindro

2. Montate il cilindro sul relativo supporto con il perno orientabile, il bullone a testa flangiata e il dado flangiato (Figura 115).
3. Serrate il bullone e il dado a una coppia di 1978–2.542 N·cm.
4. Ripetete i passaggi da 1 a 3 per l'altro cilindro di sollevamento sull'altro lato del supporto del cilindro.

Installazione dei flessibili dei cilindri di sollevamento

1. Montate senza serrarlo un nuovo flessibile idraulico (¼" x 24¾") tra il foro di estensione del cilindro di sollevamento di sinistra e il foro C3 del collettore di sollevamento delle barre (Figura 116).

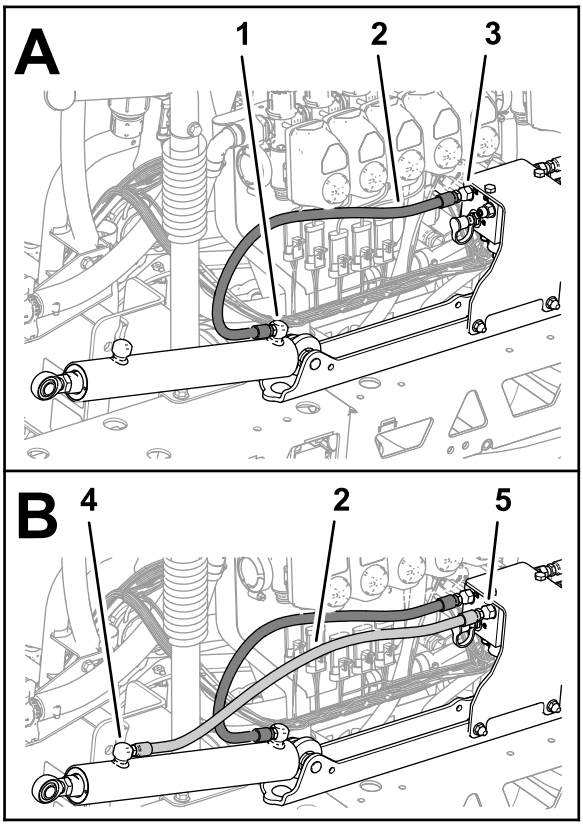

g200075

Figura 116

1. Foro di estensione (cilindro di sollevamento della barra di sinistra)
2. Flessibile idraulico (¼" x 24¾")
3. Foro C3 (collettore di sollevamento delle barre)
4. Foro di ritrazione (cilindro di sollevamento della barra di sinistra)
5. Foro C4 (collettore di sollevamento delle barre)

2. Montate senza serrarlo un nuovo flessibile idraulico (¼" x 24¾") tra il foro di ritrazione del cilindro di sollevamento di sinistra e il foro C4 del collettore di sollevamento delle barre (Figura 116).
3. Montate senza serrarlo un nuovo flessibile idraulico (¼" x 24¾") tra il foro di estensione del cilindro di sollevamento di destra e il foro C1 del collettore di sollevamento delle barre (Figura 117).

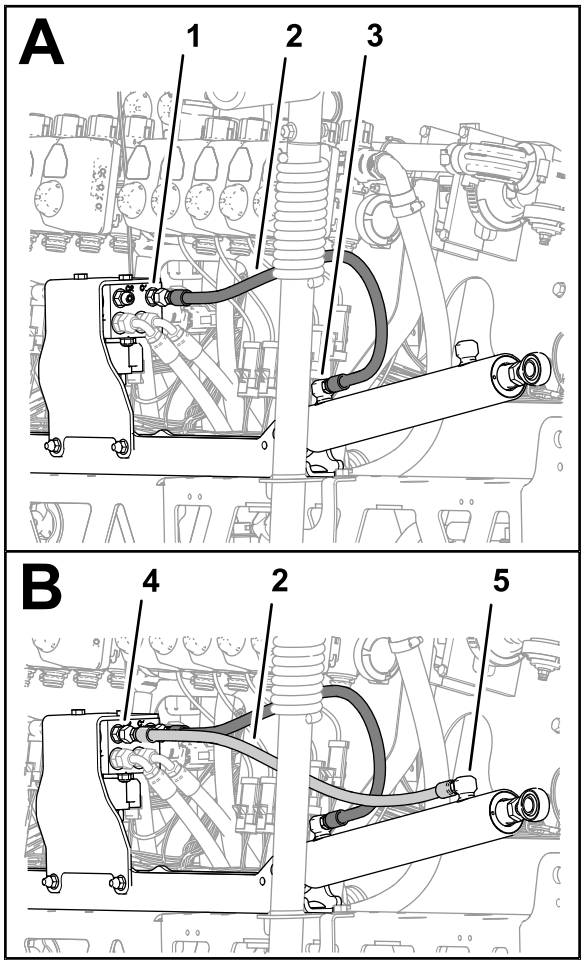

g200076

Figura 117

1. Foro C1 (collettore di sollevamento delle barre)
2. Flessibile idraulico (¼" x 24¾")
3. Foro di estensione (cilindro di sollevamento della barra di destra)
4. Foro C2 (collettore di sollevamento delle barre)
5. Foro di ritrazione (cilindro di sollevamento della barra di destra)

4. Montate senza serrarlo un nuovo flessibile idraulico (¼" x 24¾") tra il foro di ritrazione del cilindro di sollevamento di destra e il foro C2 del collettore di sollevamento delle barre (Figura 117).
5. Serrate i raccordi dei flessibili nei fori di estensione e ritrazione dei cilindri di sollevamento (Figura 116 e Figura 117) a 21 - 26 N·m.
6. Serrate i dadi orientabili dei flessibili nel collettore di sollevamento delle barre (Figura 116 e Figura 117) a 24 - 30 N·m.

22

Montaggio delle sezioni di irrorazione esterne

Parti necessarie per questa operazione:

4	Boccola flangiata in nylon
1	Fascetta per cavi
1	Gruppo del flessibile di alimentazione 188 cm
1	Gruppo del flessibile di alimentazione 234 cm
1	Gruppo del flessibile di alimentazione 279 cm

Rimozione degli ugelli dell'irroratrice dalle sezioni di irrorazione esterne

1. Tagliate il flessibile tra i 2 ugelli dell'irroratrice (Figura 118).

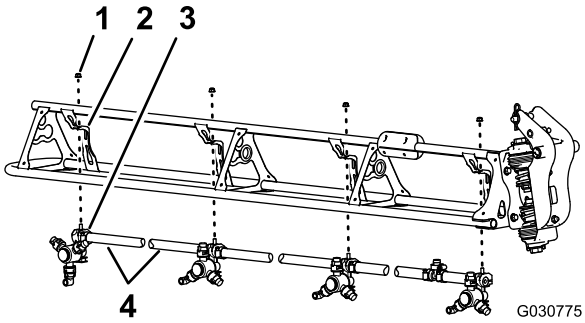

g030775

Figura 118

1. Dado di bloccaggio flangiato (5/16".)
2. Supporto dell'ugello
3. Ugello dell'irroratrice
4. Flessibile (diametro interno ¾")

2. Rimuovete il dado di bloccaggio flangiato (5/16") che fissa l'ugello dell'irroratrice al supporto dell'ugello (Figura 118).
3. Ripetete i passaggi 2 e 1 per gli altri 3 ugelli.

Nota: Conservate il dado di bloccaggio flangiato e l'ugello dell'irroratrice per l'installazione descritta in Montaggio degli ugelli dell'irroratrice nelle sezioni di irrorazione esterne (pagina 62).

Nota: Eliminate i flessibili, le fascette e il raccordo a T che avete rimosso dalla macchina.

4. Ripetete i passaggi da 2 a 3 sull'altra sezione di irrorazione esterna.
5. Lavorando con gli 8 ugelli dell'irroratrice rimossi al passaggio 1, rimuovete le viti in acciaio inox (n. 12 x 1¼") che fissano le metà superiori delle fascette e i portagomma dentellati singolo o doppio (¾") al corpo di ciascun ugello dell'irroratrice e rimuovete i portagomma dentellati (Figura 119).

   Nota: Il bullone a testa esagonale (5/16" x ¾" - acciaio inox) si separerà dalla metà superiore della fascetta quando aprite la fascetta, conservate il bullone per l'installazione.

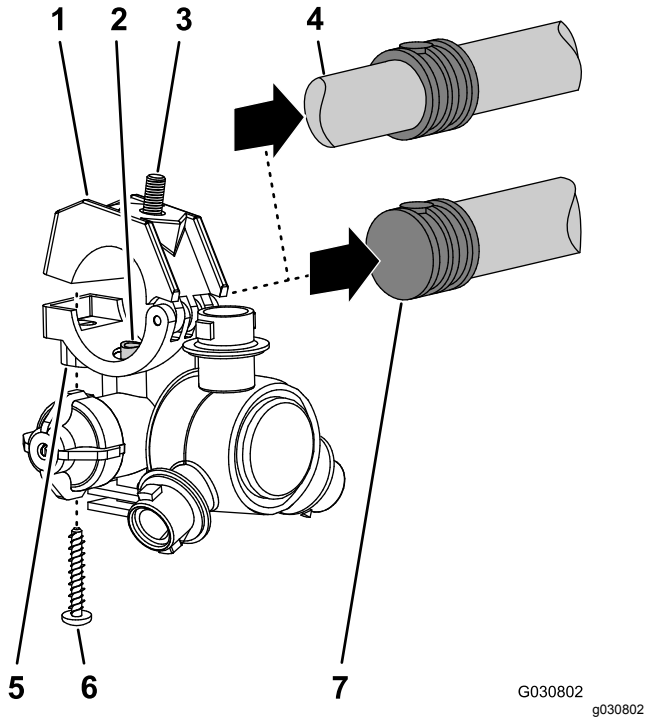

Figura 119

1. Metà superiore della fascetta
2. Tubo di trasferimento
3. Bullone a testa esagonale (5/16" x ¾" - acciaio inox)
4. Portagomma dentellato doppio (flessibile da ¾")
5. Corpo dell'ugello dell'irroratrice
6. Vite in acciaio inox (n. 12 x 1¼")
7. Portagomma dentellato singolo (flessibile da ¾")

Montaggio delle sezioni di irrorazione esterne sulla macchina

Capacità attrezzatura di sollevamento: 91 kg (200 lb)

1. Utilizzando l'attrezzatura di sollevamento della capacità specificata, sollevate la barra esterna.
2. Inserite una boccola flangiata in nylon nel foro da 31,8 mm su ciascun lato del raccordo orientabile (Figura 120).

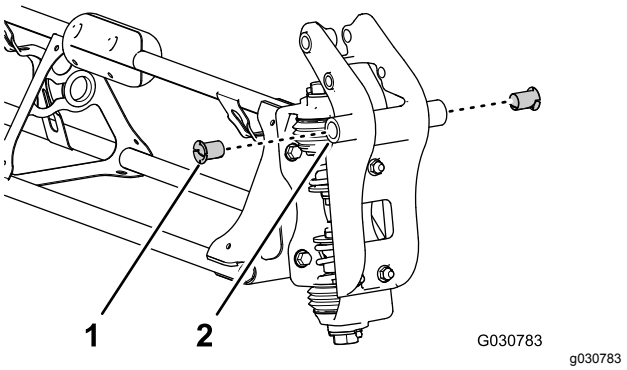

Figura 120

1. Boccola flangiata in nylon
2. Raccordo orientabile (sezione di irrorazione esterna)

3. Allineate le boccole nel raccordo orientabile con i fori nelle flange della staffa orientabile all'estremità della sezione di irrorazione centrale (Figura 121).

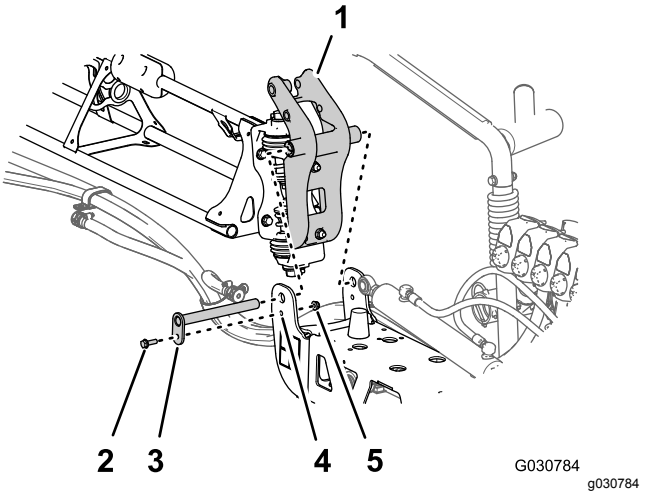

Figura 121

1. Raccordo orientabile (sezione di irrorazione esterna)
2. Bullone flangiato (5/16" x 1")
3. Perno orientabile
4. Staffa orientabile (sezione di irrorazione centrale)
5. Dado di bloccaggio flangiato (5/16")

4. Montate il raccordo orientabile alla staffa orientabile con il perno orientabile, il bullone flangiato (5/16" x 1") e il dado di bloccaggio flangiato (5/16") che avete rimosso al passaggio 2 di Rimozione delle sezioni di irrorazione esterne (pagina 22).
5. Serrate il bullone e il dado a 1978 - 2542 N·cm.
6. Allineate l'estremità dell'asta del cilindro di sollevamento con il foro da 25 mm nella protuberanza del raccordo orientabile (Figura 122)

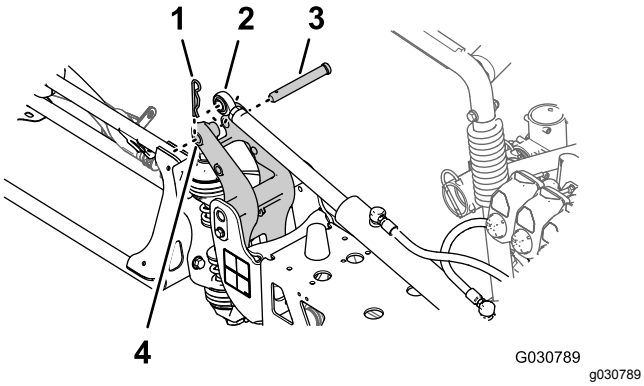

Figura 122

1. Coppiglia
2. Estremità dell'asta (cilindro di sollevamento)
3. Perno con testa
4. Foro da 25 mm - protuberanza del raccordo orientabile

7. Fissate il cilindro di sollevamento al raccordo orientabile con il perno con testa e la coppiglia (Figura 122) rimossi al passaggio 2 della sezione Rimozione dei cilindri di sollevamento (pagina 22).
8. Ripetete i passaggi da 1 a 7 nella sezione di irrorazione esterna sull'altro lato della macchina.

23

Montaggio dei flessibili degli ugelli dell'irroratrice

Parti necessarie per questa operazione:

2	Flessibile di alimentazione 279 cm
2	Flessibile di alimentazione 234 cm
4	Flessibile di alimentazione 188 cm
2	Flessibile di alimentazione 81 cm

Individuazione delle posizioni dei flessibili degli ugelli dell'irroratrice

Individuate i flessibili di alimentazione per lunghezza (Figura 123) per ciascuna delle posizioni degli ugelli dell'irroratrice nel modo seguente:

Tabella delle posizioni dei flessibili degli ugelli dell'irroratrice

Posizioni degli ugelli dell'irroratrice - Sezione di irrorazione sinistra	Posizioni degli ugelli dell'irroratrice - Sezione di irrorazione centrale	Posizioni degli ugelli dell'irroratrice - Sezione di irrorazione destra
Ugello dell'irroratrice 1 (valvola dell'ugello 1) – flessibile di alimentazione da 279 cm	Ugelli dell'irroratrice 5 e 6 (valvola dell'ugello 5) – flessibile di alimentazione da 81 cm con 2 flessibili di diramazione	Ugello dell'irroratrice 9 (valvola dell'ugello 7) – flessibile di alimentazione da 188 cm
Ugello dell'irroratrice 2 (valvola dell'ugello 2) – flessibile di alimentazione da 234 cm	Ugelli dell'irroratrice 7 e 8 (valvola dell'ugello 6) – flessibile di alimentazione da 81 cm con 2 flessibili di diramazione	Ugello dell'irroratrice 10 (valvola dell'ugello 8) – flessibile di alimentazione da 188 cm
Ugello dell'irroratrice 3 (valvola dell'ugello 3) – flessibile di alimentazione da 188 cm		Ugello dell'irroratrice 11 (valvola dell'ugello 9) – flessibile di alimentazione da 234 cm
Ugello dell'irroratrice 4 (valvola dell'ugello 4) – flessibile di alimentazione da 188 cm		Ugello dell'irroratrice 12 (valvola dell'ugello 10) – flessibile di alimentazione da 279 cm

Nota: Fate riferimento a Figura 124 in Montaggio dei flessibili sulle valvole degli ugelli 1-4 (pagina 60), Figura 125 in Montaggio dei flessibili sulle valvole degli ugelli 5 e 6 (pagina 60) e Figura 126 in Montaggio dei flessibili sulle valvole degli ugelli 7-10 (pagina 61) per le posizioni delle valvole degli ugelli.

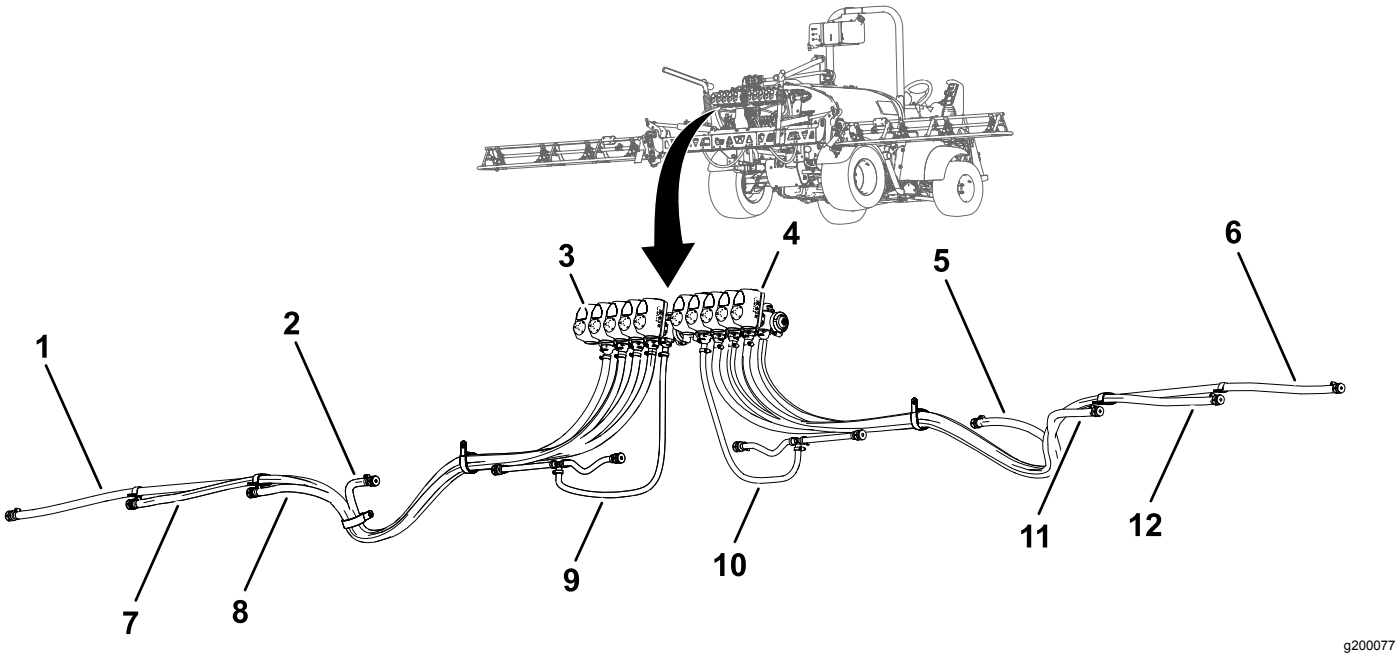

Figura 123

1. Flessibile di alimentazione da 279 cm – ugello dell'irroratrice 1
2. Flessibile di alimentazione da 188 cm – ugello dell'irroratrice 4
3. Valvola dell'ugello 1
4. Valvola dell'ugello 10
5. Flessibile di alimentazione da 188 cm – ugello dell'irroratrice 9
6. Flessibile di alimentazione da 279 cm – ugello dell'irroratrice 12
7. Flessibile di alimentazione da 234 cm – ugello dell'irroratrice 2
8. Flessibile di alimentazione da 188 cm – ugello dell'irroratrice 3
9. Flessibile di alimentazione da 81 cm – ugello dell'irroratrice 5 e 6
10. Flessibile di alimentazione da 81 cm – ugello dell'irroratrice 7 e 8
11. Flessibile di alimentazione da 188 cm – ugello dell'irroratrice 10
12. Flessibile di alimentazione da 234 cm – ugello dell'irroratrice 11

Montaggio dei flessibili sulle valvole degli ugelli 1-4

1. Montate il raccordo dentellato diritto di un flessibile di alimentazione da 279 cm sull'accoppiatore della valvola dell'ugello 1 (Figura 124).

   Nota: Accertatevi che il raccordo dentellato sia adeguatamente fissato sull'accoppiatore.

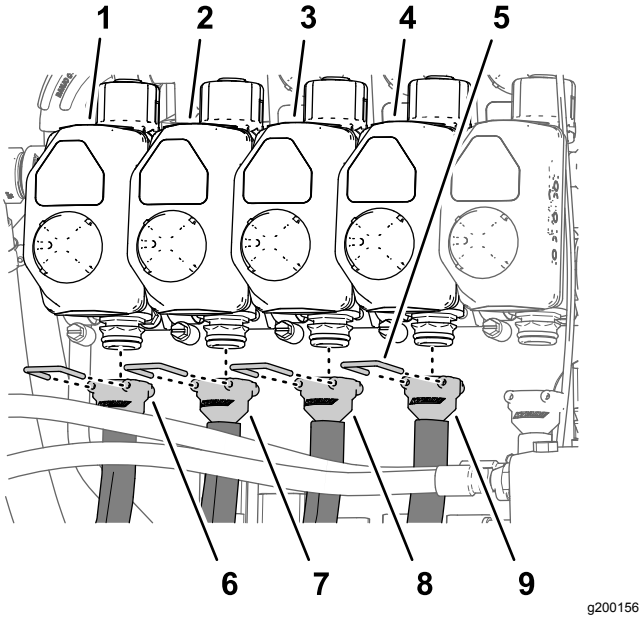

Figura 124

1. Valvola dell'ugello 1
2. Valvola dell'ugello 2
3. Valvola dell'ugello 3
4. Valvola dell'ugello 4
5. Fermo
6. Flessibile di alimentazione 279 cm
7. Flessibile di alimentazione 234 cm
8. Flessibile di alimentazione 188 cm
9. Flessibile di alimentazione 188 cm

2. Fissate il raccordo dentellato all'accoppiatore con un fermo (Figura 124).
3. Montate il raccordo dentellato diritto di un flessibile di alimentazione da 234 cm sull'accoppiatore della valvola dell'ugello 2 (Figura 124).

   Nota: Accertatevi che il raccordo dentellato sia adeguatamente fissato sull'accoppiatore.
4. Fissate il raccordo dentellato all'accoppiatore con un fermo (Figura 124).
5. Montate il raccordo dentellato diritto di un flessibile di alimentazione da 188 cm sull'accoppiatore della valvola dell'ugello 3 (Figura 124).

   Nota: Accertatevi che il raccordo dentellato sia adeguatamente fissato sull'accoppiatore.
6. Fissate il raccordo dentellato all'accoppiatore con un fermo (Figura 124).
7. Montate il raccordo dentellato diritto di un flessibile di alimentazione da 188 cm sull'accoppiatore della valvola dell'ugello 4 (Figura 124).

   Nota: Accertatevi che il raccordo dentellato sia adeguatamente fissato sull'accoppiatore.
8. Fissate il raccordo dentellato all'accoppiatore con un fermo (Figura 124).

Montaggio dei flessibili sulle valvole degli ugelli 5 e 6

Nota: Il gruppo flessibile di alimentazione da 81 cm è dotato di un raccordo a T con 2 flessibili di diramazione e 2 portagomma dentellati singoli.

1. Montate il raccordo dentellato diritto di un flessibile di alimentazione da 81 cm sull'accoppiatore della valvola dell'ugello 5 (Figura 125).

   Nota: Accertatevi che il raccordo dentellato sia adeguatamente fissato sull'accoppiatore.

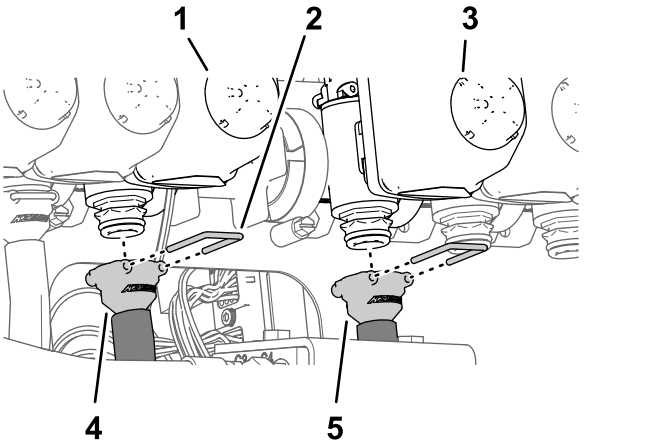

Figura 125

1. Valvola dell'ugello 5
2. Fermo
3. Valvola dell'ugello 6
4. Flessibile di alimentazione 81 cm
5. Flessibile di alimentazione 81 cm

2. Fissate il raccordo dentellato all'accoppiatore con un fermo (Figura 125).
3. Montate il raccordo dentellato diritto di un flessibile di alimentazione da 81 cm sull'accoppiatore della valvola dell'ugello 6 (Figura 125).

   Nota: Accertatevi che il raccordo dentellato sia adeguatamente fissato sull'accoppiatore.
4. Fissate il raccordo dentellato all'accoppiatore con un fermo (Figura 125).

Montaggio dei flessibili sulle valvole degli ugelli 7-10

1. Montate il raccordo dentellato diritto di un flessibile di alimentazione da 188 cm sull'accoppiatore della valvola dell'ugello 7 (Figura 126).

   Nota: Accertatevi che il raccordo dentellato sia adeguatamente fissato sull'accoppiatore.

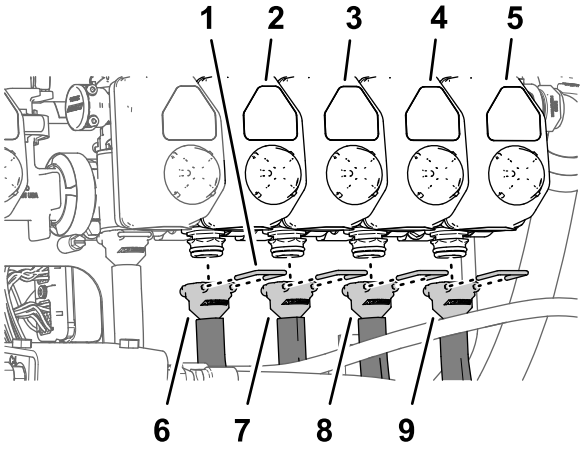

g200158

Figura 126

1. Fermo
2. Valvola dell'ugello 7
3. Valvola dell'ugello 8
4. Valvola dell'ugello 9
5. Valvola dell'ugello 10
6. Flessibile di alimentazione 188 cm
7. Flessibile di alimentazione 188 cm
8. Flessibile di alimentazione 234 cm
9. Flessibile di alimentazione 279 cm

2. Fissate il raccordo dentellato all'accoppiatore con un fermo (Figura 126).
3. Montate il raccordo dentellato diritto di un flessibile di alimentazione da 188 cm sull'accoppiatore della valvola dell'ugello 8 (Figura 126).

   Nota: Accertatevi che il raccordo dentellato sia adeguatamente fissato sull'accoppiatore.
4. Fissate il raccordo dentellato all'accoppiatore con un fermo (Figura 126).
5. Montate il raccordo dentellato diritto di un flessibile di alimentazione da 234 cm sull'accoppiatore della valvola dell'ugello 9 (Figura 126).

   Nota: Accertatevi che il raccordo dentellato sia adeguatamente fissato sull'accoppiatore.
6. Fissate il raccordo dentellato all'accoppiatore con un fermo (Figura 126).
7. Montate il raccordo dentellato diritto di un flessibile di alimentazione da 279 cm sull'accoppiatore della valvola dell'ugello 10 (Figura 126).

   Nota: Accertatevi che il raccordo dentellato sia adeguatamente fissato sull'accoppiatore.
8. Fissate il raccordo dentellato all'accoppiatore con un fermo (Figura 126).

Disposizione dei flessibili di alimentazione verso gli ugelli dell'irroratrice

1. Disponete i flessibili per gli ugelli dell'irroratrice 1, 2, 3 e 4 attraverso il serratubi a R nell'estremità esterna sinistra della sezione di irrorazione centrale (Figura 127 e Figura 128).

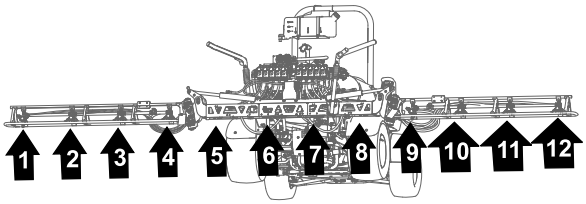

g200162

Figura 127

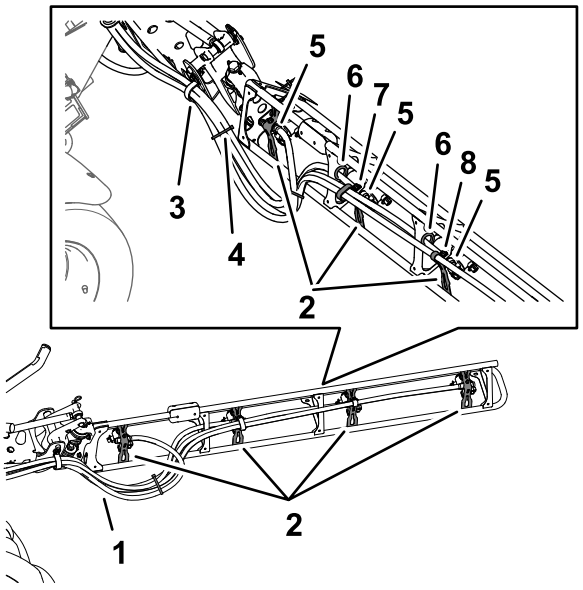

g200185

Figura 128

1. Flessibili
2. Supporti dell'ugello
3. Serratubi a R
4. Fascetta per cavi
5. Portagomma dentellato singolo (1/2 poll.)
6. Anello di tenuta
7. Serratubi a R doppio
8. Serratubi a R singolo

2. Disponete i flessibili per gli ugelli dell'irroratrice 7, 8, 9 e 10 attraverso il serratubi a R nell'estremità esterna destra della sezione di irrorazione centrale (Figura 127 e Figura 128).

3. Disponete i flessibili di alimentazione da 279 cm e i portagomma dentellati (¾") lungo la sezione di irrorazione agli ugelli dell'irroratrice 1 e 10, come illustrato nella Figura 127 e Figura 128.
4. Disponete i flessibili di alimentazione da 234 cm e i portagomma dentellati (¾") lungo la sezione di irrorazione agli ugelli dell'irroratrice 2 e 9 lungo la sezione di irrorazione, come illustrato nella Figura 127 e Figura 128.
5. Disponete i flessibili di alimentazione da 188 cm e i portagomma dentellati (¾") lungo la sezione di irrorazione agli ugelli dell'irroratrice 3 e 8, come illustrato nella Figura 127 e Figura 128.

   Nota: Disponete i flessibili attraverso gli occhielli inferiori posteriori nelle staffe del telaio del tubo.
6. Disponete i flessibili di alimentazione da 188 cm e i portagomma dentellati (¾") lungo la sezione di irrorazione agli ugelli dell'irroratrice 4 e 7, come illustrato nella Figura 127 e Figura 128.

   Nota: Disponete i flessibili attraverso gli occhielli inferiori posteriori nelle staffe del telaio del tubo.
7. Raggruppate i 4 flessibili degli ugelli dell'irroratrice insieme con una fascetta per cavi, come illustrato nella Figura 128.

Montaggio degli ugelli dell'irroratrice nelle sezioni di irrorazione esterne

1. Allineate il tubo di trasferimento sulla sella di un ugello dell'irroratrice (Figura 129) con il foro sul lato del portagomma dentellato singolo (½").

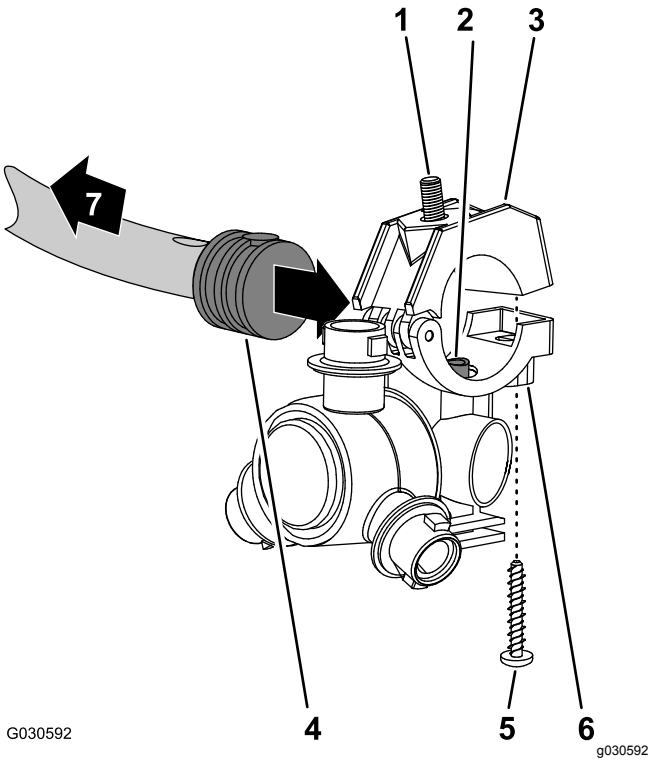

Figura 129

1. Bullone a testa esagonale (5/16" x ¾" - acciaio inox)
2. Tubo di trasferimento
3. Metà superiore della fascetta
4. Portagomma dentellato singolo (½")
5. Vite in acciaio inox (n. 12 x 1¼")
6. Corpo dell'ugello dell'irroratrice
7. Verso la sezione di irrorazione

2. Chiudete la metà superiore della fascetta attorno al portagomma dentellato e fissate la metà della fascetta e il corpo dell'ugello dell'irroratrice (Figura 129) con la vite in acciaio inox (n. 12 x 1¼"); serrate la vite in acciaio inox a 14-18 N·m.

   Nota: Assicuratevi che il bullone a testa esagonale (5/16" x ¾") sia in sede nell'incavo situato nella metà superiore della fascetta quando chiudete la fascetta stessa.
3. Montate gli ugelli dell'irroratrice sulla sezione di irrorazione esterna nel modo seguente:
   - Nelle posizioni degli ugelli 1 e 4, montate l'ugello dell'irroratrice sul relativo supporto (A di Figura 130) con il dado di bloccaggio flangiato (5/16") che avete rimosso nel passaggio 2 di Rimozione degli ugelli dell'irroratrice dalle sezioni di irrorazione esterne (pagina 55).
   - Nelle posizioni degli ugelli 2 e 3, montate l'ugello dell'irroratrice sul relativo supporto (A e B di Figura 130) con il dado di bloccaggio flangiato (5/16") che avete rimosso nel passaggio 2 di Rimozione degli ugelli

dell'irroratrice dalle sezioni di irrorazione esterne (pagina 55).

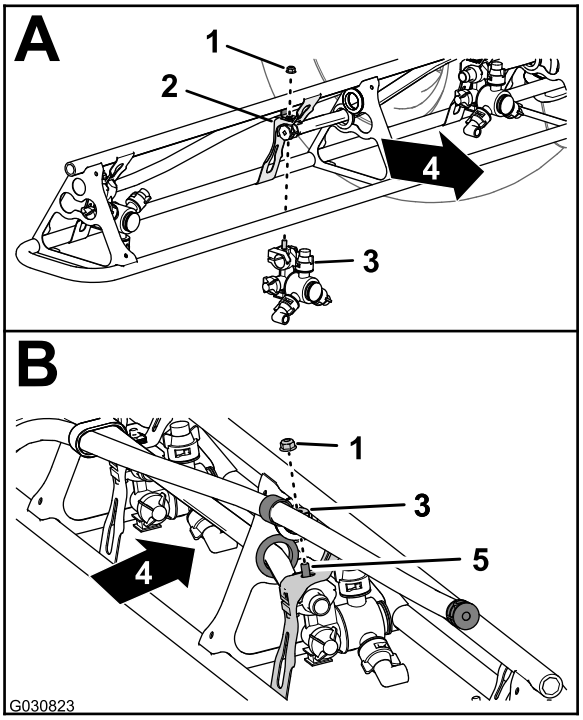

g030823

Figura 130

1. Dado di bloccaggio flangiato (5/16")
2. Attacco ugello
3. Ugello dell'irroratrice
4. Parte posteriore della macchina
5. Bullone a testa esagonale (acciaio inox - 5/16" x ¾")

4. Serrate il dado di bloccaggio flangiato a 1978 - 2542 N·cm.
5. Ripetete i passaggi da 1 a 4 per gli altri ugelli dell'irroratrice per la sezione di irrorazione.
6. Ripetete i passaggi da 1 a 5 nella sezione di irrorazione esterna sull'altro lato della macchina.

24

Collegamento del cablaggio preassemblato del kit nella parte posteriore della macchina

Non occorrono parti

Collegamento del cablaggio preassemblato al trasduttore di pressione e all'ASC 10

1. Inserite il connettore a 3 prese della diramazione di 61 cm del cablaggio preassemblato del kit indicato come CUNEO VERDE DEL TRASDUTTORE DI PRESSIONE nel connettore a 3 pin del trasduttore di pressione (Figura 131).

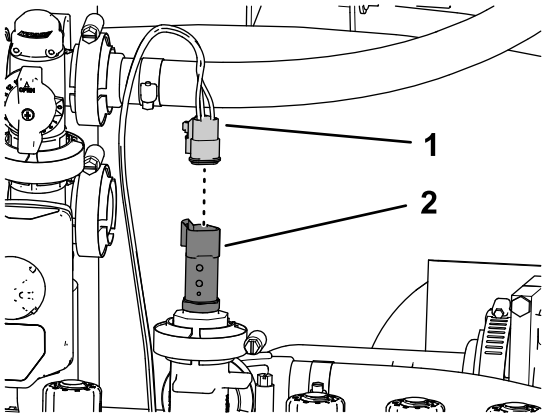

g200254

Figura 131

1. Connettore a 3 prese - Diramazione di 61 cm del cablaggio preassemblato del kit (CUNEO VERDE DEL TRASDUTTORE DI PRESSIONE)
2. Connettore a 3 pin (trasduttore di pressione)

2. Inserite il connettore a 40 prese della diramazione da 102 cm del cablaggio preassemblato del kit nel connettore a 40 pin del controller di irrorazione ASC 10 (Figura 132).

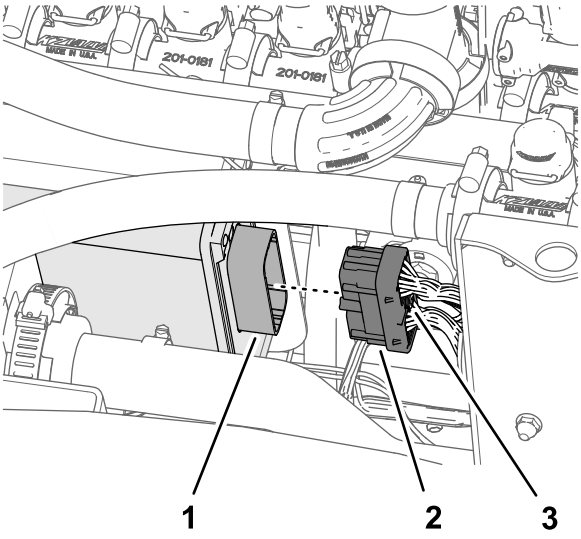

g200253

Figura 132

1. Connettore a 40 pin (controller di irrorazione ASC 10)
2. Connettore a 40 prese (diramazione di 102 cm del cablaggio preassemblato)
3. Vite a testa zigrinata

3. Avvitate manualmente la vite a testa zigrinata del connettore a 40 prese nel connettore ASC 10 (Figura 132).
4. Inserite il connettore a 4 prese indicato come AD ASC 10 nel connettore a 4 pin del controller di irrorazione ASC 10 (Figura 133).

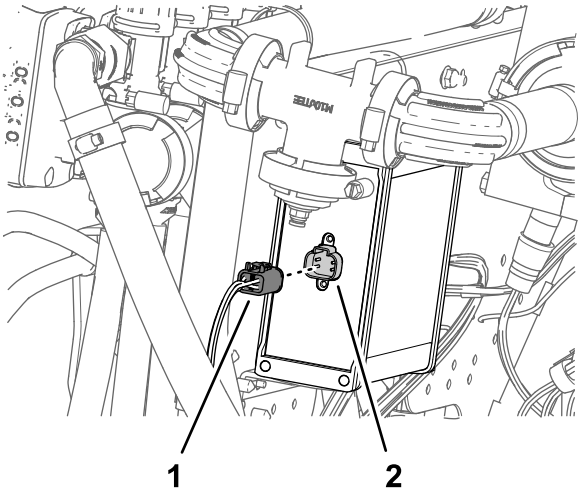

g200252

Figura 133

1. Connettore a 4 prese (AD ASC 10)
2. Connettore a 4 pin (controller di irrorazione ASC 10)

25

Collegamento del tubo di rilevamento della pressione per il manometro del cruscotto

Non occorrono parti

Collegamento del tubo di rilevamento della pressione per il manometro del cruscotto

Macchine senza kit asta manuale opzionale o kit avvolgitubo elettrico opzionale

1. Allineate l'estremità del tubo di rilevamento della pressione (in plastica) per il manometro del cruscotto al collare di sicurezza per l'accoppiatore del tubo (Figura 134).

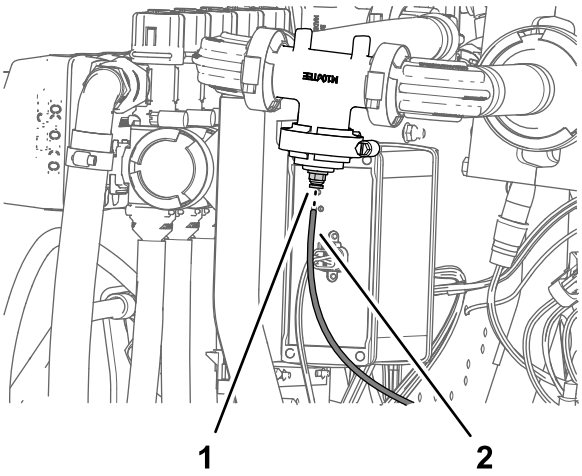

g200631

Figura 134

1. Collare di sicurezza (accoppiatore del tubo)
2. Tubo di rilevamento della pressione (manometro del cruscotto)

2. Inserite il tubo di rilevamento nel collare di sicurezza fino a quando non è completamente in sede (Figura 134).

Montaggio del tubo di rilevamento della pressione

Macchine con kit asta manuale opzionale o kit avvolgitubo elettrico opzionale

1. Rimuovete il morsetto flangiato e la guarnizione che fissano il tappo semplice alla flangia della valvola dell'ugello 10 (Figura 135).

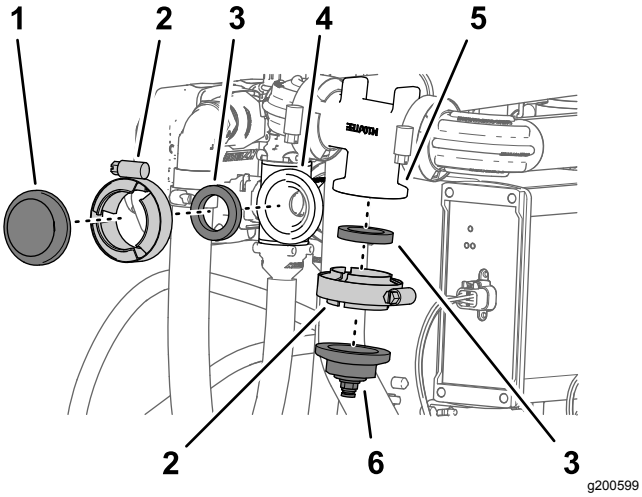

Figura 135

1. Tappo (semplice)	4. Flangia (valvole dell'ugello 10)
2. Morsetto flangiato	5. Flangia (collettore del flussometro)
3. Guarnizione	6. Tappo e raccordo del tubo

2. Rimuovete il morsetto flangiato e la guarnizione che fissano il tappo e il raccordo del tubo alla flangia del collettore del flussometro (Figura 135).

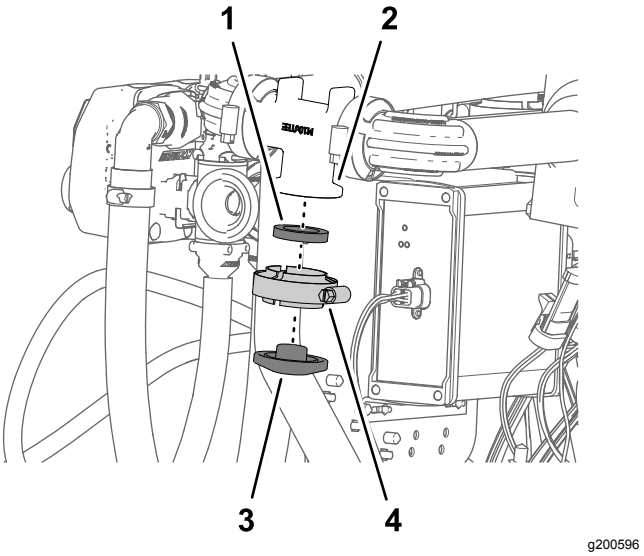

Figura 136

1. Guarnizione	3. Flangia (collettore del flussometro)
2. Tappo (semplice)	4. Morsetto flangiato

3. Montate il morsetto semplice sulla flangia del collettore del flussometro con il morsetto flangiato e la guarnizione che avete rimosso al passaggio 2 e serrate il morsetto manualmente (Figura 136).
4. Montate il raccordo a 90° della valvola di intercettazione per il kit asta di irrorazione o il kit avvolgitubo elettrico opzionali sulla flangia della valvola dell'ugello 10 con il morsetto flangiato e la guarnizione che avete rimosso al passaggio 1 e serrate il morsetto manualmente (Figura 137).

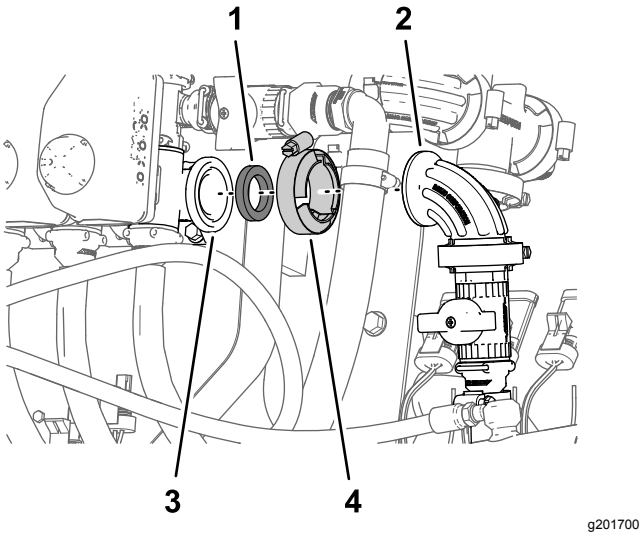

Figura 137

1. Guarnizione	3. Flangia (valvole dell'ugello 10)
2. Raccordo a 90° (valvola di intercettazione)	4. Morsetto flangiato

5. Allineate l'estremità del tubo di rilevamento della pressione (in plastica) per il manometro del cruscotto con il collare di bloccaggio per l'accoppiatore del tubo del raccordo a 90° della valvola di intercettazione dell'asta di irrorazione manuale o il kit avvolgitubo elettrico (Figura 138).

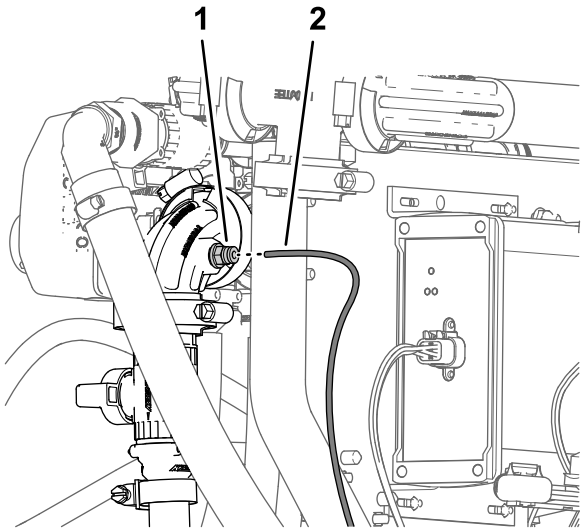

Figura 138

1. Accoppiatore del tubo (raccordo a 90° - valvola di intercettazione)
2. Tubo di rilevamento della pressione (manometro del cruscotto)

6. Inserite il tubo di rilevamento nel collare di sicurezza fino a quando non è completamente in sede (Figura 138).

26

Collegamento del kit tracciafile schiumogeno opzionale

Parti necessarie per questa operazione:

6	Fascetta per cavi

Disposizione del tubo per gli ugelli del tracciafile schiumogeno

1. Disponete i tubi per gli ugelli della schiuma nella sezione di irrorazione di sinistra e destra, all'interno e attraverso il serratubi a R accanto al punto di articolazione per ciascuna sezione di irrorazione esterna (Figura 140).

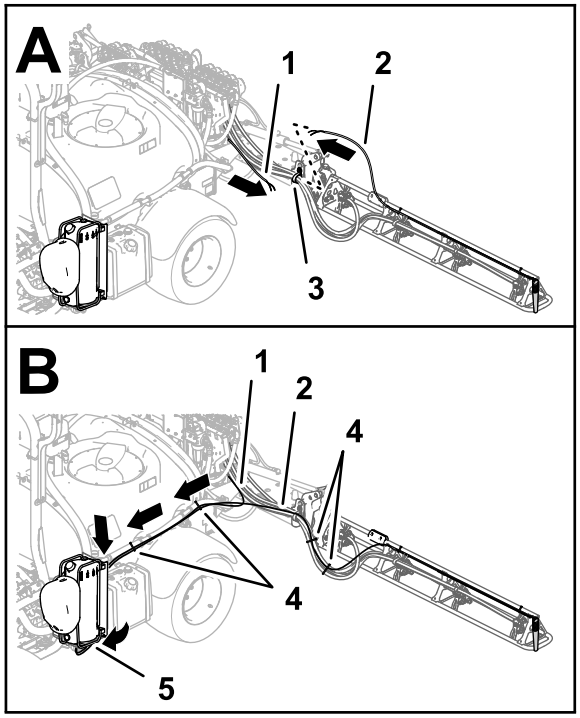

Figura 139

Kit tracciafile schiumogeni 2016 e precedenti

1. Tubo - ugello del tracciafile schiumogeno (sezione di irrorazione di destra)
2. Tubo - ugello del tracciafile schiumogeno (sezione di irrorazione di sinistra)
3. Serratubi a R
4. Fascette per cavi
5. Pannello di collegamento (compressore del tracciafile schiumogeno)

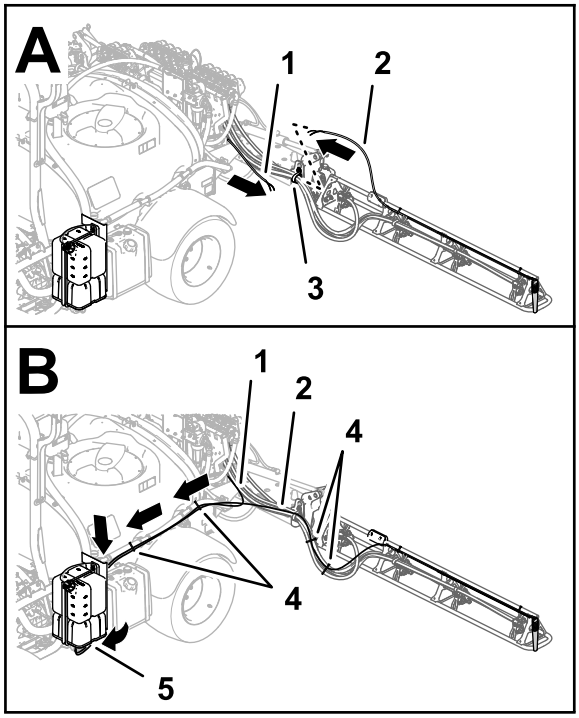

g201934

Figura 140

Kit tracciafile schiumogeni 2017 e successivi

1. Tubo - ugello del tracciafile schiumogeno (sezione di irrorazione di destra)
2. Tubo - ugello del tracciafile schiumogeno (sezione di irrorazione di sinistra)
3. Serratubi a R
4. Fascette per cavi
5. Pannello di collegamento (compressore del tracciafile schiumogeno)

2. Disponete i tubi in avanti lungo il lato sinistro del serbatoio dell'irroratrice (Figura 140).
3. Fissate i tubi per gli ugelli del tracciafile schiumogeno sinistro e destro ai flessibili dell'irroratrice con 4 fascette per cavi, come illustrato nella Figura 140.
4. Fissate i tubi per gli ugelli del tracciafile schiumogeno sinistro e destro ai tubi dell'agitatore con 2 fascette per cavi, come illustrato nella Figura 140.

Montaggio dei tubi del liquido e dell'aria nel compressore

Kit tracciafile schiumogeni 2017 e successivi

1. Disponete i tubi della schiuma per la barra destra come illustrato nella Figura 141.

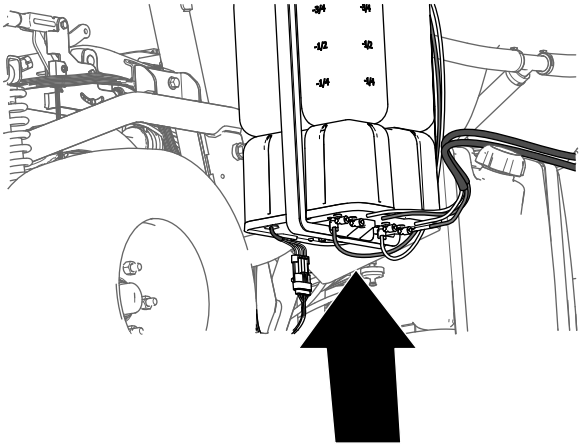

g197746

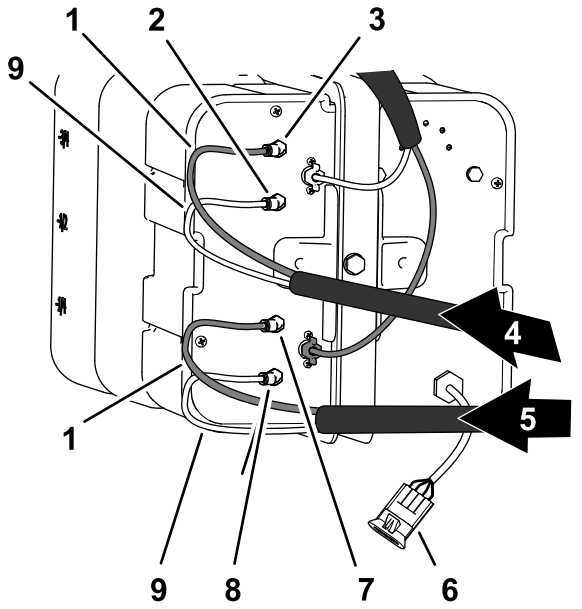

g196495

Figura 141

1. Tubi blu
2. Raccordo del liquido (sezione di irrorazione di sinistra)
3. Raccordo dell'aria (sezione di irrorazione di sinistra)
4. Tubi della schiuma (sezione di irrorazione di sinistra)
5. Tubi della schiuma (sezione di irrorazione di destra)
6. Connettore elettrico
7. Raccordo del liquido (sezione di irrorazione di destra)
8. Fascetta per cavi
9. Raccordo del liquido (sezione di irrorazione di destra)
10. Tubi trasparenti

2. Inserite il tubo trasparente nel raccordo dell'aria nella piastra del compressore laterale (Figura 141 e Figura 142).

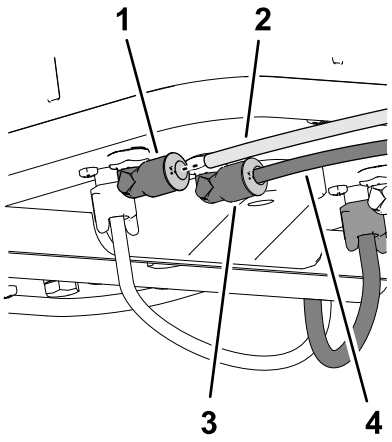

g201938

Figura 142

1. Raccordo dell'aria
2. Tubo trasparente
3. Raccordo del liquido
4. Tubo blu

3. Inserite il tubo blu nel raccordo del liquido nella piastra del compressore laterale (Figura 141 e Figura 142).
4. Disponete i tubi della schiuma per la barra sinistra come illustrato nella Figura 141.
5. Inserite il tubo trasparente nel raccordo dell'aria nella piastra del compressore laterale (Figura 141 e Figura 142).
6. Inserite il tubo blu nel raccordo del liquido nella piastra del compressore laterale (Figura 141 e Figura 142).

Montaggio dei tubi del liquido e dell'aria nel compressore

Kit tracciafile schiumogeni 2016 e precedenti

1. Collegate il tubo con la fascetta per cavi che avete preparato al passaggio 9 di Preparazione dei nuovi gruppi dei tubi per gli ugelli del tracciafile schiumogeno (pagina 13) allineando il tubo blu per la sezione di irrorazione di destra sul raccordo di compressione per il circuito dell'acqua della sezione di irrorazione di destra (Figura 143).

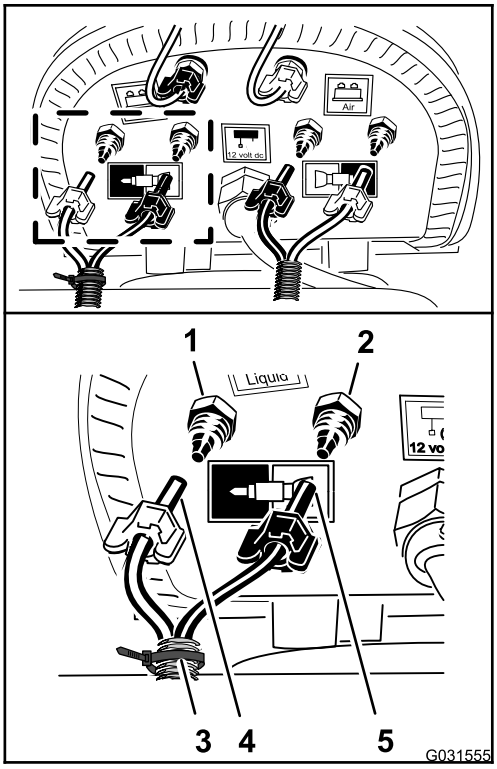

g031555

Figura 143

1. Raccordo di compressione - acqua (sezione di irrorazione di destra - tubo blu)
2. Dado di compressione - aria (sezione di irrorazione di destra - tubo trasparente)
3. Fascetta per cavi
4. Dado di compressione - aria (sezione di irrorazione di destra - tubo blu)
5. Dado di compressione - acqua (sezione di irrorazione di destra - tubo trasparente)

2. Montate il dado di compressione del tubo sul raccordo e serrate il dado manualmente (Figura 143).
3. Allineamento del tubo trasparente per la sezione di irrorazione di destra sul raccordo di compressione per il circuito dell'aria della sezione di irrorazione di destra (Figura 143).
4. Montate il dado di compressione del tubo sul raccordo e serrate il dado manualmente (Figura 143).
5. Collegate il tubo non marcato (senza fascetta per cavi) allineando il tubo blu per la sezione di irrorazione di sinistra sul raccordo di compressione per il circuito dell'acqua della sezione di irrorazione di sinistra (Figura 144).

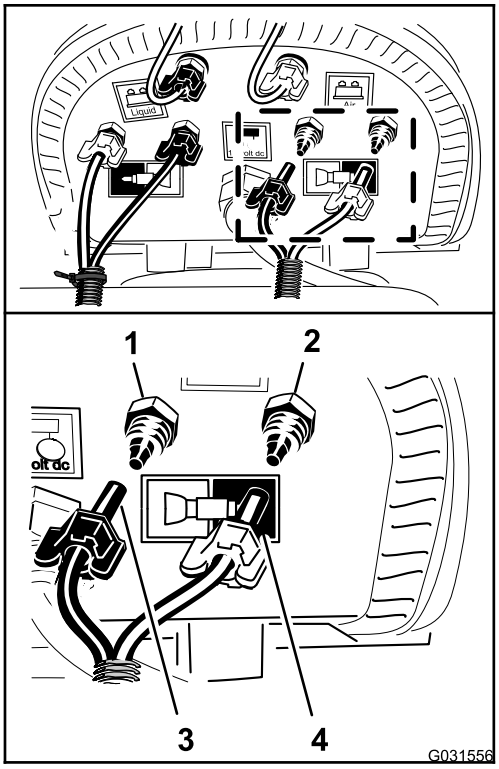

g031556

Figura 144

1. Raccordo di compressione - acqua (sezione di irrorazione di sinistra - tubo blu)
2. Dado di compressione - aria (sezione di irrorazione di sinistra - tubo trasparente)
3. Dado di compressione (sezione di irrorazione di sinistra - tubo blu)
4. Dado di compressione (sezione di irrorazione di sinistra - tubo trasparente)

6. Montate il dado di compressione del tubo sul raccordo e serrate il dado manualmente (Figura 144).
7. Allineamento del tubo trasparente per la sezione di irrorazione di sinistra sul raccordo di compressione per il circuito dell'aria della sezione di irrorazione di sinistra (Figura 144).
8. Montate il dado di compressione del tubo sul raccordo e serrate il dado manualmente (Figura 144).
9. Fissate le tubazioni del tracciafile schiumogeno ai flessibili dell'ugello dell'irroratrice con 2 fascette per cavi (Figura 140).

27

Collegamento del kit Ultra Sonic Boom opzionale

Non occorrono parti

Procedura

1. Collegate il connettore a 3 prese del cablaggio preassemblato di Sonic Boom al connettore a 3 pin del cavo per il sensore Ultra-Sonic destro (A di Figura 145).

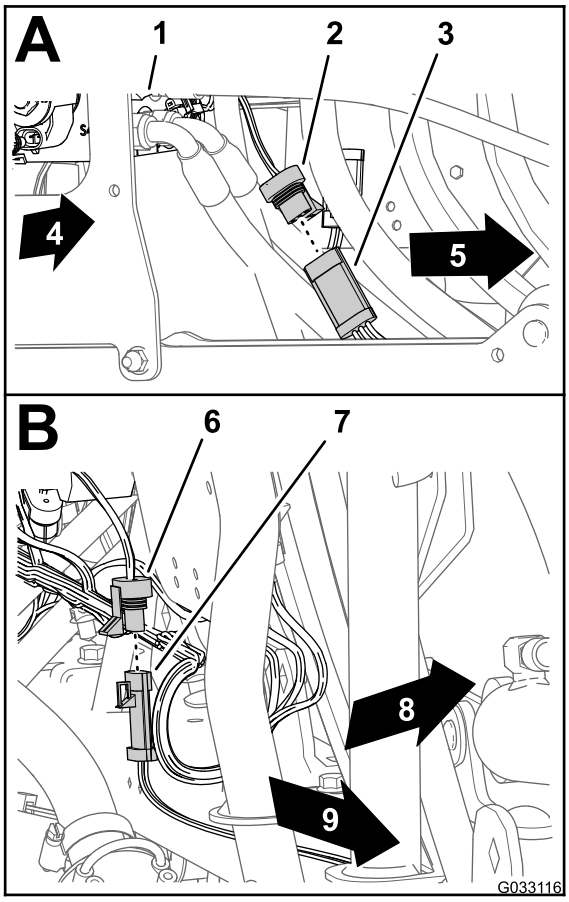

g033116

Figura 145

1. Collettore del cilindro di sollevamento
2. Connettore a 3 prese (cablaggio preassemblato di Sonic Boom – sensore destro)
3. Connettore a 3 pin (cavo – sensore Ultra-Sonic destro)
4. Lato destro della macchina
5. Connettore a 3 prese (cablaggio preassemblato di Sonic Boom – sensore sinistro)
6. Connettore a 3 pin (cavo – sensore Ultra-Sonic sinistro)
7. Lato sinistro della macchina
8. Parte posteriore della macchina
9. Lato sinistro della macchina

2. Collegate il connettore a 3 prese del cablaggio preassemblato di Sonic Boom dal connettore a 3 pin del cavo per il sensore Ultra-Sonic sinistro (B di Figura 145).

28

Montaggio del kit barre coperte opzionale

Parti necessarie per questa operazione:

1	Gruppo di estensione della copertura (12 ugelli - Toro 120-0621)
22	Ribattino con spina (N. cat. Toro 114439)
4	Staffa di supporto (copertura della sezione centrale - N. cat. Toro 131-3703-03)
4	Dado a clip (N. cat. Toro 94-2413)
16	Bulloni a testa flangiata (3/8" x 1¼" - N. cat. Toro 110-5050)
16	Dadi di bloccaggio flangiati (3/8" - N. cat. Toro 104-8301)
2	Cinghia della copertura (N. cat. Toro 120-0629)
4	Bulloni a testa flangiata (5/16" x 1¼" - N. cat. Toro 323-36)

Montaggio dell'estensione del coperchio sul coperchio della sezione centrale (a 11 ugelli)

1. Utilizzando un trapano con una punta da 5 mm, perforate gli 11 ribattini con spina (Figura 146) che fissano la piastra di rinforzo (con una riga singola di ribattini) e il coperchio in gomma all'estremità del coperchio della sezione a 11 ugelli per la sezione di irrorazione centrale che avete rimosso al passaggio 2 di 6 Rimozione della copertura della sezione centrale (a 11 ugelli) del kit barre coperte opzionale (pagina 16).

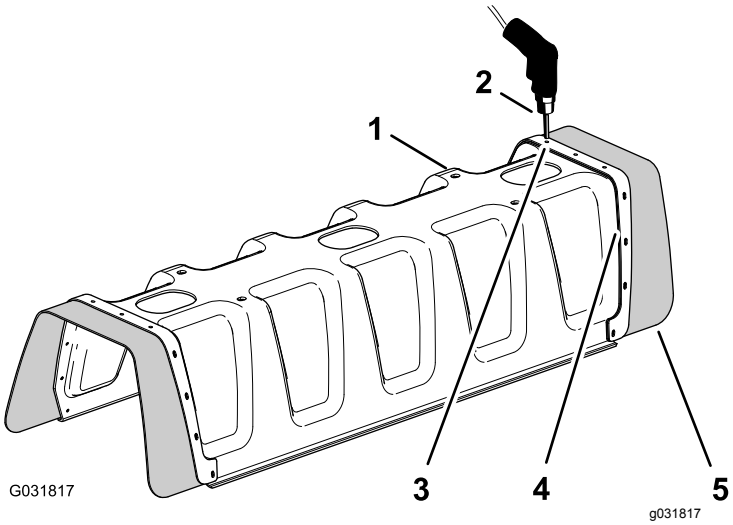

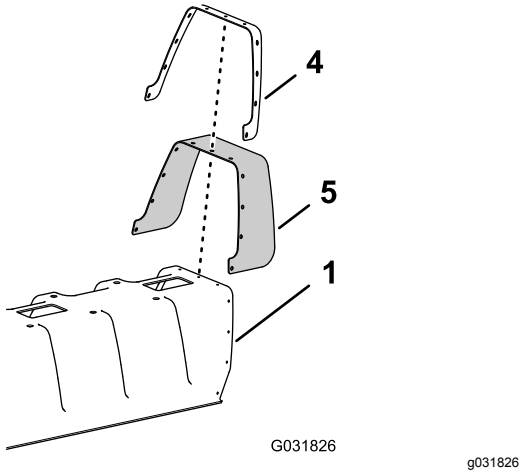

Figura 146

1. Copertura della sezione a 11 ugelli
2. Trapano e punta del trapano di 5 mm (3/16 poll.)
3. Ribattino (3/16 x 1/2 poll.)
4. Piastra di rinforzo (fila singola)
5. Cappuccio di gomma

2. Rimuovete la piastra di rinforzo, le 11 rondelle (3/16") e il cappuccio in gomma dalla copertura della barra a 11 ugelli (Figura 146).

   Nota: Conservate la piastra di rinforzo, le rondelle e il cappuccio in gomma per l'installazione nelle fasi 5 e 6.

3. Allineate i fori della piastra di rinforzo (fila doppia) sull'estensione della copertura con i fori nell'estremità della copertura della barra a 11 ugelli (Figura 147).

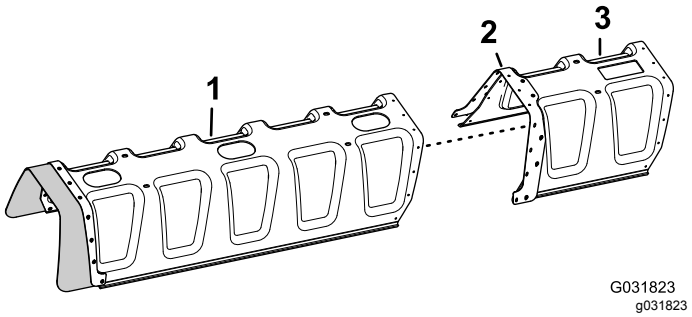

Figura 147

1. Copertura della sezione a 11 ugelli
2. Piastra di rinforzo (fila doppia)
3. Estensione della copertura

4. Fissate l'estensione della copertura alla copertura della sezione a 11 ugelli (Figura 148) con 11 ribattini con spina (N. cat. Toro 114439).

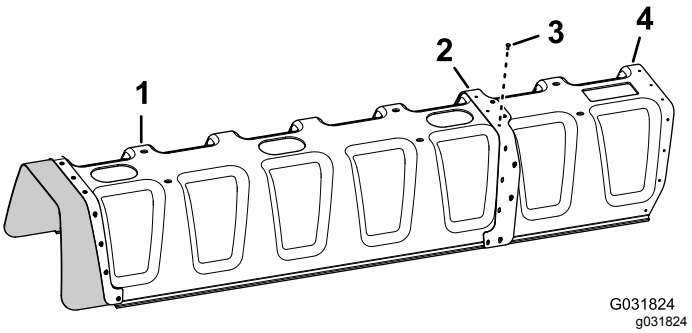

Figura 148

1. Copertura della sezione a 11 ugelli
2. Piastra di rinforzo (fila doppia)
3. Ribattini con spina (N. cat. Toro 114439)
4. Estensione della copertura

5. Allineate i fori nel cappuccio in gomma e nella piastra di rinforzo (fila singola) che avete rimosso al passaggio 2 con i fori all'estremità della sovraestensione (Figura 149).

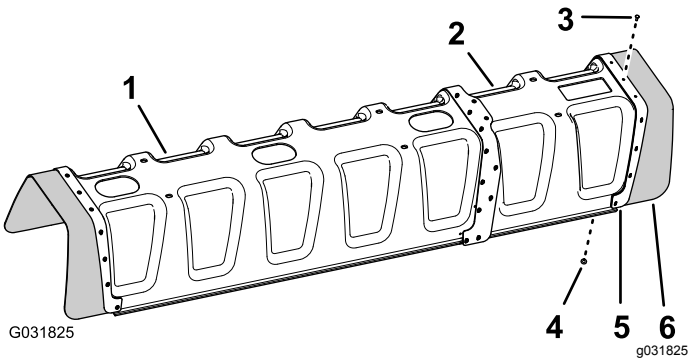

Figura 149

1. Copertura della sezione a 11 ugelli
2. Estensione della copertura
3. Ribattino con spina (N. cat. Toro 114439)
4. Rondella (3/16")
5. Piastra di rinforzo (fila singola)
6. Cappuccio di gomma

6. Fissate la piastra di rinforzo e il cappuccio in gomma all'estensione della copertura con gli 11 ribattini con spina (N. cat. Toro 114439) e le 11 rondelle (3/16") che avete rimosso al passaggio 5.

   Nota: Allineate le rondelle (3/16") contro la superficie interna dell'estensione della copertura.

Montaggio della staffa di supporto per la copertura della sezione centrale

1. Montate i 4 dadi a clip (N. cat. Toro 94-2413) sulle 2 staffe di supporto della copertura della sezione centrale (N. cat. Toro 131-3703-03), come illustrato nella Figura 150.

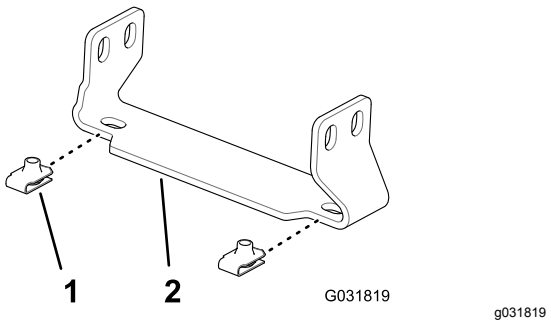

Figura 150

1. Dado a clip (N. cat. Toro 94-2413)
2. Staffa di supporto (copertura della sezione centrale - N. cat. Toro 131-3703-03)

2. Nell'estensione della sezione centrale, individuate le 2 coppie di fori sulla superficie verticale del telaio della trave con una distanza tra i fori di 25 mm (Figura 151).

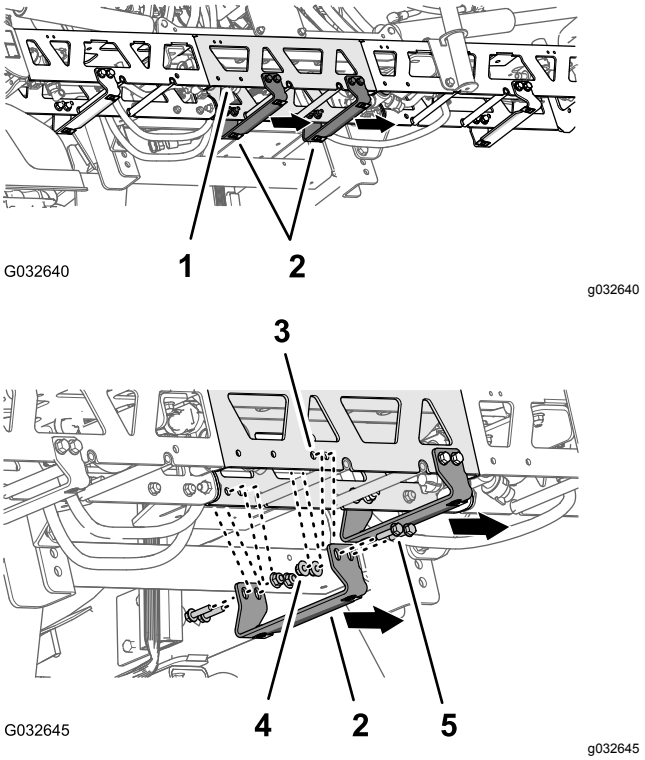

Figura 151

1. Estensione (sezione di irrorazione centrale)
2. Staffa di supporto - N. cat. Toro 131-3703-03 (flangia larga a destra)
3. Foro del telaio della trave (estensione della sezione di irrorazione centrale)
4. Dadi di bloccaggio flangiati (3/8" - N. cat. Toro 104-8301)
5. Bulloni a testa flangiata (3/8" x 1¼" - N. cat. Toro 110-5050)

3. Allineate i fori in una staffa di supporto (n. cat. Toro 131-3703-03) ai fori nell'estensione per la sezione di irrorazione centrale che avete individuato al passaggio 2 con la flangia larga della staffa a sinistra; fate riferimento a Figura 151.
4. Montate la staffa di supporto sul telaio della trave (Figura 151) con 4 bulloni a testa flangiata (3/8" x 1¼" - N. cat. Toro 110-5050) e 4 dadi di bloccaggio flangiati (3/8" - N. cat. Toro 104-8301).
5. Ripetete i passaggi da 2 a 4 nelle altre 2 coppie di fori nell'estensione per la sezione di irrorazione centrale e per l'altra staffa di supporto, i bulloni a testa flangiata e i dadi di bloccaggio flangiati.
6. Serrate i dadi e i bulloni a una coppia di 37–45 N·m.

Montaggio della copertura della sezione centrale

1. Allineate i fori nella copertura della sezione centrale con i fori nelle staffe di supporto per la copertura della sezione centrale (Figura 152).

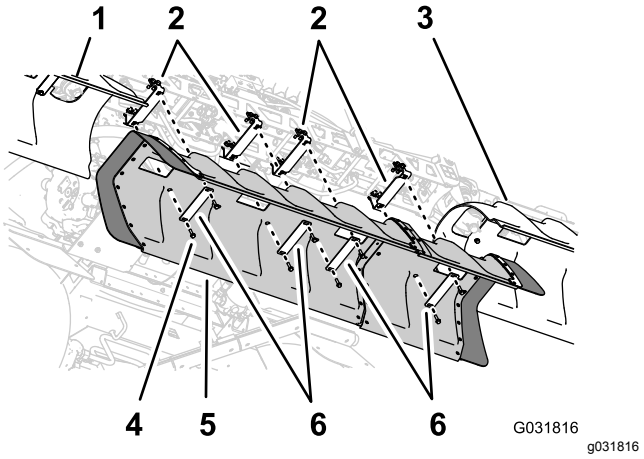

Figura 152

1. Copertura della barra sinistra
2. Staffe di supporto
3. Copertura della barra destra
4. Bulloni a testa flangiata (5/16" x 1¼")
5. Copertura barra centrale
6. Cinghie della copertura

2. Allineate i fori in 2 delle cinghie della copertura che avete rimosso al passaggio 1 di 6 Rimozione della copertura della sezione centrale (a 11 ugelli) del kit barre coperte opzionale (pagina 16) con il flessibile nella copertura e 2 delle staffe di supporto (Figura 152).
3. Montate le cinghie della copertura e la copertura sulle staffe di supporto con i 4 bulloni a testa flangiata (5/16" x 1¼") che avete rimosso al passaggio 1 di 6 Rimozione della copertura della sezione centrale (a 11 ugelli) del kit barre coperte opzionale (pagina 16).
4. Allineate i fori nelle 2 cinghie della copertura (n. cat. Toro 120-0629) con i 4 fori rimanenti nella copertura e i 4 fori rimanenti nelle staffe di supporto (Figura 152).
5. Montate le cinghie della copertura e la copertura sulle staffe di supporto (Figura 152) con i 4 bulloni a testa flangiata (5/16" x 1¼" - N. cat. Toro 323-36).
6. Serrate i bulloni a una coppia di 1978–2.542 N·cm.

29

Montaggio del ricevitore di navigazione

Parti necessarie per questa operazione:

1	Piastra ricevente
1	Distanziale (3/8" x 1")
1	Supporto del ricevitore
1	Bullone (3/8" x 3¼")
1	Rondella di bloccaggio (3/8")
1	Rondella (3/8" x 13/16")
1	Dado di bloccaggio flangiato (3/8")
1	Bullone a testa flangiata (5/16" x ¾")
1	Dado di bloccaggio flangiato (5/16")
2	Bullone a testa flangiata (3/8" x 1½")
2	Distanziale (3/8" x 7/16")
1	Ricevitore di navigazione - Kit impianto di irrorazione di precisione GeoLink X25, base, WAAS (Modello 41630)
3	Bullone a testa esagonale (5 x 16 mm)
3	Rondella (5 mm)
1	Adattatore del diaframma (kit modem di correzione CDMA RTK opzionale o kit modem di correzione GSM RTK)
1	Antenna cellulare (kit modem di correzione CDMA RTK o kit modem di correzione GSM RTK opzionali)
1	Cavo coassiale (kit modem di correzione CDMA RTK o kit modem di correzione GSM RTK opzionali)

Montaggio del supporto del ricevitore

1. Allineate i fori nella piastra del ricevitore di navigazione, il distanziale (3/8" x 1") e il supporto del ricevitore (Figura 153).

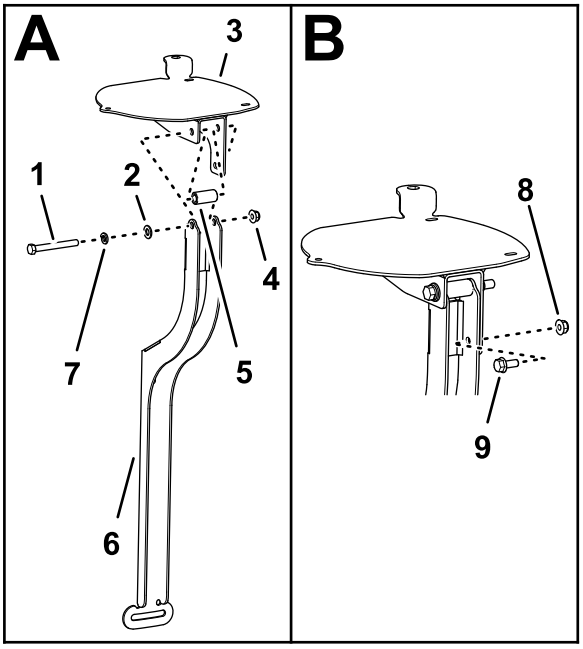

g200645

Figura 153

1. Bullone (3/8" x 3¼")
2. Rondella (3/8" x 13/16")
3. Piastra del ricevitore di navigazione
4. Dado di bloccaggio flangiato (3/8")
5. Distanziale (3/8" x 1")
6. Supporto del ricevitore
7. Rondella di bloccaggio (3/8")
8. Dado di bloccaggio flangiato (5/16")
9. Bullone a testa flangiata (5/16" x ¾")

2. Montate la piastra del ricevitore e il distanziale sul supporto con un bullone (3/8" x 3¼"), una rondella di bloccaggio (3/8"), una rondella (3/8" x 13/16") e un dado di bloccaggio flangiato (3/8"), come mostrato nella Figura 153.
3. Montate il bullone a testa flangiata (5/16" x ¾") e il dado di bloccaggio flangiato (5/16") attraverso il foro più piccolo nel supporto del ricevitore e la scanalatura nella piastra del ricevitore (Figura 153).
4. Serrate i bulloni e i dadi, in modo da poter ruotare la piastra del ricevitore con una leggera resistenza.

Montaggio del supporto del ricevitore sulla macchina

1. Montate il supporto del ricevitore e il distanziale (3/8" x 7/16") sul roll bar con il bullone a testa flangiata (3/8" x 1½"), come illustrato nella Figura 154.

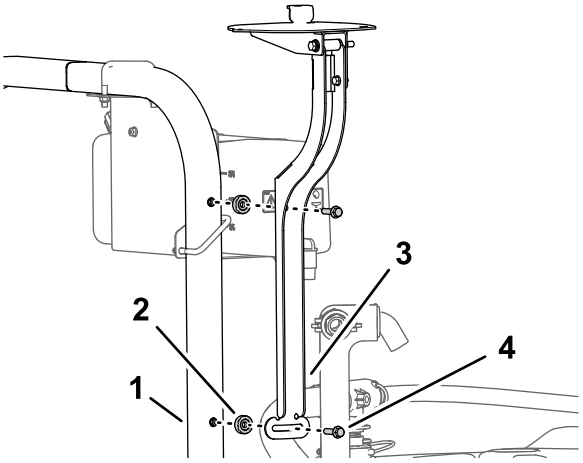

g200669

Figura 154

1. Roll bar (ROPS)
2. Distanziale (3/8" x 7/16")
3. Supporto del ricevitore
4. Bullone a testa flangiata (3/8" x 1½")

2. Serrate i bulloni, in modo da poter ruotare la piastra del ricevitore con una leggera resistenza.
3. Livellate la piastra del ricevitore in senso laterale (Figura 155).

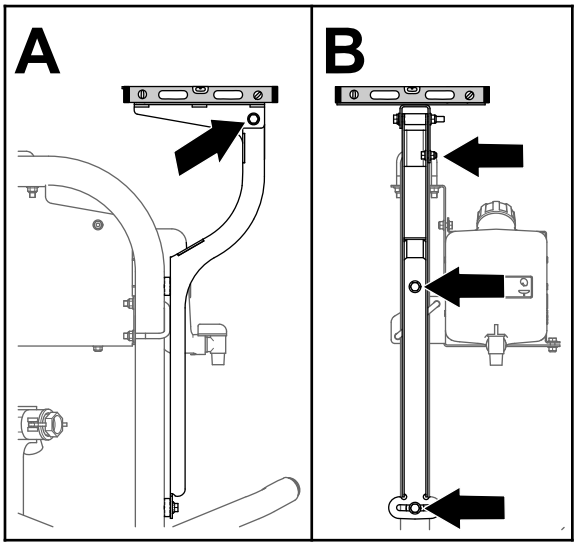

g200675

Figura 155

4. Serrate il bullone a testa flangiata (5/16" x ¾") e il dado di bloccaggio flangiato (5/16") a 19,78 - 25,42 N·m.
5. Livellate la piastra del ricevitore in senso longitudinale (Figura 155).

6. Serrate il bullone (3/8" x 3¼") e il dado di bloccaggio (3/8") a 37 - 45 N·m.

Montaggio del ricevitore di navigazione alla piastra del ricevitore

1. Allineate i 3 filetti alla base del ricevitore di navigazione con i 3 fori nel supporto del ricevitore (Figura 156).

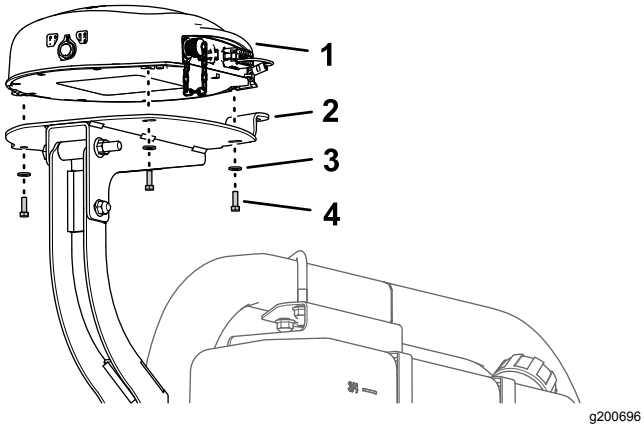

Figura 156

1. Ricevitore di navigazione
2. Piastra ricevente
3. Rondella (5 mm)
4. Bullone a testa esagonale (5 x 16 mm)

2. Montate il ricevitore sul supporto (Figura 156) con i 3 bulloni a testa esagonale (5 x 16 mm) e 3 rondelle (5 mm).
3. Serrate i 3 bulloni a una coppia di 576–712 N·cm.

Montaggio dell'antenna RTK sul ricevitore di navigazione

Nota: Montate l'antenna RTK quando la vostra macchina è dotata di un modem di correzione CDMA RTK o GSM RTK.

1. Allineate l'accoppiatore coassiale attraverso l'apertura nella flangia dell'antenna RTK con i filetti del diaframma dell'accoppiatore verso il basso (Figura 157).

   Nota: Ruotate l'accoppiatore coassiale come opportuno per allineare la spianatura dei filetti del diaframma con la spianatura nell'apertura della flangia dell'antenna RTK.

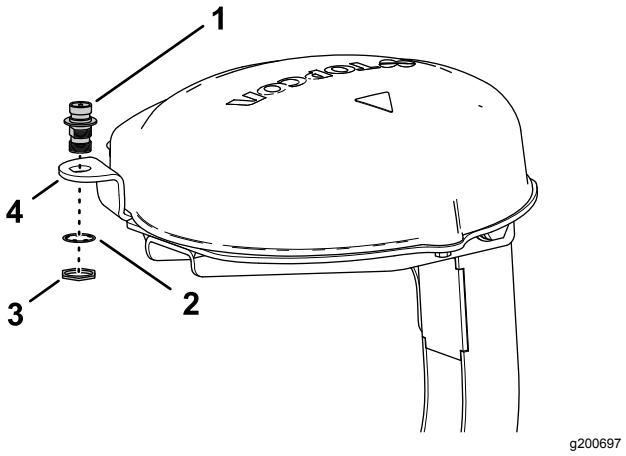

Figura 157

1. Accoppiatore coassiale
2. Rondella di bloccaggio
3. Controdado
4. Flangia dell'antenna RTK (piastra del ricevitore)

2. Montate l'accoppiatore coassiale sulla flangia della piastra del ricevitore con la rondella di bloccaggio e il controdado e serrate il controdado manualmente (Figura 157).
3. Montate l'antenna RTK sul raccordo superiore dell'accoppiatore coassiale e serrate il dado zigrinato dell'antenna manualmente (Figura 158).

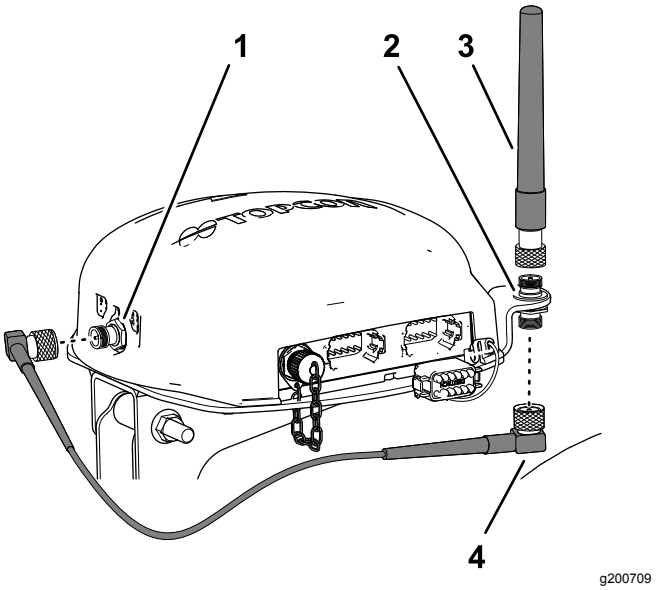

Figura 158

1. Connettore coassiale (modem cellulare CDMA o GSM)
2. Accoppiatore coassiale
3. Antenna RTK

4. Montate senza serrarlo il cavo dell'antenna al raccordo inferiore dell'accoppiatore coassiale (Figura 158).
5. Disponete il cavo attorno alla parte posteriore del ricevitore di navigazione al connettore

coassiale del modem cellulare CDMA o GSM (Figura 158).

6. Montate il cavo dell'antenna sul connettore coassiale del modem cellulare CDMA o GSM (Figura 158).
7. Serrate i dadi zigrinati del cavo dell'antenna manualmente.

30

Montaggio del monitor dell'irroratrice

Parti necessarie per questa operazione:

1	Supporto del monitor
3	Bullone a testa flangiata (6 x 12 mm)
2	Bullone a U (5/16")
8	Dado di bloccaggio flangiato (5/16")
1	Supporto a sfera
4	Bullone a testa flangiata (5/16" x ¾")
1	Monitor - Kit impianto di irrorazione di precisione GeoLink X25, base, WAAS (Modello 41630)
1	Braccio del monitor - Kit impianto di irrorazione di precisione GeoLink X25, base, WAAS (Modello 41630)

Rimozione del volante

1. Segnate la posizione del volante sulla valvola di sterzo con un pezzo di nastro adesivo (Figura 159).

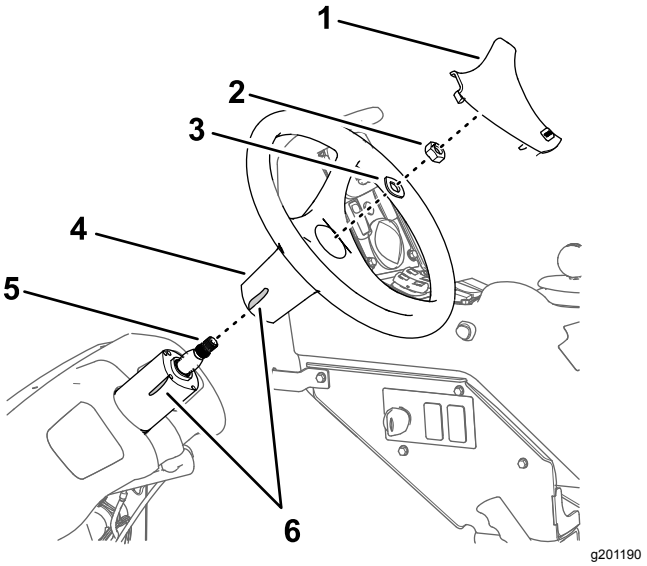

Figura 159

1. Coperchio del volante
2. Dado (5/8")
3. Rondella (5/8")
4. Volante
5. Albero (valvola di sterzo)
6. Nastro

2. Rimuovete il coperchio dal volante (Figura 159).
3. Rimuovete il dado (5/8") e la rondella (5/8") che fissano il volante alla valvola di sterzo e rimuovete il volante (Figura 159).

Montaggio del supporto del monitor

1. Allineate il supporto del monitor alla macchina, come illustrato nella Figura 160.

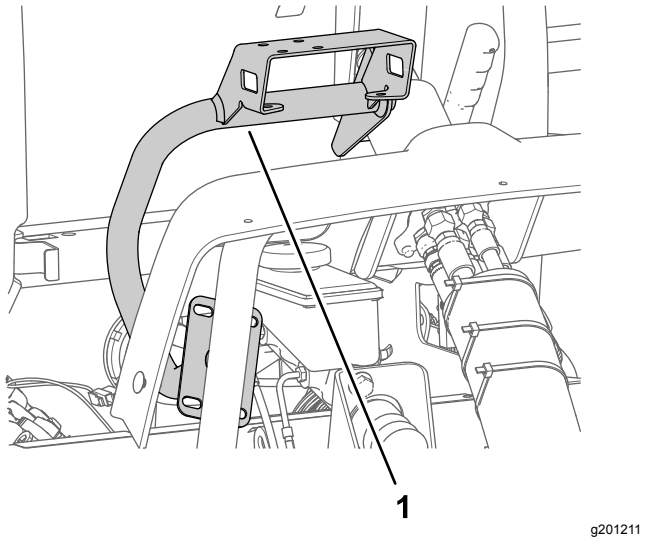

Figura 160

1. Supporto del monitor

2. Montate il supporto del monitor sull'alloggiamento della valvola di sterzo (Figura 161) con i 3 bulloni a testa flangiata (6 x 12 mm).

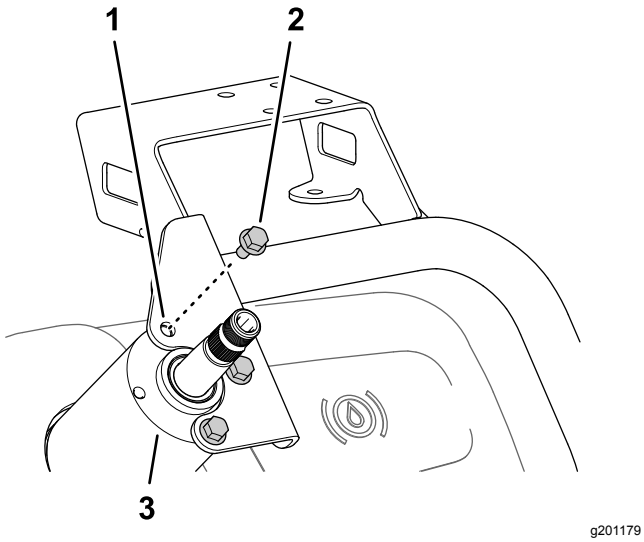

Figura 161

1. Supporto del monitor
2. Bullone a testa flangiata (6 x 12 mm)
3. Alloggiamento (valvola di sterzo)

3. Montate la piastra del supporto del monitor sul tubo di supporto dello chassis della macchina (Figura 162) con i 2 bulloni a U e i 4 dadi di bloccaggio (5/16").

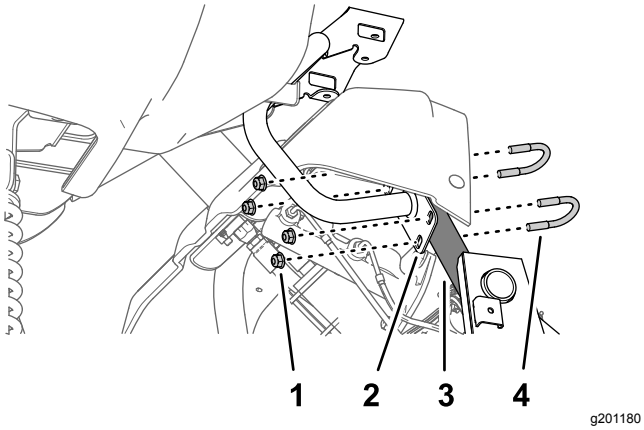

Figura 162

1. Dado di bloccaggio flangiato (5/16")
2. Piastra (supporto del monitor)
3. Tubo di supporto (chassis della macchina)
4. Bullone a U (5/16")

4. Serrate i 3 bulloni a testa flangiata (6 x 12 mm) nella valvola di sterzo a 972 - 1198 N·cm; nel tubo di supporto, serrate i dadi di bloccaggio flangiati a 1978 - 2542 N·cm.

Montaggio del volante

1. Allineate il segno del nastro adesivo sul volante al segno del nastro adesivo sull'alloggiamento della valvola di sterzo (Figura 163).

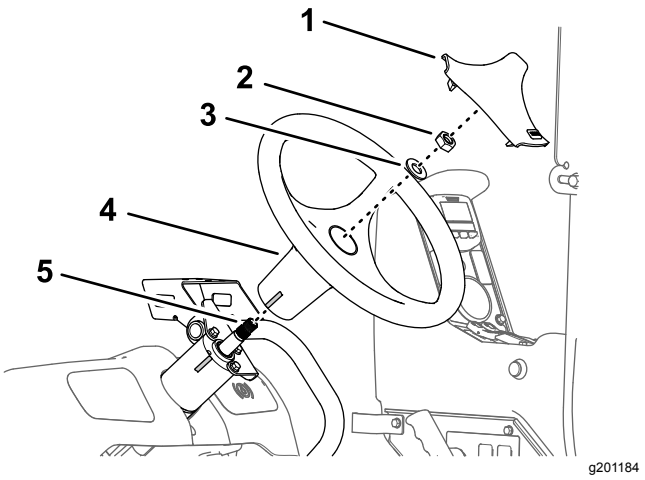

Figura 163

1. Coperchio del volante
2. Dado (5/8")
3. Rondella (5/8")
4. Volante
5. Albero (valvola di sterzo)

2. Montate il volante sull'albero della valvola di sterzo (Figura 163) con la rondella (5/8") e il dado (5/8") rimossi al passaggio 3 di Rimozione del volante (pagina 76).
3. Serrate il dado a 206 - 254 N·m.
4. Montate il coperchio rimosso nel passaggio 2 di Rimozione del volante (pagina 76) sul volante (Figura 169).

Montaggio del monitor dell'irroratrice sul supporto

1. Montate il supporto a sfera sulla staffa per il supporto del monitor (Figura 164) con i 4 bulloni a testa flangiata (5/16" x ¾") e 4 dadi di bloccaggio flangiati (5/16").

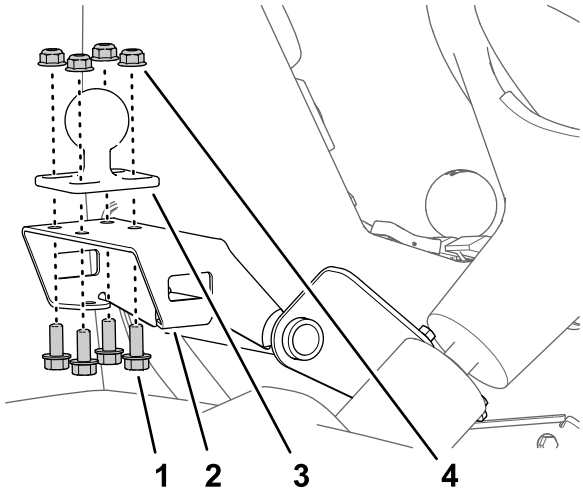

Figura 164

1. Staffa (supporto del monitor)
2. Bullone a testa flangiata (5/16" x ¾")
3. Supporto a sfera
4. Dado di bloccaggio flangiato (5/16")

2. Serrate i bulloni e i dadi a 1978 - 2542 N·cm.
3. Montate il raccordo a sfera del monitor e il supporto a sfera della macchina sul braccio del monitor (Figura 165).

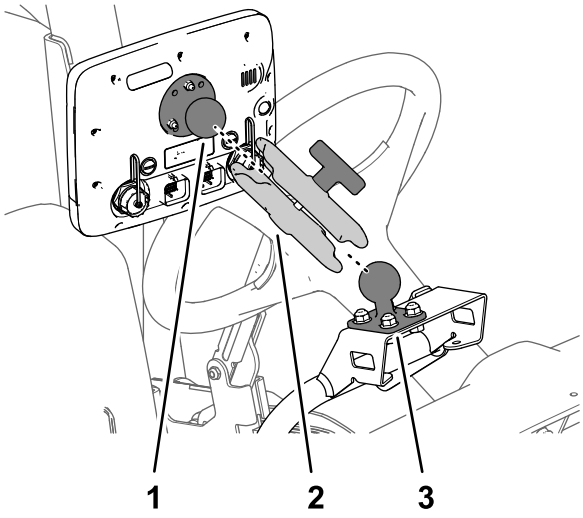

Figura 165

1. Raccordo a sfera (monitor)
2. Braccio del monitor
3. Supporto a sfera

4. Regolate il monitor in modo che sia visualizzabile dalla posizione dell'operatore della macchina e serrate la manopola del braccio del monitor manualmente (Figura 165).

31

Collegamento del cablaggio della frizione della pompa di irrorazione

Non occorrono parti

Procedura

1. Scollegate il connettore a 2 prese del cablaggio preassemblato della macchina indicato come BOBINA DELLA POMPA DI IRRORAZIONE dal connettore a 2 pin dell'alternatore (Figura 166).

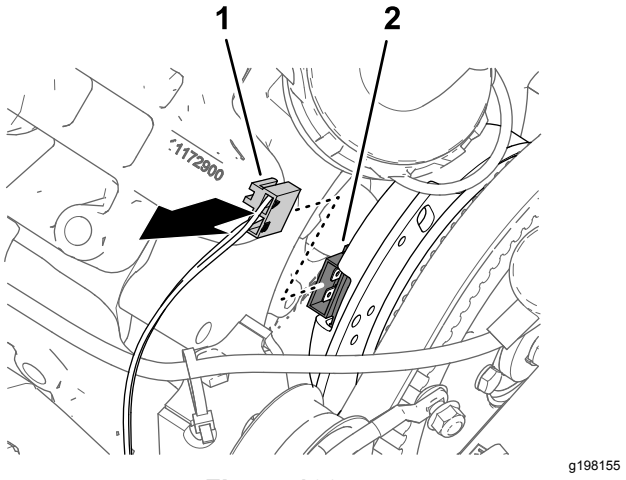

Figura 166

1. Connettore a 2 prese - cablaggio preassemblato della macchina (FRIZIONE DELLA POMPA)
2. Connettore a 2 pin (alternatore)

2. Collegate il connettore a 2 pin della diramazione del cablaggio preassemblato del kit - 84 cm indicato come FRIZIONE DELLA POMPA al connettore a 2 prese del cablaggio preassemblato della macchina indicato come BOBINA DELLA POMPA DI IRRORAZIONE (Figura 167).

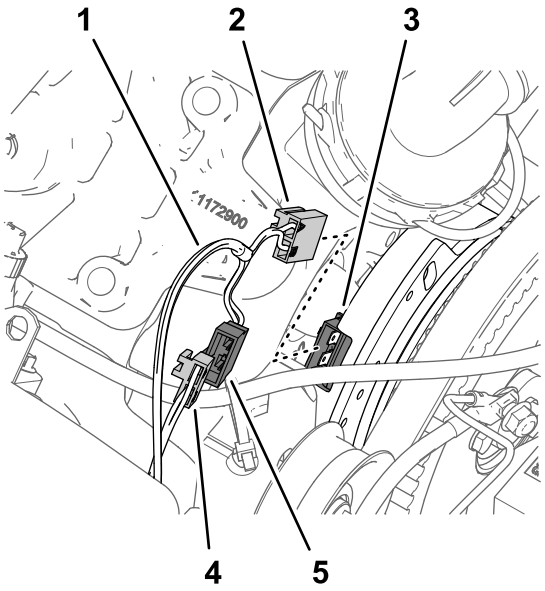

Figura 167

1. Diramazione del cablaggio preassemblato del kit - 84 cm
2. Connettore a 2 prese - cablaggio preassemblato del kit (FRIZIONE DELLA POMPA)
3. Connettore a 2 pin (alternatore)
4. Connettore a 2 prese - cablaggio preassemblato della macchina (BOBINA DELLA POMPA DI IRRORAZIONE)
5. Connettore a 2 pin - cablaggio preassemblato del kit (FRIZIONE DELLA POMPA)

3. Collegate il connettore a 2 prese del cablaggio preassemblato del kit indicato come FRIZIONE DELLA POMPA al connettore a 2 pin dell'alternatore (Figura 167).
4. Disponete la diramazione del cablaggio preassemblato - 84 cm contro il motore e la pompa di irrorazione, in modo che la diramazione abbia una certa distanza dalla cinghia dell'alternatore (Figura 168).

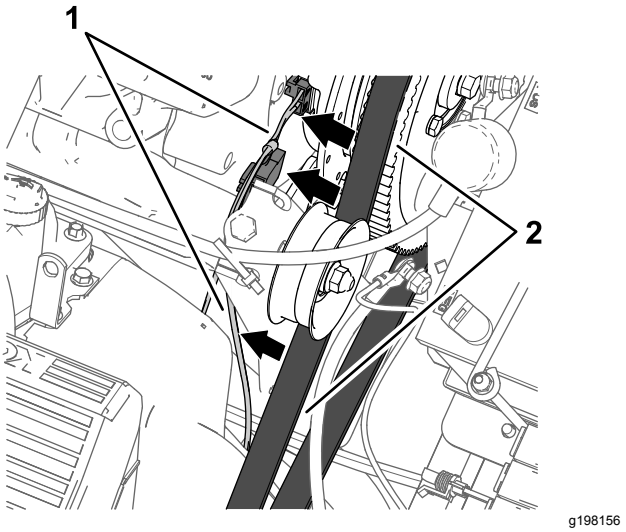

Figura 168

1. Diramazione del cablaggio preassemblato - 84 cm
2. Cinghia dell'alternatore

32

Montaggio dei componenti per l'impianto elettrico dell'irroratrice

Parti necessarie per questa operazione:

1	Staffa della batteria
1	Bullone (5/16" x 1¾")
1	Rondella (5/16")
1	Batteria (540 A)
1	Cinghia della batteria
1	Dado di bloccaggio flangiato (5/16")
1	Staffa dell'alternatore
1	Puleggia motrice 279 mm
4	Bullone (¼" x 2¼")
4	Rondella di bloccaggio (¼")
1	Alternatore (60 A)
1	Bullone a testa flangiata (8 x 25 mm)
1	Bullone a testa flangiata (3/8" x 1½")
1	Cinghia trapezoidale

Rimozione della batteria (300 A) e della staffa della batteria

1. Rimuovete i 2 dadi di bloccaggio flangiati e i tiranti dai 2 bulloni a J che fissano la batteria alla staffa della batteria della macchina (Figura 169).

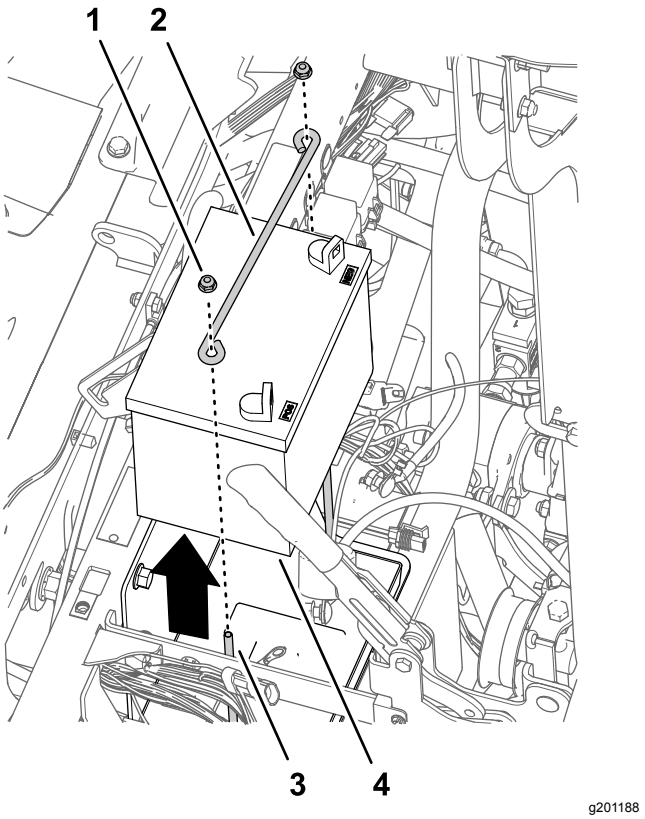

Figura 169

1. Dado di bloccaggio flangiato (¼")
2. Tirante di tenuta
3. Bullone a J
4. Batteria (300 A)

2. Togliere la batteria dalla macchina (Figura 169).

   Nota: I dadi flangiati, il tirante di tenuta e la batteria (300 A) non vi occorrono più.

3. Rimuovete i bulloni (10-24 x ¾") e i dadi (10-24) che fissano il portafusibili alla staffa della batteria (Figura 170).

   Nota: Conservate i bulloni (10-24 x ¾") e i dadi (10-24) per l'installazione in Montaggio della staffa della batteria e della batteria (540 A) (pagina 82).

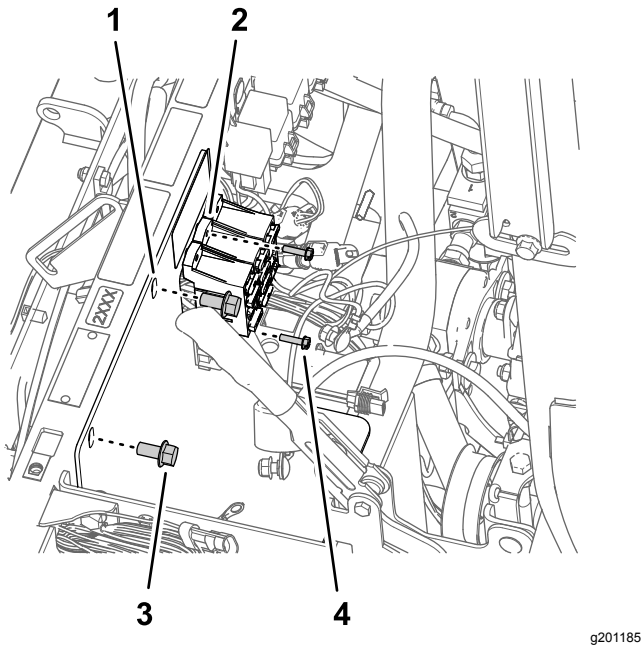

Figura 170

1. Tirante di tenuta
2. Portafusibili
3. Bullone a testa flangiata (3/8" x ¾")
4. Bullone (10-24 x ¾")

4. Rimuovete i 2 bulloni a testa flangiata (3/8" x ¾") che fissano la staffa della batteria al tubo di supporto dell'ammortizzatore della macchina (Figura 170).

   Nota: Conservate il bullone a testa flangiata (3/8" x ¾") per l'installazione in Montaggio della staffa della batteria e della batteria (540 A) (pagina 82).

5. Rimuovete i 2 bulloni a J e il vassoio della batteria dalla staffa della batteria (Figura 171).

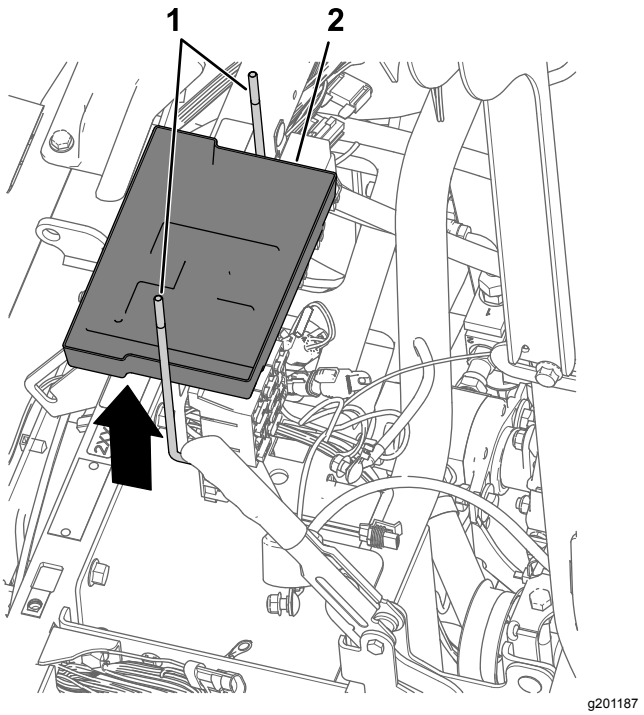

Figura 171

1. Bullone a J
2. Vassoio della batteria

6. Rimuovete la staffa della batteria dalla macchina (Figura 172).

   Nota: I bulloni a J, il vassoio della batteria e la staffa della batteria non vi occorrono più.

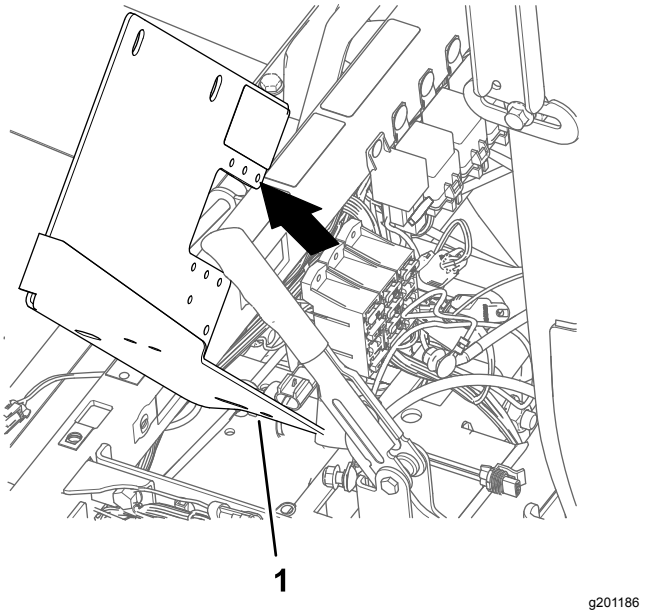

Figura 172

1. Staffa della batteria

Montaggio della staffa della batteria e della batteria (540 A)

1. Allineate la staffa della nuova batteria al tubo di supporto dell'ammortizzatore della macchina e ai portafusibili (Figura 173).

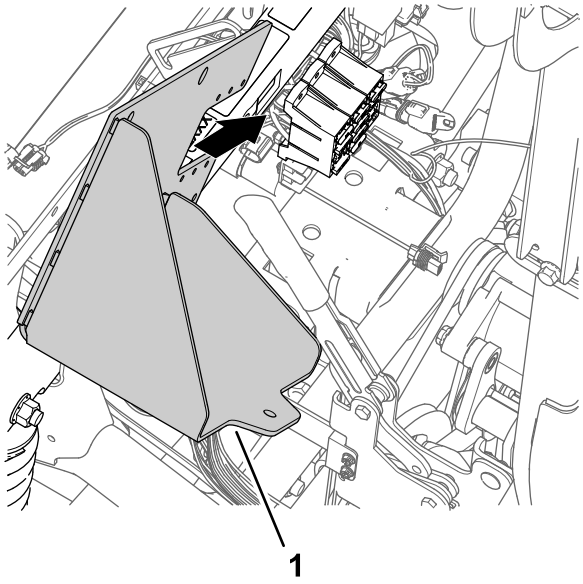

g201177

Figura 173

1. Staffa della batteria

2. Montate la staffa della batteria sul tubo di supporto dell'ammortizzatore (Figura 174) con i 2 bulloni a testa flangiata (3/8" x ¾") che avete conservato al passaggio 4 di Rimozione della batteria (300 A) e della staffa della batteria (pagina 80).

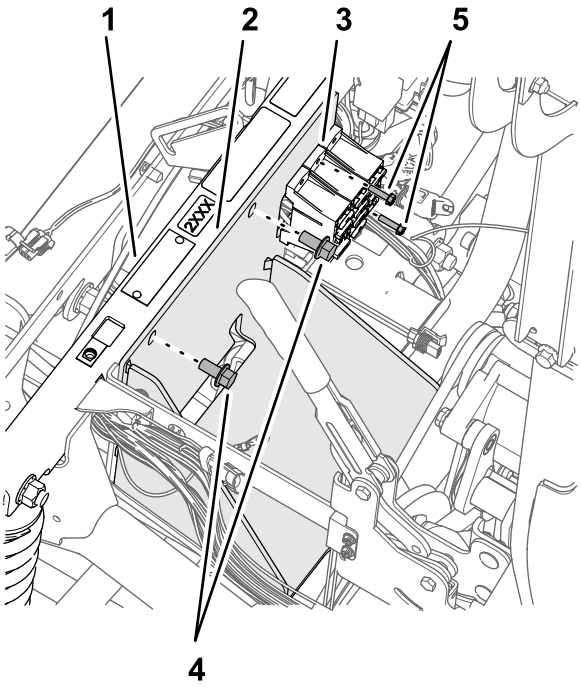

g201178

Figura 174

1. Tubo di supporto dell'ammortizzatore
2. Staffa della batteria
3. Portafusibili
4. Bullone (10-24 x ¾")
5. Bullone a testa flangiata (3/8" x ¾")

3. Serrate i bulloni a testa flangiata a 37 - 45 N·m.
4. Fissate i portafusibili alla staffa della batteria (Figura 174) con il bullone (10-24 x ¾") e i dadi (10-24) che avete rimosso al passaggio 3 di Rimozione della batteria (300 A) e della staffa della batteria (pagina 80).
5. Montate la batteria alla relativa staffa con il bullone (5/16" x 1¾"), la rondella (5/16 poll.), la cinghia della batteria e il dado di bloccaggio flangiato (5/16") come illustrato nella Figura 175.

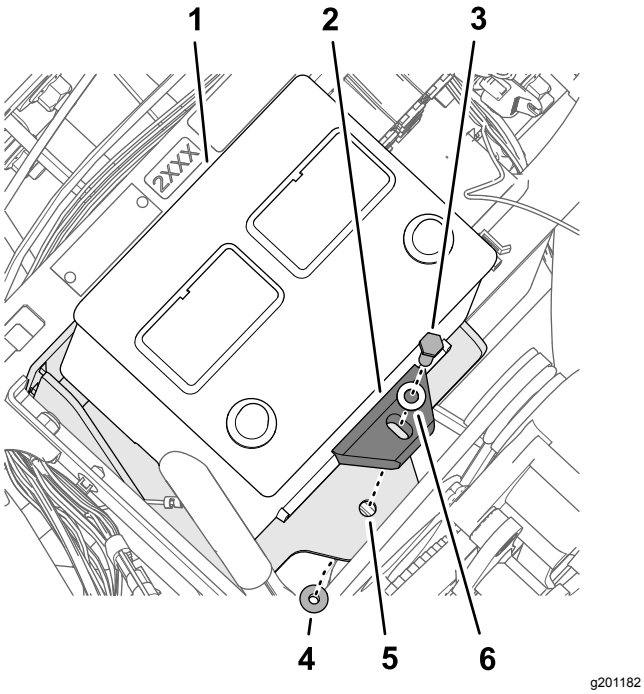

Figura 175

1. Batteria (540 A)
2. Cinghia della batteria
3. Bullone (5/16" x 1¾")
4. Dado di bloccaggio flangiato (5/16")
5. Staffa della batteria
6. Rondella (5/16")

6. Serrate il bullone e il dado a 1978 - 2542 N·cm.

Montaggio della staffa dell'alternatore

1. Nella testa della pompa situata in posizione a ore 11, allentate i 2 bulloni come illustrato nella Figura 176, per creare uno spazio di 7-10 mm tra la testa dei bulloni e la pompa.

   Nota: Non c'è bisogno di rimuovere i bulloni dalla pompa di irrorazione.

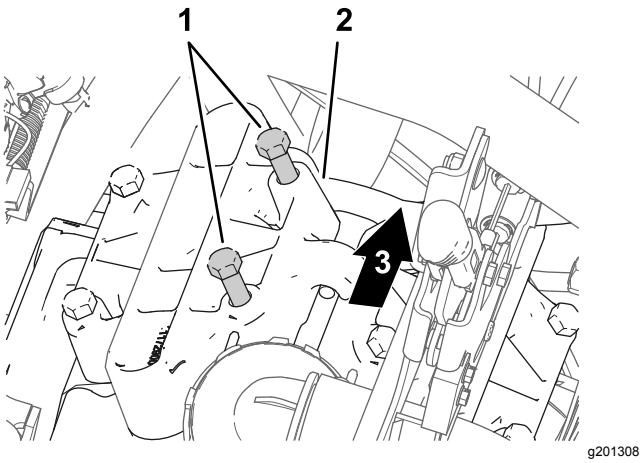

Figura 176

1. Bulloni (testa della pompa)
2. Testa della pompa (posizione a ore 11)
3. Parte posteriore della macchina

2. Allineate la staffa dell'alternatore tra i bulloni che avete allentato e come illustrato nel passaggio 1 e la testa della pompa Figura 177.

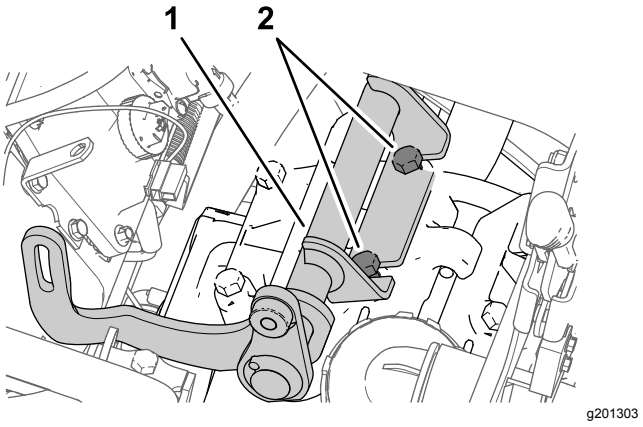

Figura 177

1. Staffa dell'alternatore
2. Bulloni (testa della pompa)

3. Serrate i bulloni a 61 - 75 N.

Montaggio della puleggia motrice

1. Allentate il dado per l'albero della puleggia tendicinghia (Figura 178).

   Nota: Assicuratevi che non vi sia tensione sulla cinghia.

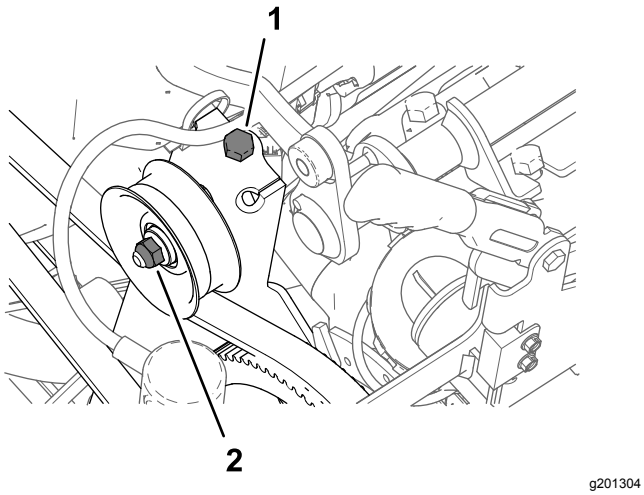

g201304

Figura 178

1. Bullone di tensione della cinghia (macchina)
2. Dado (albero della puleggia tendicinghia)

2. Ruotate il bullone di tensione della cinghia per eliminare la tensione dalla cinghia della pompa di irrorazione (Figura 178).
3. Rimuovete i 4 bulloni (¼" x 1") e le 4 rondelle di bloccaggio (¼") che fissano la puleggia alla pompa dell'irroratrice (Figura 179).

   Importante: **Non rimuovete la puleggia.**

   Nota: I bulloni e le rondelle di bloccaggio non vi occorrono più.

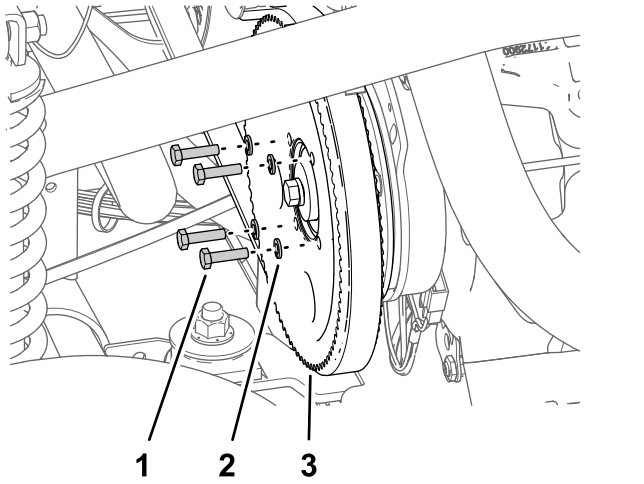

g201306

Figura 179

1. Bullone (¼" x 1")
2. Rondella di bloccaggio (¼")
3. Puleggia (pompa di irrorazione)

4. Allineate i fori nella puleggia per l'alternatore (kit) con i fori nella puleggia per la pompa dell'irroratrice (Figura 180).

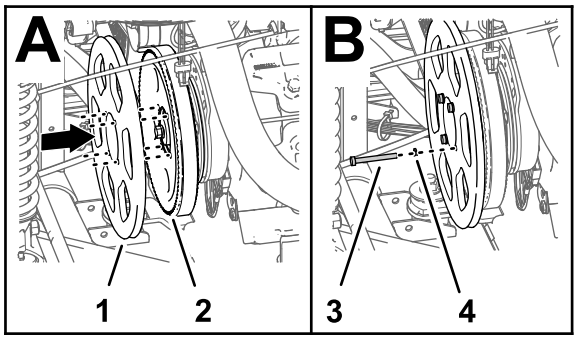

g201305

Figura 180

1. Puleggia motrice 279 mm
2. Puleggia (pompa di irrorazione)
3. Bullone (¼" x 2¼")
4. Rondella di bloccaggio (¼")

5. Montate la puleggia dell'alternatore sulla puleggia della pompa dell'irroratrice e la pompa dell'irroratrice con i 4 bulloni (¼" x 2¼") e 4 rondelle di bloccaggio (¼").
6. Serrate i bulloni a 1017 - 1243 N·m.
7. Ruotate il bullone di tensione della cinghia per aumentare la tensione della cinghia fino a misurare 9,5 mm di flessione della cinghia quando applicate 4,5 kg a metà tra le ruote dentate del motore e della pompa di irrorazione.

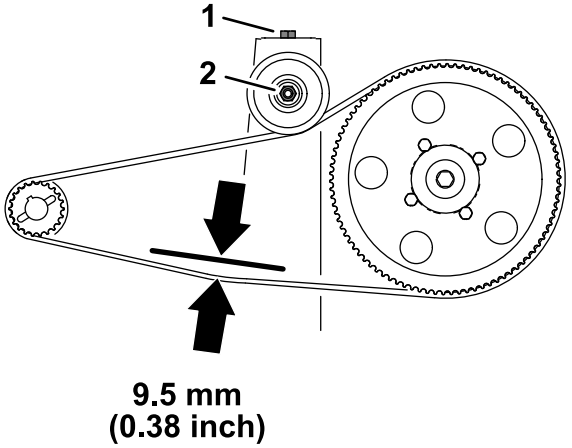

g201360

Figura 181

1. Bullone di tensione della cinghia (macchina)
2. Dado (albero della puleggia tendicinghia)

8. Serrate il dado per l'albero della puleggia tendicinghia tra 37 e 44 N·m.

Montaggio dell'alternatore

1. Montate l'alternatore (60 A) sull'attacco filettato della staffa dell'alternatore (Figura 182) con il bullone a testa flangiata (3/8" x 1½").

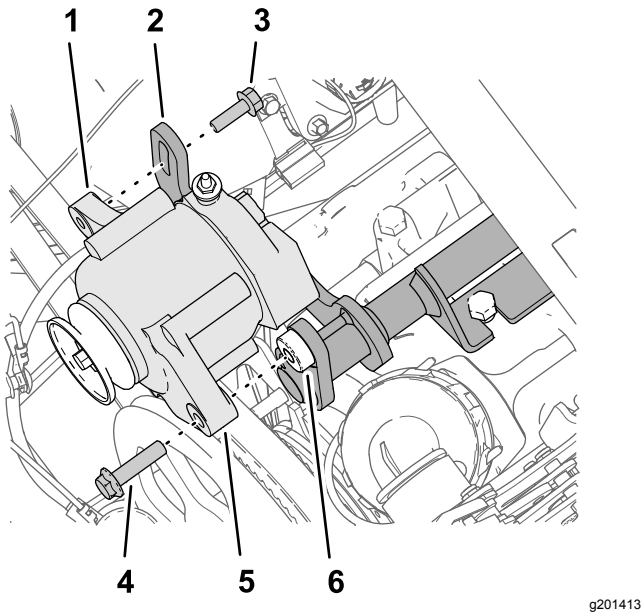

Figura 182

1. Flangia filettata (8 mm) - alternatore (60 A)
2. Flangia scanalata (staffa dell'alternatore)
3. Bullone a testa flangiata (8 x 25 mm)
4. Bullone a testa flangiata (3/8" x 1½")
5. Flangia (foro di 10 mm) - alternatore (60 A)
6. Attacco filettato (3/8-16) - staffa dell'alternatore

2. Montate la flangia filettata dell'alternatore sulla flangia scanalata della staffa dell'alternatore (Figura 182) con il bullone a testa flangiata (8 x 25 mm).
3. Montate la cinghia trapezoidale sulla puleggia motrice di 279 mm e la puleggia dell'alternatore (Figura 183).

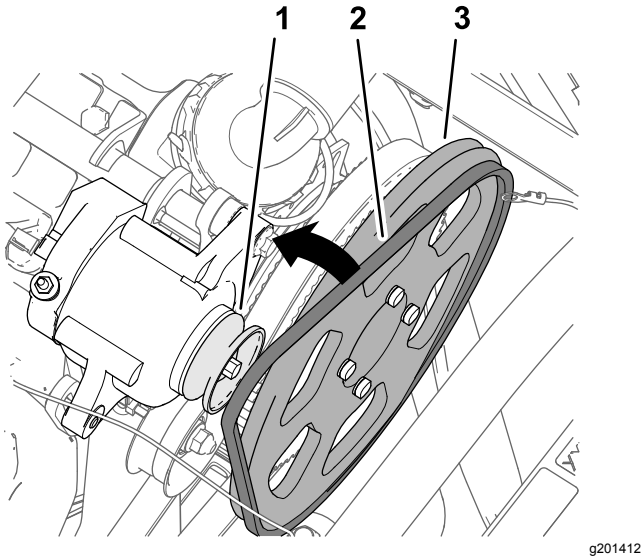

Figura 183

1. Puleggia (alternatore - 60 A)
2. Cinghia trapezoidale
3. Puleggia motrice 279 mm

4. Ruotate l'alternatore (Figura 184) verso l'alto per aumentare la tensione sulla cinghia fino a misurare 9,5 mm di flessione della cinghia quando applicate 4,5 kg a metà tra la puleggia dell'alternatore e la puleggia motrice di 279 mm.

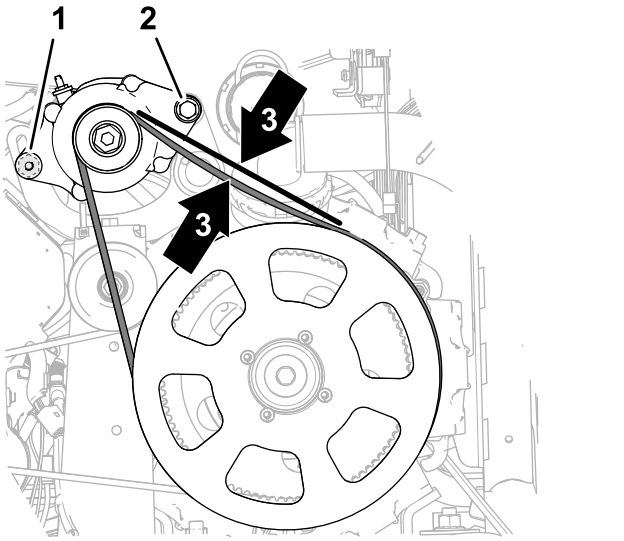

Figura 184

1. Bullone a testa flangiata (8 x 25 mm)
2. Bullone a testa flangiata (3/8" x 1½")
3. Flessione della cinghia 9,5 mm

5. Serrate il bullone a testa flangiata (8 x 25 mm) a 23 - 29 N·m.
6. Serrate il bullone a testa flangiata (3/8" x 1½") a 37 - 45 N·m.

33

Collegamento del cablaggio preassemblato del kit alla base del sedile

Parti necessarie per questa operazione:

1	Relè
1	Dispositivo di fissaggio a spinta
1	Fusibile (15 A)
1	Fusibile (50 A)

Collegamento dell'alternatore (50 A)

1. Collegate le 2 prese all'estremità del filo rosa di 57 cm del cablaggio preassemblato

del kit (Figura 185) sul connettore a 2 pin dell'alternatore (50 A).

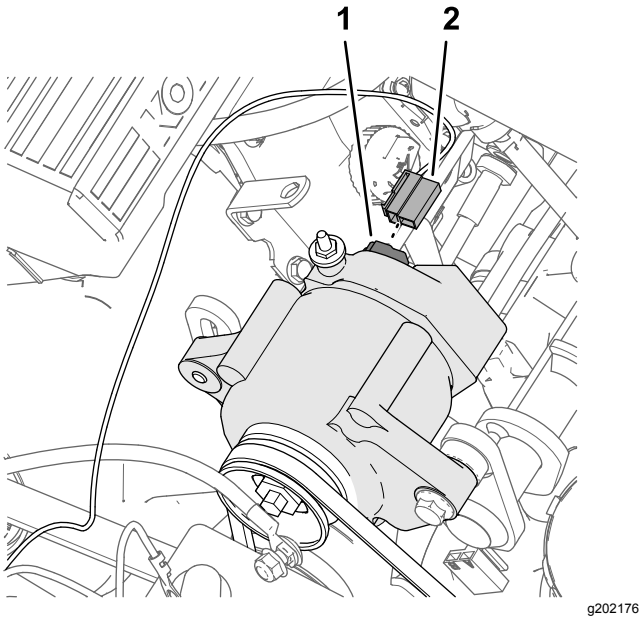

Figura 185

1. Connettore a 2 pin - alternatore (50 A)
2. Connettore a 2 prese - filo di rilevamento, rosa 57 cm

2. Disponete il filo di rilevamento rosa lontano dalle cinghie dell'alternatore e fissate il filo con una fascetta per cavi.
3. Rimuovete il dado dal polo terminale (Figura 186) dell'alternatore (50 A).

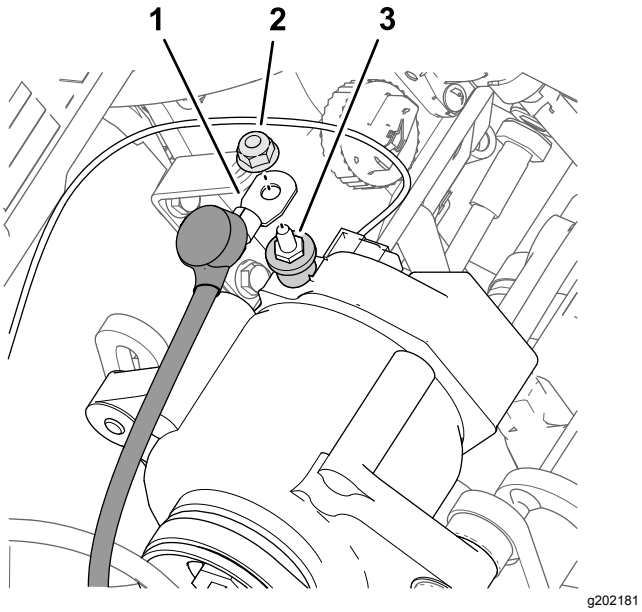

Figura 186

1. Filo dell'alternatore (rosso - calibro 6)
2. Dado
3. Polo terminale - alternatore (50 A)

4. Montate il filo rosso, calibro 6 dell'alternatore sul polo terminale dell'alternatore (50 A) con il dado (Figura 186).
5. Disponete l'alternatore rosso verso i poli della batteria e via dalla puleggia e dalla cinghia dell'alternatore.
6. Serrate il dado a 47 - 57 N·m.
7. Tagliate la copertura isolante sul polo terminale dell'alternatore (Figura 186).

Collegamento del relè di attivazione ASC 10

1. Collegate il connettore a 5 pin del relè al connettore a 5 prese (Figura 187) del cablaggio preassemblato del kit indicato come RELÈ DI ATTIVAZIONE ASC 10.

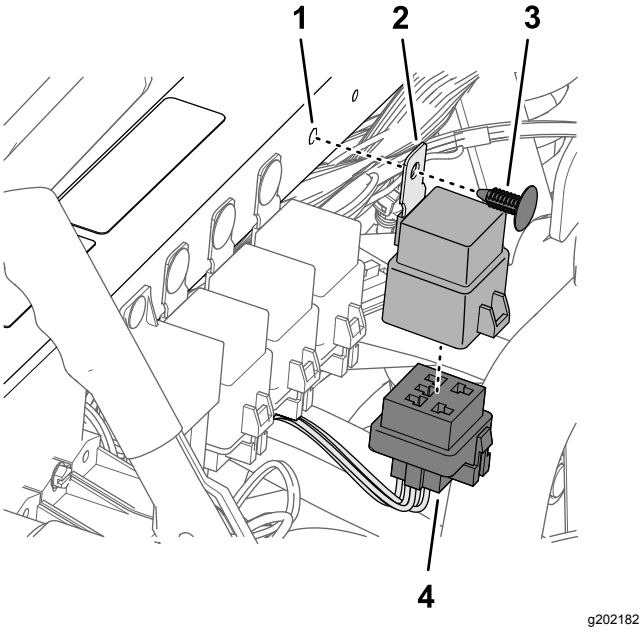

Figura 187

1. Foro (tubo di supporto dell'ammortizzatore)
2. Relè
3. Dispositivo di fissaggio a spinta
4. Connettore a 5 prese (RELÈ DI ATTIVAZIONE ASC 10)

2. Allineate il foro nell'aletta di montaggio del relè con il foro nel tubo di supporto dell'ammortizzatore e fissate il relè al tubo con un dispositivo di fissaggio a spinta (Figura 187).

Collegamento dei portafusibili

1. Impostate un multimetro per l'esecuzione di un test di continuità.
2. Nel portafusibili 3 della macchina, inserite la sonda del multimetro nel contatto 4 (la colonna destra) della presa 2 del fusibile, come illustrato nella Figura 188.

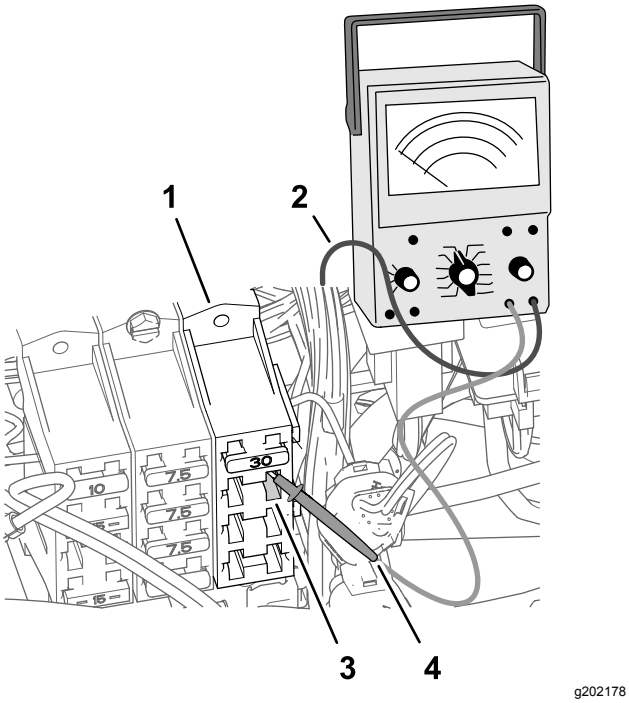

Figura 188

1. Portafusibili 3 (macchina)
2. Polo del multimetro
3. Presa 2 del fusibile - contatto 4 (colonna destra)
4. Sonda del multimetro

3. Sul lato anteriore dei portafusibili, utilizzate l'altra sonda del multimetro per individuare il connettore della lama all'estremità del filo rosso calibro 10 collegato alla presa d'uso 2 - contatto 4.

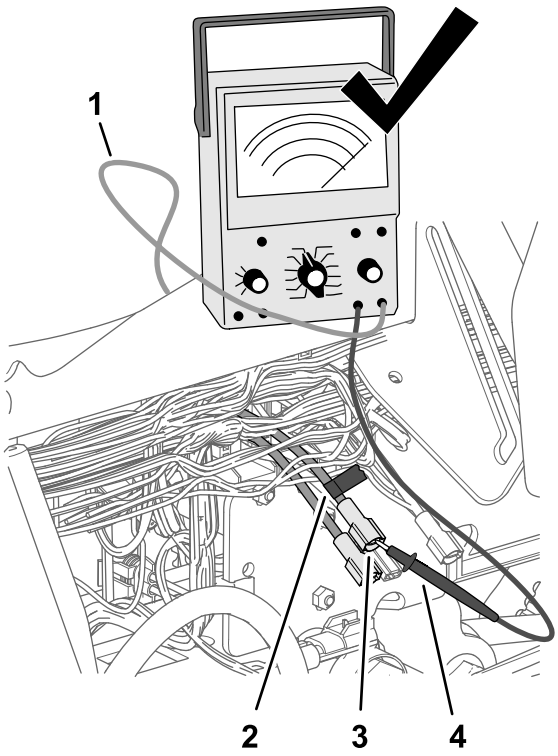

Figura 189

1. Polo del multimetro
2. Nastro
3. Connettore della lama (filo rosso calibro 10)
4. Sonda del multimetro

4. Utilizzate un pezzo di nastro adesivo per segnare il connettore e il filo che avete individuato al passaggio 3 (Figura 189).
5. Collegate il connettore della lama che avete segnato al passaggio 4 nel connettore a presa all'estremità del filo rosa di 51 mm del cablaggio preassemblato del kit (Figura 190).

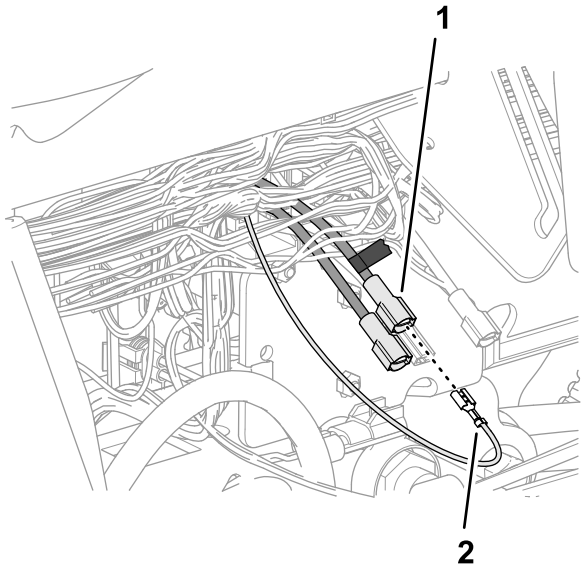

g202177

Figura 190

1. Connettore della lama segnato (filo rosso calibro 10)
2. Cablaggio a presa - filo rosa 51 mm

6. Inserite il fusibile (15 A) nella presa 2 del fusibile del portafusibili 3 fino a quando il fusibile non è completamente in sede (Figura 191).

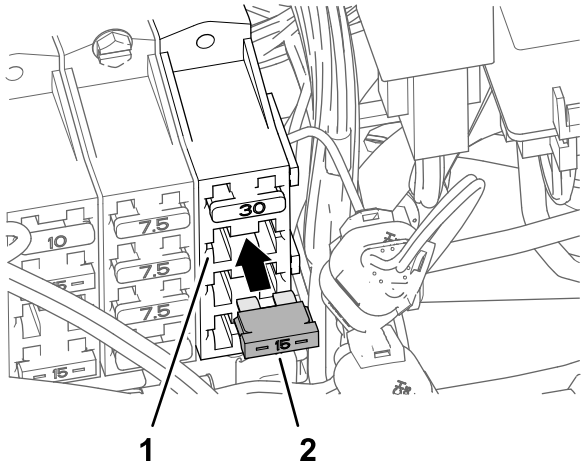

g202180

Figura 191

1. Presa 2 del fusibile (portafusibili 3)
2. Fusibile (15 A)

7. Inserite il fusibile (50 A) nel portafusibili in linea fino a quando il fusibile non è completamente in sede (Figura 192).

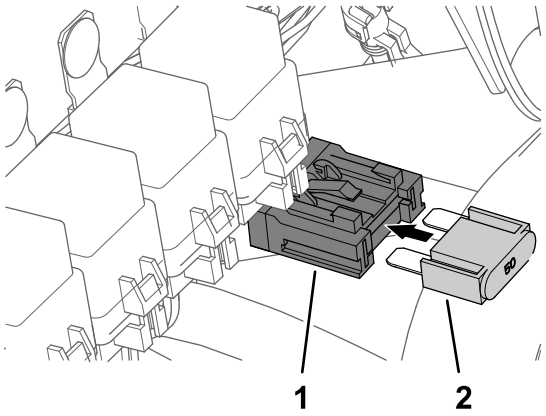

g202183

Figura 192

1. Portafusibili in linea
2. Fusibile (50 A)

34

Montaggio del cablaggio preassemblato per i componenti di navigazione

Parti necessarie per questa operazione:

1	Cablaggio dati (sistema di navigazione) - kit del sistema di irrorazione di precisione GeoLink (Modello 41630)
1	Cablaggio della batteria (sistema di navigazione) - Kit impianto di irrorazione di precisione GeoLink (modello 41630)
8	Fascetta per cavi
1	Morsetto ad attacco rapido (maniglia rossa)
1	Morsetto ad attacco rapido (maniglia nera)

Collegamento del cablaggio dati di navigazione ed elettrico

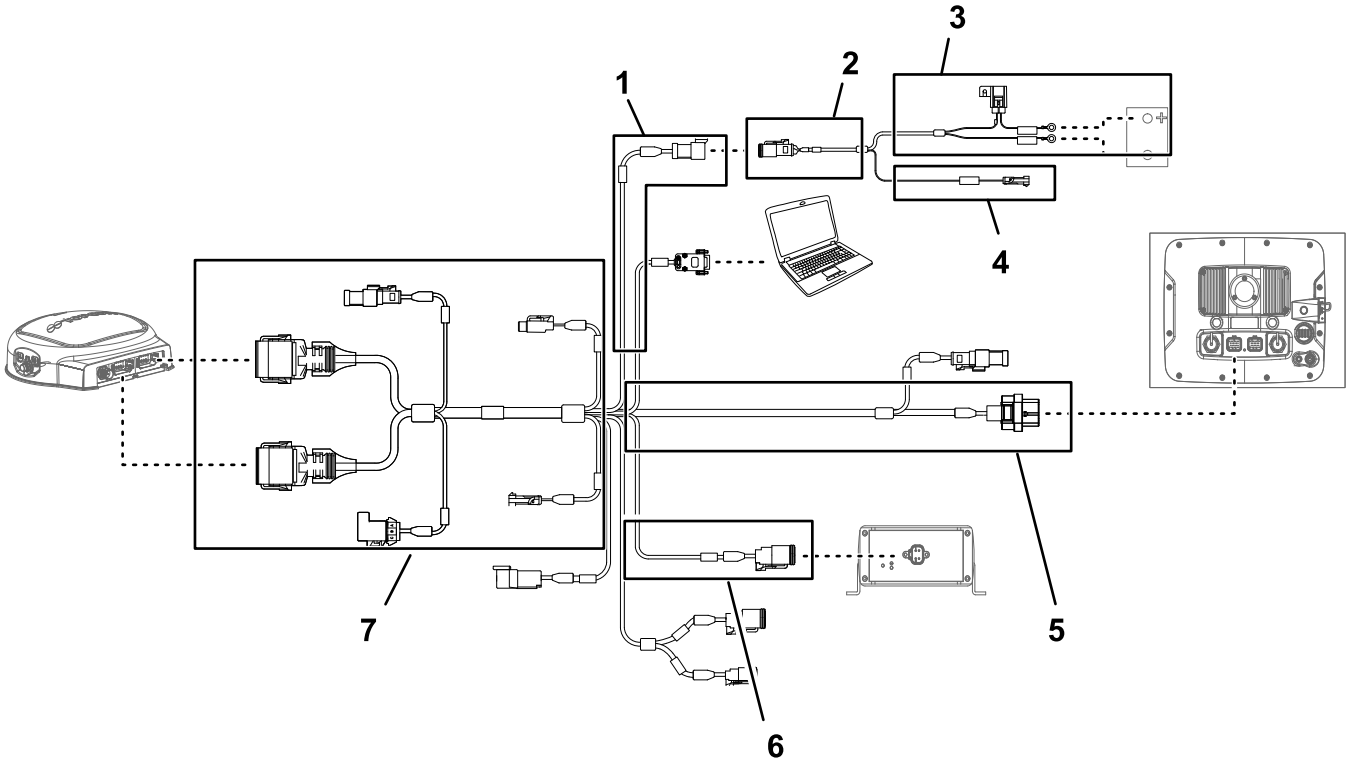

Figura 193

1. Diramazione di 100 cm del cablaggio dati (alimentazione elettrica)
2. Diramazione di 100 cm del cablaggio della batteria
3. Diramazione di 220 cm del cablaggio della batteria
4. Diramazione di 100 cm del cablaggio della batteria (alimentazione commutata)
5. Diramazione da 390 cm del cablaggio dati (ricevitore di navigazione)
6. Diramazione di 13 cm del cablaggio dati (interfaccia del cablaggio del kit)
7. Diramazione da 220 cm del cablaggio dati (monitor dell'irroratrice)

Importante: **Alcuni connettori del cablaggio dati non vengono utilizzati. Assicuratevi che i cappucci e i tappi dei connettori non utilizzati siano saldi.**

Collegate il connettore a 3 prese (interfaccia di alimentazione elettrica) del cablaggio elettrico di navigazione al connettore a 3 pin (interfaccia di alimentazione elettrica) del cablaggio dati (Figura 193).

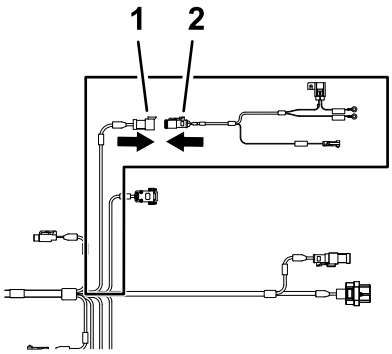

g202247

Figura 194

1. Connettore a 3 pin - Cablaggio dati (SEPARAZIONE DELL'ALIMENTAZIONE DI SISTEMA)
2. Connettore a 3 prese - Cablaggio batteria (interfaccia di alimentazione elettrica)

Posa e collegamento del cavo dati al ricevitore di navigazione

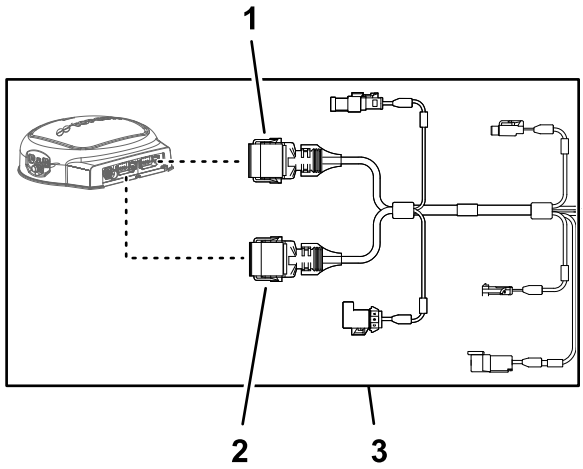

g203668

Figura 195

1. Connettore a 12 prese (grigio) cablaggio dati (ricevitore di navigazione)
2. Connettore a 12 prese (nero) cablaggio dati (ricevitore di navigazione)
3. Diramazione da 390 cm del cablaggio dati (ricevitore di navigazione)

1. Disponete la diramazione di 390 cm del cablaggio dati lungo il lato posteriore del tubo del roll bar verticale di sinistra.

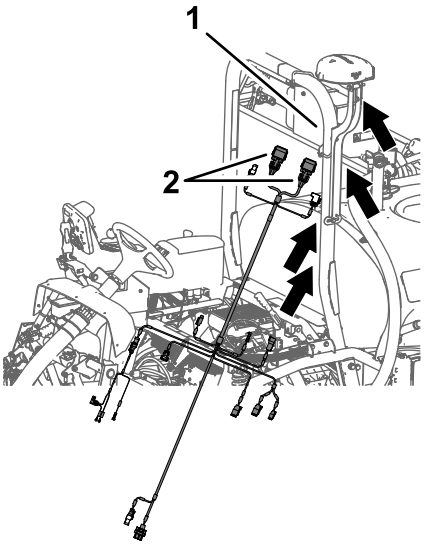

g202268

Figura 196

1. Tubo del roll bar verticale di sinistra
2. Connettori a 12 prese - Diramazione di 390 cm del cablaggio dati

2. Disponete la diramazione da 390 cm del cablaggio dati lungo il tubo del ROPS di destra con il connettore a 12 prese (grigio) e il connettore a 12 prese (nero) in alto, verso il ricevitore di navigazione (Figura 197).

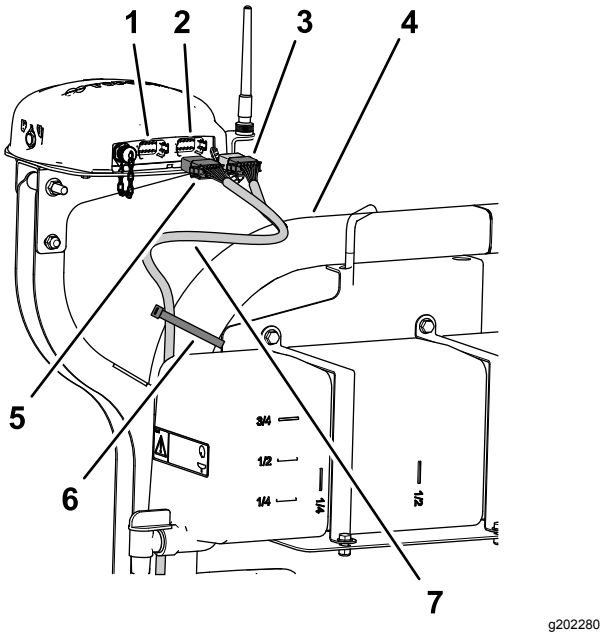

g202280

Figura 197

1. Connettore a 12 pin sinistro (grigio) - ricevitore di navigazione
2. Connettore a 12 pin destro (nero) - ricevitore di navigazione
3. Connettore a 12 prese (nero) - cablaggio dati
4. Roll bar
5. Connettore a 12 prese (grigio/nero) - cablaggio dati
6. Fascetta per cavi
7. Diramazione da 390 cm del cablaggio dati

3. Allineate le 2 chiavi sulla superficie lunga del connettore a 12 prese grigio e nero del cablaggio dati con le 2 scanalature per chiave nella parete orizzontale inferiore del connettore a 12 pin sinistro (grigio) del ricevitore di navigazione (Figura 198).

   Nota: Prestate cautela quando collegate il cablaggio preassemblato al ricevitore di navigazione, le chiavi di allineamento dei connettori del cablaggio sono uniche per le scanalature per chiave dei connettori a pin del ricevitore di navigazione.

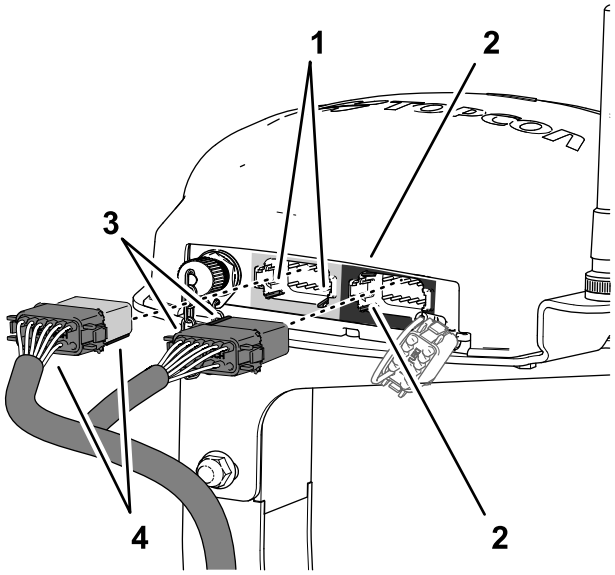

g202413

Figura 198

1. Scanalature per chiave - connettore a 12 pin (sinistro (grigio) della parete orizzontale inferiore - (ricevitore di navigazione)
2. Scanalature per chiave - connettore a 12 pin (destro (nero) della parete verticale sinistra - (ricevitore di navigazione)
3. Chiavi di allineamento - superficie corta (connettore nero a 12 prese - cablaggio dati)
4. Chiavi di allineamento - superficie lunga (connettore grigio/nero a 12 prese - cablaggio dati)

4. Collegate il connettore a 12 prese grigio e nero del cablaggio dati nel connettore a 12 pin sinistro (grigio) del ricevitore di navigazione, fino a quando il connettore non scatta saldamente in sede (Figura 198).
5. Allineate le 2 chiavi sul lato corto del connettore a 12 prese nero del cablaggio dati con le 2 scanalature per chiave nella parete verticale sinistra del connettore a 12 pin destro (nero) del ricevitore di navigazione (Figura 198).

   Nota: Prestate cautela quando collegate il cablaggio preassemblato al ricevitore di navigazione, le chiavi di allineamento dei connettori del cablaggio sono uniche per le scanalature per chiave dei connettori a pin del ricevitore di navigazione.
6. Collegate il connettore a 12 prese **solo nero** del cablaggio dati al connettore a 12 pin **sinistro (nero)** del ricevitore di navigazione, fino a quando il connettore non scatta saldamente in sede (Figura 198).
7. Fissate la diramazione da 390 cm del cablaggio dati al tubo del ROPS di destra con 2 fascette per cavi, come illustrato nella Figura 197.

   Nota: Assicuratevi che il cavo sia lento tra i connettori a 12 prese e la fascetta per cavi.

Disposizione del cablaggio elettrico di navigazione sul lato destro della macchina

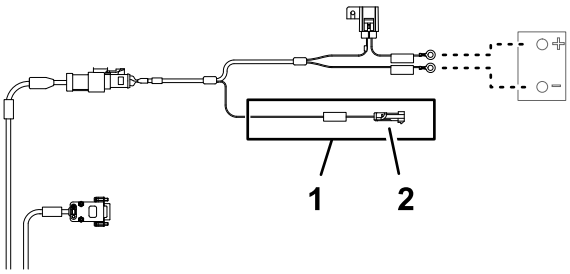

g203670

Figura 199

1. Connettore a 1 pin - diramazione di interconnessione elettrica (***IMPORTANTE*** COLLEGATE QUESTO FILO SOLO ALLA PRESA DI ALIMENTAZIONE COMMUTATA DA 12 V)
2. Diramazione di 100 cm del cablaggio della batteria (alimentazione commutata)

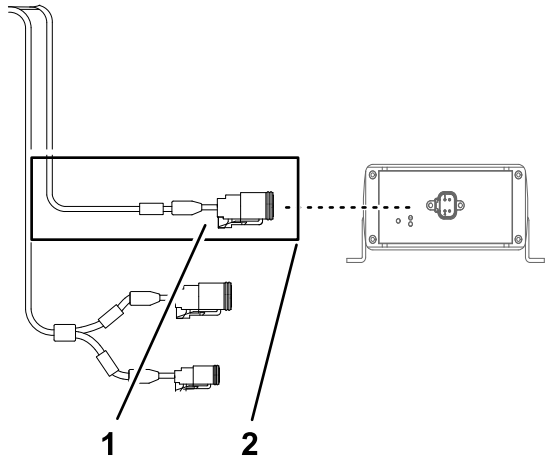

g203666

Figura 200

1. Connettore a 4 pin (CAN 2/ASC10 BUS)
2. Diramazione di 13 cm del cablaggio dati (interfaccia del cablaggio del kit)

1. Disponete il cablaggio dati e il cablaggio della batteria lungo la parte posteriore del roll bar verticale di sinistra all'elemento trasversale per il supporto del sedile (Figura 201).

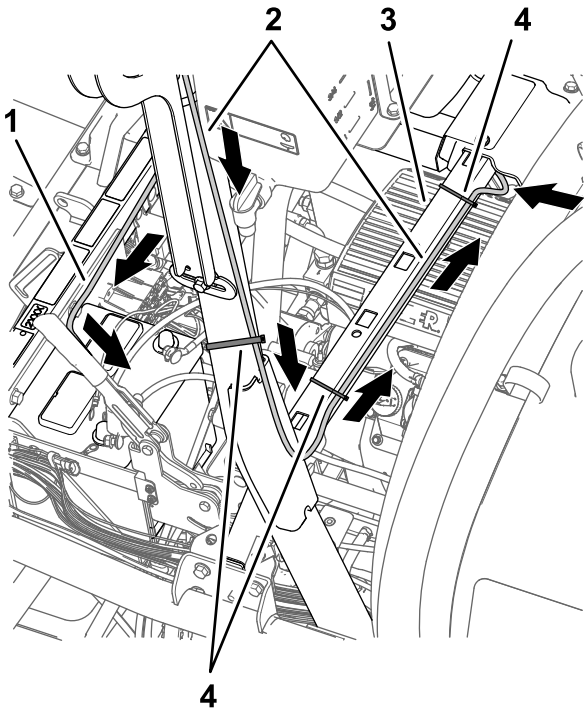

g202521

Figura 201

1. Diramazione di 220 cm del cablaggio della batteria (non disponete la diramazione di 100 cm di interconnessione elettrica (alimentazione commutata) con la diramazione del cablaggio della batteria)
2. Diramazione da 390 cm del cablaggio dati (ricevitore di navigazione)
3. Elemento trasversale (supporto del sedile)
4. Fascette per cavi

2. Fissate la diramazione di 390 cm del cablaggio dati per il ricevitore di navigazione al roll bar, come illustrato nella Figura 201.
3. Collegate il connettore a 1 pin del cablaggio della batteria indicato come ***IMPORTANTE*** COLLEGATE QUESTO FILO SOLO ALLA PRESA DI ALIMENTAZIONE COMMUTATA DA 12 V al connettore a 1 presa della diramazione di 66 cm del cablaggio preassemblato del kit (Figura 202) indicato come ALIMENTAZIONE COMMUTATA PER TOPCON GEN 2).

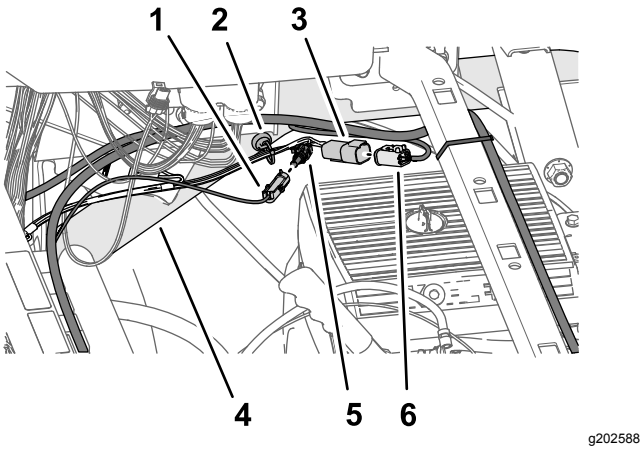

Figura 202

1. Connettore a 1 pin - diramazione del cablaggio della batteria (***IMPORTANTE*** COLLEGATE QUESTO FILO SOLO ALLA PRESA DI ALIMENTAZIONE COMMUTATA DA 12 V)
2. Ancoraggio del cablaggio magnetico
3. Connettore a 4 pin - Diramazione di 66 cm del cablaggio preassemblato del kit (ALIMENTAZIONE ASC 10 E CAN DA X30)
4. Tubo del telaio superiore destro
5. Connettore a 1 presa - Diramazione di 66 cm del cablaggio preassemblato del kit (ALIMENTAZIONE COMMUTATA PER TOPCON GEN 2)
6. Connettore a 4 prese - Diramazione del cablaggio dati (CAN 2/ASC10 BUS)

4. Collegate il connettore a 4 pin della diramazione di 66 cm del cablaggio preassemblato del kit indicato come ALIMENTAZIONE ASC 10 E CAN DA X30 al connettore a 4 prese della diramazione del cablaggio dati indicato come CAN 2/ASC10 BUS (Figura 202).
5. Disponete il cablaggio dati e il cablaggio della batteria sull'elemento trasversale per il supporto del sedile e fissate la diramazione di 390 cm del cablaggio dati all'elemento trasversale con 2 fascette per cavi (Figura 201 e Figura 203).

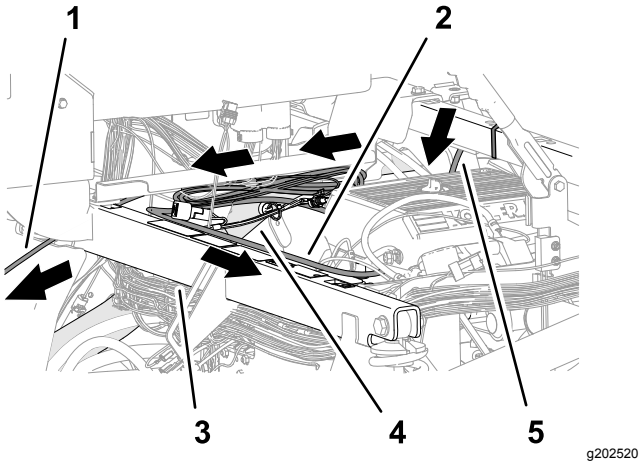

Figura 203

1. Diramazione da 220 cm del cablaggio dati (monitor dell'irroratrice)
2. Diramazione di 220 cm del cablaggio della batteria
3. Tubo di supporto dell'ammortizzatore
4. Tubo del telaio superiore destro
5. Diramazione da 390 cm del cablaggio dati (ricevitore di navigazione)

6. Disponete la diramazione di 220 cm del cablaggio della batteria lungo il tubo del telaio superiore destro (Figura 203).
7. Disponete la diramazione di 220 cm del cablaggio della batteria sul tubo di supporto dell'ammortizzatore verso la batteria (Figura 203).

   Nota: Assicuratevi che la diramazione di 100 cm di interconnessione elettrica (alimentazione commutata) rimanga disposto contro il tubo del telaio superiore destro.
8. Disponete la diramazione di 220 cm del cablaggio dati (la diramazione del cablaggio con il connettore a 26 prese) sotto la consolle di comando e in avanti, verso la plancia (Figura 203).

Posa e collegamento del cavo dati al monitor dell'irroratrice

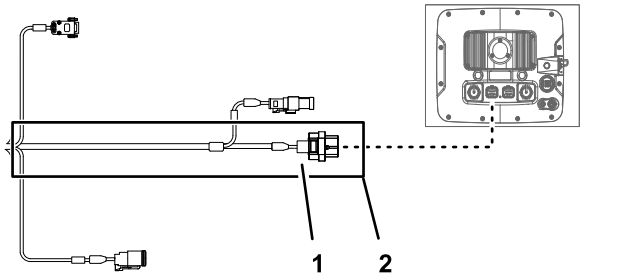

Figura 204

1. Connettore a 26 prese - cablaggio dati (monitor dell'irroratrice)
2. Diramazione da 220 cm del cablaggio dati (monitor dell'irroratrice)

1. Disponete la diramazione di 220 cm del cablaggio dati (la diramazione del cablaggio con il connettore a 26 prese) in avanti e sotto la plancia (Figura 205).

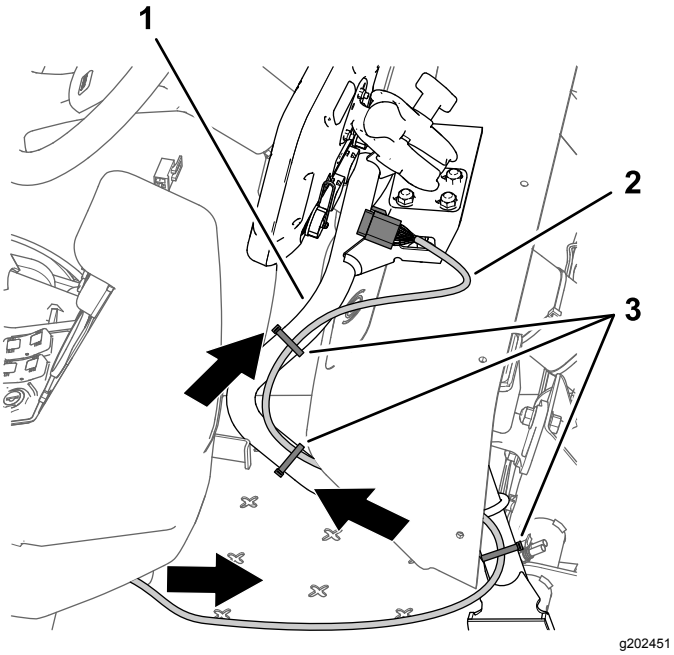

Figura 205

1. Tubo di supporto (monitor)
2. Diramazione da 220 cm del cablaggio dati
3. Fascette per cavi

2. Disponete la diramazione di 220 cm del cablaggio dati lungo il tubo di supporto del monitor (Figura 205).
3. Allineate il connettore a 26 prese del cablaggio dati con il connettore a 26 pin del monitor dell'irroratrice e premete il connettore a prese nel connettore a pin fino a quando il fermo del connettore non scatta saldamente in posizione (Figura 206).

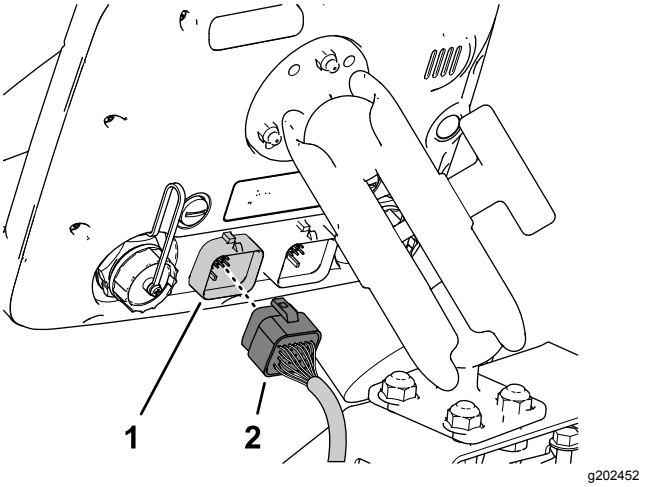

Figura 206

1. Connettore a 26 pin (monitor dell'irroratrice)
2. Connettore a 26 prese - cablaggio dati (monitor dell'irroratrice)

4. Assicuratevi che la diramazione di 220 cm del cablaggio dati sia abbastanza lenta da consentire all'operatore dell'irroratrice di regolare la posizione del monitor e fissare il cablaggio al tubo di supporto per il monitor con fascette per cavi, come illustrato nella Figura 205.

Montaggio dei morsetti a disinnesto rapido sulla batteria

1. Rimuovete i dadi esagonali e le rondelle dai morsetti ad attacco rapido della maniglia nera (Figura 207).

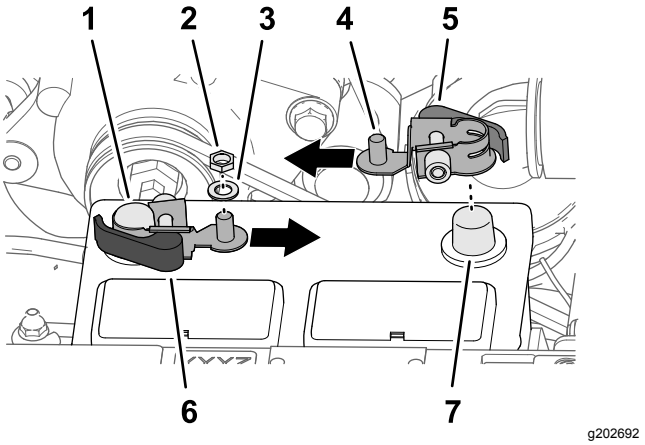

Figura 207

1. Polo negativo della batteria
2. Dado esagonale (¼" - morsetto ad attacco rapido)
3. Rondella (¼" - morsetto ad attacco rapido)
4. Polo filettato
5. Maniglia di chiusura rossa (morsetto ad attacco rapido)
6. Maniglia di chiusura nera (morsetto ad attacco rapido)
7. Polo positivo

2. Aprite la maniglia di chiusura del morsetto ad attacco rapido con la maniglia nera (Figura 208).

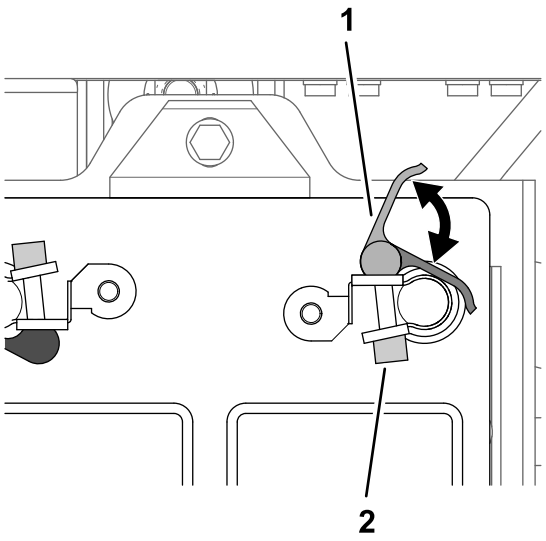

Figura 208

1. Maniglia (morsetto ad attacco rapido)
2. Dado zigrinato

3. Montate il morsetto ad attacco rapido sul polo negativo della batteria con il polo filettato del morsetto allineato verso il centro della batteria, come illustrato nella Figura 207.
4. Chiudete la maniglia di chiusura del morsetto ad attacco rapido (Figura 208).

   Nota: Se è necessario regolare la forza mordente del morsetto ad attacco rapido, aprite la maniglia, ruotate il dado zigrinato per aumentare o ridurre la forza mordente e chiudete la maniglia per il morsetto.
5. Ripetete i passaggi da 2 a 4 per il morsetto ad attacco rapido con la maniglia rossa nel polo positivo della batteria.

Collegamento della batteria

⚠ AVVERTENZA

Le scintille elettriche possono fare esplodere i gas delle batterie e causare infortuni.

Se il percorso dei cavi della batteria è errato, le scintille possono danneggiare l'irroratrice e i cavi.

- **Scollegate sempre il cavo negativo (nero) della batteria prima di quello positivo (rosso).**
- **Collegate sempre il cavo positivo (rosso) della batteria prima di quello negativo (nero).**

I terminali della batteria e gli attrezzi metallici possono creare cortocircuiti contro i componenti metallici dell'irroratrice e provocare scintille.

- **In sede di rimozione o montaggio della batteria, impedite ai terminali di toccare le parti metalliche dell'irroratrice.**
- **Non lasciate che gli attrezzi metallici creino cortocircuiti fra i terminali della batteria e le parti metalliche dell'irroratrice.**
- **Tenete sempre correttamente posizionata la cinghia della batteria in modo da proteggerla e fissarla saldamente.**

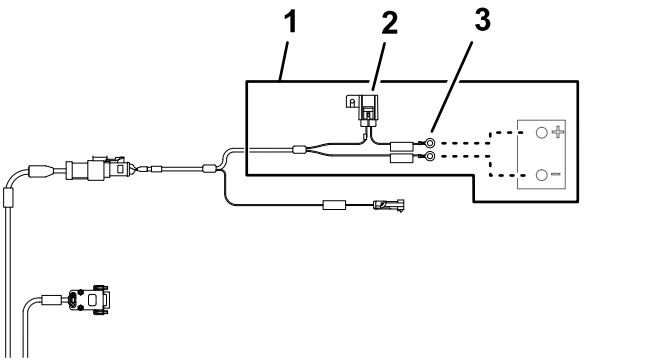

Figura 209

1. Diramazione di 220 cm del cablaggio della batteria
2. Fusibile da 10 A (batteria)
3. Terminali ad anello (batteria)

1. Tagliate la copertura isolante del cavo positivo della batteria fino allo starter, come illustrato nella Figura 210.

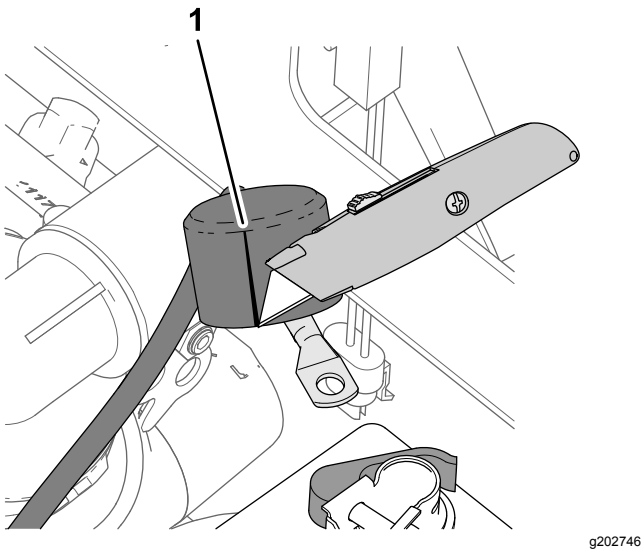

Figura 210

1. Fessura (copertura isolante - cavo positivo della batteria fino allo starter)

2. Montate i seguenti terminali di fili e cavi sul polo filettato del terminale positivo della batteria (Figura 211) nell'ordine seguente:

   Nota: Assicuratevi che il terminale del cavo della batteria (positivo) allo starter del motore sia posizionato sulla parte superiore della pila di terminali sul polo filettato.

   A. Terminale ad anello - Cablaggio preassemblato della macchina di 22 cm indicato come BATTERIA (+)

   B. Terminale ad anello - Diramazione di 220 cm del cablaggio della batteria indicata come ***IMPORTANTE*** COLLEGATE QUESTO FILO AL TERMINALE POSITIVO DELLA BATTERIA

   C. Terminale ad anello - Diramazione di 60 cm del cablaggio preassemblato del kit indicata come AL TERMINALE POSITIVO DELLA BATTERIA

   D. Terminale del cavo della batteria (positivo) - all'alternatore (50 A)

   E. Terminale del cavo della batteria (positivo) - allo starter del motore

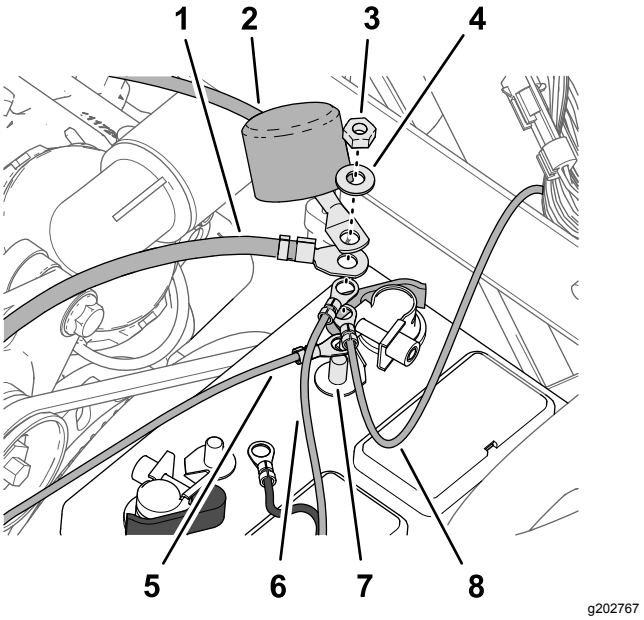

Figura 211

1. Terminale del cavo della batteria (positivo) - all'alternatore (50 A)
2. Terminale del cavo della batteria (positivo) - allo starter del motore
3. Dado esagonale (¼" - morsetto ad attacco rapido)
4. Rondella (¼" - morsetto ad attacco rapido)
5. Terminale ad anello - Diramazione di 60 cm del cablaggio preassemblato del kit (AL TERMINALE POSITIVO DELLA BATTERIA)
6. Terminale ad anello - Diramazione di 220 cm del cablaggio della batteria (***IMPORTANTE*** COLLEGATE QUESTO FILO AL TERMINALE POSITIVO DELLA BATTERIA)
7. Polo filettato (terminale positivo della batteria)
8. Terminale ad anello - Cablaggio preassemblato della macchina di 22 cm (BATTERIA (+))

3. Montate il dado esagonale (¼") e la rondella (¼") sul polo filettato e serrate il dado a 10,17 - 12,43 N·m.
4. Allineate la copertura isolante del cavo positivo della batteria fino allo starter sul polo filettato (Figura 211).
5. Montate i seguenti terminali di fili e cavi sul polo filettato del terminale negativo della batteria (Figura 212) nell'ordine seguente:

   Nota: Assicuratevi che il terminale del cavo della batteria (negativo) alla messa a terra del motore e dello chassis sia posizionato sulla parte superiore della pila di terminali sul polo filettato.

   A. Terminale ad anello - Diramazione di 220 cm del cablaggio della batteria indicata come ***IMPORTANTE*** COLLEGATE QUESTO

FILO AL TERMINALE - VE DELLA BATTERIA COLLEGATO AL TELAIO DEL TRATTORINO)

B. Terminale ad anello - Diramazione di 60 cm del cablaggio preassemblato del kit - terminale negativo della batteria

C. Terminale del cavo della batteria (negativo) - alla messa a terra del motore e dello chassis

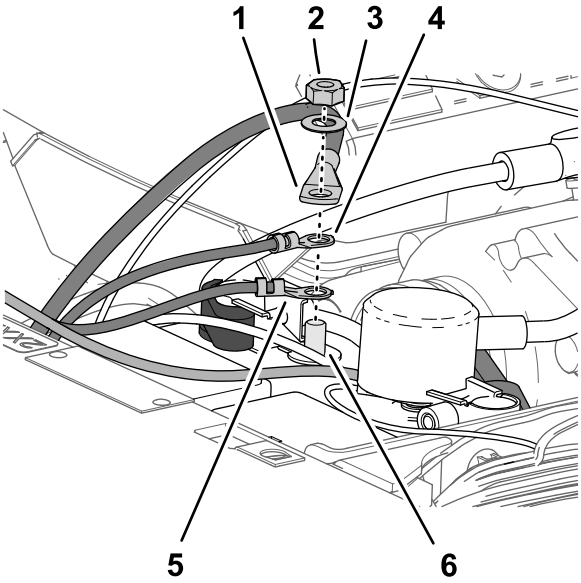

g202745

Figura 212

1. Terminale del cavo della batteria (negativo) - alla messa a terra del motore e dello chassis
2. Dado esagonale (¼" - morsetto ad attacco rapido)
3. Rondella (¼" - morsetto ad attacco rapido)
4. Terminale ad anello - Diramazione di 60 cm del cablaggio preassemblato del kit - terminale negativo della batteria
5. Terminale ad anello - Diramazione di 220 cm del cablaggio della batteria (***IMPORTANTE*** COLLEGATE QUESTO FILO AL TERMINALE - VE DELLA BATTERIA COLLEGATO AL TELAIO DEL TRATTORINO))
6. Polo filettato (terminale negativo della batteria)

Fissaggio del cablaggio

1. Raccogliete la lunghezza in eccesso del cablaggio dati contro il tubo del telaio superiore di destra (Figura 213).

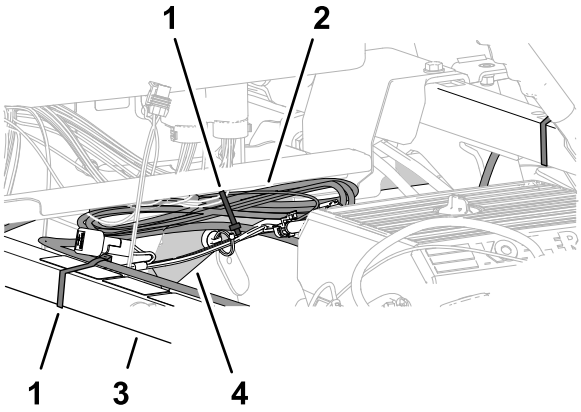

g202768

Figura 213

1. Fascetta per cavi
2. Fascio del cablaggio dati
3. Tubo di supporto dell'ammortizzatore
4. Tubo del telaio superiore destro

2. Allineate il cablaggio dati sul tubo di supporto dell'ammortizzatore e fissate il cablaggio al tubo con una fascetta per cavi (Figura 213).
3. Allineate il fascio del cablaggio dati sul tubo del telaio superiore di destra e fissate il fascio del cablaggio sul tubo del telaio con una fascetta per cavi (Figura 213).
4. Assicuratevi che vi sia uno spazio tra le pulegge e le cinghie e il cablaggio dati, il cablaggio della batteria, il cablaggio preassemblato del kit e i cavi della batteria.

   Fissate il cablaggio preassemblato e i cavi con fascette per cavi come opportuno, per creare distanza dalle cinghie e le pulegge.

35

Montaggio del cofano e dei parafanghi anteriori sinistro e destro

Parti necessarie per questa operazione:

13	Dispositivo di fissaggio a spinta

Montaggio del cofano

1. Allineate i fori sul cofano con i fori sulla plancia e il telaio della macchina (Figura 214).

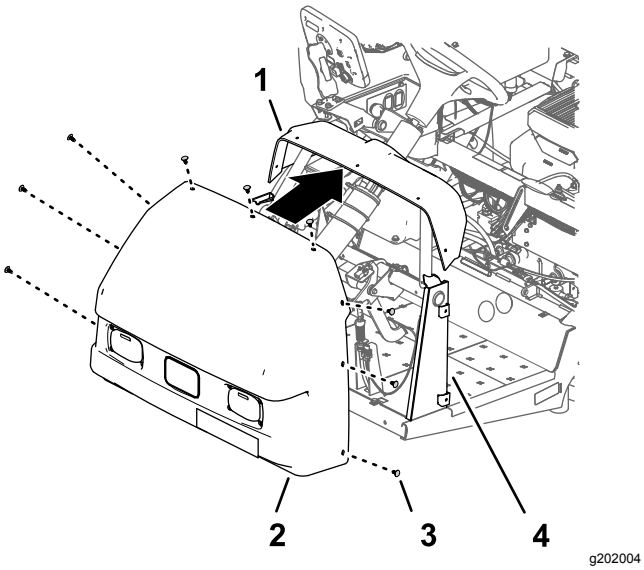

Figura 214

1. Plancia
2. Cofano
3. Dispositivo di fissaggio a spinta
4. Supporto del cruscotto

2. Fissate il cofano alla plancia e al telaio con 9 dispositivi di fissaggio a spinta (Figura 214).
3. Collegate i 2 connettori elettrici (a 2 prese) del cablaggio preassemblato della macchina ai connettori a 2 pin dei fari di sinistra e destra (Figura 215).

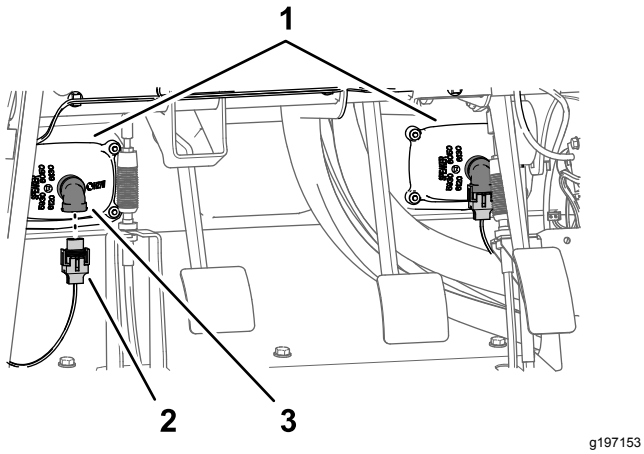

Figura 215

1. Fari
2. Connettore a 2 prese (cablaggio preassemblato della macchina)
3. Connettore a 2 pin (faro)

Montaggio dei parafanghi anteriori sinistro e destro

1. Allineate la copertura del parafango interno ai tubi del telaio superiore sinistro e del telaio inferiore sinistro (Figura 215).

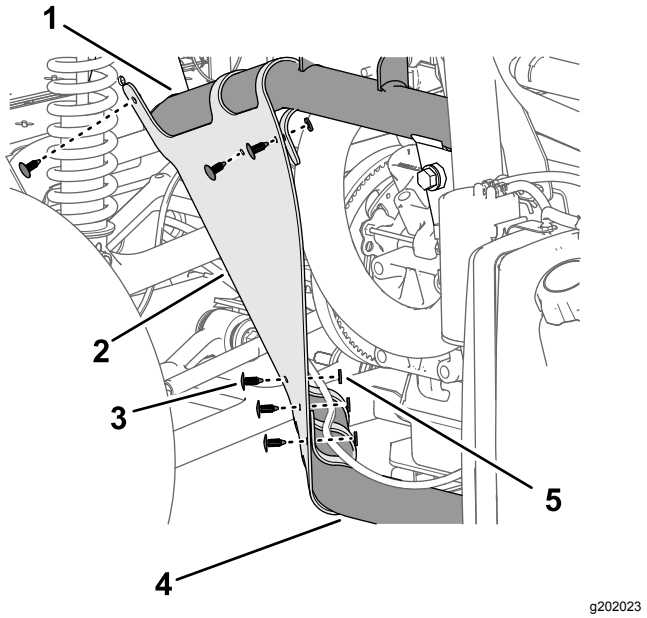

Figura 216

1. Tubo del telaio superiore sinistro
2. Copertura del parafango interno
3. Dispositivo di fissaggio a spinta
4. Tubo del telaio inferiore sinistro
5. Rondella (9/16" x ½")

2. Fissate la copertura del parafango interno ai tubi del telaio con 6 dispositivi di fissaggio a spinta (Figura 216).
3. Allineate i fori nel parafango con i fori nel telaio della macchina, come illustrato nella Figura 216.

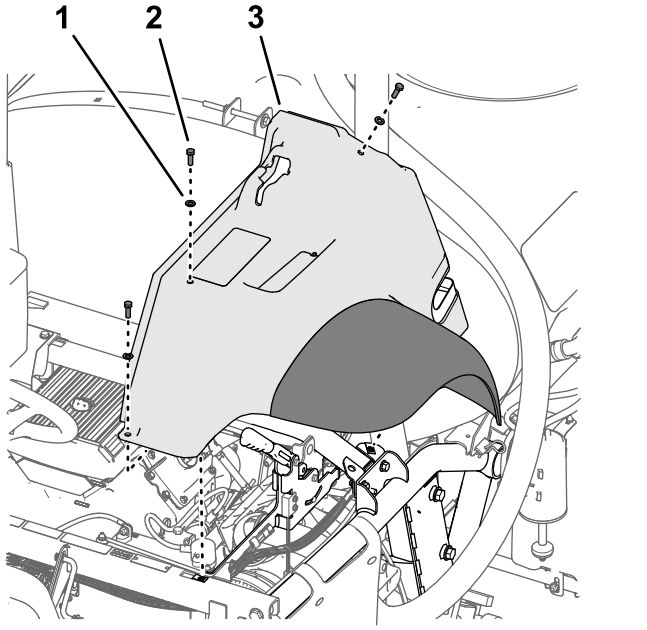

Figura 217

1. Rondella (5/16")
2. Bullone (5/16" x 1")
3. Parafango anteriore sinistro

4. Montate, senza serrarlo, il parafango al telaio (Figura 217) con i 3 bulloni (5/16" x 1") e le 3 rondelle (5/16") che avete rimosso al passaggio 2 di Rimozione dei parafanghi anteriori sinistro e destro (pagina 9).
5. Fissate il parafango al profilato del telaio con 2 dispositivi di fissaggio a spinta (Figura 218).

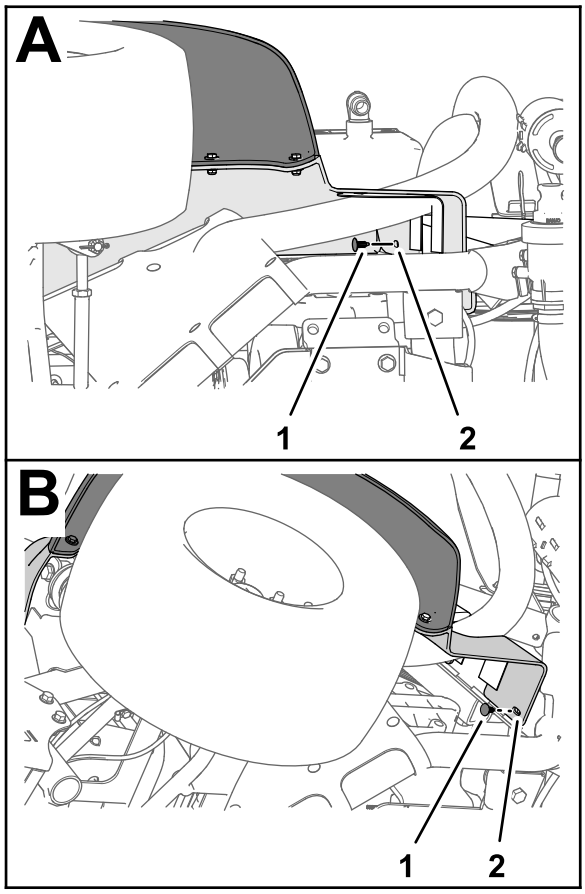

g197151

Figura 218

1. Dispositivo di fissaggio a spinta
2. Parafango anteriore sinistro

6. Serrate il bullone (5/16" x 1") a 19,78 - 25,42 N·m.
7. Ripetete i passaggi da 1 a 6 per la copertura del parafango interno e il parafango sull'altro lato della macchina.

36

Montaggio del pannello di accesso del motore e del sedile

Non occorrono parti

Montaggio del pannello di accesso del motore

1. Allineate i dispositivi di fermo del pannello di accesso del motore con le boccole nelle staffe di supporto del pannello sul roll bar (Figura 219).

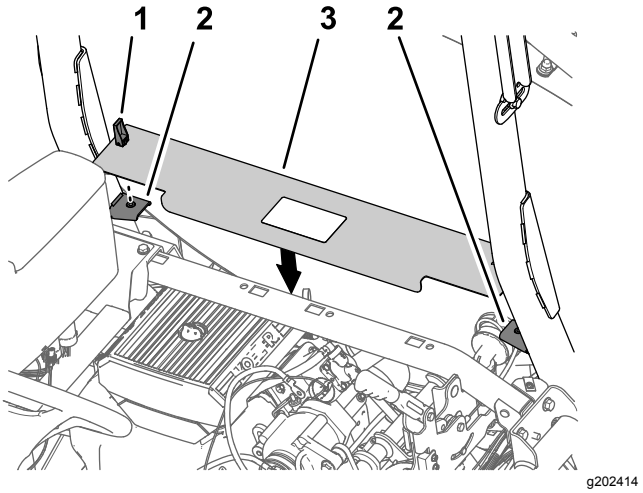

g202414

Figura 219

1. Dispositivo di fermo
2. Staffe di supporto del pannello
3. Pannello di accesso del motore

2. Montate il pannello sulle staffe (Figura 219).
3. Ruotate i dispositivi di fermo delle maniglie verso il basso per fissare il pannello alle staffe (Figura 219).

Montaggio del sedile

1. Allineate il sedile e la relativa piastra allo chassis della macchina (Figura 220).

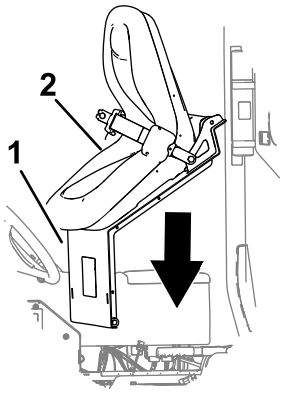

g202000

Figura 220

1. Piastra del sedile
2. Sedile

2. Allineate i fori nei raccordi orientabili della base del sedile con i fori nella staffa dello chassis (Figura 221).

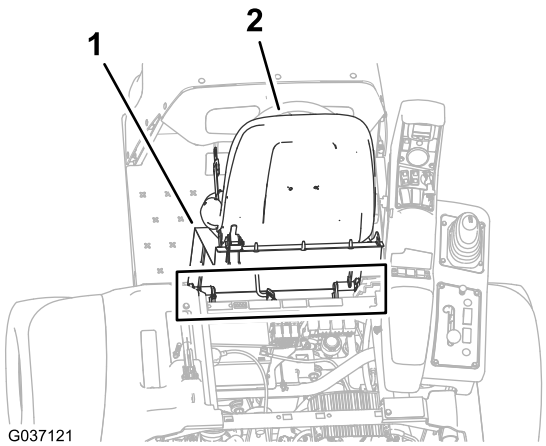

g037121

g202002

Figura 221

1. Piastra del sedile
2. Sedile
3. Coppiglia
4. Accessorio a perno (base del sedile)
5. Staffa dello chassis
6. Perno di articolazione

3. Montate la base del sedile sulle staffe dello chassis con i 2 perni orientabili (Figura 221).
4. Fissate i perni orientabili sulla macchina con le 2 coppiglie (Figura 221).
5. Montate l'asta di supporto sulla staffa del sedile con la rondella e la coppiglia (Figura 222).

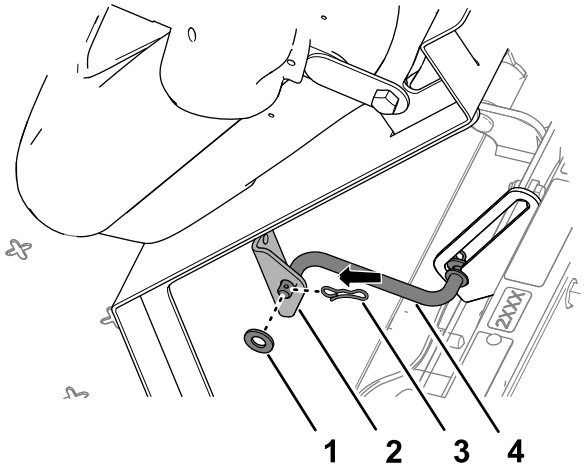

g202001

Figura 222

1. Rondella
2. Staffa (sedile)
3. Coppiglia
4. Asta di supporto

6. Collegate il connettore a 2 prese del cablaggio preassemblato della macchina al connettore per l'interruttore del sedile fino a quando i connettori non si fissano saldamente (Figura 223).

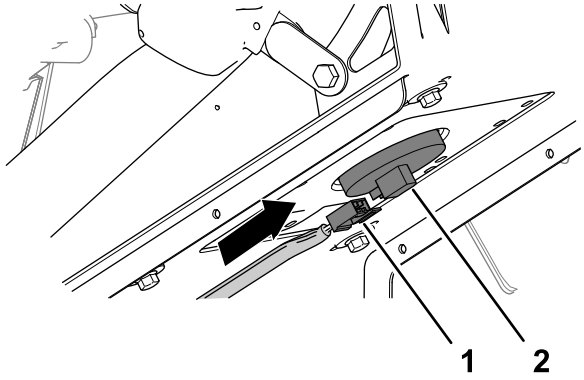

g202003

Figura 223

1. Connettore a 2 prese (cablaggio preassemblato della macchina)
2. Connettore dell'interruttore del sedile

7. Ruotate leggermente in avanti il sedile, rimuovete l'asta di supporto dalla scanalatura, ruotate il sedile verso il basso fino a quando non si fissa saldamente.

37

Programmazione delle impostazioni della macchina

Non occorrono parti

Procedura

1. Inserite la chiave nel relativo interruttore e giratela in posizione di ACCENSIONE.

   Nel display dell'InfoCenter apparirà la schermata di caricamento e la spia luminosa si illuminerà brevemente (Figura 224).

   Nota: Non avviate il motore.

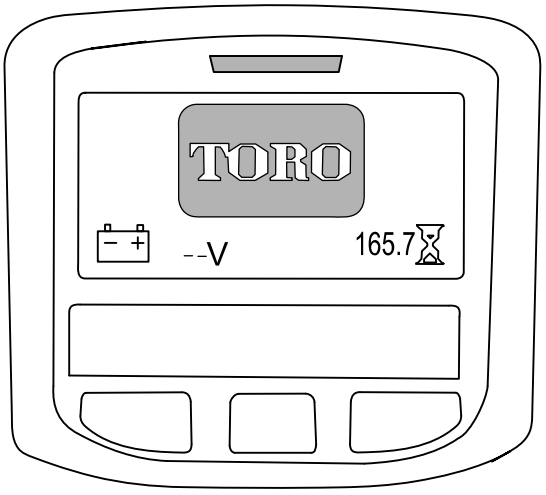

g202877

Figura 224

2. Nella schermata Home, premete il pulsante centrale sull'InfoCenter per accedere alla schermata di navigazione (Figura 225).

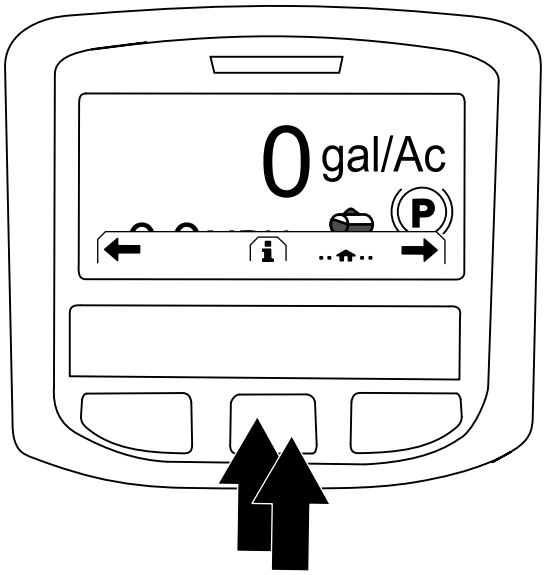

g202868

Figura 225

3. Premete il pulsante centrale sull'InfoCenter per accedere al menu principale (Figura 225).
4. Nella schermata MENU PRINCIPALE, premete il pulsante centrale per navigare all'opzione IMPOSTAZIONI, poi premete il pulsante destro per selezionare l'opzione (Figura 226).

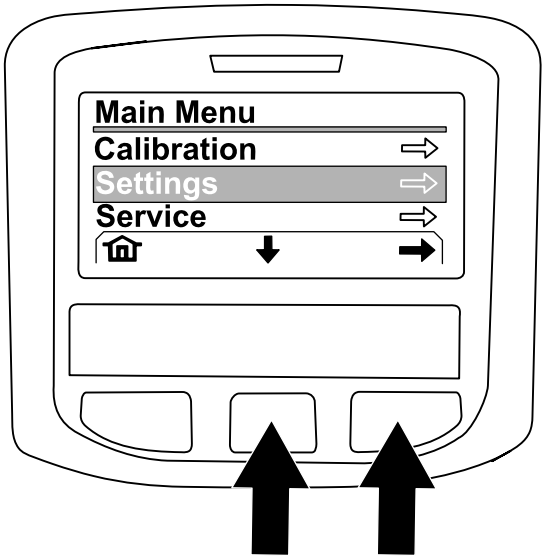

g202874

Figura 226

5. Nella schermata IMPOSTAZIONI, premete il pulsante centrale per navigare all'opzione IMPOSTAZIONI PROTETTE, poi premete il pulsante destro per selezionare l'opzione.

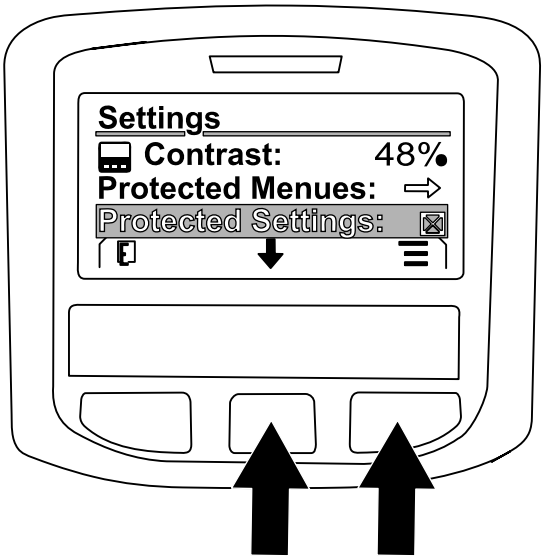

g202869

Figura 227

6. Inserite il codice PIN nel modo seguente:
   A. Premete il pulsante centrale come opportuno per inserire il codice PIN per la posizione sinistra (Figura 228).

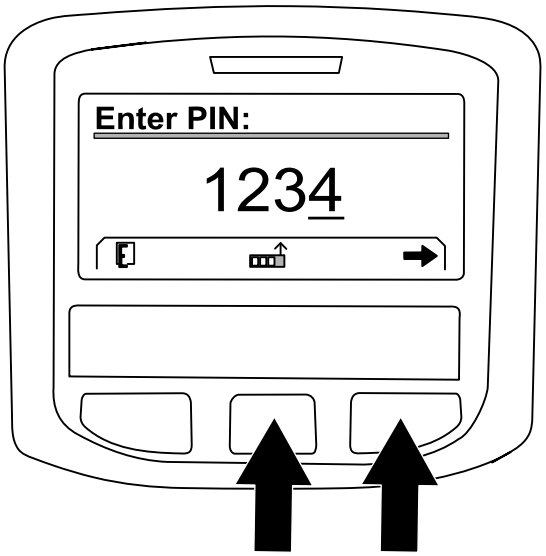

g202870

Figura 228

   B. Premete il pulsante destro per navigare alla posizione successiva del codice PIN (Figura 228).
   C. Ripetete i passaggi A e B per le altre 3 posizioni del codice PIN.
   D. Una volta inserite tutte le cifre del codice PIN, premete il pulsante destro (Figura 228) e poi il pulsante centrale per inserire il codice PIN (Figura 229).

      La spia luminosa si illumina brevemente.

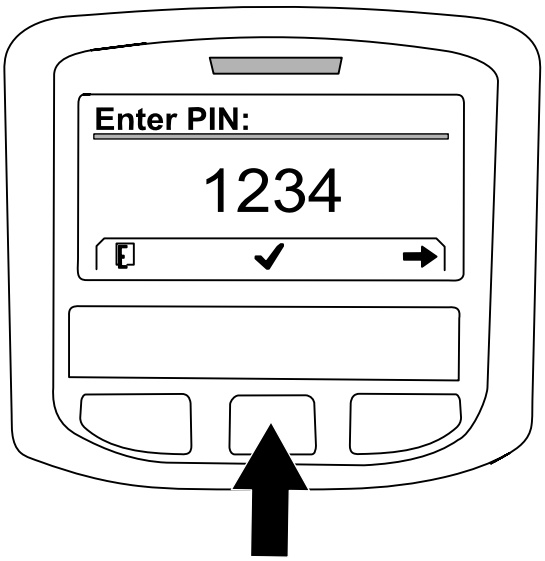

g202871

Figura 229

7. Premete il pulsante centrale per navigare all'opzione GEOLINK, poi premete il pulsante destro per impostare l'opzione (Figura 230).

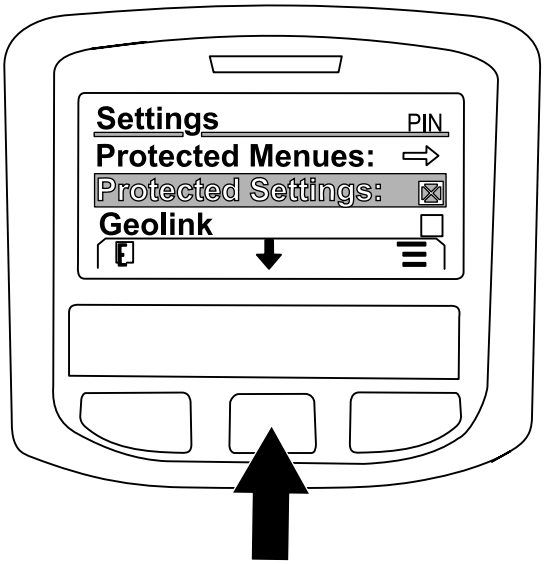

g202875

Figura 230

   Nell'InfoCenter viene visualizzata la schermata di conferma GeoLink (Figura 231).

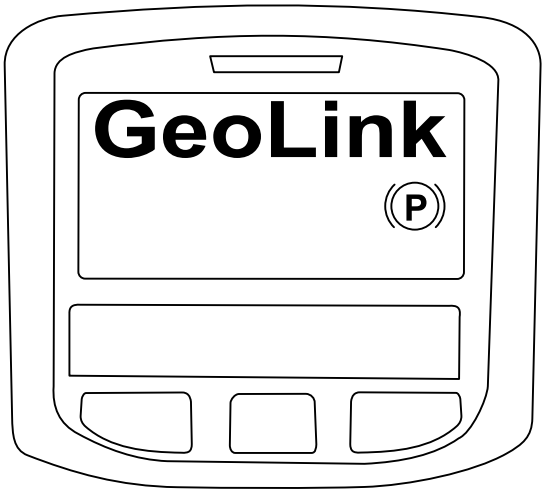

g202872

Figura 231

8. Girate l'interruttore di accensione in posizione di SPEGNIMENTO e poi in posizione di ACCENSIONE.
9. La schermata di caricamento GEOLINK appare inizialmente quando l'interruttore a chiave è in posizione di ACCENSIONE.

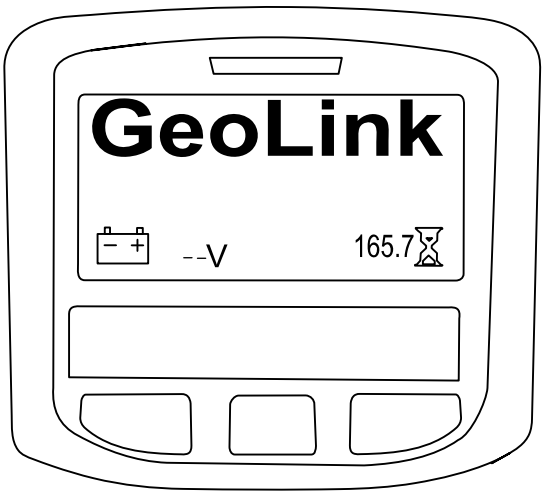

g202878

Figura 232

Note:

Note:

Note:

Informativa europea sulla privacy

Dati raccolti da Toro
Toro Warranty Company (Toro) rispetta la privacy. Al fine di elaborare i reclami in garanzia e contattarvi in caso di richiamo di un prodotto, vi chiediamo di comunicarci determinati dati personali direttamente o tramite il rivenditore Toro in loco o Toro Company.

Il sistema di garanzia Toro è installato su server situati negli Stati Uniti, dove la legge sulla tutela della privacy può prevedere una protezione diversa da quella del vostro paese.

COMUNICANDOCI I VOSTRI DATI PERSONALI ACCONSENTITE ALLA LORO ELABORAZIONE COME INDICATO NELL'INFORMATIVA SULLA PRIVACY.

Utilizzo delle informazioni da parte di Toro
Toro può utilizzare i vostri dati personali per elaborare i reclami in garanzia e contattarvi in caso di richiamo di un prodotto e per qualsiasi altra comunicazione, nonché condividere i vostri dati con consociate, rivenditori e altri partner commerciali collegati a tali attività. Non venderemo i vostri dati personali ad altre aziende. Ci riserviamo il diritto di divulgare i dati personali a scopo di conformità con la legislazione applicabile e su richiesta delle autorità competenti, per il corretto funzionamento del sistema o per tutelare noi stessi o gli altri utenti.

Conservazione dei dati personali
Conserveremo i vostri dati personali finché saranno necessari per gli scopi previsti al momento della loro raccolta iniziale o per altri scopi legittimi (come la conformità normativa) o laddove richiesto dalla legislazione applicabile.

L'impegno di Toro per la sicurezza dei vostri dati personali
Adottiamo precauzioni ragionevoli per proteggere la sicurezza dei vostri dati personali, nonché misure atte a mantenere l'accuratezza e lo status corrente dei dati personali.

Accesso e correzione delle vostre informazioni personali
Se desiderate rivedere o correggere le vostre informazioni personali, contattateci via e-mail all'indirizzo legal@toro.com.

Legislazione australiana relativa ai consumatori

I clienti australiani potranno reperire i dettagli concernenti la legislazione australiana relativa ai consumatori all'interno della confezione o presso il concessionario Toro in loco.

La garanzia Toro

Garanzia limitata di due anni

Condizioni e prodotti coperti

The Toro Company e la sua affiliata, Toro Warranty Company, ai sensi dell'accordo tra di loro siglato, garantiscono che il vostro Prodotto Commerciale Toro (il “Prodotto”) è esente da difetti di materiale e lavorazione per il periodo più breve tra due anni o 1.500 ore di servizio*. Questa garanzia si applica a tutti i prodotti ad eccezione degli arieggiatori (per questi prodotti vedere le dichiarazioni di garanzia a parte). Nei casi coperti dalla garanzia, provvederemo alla riparazione gratuita del Prodotto, ad inclusione di diagnosi, manodopera, parti e trasferimento. La presente garanzia è valida con decorrenza dalla data di consegna del Prodotto all'acquirente iniziale. *Prodotto provvisto di contaore.

Istruzioni per ottenere il servizio in garanzia

Voi avete la responsabilità di notificare il Distributore Commerciale dei Prodotti o il Concessionario Commerciale Autorizzato dei Prodotti da quale avere acquistato il Prodotto, non appena ritenete che esista una condizione prevista dalla garanzia. Per informazioni sul nominativo di un Distributore Commerciale dei Prodotti o di un Concessionario Autorizzato, e per qualsiasi chiarimento in merito ai vostri diritti e responsabilità in termini di garanzia, potrete contattarci a:

Toro Commercial Products Service Department
Toro Warranty Company
8111 Lyndale Avenue South
Bloomington, MN 55420-1196

+1–952–888–8801 o +1–800–952–2740
E-mail: commercial.warranty@toro.com

Responsabilità del proprietario

Quale proprietario del Prodotto siete responsabile della manutenzione e delle regolazioni citate nel *Manuale dell’operatore*. La mancata esecuzione della manutenzione e delle regolazioni previste può rendere nullo il reclamo in garanzia.

Articoli e condizioni non coperti da garanzia

Non tutte le avarie o i guasti che si verificano durante il periodo di garanzia sono difetti di materiale o lavorazione. Quanto segue è escluso dalla presente garanzia:

- Avarie del prodotto risultanti dall'utilizzo di parti di ricambio non originali Toro, o dal montaggio e utilizzo di parti aggiuntive, o dall'impiego di accessori e prodotti modificati non a marchio Toro. Una garanzia a parte può essere fornita dal produttore dei suddetti articoli.
- Avarie del prodotto risultanti dalla mancata esecuzione della manutenzione e/o delle regolazioni consigliate. Qualora non venga eseguita una corretta manutenzione del Prodotto, secondo le procedure consigliate, elencate nel *Manuale dell'operatore*, eventuali richieste di intervento in garanzia potrebbero essere respinte.
- Avarie risultanti dall'utilizzo del prodotto in maniera errata, negligente o incauta.
- Le parti consumate dall'uso, salvo quando risultino difettose. I seguenti sono alcuni esempi di parti di consumo che si usurano durante il normale utilizzo del prodotto: pastiglie e segmenti dei freni, ferodi della frizione, lame, cilindri, rulli e cuscinetti (con guarnizione o da lubrificare), controlame, candele, ruote orientabili e cuscinetti, pneumatici, filtri, nastri e alcuni componenti di irroratrici, come membrane, ugelli, valvole di ritegno, ecc.
- Avarie provocate da cause esterne. I seguenti sono solo alcuni esempi di cause esterne: condizioni atmosferiche, metodi di rimessaggio, contaminazione, utilizzo di carburanti, refrigeranti, lubrificanti, additivi, fertilizzanti, acqua o prodotti chimici non autorizzati, ecc.
- Avarie o problemi prestazionali dovuti all'utilizzo di carburanti (per es. benzina, diesel o biodiesel) non conformi ai rispettivi standard industriali.
- Rumore, vibrazione, usura e deterioramento normali.
- I seguenti sono alcuni esempi di “normale usura”: danni ai sedili a causa di usura o abrasione, superfici verniciate consumate, adesivi o finestrini graffiati, ecc.

Parti

Le parti previste per la sostituzione come parte della manutenzione sono garantite per il periodo di tempo fino al tempo previsto per la sostituzione di tale parte. Le parti sostituite ai sensi della presente garanzia sono coperte per tutta la durata della garanzia del prodotto originale e diventano proprietà di Toro. Toro si riserva il diritto di prendere la decisione finale in merito alla riparazione di parti o gruppi esistenti, o alla loro sostituzione. Per le riparazioni in garanzia Toro può utilizzare parti ricostruite.

Garanzia sulla batteria agli ioni di litio e deep cycle:

Le batterie agli ioni di litio e deep cycle hanno uno specifico numero totale di kilowattora erogabili durante la loro vita. Il modo in cui vengono utilizzate, caricate e in cui vengono effettuate le operazioni di manutenzione può prolungare o ridurre la vita totale della batteria. Man mano che le batterie di questo prodotto si consumano, la quantità di lavoro utile tra gli intervalli di carica si ridurrà lentamente, fino a che la batteria sarà del tutto usurata. La sostituzione di batterie che, a seguito del normale processo di usura, risultano inutilizzabili, è responsabilità del proprietario del prodotto. Durante il normale periodo di garanzia del prodotto potrebbe essere necessaria la sostituzione delle batterie, a spese del proprietario. Nota: (Solo batteria agli ioni di litio): Una batteria agli ioni di litio ha soltanto una garanzia prorata parziale da 3 a 5 anni in base alla durata di servizio e ai kilowattora utilizzati. Per ulteriori informazioni si rimanda al *Manuale dell'operatore*.

La manutenzione è a spese del proprietario.

La messa a punto, la lubrificazione e la pulizia del motore, la sostituzione dei filtri, il refrigerante e l'esecuzione delle procedure di manutenzione consigliata sono alcuni dei normali servizi richiesti dai prodotti Toro a carico del proprietario.

Condizioni generali

La riparazione da parte di un Distributore o Concessionario Toro autorizzato è l’unico rimedio previsto dalla presente garanzia.

Né The Toro Company né Toro Warranty Company sono responsabili di danni indiretti, incidentali o consequenziali in merito all’utilizzo dei Prodotti Toro coperti dalla presente garanzia, ivi compresi costi o spese per apparecchiature sostitutive o assistenza per periodi ragionevoli di avaria o di mancato utilizzo in attesa della riparazione ai sensi della presente garanzia. Ad eccezione della garanzia sulle emissioni, citata di seguito, se pertinente, non vi sono altre espresse garanzie. Tutte le garanzie implicite di commerciabilità e idoneità all'uso sono limitate alla durata della presente garanzia esplicita.

In alcuni stati non è permessa l'esclusione di danni incidentali o consequenziali, né limitazioni sulla durata di una garanzia implicita; di conseguenza, nel vostro caso le suddette esclusioni e limitazioni potrebbero non essere applicabili. La presente garanzia concede diritti legali specifici; potreste inoltre godere di altri diritti, che variano da uno stato all'altro.

Nota relativa alla garanzia del motore:

Il Sistema di Controllo delle Emissioni presente sul vostro Prodotto può essere coperto da garanzia a parte, rispondente ai requisiti stabiliti dall’Environmental Protection Agency (EPA) degli Stati Uniti e/o dal California Air Resources Board (CARB). Le limitazioni di cui sopra, in termini di ore, non sono applicabili alla garanzia del Sistema di Controllo delle Emissioni. I particolari sono riportati nella Dichiarazione di Garanzia sul Controllo delle Emissioni del motore, fornita con il prodotto o presente nella documentazione del costruttore del motore

Paesi oltre gli Stati Uniti e il Canada.

I clienti acquirenti di prodotti Toro esportati dagli Stati Uniti o dal Canada devono contattare il proprio Distributore (Concessionario) Toro per ottenere le polizze di garanzia per il proprio paese, regione o stato. Se per qualche motivo non siete soddisfatti del servizio del vostro Distributore o avete difficoltà nell’ottenere informazioni sulla garanzia, siete pregati di rivolgervi all’importatore Toro.

374-0253 Rev D