Form No. 3411-457 Rev A

X25 GeoLink® Precision spuitsysteem egalisatieset

MultiPro® 1750 grasspuitmachine serienummer 315000001 of hoger

Modelnr.: 41631

Installatie-instructies

De GeoLink™ is een werktuig voor gazonsproeiers en is bedoeld voor gebruik door professionele bestuurders en voor commerciële toepassingen. Het systeem is met name ontworpen voor sproeien op goed onderhouden gazons in parken, golfbanen en sportvelden.

U kunt op www.Toro.com rechtstreeks contact met Toro opnemen om informatie over productveiligheid en accessoires of instructiemateriaal voor gebruikers te verkrijgen, een verkoper te vinden of uw product te registreren.

Veiligheid

⚠ WAARSCHUWING

Chemische stoffen die worden gebruikt in het spuitsysteem kunnen gevaarlijk en giftig voor de gebruiker, omstanders, dieren, planten, de bodem of eigendommen zijn.

- **U moet de waarschuwingsetiketten en de Veiligheidsinformatiebladen voor alle gebruikte chemische stoffen zorgvuldig lezen en in acht nemen en uzelf beschermen volgens de instructies van de fabrikant van de chemische stoffen. Bijvoorbeeld, draag geschikte persoonlijke beschermende uitrusting zoals gezichts- en oogbescherming, handschoenen of andere voorzieningen ter bescherming tegen lichamelijk contact met chemische stoffen.**
- **Er kunnen meerdere chemische stoffen zijn gebruikt; zorg ervoor dat u informatie over elke stof krijgt.**
- **Weiger de machine te gebruiken of te bedienen als deze informatie niet beschikbaar is.**
- **Voordat u onderhoud uitvoert aan een spuitsysteem moet dit drie keer zijn gespoeld en geneutraliseerd volgens de instructies van de fabrikant(en) van de chemische stoffen en moeten alle kleppen 3 cyclussen hebben doorlopen.**
- **Controleer of er voldoende water en zeep in de buurt is, en als u in contact komt met chemische stoffen, moet u deze onmiddellijk afspoelen.**

© 2017—The Toro® Company
8111 Lyndale Avenue South
Bloomington, MN 55420

Registreer uw product op www.Toro.com. Vertaling van de oorspronkelijke tekst (NL)

CE

Gedrukt in de VS
Alle rechten voorbehouden

3411-457 A

Installatie

Losse onderdelen

Gebruik onderstaande lijst om te controleren of alle onderdelen zijn geleverd.

Procedure	Omschrijving	Hoeveelheid	Gebruik
1	Geen onderdelen vereist	–	De installatie van de set voorbereiden.
2	Geen onderdelen vereist	–	De stoel en het inspectieluik van de motor verwijderen
3	Geen onderdelen vereist	–	De spatborden links en rechts vooraan en de motorkap verwijderen.
4	Leidingen – Toro onderdeelnummer 114-9553 Kabelbinder	2 8	De optionele schuimmarkeerderset loskoppelen.
5	Geen onderdelen vereist	–	De optionele nivelleerset voor de ultrasone spuitbomen loskoppelen.
6	Geen onderdelen vereist	–	Het deksel van de middelste spuitboom (11 spuitdoppen) van de optionele afgedekte spuitboom verwijderen.
7	Geen onderdelen vereist	–	De druksensorbuis voor de dashboardmeter loskoppelen.
8	Geen onderdelen vereist	–	De connectoren van de spuitklep afkoppelen.
9	Kabelbinder Schakelaarplug	1 1	De gebruiksdosisschakelaar verwijderen.
10	Geen onderdelen vereist	–	De spuitbomen verwijderen.
11	Flenskopbout (3/8 x 1 inch) Flensborgmoeren (3/8 inch) Verlenging van middelste spuitboom Cilinderbevestiging (breed) Verbindingsplaat (breed) Slotbout (1/2 x 1-1/4 inch) Flensborgmoer (1/2 inch)	2 2 1 1 1 4 4	Het verlengstuk van de middelste spuitboom monteren.
12	Spuitdop Slang (spuitklep 5 of 6) Flensborgmoer (5/16")	2 2 2	De bevestigingsbeugels en spuitdoppen monteren op de middelste spuitboom
13	Dop (snelkoppeling) Borgclip	3 3	De spuitboomkleppen verwijderen.
14	Bevestiging van vloeistofstroommeter Helft van steunklem Bout (1/2 x 4-1/4 inch) Flensborgmoeren (¼")	1 4 4 4	De steunklemmen van de vloeistofstroommeter monteren.
15	Achterste kabelboom Kabelbinder	1 7	De achterste kabelboom op de machine monteren.

Procedure	Omschrijving	Hoeveel-heid	Gebruik
16	Rechte slangpilaar (1 x 2 inch) Slangklem (3/4 tot 1-1/2 inches) Slang (3" x 5¼") Verdeelstuk Slang (1 x 16 inch)	1 3 1 1 1	Het verdeelstuk op de vloeistofstroommeter monteren
17	Slangpilaar 90° en slang T-fitting (1 x 1 x 1 inch) Slangklem (3/4 x 1-1/5 inch) Slang (1 x 26 inches) Slangpilaar 90° (1 x 3/4 inch NPT) Vrouwelijke snelkoppeling (3/4 inch) Afsluitklep	1 1 5 2 2 2 2	De omloopslangen op de tank monteren.
18	Geen onderdelen vereist	–	De aangepaste middelste spuitboom monteren.
19	Geen onderdelen vereist	–	Het verdeelstuk van de hefcilinder monteren op de cilinderbevestiging.
20	Klepbevestiging en spuitklep Bout (4 x 10 mm) ASC 10 spuitbediening Flensborgmoer (4 mm) Dop (snelkoppelfitting) Flenskopbouten (5/16 x 3/4 inch) Flensborgmoeren (5/16 inch) Slangklem Druknagel (kabelbinder) Druknagel (connectoranker)	1 3 1 3 2 8 8 1 1 3	De klepbevestiging en de kleppen plaatsen.
21	Hydraulische slang (1/4 x 24-3/4")	4	De hefcilinders van de spuitboom monteren.
22	Nylon flenslager Kabelbinder Toevoerslang 188 cm Toevoerslang 234 cm Toevoerslang 279 cm	4 1 1 1 1	De buitenste spuitbomen monteren.
23	Toevoerslang 279 cm Toevoerslang 234 cm Toevoerslang 188 cm Toevoerslang 81 cm	2 2 4 2	Monteren van spuitdopslangen.
24	Geen onderdelen vereist	–	De achterste kabelboom aansluiten.
25	Geen onderdelen vereist	–	De druksensorbuis voor de dashboardmeter aansluiten.
26	Kabelbinder	6	De optionele schuimmarkeerderset aankoppelen.
27	Geen onderdelen vereist	–	Aansluiten van de ultrasone spuitboomset.

Procedure	Omschrijving	Hoeveel-heid	Gebruik
28	Verlengstuk van afdekking (12 spuitdoppen – Toro 120-0621)	1	Monteren van de optionele afgedekte spuitboom
	Popnagel (Toro onderdeelnummer 114439)	22	
	Steunbeugel (deksel middelste spuitboom – Toro onderdeelnummer 131-3703-03)	4	
	Clipmoer (Toro onderdeelnummer 94-2413)	4	
	Flenskopbouten (3/8 x 1-1/4 inch – Toro onderdeelnummer 110-5050)	16	
	Flensborgmoeren (3/8 inch – Toro onderdeelnummer 104-8301)	16	
	Dekselband (Toro onderdeelnummer 120-0629)	2	
	Flenskopbouten (5/16 x 1-1/4 inch – Toro onderdeelnummer 323-36)	4	
29	Ontvangerplaat	1	De navigatieontvanger monteren.
	Afstandsstuk (3/8 x 1")	1	
	Beugel van ontvanger	1	
	Bout (⅜ x 1¾ inch)	1	
	Borgring (3/8")	1	
	Ring (3/8 x 13/16")	1	
	Flensborgmoer (⅜")	1	
	Flenskopbout (5/16 x ¾")	1	
	Flensborgmoer (5/16 inch)	1	
	Flenskopbout (3/8 x 1-1/2 inch)	2	
	Afstandsstuk (3/8 x 7/16")	2	
	Navigatieontvanger — X25 GeoLink Precision spuitsysteem, basis, WAAS (model 41630)	1	
	Zeskantbout (5 x 16 mm)	3	
	Ring (5 mm)	3	
	Tussenschotadapter (optionele set met CDMA RTK correctiemodem of GSM RTK correctiemodem)	1	
	Cellulaire antenne (optionele set met CDMA RTK correctiemodem of GSM RTK correctiemodem)	1	
	Coaxiale kabel (optionele set met CDMA RTK correctiemodem of GSM RTK correctiemodem)	1	
30	Monitorbeugel	1	De monitor van de spuitmachine monteren.
	Flenskopbout (6 x 12 mm)	3	
	U-bout (5/16 inch)	2	
	Flensborgmoer (5/16")	8	
	Bal	1	
	Flenskopbout (5/16" x ¾")	4	
	Monitor — X25 GeoLink Precision spuitsysteem, basis, WAAS (model 41630)	1	
	Monitorarm — X25 GeoLink Precision spuitsysteem, basis, WAAS (model 41630)	1	

Procedure	Omschrijving	Hoeveel-heid	Gebruik
31	Geen onderdelen vereist	–	De bedrading van de koppeling van de spuitpomp aansluiten.
32	Beugel van accu Bout (5/16 x 1-3/4 inch) Ring (5/16") Accu (540 A) Accuhouder Flensborgmoer (5/16 inch) Beugel van wisselstroomdynamo Aandrijfpoelie, 279 mm Bout (¼ x 2¼ inch) Borgring (1/4") Wisselstroomdynamo (60 A) Flenskopbout (8 x 25 mm) Flenskopbout (3/8 x 1-1/2 inch) V-riem	1 1 1 1 1 1 1 1 4 4 1 1 1 1	Het elektrische systeem van de spuitmachine monteren.
33	Relais Druknagel Zekering (15 A) Zekering (50 A)	1 1 1 1	De bijgeleverde kabelboom aansluiten op de voet van de stoel.
34	Datakabel (navigatiesysteem) – GeoLink Precision spuitsysteem (model 41630) Accukabel (navigatiesysteem) – GeoLink Precision spuitsysteem (model 41630) Kabelbinder Snelsluitklem (rode handgreep) Snelsluitklem (zwarte handgreep)	1 1 8 1 1	De kabels voor de navigatiecomponenten monteren.
35	Druknagel	13	De motorkap en de spatborden links en rechts vooraan monteren.
36	Geen onderdelen vereist	–	Het inspectieluik van de motor en de stoel monteren.
37	Geen onderdelen vereist	–	De machine-instellingen programmeren.

1

De installatie van de set voorbereiden

Geen onderdelen vereist

De spuittank en optionele spoeltank voorbereiden

1. Maak de spuitmachine schoon; raadpleeg het hoofdstuk De spuitmachine reinigen in de *Gebruikershandleiding* van de machine.

   Belangrijk: **Ledig de spuittank volledig alvorens de egalisatieset voor het GeoLink spuitsysteem te monteren.**

2. **Voor machines met een optionele spoeltank doet u het volgende:**

   A. Pomp het water van de spoeltank in de spuittank; raadpleeg het hoofdstuk De spoelset gebruiken in de *Montage-instructies* van de spoeltank.

   B. Laat het water uit de spuittank lopen; raadpleeg het hoofdstuk De spuitmachine reinigen in de *Gebruikershandleiding* van de machine.

3. Zet de linker- en rechterspuitboom horizontaal.

4. Parkeer de machine op een horizontaal oppervlak, stel de parkeerrem in werking, schakel de motor uit en verwijder het sleuteltje; raadpleeg de *Gebruikershandleiding*.

   Belangrijk: **Parkeer de machine op een horizontale ondergrond voordat u de GeoLink-set monteert.**

De accu afkoppelen

1. Draai het SLEUTELTJE naar UIT en verwijder het sleuteltje; raadpleeg de *Gebruikershandleiding*.

2. Ontgrendel de stoel door de stoelvergrendelingshendel naar achteren te duwen (Figuur 1).

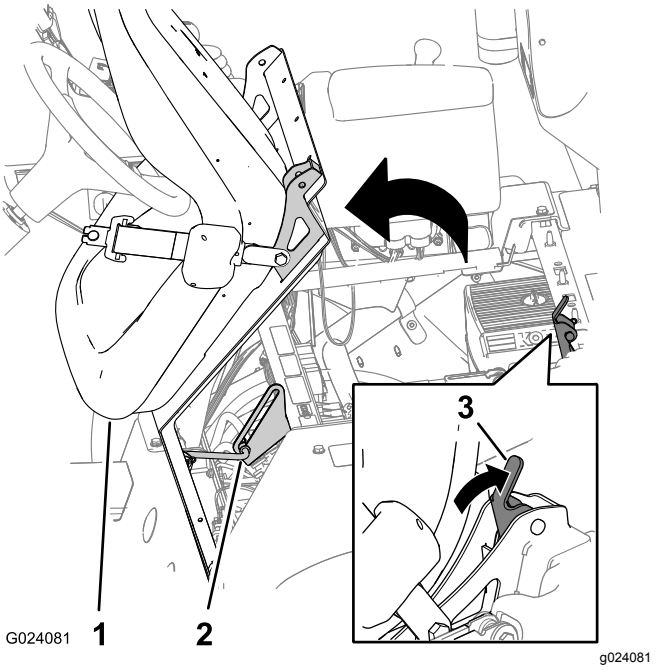

Figuur 1

1. Stoel
2. Steunstang
3. Stoelvergrendelingshendel

3. Kantel de stoel en stoelplaat naar voren tot het uiteinde van de steunstang zich onderaan de sleuf in de beugel bevindt (Figuur 1).

4. Verwijder de bout en moer waarmee de klem van de minkabel bevestigd is aan de minpool van de accu.

⚠ WAARSCHUWING

Vonken kunnen accugassen tot ontploffing brengen en lichamelijk letsel veroorzaken.

Als accukabels verkeerd worden geleid, kan dit schade aan de spuitmachine en de kabels tot gevolg hebben en vonken veroorzaken.

- **Maak altijd de minkabel (zwart) van de accu los voordat u de pluskabel (rood) losmaakt.**
- **Sluit altijd de pluskabel (rood) van de accu aan voordat u de minkabel (zwart) aansluit.**

Accupolen of metalen gereedschappen kunnen kortsluiting maken met metalen onderdelen van de machine, waardoor vonken kunnen ontstaan.

- **Zorg ervoor dat bij het verwijderen of installeren van de accu de accupolen niet in aanraking komen met metalen onderdelen van de machine.**
- **Voorkom dat metalen gereedschappen kortsluiting veroorzaken tussen de accupolen en metalen onderdelen van de machine.**
- **Zorg ervoor dat de accuhouder altijd op zijn plaats zit om de accu te beschermen en vast te zetten.**

5. Schuif de isolatorkap terug en verwijder de bout en moer waarmee de klem van de pluskabel aan de pluspool van de accu is bevestigd. (Figuur 2).

   Opmerking: Zorg dat de klemmen van de accukabels de accupolen niet raken.

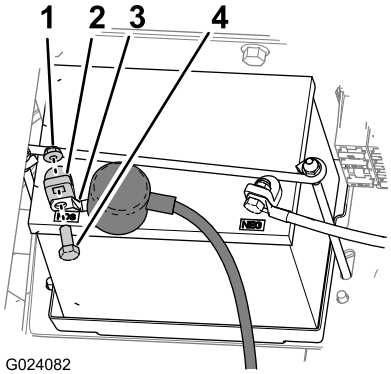

Figuur 2

1. Moer
2. Accupool
3. Klem (pluskabel van de accu)
4. Bout

6. Laat de motor volledig afkoelen.

2

De stoel en het inspectieluik van de motor verwijderen

Geen onderdelen vereist

Bestuurdersstoel verwijderen

1. Ontkoppel de connector met 2 contacten van de machinekabelboom die aan de aansluiting van de stoelschakelaar gekoppeld is (Figuur 3).

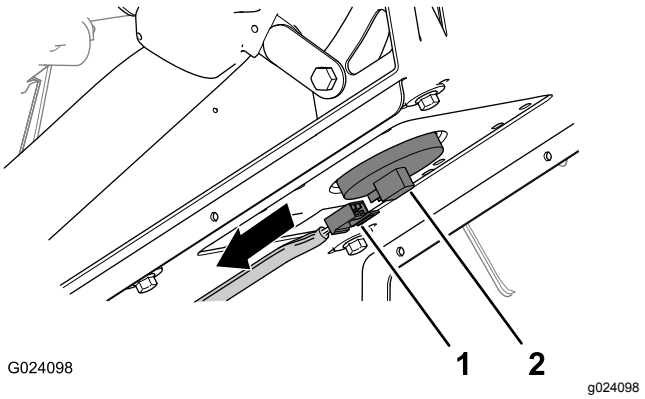

Figuur 3

1. Connector met 2 contacten (machinekabelboom)
2. Aansluiting van de stoelschakelaar

2. Verwijder de R-pen waarmee de steunstang bevestigd is aan de beugel onderaan de stoelplaat (Figuur 4).

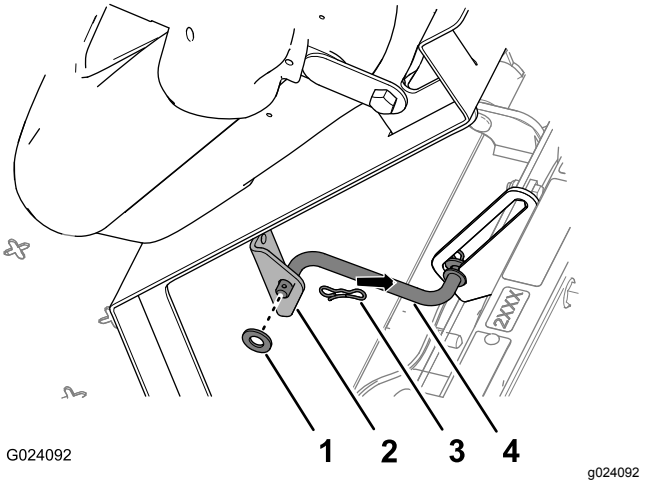

Figuur 4

1. Ring
2. Beugel (stoel)
3. R-pen
4. Steunstang

3. Verwijder de 2 R-pennen waarmee de kantelvoorziening van de stoelplaat is bevestigd aan de chassisbeugels (Figuur 5).

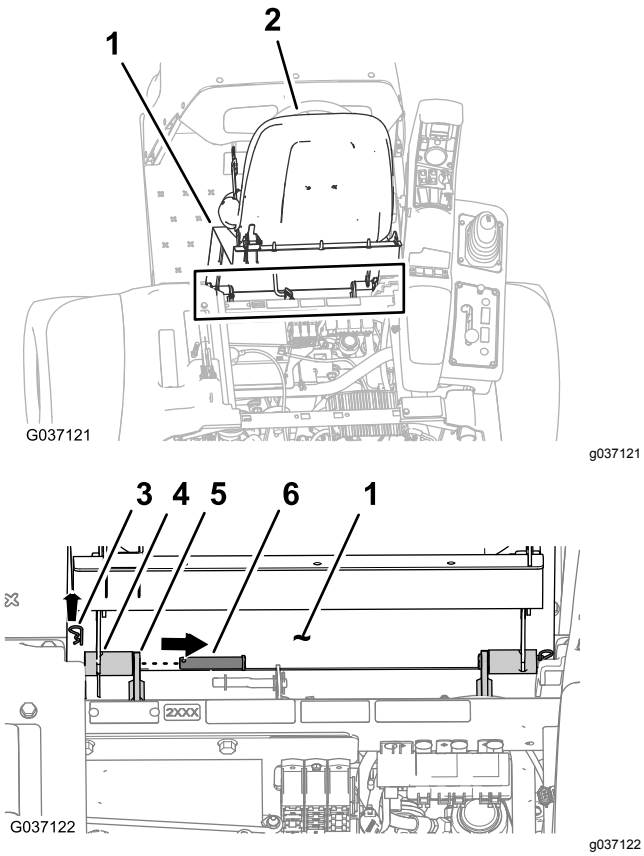

Figuur 5

1. Stoelplaat
2. Stoel
3. R-pen
4. Draaifitting (stoelsteun)
5. Chassisbeugel
6. Draaipen

4. Verwijder de 2 draaipennen waarmee de stoel en stoelplaat aan het chassis zijn bevestigd (Figuur 5).
5. Til de stoel en stoelplaat op en neem ze van de machine (Figuur 6).

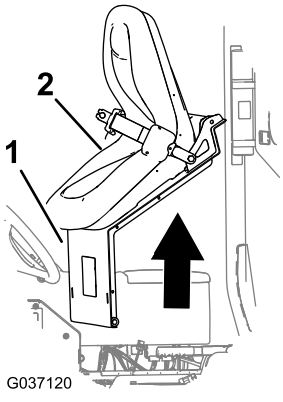

Figuur 6

1. Stoelplaat
2. Stoel

Het inspectieluik van de motor verwijderen

1. Draai de handgrepen van de sluitingen van het inspectieluik van de motor naar boven (Figuur 7).

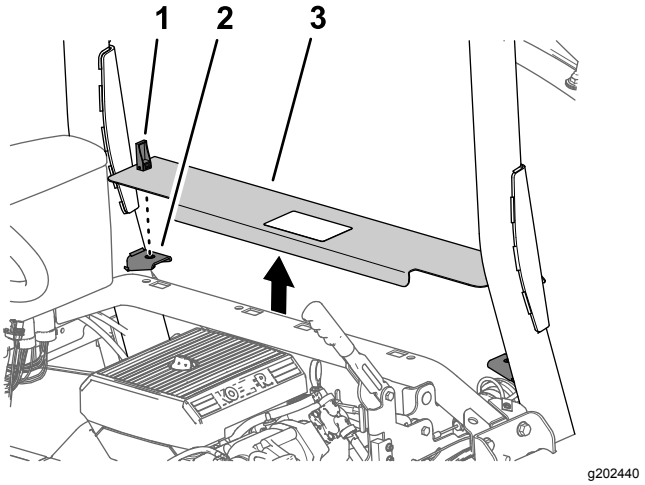

Figuur 7

1. Sluiting
2. Steunbeugels van luik
3. Inspectieluik van motor

2. Til het inspectieluik van de motor op en neem het van de machine (Figuur 7).

3

De spatborden links en rechts vooraan en de motorkap verwijderen

Geen onderdelen vereist

De spatborden links en rechts vooraan verwijderen

1. Verwijder de 2 druknagels waarmee het spatbord linksvoor bevestigd is aan het onderste rolbeugelkanaal (Figuur 8).

   Opmerking: Gooi de druknagels die u verwijderd hebt weg.

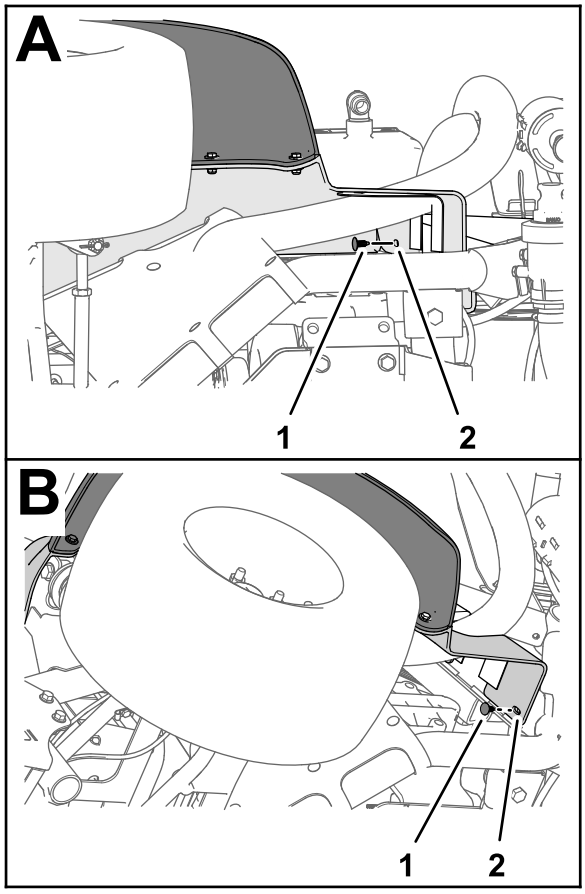

g197151

Figuur 8

1. Druknagel
2. Spatbord linksvoor

2. Verwijder de 3 bouten (5/16 x 1 inch) en 3 ringen (5/16 inch) waarmee het spatbord aan het frame van de machine bevestigd is (Figuur 9).

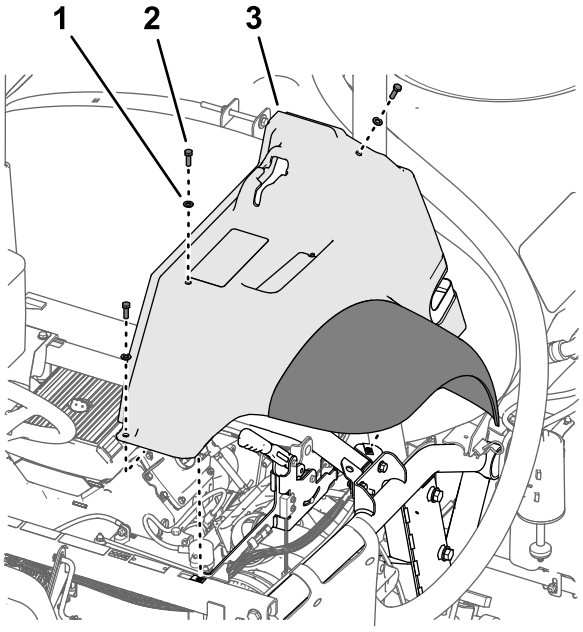

g197152

Figuur 9

1. Ring (5/16 inch)
2. Bout (5/16 x 1 inch)
3. Spatbord linksvoor

3. Neem het spatbord van de machine.

   Opmerking: Gooi de druknagels die u verwijderd hebt weg.Bewaar het spatbord, de bouten en de ringen voor montage in De spatborden links en rechts vooraan monteren (bladz. 94).

4. Verwijder de 6 druknagels en 5 ringen (9/16 x 1/2 inch) waarmee het binnenste spatbordscherm bevestigd is aan het frame van de machine (Figuur 10).

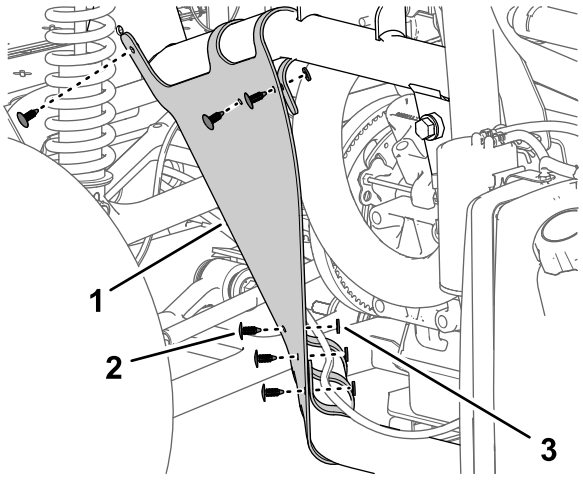

g197150

Figuur 10

1. Binnenste spatbordscherm
2. Druknagel
3. Ring (9/16 x 1/2 inch)

5. Verwijder het binnenste spatbordscherm van de machine (Figuur 11).

   Opmerking: Gooi de druknagels die u verwijderd hebt weg.

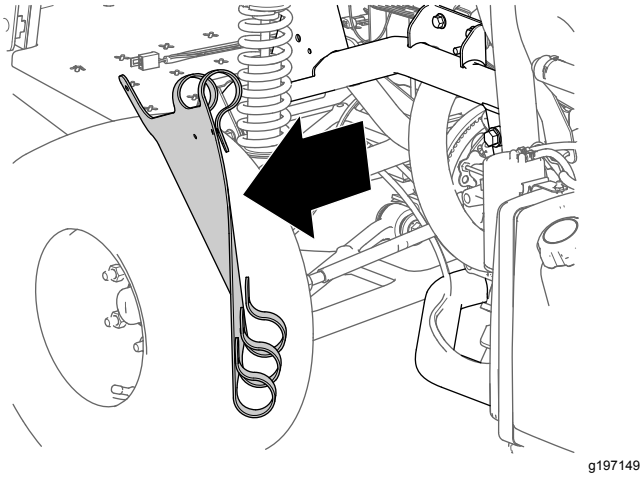

g197149

Figuur 11

6. Herhaal stap 1 tot en met 5 voor het spatbord en het binnenste spatbordscherm aan de andere kant van de machine.

De motorkap verwijderen

1. Koppel de 2 elektrische connectoren (met 2 contacten) op de machinekabelboom af van de stekkers met 2 pinnen van de linker- en rechterkoplamp (Figuur 12).

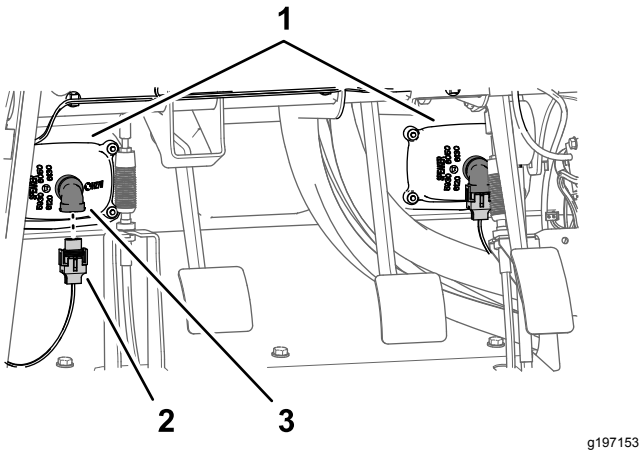

g197153

Figuur 12

1. Koplampen
2. Connector met 2 contacten (machinekabelboom)
3. Stekker met 2 pinnen (koplamp)

2. Verwijder de 9 druknagels waarmee de motorkap aan het dashboard en het frame van de machine is bevestigd (Figuur 13).

   Opmerking: Bewaar de druknagels voor montage in De motorkap plaatsen (bladz. 93).

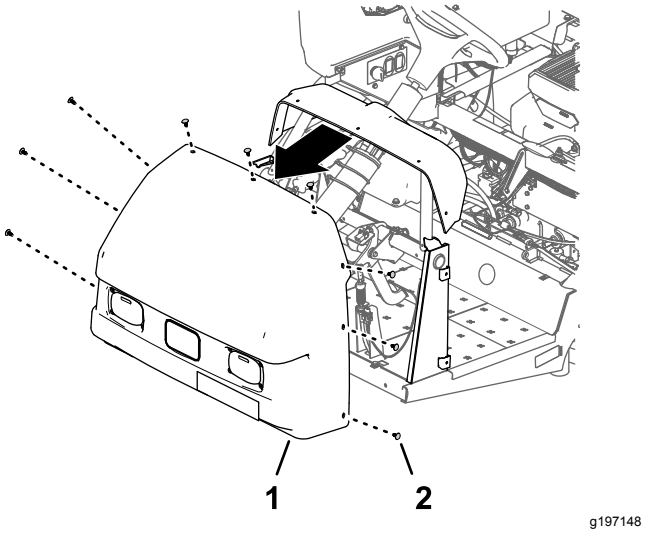

g197148

Figuur 13

1. Motorkap
2. Druknagel

3. Verwijder de motorkap van de machine (Figuur 13).

   Opmerking: Gooi de druknagels die u verwijderd hebt weg.

4

De optionele schuimmarkeerderset loskoppelen

Benodigde onderdelen voor deze stap:

2	Leidingen – Toro onderdeelnummer 114-9553
8	Kabelbinder

De vloeistof- en luchtbuizen aan de compressor verwijderen

Schuimmarkeerdersets uit 2017 en later

1. Bevestig aan het verbindingspaneel van de compressor voor de schuimmarkeerderset een kabelbinder rond de doorzichtige en blauwe buis voor de rechterspuitboom (Figuur 14).

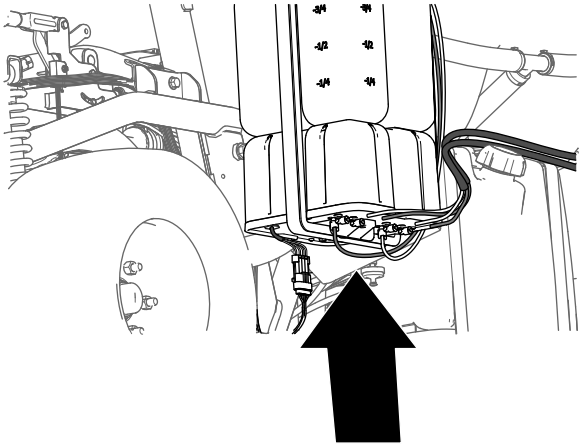

g197746

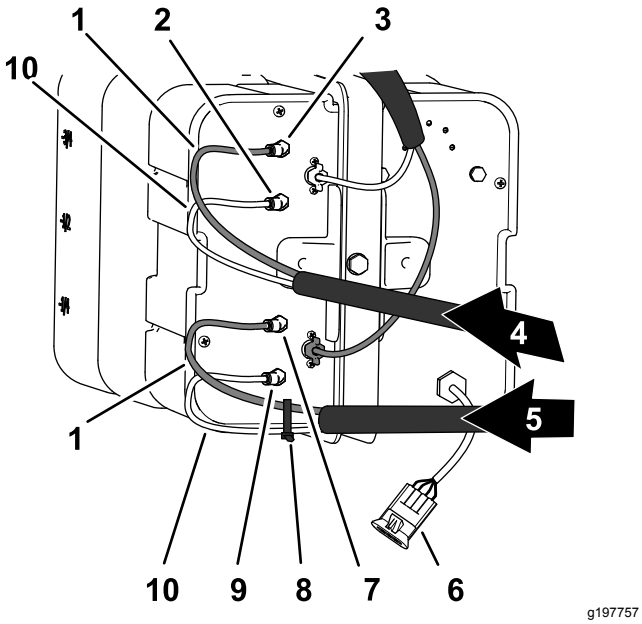

g197757

Figuur 14

1. Blauwe buizen
2. Vloeistoffitting (linkerspuitboom)
3. Luchtfitting (linkerspuitboom)
4. Schuimbuizen (linkerspuitboom)
5. Schuimbuizen (rechterspuitboom)
6. Elektrische connector
7. Vloeistoffitting (rechterspuitboom)
8. Kabelbinder
9. Vloeistoffitting (rechterspuitboom)
10. Doorzichtige buizen

2. Druk de borgkraag in (Figuur 15).

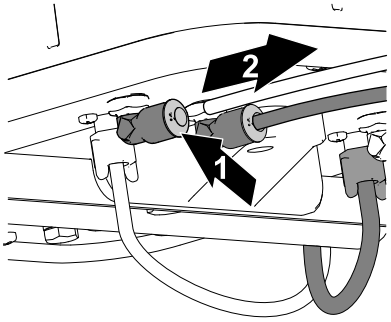

g197769

Figuur 15

1. Druk de borgkraag in
2. Trek de buis eruit

3. Trek de buis uit de fitting (Figuur 15).
4. Herhaal stap 2 en 3 voor de andere 3 buizen voor de spuitbomen.

De vloeistof- en luchtbuizen aan de compressor verwijderen

Schuimmarkeerdersets uit 2016 en vroeger

1. Bevestig aan het verbindingspaneel van de compressor voor de schuimmarkeerderset een kabelbinder rond de doorzichtige en blauwe buis voor de rechterspuitboom (Figuur 16).

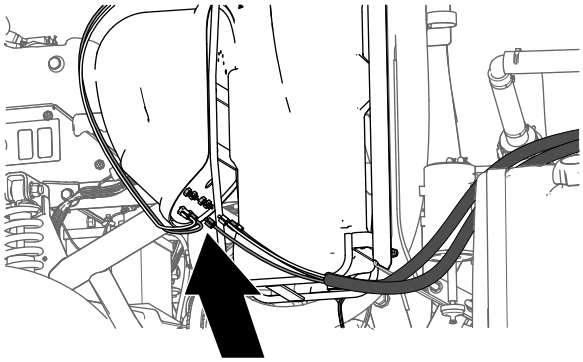

g197745

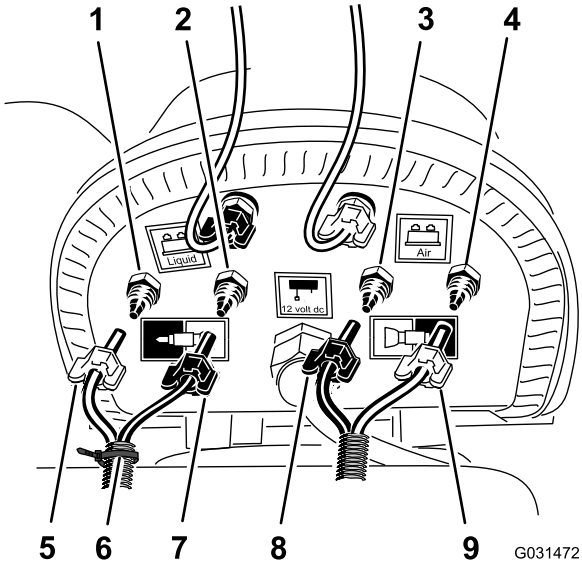

g031472

Figuur 16

1. Luchtklemkoppeling (rechterspuitboom)
2. Vloeistofklemkoppeling (rechterspuitboom)
3. Vloeistofklemkoppeling (linkerspuitboom)
4. Luchtklemkoppeling (linkerspuitboom)
5. Klemmoer – lucht (rechterspuitboom – blauwe buis)
6. Kabelbinder
7. Klemmoer – water (rechterspuitboom – doorzichtige buis)
8. Klemmoer (linkerspuitboom – blauwe buis)
9. Klemmoer (linkerspuitboom – doorzichtige buis)

2. Zet de klemmoeren los van de 2 doorzichtige en 2 blauwe buizen voor de schuimspuitdoppen aan de linker- en rechterspuitboom (Figuur 16).
3. Verwijder de 4 buizen uit de klemkoppelingen van de spuitbomen (Figuur 16).

De vloeistof- en luchtbuizen naar de spuitbomen verwijderen

1. Gebruik een stukje plakband om aan de buitenste spuitboom de linker vloeistof- en luchtbuis van de linkerspuitboom en de rechter vloeistof- en luchtbuis van de rechterspuitboom te markeren.
2. Verplaats de buizen van de schuimspuitdoppen van de linker- en rechterspuitboom naar achteren en door de R-klem nabij het scharnierpunt voor de spuitboom (Figuur 17).

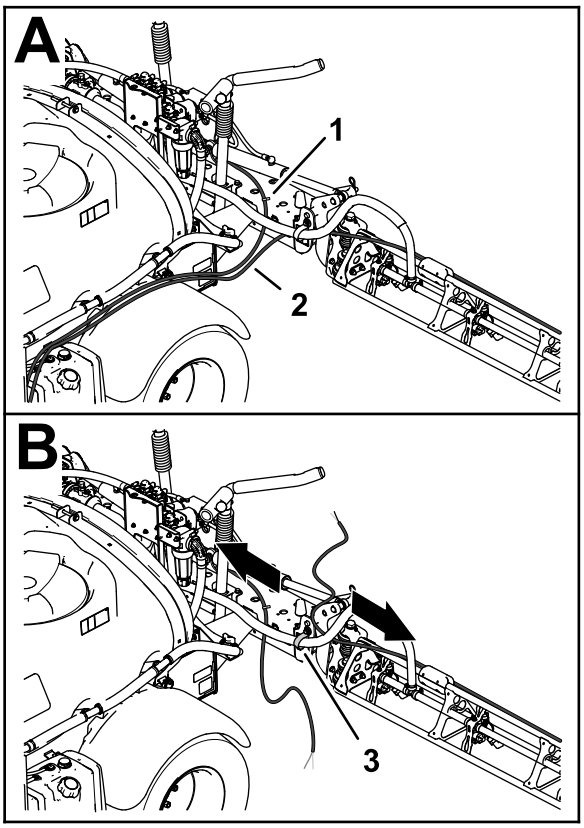

g197783

Figuur 17

1. Buis – schuimspuitdop (linkerspuitboom)
2. Buis – schuimspuitdop (rechterspuitboom)
3. R-klem

3. Als uw machine uitgerust is met het **verlengstuk voor de middelste spuitboom**, bevestigt u het vrije uiteinde van de vloeistof- en luchtbuizen losjes aan de buitenste spuitboom. Sla de procedures voor De nieuwe buizen voorbereiden voor de spuitdoppen van de schuimmarkeerder (bladz. 12) en De nieuwe buis monteren (bladz. 14) over.

De nieuwe buizen voorbereiden voor de spuitdoppen van de schuimmarkeerder

Machines zonder het optionele verlengstuk voor de middelste spuitboom

1. Verwijder de kabelbinders waarmee de vloeistof- en luchtbuizen van de schuimmarkeerderset

vastzitten aan de buitenste spuitboom (Figuur 18).

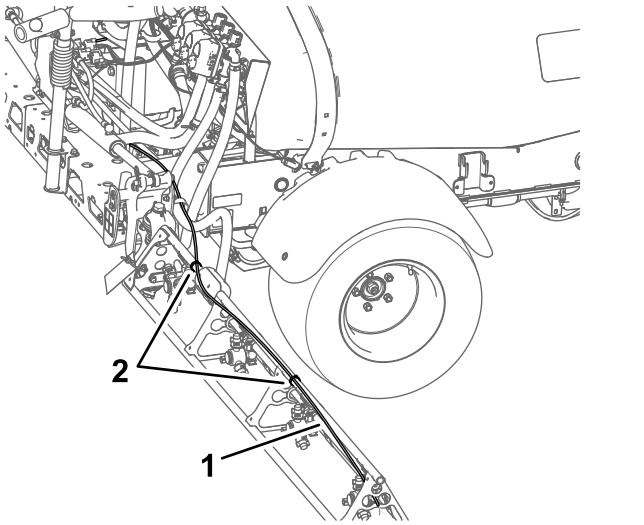

Figuur 18

1. Vloeistof- en luchtbuizen (rechterspuitboom afgebeeld)
2. Kabelbinders

2. Zet bij de spuitdop van de schuimmarkeerder de klemmoer los waarmee de blauwe buis (water) bevestigd is aan de blauwe klemkoppeling van de spuitdop van de schuimmarkeerder (Figuur 19).

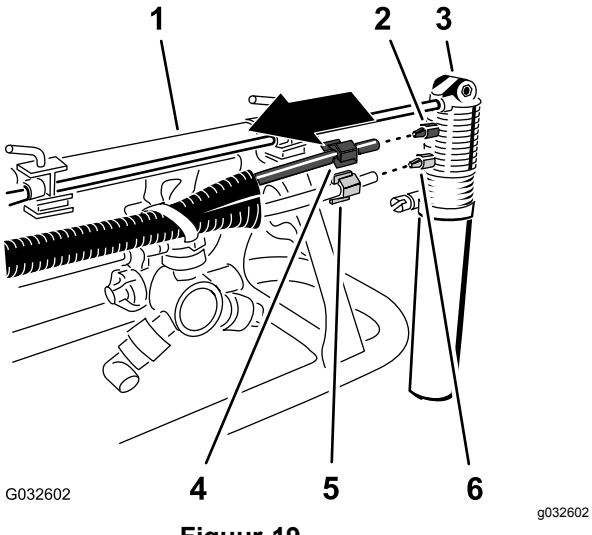

Figuur 19

1. Buitenste spuitboom
2. Klemkoppeling (blauw)
3. Spuitdop van schuimmarkeerder
4. Klemmoer (blauw – blauwe waterbuis)
5. Klemmoer (wit – doorzichtige luchtbuis)
6. Klemkoppeling (wit)

3. Zet de klemmoer los waarmee de doorzichtige buis (lucht) bevestigd is aan de witte klemkoppeling van de spuitdop van de schuimmarkeerder (Figuur 19).
4. Verwijder de vloeistof- en luchtbuizen van de machine.
5. Verwijder de klemmoeren aan het uiteinde van de buizen (Figuur 19).

   Opmerking: Bewaar de klemmoeren voor montage in stap 1 van De nieuwe buis monteren (bladz. 14).
6. Lijn de oude vloeistof- en luchtbuizen (Figuur 20) uit met de nieuwe buis (Toro onderdeelnummer 114-9553).

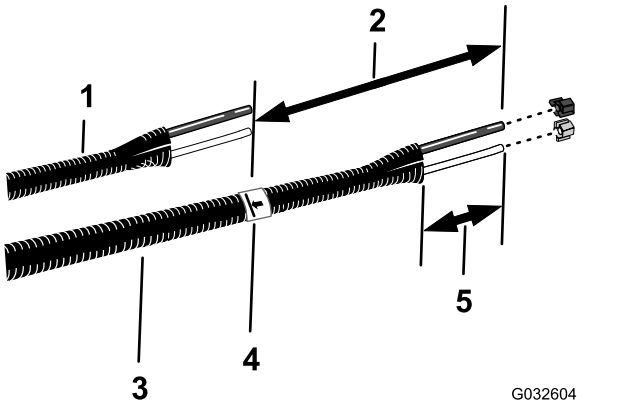

Figuur 20

1. Oude vloeistof- en luchtbuizen
2. 26 cm
3. Nieuwe buizen (Toro onderdeelnummer 114-9553)
4. Plakband en markering
5. 77 tot 102 mm

7. Gebruik een stukje plakband om de lengte van de oude vloeistof- en luchtbuizen op de nieuwe buis te markeren.
8. Voeg aan de nieuwe buis 26 cm toe vanaf de markering die u hebt aangebracht in stap 7, markeer de buis, en snij de buizen door op de tweede (langere) markering (Figuur 20).
9. Als de oude vloeistof- en luchtbuizen gemarkeerd zijn met een kabelbinder, markeer dan ook de nieuwe buis met een kabelbinder. Zo niet, gaat u verder met stap 10.

   Opmerking: U hebt de oude vloeistof- en luchtbuizen niet meer nodig.
10. Verwijder 77 tot 102 mm van de huls aan de uiteinden van de buis (Figuur 20).
11. Herhaal stap 1 tot en met 10 voor de vloeistof- en luchtbuizen aan de andere kant van de machine.

De nieuwe buis monteren

Machines zonder het optionele verlengstuk voor de middelste spuitboom

1. Schuif de blauwe klemmoer over de uiteinden van de blauwe buis en de witte klemmoer over de doorzichtige buis (Figuur 21).

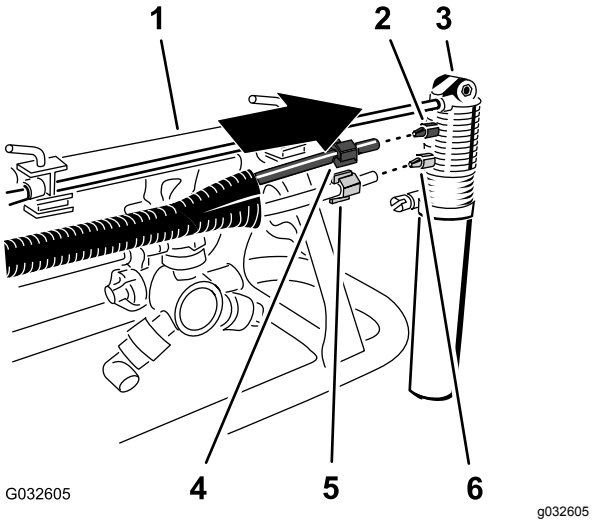

Figuur 21

1. Buitenste spuitboom
2. Klemkoppeling (blauw)
3. Spuitdop van schuimmarkeerder
4. Klemmoer (blauw – blauwe waterbuis)
5. Klemmoer (wit – doorzichtige luchtbuis)
6. Klemkoppeling (wit)

2. Lijn het uiteinde van de doorzichtige buis met de witte klemmoer uit met de witte koppeling van de spuitdop van de schuimmarkeerder. Zet de klemmoer handmatig vast (Figuur 21).
3. Lijn het uiteinde van de blauwe buis met de blauwe klemmoer uit met de blauwe koppeling van de spuitdop van de schuimmarkeerder. Zet de klemmoer handmatig vast (Figuur 21).
4. Leid de buis langs de achterzijde van de bovenste steunstang van de buitenste spuitboom, zoals getoond in Figuur 22.

   Belangrijk: **Als de buis aan de verkeerde zijde van de bovenste steunstang wordt gemonteerd, zullen de buizen gekneld worden tussen de houder en de buitenste spuitboom wanneer de spuitbomen in de transportstand staan.**

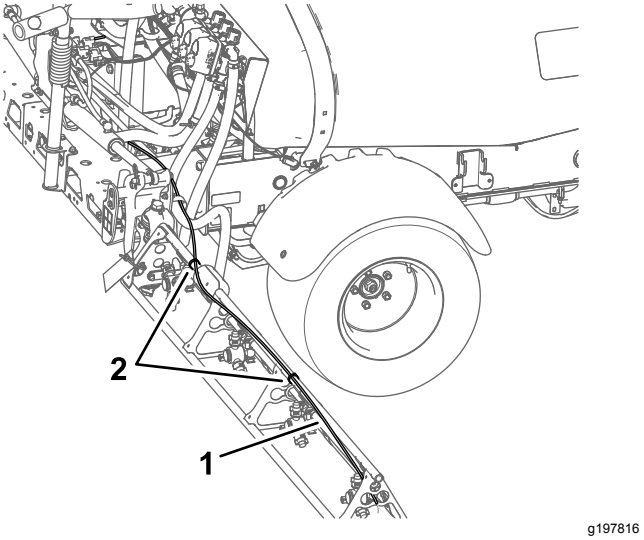

Figuur 22

1. Buis (rechterspuitboom afgebeeld)
2. Kabelbinders

5. Bevestig de buis met een kabelbinder aan de opening in de spuitdopsteun; zie Figuur 23.

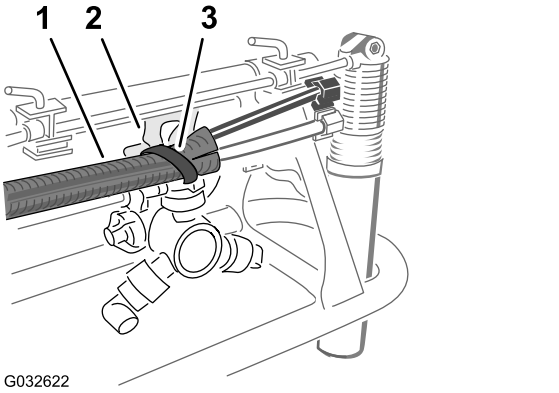

Figuur 23

1. Leidingen
2. Spuitdopsteun
3. Kabelbinder

6. Bevestig de buis met kabelbinders aan de buitenste spuitboom; zie Figuur 22.
7. Maak het vrije uiteinde van de buis losjes vast aan de buitenste spuitboom.
8. Herhaal stap 1 tot en met 6 voor de buis aan de andere kant van de machine.

5

De optionele nivelleerset voor de ultrasone spuitbomen loskoppelen

Geen onderdelen vereist

Procedure

1. Koppel de stekker met 3 pinnen van de kabelboom van de nivelleerset voor de ultrasone spuitbomen af van de connector met 3 contacten van de machinekabelboom (Figuur 24).

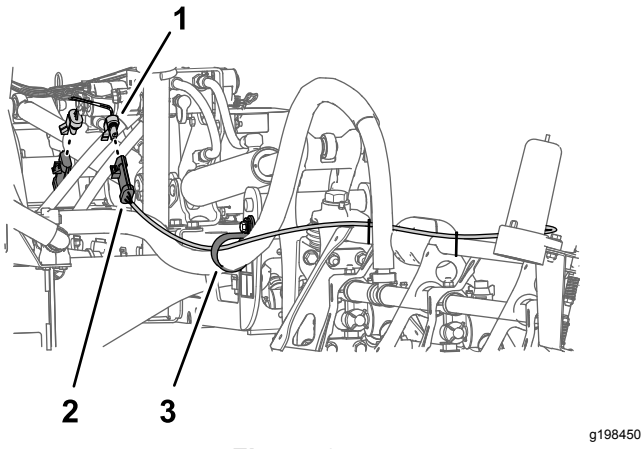

Figuur 24

1. Connector met 3 contacten (machinekabelboom)
2. Stekker met 3 pinnen (kabelboom — nivelleerset ultrasone spuitboom)
3. Steunklem

2. Herhaal stap 1 voor de stekker met 3 pinnen van de kabelboom voor de ultrasone spuitboom aan de andere kant van de machine.

6

Het deksel van de middelste spuitboom (11 spuitdoppen) van de optionele afgedekte spuitboom verwijderen

Geen onderdelen vereist

Procedure

1. Ondersteun het deksel van de middelste spuitboom (11 spuitdoppen) en verwijder de 4 flenskopbouten (5/16 x 1-1/4") en 2 dekselbanden waarmee het deksel bevestigd is aan de steunbeugel van het deksel (Figuur 25).

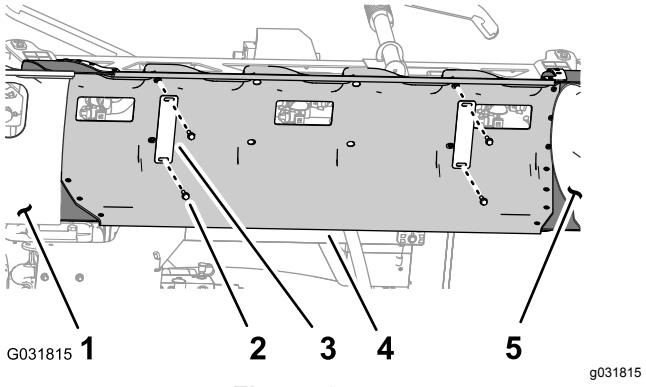

Figuur 25

1. Deksel van spuitboom, links
2. Flenskopbout (5/16 x 1-1/4 inch)
3. Dekselband
4. Deksel middelste spuitboom
5. Deksel van spuitboom, rechts

2. Verwijder het deksel van de middelste spuitboom van de machine (Figuur 26).

   Opmerking: Bewaar het deksel, de dekselbanden en de flenskopbouten voor montage in stap 1 en 2 van De afdekking van de middelste spuitboom monteren (bladz. 69).

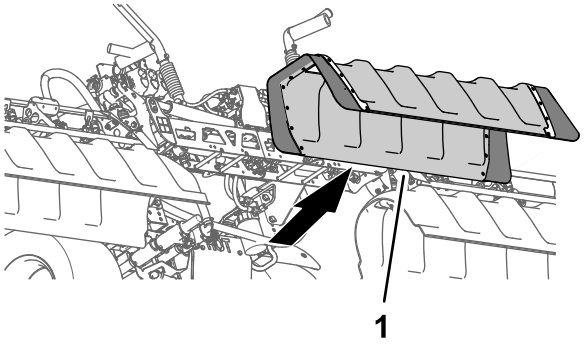

g197940

Figuur 26

1. Deksel middelste spuitboom

7

De druksensorbuis voor de dashboardmeter loskoppelen

Geen onderdelen vereist

De druksensorbuis voor de dashboardmeter loskoppelen

Machines zonder optionele spuitstok of optionele elektrische slanghaspel

Opmerking: Als uw machine is voorzien van een optioneel spuitpistool zie dan De druksensorbuis en de toevoerslang loskoppelen (bladz. 16).

1. Druk de kraag in van de buiskoppeling op de eindkap van de rechter spuitboomklep (Figuur 27).

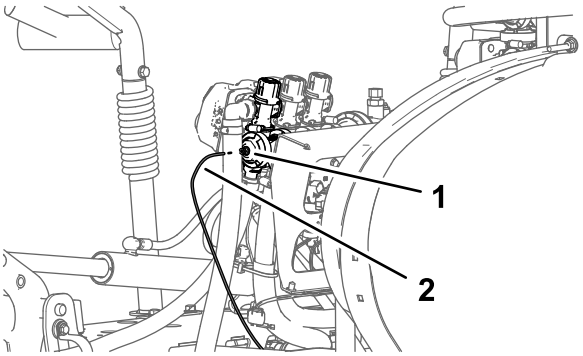

g197991

Figuur 27

1. Buiskoppeling (eindkap van de rechter spuitboomklep)
2. Druksensorbuis

2. Trek de druksensorbuis voor de meter op het dashboard uit de buiskoppeling (Figuur 27).

De druksensorbuis en de toevoerslang loskoppelen

Machines met optionele spuitstok of optionele elektrische slanghaspel

1. Druk de kraag in van de buiskoppeling op de 90°-knie van de rechter spuitboomklep (Figuur 28).

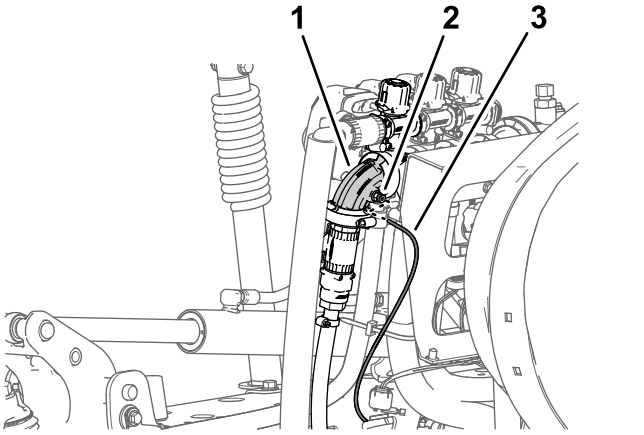

g198002

Figuur 28

1. Knie van 90° (klep rechter spuitboom)
2. Buiskoppeling
3. Druksensorbuis (drukmeter op het dashboard)

2. Trek de druksensorbuis voor de meter op het dashboard uit de buiskoppeling (Figuur 28).

   Opmerking: U mag de knie van 90° voor de afsluitklep van de toevoerslang van de slanghaspel niet verwijderen van de flens van de klep van de rechter spuitboom.

8

De connectoren van de spuitklep afkoppelen

Geen onderdelen vereist

Procedure

1. Maak de connector met 3 contacten en aanduiding LEFT SPRAY VALVE, CENTER SPRAY VALVE, en RIGHT SPRAY VALVE (linkerspuitklep, middelste spuitklep en rechterspuitklep) van de

machinekabelboom los van de stekkers met 3 pennen van de 3 spuitklepactuators (Figuur 29).

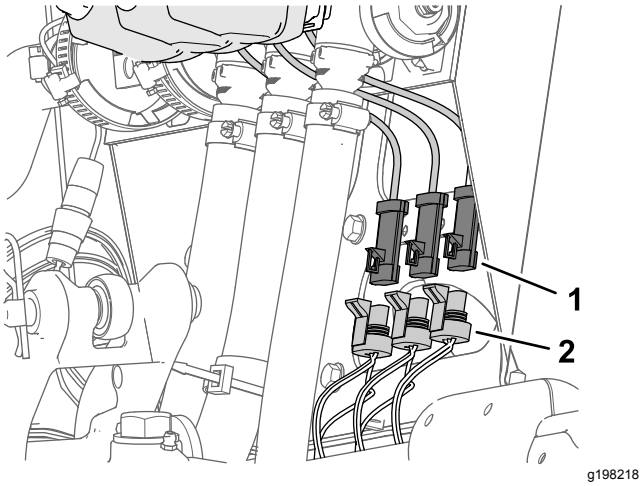

Figuur 29

1. Stekker met 3 pinnen (spuitklepactuator)
2. Connector met 3 contacten — machinekabelboom (LINKERSPUITKLEP, MIDDELSTE SPUITKLEP en RECHTERSPUITKLEP)

2. Koppel de connector met 4 contacten van de machinekabelboom met aanduiding RATE VALVE (dosisklep) af van de stekker met 4 pinnen van de dosisklepactuator (Figuur 30).

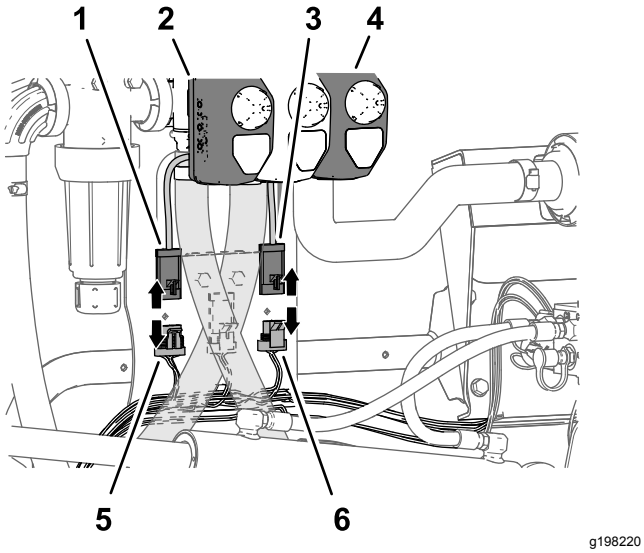

Figuur 30

1. Stekker met 4 pinnen (dosisklepactuator)
2. Actuator (dosisklep)
3. Stekker met 3 pinnen (actuator hoofdspuitklep)
4. Actuator (hoofdspuitklep)
5. Connector met 4 contacten - machinekabelboom (DOSISKLEP)
6. Connector met 3 contacten - machinekabelboom (HOOFDSPUITKLEP)

3. Koppel de connector met 3 contacten van de machinekabelboom met aanduiding MASTER SPRAY VALVE (hoofdspuitklep) af van de stekker met 3 pinnen van de actuator van de hoofdspuitklep (Figuur 30).

9

De gebruiksdosisschakelaar verwijderen

Benodigde onderdelen voor deze stap:

1	Kabelbinder
1	Schakelaarplug

Procedure

1. Verwijder de 4 flenskopschroeven (1/4 x 1/2 inch) waarmee het plaatje met 3 schakelaars aan de bedieningseenheid bevestigd is (Figuur 31).

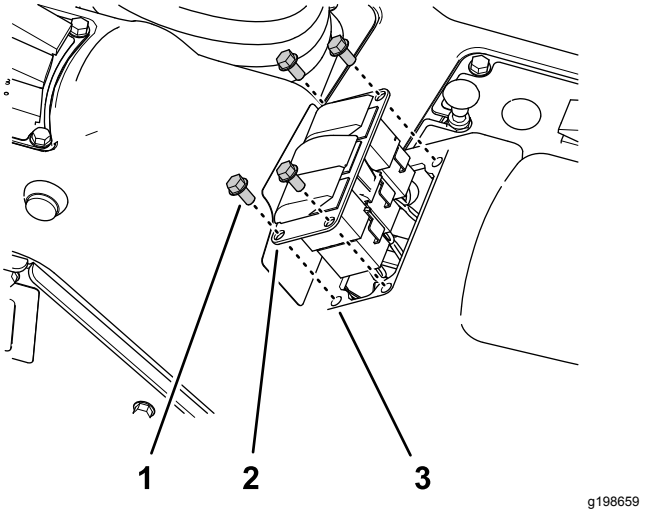

Figuur 31

1. Flenskopschroef (1/4 x 1/2 inch)
2. Plaatje met 3 schakelaars
3. Opening (bedieningseenheid)

2. Druk de vergrendelingslipjes van de schakelaar voor de gebruiksdosis naar elkaar toe, en duw de schakelaar uit het plaatje met de 3 schakelaars (Figuur 32).

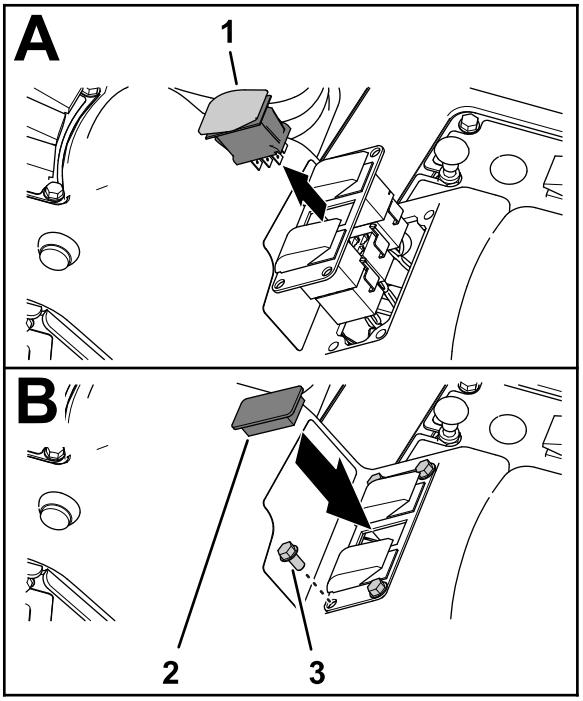

g198658

Figuur 32

1. Schakelaar voor gebruiksdosis
2. Schakelaarplug
3. Flenskopschroef (1/4 x 1/2 inch)

3. Koppel de connector met 8 contacten van de machinekabelboom (aangeduid met **Rate Switch** (dosisschakelaar)) af van de stekker met 8 pinnen van de schakelaar (Figuur 31).

   Opmerking: U hebt de schakelaar voor de gebruiksdosis die u van de machine verwijderd hebt niet meer nodig.

4. Leid de aftakking van de voorste kabelboom voor de schakelaar voor de gebruiksdosis door de opening in het plaatje met 3 schakelaars, en bevestig de kabelaftakking met een kabelbinder aan een naburige kabelboomaftakking.
5. Monteer het plaatje met 3 schakelaars op de bedieningseenheid (Figuur 32); gebruik hierbij de 4 flenskopschroeven (1/4 x 1/2 inch) die u verwijderd hebt in stap 1.
6. Lijn de schakelaarplug uit met de opening in het plaatje met 3 schakelaars waar u de schakelaar voor de gebruiksdosis verwijderd hebt (Figuur 31).
7. Druk de schakelaarplug in het plaatje met 3 schakelaars tot de plug stevig in het plaatje klikt (Figuur 31).

10

De spuitbomen verwijderen

Geen onderdelen vereist

De slangen van de spuitbomen verwijderen

1. Verwijder aan de buitenste spuitboom de slangklem waarmee de slang van de spuitboom bevestigd is aan de T-slangpilaar (Figuur 33).

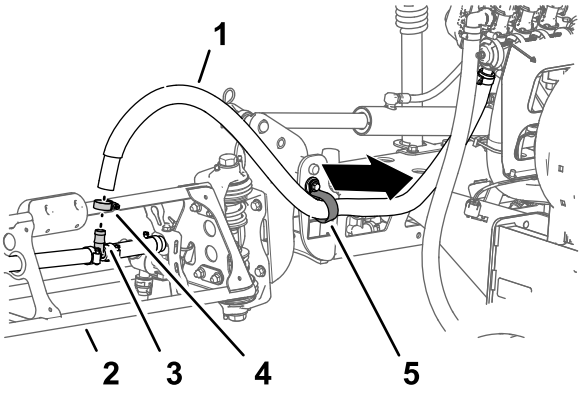

g198451

Figuur 33

1. Spuitboomslang (buitenste spuitboom)
2. Buitenste spuitboom
3. T-slangpilaar
4. Slangklem
5. R-klem

2. Verwijder de slang van de T-fitting (Figuur 33).
3. Verwijder het vrije uiteinde van de slang van de R-klem (Figuur 33).
4. Herhaal stap 1 tot en met 3 voor de toevoerslang aan de andere buitenste spuitboom.
5. Verwijder onder de middelste spuitboom de slangklem waarmee de toevoerslang voor de middelste spuitboom bevestigd is aan de T-slangpilaar (Figuur 34).

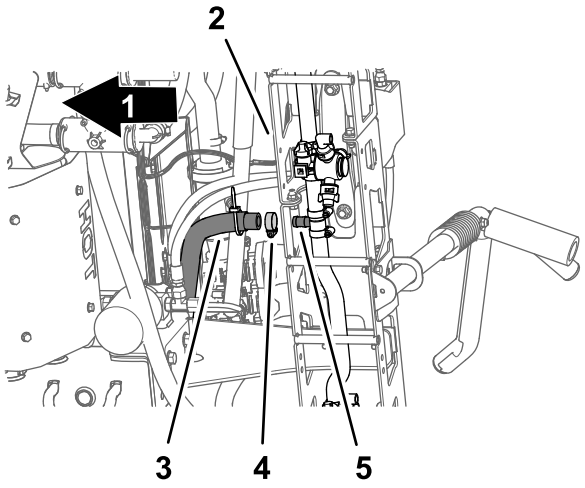

g198473

Figuur 34

1. Voorkant van machine
2. Middelste spuitboom
3. Toevoerslang (middelste spuitboom)
4. Slangklem
5. T-slangpilaar

6. Verwijder de borgclips waarmee de snelkoppelingen van de toevoerslangen links, rechts en in het midden bevestigd zijn van de snelkoppelingen in de spuitboomkleppen (Figuur 35).

   Opmerking: Bewaar de borgclips voor hermontage in Monteren van de slangen voor spuitdopkleppen 7-10. (bladz. 58).

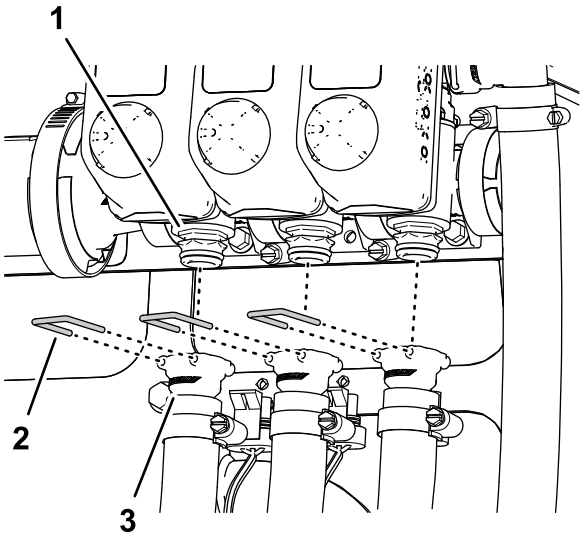

g198474

Figuur 35

1. Snelkoppeling (spuitboomklep)
2. Borgclip
3. Snelkoppeling (vrouwelijke aansluiting — toevoerslang)

7. Koppel de toevoerslangen van de linker-, rechter- en middelste spuitboom af van de snelkoppelingen van de spuitboomkleppen, en verwijder de slangen van de machine (Figuur 35).

   Opmerking: U hebt de toevoerslangen voor de linker-, rechter- en middelste spuitboom niet meer nodig.

De slangen voor de uitgaande en ingaande slag van de hefcilinder verwijderen

1. Verwijder de slangen van de openingen voor de uitgaande slag van de linker- en rechterhefcilinder (Figuur 37).

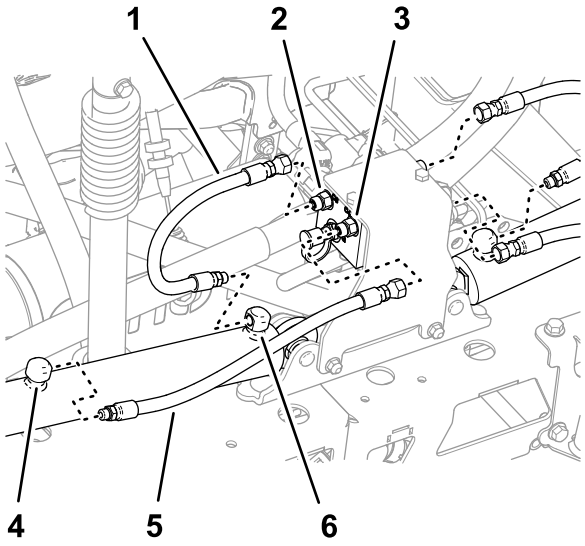

g198542

Figuur 36

1. Slang (uitgeklapte stand)
2. Opening C3 (verdeelstuk van de hefcilinder)
3. Opening C4 (verdeelstuk van de hefcilinder)
4. Opening voor ingaande slag (hefcilinder)
5. Slang (ingeklapte stand)
6. Opening voor uitgaande slag (hefcilinder)

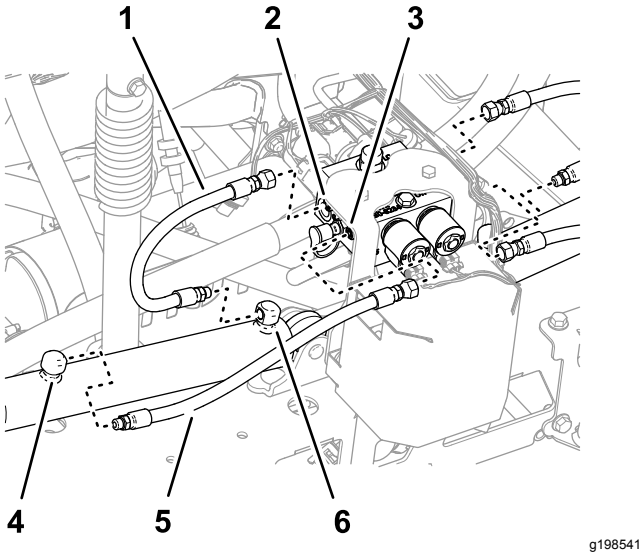

Figuur 37

Machine met optionele nivelleerset voor de ultrasone spuitbomen

1. Slang (uitgeklapte stand)
2. Opening C3 (verdeelstuk van de hefcilinder)
3. Opening C4 (verdeelstuk van de hefcilinder)
4. Opening voor ingaande slag (hefcilinder)
5. Slang (ingeklapte stand)
6. Opening voor uitgaande slag (hefcilinder)

2. Verwijder de slangen van de openingen C2 en C4 van het verdeelstuk voor de hefcilinder (Figuur 37).
3. Verwijder de slangen van de openingen voor de ingaande slag van de linker- en rechterhefcilinder (Figuur 37).
4. Verwijder de slangen van de openingen C1 en C3 van het verdeelstuk voor de hefcilinder (Figuur 37).

   Opmerking: U hebt de slangen niet meer nodig.

De hefcilinders verwijderen

Hefvermogen: 91 kg

Opmerking: Bewaar al het bevestigingsmateriaal dat u verwijdert (behalve indien anders aangegeven). U gebruikt het bevestigingsmateriaal voor het monteren van de verlenging van de middelste spuitboom.

1. Gebruik een takel met voldoende hefvermogen om de buitenste spuitboom te ondersteunen.
2. Verwijder de R-pen en de gaffelpen waarmee het stanguiteinde van de hefcilinder bevestigd is aan de draaibeugel (Figuur 38).

   Opmerking: Bewaar de gaffelpen en de R-pen om deze te monteren in De hefcilinders monteren (bladz. 51).

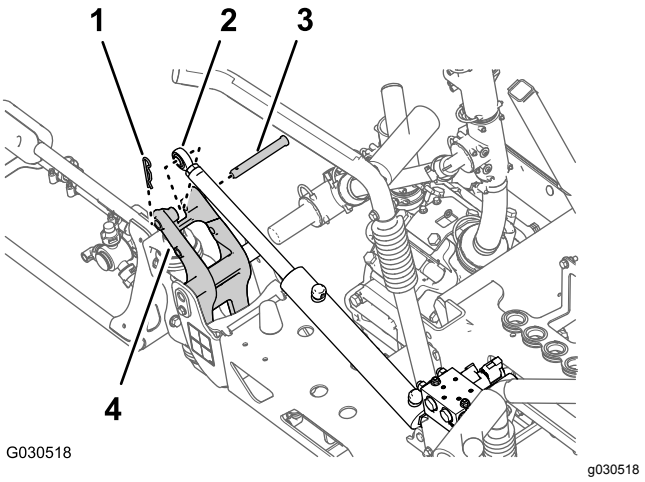

Figuur 38

1. R-pen
2. Stanguiteinde (hefcilinder)
3. Gaffelpen
4. Draaibeugel

3. Verwijder de flensborgmoer (5/16") en de flenskopbout (5/16 x 3/4") waarmee de draaipen bevestigd is aan de cilinderbevestiging (Figuur 39).

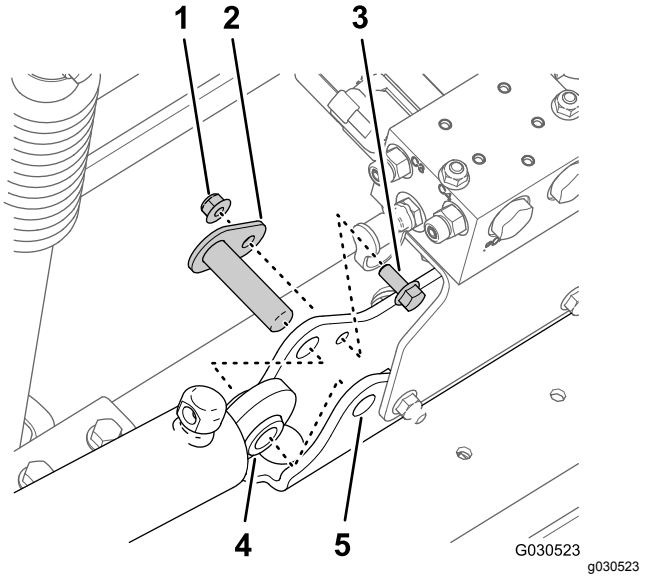

Figuur 39

1. Flensborgmoer (5/16 inch)
2. Draaipen
3. Flenskopbout (5/16 x 3/4 inch)
4. Hefcilinder
5. Cilinderbevestiging

4. Verwijder de scharnierpen en de hefcilinder van de machine (Figuur 39).
5. Volg de procedure die wordt beschreven in De buitenste spuitbomen verwijderen (bladz. 21).

De buitenste spuitbomen verwijderen

Hefvermogen: 91 kg

Opmerking: Als uw machine uitgerust is met de optionele afgedekte spuitboom, laat dan de deksels op hun plaats zitten aan de buitenste spuitbomen.

⚠ WAARSCHUWING

Als het heffen van zware machines en werktuigen niet op de juiste manier wordt uitgevoerd, kan dit leiden tot ernstig of dodelijk letsel.

Gebruik voor het heffen van zware machines en werktuigen altijd hijswerktuigen en hulpmiddelen zoals kettingen en riemen die geschikt zijn voor het gewicht van de vracht.

Opmerking: Bewaar al het bevestigingsmateriaal dat u verwijdert (behalve indien anders aangegeven). U gebruikt het bevestigingsmateriaal voor het monteren van de verlenging van de middelste spuitboom.

1. Verwijder de flensbout (5/16 x 1") en flensborgmoer (5/16") waarmee de draaipen bevestigd is aan de draaibeugel (Figuur 40).

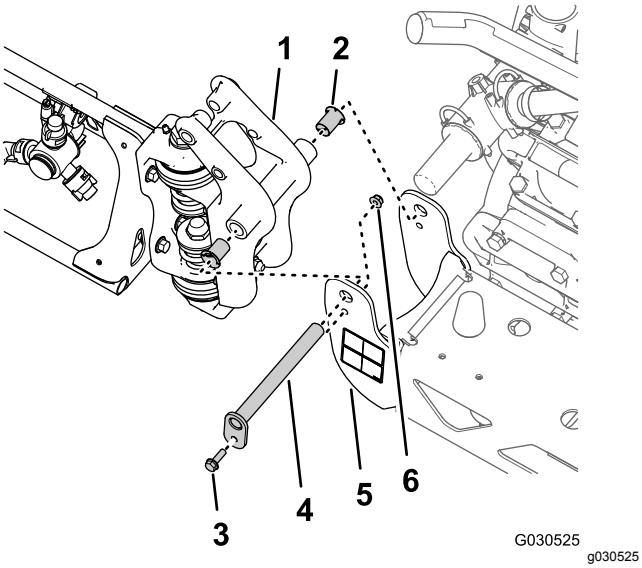

Figuur 40

1. Draaifitting (buitenste spuitboom)
2. Nylon flenslager
3. Flensbout (5/16 x 1 inch)
4. Draaipen
5. Draaibeugel (middelste spuitboom)
6. Flensborgmoer (5/16 inch)

2. Verwijder de draaipen uit de draaibeugel van de middelste spuitboom en de draaifitting voor de buitenste spuitboom (Figuur 40).

   Opmerking: Bewaar de flensbout, flensmoer en draaipen voor montage in 22 De buitenste spuitbomen monteren (bladz. 52).

3. Maak de buitenste spuitboom los van de middelste spuitboom en verwijder de buitenste spuitboom van de machine (Figuur 40).
4. Verwijder de 2 nylon flenslagers van de draaifitting van de buitenste spuitboom (Figuur 40).

   Opmerking: Gooi de lagers weg.

5. Herhaal stap 1 tot en met 3 in De hefcilinders verwijderen (bladz. 20) voor de buitenste spuitboom aan de andere kant van de machine.
6. Herhaal stap 1 tot en met 4 van dit hoofdstuk voor de buitenste spuitboom aan de andere kant van de machine.

Het hefverdeelstuk van de spuitboom verwijderen van de middelste spuitboom

1. Verwijder het hefverdeelstuk van de spuitboom als volgt van de cilinderbevestiging:
   - **Voor machines zonder optionele nivelleerset voor de ultrasone spuitboom:** Verwijder de 2 flensborgmoeren (5/16 inch) en 2 flenskopbouten (5/16 x 1 inch) waarmee de steunbeugel voor het verdeelstuk van de spuitboom is bevestigd aan de cilinderbevestiging, en verwijder het verdeelstuk en de beugel van de cilinderbevestiging (Figuur 41).

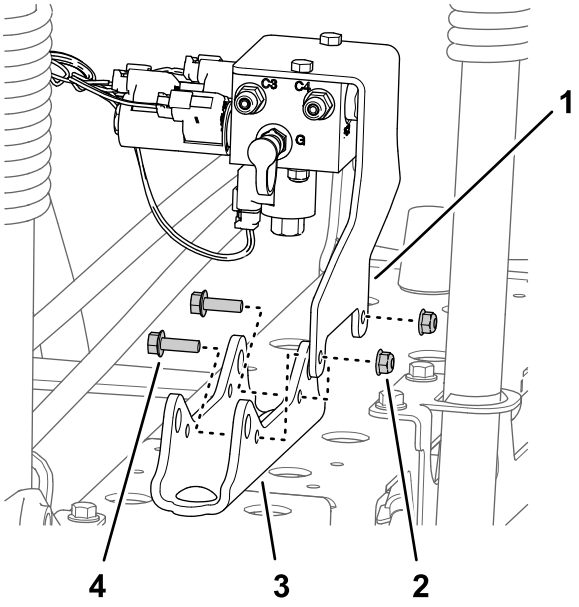

Figuur 41

1. Steunbeugel (hefverdeelstuk van spuitboom)
2. Flensborgmoer (5/16 inch)
3. Cilinderbevestiging
4. Flenskopbout (5/16 x 1 inch)

- **Voor machines met optionele nivelleerset voor de ultrasone spuitboom:** Verwijder de 2 flensborgmoeren (5/16 inch) en 2 flenskopbouten (5/16 x 1 inch) waarmee de steunbeugel voor het verdeelstuk van de spuitboom en de TEC-controllerbeugel zijn bevestigd aan de cilinderbevestiging, en verwijder het verdeelstuk en de beugel van de cilinderbevestiging (Figuur 42).

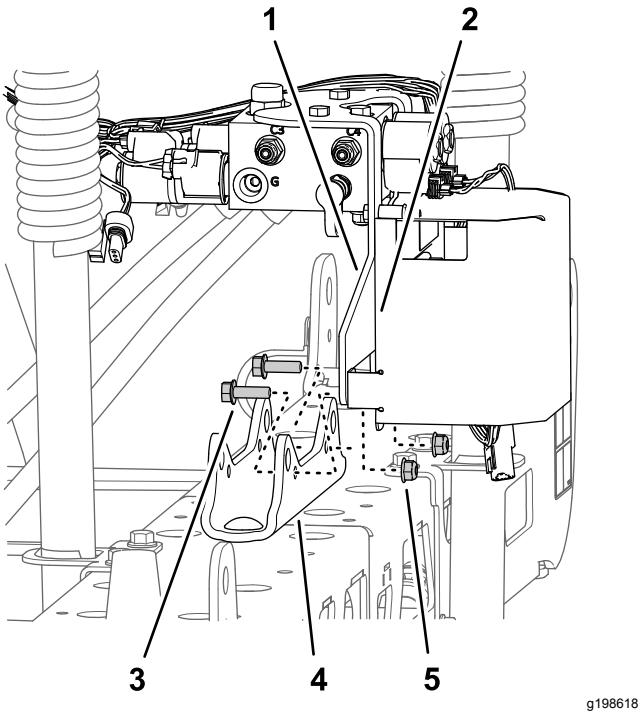

Figuur 42

Machine met optionele nivelleerset voor de ultrasone spuitbomen

1. Steunbeugel (hefverdeelstuk van spuitboom)
2. TEC-controllerbeugel
3. Flenskopbout (5/16 x 1 inch)
4. Cilinderbevestiging
5. Flensborgmoer (5/16 inch)

2. Ondersteun het hefverdeelstuk van de spuitboom door het met een touw aan de montagebeugel van de spuitklep te binden.

   Opmerking: Bewaar de steunbeugel, het hefverdeelstuk en de bouten en moeren om deze te monteren in stap 19 Het verdeelstuk van de hefcilinder monteren op de cilinderbevestiging (bladz. 43).

De middelste spuitboom verwijderen

Hefvermogen: 41 kg

1. Als uw machine uitgerust is met de optionele afgedekte spuitboom, verwijder dan het deksel van de middelste spuitboom.
2. Ondersteun de middelste spuitboom met een takel met voldoende hefvermogen (Figuur 43).

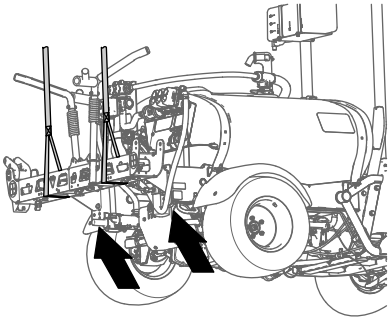

g198634

Figuur 43

3. Gebruik een stukje plakband om de gaten aan te duiden waar de 4 flenskopbouten (1/2 x 1-1/4 inch) en 4 flensborgmoeren (1/2 inch) de steunbeugels van de middelste spuitboom bevestigen aan de bevestigingsplaat van de machine (Figuur 44).

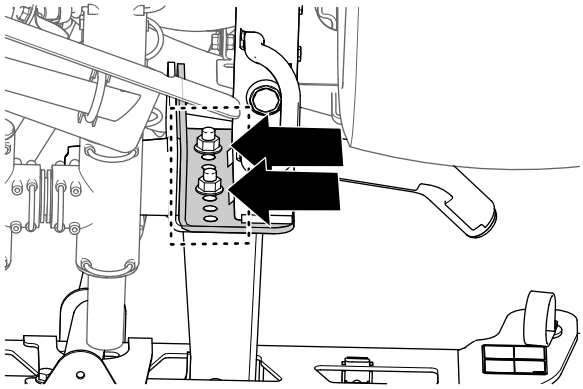

g198633

Figuur 44

4. Verwijder de 4 flenskopbouten (1/2 x 1-1/4 inch) en 4 flensborgmoeren (1/2 inch) waarmee de steunbeugels van de middelste spuitboom bevestigd zijn aan de bevestigingsplaat op het frame van de machine, en verwijder de middelste spuitboom van de machine (Figuur 45).

   Opmerking: Bewaar de bouten en borgmoeren voor de montage van de nieuwe middelste spuitboom.

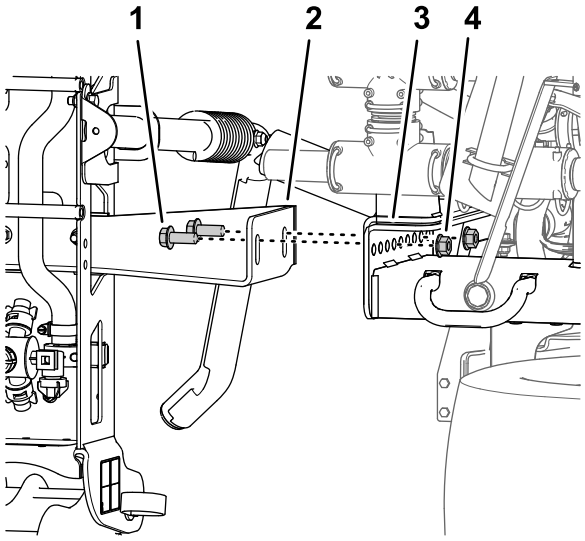

g198635

Figuur 45

1. Flenskopbout (1/2 x 1-1/4 inch)
2. Steunbeugels (middelste spuitboom)
3. Bevestigingskanalen (frame van spuitmachine)
4. Flensborgmoer (1/2 inch)

11

Het verlengstuk van de middelste spuitboom monteren

Benodigde onderdelen voor deze stap:

2	Flenskopbout (3/8 x 1 inch)
2	Flensborgmoeren (3/8 inch)
1	Verlenging van middelste spuitboom
1	Cilinderbevestiging (breed)
1	Verbindingsplaat (breed)
4	Slotbout (1/2 x 1-1/4 inch)
4	Flensborgmoer (1/2 inch)

De spuitdoppen van de spuitmachine verwijderen

1. Verwijder aan de middelste spuitboom de flensborgmoer waarmee de spuitdop van de spuitmachine bevestigd is aan de spuitdopbevestiging (Figuur 46 en Figuur 47).

   Opmerking: Bewaar de borgmoer voor montage in stap 6 van De spuitdoppen en

slangen op de middelste spuitboom monteren (bladz. 28).

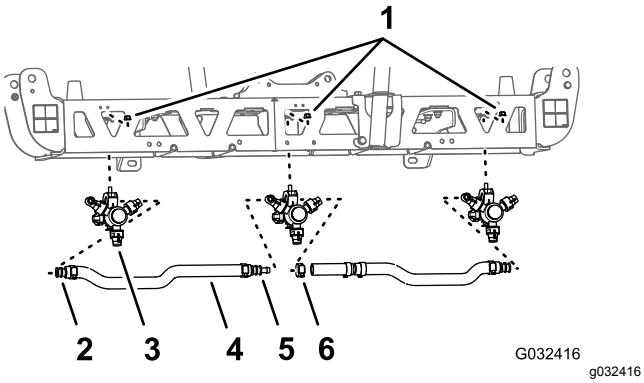

Figuur 46

1. Flensborgmoer (5/16 inch)
2. Enkele steel met slangribbel (3/4")
3. Spuitdop
4. Slang (binnendiameter van 3/4")
5. Dubbele steel met slangribbel (3/4")
6. Slangklem

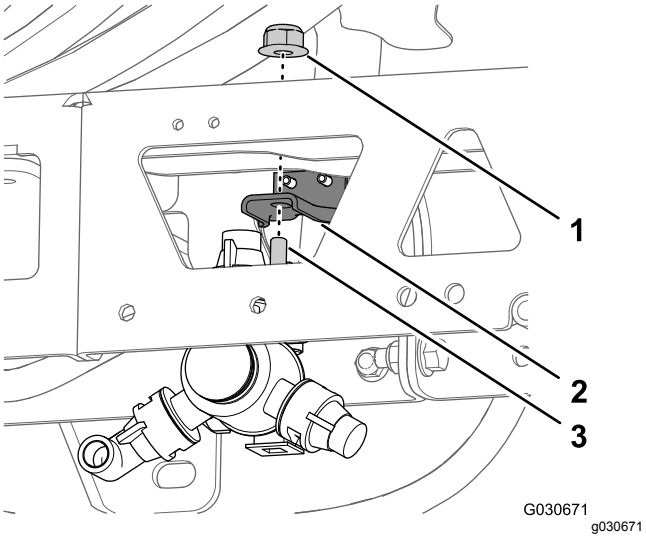

Figuur 47

1. Flensborgmoer (5/16 inch)
2. Spuitdophouder
3. Inbusbout (5/16 x 3/4 inch – spuitdop)

2. Verwijder de schroef uit roestvrij staal (nr. 12 x 1-1/4") waarmee de bovenste klemhelft en de dubbele of enkele steel met slangribbel (3/4") bevestigd zijn aan de behuizing van de spuitdop, en koppel de steel met slangribbel en de slang af van de spuitdop (Figuur 48).

   Opmerking: De inbusbout (5/16 x 3/4" - roestvrij staal) komt los van de bovenste klemhelft wanneer u de klem opent. Bewaar de bout voor montage.

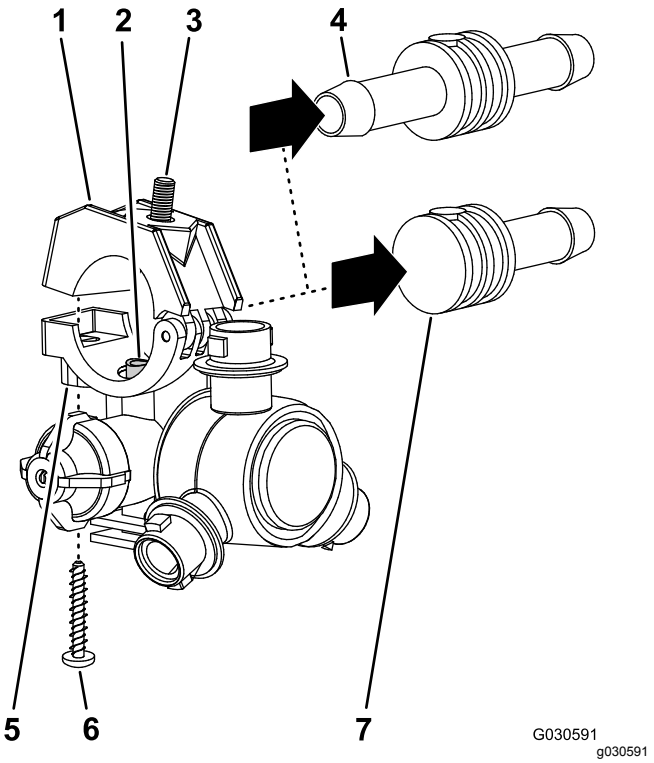

Figuur 48

1. Bovenste klemhelft
2. Verbindingsbuis
3. Inbusbout (5/16 x 3/4 inch – roestvrij staal)
4. Dubbele steel met slangribbel (3/4")
5. Zitting (behuizing van spuitdop)
6. Schroef uit roestvrij staal (nr. 12 x 1-1/4")
7. Enkele steel met slangribbel (3/4")

3. Verwijder de spuitdop van de middelste spuitboom (Figuur 46 en Figuur 47).
4. Herhaal stap 1 en 2 voor de andere 2 spuitdoppen.

   Opmerking: Bewaar de spuitdoppen, de schroeven van roestvrij staal en de inbusbouten voor montage in stap 6 en 7 van De spuitdoppen en slangen voor de middelste spuitboom monteren (bladz. 27).
5. Verwijder de slangen (binnendiameter van 3/4 inch), de stelen met slangpilaar, de klemmen en de T-slangpilaar van de middelste spuitboom (Figuur 46).

   Opmerking: U hebt de slang, slangstelen, klemmen en T-fitting niet meer nodig.

De steunbeugels van de middelste spuitboom verwijderen

Hefvermogen: 41 kg

1. Ondersteun de middelste spuitboom met een takel met voldoende hefvermogen.

2. Verwijder de 2 flenskopbouten (3/8 x 1 inch) en 2 flensborgmoeren (3/8 inch) waarmee de steunbeugel aan de middelste spuitboom is bevestigd, en verwijder de beugel (Figuur 49).

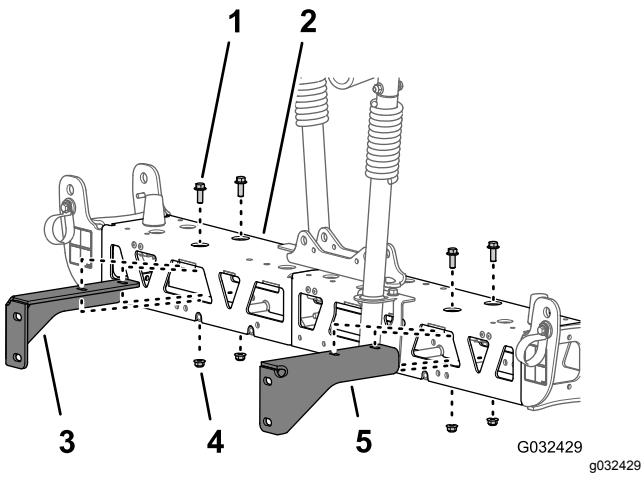

Figuur 49

1. Flenskopbout (⅜" x 1")
2. Middelste spuitboom
3. Rechtersteunbeugel (middelste spuitboom)
4. Flensborgmoer (⅜")
5. Linkersteunbeugel (middelste spuitboom)

3. Verwijder de 2 flenskopbouten (3/8 x 1 inch) en 2 flensborgmoeren (3/8 inch) waarmee de andere steunbeugel aan de middelste spuitboom is bevestigd, en verwijder de beugel (Figuur 49).

   Opmerking: Bewaar de steunbeugels, bouten en borgmoeren om deze te monteren in stap 3 en 4 van De steunbeugels monteren op de middelste spuitboom (bladz. 26).

De frames van de middelste spuitboom losmaken

1. Verwijder de 2 flenskopbouten (3/8 x 1") en 2 flensborgmoeren (3/8") waarmee de verticale flenzen van de linker en rechter frames bevestigd zijn (Figuur 50).

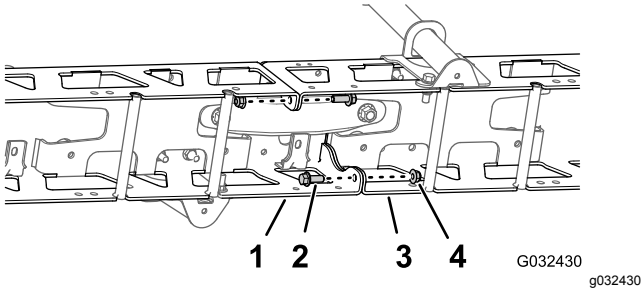

Figuur 50

1. Linker frame
2. Flenskopbout (3/8 x 1")
3. Rechter frame
4. Borgmoeren (3/8 inch)

2. Verwijder de 2 slotbouten (1/2 x 1-1/4") en 2 borgmoeren (1/2") waarmee de smalle cilinderbevestiging, linker en rechter frames en de smalle verbindingsplaat bevestigd zijn (Figuur 51).

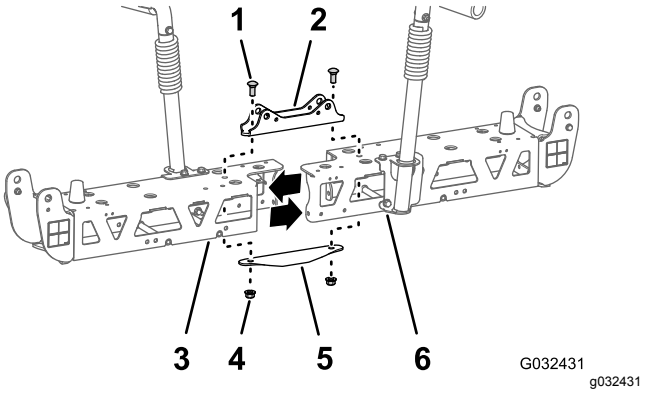

Figuur 51

1. Slotbout (1/2 x 1-1/4 inch)
2. Cilinderbevestiging (smal)
3. Linkerframe
4. Borgmoeren (1/2")
5. Verbindingsplaat (smal)
6. Rechterframe

Opmerking: Bewaar de flenskopbouten, slotbouten en borgmoeren om deze te monteren in stap 2 en 7 van Verlenging van middelste spuitboom monteren (bladz. 25). U hebt de smalle cilinderbevestiging en de smalle verbindingsplaat niet meer nodig.

3. Maak het linker en rechter frame los van elkaar.

Verlenging van middelste spuitboom monteren

1. Lijn de openingen in de verticale flenzen van het verlengstuk van de middelste spuitboom uit met de openingen in het frame (Figuur 52).

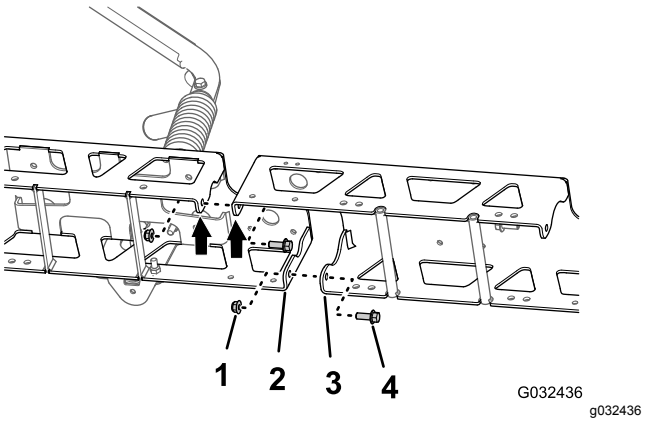

Figuur 52

1. Flensborgmoeren (3/8 inch)
2. Verticale flens (frame)
3. Verticale flens (verlengstuk van middelste spuitboom)
4. Flenskopbout (3/8 x 1 inch)

2. Monteer het verlengstuk van de middelste spuitboom losjes tegen het frame (Figuur 52); gebruik hierbij de 2 flenskopbouten (3/8 x 1") en 2 flensborgmoeren (3/8") die u verwijderd hebt in stap 1 van De frames van de middelste spuitboom losmaken (bladz. 25).
3. Lijn de openingen in de verticale flenzen van het verlengstuk van de middelste spuitboom uit met de openingen in het andere frame (Figuur 52).
4. Monteer het verlengstuk van de middelste spuitboom losjes tegen het andere frame (Figuur 52); gebruik hierbij de 2 flenskopbouten (3/8 x 1") en 2 flensborgmoeren (3/8") uit de egalisatieset van het GeoLink spuitsysteem (Figuur 52).
5. Lijn de gaten in de cilinderbevestiging uit met de openingen in het midden van het frame en het verlengstuk van de middelste spuitboom (Figuur 53).

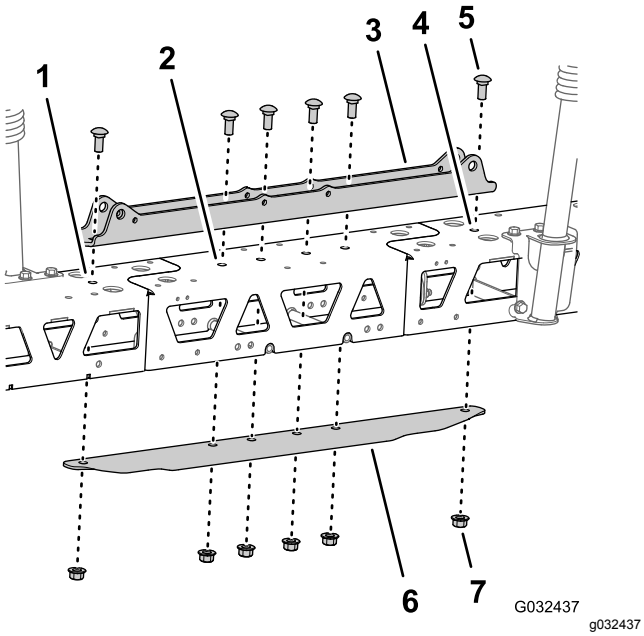

Figuur 53

1. Linkerframe
2. Verlenging van middelste spuitboom
3. Cilinderbevestiging (breed)
4. Rechter frame
5. Slotbout (1/2 x 1-1/4 inch)
6. Verbindingsplaat (breed)
7. Flensborgmoer (1/2 inch)

6. Monteer de verbindingsplaat op het frame en het verlengstuk van de middelste spuitboom, en lijn de opening in de verbindingsplaat uit met de openingen in het midden van de frames en het verlengstuk van de spuitboom (Figuur 53).
7. Monteer de cilinderbevestiging, de frames, het verlengstuk van de middelste spuitboom en de verbindingsplaat met de 2 slotbouten (1/2 x 1-1/4") en 2 flensborgmoeren (1/2") die u verwijderd hebt in stap 2 van De frames van de middelste spuitboom losmaken (bladz. 25), en de 4 slotbouten (1/2 x 1-1/4") en 4 flensborgmoeren (1/2") van de egalisatieset van het GeoLink spuitsysteem (Figuur 53).
8. Draai de flenskopbouten en flensborgmoeren van 3/8" vast met een torsie van 37 tot 45 Nm.
9. Draai de flensborgmoeren van 1/2" vast met een torsie van 91 tot 113 Nm.

12

De bevestigingsbeugels en spuitdoppen monteren op de middelste spuitboom

Benodigde onderdelen voor deze stap:

2	Spuitdop
2	Slang (spuitklep 5 of 6)
2	Flensborgmoer (5/16")

De steunbeugels monteren op de middelste spuitboom

Hefvermogen: 55 kg

1. Ondersteun de middelste spuitboom met een takel met voldoende hefvermogen.
2. Lijn de openingen in de rechter steunbeugel uit met de openingen in het rechter frame, zoals getoond in Figuur 54.

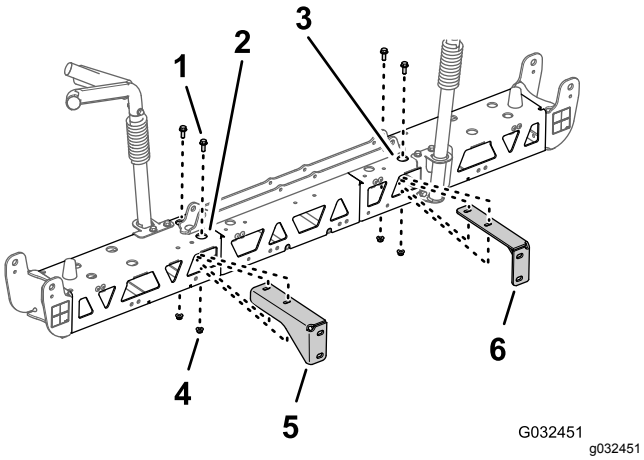

Figuur 54

1. Flenskopbout (3/8 x 1")
2. Rechter frame (middelste spuitboom)
3. Linkerframe (middelste spuitboom)
4. Flensborgmoer (⅜")
5. Rechtersteunbeugel (middelste spuitboom)
6. Linkersteunbeugel (middelste spuitboom)

3. Monteer de rechter steunbeugel tegen het rechter frame (Figuur 54); gebruik hierbij de 2 flenskopbouten (3/8 x 1") en 2 flensborgmoeren (3/8") die u verwijderd hebt in stap 2 en 3 van De steunbeugels van de middelste spuitboom verwijderen (bladz. 24).
4. Herhaal stap 2 en 3 voor de linker steunbeugel aan het linker frame (Figuur 54).
5. Draai de flenskopbouten en flensmoeren vast met een torsie van 37 tot 45 N·m.

De spuitdoppen en slangen voor de middelste spuitboom monteren

1. Gebruik een takel om de nieuwe middelste spuitboom tot een comfortabele werkhoogte te tillen.
2. Ga naar de 2 spuitdoppen van de egalisatieset van het GeoLink spuitsysteem. Verwijder de schroef in roestvrij staal waarmee de bovenste klemhelft aan de zitting is bevestigd (Figuur 55).

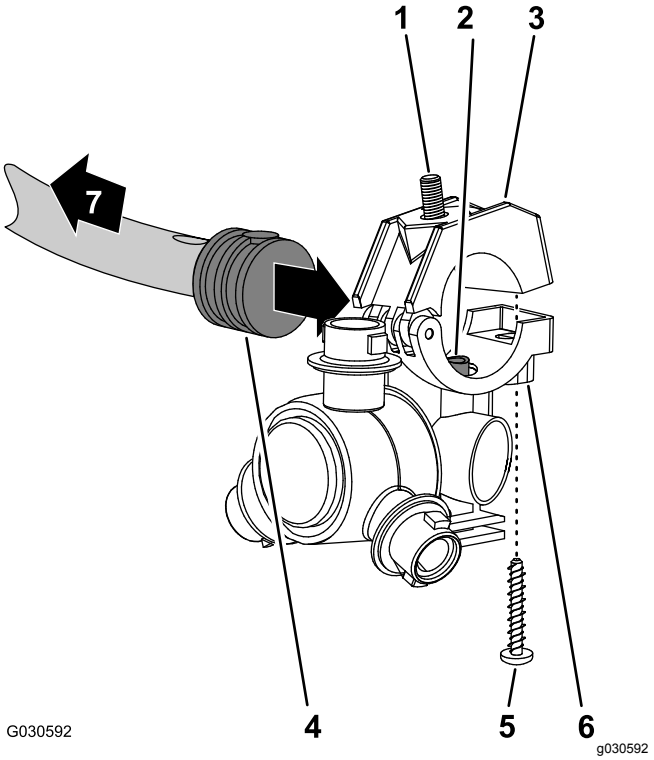

Figuur 55

1. Inbusbout (5/16 x 3/4 inch – roestvrij staal)
2. Verbindingsbuis
3. Bovenste klemhelft
4. Enkele steel met slangribbel (½")
5. Schroef van roestvrij staal (nr. 12 x 1¼")
6. Spuitdopbehuizing
7. Naar de spuiteenheid

3. Zoek de opening in de zijkant van de enkele steel met slangribbel aan het uiteinde van de slang van 25 cm van de slangeenheid (spuitklep 5 of 6) voor de middelste spuitboom (Figuur 55 en Figuur 56).

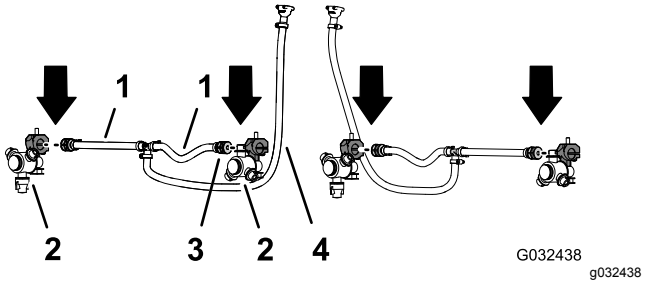

Figuur 56

1. Slang 13 x 250 mm (spuitklep 5 of 6)
2. Spuitdop
3. Enkele steel met slangribbel (13 mm)
4. Slang en geribde koppeling 13 x 810 mm (spuitklep 5 of 6)

4. Lijn de verbindingsbuis in de zitting van een spuitdop (Figuur 55) uit met de opening in de zijkant van de enkele steel met slangribbel (½").

5. Sluit de bovenste klemhelft rond de geribde slangaansluiting en zet de halve klem en sproeikopbehuizing (Figuur 55) vast met de roestvast stalen schroef (nr. 12 x 1¼"); draai de schroef aan met 14 tot 18 N·m

   Belangrijk: **Draai de roestvast stalen schroef niet harder aan dan aangegeven in stap 5.**

   Opmerking: Zorg ervoor dat de inbusbout (5/16 x 3/4 inch) in de uitsparing in de bovenste klemhelft zit wanneer u de klem sluit.

6. Gebruik de spuitdop, inbusbout en schroef van roestvrij staal die u verwijderd hebt in stap 1 en 2 van De spuitdoppen van de spuitmachine verwijderen (bladz. 23) en herhaal stap 3 tot 5 voor de enkele steel met slangribbel (Figuur 55 en Figuur 56) aan het uiteinde van de andere slang van 25 cm.
7. Gebruik de 2 spuitdoppen die u verwijderd hebt in stap 4 van De spuitdoppen van de spuitmachine verwijderen (bladz. 23) en herhaal stap 3 tot 5 voor de enkele steel met slangribbel van de andere slangeenheid (spuitklep 5 of 6) voor de middelste spuitboom (Figuur 55 en Figuur 56).

De spuitdoppen en slangen op de middelste spuitboom monteren

1. Leid de slang van 13 mm en de spuitdop tussen de framesteunen van het buitenste frame (Figuur 57).

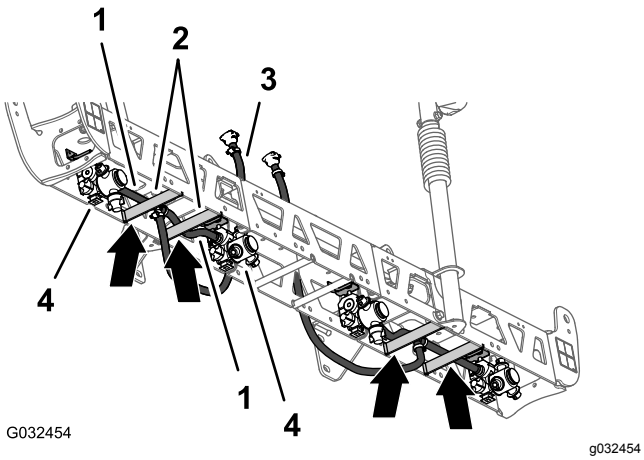

Figuur 57

1. Slangen van 13 x 250 mm
2. Framesteunen (linker frame)
3. Slang en geribde koppeling 13 x 810 mm
4. Spuitdoppen

2. Leid de slang en de spuitdop boven de framesteun en naar buiten, naar de buitenste spuitdopbeugel (Figuur 57).
3. Breng de inbusbout (5/16 x 3/4") van de spuitdop door de opening in de spuitdopbeugel en bevestig de spuitdop losjes aan de beugel; gebruik hierbij een flensborgmoer (5/16") van de egalisatieset van het GeoLink spuitsysteem (Figuur 58).

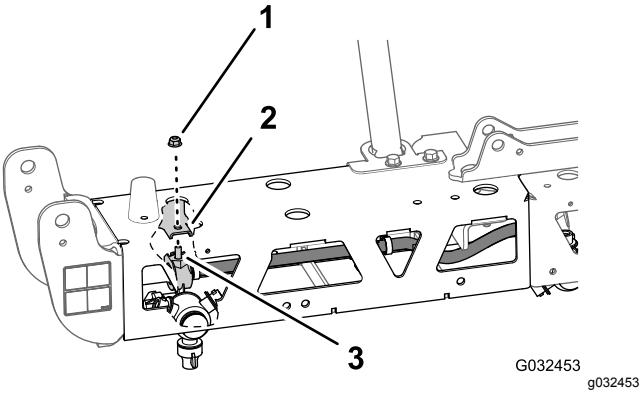

Figuur 58

1. Flensborgmoer (5/16")
2. Spuitdopbeugel (buitenste)
3. Inbusbout (5/16 x 3/4 inch – roestvrij staal)

4. Leid de andere slang van 13 mm en de spuitdop tussen de framesteunen van het buitenste frame (Figuur 57).
5. Leid de slang en de spuitdop boven de framesteun en naar binnen, naar de binnenste spuitdopbeugel (Figuur 57).
6. Breng de inbusbout (5/16 x 3/4") van de spuitdop door de opening in de spuitdopbeugel (Figuur 58) en bevestig de spuitdop losjes aan de beugel; gebruik hierbij de flensborgmoer (5/16") die u verwijderd hebt in stap 1 en 4 van De spuitdoppen van de spuitmachine verwijderen (bladz. 23).
7. Draai de flensborgmoer aan met 1978 tot 2542 N·cm.
8. Leid de slang met geribde koppeling van 13 x 810 mm naar de zijkant van de middelste spuitboom met de linker- en rechtersteunbeugel (Figuur 57).
9. Herhaal stap 1 tot en met 8 voor de andere slang en spuitdop aan het andere buitenste frame (Figuur 57 en Figuur 58).

13

De spuitboomkleppen verwijderen

Benodigde onderdelen voor deze stap:

3	Dop (snelkoppeling)
3	Borgclip

De omloopslang van de spuitboom verwijderen

1. Verwijder het bovenste uiteinde van de omloopslang. Ga als volgt te werk:
   - **Voor machines zonder optionele spuitstok of optionele elektrische slanghaspel:** Verwijder de kleine borgclip waarmee de snelkoppelfitting van de omloopslang bevestigd is aan de snelkoppelfitting van de omloopklep van de rechterspuitboom (Figuur 59).

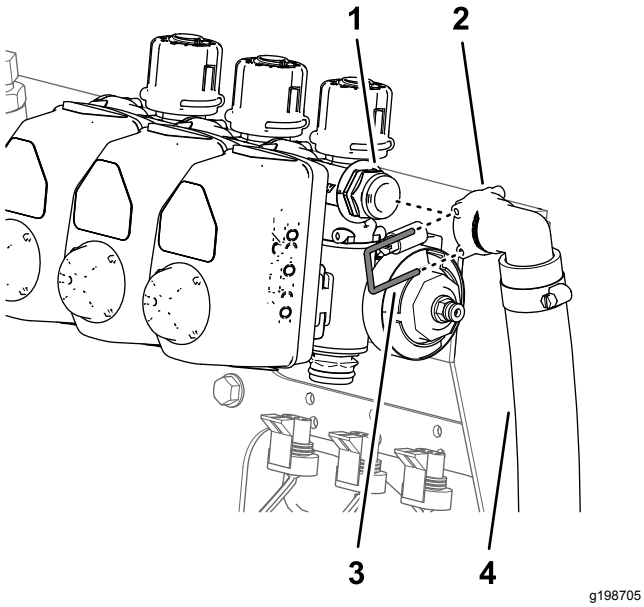

Figuur 59

1. Snelkoppelfitting (omloopklep van rechterspuitboom)
2. Snelkoppelfitting (vrouwelijke aansluiting van 90° — omloopslang)
3. Kleine borgclip
4. Omloopslang

   - **Voor machines met optionele spuitstok of optionele elektrische slanghaspel:** Verwijder de borgclip waarmee de snelkoppelfitting van de afsluitklep bevestigd is aan de vrouwelijke snelkoppeling van de omloopklep van de rechterspuitboom.

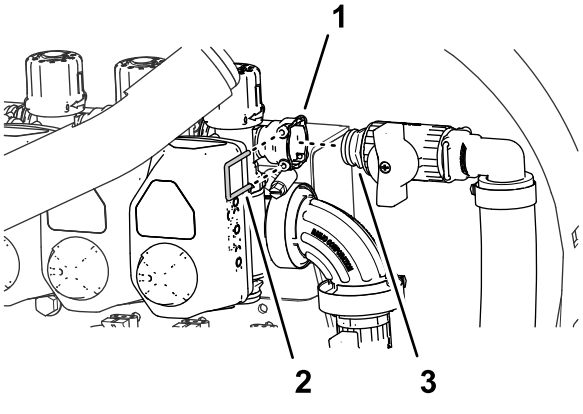

Figuur 60

1. Vrouwelijke snelkoppeling (omloopklep van rechterspuitboom)
2. Borgclip
3. Snelkoppelfitting (afsluitklep)

2. Verwijder de grote borgclip waarmee de slangpilaar van 90° aan het onderste uiteinde van de omloopslang bevestigd is aan de tussenschotfitting van de spuittank (Figuur 61).

   Opmerking: Bewaar de grote borgclip om deze later te monteren in De omloopslangen op de tank monteren (bladz. 42).

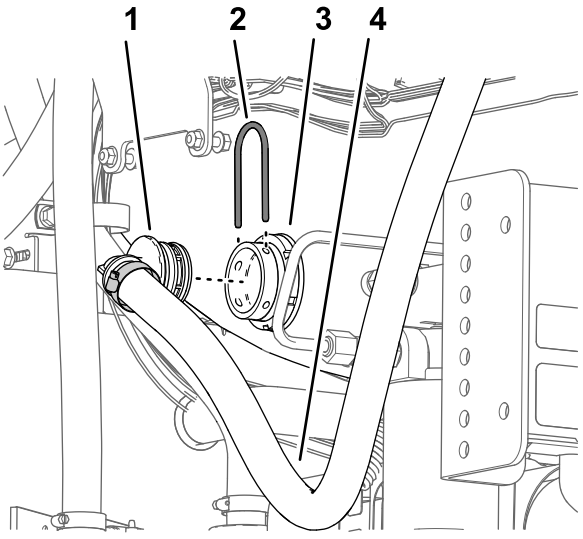

Figuur 61

1. 90° geribde fitting
2. Grote borgclip
3. Tussenschotfitting
4. Omloopslang

3. Verwijder de omloopslang van de machine.

   Opmerking: U hebt de omloopslang en de kleine borgclip niet meer nodig.

De omloopkleppen plaatsen – Machines zonder optionele spuitstok of optionele elektrische slanghaspel

1. Verwijder de 3 borgclips waarmee de 3 klepactuators bevestigd zijn aan de kleppen van de linker-, rechter- en middelste spuitboom (Figuur 62).

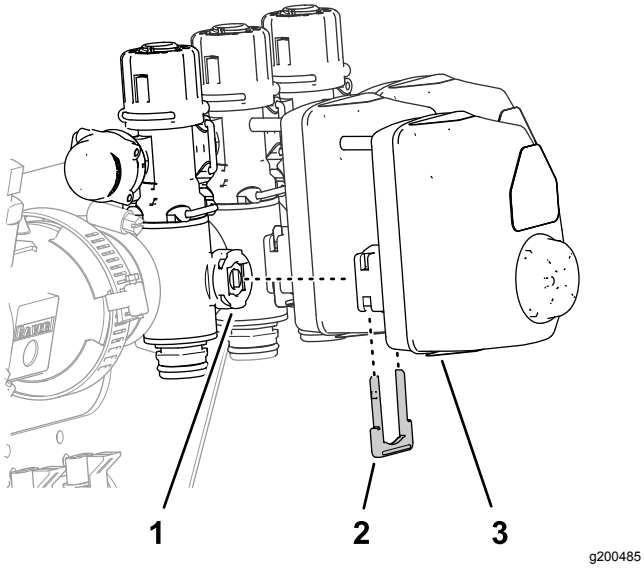

Figuur 62

1. Spuitboomklep
2. Borgclip
3. Klepactuator

2. Verwijder de klepactuators van de spuitboomkleppen van de linker-, rechter- en middelste spuitboom (Figuur 62).
3. Verwijder de borgclip waarmee de dop bevestigd is aan de snelkoppelfitting van de omloopklep (Figuur 63).

   Opmerking: U hebt de dop niet meer nodig.

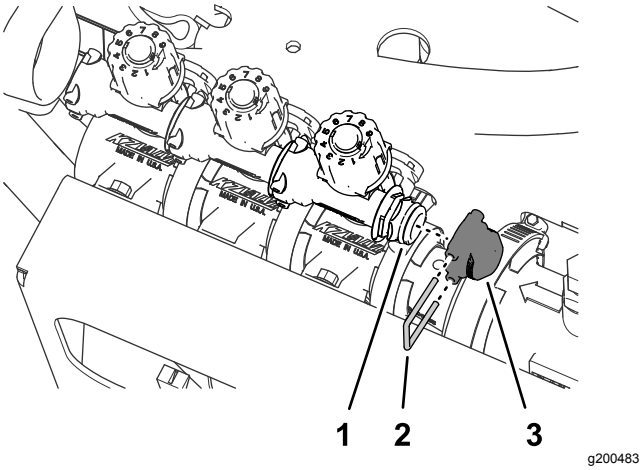

Figuur 63

1. Snelkoppelfitting (omloopklep)
2. Borgclip
3. Dop

4. Verwijder de 3 borgclips waarmee de 3 omloopkleppen bevestigd zijn aan de kleppen van de linker-, rechter- en middelste spuitboom (Figuur 64).

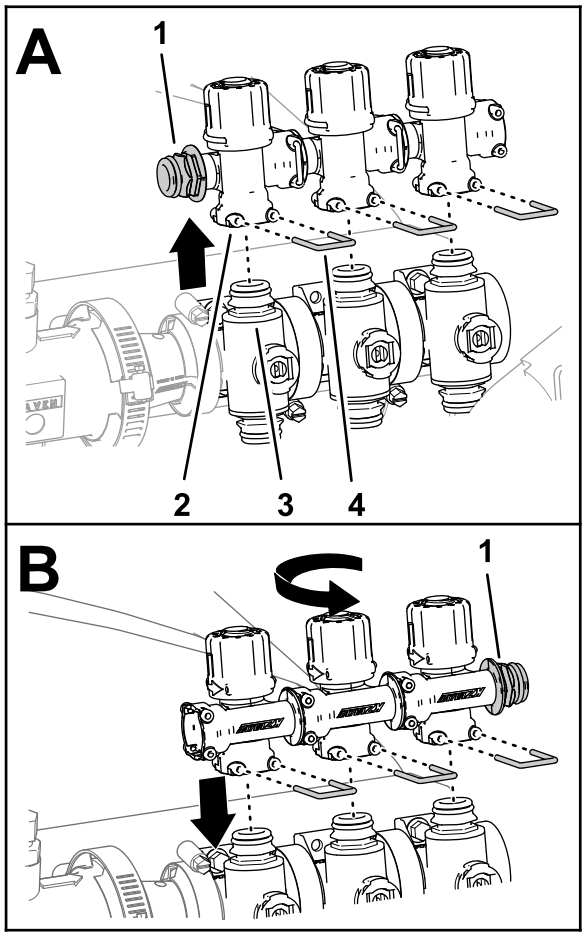

g200486

Figuur 64

1. Snelkoppelfitting
2. Vrouwelijke snelkoppeling (omloopklep)
3. Snelkoppelfitting (spuitboomklep)
4. Borgclip

5. Til de omloopkleppen van de spuitboomkleppen (Figuur 64).
6. Draai de omloopkleppen 180° en druk ze op de snelkoppelfittings van de spuitboomkleppen (Figuur 64).
7. Bevestig de 3 omloopkleppen aan de spuitboomkleppen; gebruik de 3 borgclips die u verwijderd hebt in stap 4 (Figuur 64).
8. Monteer de plug in de vrouwelijke snelkoppeling van de omloopklep (Figuur 65).

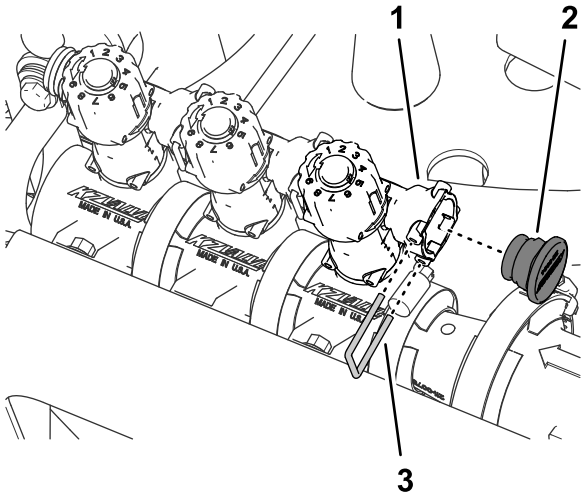

g200481

Figuur 65

1. Vrouwelijke snelkoppeling (omloopklep)
2. Plug
3. Borgclip

9. Bevestig de plug aan de vrouwelijke snelkoppeling; gebruik hierbij de borgclip die u verwijderd hebt in stap 3 (Figuur 65).
10. Monteer de 3 klepactuators op de kleppen van de linker-, rechter- en middelste spuitboom (Figuur 62); gebruik de borgclips die u verwijderd hebt in stap 1.

De spuitboomkleppen verwijderen van de bevestigingsbeugel van het verdeelstuk

Opmerking: U zal de spuitboomkleppen toevoegen aan de kleppen van het 10-kleppensysteem van de GeoLink in De 3 spuitboomkleppen op de klepbevestiging monteren (bladz. 47).

1. Verwijder de 2 flenskopbouten (¼" x ¾") en 2 borgmoeren (¼") waarmee de klep van de linker spuitboom bevestigd is aan de bevestigingsbeugel van het verdeelstuk (Figuur 66).

   Opmerking: U hebt de 2 flenskopbouten en de borgmoeren niet meer nodig.

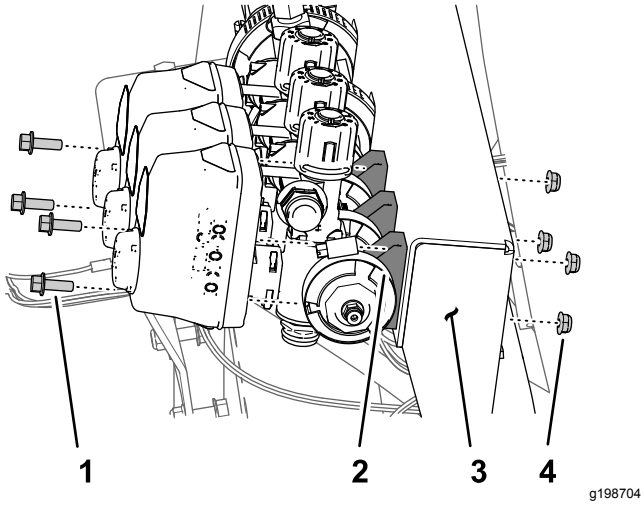

Figuur 66

1. Flenskopbout (¼" x ¾")
2. Spuitboomklep
3. Bevestigingsbeugel van verdeelstuk
4. Borgmoer (¼")

2. Verwijder de 2 flenskopbouten (1/4 x 3/4") en 2 borgmoeren (1/4") waarmee de klep van de rechter spuitboom bevestigd is aan de bevestigingsbeugel van het verdeelstuk (Figuur 66).
3. Verwijder de flensklem (40 x 64 mm) en de pakking (25 x 35 mm) waarmee de flens van de linkerspuitboomklep bevestigd is aan de adapter (Figuur 66).

   Opmerking: Bewaar de 2 flenskopbouten, 2 borgmoeren, flensklem en pakking voor montage in De 3 spuitboomkleppen op de klepbevestiging monteren (bladz. 47).

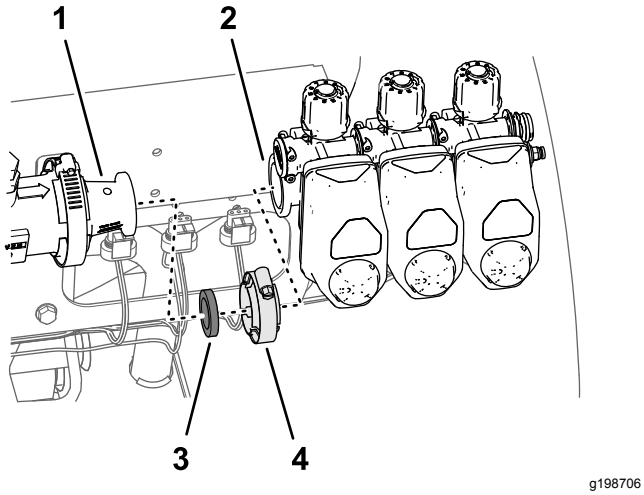

Figuur 67

1. Adapter
2. Flens (linkerspuitboomklep)
3. Pakking, 25 x 35 mm
4. Flensklem, 40 x 64 mm

4. Verwijder de 3 spuitboomkleppen van de machine (Figuur 67).
5. Verwijder de stickers van de actuators van de 3 spuitboomkleppen (Figuur 68).

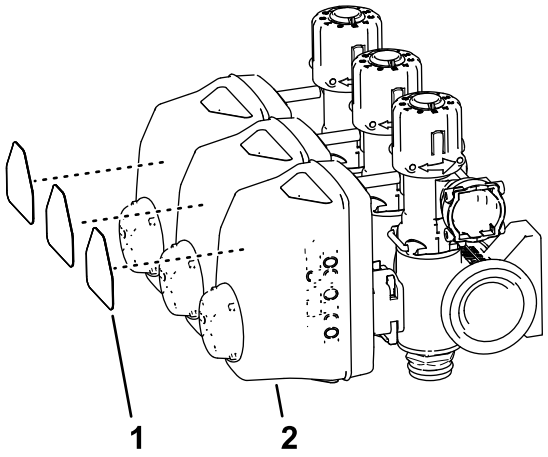

Figuur 68

1. Sticker van spuitboomklep
2. Actuator (spuitboomklep)

6. Verwijder de flensklem van 51 mm en de pakking van 38 mm waarmee de flens van de adapter bevestigd is aan de flens van de vloeistofstroommeter (Figuur 69).

   Opmerking: Bewaar de flensklem en pakking voor montage in Het verdeelstuk op de vloeistofstroommeter monteren (bladz. 40).

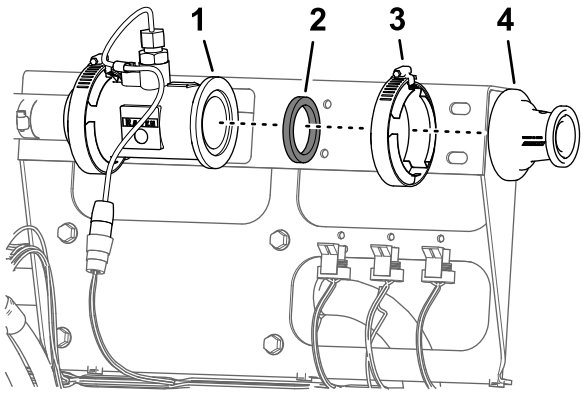

Figuur 69

1. Flens (vloeistofstroommeter)
2. Pakking
3. Flensklem 51 mm
4. Adapter

14

De steunklemmen van de vloeistofstroommeter monteren

Benodigde onderdelen voor deze stap:

1	Bevestiging van vloeistofstroommeter
4	Helft van steunklem
4	Bout (1/2 x 4-1/4 inch)
4	Flensborgmoeren (¼")

De beugel van de spuitboomklep verwijderen

1. Koppel de connector met 3 contacten van de machinekabelboom met aanduiding FLOW METER (vloeistofstroommeter) af van de stekker met 3 pinnen van de vloeistofstroommeter (Figuur 70).

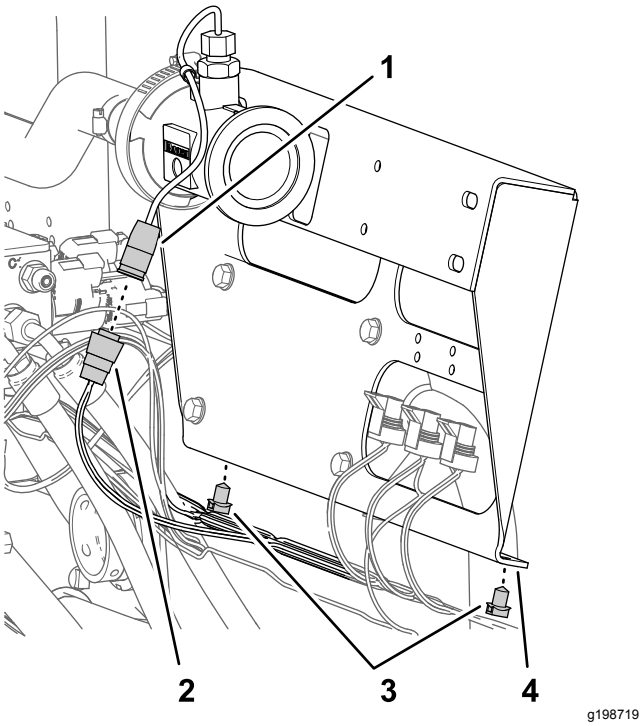

Figuur 70

1. Stekker met 3 pinnen (vloeistofstroommeter)
2. Connector met 3 contacten (machinekabelboom — VLOEISTOFSTROOMMETER)
3. Druknagels
4. Beugel van spuitboomklep

2. Maak de 2 druknagels van de machinekabelboom los van de onderste flens van de beugel van de spuitboomklep (Figuur 70).
3. Verwijder de 4 flenskopschroeven (5/16 x 3/4 inch) waarmee de beugel van de spuitboomklep is bevestigd van de klepbevestiging, en verwijder de klepbeugel van de machine (Figuur 71).

   Opmerking: Bewaar de 4 flenskopschroeven voor montage in stap De bevestiging en de klemmen van de vloeistofstroommeter monteren (bladz. 33); de beugel van de spuitboomklep hebt u niet meer nodig.

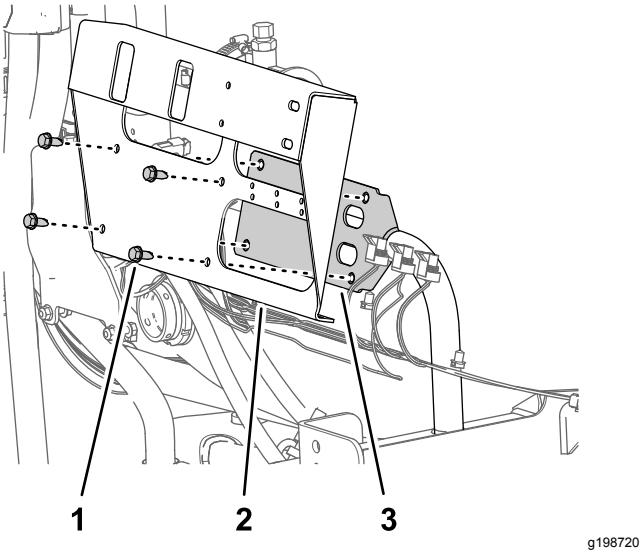

Figuur 71

1. Flenskopschroef (5/16 x 3/4 inch)
2. Beugel van spuitboomklep
3. Klepbevestiging

De bevestiging en de klemmen van de vloeistofstroommeter monteren

1. Lijn de openingen in de beugel van de vloeistofstroommeter uit met de openingen in de klepbevestiging (Figuur 72).

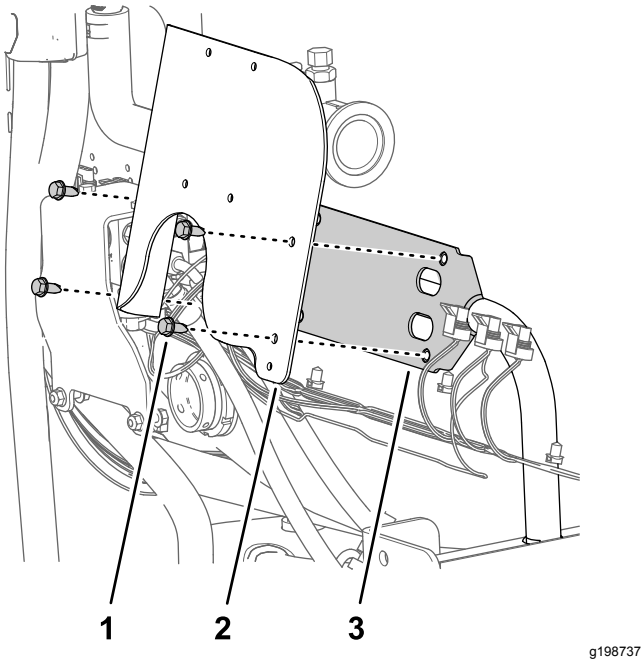

Figuur 72

1. Flenskopschroef (5/16 x 3/4 inch)
2. Beugel van vloeistofstroommeter
3. Klepbevestiging

2. Monteer de beugel van de vloeistofstroommeter op de klepbevestiging; gebruik hierbij de 4 flenskopschroeven die u verwijderd hebt in stap 3 van De beugel van de spuitboomklep verwijderen (bladz. 33), en draai de schroeven aan met een torsie van 1978 tot 2542 Ncm.
3. Breng 2 helften van de steunklem aan tussen de vloeistofstroommeter en de beugel van de vloeistofstroommeter, en lijn de openingen in de klemhelften uit met de openingen in de beugel (Figuur 73).

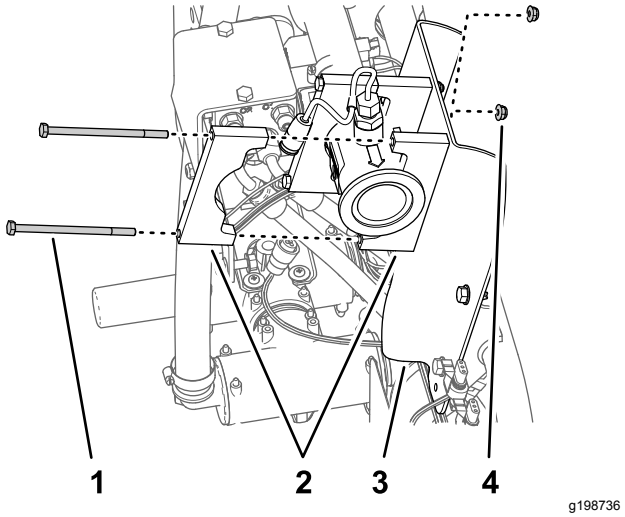

Figuur 73

1. Bout (1/2 x 4-1/4 inch)
2. Helft van steunklem
3. Beugel van vloeistofstroommeter
4. Flensborgmoeren (¼")

4. Lijn een helft van de steunklem aan de achterzijde van de vloeistofstroommeter uit met 1 van de klemhelften die u gemonteerd hebt in stap 3 (Figuur 73).
5. Monteer de beide klemhelften op de beugel van de vloeistofstroommeter (Figuur 73); gebruik 2 bouten (1/4 x 4-1/2 inch) en 2 flensborgmoeren (1/4 inch).
6. Herhaal stap 4 en 5 voor de andere klemhelft die u gemonteerd hebt in stap 3.
7. Haal de bouten en moeren aan met 1017 tot 1243 Ncm.

15

De kabelboom monteren op de machine

Benodigde onderdelen voor deze stap:

1	Achterste kabelboom
7	Kabelbinder

De kabelboom van de set leiden

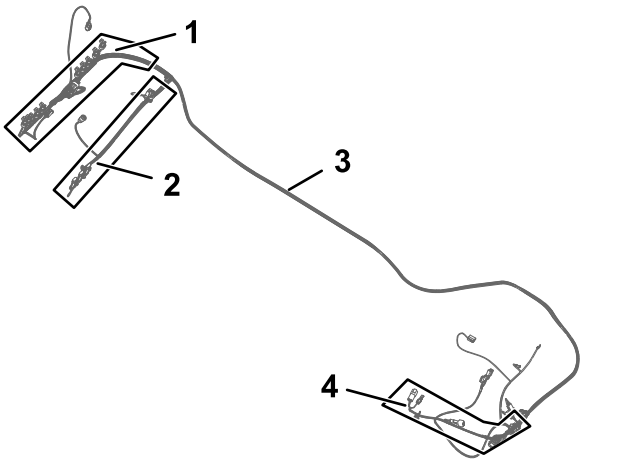

Figuur 74

1. Aftakking kabelboom 102 cm – ASC10 en SPUITDOPKLEP 1 tot 10
2. Aftakking kabelboom 89 cm — DEBIETKLEP, HOOFDKLEP, VLOEISTOFSTROOMMETER, LINKERSPUITBOOM, MIDDELSTE SPUITBOOM en RECHTERSPUITBOOM
3. Bijgeleverde kabelboom van 457 cm
4. Aftakking kabelboom 84 cm – POMPKOPPELING

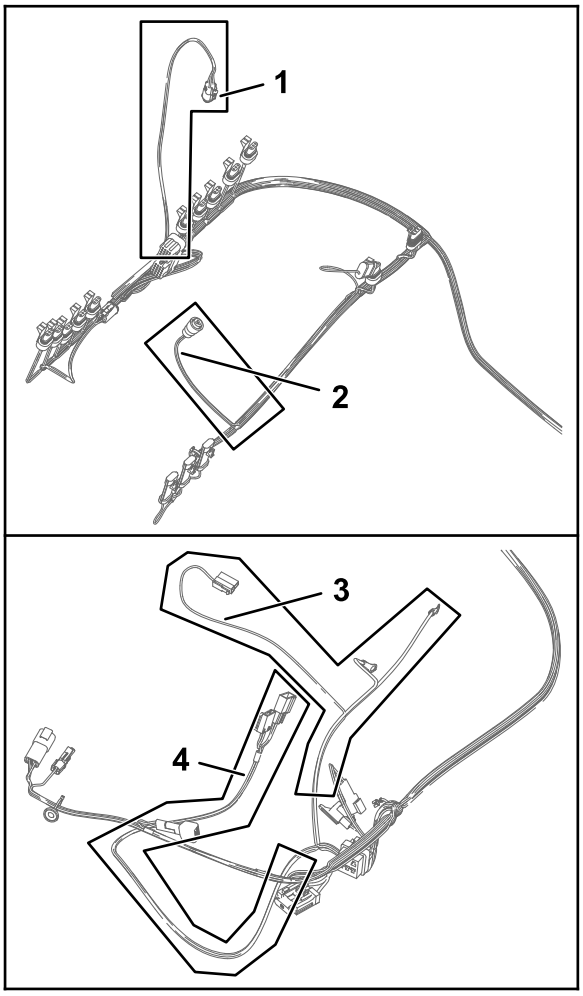

Figuur 75

1. Aftakking kabelboom 61 cm – DRUKOMZETTER GROENE WIG
2. Aftakking kabelboom 23 cm – VLOEISTOFSTROOMMETER
3. Aftakking kabelboom 60 cm — NAAR PLUSPOOL ACCU, minpool accu en wisselstroomdynamo
4. Aftakking kabelboom 66 cm — ASC 10 INSCHAKELRELAIS, ZEKERING 50 A, DIODE, GESCHAKELD VERMOGEN VOOR GEN. 2 TOPCON, en ASC 10 voeding en CAN van X25

1. Zoek de kabelboomaftakkingen van 84 cm, 60 cm en 66 cm van de bijgeleverde kabelboom (Figuur 74 en Figuur 75).
2. Leid de kabelboomaftakkingen van 84 cm, 60 cm en 66 cm van de bijgeleverde kabelboom langs de machinekabelboom naar de linkerkant van de machine (Figuur 76 en Figuur 77).

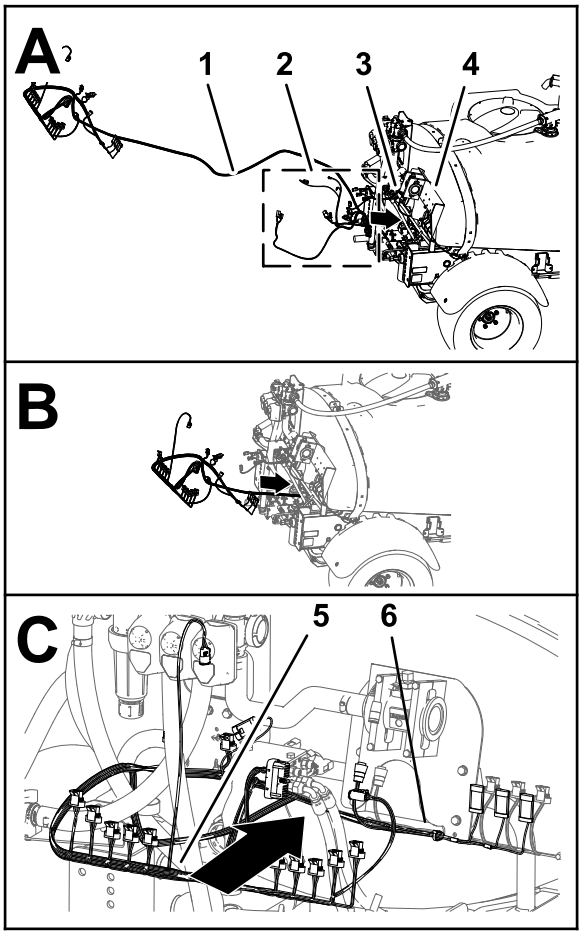

g198861

Figuur 76

1. Bijgeleverde kabelboom van 457 cm
2. Kabelboomaftakkingen van 84 cm, 60 cm en 66 cm
3. Kabelboom van machine
4. Bevestigingsbeugel van verdeelstuk
5. Kabelboomaftakking van 102 cm
6. Kabelboomaftakking van 89 cm

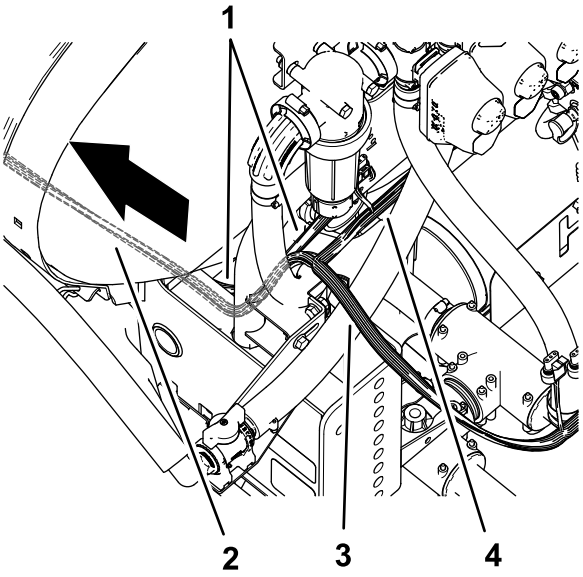

g199037

Figuur 77

1. Kabelboom van machine
2. Bijgeleverde kabelboom van 457 cm
3. Aftakking kabelboom 102 cm – ASC10 en SPUITDOPKLEP 1 tot 10
4. Aftakking kabelboom 89 cm — DEBIETKLEP, HOOFDKLEP, VLOEISTOFSTROOMMETER, LINKERSPUITBOOM, MIDDELSTE SPUITBOOM en RECHTERSPUITBOOM

3. Leid de kabelboomaftakkingen van 84 cm, 60 cm en 66 cm van de bijgeleverde kabelboom naar voren langs het linkerframekanaal (Figuur 79 en Figuur 80).

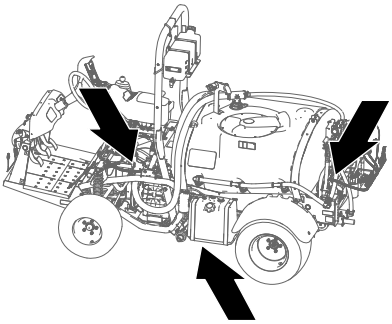

g199043

Figuur 78

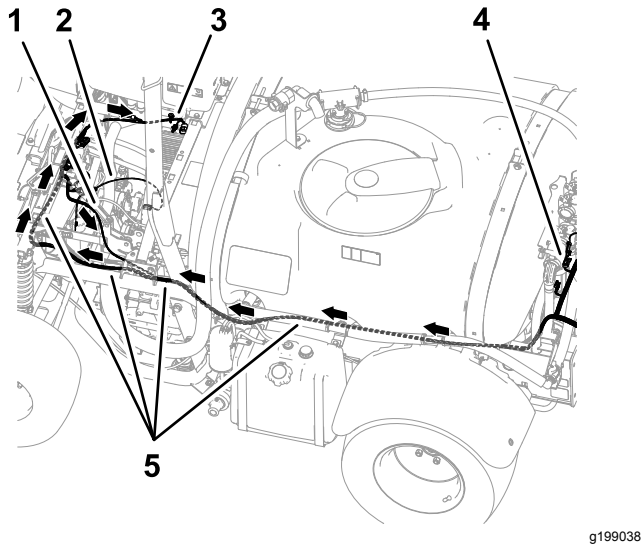

Figuur 79

1. Aftakking kabelboom 84 cm – pompkoppeling
2. Aftakking kabelboom 60 cm — NAAR PLUSPOOL ACCU, minpool accu en wisselstroomdynamo
3. Aftakking kabelboom 66 cm — ASC 10 INSCHAKELRELAIS, ZEKERING 50 A, DIODE, GESCHAKELD VERMOGEN VOOR GEN. 2 TOPCON, en ASC 10 voeding en CAN van X25
4. Aftakking kabelboom 102 cm – ASC10 en SPUITDOPKLEP 1 tot 10
5. Bijgeleverde kabelboom van 457 cm

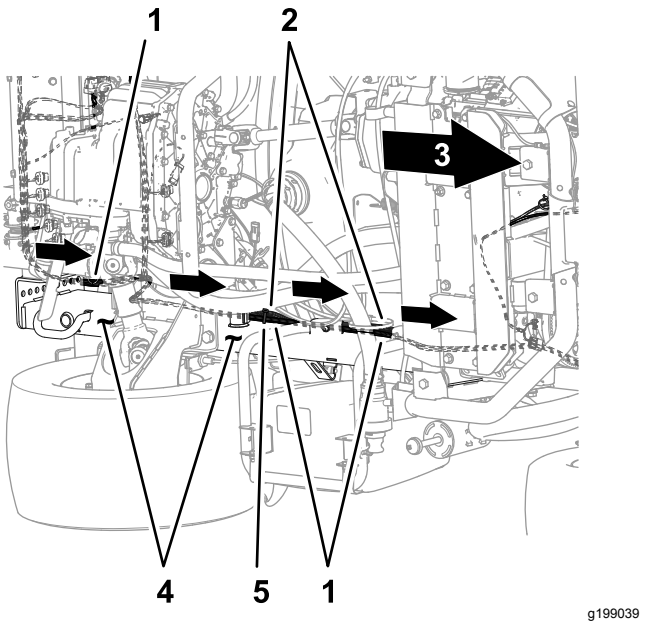

Figuur 80

Onderkant van machine

1. Bijgeleverde kabelboom van 457 cm
2. Kabelboom van machine
3. Voorkant van machine
4. Linkerframekanaal
5. Kabelbinder

4. Leid de kabelboomaftakkingen van 84 cm, 60 cm en 66 cm van de bijgeleverde kabelboom langs de machinekabelboom aan de buitenkant van de parkeerrem (Figuur 81).

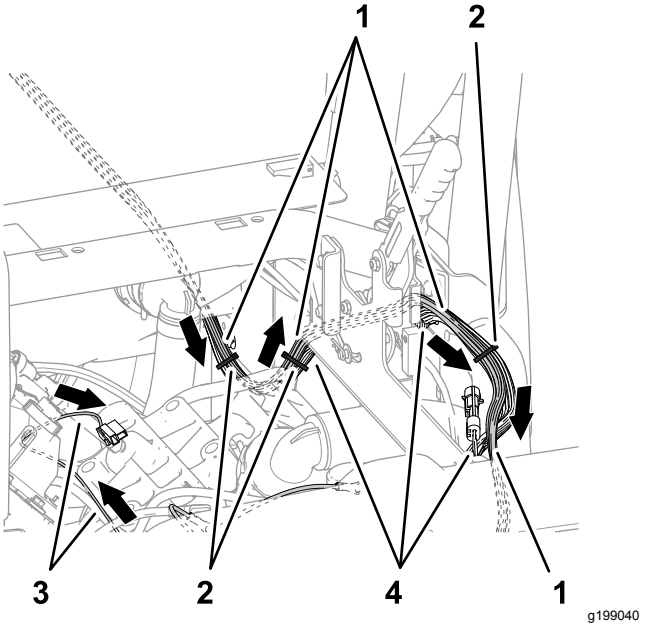

Figuur 81

1. Bijgeleverde kabelboom van 457 cm
2. Kabelbinders
3. Aftakking kabelboom 60 cm — NAAR PLUSPOOL ACCU, minpool accu en wisselstroomdynamo
4. Kabelboom van machine

5. Leid de kabelboomaftakkingen van 84 cm, 60 cm en 66 cm van de bijgeleverde kabelboom over de schokbrekerbuis; zie Figuur 82).

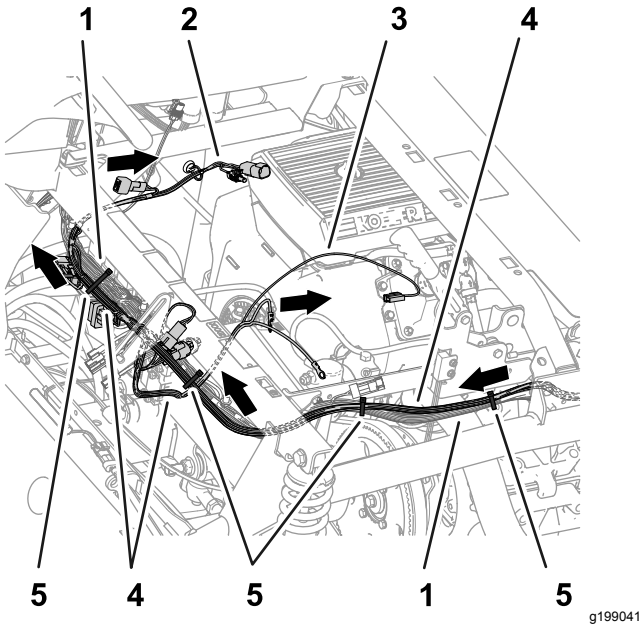

Figuur 82

1. Kabelboom van machine
2. Aftakking kabelboom 66 cm — ASC 10 INSCHAKELRELAIS, ZEKERING 50 A, DIODE, GESCHAKELD VERMOGEN VOOR GEN. 2 TOPCON, en ASC 10 voeding en CAN van X25
3. Aftakking kabelboom 60 cm — NAAR PLUSPOOL ACCU, minpool accu en wisselstroomdynamo
4. Bijgeleverde kabelboom van 457 cm
5. Kabelbinders

6. Bevestig de bijgeleverde kabelboom aan de machinekabelboom; ga te werk zoals wordt afgebeeld in Figuur 80, Figuur 81 en Figuur 82.
7. Leid achteraan de machine de aftakking van de kabelboom van 89 cm langs de voorzijde van het hefverdeelstuk en naar de rechterkant van de vloeistofstroommeter; zie Figuur 83.

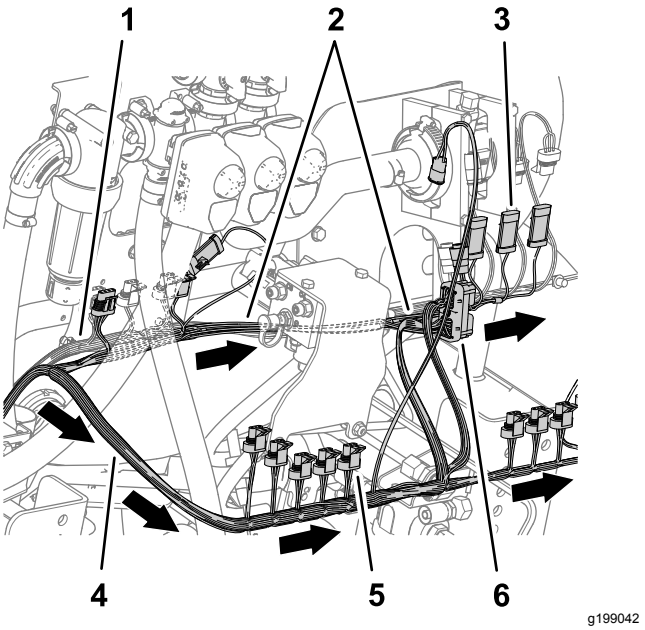

Figuur 83

1. Kabelboom van machine
2. Aftakking kabelboom 89 cm — DEBIETKLEP, HOOFDKLEP, VLOEISTOFSTROOMMETER, LINKERSPUITBOOM, MIDDELSTE SPUITBOOM en RECHTERSPUITBOOM
3. Stekker met 3 pinnen (MIDDELSTE SPUITBOOM)
4. Connector met 3 contacten (SPUITBOOMKLEP 5)
5. Aftakking kabelboom 102 cm – ASC10 en SPUITDOPKLEP 1 tot 10
6. Busconnector met 40 contacten (ASC 10)

8. Leid de kabelboomaftakking van 102 cm langs de achterzijde van het hefverdeelstuk en naar rechts; zie Figuur 83.

De connectoren van de linker-, rechter- en middelste spuitboomklep aansluiten

1. Sluit de stekker met 3 pinnen van de kabelboomaftakking van 89 cm met aanduiding LEFT SPRAY (linkerspuitboom) aan op de connector met 3 contacten van de machinekabelboom met aanduiding LEFT SPRAY VALVE (linkerspuitboomklep) (Figuur 84).

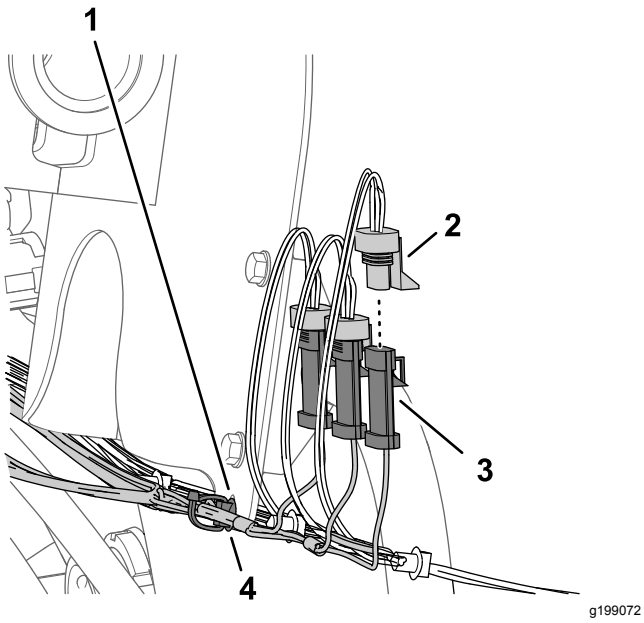

Figuur 84

1. Beugel van vloeistofstroommeter
2. Connector met 3 contacten — Kabelboomaftakking van 89 cm (RECHTERSPUITBOOM)
3. Stekker met 3 pinnen (machinekabelboom —RECHTERSPUITBOOMKLEP)
4. Druknagel

2. Sluit de stekker met 3 pinnen van de kabelboomaftakking met aanduiding CENTER SPRAY (middelste spuitboom) aan op de connector met 3 contacten van de machinekabelboom met aanduiding CENTER SPRAY VALVE (middelste spuitklep) (Figuur 84).
3. Sluit de stekker met 3 pinnen van de kabelboomaftakking met aanduiding RIGHT SPRAY (rechterspuitboom) aan op de connector met 3 contacten van de machinekabelboom met aanduiding RIGHT SPRAY VALVE (rechterspuitklep) (Figuur 84).
4. Steek de druknagels van de bijgeleverde kabelboom in de opening in de flens van de beugel van de vloeistofstroommeter (Figuur 84).

De elektrische connectoren van de vloeistofstroommeter, de hoofdspuitboomklep en de debietkleppen aansluiten

1. Sluit de elektrische connector van de kabelboomaftakking van 89 cm met aanduiding FLOW METER (vloeistofstroommeter) aan op de stekker met 3 pinnen van de vloeistofstroommeter (Figuur 85).

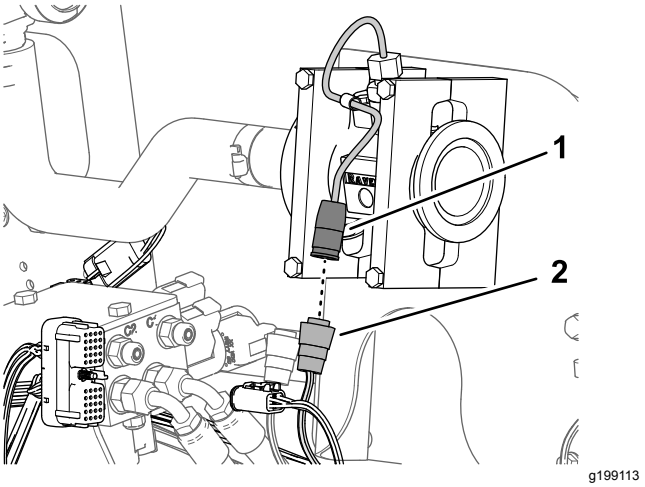

Figuur 85

1. Stekker met 3 pinnen (vloeistofstroommeter)
2. Connector met 3 contacten van aftakking van 89 cm van bijgeleverde kabelboom — VLOEISTOFSTROOMMETER

2. Sluit de stekker met 3 pinnen van de aftakking van 89 cm van de bijgeleverde kabelboom met aanduiding MASTER VALVE (hoofdklep) aan op de connector met 3 contacten van de machinekabelboom met aanduiding MASTER SPRAY VALVE (hoofdspuitklep) (Figuur 86).

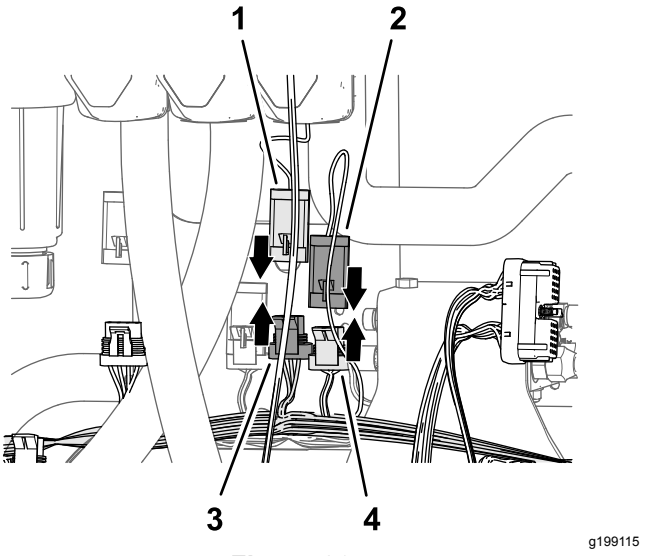

Figuur 86

1. Stekker met 3 pinnen (actuator – hoofdspuitklep)
2. Stekker met 3 pinnen van aftakking van 89 cm van bijgeleverde kabelboom — HOOFDKLEP
3. Stekker met 3 pinnen van aftakking van 89 cm van bijgeleverde kabelboom — HOOFDKLEP
4. Connector met 3 contacten (machinekabelboom —HOOFDSPUITKLEP)

3. Sluit de stekker met 3 pinnen van de actuator voor de hoofdspuitklep aan op de connector met 3 contacten van de aftakking van 89 cm van de

bijgeleverde kabelboom met aanduiding MASTER VALVE (hoofdklep) (Figuur 86).

4. Sluit de stekker met 4 pinnen van de actuator voor de debietklep aan op de connector met 4 contacten van de aftakking van 89 cm van de bijgeleverde kabelboom met aanduiding RATE VALVE (debietklep) (Figuur 87).

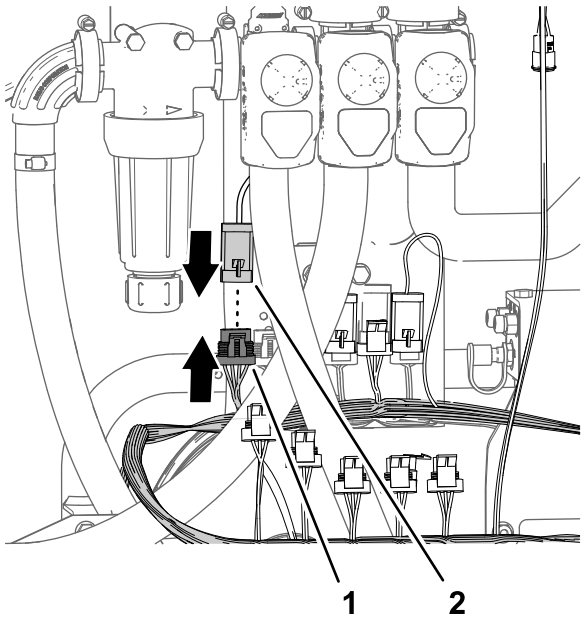

Figuur 87

1. Connector met 4 contacten van aftakking van 89 cm van bijgeleverde kabelboom — DEBIETKLEP
2. Stekker met 4 pinnen (actuator – debietklep)

16

Het verdeelstuk van de vloeistofstroommeter monteren

Benodigde onderdelen voor deze stap:

1	Rechte slangpilaar (1 x 2 inch)
3	Slangklem (3/4 tot 1-1/2 inches)
1	Slang (3" x 5¼")
1	Verdeelstuk
1	Slang (1 x 16 inch)

Het verdeelstuk in elkaar zetten

1. Monteer de slang (1 x 5-3/4 inch) op de rechte slangpilaar (1 x 2 inch); gebruik hierbij een slangklem (3/4 to 1-1/2 inch) en zet de klem handmatig vast (Figuur 88).

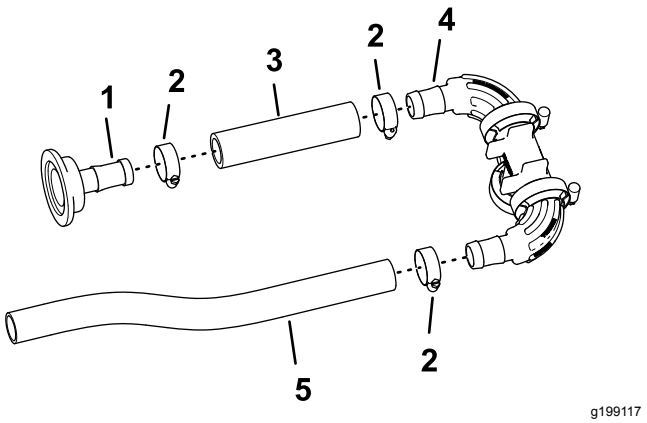

Figuur 88

1. Rechte slangpilaar (1 x 2 inch)
2. Slangklem (3/4 op 1-1/2 inch)
3. Slang (3" x 5¼")
4. Verdeelstuk
5. Slang (1 x 16 inch)

2. Monteer het andere uiteinde van de slang (1 x 5-3/4 inch) op de rechte slangpilaar van het verdeelstuk; gebruik hierbij een slangklem en ga te werk zoals in Figuur 88. Draai de slangklem handmatig vast.
3. Monteer de slang (1 x 16 inch) op de andere rechte slangpilaar van het verdeelstuk; gebruik hierbij een slangklem en draai deze handmatig vast (Figuur 88).

Het verdeelstuk op de vloeistofstroommeter monteren

1. Monteer de rechte slangpilaar (1 x 2 inch) op de flens van de vloeistofstroommeter; gebruik hierbij de pakking van 38 mm en de flensklem van 51 mm die u verwijderd hebt in stap 6 van De spuitboomkleppen verwijderen van de bevestigingsbeugel van het verdeelstuk (bladz. 31).

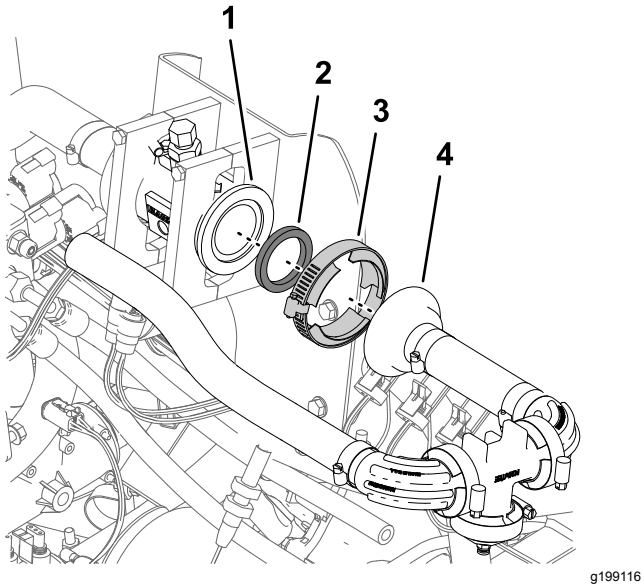

Figuur 89

1. Flens (vloeistofstroommeter)
2. Pakking, 38 mm
3. Flensklem 51 mm
4. Rechte slangpilaar (1 x 2 inch)

2. Draai de flensklem met de hand vast (Figuur 89).

17

De omloopslangen op de tank monteren

Benodigde onderdelen voor deze stap:

1	Slangpilaar 90° en slang
1	T-fitting (1 x 1 x 1 inch)
5	Slangklem (3/4 x 1-1/5 inch)
2	Slang (1 x 26 inches)
2	Slangpilaar 90° (1 x 3/4 inch NPT)
2	Vrouwelijke snelkoppeling (3/4 inch)
2	Afsluitklep

De omloopslangen in elkaar zetten

Voor deze procedure hebt u teflontape nodig

1. Wikkel teflontape rond de schroefdraad van de beide slangpilaren van 90° (1 x 3/4 inch NPT).

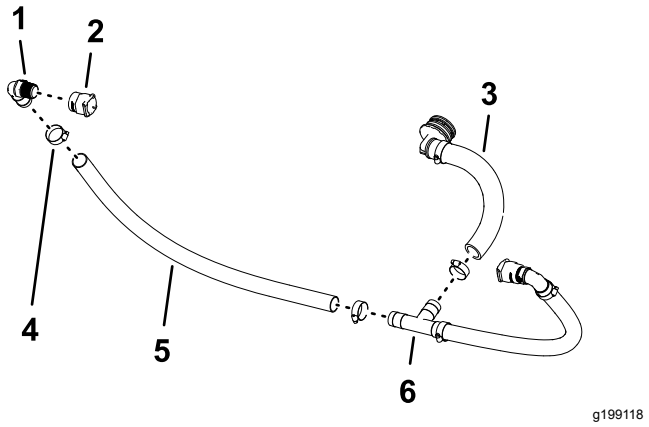

Figuur 90

1. Slangpilaar 90° (1 x 3/4 inch NPT)
2. Vrouwelijke snelkoppeling (3/4 inch)
3. Slangpilaar 90° en slang
4. Slangklem (3/4 x 1-1/5 inch)
5. Slang (1 x 26 inches)
6. T-fitting (1 x 1 x 1 inch)

2. Monteer de vrouwelijke snelkoppeling (3/4 inch) op de slangpilaar van 90° (1 x 3/4 inch NPT); zie Figuur 90.
3. Steek de slangpilaar van 90° (1 x 3/4 inch NPT) in de slang (1 x 26 inches) en bevestig de slang met een slangklem aan de fitting (Figuur 90).
4. Monteer het vrije uiteinde van de slang over de T-fitting (zie Figuur 90) en bevestig de slang met een slangklem aan de fitting.
5. Herhaal stap 2 tot en met 4 voor de andere slangpilaar van 90°, snelkoppelfitting en slang.
6. Monteer de slangpilaar van 90° en de slang op de T-fitting en bevestig de slang met een slangklem aan de fitting (Figuur 90).

De afsluitkleppen op de omloopslangen monteren

Machines met optionele spuitstok of optionele elektrische slanghaspel

1. Verwijder de 2 borgclips van de vrouwelijke snelkoppelingen (Figuur 91) die u gemonteerd hebt in De omloopslangen in elkaar zetten (bladz. 41).

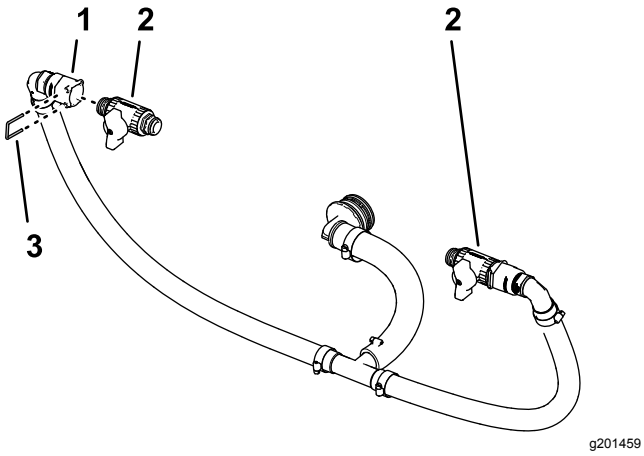

Figuur 91

1. Vrouwelijke snelkoppeling
2. Afsluitklep
3. Borgclip

2. Monteer de afsluitklep op de vrouwelijke snelkoppelfitting (Figuur 91).
3. Bevestig de klep op de fitting; gebruik hierbij de borgclip die u verwijderd hebt in stap 1.
4. Herhaal stap 2 en 3 voor de andere afsluitklep aan de andere vrouwelijke snelkoppelfitting.

De omloopslangen op de tank monteren

1. Lijn de omloopslang uit met de spuittank (Figuur 92).

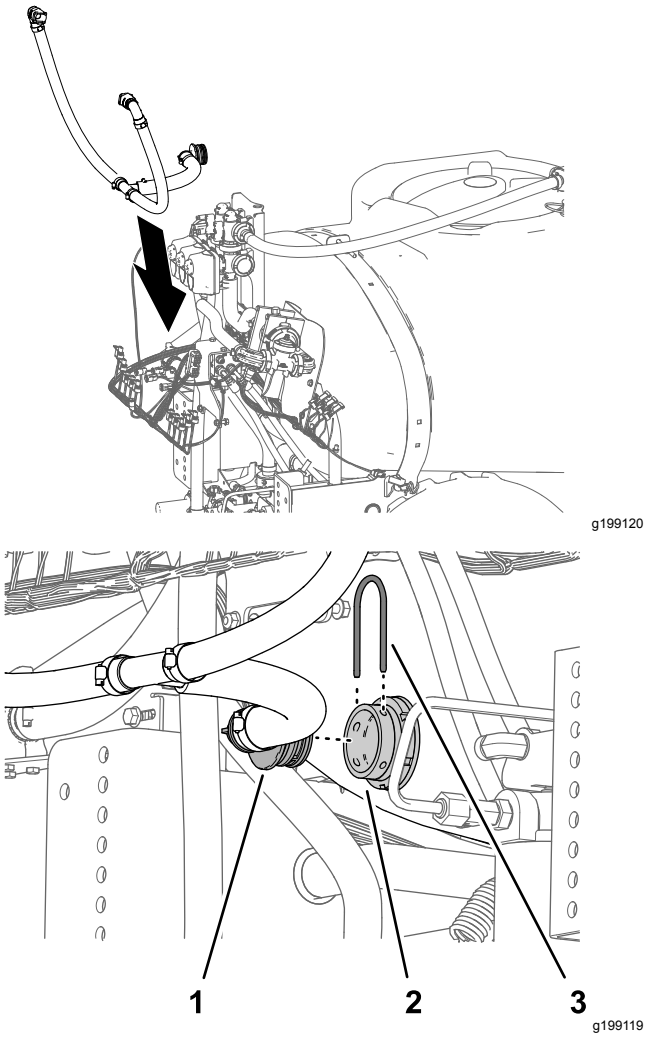

Figuur 92

1. 90° geribde fitting
2. Tussenschotfitting (spuittank)
3. Borgclip

2. Monteer de slangpilaar van 90° op het tussenschot van de spuittank, en bevestig de fittings met de borgclip die u verwijderd hebt in stap 2 van De omloopslang van de spuitboom verwijderen (bladz. 29).

18

De aangepaste middelste spuitboom monteren

Geen onderdelen vereist

Procedure

Hefvermogen: 55 kg

1. Gebruik een takel met voldoende hefvermogen om de middelste spuitboom op te tillen en lijn de openingen in de steunbeugel voor de spuitboom (Figuur 93) uit met de openingen in de bevestigingsplaat voor het machineframe waarvan eerder sprake in stap 3 van De middelste spuitboom verwijderen (bladz. 22).

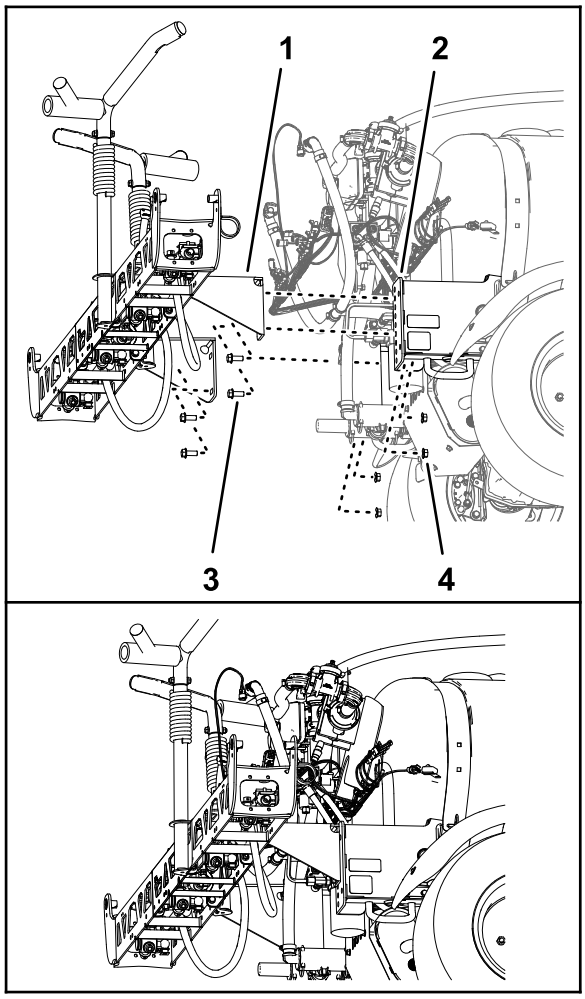

g199121

Figuur 93

1. Steunbeugel (middelste spuitboom – systeem met 10 spuitkleppen)
2. Flenskopbout (1/2 x 1-1/4 inch)
3. Bevestigingskanaal (frame van machine)
4. Flensborgmoer (1/2 inch)

2. Monteer de middelste spuitboom op de bevestigingskanalen (Figuur 93); gebruik hierbij de 4 flenskopbouten (1/2 x 1-1/4 inch) en 4 flensborgmoeren (1/2 inch) die u verwijderd hebt in stap 4 van De middelste spuitboom verwijderen (bladz. 22).
3. Draai de bouten en moeren vast met een torsie van 91 tot 113 N·m.

19

Het verdeelstuk van de hefcilinder monteren op de cilinderbevestiging

Geen onderdelen vereist

Procedure

1. Maak het hefverdeelstuk los van de bevestigingsbeugel voor de klep.
2. Monteer het hefverdeelstuk van de spuitbomen op de cilinderbevestiging; ga als volgt te werk:
   - **Voor machines zonder optionele nivelleerset voor de ultrasone spuitboom:**
     A. Lijn de gaten in de steunbeugel voor het hefverdeelstuk van de spuitbomen uit met de openingen in de cilinderbevestiging (Figuur 94).

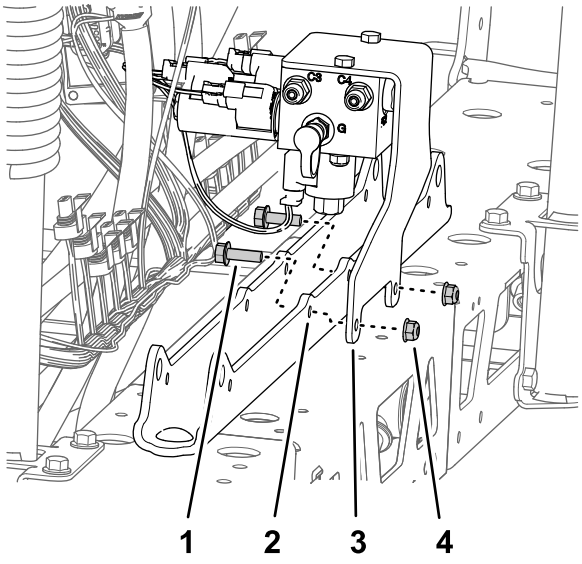

g199754

Figuur 94

1. Flenskopbout (5/16 x 1 inch)
2. Cilinderbevestiging
3. Steunbeugel (hefverdeelstuk van spuitboom)
4. Flensborgmoer (5/16 inch)

B. Monteer de steunbeugel op de cilinderbevestiging (Figuur 94); gebruik hierbij de 2 flenskopbouten (5/16 x 1 inch) en de flensborgmoeren (5/16 inch) die u verwijderd hebt in stap 1 van Het hefverdeelstuk van de spuitboom

verwijderen van de middelste spuitboom (bladz. 21).

- **Voor machines met optionele nivelleerset voor de ultrasone spuitboom:**

  A. Lijn de gaten in de steunbeugel voor het hefverdeelstuk van de spuitbomen en de TEC-controllerbeugel uit met de openingen in de cilinderbevestiging.

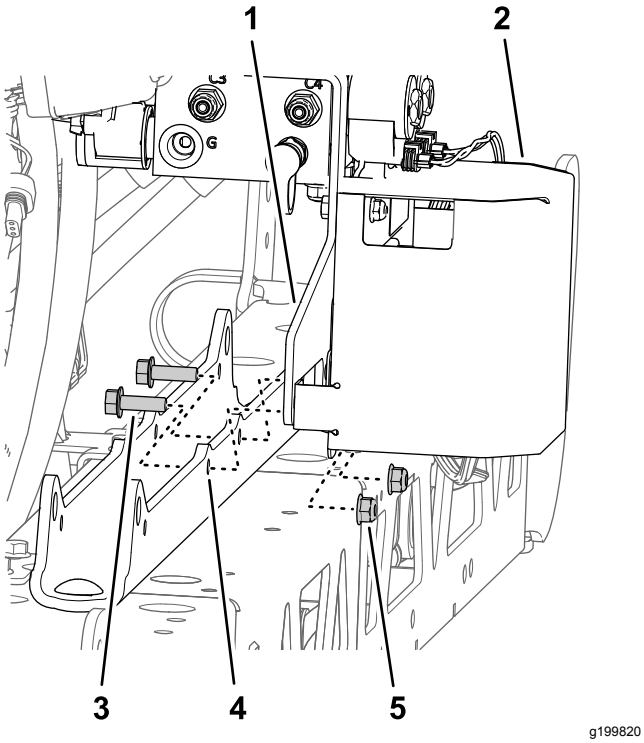

Figuur 95

1. Steunbeugel (hefverdeelstuk van spuitboom)
2. TEC-controllerbeugel
3. Flenskopbout (5/16" x 1")
4. Cilinderbevestiging
5. Flensborgmoer (5/16 inch)

  B. Monteer de steunbeugel en de TEC-beugel op de cilinderbevestiging (Figuur 95); gebruik hierbij de 2 flenskopbouten (5/16 x 1 inch) en de flensborgmoeren (5/16 inch) die u verwijderd hebt in stap 1 van Het hefverdeelstuk van de spuitboom verwijderen van de middelste spuitboom (bladz. 21).

3. Haal de bouten en moeren aan met 1978 tot 2542 Ncm.

20

De klepbevestiging en spuitkleppen plaatsen

Benodigde onderdelen voor deze stap:

1	Klepbevestiging en spuitklep
3	Bout (4 x 10 mm)
1	ASC 10 spuitbediening
3	Flensborgmoer (4 mm)
2	Dop (snelkoppelfitting)
8	Flenskopbouten (5/16 x 3/4 inch)
8	Flensborgmoeren (5/16 inch)
1	Slangklem
1	Druknagel (kabelbinder)
3	Druknagel (connectoranker)

De spuitbediening op de klepbevestiging monteren

1. Plaats de ASC 10 spuitbediening aan de voorzijde van de klepbevestiging, met de stekker met 4 pinnen naar buiten (Figuur 96).

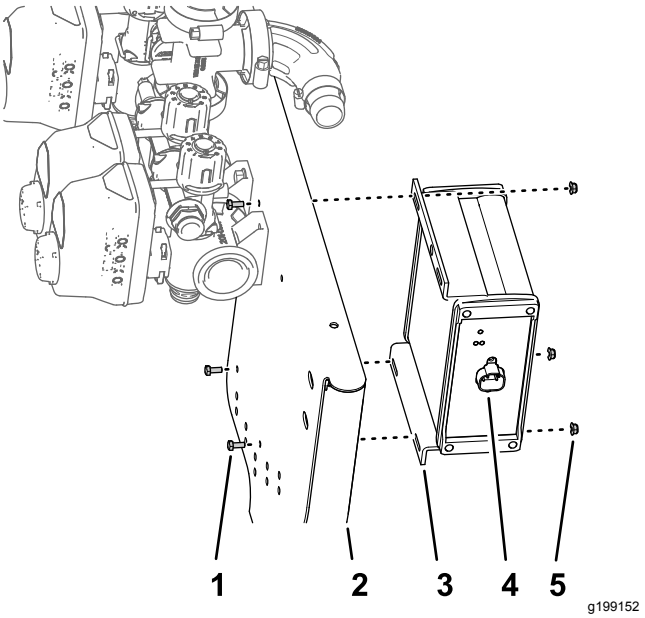

Figuur 96

1. Bout (4 x 10 mm)
2. Bevestiging voor 10 kleppen
3. ASC 10 spuitbediening
4. 4-pensconnector
5. Flensborgmoer (4 mm)

2. Monteer de spuitbediening op de klepbevestiging (Figuur 96); gebruik hierbij de 3 bouten (3 x 10 mm) en 4 flensborgmoeren (4 mm).

   Opmerking: U mag het bovenste gat aan de buitenkant in de ASC 10 spuitbediening niet gebruiken.

3. Haal de bouten en moeren aan met 234 tot 286 N·cm.

De omloopkleppen plaatsen – Machines met optionele spuitstok of optionele elektrische slanghaspel

1. Verwijder de borgclips waarmee de klepactuators voor spuitdopkleppen 1 tot 7 zijn bevestigd (Figuur 97).

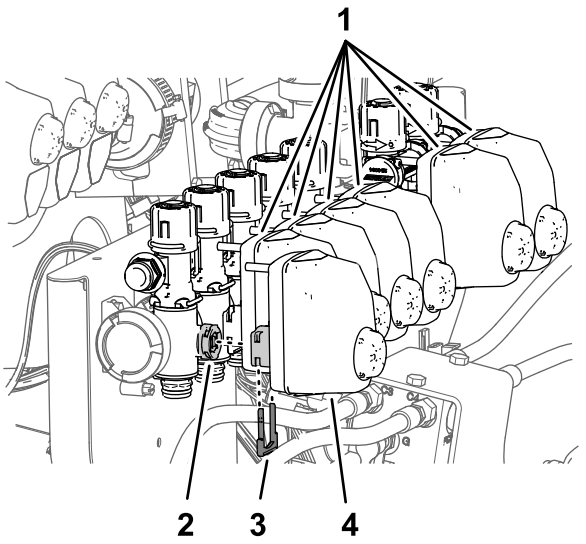

g201572

Figuur 97

1. Klepactuators (spuitdopkleppen 2 tot 7)
2. Ventiel (spuitdopklep 1)
3. Borgclip
4. Klepactuator (spuitdopklep 1)

2. Verwijder de klepactuators van spuitdopkleppen 1 tot 7 (Figuur 97).
3. Verwijder de borgclips waarmee de pluggen in de vrouwelijke snelkoppelfittings aan spuitdopklep 5 en spuitdopklep 6 zijn bevestigd, en verwijder de pluggen (Figuur 98).

   Opmerking: U hebt de pluggen niet meer nodig; bewaar de borgclips voor montage in De omloopslangen van de spuitboom monteren – Machines met optionele spuitstok of optionele elektrische slanghaspel (bladz. 49).

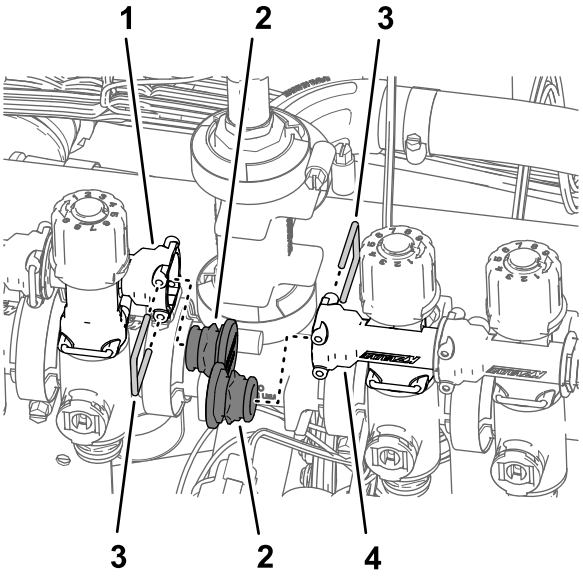

g201570

Figuur 98

1. Vrouwelijke snelkoppelfitting (omloopklep van spuitdopklep 5)
2. Dop (snelkoppelfitting)
3. Borgclip
4. Vrouwelijke snelkoppelfitting (omloopklep van spuitdopklep 6)

4. Verwijder de borgclips waarmee de omloopkleppen aan spuitdopkleppen 1 tot 7 zijn bevestigd (Figuur 99).

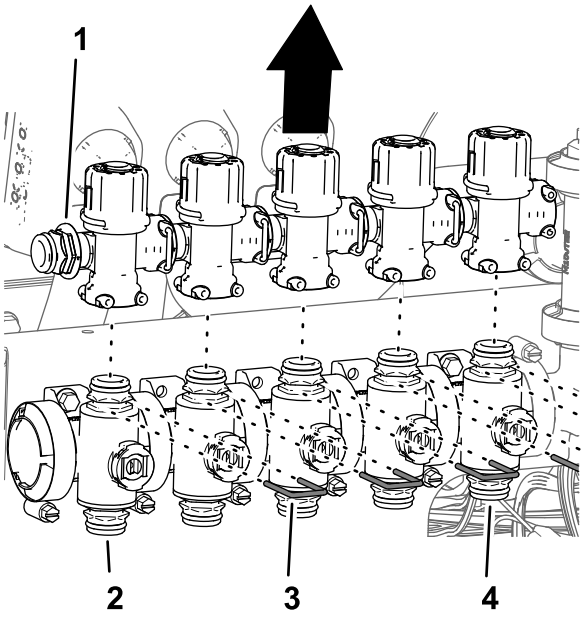

g201568

Figuur 99

1. Snelkoppelfitting — plug
2. Spuitdopklep 1
3. Borgclip
4. Spuitdopklep 5

5. Til de omloopkleppen van spuitdopkleppen 1 tot 5 (Figuur 99).

6. Draai de omloopkleppen 180° en druk ze op de snelkoppelfittings van de spuitboomkleppen (Figuur 100).

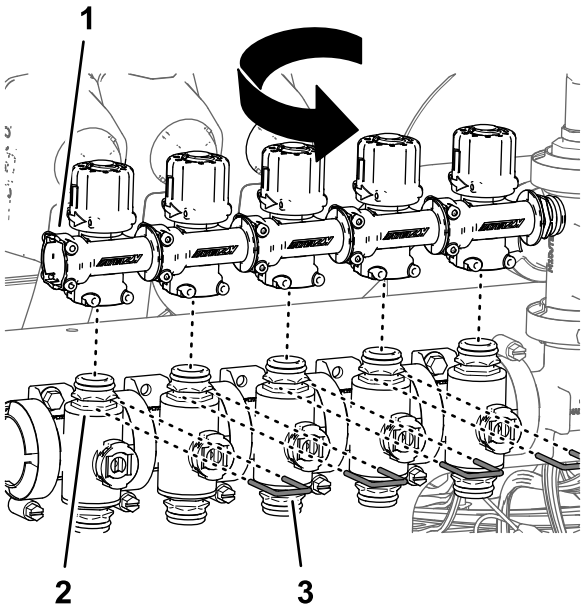

g201573

Figuur 100

1. Vrouwelijke snelkoppelfitting (naar buiten richten)
2. Spuitdopklep 1
3. Borgclip

7. Bevestig de omloopkleppen aan de spuitboomkleppen; gebruik de borgclips (Figuur 100) die u verwijderd hebt in stap 4.
8. Herhaal stap 5 tot en met 7 voor de omloopkleppen van spuitdopklep 6 spuitdopklep 7 (Figuur 101).

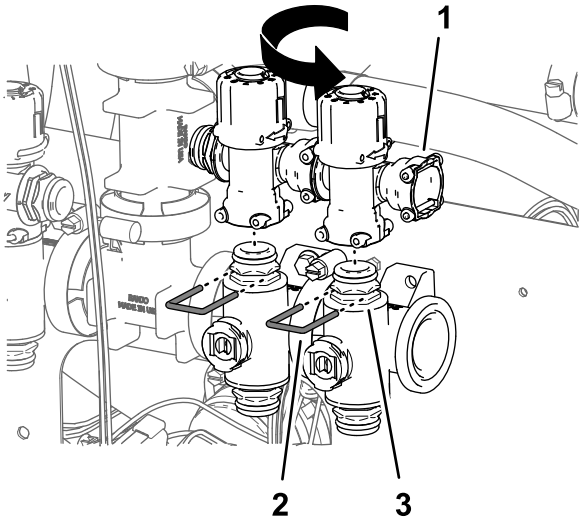

g201625

Figuur 101

1. Vrouwelijke snelkoppelfitting (naar buiten richten)
2. Borgclip
3. Spuitdopklep 7

9. Monteer de doppen op de snelkoppelfittings van de omloopkleppen voor spuitdopklep 5 en spuitdopklep 6; gebruik de borgclips die bij de doppen geleverd werden (Figuur 100).

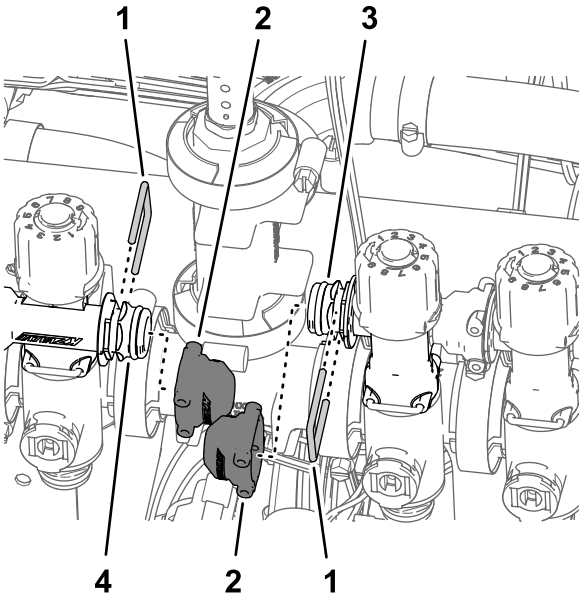

g201567

Figuur 102

1. Borgclip
2. Dop (snelkoppelfitting)
3. Snelkoppelfitting — plug (omloopklep van spuitdopklep 5)
4. Snelkoppelfitting — plug (omloopklep van spuitdopklep 6)

10. Monteer de klepactuators op spuitdopkleppen 1 tot 7 (Figuur 97); gebruik de borgclips die u verwijderd hebt in stap 1.

De 3 spuitboomkleppen op de klepbevestiging monteren

1. Monteer de 3 spuitboomkleppen (Figuur 103) die u verwijderd hebt in stap 8 van De spuitboomkleppen verwijderen van de bevestigingsbeugel van het verdeelstuk (bladz. 31) op de flens van klep 7 van de spuitklepeenheid; gebruik hierbij de flensklem en de pakking die u verwijderd hebt in stap 4 van 13 De spuitboomkleppen verwijderen (bladz. 28).

   Belangrijk: **U kunt de linker-, rechter- en middelste spuitboomklep van het GeoLink-spuitsysteem als volgt identificeren: linkerspuitboomklep — spuitdopklep 8, middelste spuitboomklep — spuitdopklep 9, en rechterspuitboomklep — spuitdopklep 10.**

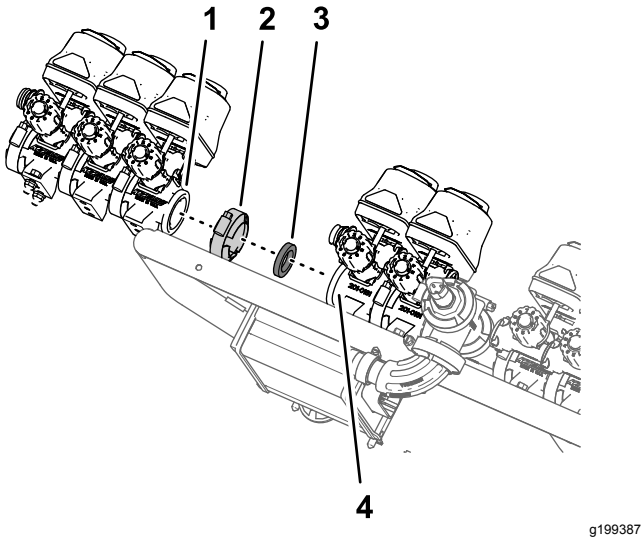

Figuur 103

1. Flens — spuitboomklep (linkerspuitboom — spuitdopklep 8)
2. Flensklem
3. Pakking
4. Flens — spuitdopklep 7 (GeoLink-spuitklepeenheid)

2. Bevestig de vrouwelijke snelkoppeling voor de omloopslang van spuitdopklep 8 aan de snelkoppeling voor de omloopklep van spuitdopklep 7; gebruik de borgclip die u verwijderd hebt in stap 8 van De spuitboomkleppen verwijderen van de bevestigingsbeugel van het verdeelstuk (bladz. 31).

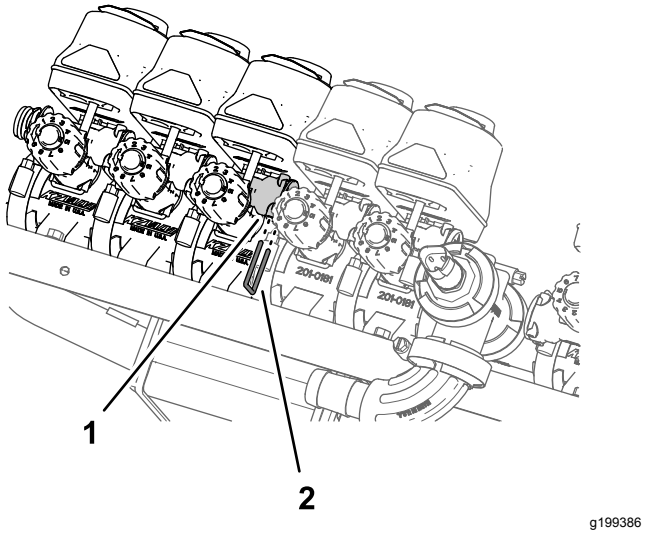

Figuur 104

1. Vrouwelijke snelkoppeling (omloopklep)
2. Borgclip

3. Monteer spuitdopklep 10 op de klepbevestiging (Figuur 105 of Figuur 106); gebruik hierbij de 2 flenskopbouten (1/4 x 3/4 inch) en 2 flensborgmoeren (1/4 inch) die u verwijderd hebt in stap 2 van De spuitboomkleppen verwijderen van de bevestigingsbeugel van het verdeelstuk (bladz. 31).

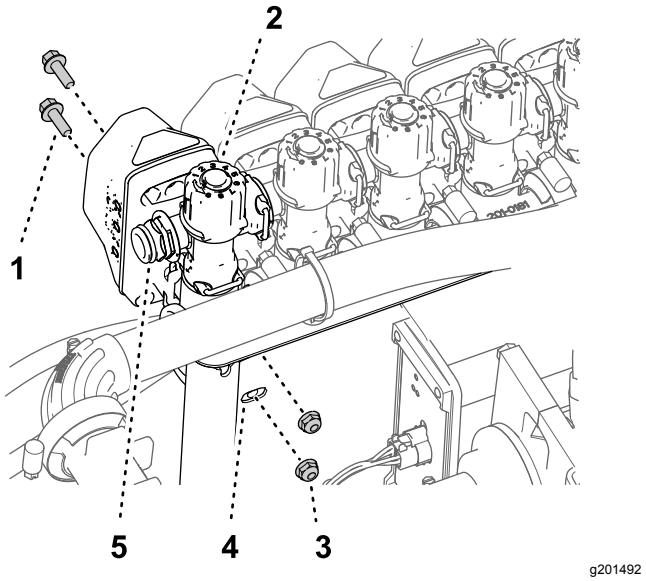

Figuur 105

Machines zonder spuitstok of elektrische slanghaspel

1. Flenskopbout (1/4 x 3/4 inch)
2. Spuitdopklep 10
3. Borgmoer (1/4 inch)
4. Klepbevestiging
5. Snelkoppelfitting (plug)

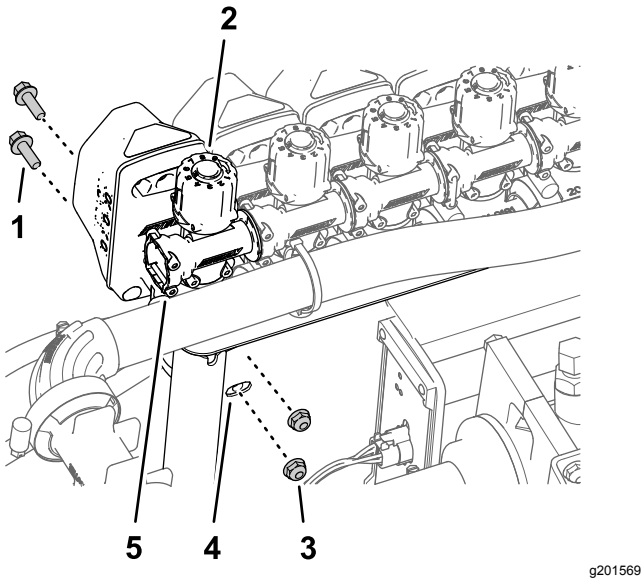

Figuur 106

Machines met spuitstok of elektrische slanghaspel

1. Flenskopbout (1/4 x 3/4 inch)
2. Spuitdopklep 10
3. Borgmoer (1/4 inch)
4. Klepbevestiging
5. Vrouwelijke snelkoppelfitting

4. Haal de flenskopbouten en borgmoeren aan met 1017 tot 1243 Ncm.

De klepbevestiging en spuitklep op de machine monteren

Hefvermogen: 23 kg

1. Gebruik een takel met voldoende hefvermogen om de klepbevestiging en spuitklep op te hijsen en boven de middelste spuitboom te brengen (Figuur 107).

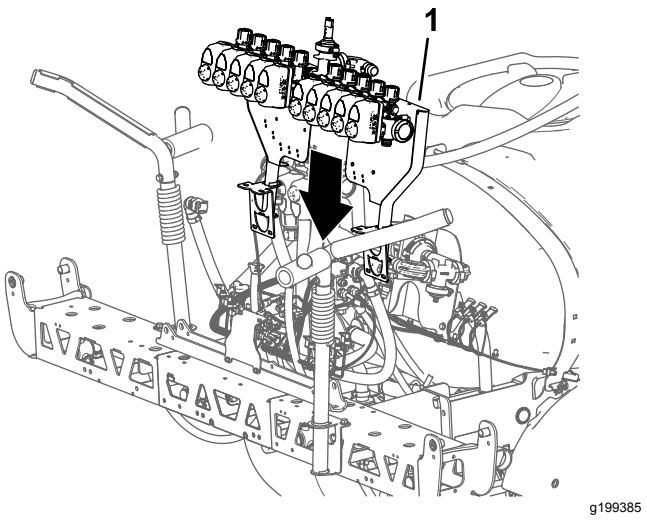

Figuur 107

1. Klepbevestiging en spuitklep

2. Lijn de gaten in de montagebeugel van de klepbevestiging uit met de gaten in het versterkte frame van de middelste spuitboom (Figuur 108).

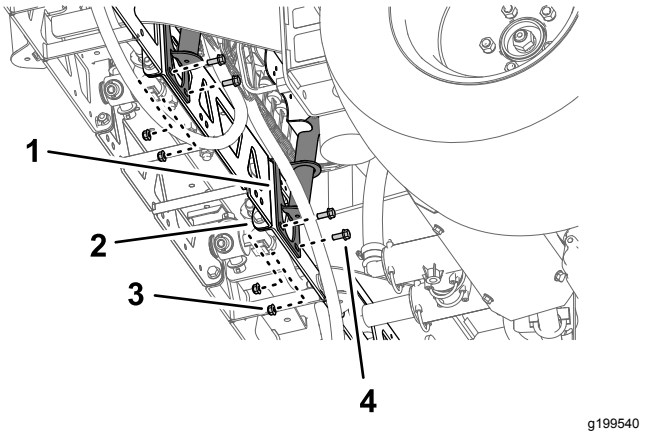

Figuur 108

1. Beugel (klepbevestiging)
2. Versterkt frame (middelste spuitboom)
3. Flensborgmoer (5/16 inch)
4. Flenskopbout (5/16 x 3/4 inch)

3. Monteer de klepbevestiging op het frame (Figuur 108 en Figuur 109); gebruik hierbij 4 bouten (5/16 x 3/4 inch) en 4 flensborgmoeren (5/16 inch).

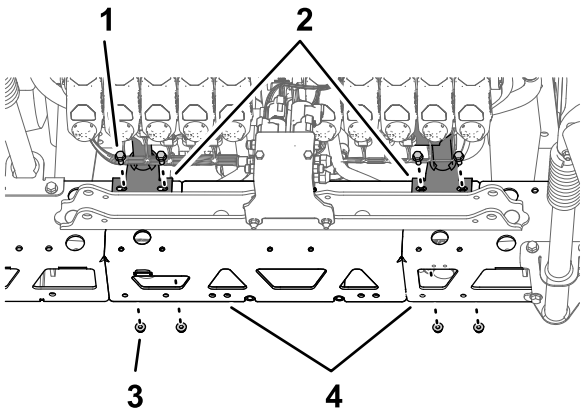

g199541

Figuur 109

1. Flenskopbout (5/16 x 3/4 inch)
2. Beugel (klepbevestiging)
3. Flensborgmoer (5/16 inch)
4. Versterkt frame (middelste spuitboom)

4. Herhaal stap 2 tot en met 3 voor de andere montagebeugel van de klepbevestiging aan het andere frame.
5. Haal de flenskopbouten en flensborgmoeren aan met 1978 tot 2542 N·cm.

De slang monteren op het spuitklepverdeelstuk

1. Monteer de slang (1 x 16 inch) op de flensfitting van 90° (1 inch); zie Figuur 110.

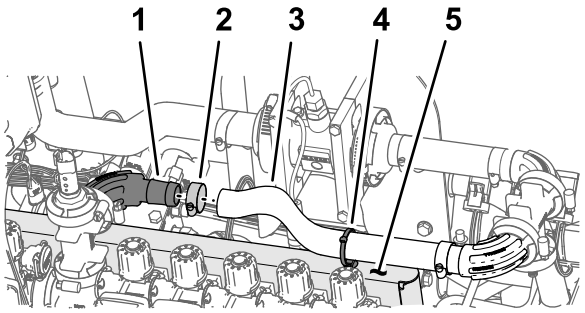

g199542

Figuur 110

1. Flensfitting van 90° (1 inch)
2. Slangklem
3. Slang (1 x 16 inch)
4. Druknagel (kabelbinder)
5. Klepbevestiging

2. Bevestig de slang met een slangklem aan de flensfitting (Figuur 110).
3. Breng de kabelbinder/druknagel aan in de opening bovenaan de klepbevestiging; zie Figuur 110.
4. Bevestig de kabelbinder/druknagel (Figuur 110) rond de slang (1 x 16 inch).

De omloopslangen van de spuitboom monteren – Machines zonder optionele spuitstok of optionele elektrische slanghaspel

1. Verwijder de borgclips uit de vrouwelijke snelkoppelfittings die u op de omloopslangen gemonteerd hebt in stap 2 van De omloopslangen in elkaar zetten (bladz. 41).
2. Monteer de snelkoppelfitting van de omloopslang op de snelkoppelfitting aan de omloopklep bij spuitdopklep 10 (Figuur 111).

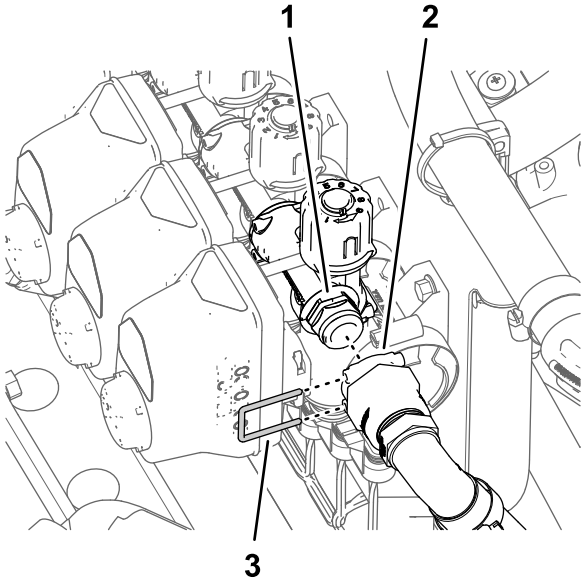

g199847

Figuur 111

1. Snelkoppelfitting (omloopklep)
2. Vrouwelijke snelkoppelfittings
3. Borgclip

3. Bevestig de snelkoppelfittings voor de omloopslang en de omloopklep met de borgclip (Figuur 111).
4. Herhaal stap 1 tot en met 3 voor de snelkoppelfittings bij spuitdopklep 1.

De omloopslangen van de spuitboom monteren – Machines met optionele spuitstok of optionele elektrische slanghaspel

1. Sluit de snelkoppelfitting van de afsluitklep van de omloop aan op de vrouwelijke snelkoppelfitting van de omloopklep (Figuur 112).

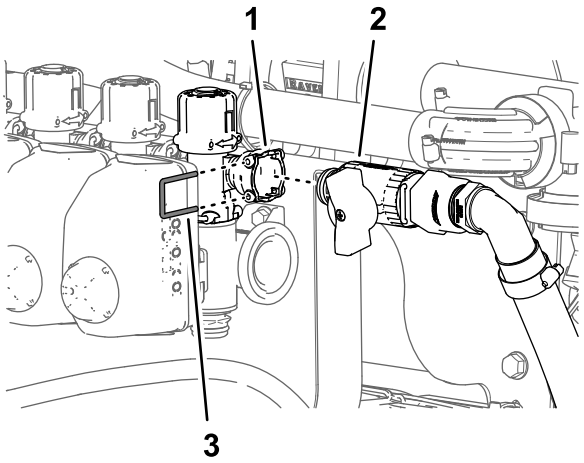

Figuur 112

1. Vrouwelijke snelkoppelfitting (spuitdopklep 10)
2. Afsluitklep (spuitstok of elektrische slanghaspel)
3. Borgclip

2. Bevestig de snelkoppelfittings voor de afsluitklep van de omloop en de omloopklep met de borgclip (Figuur 112) die u verwijderd hebt in stap 3 van De omloopkleppen plaatsen – Machines met optionele spuitstok of optionele elektrische slanghaspel (bladz. 45).
3. Herhaal stap 1 en 2 voor de afsluitklep van de omloop en de omloopklep aan de andere kant van de machine.

De elektrische aansluitingen van de spuitdopklep aanbrengen

1. Monteer de druknagels van de connectorankers op de openingen in de klepbevestiging (Figuur 113).

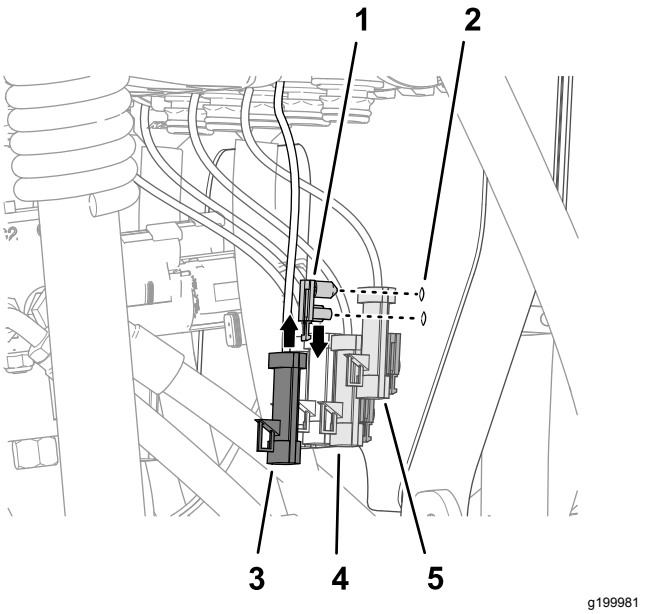

Figuur 113

1. Druknagel (connectorankers)
2. Klepbevestiging
3. Stekker met 3 pinnen (klepactuator – locatie 10)
4. Stekker met 3 pinnen (klepactuator – locatie 8)
5. Stekker met 3 pinnen (klepactuator – locatie 9)

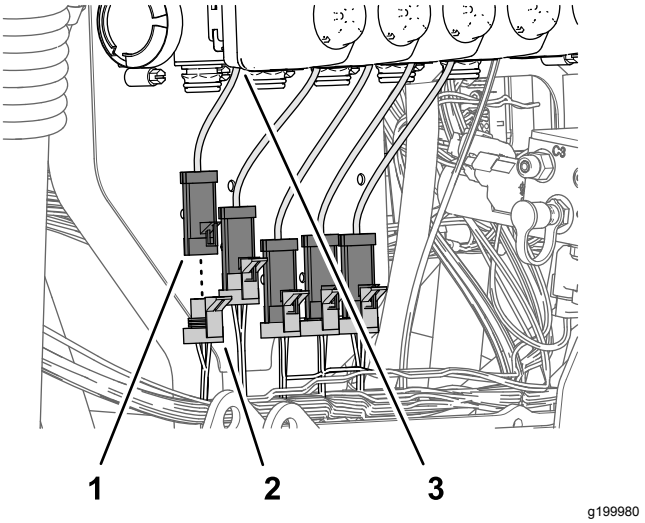

Figuur 114

1. Stekker met 3 pinnen (klepactuator – locatie 1)
2. Connector met 3 contacten — Kabelboomaftakking van 89 cm (SPUITDOPKLEP 1)
3. Klepactuator (locatie 1)

2. Sluit de connector met 3 contacten (Figuur 114) van de kabelboomaftakking van 89 cm met aanduiding NOZZLE VALVE 1 (spuitdopklep 1) aan op de stekker met 3 pinnen van de klepactuator uiterst links (locatie 1).

Opmerking: De klepactuatorlocaties 1 tot 10 lopen op van links naar rechts, van achter de machine gezien.

3. Sluit de connector met 3 contacten (Figuur 114) van de kabelboomaftakking van 89 cm met aanduiding NOZZLE VALVE 2 (spuitdopklep 2) aan op de stekker met 3 pinnen van de klepactuator (locatie 2).
4. Sluit de overige connectors met 3 contacten van de aftakking van 89 cm van de bijgeleverde kabelboom aan op de stekker met 3 pinnen van de klepactuators (Figuur 114).

   Opmerking: Zorg ervoor dat de connectors met 3 contacten aangesloten zijn op de overeenkomende klepactuatorlocatie.

21

De hefcilinders van de spuitboom monteren

Benodigde onderdelen voor deze stap:

4	Hydraulische slang (1/4 x 24-3/4")

De hefcilinders monteren

1. Lijn het vaste uiteinde van de hefcilinder die u verwijderd hebt in stap 3 van De hefcilinders verwijderen (bladz. 20) uit met de opening van 16 mm in de cilinderbevestiging (Figuur 115).

   Opmerking: Zorg ervoor dat de openingen voor de uitgaande en ingaande slag van de cilinder uitgelijnd zijn.

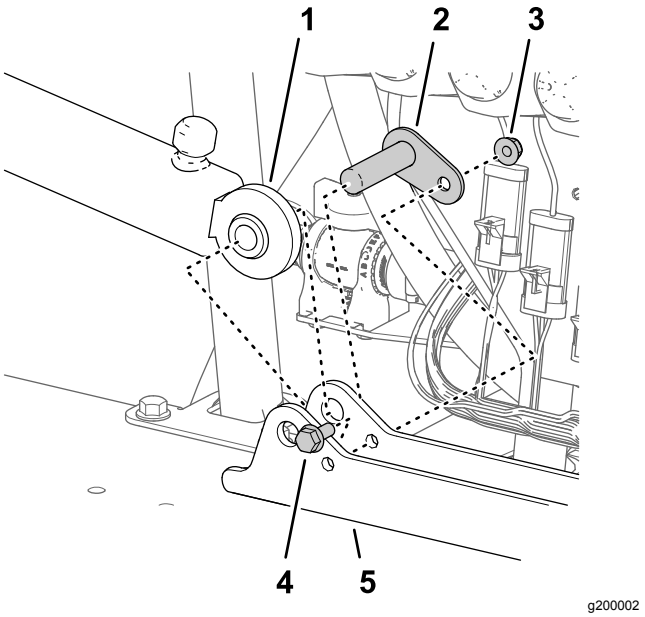

Figuur 115

1. Hefcilinder (vaste uiteinde)
2. Draaipen
3. Flensborgmoer (5/16 inch)
4. Flenskopbout (5/16 x 3/4 inch)
5. Cilinderbevestiging

2. Monteer de cilinder op de cilinderbevestiging; gebruik hierbij de draaipen, flenskopbout en flensmoer (Figuur 115).
3. Haal de bout en moer aan met 1978 tot 2542 N·cm.
4. Herhaal stap 1 tot en met 3 voor de andere hefcilinder aan de andere kant van de cilinderbevestiging.

De slangen van de hefcilinder aansluiten

1. Monteer losjes een nieuwe hydraulische slang (1/4 x 24-3/4") tussen de opening voor de uitgaande slag van de hefcilinder van de linkerspuitboom en opening C3 van het hefverdeelstuk van de spuitboom (Figuur 116).

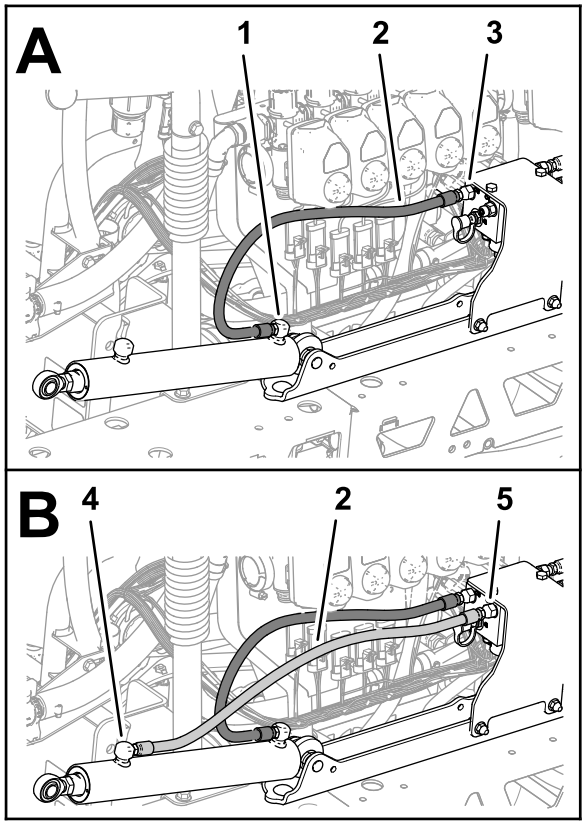

g200075

Figuur 116

1. Opening voor uitgaande slag (hefcilinder linkerspuitboom)
2. Hydraulische slang (1/4 x 24-3/4")
3. Opening C3 (hefverdeelstuk van spuitboom)
4. Opening voor ingaande slag (hefcilinder linkerspuitboom)
5. Opening C4 (hefverdeelstuk van spuitboom)

2. Monteer losjes een nieuwe hydraulische slang (1/4 x 24-3/4") tussen de opening voor de ingaande slag van de hefcilinder van de linker spuitboom en opening C4 van het hefverdeelstuk van de spuitboom (Figuur 116).
3. Monteer losjes een nieuwe hydraulische slang (1/4 x 24-3/4") tussen de opening voor de uitgaande slag van de hefcilinder van de rechter spuitboom en opening C1 van het hefverdeelstuk van de spuitboom (Figuur 117).

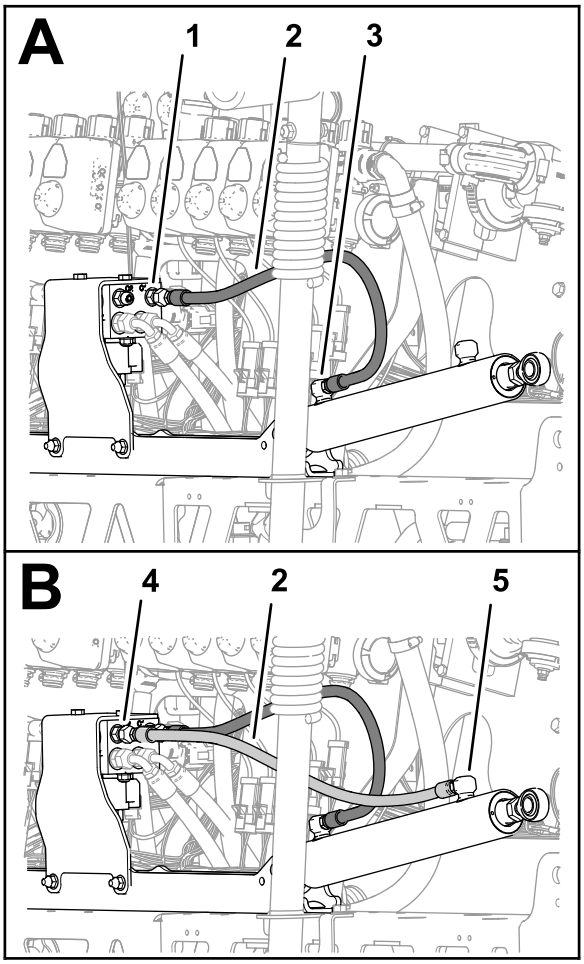

g200076

Figuur 117

1. Opening C1 (hefverdeelstuk van spuitboom)
2. Hydraulische slang (1/4 x 24-3/4")
3. Opening voor uitgaande slag (hefcilinder rechterspuitboom)
4. Opening C2 (hefverdeelstuk van spuitboom)
5. Opening voor ingaande slag (hefcilinder rechter spuitboom)

4. Monteer losjes een nieuwe hydraulische slang (1/4 x 24-3/4") tussen de opening voor de ingaande slag van de hefcilinder van de rechter spuitboom en opening C2 van het hefverdeelstuk van de spuitboom (Figuur 117).
5. Draai de slangfittings van de openingen voor de uit- en ingaande slag van de hefcilinders (Figuur 116 en Figuur 117) vast met een torsie van 21 tot 26 Nm.
6. Draai de wartelmoeren van de slangen van het hefverdeelstuk van de spuitbomen (Figuur 116 en Figuur 117) vast met een torsie van 24 tot 30 Nm.

22

De buitenste spuitbomen monteren

Benodigde onderdelen voor deze stap:

4	Nylon flenslager
1	Kabelbinder
1	Toevoerslang 188 cm
1	Toevoerslang 234 cm
1	Toevoerslang 279 cm

De spuitdoppen van de buitenste spuitbomen verwijderen

1. Snij de slang tussen twee spuitdoppen door (Figuur 118).

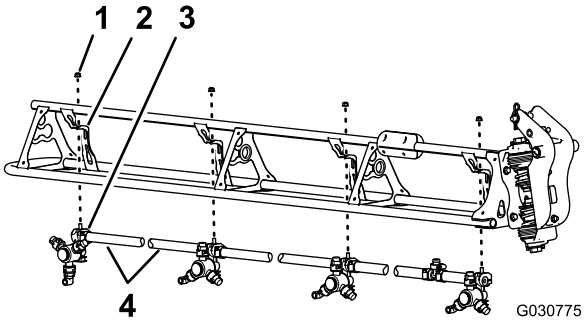

g030775

Figuur 118

1. Flensborgmoer (5/16 inch)
2. Spuitdopsteun
3. Spuitdop
4. Slang (binnendiameter van 3/4")

2. Verwijder de flensborgmoer (5/16") waarmee de spuitdop bevestigd is aan de spuitdopbevestiging (Figuur 118).
3. Herhaal stap 2 en 1 voor de andere 3 spuitdoppen.

   Opmerking: Bewaar de flensborgmoer en de spuitdop voor montage in De spuitdoppen van de buitenste spuitbomen monteren (bladz. 59).

   Opmerking: Gooi de slangen, klemmen en T-fitting die u verwijderd hebt van de machine weg.
4. Herhaal stap 2 tot en met 3 voor de andere buitenste spuitboom.
5. Gebruik de 8 spuitdoppen die u verwijderd hebt in stap 1 om de schroeven van roestvrij staal (nr. 12 x 1-1/4") waarmee de bovenste klemhelften en de dubbele of enkele steel met slangribbel (3/4") bevestigd zijn aan de behuizing van de spuitdoppen, en verwijder de stelen met slangribbel (Figuur 119).

   Opmerking: De inbusbout (5/16 x 3/4" - roestvrij staal) komt los van de bovenste klemhelft wanneer u de klem opent. Bewaar de bout voor montage.

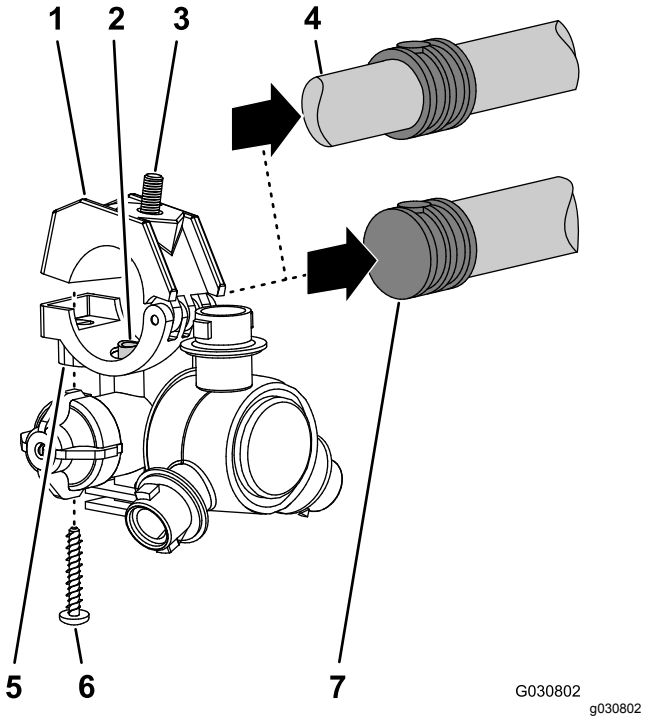

g030802

Figuur 119

1. Bovenste klemhelft
2. Verbindingsbuis
3. Inbusbout (5/16" x ¾" – roestvrij staal)
4. Dubbele steel met slangribbel (slang van ¾")
5. Spuitdopbehuizing
6. Schroef van roestvrij staal (nr. 12 x 1¼")
7. Enkele steel met slangribbel (slang van ¾")

De buitenste spuitbomen op de machine monteren

Hefvermogen: 91 kg

1. Gebruik een takel met voldoende hefvermogen om de buitenste spuitboom omhoog te brengen.
2. Steek een nylon flenslager in de openingen van 31,8 mm aan weerszijden van de draaifitting (Figuur 120).

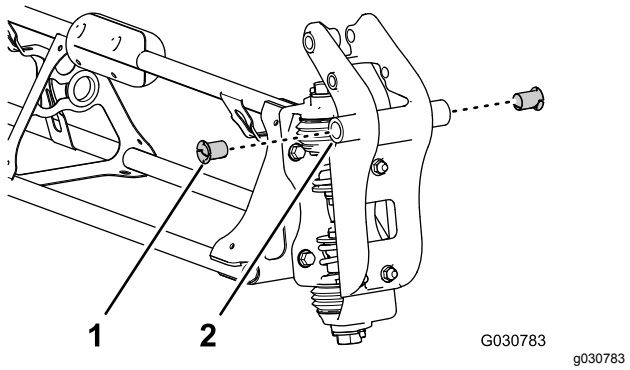

Figuur 120

1. Nylon flenslager
2. Draaifitting (buitenste spuitboom)

3. Lijn de lagers in de draaifitting uit met de openingen in de flenzen van de draaibeugel aan het uiteinde van de middelste spuitboom (Figuur 121).

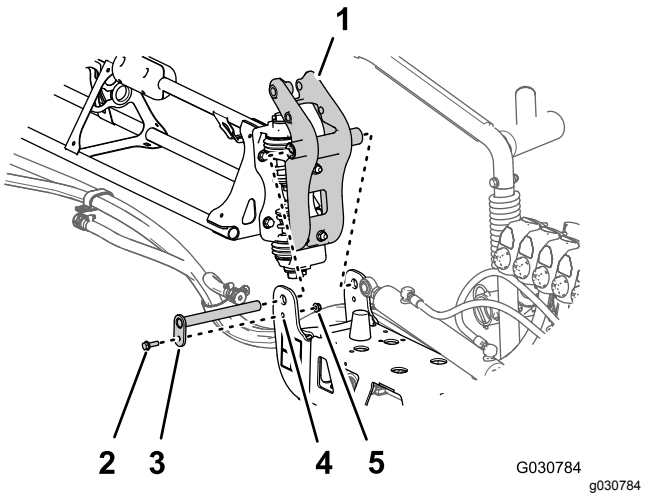

Figuur 121

1. Draaifitting (buitenste spuitboom)
2. Flensbout (5/16 x 1 inch)
3. Draaipen
4. Draaibeugel (middelste spuitboom)
5. Flensborgmoer (5/16 inch)

4. Monteer de draaifitting op de draaibeugel; gebruik hierbij de draaipen, flensbout (5/16 x 1 inch) en flensborgmoer (5/16 inch) die u verwijderd hebt in stap 2 van De buitenste spuitbomen verwijderen (bladz. 21).
5. Haal de bout en moer aan met een torsie van 1978 tot 2542 N·cm.
6. Lijn het stanguiteinde van de hefcilinder uit met de opening van 25 mm in de arm van de draaifitting (Figuur 122).

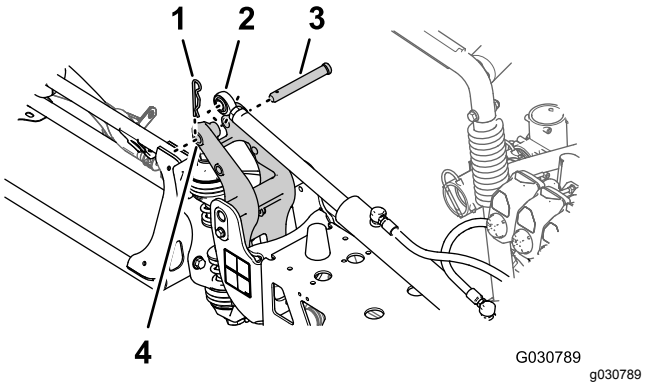

Figuur 122

1. R-pen
2. Stanguiteinde (hefcilinder)
3. Gaffelpen
4. Opening van 25 mm – arm van de draaifitting

7. Bevestig de hefcilinder aan de draaifitting; gebruik hierbij de gaffelpen en de R-pen (Figuur 122) die u verwijderd hebt in stap 2 van De hefcilinders verwijderen (bladz. 20).
8. Herhaal stap 1 tot en met 7 voor de buitenste spuitboom aan de andere kant van de machine.

23

De spuitdopslangen monteren

Benodigde onderdelen voor deze stap:

2	Toevoerslang 279 cm
2	Toevoerslang 234 cm
4	Toevoerslang 188 cm
2	Toevoerslang 81 cm

Herkennen van de spuitdopslangen

U kunt de slangen voor de verschillende spuitdoppen (Figuur 123) herkennen aan hun lengte:

Overzicht locaties spuitdopslangen

Spuitdoplocaties – linkerspuitboom	**Spuitdoplocaties – middelste spuitboom**	**Spuitdoplocaties – rechterspuitboom**
Spuitdop 1 (spuitdopklep 1) – toevoerslang 279 cm	Spuitdoppen 5 en 6 (spuitdopklep 5) – toevoerslang 81 cm met 2 vertakkingen	Spuitdop 9 (spuitdopklep 7) – toevoerslang 188 cm
Spuitdop 2 (spuitdopklep 2) – toevoerslang 234 cm	Spuitdoppen 7 en 8 (spuitdopklep 6) – toevoerslang 81 cm met 2 vertakkingen	Spuitdop 10 (spuitdopklep 8) – toevoerslang 188 cm
Spuitdop 3 (spuitdopklep 3) – toevoerslang 188 cm		Spuitdop 11 (spuitdopklep 9) – toevoerslang 234 cm
Spuitdop 4 (spuitdopklep 4) – toevoerslang 188 cm		Spuitdop 12 (spuitdopklep 10) – toevoerslang 279 cm

Opmerking: Zie Figuur 124 in Monteren van de slangen voor spuitdopkleppen 1-4. (bladz. 57), Figuur 125 in Monteren van de slangen voor spuitdopkleppen 5 en 6. (bladz. 57), en Figuur 126 in Monteren van de slangen voor spuitdopkleppen 7-10. (bladz. 58) voor de posities van de spuitdopkleppen.

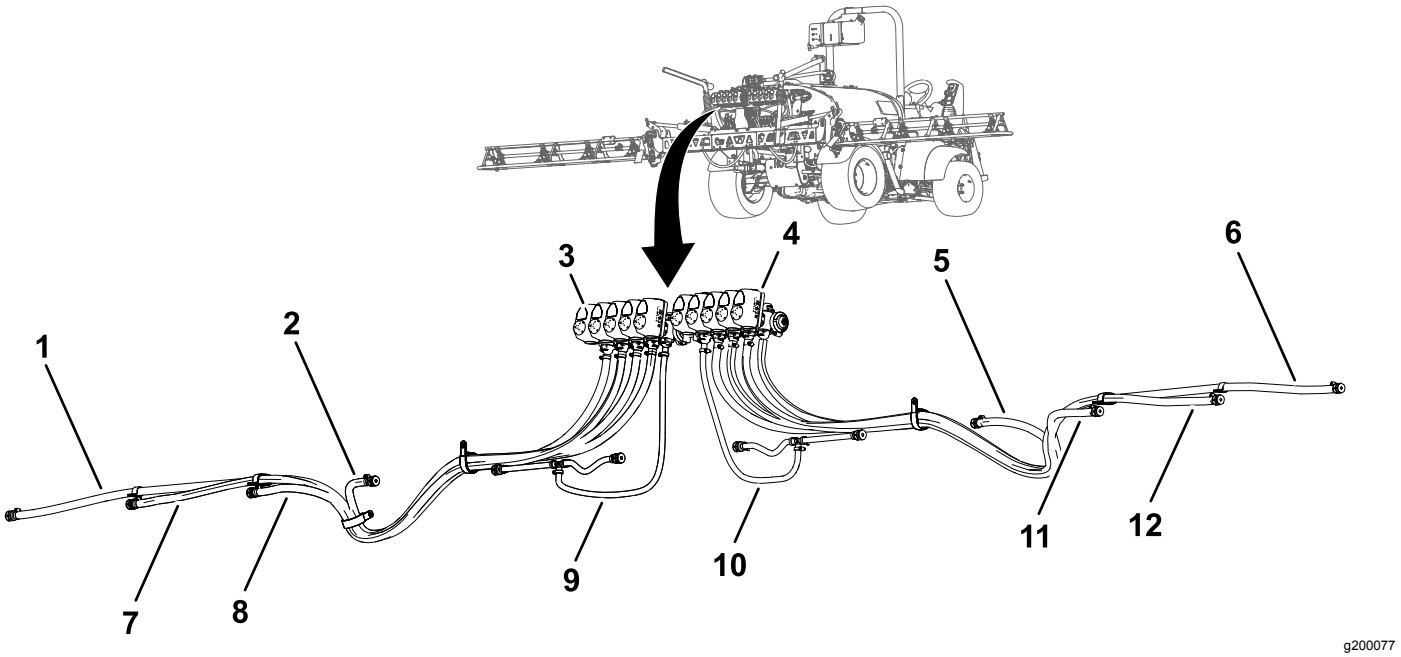

Figuur 123

1. Toevoerslang 279 cm – spuitdop 1
2. Toevoerslang 188 cm – spuitdop 4
3. Spuitdopklep 1
4. Spuitdopklep 10
5. Toevoerslang 188 cm – spuitdop 9
6. Toevoerslang 279 cm – spuitdop 12
7. Toevoerslang 234 cm – spuitdop 2
8. Toevoerslang 188 cm – spuitdop 3
9. Toevoerslang 81 cm – spuitdoppen 5 en 6
10. Toevoerslang 81 cm – spuitdoppen 7 en 8
11. Toevoerslang 188 cm – spuitdop 10
12. Toevoerslang 234 cm – spuitdop 11

Monteren van de slangen voor spuitdopkleppen 1-4.

1. Monteer de rechte geribde fitting van een toevoerslang van 279 cm op de koppeling van spuitdopklep 1 (Figuur 124).

   Opmerking: Verzeker dat de geribde fitting goed op de koppeling is gedrukt.

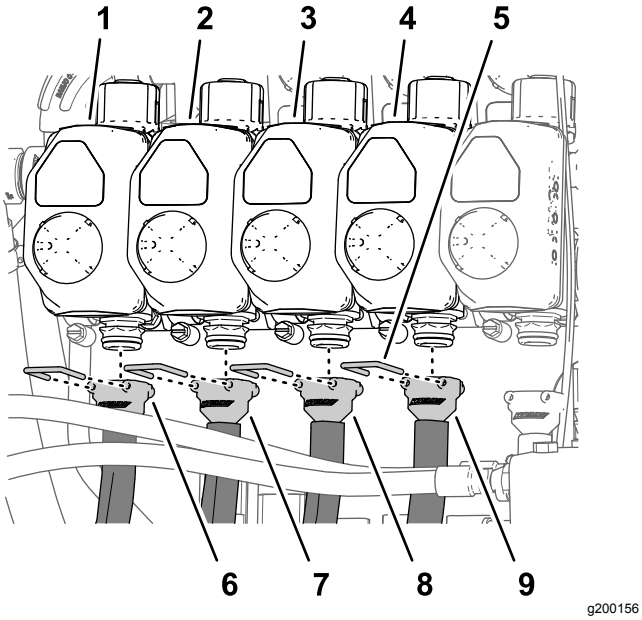

Figuur 124

1. Spuitdopklep 1
2. Spuitdopklep 2
3. Spuitdopklep 3
4. Spuitdopklep 4
5. Borgschroef
6. Toevoerslang 279 cm
7. Toevoerslang 234 cm
8. Toevoerslang 188 cm
9. Toevoerslang 188 cm

2. Zet de geribde fitting vast met een borgclip (Figuur 124).
3. Monteer de rechte geribde fitting van een toevoerslang van 234 cm op de koppeling van spuitdopklep 2 (Figuur 124).

   Opmerking: Verzeker dat de geribde fitting goed op de koppeling is gedrukt.
4. Zet de geribde fitting vast met een borgclip (Figuur 124).
5. Monteer de rechte geribde fitting van een toevoerslang van 188 cm op de koppeling van spuitdopklep 3 (Figuur 124).

   Opmerking: Verzeker dat de geribde fitting goed op de koppeling is gedrukt.
6. Zet de geribde fitting vast met een borgclip (Figuur 124).
7. Monteer de rechte geribde fitting van een toevoerslang van 188 cm op de koppeling van spuitdopklep 4 (Figuur 124).

   Opmerking: Verzeker dat geribde fitting goed op de koppeling is gedrukt.
8. Zet de geribde fitting vast met een borgclip (Figuur 124).

Monteren van de slangen voor spuitdopkleppen 5 en 6.

Opmerking: De toevoerslang van 81 cm heeft een T-fitting met twee vertakkingen en 2 enkele geribde slangstelen.

1. Monteer de rechte geribde fitting van een toevoerslang van 81 cm op de koppeling van spuitdopklep 5 (Figuur 125).

   Opmerking: Verzeker dat de geribde fitting goed op de koppeling is gedrukt.

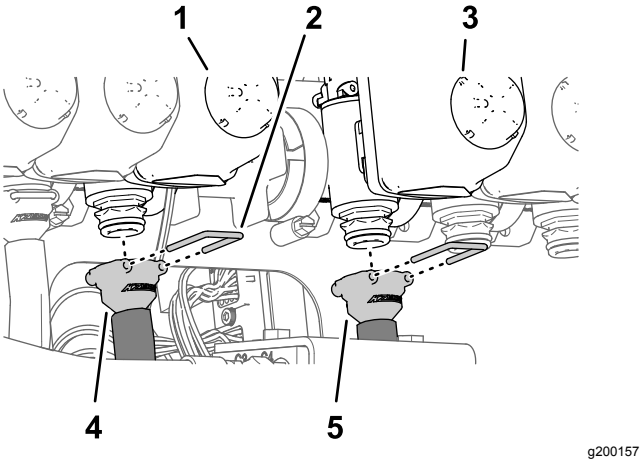

Figuur 125

1. Spuitdopklep 5
2. Borgschroef
3. Spuitdopklep 6
4. Toevoerslang 81 cm
5. Toevoerslang 81 cm

2. Zet de geribde fitting vast met een borgclip (Figuur 125).
3. Monteer de rechte geribde fitting van een toevoerslang van 81 cm op de koppeling van spuitdopklep 6 (Figuur 125).

   Opmerking: Verzeker dat de geribde fitting goed op de koppeling is gedrukt.
4. Zet de geribde fitting vast met een borgclip (Figuur 125).

Monteren van de slangen voor spuitdopkleppen 7-10.

1. Monteer de rechte geribde fitting van een toevoerslang van 188 cm op de koppeling van spuitdopklep 7 (Figuur 126).

   Opmerking: Verzeker dat de geribde fitting goed op de koppeling is gedrukt.

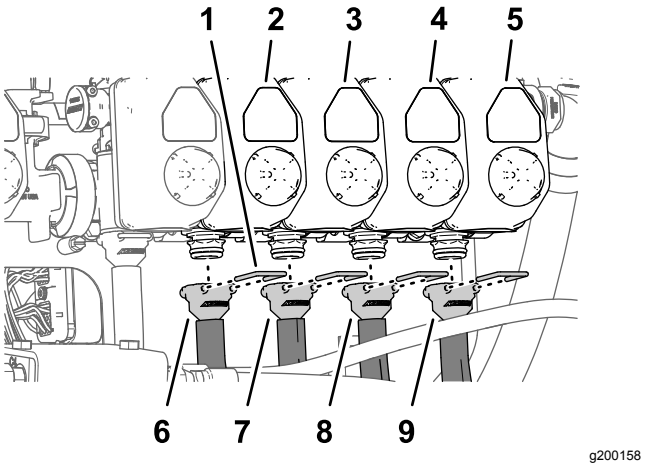

Figuur 126

1. Borgclip
2. Spuitdopklep 7
3. Spuitdopklep 8
4. Spuitdopklep 9
5. Spuitdopklep 10
6. Toevoerslang 188 cm
7. Toevoerslang 188 cm
8. Toevoerslang 234 cm
9. Toevoerslang 279 cm

2. Zet de geribde fitting vast met een borgclip (Figuur 126).
3. Monteer de rechte geribde fitting van een toevoerslang van 188 cm op de koppeling van spuitdopklep 8 (Figuur 126).

   Opmerking: Verzeker dat de geribde fitting goed op de koppeling is gedrukt.
4. Zet de geribde fitting vast met een borgclip (Figuur 126).
5. Monteer de rechte geribde fitting van een toevoerslang van 234 cm op de koppeling van spuitdopklep 9 (Figuur 126).

   Opmerking: Verzeker dat de geribde fitting goed op de koppeling is gedrukt.
6. Zet de geribde fitting vast met een borgclip (Figuur 126).
7. Monteer de rechte geribde fitting van een toevoerslang van 279 cm op de koppeling van spuitdopklep 10 (Figuur 126).

   Opmerking: Verzeker dat de geribde fitting goed op de koppeling is gedrukt.
8. Zet de geribde fitting vast met een borgclip (Figuur 126).

Leiden van de toevoerslangen naar de spuitdoppen

1. Leid de slangen voor spuitdoppen 1, 2, 3 en 4 door de R-klem aan het linkerbuiteneinde van de middelste spuitboom (Figuur 127 en Figuur 128).

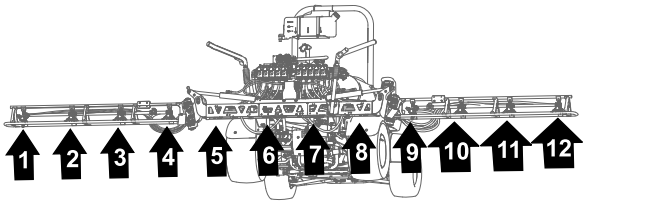

Figuur 127

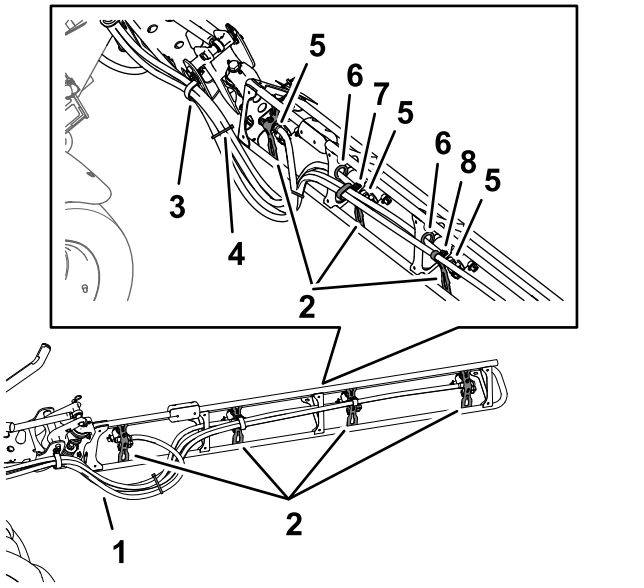

Figuur 128

1. Slangen
2. Spuitdopsteunen
3. R-klem
4. Kabelklemband
5. Enkele steel met slangribbel (1/2 inch)
6. Pakkingring
7. Dubbele R-klem
8. Enkele R-klem

2. Leid de slangen voor spuitdoppen 7, 8, 9 en 10 door de R-klem aan het rechterbuiteneinde van de middelste spuitboom (Figuur 127 en Figuur 128).
3. Leid de toevoerslangen van 279 cm en de geribde slangstelen (3/4 inch) langs de spuitboom naar spuitdoppen 1 en 10 zoals in Figuur 127 en Figuur 128.
4. Leid de toevoerslangen van 234 cm en de geribde slangstelen (3/4 inch) langs de spuitboom naar spuitdoppen 2 en 9 zoals in Figuur 127 en Figuur 128.
5. Leid de toevoerslangen van 188 cm en de geribde slangstelen (3/4 inch) langs de

spuitboom naar spuitdoppen 3 en 8 zoals in Figuur 127 en Figuur 128.

Opmerking: Leid de slangen door de onderste pakkingringen achteraan in de beugels van het buisframe.

6. Leid de toevoerslangen van 188 cm en de geribde slangstelen (3/4 inch) langs de spuitboom naar spuitdoppen 4 en 7 zoals in Figuur 127 en Figuur 128.

   Opmerking: Leid de slangen door de onderste pakkingringen achteraan in de beugels van het buisframe.

7. Bundel de 4 slangen van de spuitdoppen met een kabelbinder zoals in Figuur 128.

De spuitdoppen van de buitenste spuitbomen monteren

1. Lijn de verbindingsbuis in de zitting van een spuitdop (Figuur 129) uit met de opening in de zijkant van de enkele steel met slangribbel (1/2").

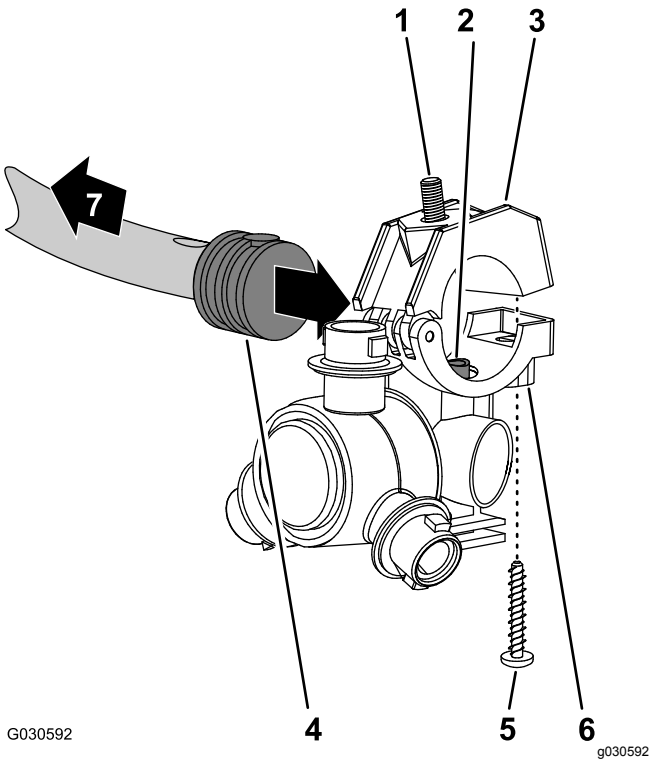

Figuur 129

1. Inbusbout (5/16 x 3/4 inch – roestvrij staal)
2. Verbindingsbuis
3. Bovenste klemhelft
4. Enkele steel met slangribbel (½")
5. Schroef van roestvrij staal (nr. 12 x 1¼")
6. Spuitdopbehuizing
7. Naar de spuiteenheid

2. Sluit de bovenste klemhelft rond de geribde slangaansluiting en zet de halve klem en sproeikopbehuizing (Figuur 129) vast met de roestvast stalen schroef (nr. 12 x 1¼"); draai de schroef aan met 14 tot 18 N·m

   Opmerking: Zorg ervoor dat de inbusbout (5/16" x ¾") in de uitsparing in de bovenste klemhelft zit wanneer u de klem sluit.

3. Monteer de spuitdoppen op de buitenste spuitboom; ga als volgt te werk:
   - Monteer aan spuitdoplocaties 1 en 4 de spuitdop op de spuitdopbeugel (A in Figuur 130); gebruik hierbij de flensborgmoer (5/16") die u verwijderd hebt in stap 2 van De spuitdoppen van de buitenste spuitbomen verwijderen (bladz. 53).
   - Monteer aan spuitdoplocaties 2 en 3 de spuitdop op de spuitdopbeugel (A en B in Figuur 130); gebruik hierbij de flensborgmoer (5/16") die u verwijderd hebt in stap 2 van De spuitdoppen van de buitenste spuitbomen verwijderen (bladz. 53).

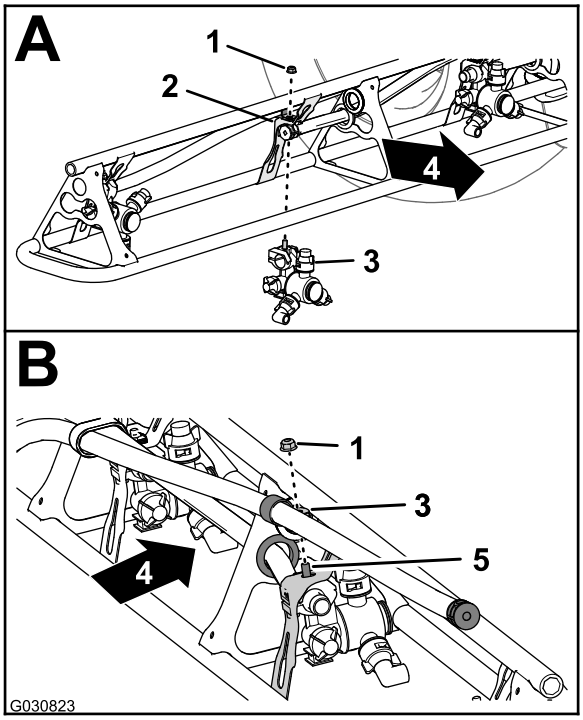

Figuur 130

1. Flensborgmoer (5/16")
2. Spuitdopbeugel
3. Spuitdop
4. Achterkant van machine
5. Inbusbout (roestvrij staal 5/16" x ¾")

4. Draai de flensborgmoer aan met 1978 tot 2542 N·cm.
5. Herhaal stap 1 tot en met 4 voor de andere spuitdoppen van de spuitboom.
6. Herhaal stap 1 tot en met 5 voor de buitenste spuitboom aan de andere kant van de machine.

24

De bijgeleverde kabelboom aansluiten op de achterkant van de machine

Geen onderdelen vereist

De kabelboom aansluiten op de drukomzetter en de ASC 10

1. Sluit de connector met 3 contacten van de aftakking van 61 cm van de bijgeleverde kabelboom met aanduiding PRESSURE TRANSDUCER GREEN WEDGE (drukomzetter groene wig) aan op de stekker met 3 pinnen van de drukomzetter (Figuur 131).

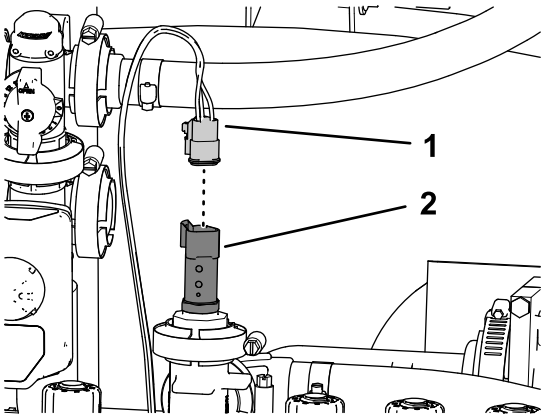

g200254

Figuur 131

1. Connector met 3 contacten — Aftakking van 61 cm van bijgeleverde kabelboom (DRUKOMZETTER GROENE WIG)
2. Stekker met 3 pinnen (drukomzetter)

2. Sluit de connector met 40 contacten van de aftakking van 102 cm van de bijgeleverde kabelboom aan op de stekker met 40 pinnen van de spuitbediening van de ASC 10 (Figuur 132).

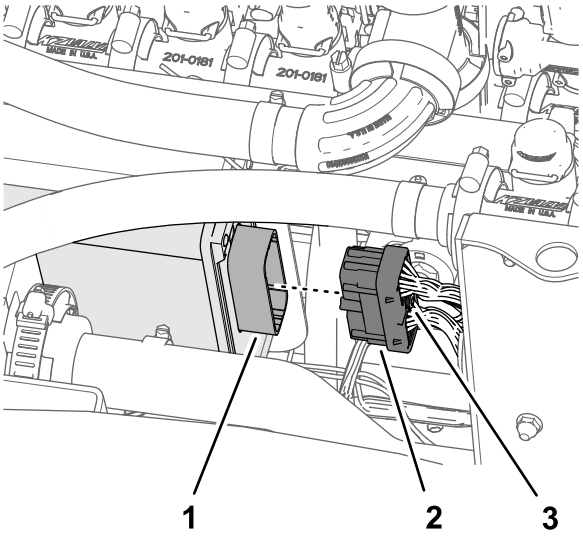

g200253

Figuur 132

1. Stekker met 40 pinnen (ASC 10 spuitbediening)
2. Connector met 40 contacten (kabelboomaftakking van 102 cm)
3. Kartelschroef

3. Draai de kartelschroef van de connector met 40 contacten handmatig in de connector van de ASC 10 (Figuur 132).
4. Steek de connector met 4 contacten en met aanduiding TO ASC 10 (naar asc 10) in de stekker met 4 pinnen van de spuitbediening van de ASC 10 (Figuur 133).

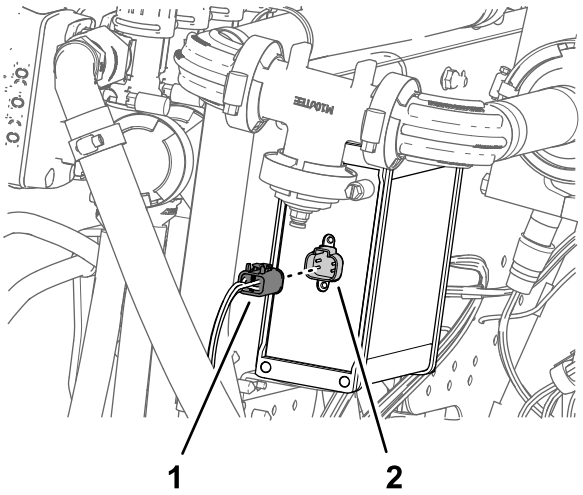

g200252

Figuur 133

1. Connector met 4 contacten (NAAR ASC 10)
2. Stekker met 4 pinnen (ASC 10 spuitbediening)

25

De druksensorbuis voor de dashboardmeter aansluiten

Geen onderdelen vereist

De druksensorbuis voor de dashboardmeter aansluiten

Machines zonder optionele spuitstok of optionele elektrische slanghaspel

1. Lijn het uiteinde van de druksensorbuis (plastic) voor de drukmeter in het dashboard uit met de borgkraag voor de buiskoppeling (Figuur 134).

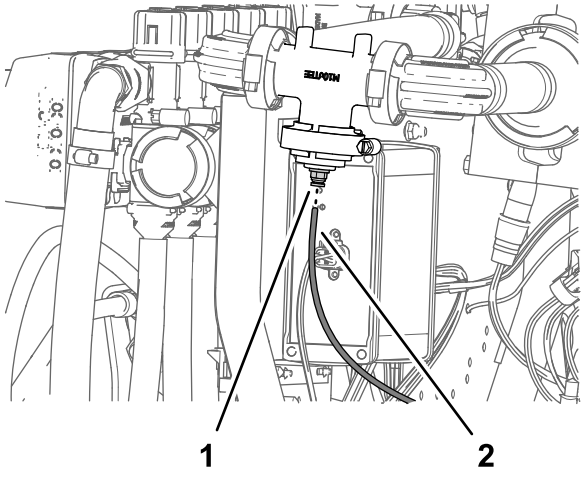

Figuur 134

1. Borgkraag (buiskoppeling)
2. Druksensorbuis (drukmeter dashboard)

2. Druk de sensorbuis in de borgkraag tot de buis niet meer verder kan (Figuur 134).

De druksensorbuis plaatsen

Machines met optionele spuitstok of optionele elektrische slanghaspel

1. Verwijder de flensklem en de pakking waarmee de vlakke dop aan de flens van spuitdopklep 10 is bevestigd (Figuur 135).

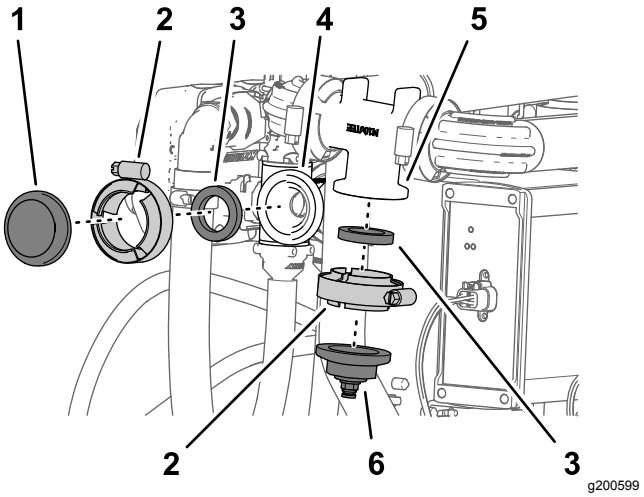

Figuur 135

1. Dop (vlak)
2. Flensklem
3. Pakking
4. Flens (spuitdopklep 10)
5. Flens (verdeelstuk van vloeistofstroommeter)
6. Dop en buisfitting

2. Verwijder de flensklem en de pakking waarmee de dop en buisfitting bevestigd zijn aan de flens van het verdeelstuk van de vloeistofstroommeter (Figuur 135).

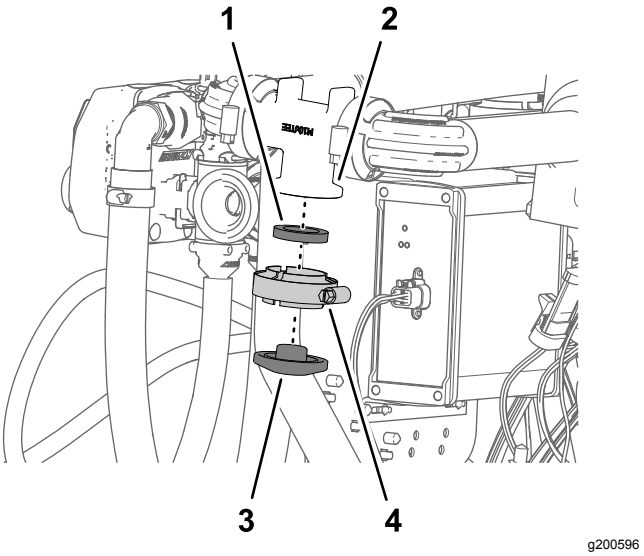

Figuur 136

1. Pakking
2. Dop (vlak)
3. Flens (verdeelstuk van vloeistofstroommeter)
4. Flensklem

3. Monteer de vlakke dop op de flens van het verdeelstuk van de vloeistofstroommeter; gebruik hierbij de flensklem en pakking die u verwijderd hebt in stap 2, en draai de klem handmatig vast (Figuur 136).
4. Monteer de fitting van 90° van de afsluitklep voor de optionele spuitstok of de elektrische slanghaspel op de flens van spuitdopklep 10;

gebruik de flensklem en pakking die u verwijderd hebt in stap 1 en draai de klem handmatig vast (Figuur 137).

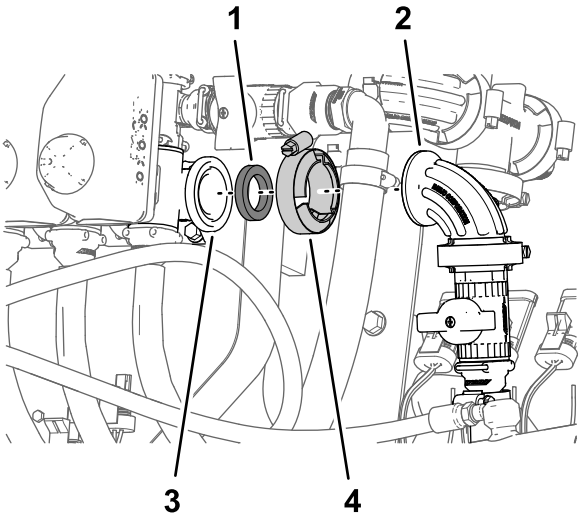

Figuur 137

1. Pakking
2. 90°-fitting (afsluitklep)
3. Flens (spuitdopklep 10)
4. Flensklem

5. Lijn het uiteinde van de druksensorbuis (plastic) voor de drukmeter in het dashboard uit met de borgkraag voor de buiskoppeling in de 90°-fitting van de afsluitklep van de spuitstok of de elektrische slanghaspel (Figuur 138).

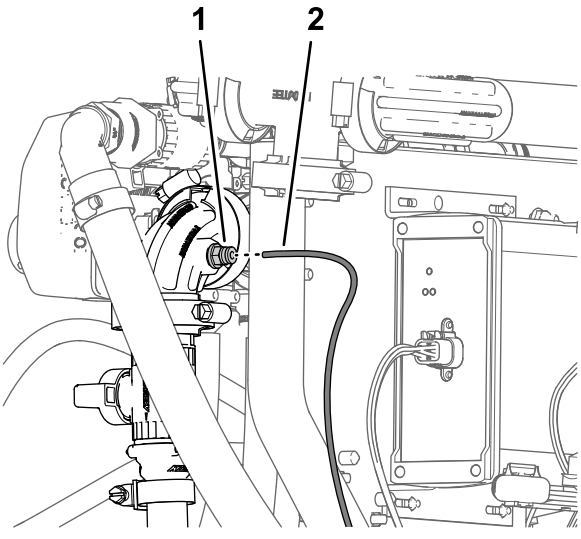

Figuur 138

1. Buiskoppeling (90°-fitting – afsluitklep)
2. Druksensorbuis (drukmeter op het dashboard)

6. Druk de sensorbuis in de borgkraag tot de buis niet meer verder kan (Figuur 138).

26

De optionele schuimmarkeerderset aankoppelen

Benodigde onderdelen voor deze stap:

6	Kabelbinder

De buizen van de schuimspuitdoppen leiden

1. Leid de buizen van de schuimspuitdoppen van de linker- en rechterspuitboom naar binnen en door de R-klem nabij het scharnierpunt voor de spuitboom (Figuur 140).

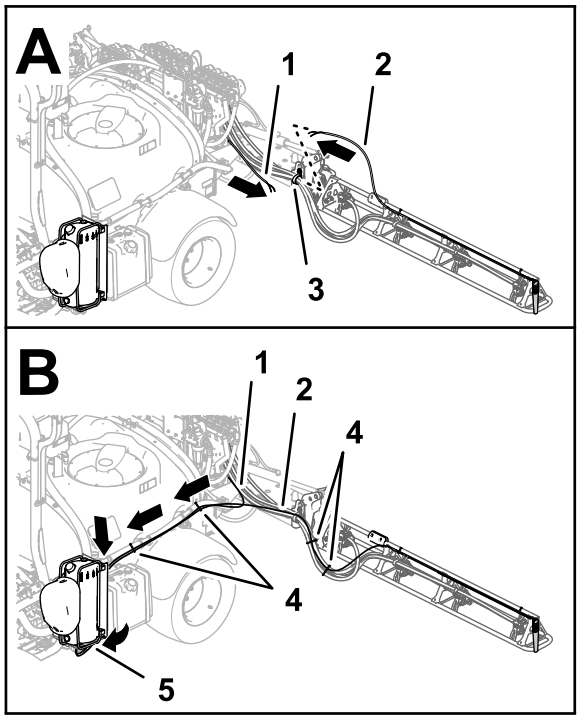

Figuur 139

Schuimmarkeerdersets uit 2016 en vroeger

1. Buis – schuimspuitdop (rechterspuitboom)
2. Buis – schuimspuitdop (linkerspuitboom)
3. R-klem
4. Kabelbinders
5. Verbindingspaneel (compressor schuimmarkeerder)

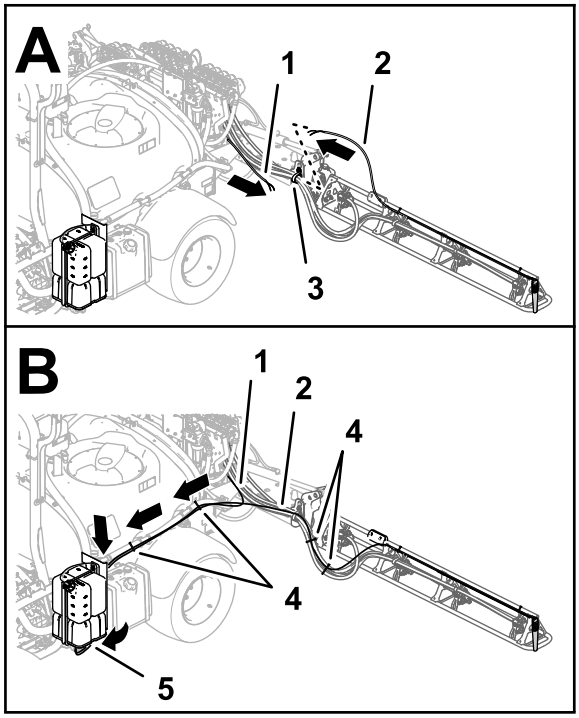

g201934

Figuur 140

Schuimmarkeerdersets uit 2017 en later

1. Buis – schuimspuitdop (rechterspuitboom)
2. Buis – schuimspuitdop (linkerspuitboom)
3. R-klem
4. Kabelbinders
5. Verbindingspaneel (compressor schuimmarkeerder)

2. Leid de buizen naar voren langs de linkerzijde van de spuittank (Figuur 140).
3. Bevestig de buizen van de schuimspuitdoppen links en rechts aan de spuitslangen; gebruik 4 kabelbinders zoals wordt getoond in Figuur 140.
4. Bevestig de buizen van de schuimspuitdoppen links en rechts aan de buizen voor de mengeenheid; gebruik 2 kabelbinders zoals wordt getoond in Figuur 140.

De vloeistof- en luchtbuizen op de compressor monteren

Schuimmarkeerdersets uit 2017 en later

1. Leid de schuimbuizen voor de rechterspuitboom zoals wordt getoond in Figuur 141.

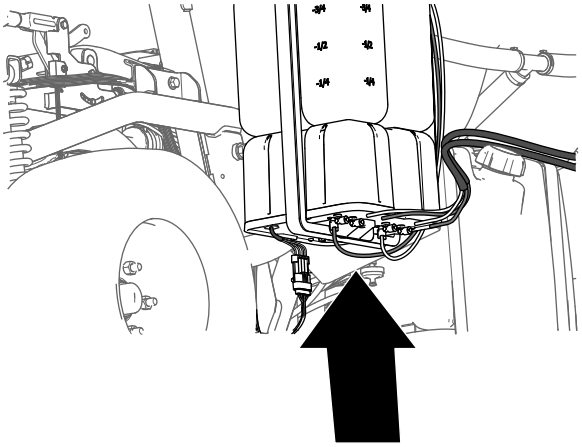

g197746

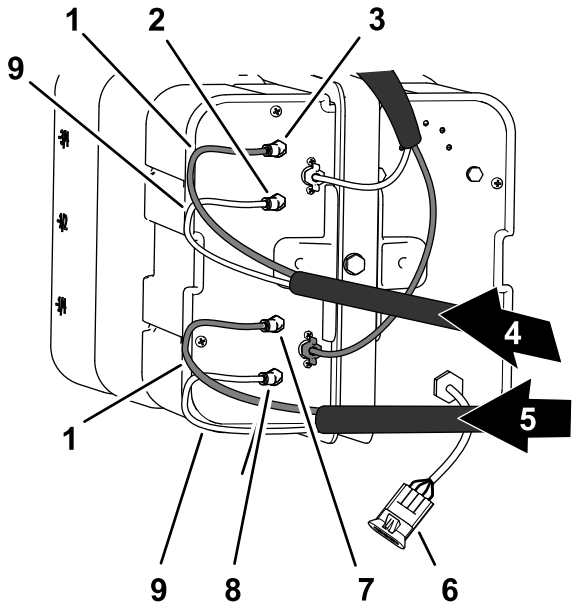

g196495

Figuur 141

1. Blauwe buizen
2. Vloeistoffitting (linkerspuitboom)
3. Luchtfitting (linkerspuitboom)
4. Schuimbuizen (linkerspuitboom)
5. Schuimbuizen (rechterspuitboom)
6. Elektrische connector
7. Vloeistoffitting (rechterspuitboom)
8. Kabelbinder
9. Vloeistoffitting (rechterspuitboom)
10. Doorzichtige buizen

2. Koppel de doorzichtige buis aan op de luchtfitting aan de zijplaat van de compressor (Figuur 141 en Figuur 142).

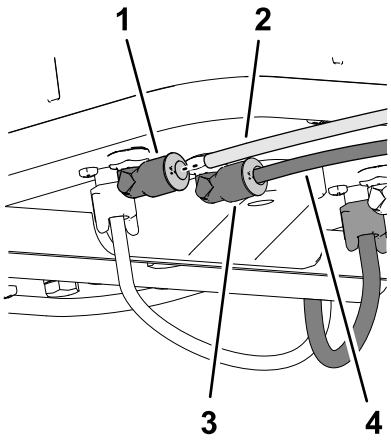

g201938

Figuur 142

1. Luchtfitting
2. Doorzichtige slang
3. Vloeistoffitting
4. Blauwe slang

3. Koppel de blauwe buis aan op de vloeistoffitting aan de zijplaat van de compressor (Figuur 141 en Figuur 142).
4. Leid de schuimbuizen voor de linkerspuitboom zoals wordt getoond in Figuur 141.
5. Koppel de doorzichtige buis aan op de luchtfitting aan de zijplaat van de compressor (Figuur 141 en Figuur 142).
6. Koppel de blauwe buis aan op de vloeistoffitting aan de zijplaat van de compressor (Figuur 141 en Figuur 142).

De vloeistof- en luchtbuizen op de compressor monteren

Schuimmarkeerdersets uit 2016 en vroeger

1. Sluit de buis aan met de kabelbinder die u voorbereid hebt in stap 9 van De nieuwe buizen voorbereiden voor de spuitdoppen van de schuimmarkeerder (bladz. 12) door de blauwe buis voor de rechterspuitboom uit te lijnen met de klemkoppeling voor het watercircuit van de rechterspuitboom (Figuur 143).

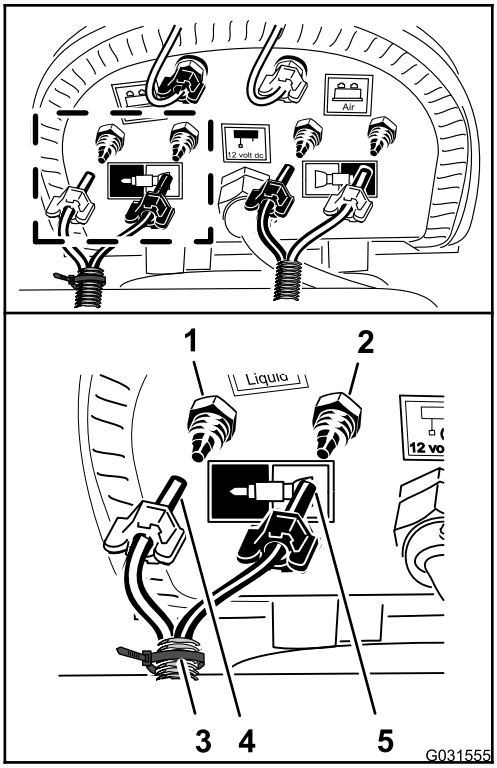

g031555

Figuur 143

1. Klemkoppeling – water (rechterspuitboom – blauwe buis)
2. Klemkoppeling – lucht (rechterspuitboom – doorzichtige buis)
3. Kabelbinder
4. Klemmoer – lucht (rechterspuitboom – blauwe buis)
5. Klemmoer – water (rechterspuitboom – doorzichtige buis)

2. Monteer de klemmoer voor de buis op de fitting en draai handmatig vast (Figuur 143).
3. Lijn de doorzichtige buis voor de rechterspuitboom uit met de klemkoppeling voor het luchtcircuit van de rechterspuitboom (Figuur 143).
4. Monteer de klemmoer voor de buis op de fitting en draai handmatig vast (Figuur 143).
5. Sluit de ongemarkeerde buis (geen kabelbinder) aan door de blauwe buis voor de linkerspuitboom uit te lijnen met de klemkoppeling voor het watercircuit voor de linkerspuitboom (Figuur 144).

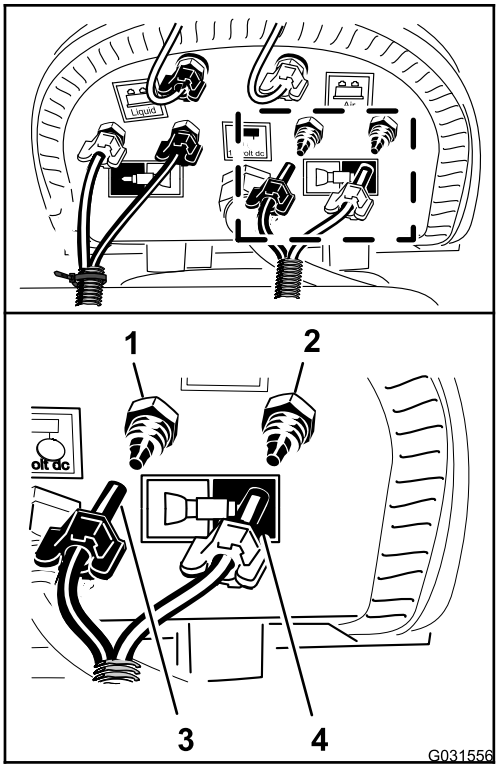

g031556

Figuur 144

1. Klemkoppeling – water (linkerspuitboom – blauwe buis)
2. Klemkoppeling – lucht (linkerspuitboom – doorzichtige buis)
3. Klemmoer (linkerspuitboom – blauwe buis)
4. Klemmoer (linkerspuitboom – doorzichtige buis)

6. Monteer de klemmoer voor de buis op de fitting en draai handmatig vast (Figuur 144).
7. Lijn de doorzichtige buis voor de linkerspuitboom uit met de klemkoppeling voor het luchtcircuit van de linkerspuitboom (Figuur 144).
8. Monteer de klemmoer voor de buis op de fitting en draai handmatig vast (Figuur 144).
9. Bevestig de buis van de schuimmarkeerder met 2 kabelbinders aan de slangen van de spuitdoppen (Figuur 140).

27

Aansluiten van de optionele ultrasone spuitboomset

Geen onderdelen vereist

Procedure

1. Sluit de 3-polige connector van de kabelboom van de ultrasone spuitboom aan op de 3-polige connector van de kabel voor de rechter ultrasone sensor (A in Figuur 145).

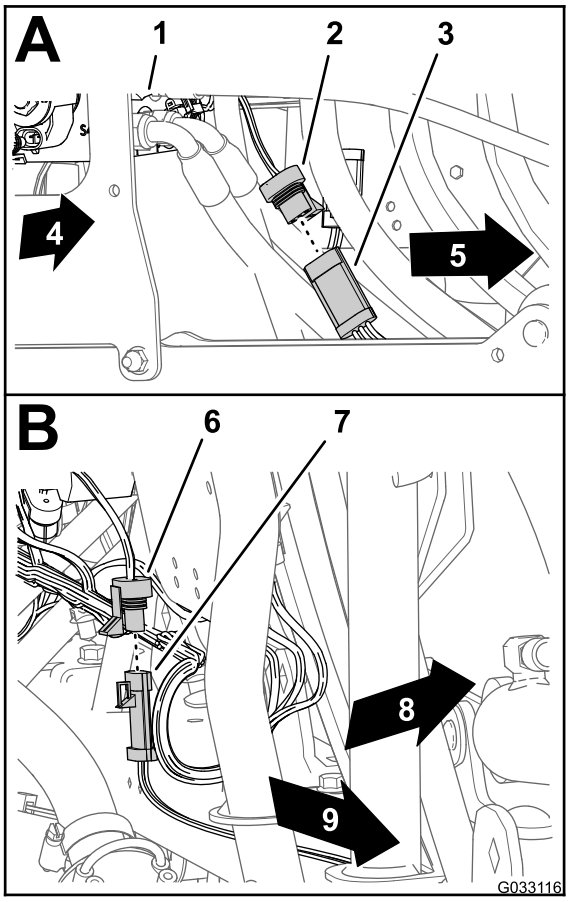

g033116

Figuur 145

1. Verdeelstuk van de hefcilinder
2. Connector met 3 bussen (ultrasone spuitboom kabelboom – rechter sensor)
3. Connector met 3 pennen (kabel – rechter ultrasone sensor)
4. Rechterkant van de machine
5. Connector met 3 bussen (ultrasone spuitboom kabelboom – linker sensor)
6. Connector met 3 pennen (kabel – linker ultrasone sensor)
7. Linkerkant van de machine
8. Achterkant van machine
9. Linkerkant van de machine

2. Sluit de 3-polige connector van de kabelboom van de ultrasone spuitboom aan op de 3-polige connector van de kabel voor de linker ultrasone sensor (B in Figuur 145).

28

Monteren van de optionele afgedekte spuitboom

Benodigde onderdelen voor deze stap:

1	Verlengstuk van afdekking (12 spuitdoppen – Toro 120-0621)
22	Popnagel (Toro onderdeelnummer 114439)
4	Steunbeugel (deksel middelste spuitboom – Toro onderdeelnummer 131-3703-03)
4	Clipmoer (Toro onderdeelnummer 94-2413)
16	Flenskopbouten (3/8 x 1-1/4 inch – Toro onderdeelnummer 110-5050)
16	Flensborgmoeren (3/8 inch – Toro onderdeelnummer 104-8301)
2	Dekselband (Toro onderdeelnummer 120-0629)
4	Flenskopbouten (5/16 x 1-1/4 inch – Toro onderdeelnummer 323-36)

Het verlengstuk van de afdekking aan de afdekking van de middelste spuitboom monteren (11 spuitdoppen)

1. Gebruik een boor van 5 mm om de 11 popnagels (Figuur 146) te boren waarmee de verstevigingsplaat (met een enkele rij popnagels) en de rubberen afdekking bevestigd zijn aan het uiteinde van de afdekking van het gedeelte met 11 spuitdoppen voor de middelste spuitboom die u verwijderd hebt in stap 2 van 6 Het deksel van de middelste spuitboom (11 spuitdoppen) van de optionele afgedekte spuitboom verwijderen (bladz. 15).

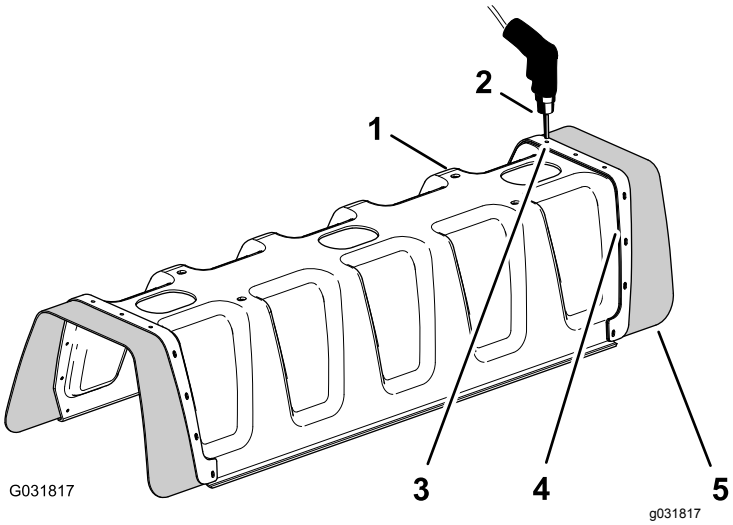

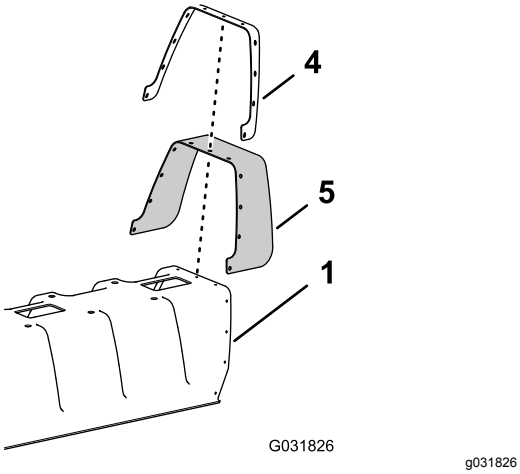

Figuur 146

1. Afdekking voor gedeelte met 11 spuitdoppen
2. Boor en bit van 5 mm
3. Popnagel (3/16 x 1/2 inch)
4. Verstevigingsplaat (enkele rij)
5. Rubberen afdekplaat

2. Verwijder de verstevigingsplaat, 11 ringen (3/16") en de rubberen afdekking van de spuitboomafdekking voor 11 spuitdoppen (Figuur 146).

   Opmerking: Bewaar de verstevigingsplaat, ringen en rubberen afdekking voor montage in stap 5 en 6.

3. Lijn de gaten in de verstevigingsplaat (dubbele rij) op het verlengstuk van de afdekking uit met de gaten in het uiteinde van de spuitboomafdekking voor 11 spuitdoppen (Figuur 147).

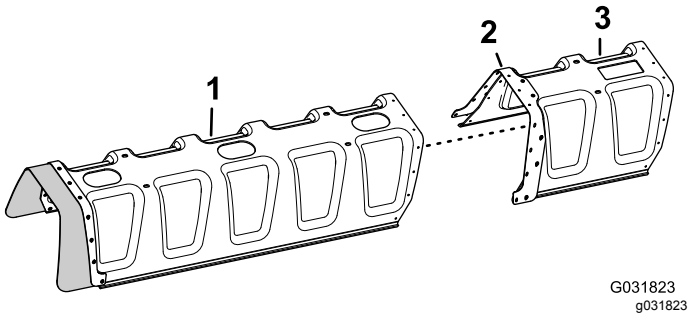

Figuur 147

1. Afdekking voor gedeelte met 11 spuitdoppen
2. Verstevigingsplaat (dubbele rij)
3. Verlengstuk van afdekking

4. Bevestig het verlengstuk van de afdekking aan de spuitboomafdekking voor 11 spuitdoppen (Figuur 148); gebruik hierbij 11 popnagels (Toro onderdeelnummer 114439).

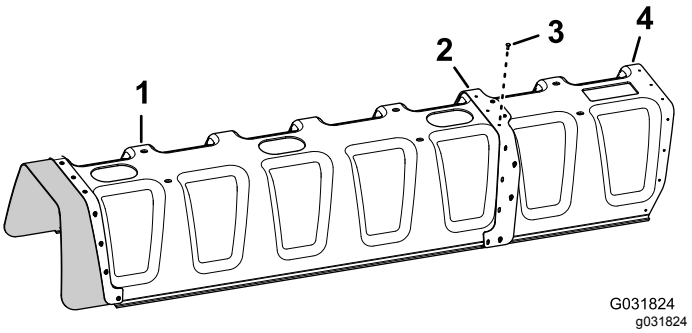

Figuur 148

1. Afdekking voor gedeelte met 11 spuitdoppen
2. Verstevigingsplaat (dubbele rij)
3. Popnagel (Toro onderdeelnummer 114439)
4. Verlengstuk van afdekking

5. Lijn de gaten in de rubberen afdekking en de verstevigingsplaat (enkele rij) die u verwijderd hebt in stap 2 uit met de gaten in het uiteinde van het verlengstuk van de afdekking (Figuur 149).

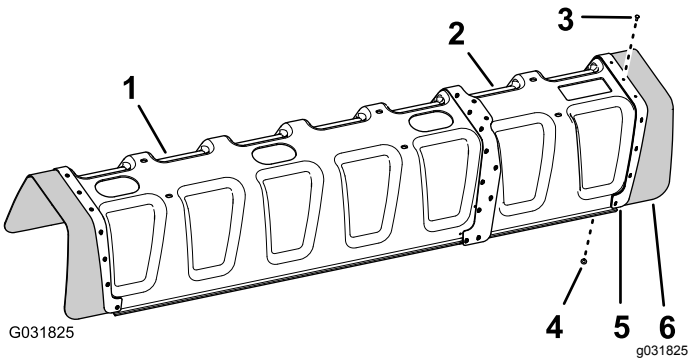

Figuur 149

1. Afdekking voor gedeelte met 11 spuitdoppen
2. Verlengstuk van afdekking
3. Popnagel (Toro onderdeelnummer 114439)
4. Ring (3/16 inch)
5. Verstevigingsplaat (enkele rij)
6. Rubberen afdekplaat

6. Bevestig de verstevigingsplaat en de rubberen afdekking aan het verlengstuk van de afdekking met de 11 popnagels (Toro onderdeelnummer 114439) en de 11 ringen (3/16 inch) die u verwijderd hebt in stap 5.

   Opmerking: Lijn de ringen (3/16 inch) uit tegen het binnenvlak van het verlengstuk van de afdekking.

De steunbeugel voor de afdekking van de middelste spuitboom monteren

1. Monteer de 4 clipmoeren (Toro onderdeelnummer 94-2413) op de 2 steunbeugels van de afdekking van de middelste spuitboom (Toro onderdeelnummer 131-3703-03); zie Figuur 150.

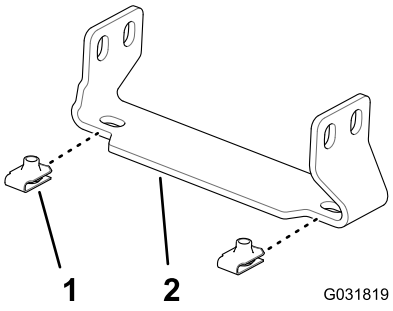

Figuur 150

1. Clipmoer (Toro onderdeelnummer 94-2413)
2. Steunbeugel (deksel middelste spuitboom – Toro onderdeelnummer 131-3703-03)

2. Zoek op het verlengstuk voor de middelste spuitboom 2 paar gaten in het verticale vlak van het verstevigde frame; er is 25 mm tussen de gaten (Figuur 151).

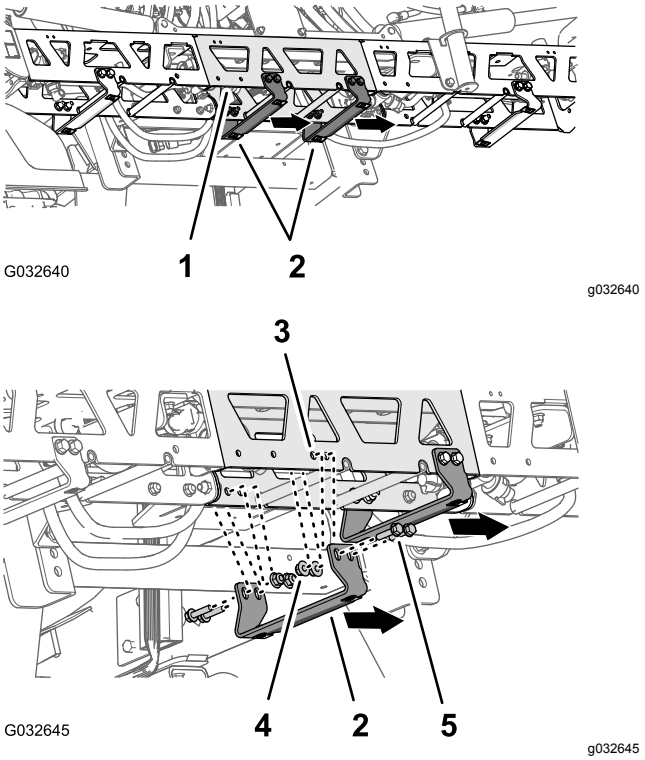

Figuur 151

1. Verlengstuk (middelste spuitboom)
2. Steunbeugel – Toro onderdeelnummer 131-3703-03 (brede flens rechts)
3. Gat in verstevigd frame (verlengstuk voor de middelste spuitboom)
4. Flensborgmoeren (3/8 inch – Toro onderdeelnummer 104-8301)
5. Flenskopbouten (3/8 x 1-1/4 inch – Toro onderdeelnummer 110-5050)

3. Lijn de gaten in een steunbeugel (Toro onderdeelnummer 131-3703-03) uit met de gaten in het verlengstuk voor de middelste spuitboom die u gevonden hebt in stap 2; hou de brede flens van de beugel aan de linkerkant, zoals in Figuur 151.
4. Monteer de steunbeugel op het frame (Figuur 151); gebruik hierbij 4 flenskopbouten (3/8 x 1-1/4" - Toro onderdeelnummer 110-5050) en 4 flensborgmoeren (3/8" - Toro onderdeelnummer 104-8301).
5. Herhaal stap 2 tot 4 voor de andere 2 paar gaten in het verlengstuk voor de middelste spuitboom en de andere steunbeugel, flenskopbouten en flensborgmoeren.
6. Draai de moeren en bouten vast met een torsie van 37 tot 45 N·m.

De afdekking van de middelste spuitboom monteren

1. Lijn de gaten in de afdekking van de middelste spuitboom uit met de gaten in de steunbeugels voor de afdekking van de middelste spuitboom (Figuur 152).

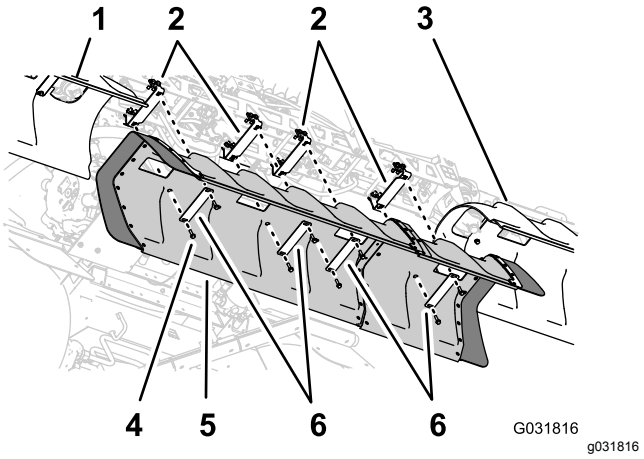

Figuur 152

1. Afdekking linker spuitboom
2. Steunbeugels
3. Afdekking rechterspuitboom
4. Flenskopbouten (5/16 x 1-1/4")
5. Afdekplaat middelste spuitboom
6. Dekselbanden

2. Lijn de gaten in 2 van de dekselbanden die u verwijderd hebt in stap 1 van 6 Het deksel van de middelste spuitboom (11 spuitdoppen) van de optionele afgedekte spuitboom verwijderen (bladz. 15) uit met de slang in de afdekking en 2 van de steunbeugels (Figuur 152).
3. Monteer de dekselbanden en de afdekking op de steunbeugels; gebruik de 4 flenskopbouten (5/16 x 1-1/4") die u verwijderd hebt in stap 1 van 6 Het deksel van de middelste spuitboom (11 spuitdoppen) van de optionele afgedekte spuitboom verwijderen (bladz. 15).
4. Lijn de gaten in de 2 dekselbanden (Toro onderdeelnummer 120-0629) uit met de 4 resterende gaten in de afdekking en de 4 resterende gaten in de steunbeugels (Figuur 152).
5. Monteer de dekselbanden en de afdekking op de steunbeugels (Figuur 152); gebruik hierbij de 4 flenskopbouten (5/16 x 1-1/4" - Toro 323-36).
6. Draai de bouten vast met een torsie van 1978 tot 2542 N·cm.

29

De navigatieontvanger monteren

Benodigde onderdelen voor deze stap:

1	Ontvangerplaat
1	Afstandsstuk (3/8 x 1")
1	Beugel van ontvanger
1	Bout (⅜ x 1¾ inch)
1	Borgring (3/8")
1	Ring (3/8 x 13/16")
1	Flensborgmoer (⅜")
1	Flenskopbout (5/16 x ¾")
1	Flensborgmoer (5/16 inch)
2	Flenskopbout (3/8 x 1-1/2 inch)
2	Afstandsstuk (3/8 x 7/16")
1	Navigatieontvanger — X25 GeoLink Precision spuitsysteem, basis, WAAS (model 41630)
3	Zeskantbout (5 x 16 mm)
3	Ring (5 mm)
1	Tussenschotadapter (optionele set met CDMA RTK correctiemodem of GSM RTK correctiemodem)
1	Cellulaire antenne (optionele set met CDMA RTK correctiemodem of GSM RTK correctiemodem)
1	Coaxiale kabel (optionele set met CDMA RTK correctiemodem of GSM RTK correctiemodem)

De beugel van de ontvanger monteren

1. Lijn de gaten in de navigatieontvangerplaat, het afstandsstuk (3/8 x 1 inch) en de beugel van de ontvanger uit met elkaar (Figuur 153).

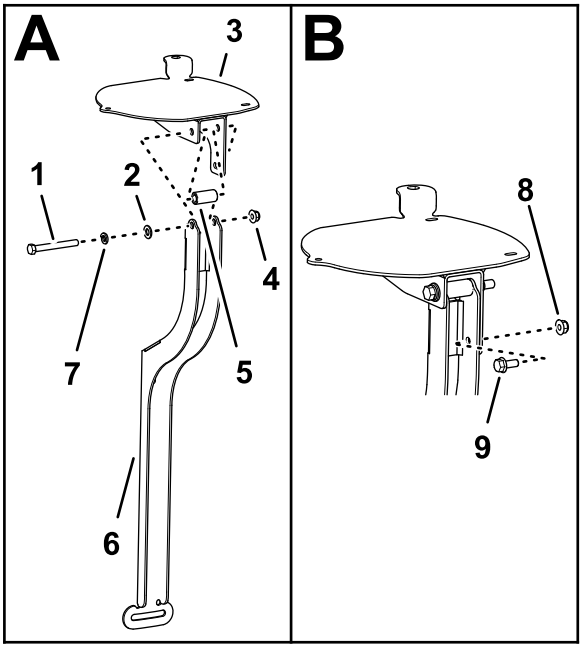

g200645

Figuur 153

1. Bout (3/8 x 3-1/4 inch)
2. Ring (3/8 x 13/16 inch)
3. Navigatieontvangerplaat
4. Flensborgmoer (3/8 inch)
5. Afstandsstuk (3/8 x 1 inch)
6. Beugel van ontvanger
7. Borgring (3/8 inch)
8. Flensborgmoer (5/16 inch)
9. Flenskopbout (5/16 x 3/4 inch)

2. Monteer de ontvangerplaat en het afstandsstuk op de beugel; gebruik hiervoor een bout (3/8 x 3-1/4 inch), een borgring (3/8 inch), een ring (3/8 x 13/16 inch) en een flensborgmoer (3/8 inch), zie Figuur 153.
3. Breng de flenskopbout (5/16 x 3/4 inch) en de flensborgmoer (5/16 inch) aan in het kleine gat in de ontvangerbeugel en de opening in de ontvangerplaat (Figuur 153).
4. Haal de bouten en moeren aan zodat u lichte weerstand voelt wanneer u de ontvangerplaat draait.

De beugel van de ontvanger op de machine monteren

1. Monteer de beugel van de ontvanger (3/8 x 7/16 inch) op de rolbeugel; gebruik hiervoor de flenskopbout (3/8 x 1-1/2 inch) zoals wordt afgebeeld in Figuur 154.

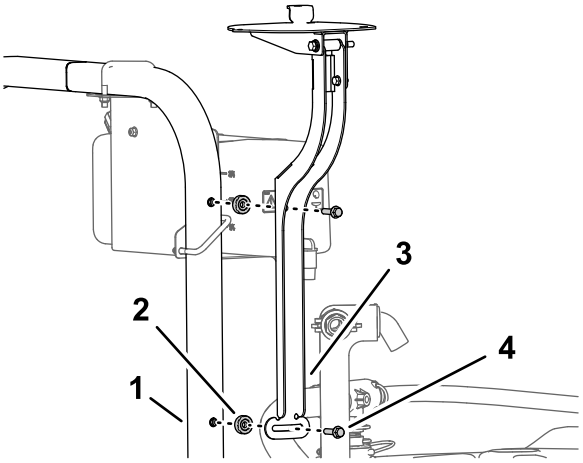

g200669

Figuur 154

1. Rolbeugel
2. Afstandsstuk (3/8 x 7/16")
3. Beugel van ontvanger
4. Flenskopbout (3/8 x 1-1/2 inch)

2. Haal de bouten aan zodat u lichte weerstand voelt wanneer u de ontvangerplaat draait.
3. Stel de ontvangerplaat gelijk af in de breedte (Figuur 155).

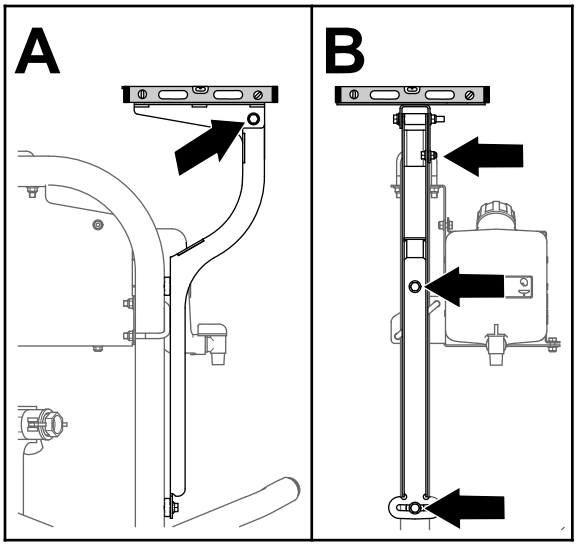

g200675

Figuur 155

4. Haal de flenskopbout (5/16 x 3/4 inch) en flensborgmoer (5/16 inch) aan met 1978 tot 2542 Ncm.
5. Stel de ontvangerplaat gelijk af in de lengterichting (Figuur 155).

6. Haal de bout (3/8 x 3-1/4 inch) en de flensborgmoer (3/8 inch) aan met een torsie van 37 tot 45 Nm.

De navigatieontvanger op de ontvangerplaat monteren

1. Lijn de 3 schroefdraadopeningen in de basis van de navigatieontvanger uit met de 3 gaten in de beugel van de ontvanger (Figuur 156).

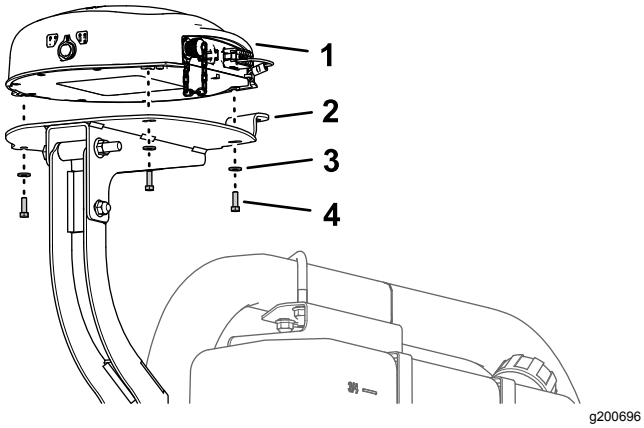

Figuur 156

1. Navigatieontvanger
2. Ontvangerplaat
3. Ring (5 mm)
4. Zeskantbout (5 x 16 mm)

2. Monteer de ontvanger op de beugel (Figuur 156); gebruik hierbij de 3 inbusbouten (5 x 16 mm) en 3 ringen (5 mm).
3. Draai de 3 bouten vast met 576 tot 712 N·cm.

De RTK-antenne op de navigatieontvanger monteren

Opmerking: Monteer de RTK-antenne als uw machine is voorzien van een CDMA RTK of GSM RTK correctiemodem.

1. Lijn de coaxiale koppeling uit door het gat in de RTK-antenneflens, met de tussenschotschroefdraad van de koppeling naar beneden (Figuur 157).

   Opmerking: Draai de coaxiale koppeling zoals nodig om de platte kant van de tussenschotschroefdraad uit te lijnen met de platte kant aan de opening in de RTK-antenneflens.

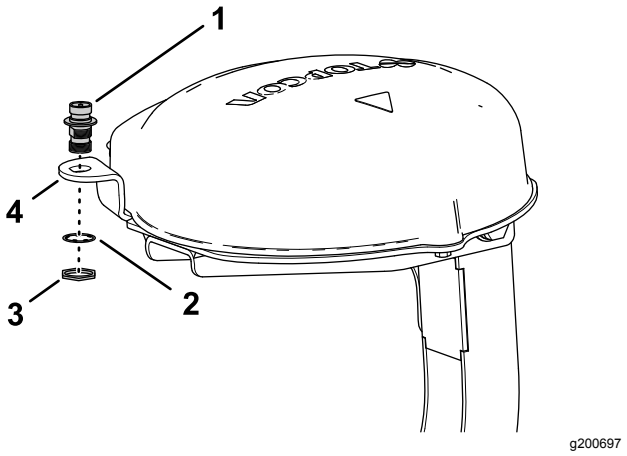

Figuur 157

1. Coaxiale koppeling
2. Borgring
3. Contramoer
4. RTK-antenneflens (ontvangerplaat)

2. Monteer de coaxiale koppeling op de flens van de ontvangerplaat; gebruik hierbij de borgring en de contramoer, en draai de contramoer handmatig aan (Figuur 157).
3. Monteer de RTK-antenne op de bovenste fitting van de coaxiale koppeling en draai de kartelmoer van de antenne handmatig vast (Figuur 158).

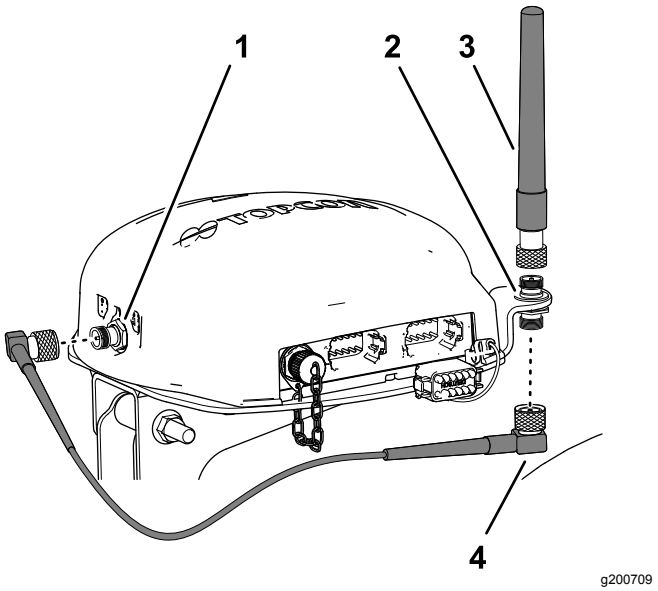

Figuur 158

1. Coaxiale connector (CDMA of GSM cellulaire modem)
2. Coaxiale koppeling
3. RTK-antenne

4. Monteer de antennekabel losjes op de onderste fitting van de coaxiale koppeling (Figuur 158).
5. Leid de kabel rond de achterzijde van de navigatieontvanger, naar de coaxiale connector

van de CDMA GSM cellulaire modem Figuur 158.

6. Sluit de antennekabel aan op de coaxiale connector van de CDMA of GSM cellulaire modem (Figuur 158).
7. Draai de kartelmoeren van de antennekabel handmatig vast.

30

De monitor van de spuitmachine monteren

Benodigde onderdelen voor deze stap:

1	Monitorbeugel
3	Flenskopbout (6 x 12 mm)
2	U-bout (5/16 inch)
8	Flensborgmoer (5/16")
1	Bal
4	Flenskopbout (5/16" x ¾")
1	Monitor — X25 GeoLink Precision spuitsysteem, basis, WAAS (model 41630)
1	Monitorarm — X25 GeoLink Precision spuitsysteem, basis, WAAS (model 41630)

Het stuurwiel verwijderen

1. Gebruik een stukje tape om de positie van het stuurwiel op de stuurklep te markeren (Figuur 159).

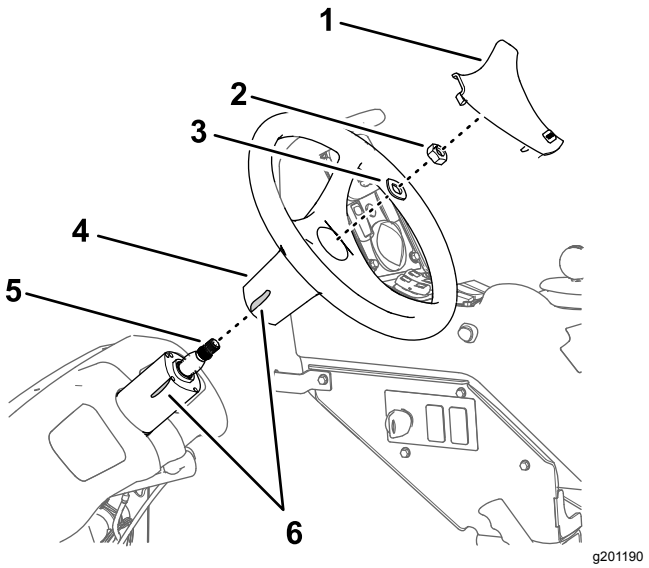

Figuur 159

1. Stuurwielkap
2. Moer (5/8 inch)
3. Ring (⅝")
4. Stuurwiel
5. As (stuurklep)
6. Tape

2. Verwijder de kap van het stuurwiel (Figuur 159).
3. Verwijder de moer (5/8 inch) en ring (5/8 inch) waarmee het stuurwiel op de stuurklep bevestigd is, en verwijder het stuurwiel (Figuur 159).

De monitorbeugel monteren

1. Lijn de monitorbeugel uit op de machine; zie Figuur 160.

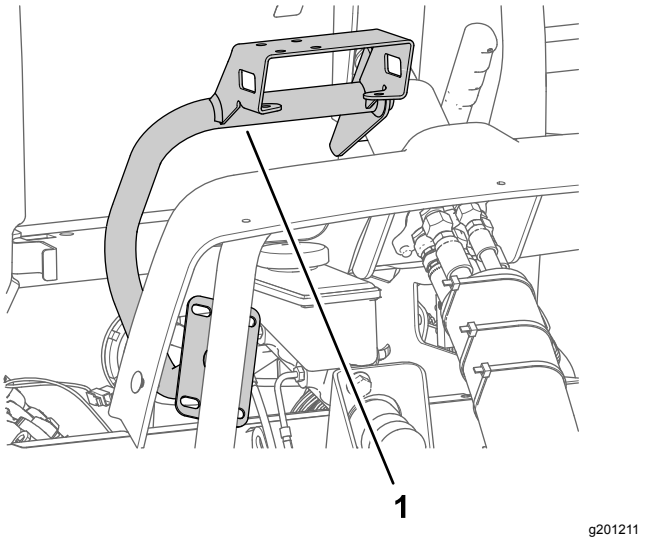

Figuur 160

1. Monitorbeugel

2. Monteer de monitorbeugel op de behuizing van de stuurklep (Figuur 161); gebruik de 3 flenskopbouten (6 x 12 mm).

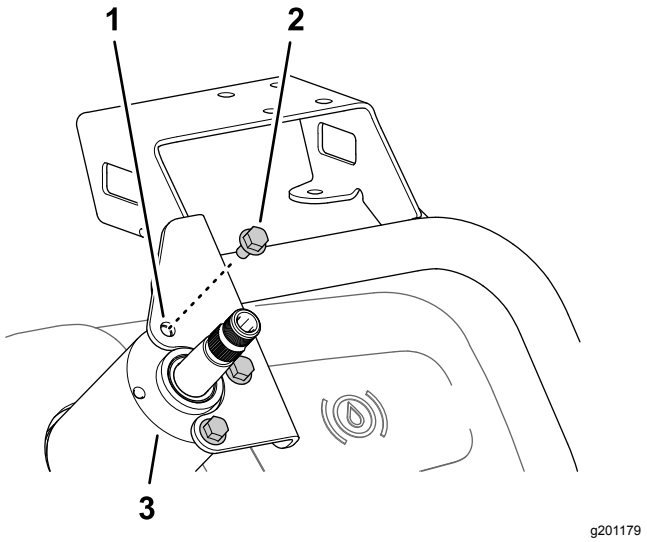

Figuur 161

1. Monitorbeugel
2. Flenskopbout (6 x 12 mm)
3. Behuizing (stuurklep)

3. Monteer de plaat van de monitorbeugel op de steunbuis van het chassis van de machine (Figuur 162); gebruik de 2 U-bouten en 4 flensborgmoeren (5/16 inch).

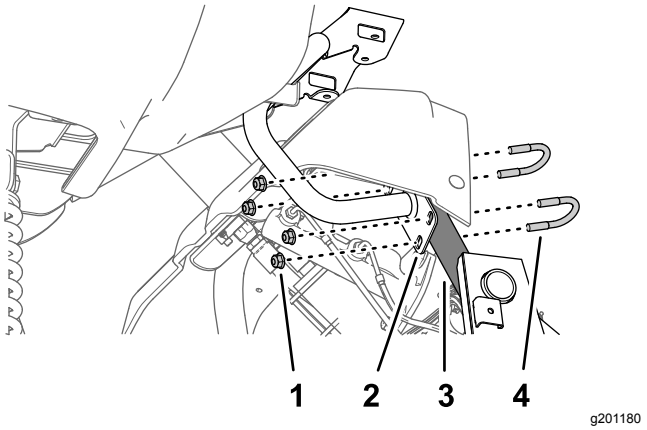

Figuur 162

1. Flensborgmoer (5/16")
2. Plaat (monitorbeugel)
3. Steunbuis (machinechassis)
4. U-bout (5/16 inch)

4. Haal de 3 flenskopbouten (6 x 12 mm) van de stuurklep aan met een torsie van 972 tot 1198 Ncm; haal de flensborgmoeren aan de steunbuis aan met 1978 tot 2542 Ncm.

Het stuurwiel monteren

1. Lijn de tapemarkering op het stuurwiel uit met de tapemarkering op de behuizing van de stuurklep (Figuur 163).

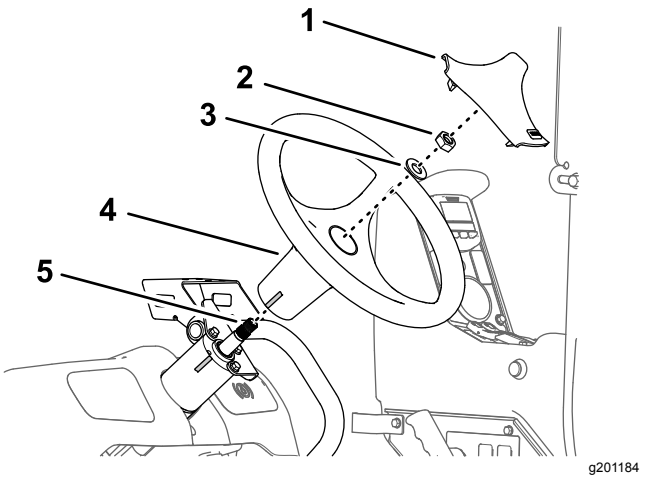

Figuur 163

1. Stuurwielkap
2. Moer (5/8 inch)
3. Ring (⅝")
4. Stuurwiel
5. As (stuurklep)

2. Monteer het stuurwiel op de as van de stuurklep (Figuur 163); gebruik hierbij de ring (5/8 inch) en de moer (5/8 inch) die u verwijderd hebt in stap 3 van Het stuurwiel verwijderen (bladz. 72).
3. Draai de moer vast tot 206 à 254 Nm.
4. Monteer de kap die u verwijderd hebt in stap 2 van Het stuurwiel verwijderen (bladz. 72) op het stuurwiel (Figuur 169).

De monitor van de spuitmachine op de beugel monteren

1. Monteer de bal op de beugel voor de monitor (Figuur 164); gebruik hierbij de 4 flenskopbouten (5/16 x 3/4 inch) en 4 flensborgmoeren (5/16 inch).

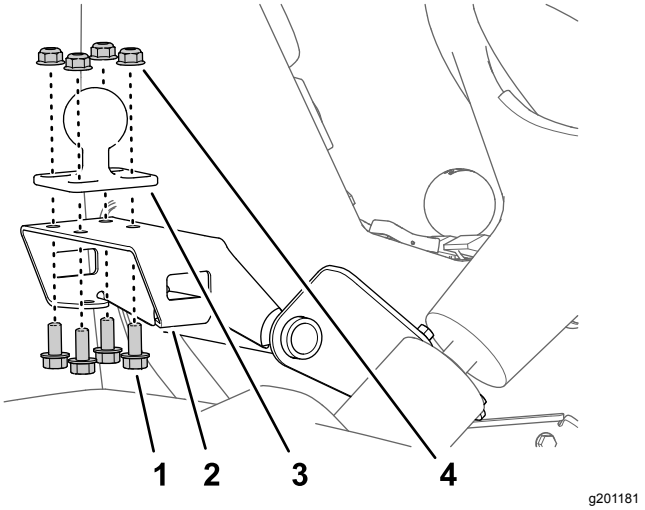

Figuur 164

1. Beugel (monitor)
2. Flenskopbout (5/16" x ¾")
3. Bal
4. Flensborgmoer (5/16")

2. Haal de bouten en moeren aan met 1978 tot 2542 Ncm.
3. Monteer de kogelfitting van de monitor en de bal van de machine op de monitorarm (Figuur 165).

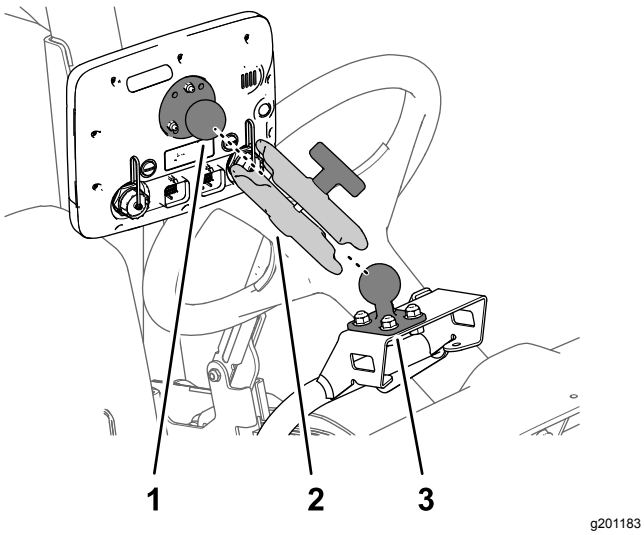

Figuur 165

1. Bal (monitor)
2. Monitorarm
3. Bal

4. Stel de monitor zo af dat hij zichtbaar is vanaf de zitplaats van de bestuurder van de machine, en draai de knop van de monitorarm handmatig aan (Figuur 165).

31

De bedrading van de koppeling van de spuitpomp aansluiten

Geen onderdelen vereist

Procedure

1. Koppel de connector met 2 contacten van de machinekabelboom aangeduid met SPRAY PUMP COIL (spoel van spuitpomp) af van de stekker met 2 pinnen van de wisselstroomdynamo (Figuur 166).

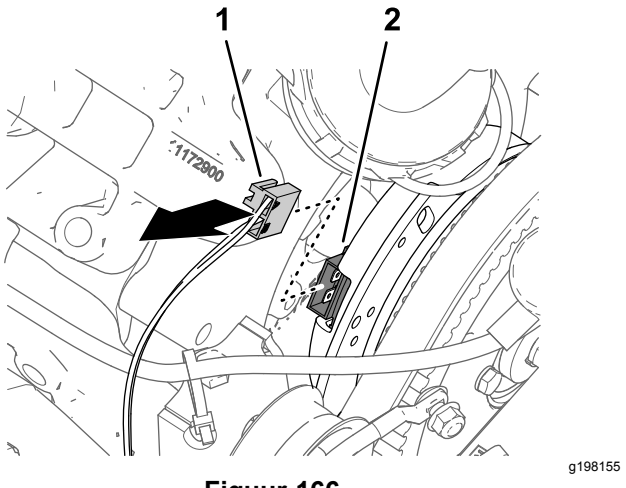

Figuur 166

1. Connector met 2 contacten - machinekabelboom (POMPKOPPELING)
2. Stekker met 2 pinnen (wisselstroomdynamo)

2. Sluit de stekker met 2 pinnen van de aftakking van 84 cm van de bijgeleverde kabelboom met aanduiding PUMP CLUTCH (pompkoppeling) aan op de connector met 2 contacten van de machinekabelboom met aanduiding SPRAY PUMP COIL (spoel van spuitpomp) (Figuur 167).

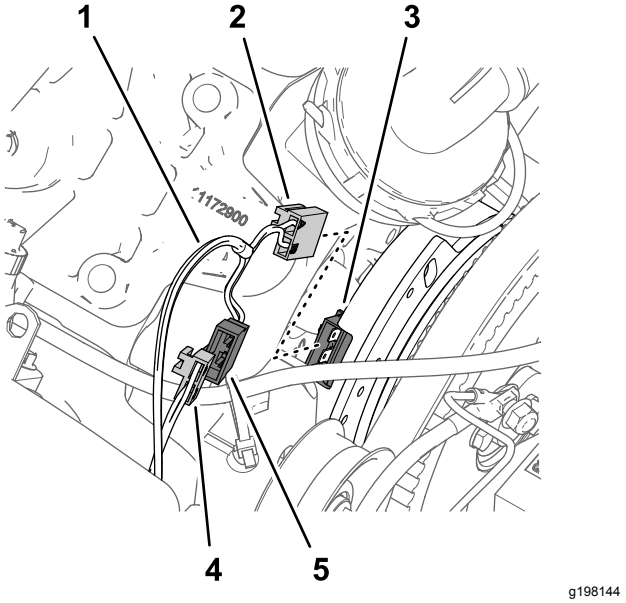

Figuur 167

1. Aftakking van bijgeleverde kabelboom — 84 cm
2. Connector met 2 contacten — bijgeleverde kabelboom (POMPKOPPELING)
3. Stekker met 2 pinnen (wisselstroomdynamo)
4. Connector met 2 contacten — machinekabelboom (SPOEL VAN SPUITPOMP)
5. Stekker met 2 pinnen — bijgeleverde kabelboom (POMPKOPPELING)

3. Sluit de connector met 2 contacten van de bijgeleverde kabelboom met aanduiding PUMP CLUTCH (pompkoppeling) aan op de stekker met

2 pinnen van de wisselstroomdynamo (Figuur 167).

4. Leid de kabelboomaftakking van 84 cm tegen de motor en de spuitpomp, maar zorg voor vrije ruimte tussen de kabelboom en de riem van de wisselstroomdynamo (Figuur 168).

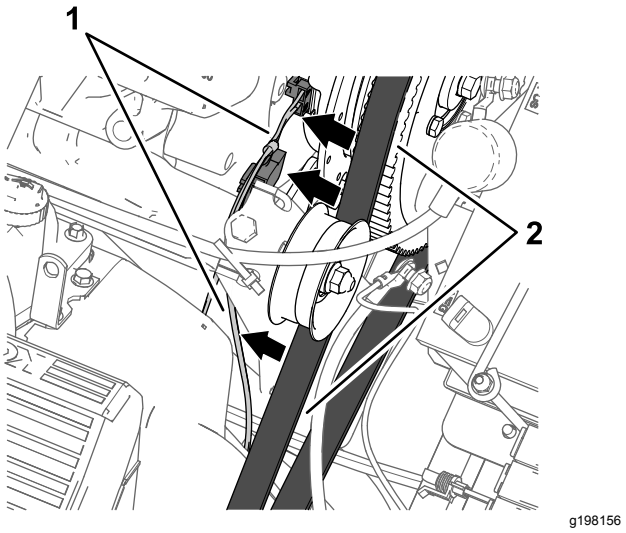

Figuur 168

1. Kabelboomaftakking — 84 cm
2. Riem van wisselstroomdynamo

32

Onderdelen van het elektrische systeem van de spuitmachine monteren

Benodigde onderdelen voor deze stap:

1	Beugel van accu
1	Bout (5/16 x 1-3/4 inch)
1	Ring (5/16")
1	Accu (540 A)
1	Accuhouder
1	Flensborgmoer (5/16 inch)
1	Beugel van wisselstroomdynamo
1	Aandrijfpoelie, 279 mm
4	Bout (¼ x 2¼ inch)
4	Borgring (1/4")
1	Wisselstroomdynamo (60 A)
1	Flenskopbout (8 x 25 mm)
1	Flenskopbout (3/8 x 1-1/2 inch)
1	V-riem

De accu (300 A) en accubeugel verwijderen

1. Verwijder de 2 flensborgmoeren en de aandrukstang van de 2 J-bouten waarmee de accu aan de accubeugel van de machine is bevestigd (Figuur 169).

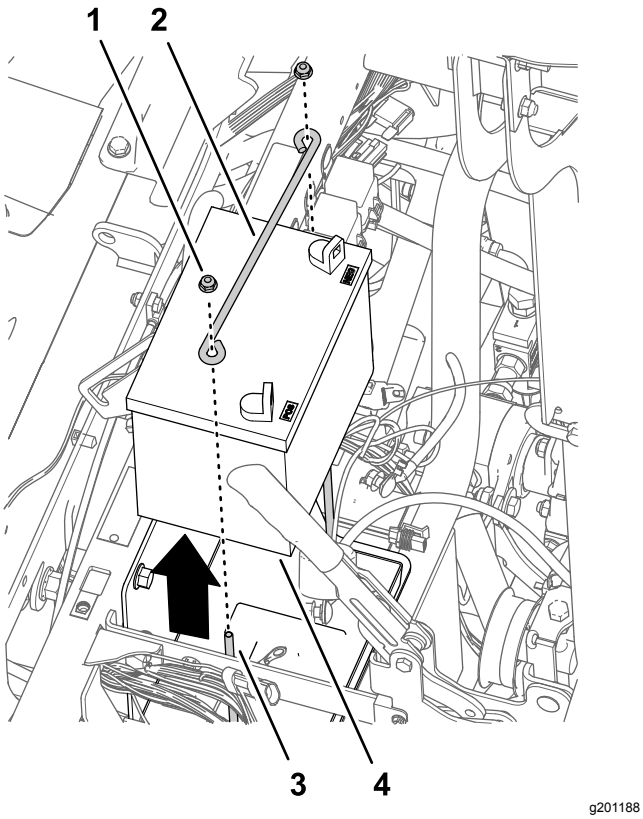

Figuur 169

1. Flensborgmoer (¼")
2. Aandrukstang
3. J-bout
4. Accu (300 A)

2. Haal de accu uit de machine (Figuur 169).

   Opmerking: U hebt de flensmoeren, aandrukstang en accu (300 A) niet meer nodig.

3. Verwijder de bouten (10-24 x 3/4 inch) en moeren (10-24) waarmee de zekeringhouders aan de accubeugel zijn bevestigd (Figuur 170).

   Opmerking: Bewaar de bouten (10-24 x 3/4 inch) en moeren (10-24) om deze te monteren in De accubeugel en accu (540 A) monteren (bladz. 77).

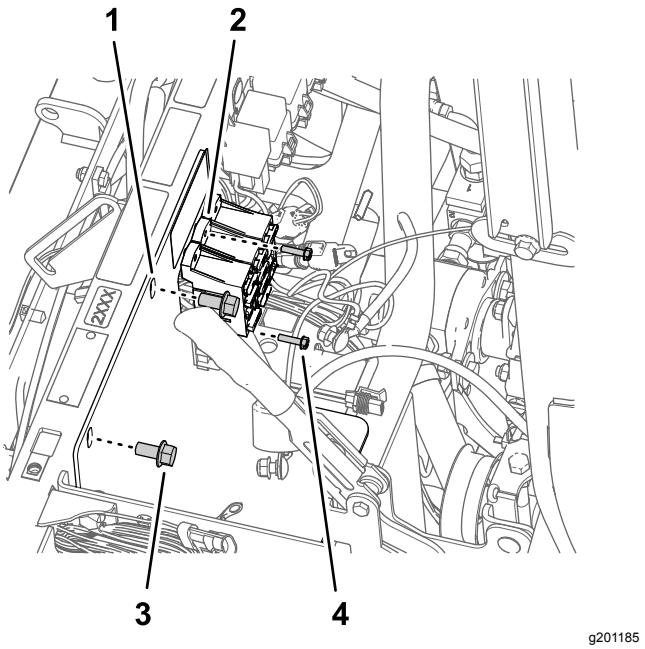

Figuur 170

1. Aandrukstang
2. Zekeringhouder
3. Flenskopbout (3/8" x ¾")
4. Bout (10–24 x 3/4 inch)

4. Verwijder de 2 flenskopbouten (3/8 x 3/4 inch) waarmee de accubeugel aan de schokbrekerbuis van de machine is bevestigd (Figuur 170).

   Opmerking: Bewaar de flenskopbout (3/8 x 3/4 inch) voor montage in De accubeugel en accu (540 A) monteren (bladz. 77).

5. Verwijder de 2 J-bouten en de accubak van de accubeugel (Figuur 171).

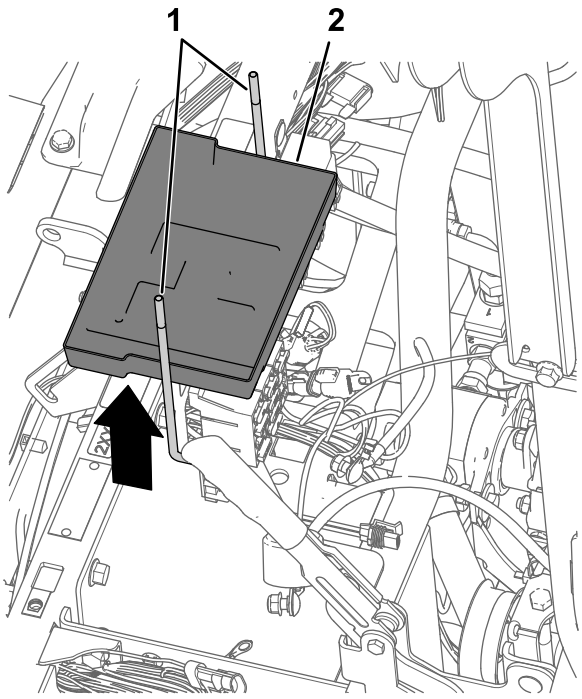

Figuur 171

1. J-bout
2. Accubak

6. Haal de accubeugel van de machine (Figuur 172).

   Opmerking: U hebt de J-bouten, accubak en accubeugel niet meer nodig.

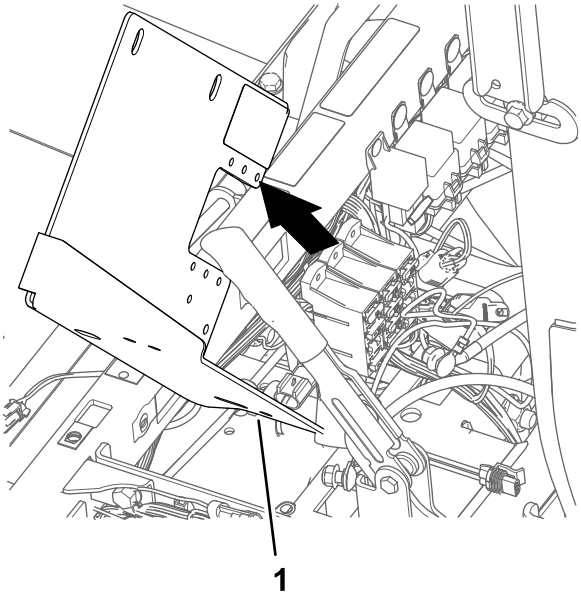

Figuur 172

1. Beugel van accu

De accubeugel en accu (540 A) monteren

1. Lijn de nieuwe accubeugel uit met de schokbrekerbuis van de machine en de zekeringhouders (Figuur 173).

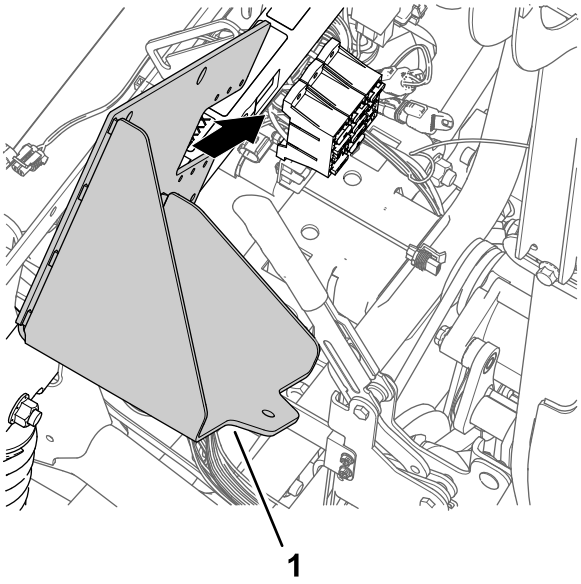

Figuur 173

1. Beugel van accu

2. Monteer de accubeugel op de schokbrekerbuis (Figuur 174); gebruik hierbij de 2 flenskopbouten (3/8 x 3/4 inch) die u bewaard hebt in stap 4 van De accu (300 A) en accubeugel verwijderen (bladz. 75).

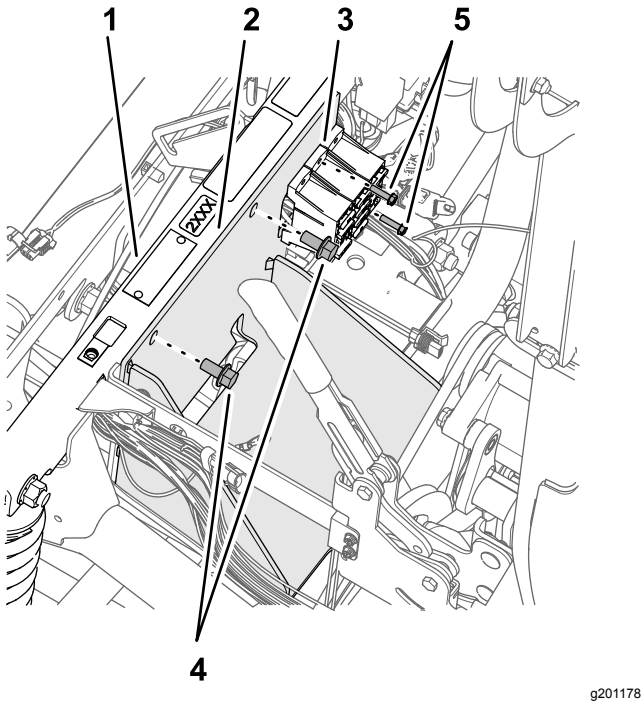

Figuur 174

1. Schokbrekerbuis
2. Beugel van accu
3. Zekeringhouder
4. Bout (10–24 x 3/4 inch)
5. Flenskopbout (3/8" x ¾")

3. Draai de flenskopbouten vast met een torsie van 37 tot 45 Nm.
4. Bevestig de zekeringhouders op de accubeugel (Figuur 174); gebruik de bout (10-24 x 3/4 inch) en moeren (10-24) die u verwijderd hebt in stap 3 van De accu (300 A) en accubeugel verwijderen (bladz. 75).
5. Monteer de accu op de accubeugel; gebruik hierbij de bout (5/16 x 1-3/4 inch), de ring (5/16 inch), de accuhouder en de flensborgmoer (5/16 inch) zoals wordt afgebeeld in Figuur 175.

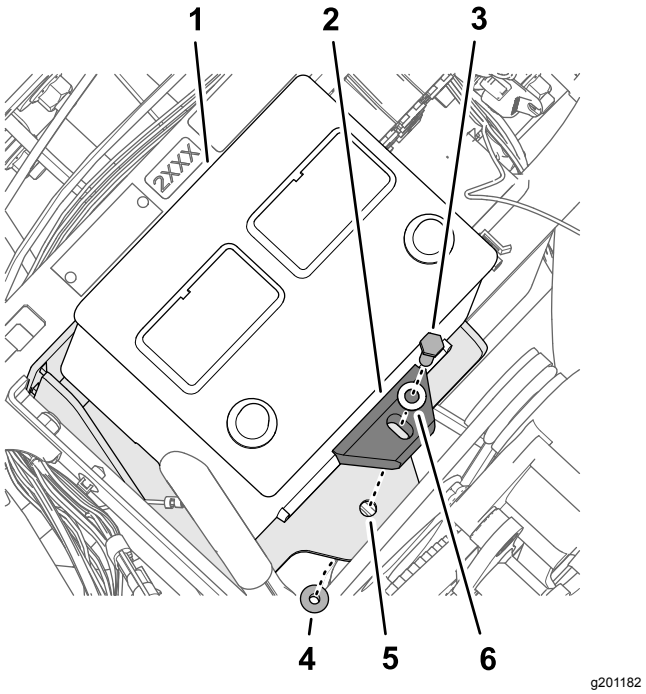

Figuur 175

1. Accu (540 A)
2. Accuhouder
3. Bout (5/16 x 1-3/4 inch)
4. Flensborgmoer (5/16")
5. Beugel van accu
6. Ring (5/16")

6. Haal de bout en moer aan met een torsie van 1978 tot 2542 N·cm.

De beugel van de wisselstroomdynamo monteren

1. Zet aan de pompkop in de 11-uurpositie de 2 bouten los die getoond worden in Figuur 176 zodat u een speling van 7 tot 10 mm verkrijgt tussen de boutkop en de pomp.

   Opmerking: U hoeft de bouten niet te verwijderen van de spuitpomp.

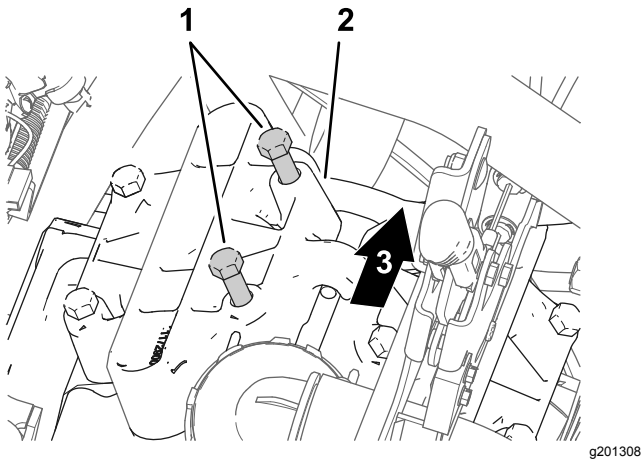

Figuur 176

1. Bouten (pompkop)
2. Pompkop (op 11-uurpositie)
3. Achterkant van machine

2. Lijn de beugel van de wisselstroomdynamo uit tussen enerzijds de bouten die u losgedraaid hebt en die getoond worden in stap 1 en anderzijds de pompkop (Figuur 177).

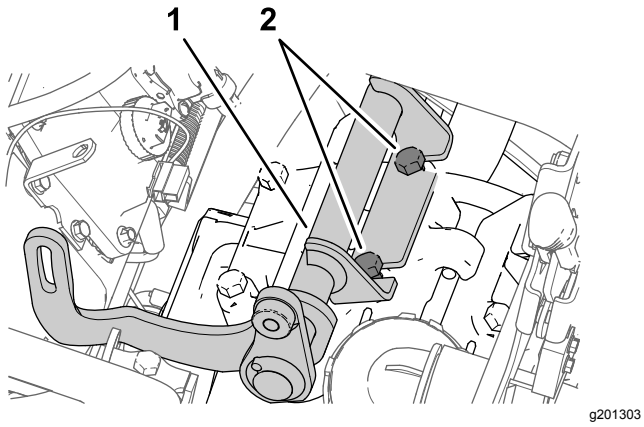

Figuur 177

1. Beugel van wisselstroomdynamo
2. Bouten (pompkop)

3. Draai de bouten vast met een torsie van 61 tot 75 Nm.

De aandrijfpoelie monteren

1. Draai de moer voor de as van de spanpoelie los (Figuur 178).

   Opmerking: Zorg dat er geen spanning op de riem zit.

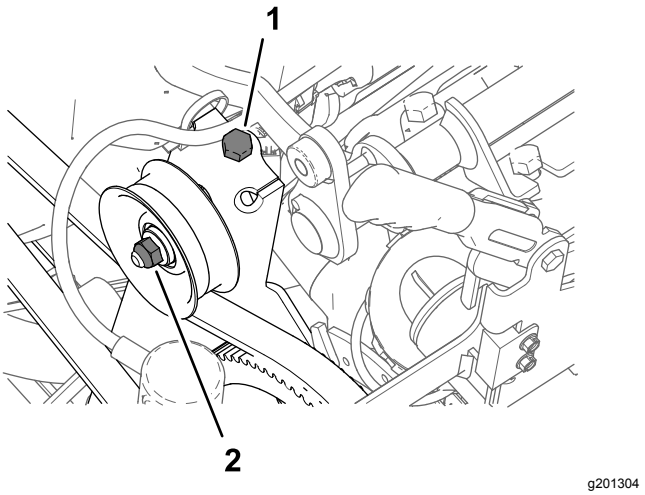

Figuur 178

1. Spanbout van riem (machine)
2. Moer (as van spanpoelie)

2. Draai de spanbout van de riem om de spanning van de riem van de spuitpomp te halen (Figuur 178).
3. Verwijder de 4 bouten (1/4 x 1 inch) en 4 borgringen (1/4 inch) waarmee de poelie aan de spuitpomp is bevestigd (Figuur 179).

   Belangrijk: **Verwijder de poelie niet.**

   Opmerking: U hebt de bouten en de borgringen niet meer nodig.

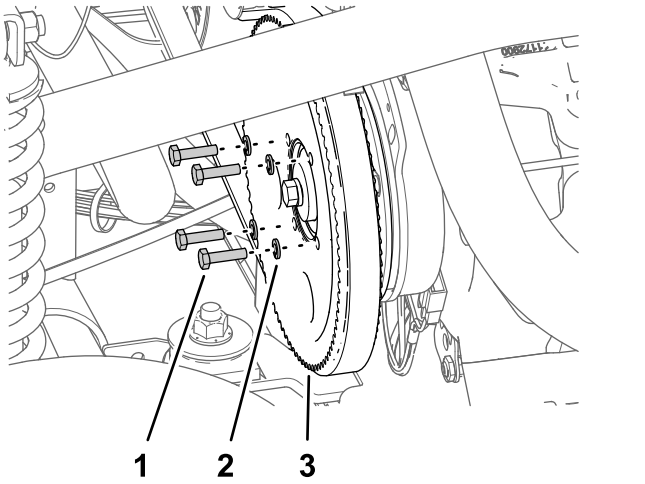

Figuur 179

1. Bout (¼" x 1")
2. Borgring (1/4")
3. Poelie (spuitpomp)

4. Lijn de gaten in de poelie voor de wisselstroomdynamo (bijgeleverd) uit met de gaten in de poelie voor de spuitpomp (Figuur 180).

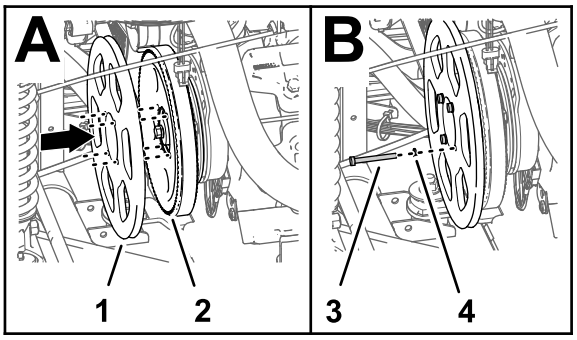

g201305

Figuur 180

1. Aandrijfpoelie, 279 mm
2. Poelie (spuitpomp)
3. Bout (¼ x 2¼ inch)
4. Borgring (1/4")

5. Monteer de poelie van de wisselstroomdynamo op de poelie van de spuitpomp en op de spuitpomp; gebruik de 4 bouten (1/4 x 2-1/4 inch) en de 4 borgringen (1/4 inch).
6. Draai de bouten vast met een torsie van 1017 tot 1243 Nm.
7. Draai de spanbout van de riem vast tot de riem 9,5 mm doorbuigt wanneer u een gewicht van 4,5 kg aanbrengt in het midden tussen het kettingwiel van de motor en dat van de spuitpomp.

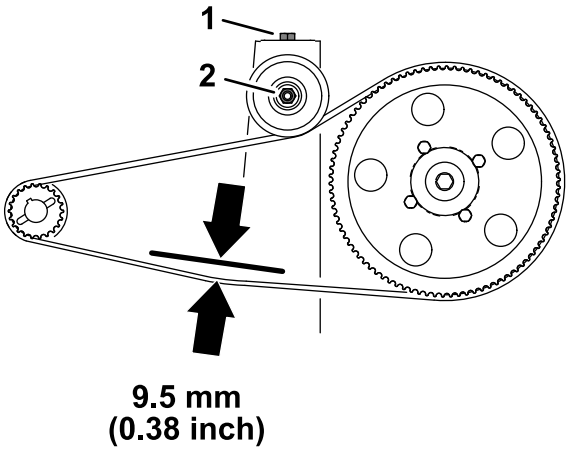

g201360

Figuur 181

1. Spanbout van riem (machine)
2. Moer (as van spanpoelie)

8. Draai de moer van de as van de spanpoelie aan met een torsie van 37 tot 44 Nm.

De wisselstroomdynamo monteren

1. Monteer de wisselstroomdynamo (60 A) op het tussenstuk met schroefdraad van de beugel van de wisselstroomdynamo (Figuur 182); gebruik hierbij de flenskopbout (3/8 x 1-1/2 inch).

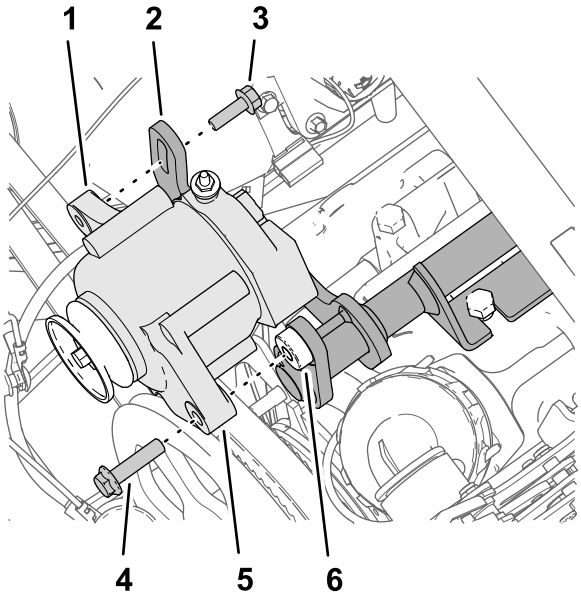

g201413

Figuur 182

1. Flens met schroefdraad (8 mm) — wisselstroomdynamo (60 A)
2. Flens met uitsparing (beugel van wisselstroomdynamo)
3. Flenskopbout (8 x 25 mm)
4. Flenskopbout (3/8 x 1-1/2 inch)
5. Flens (gat van 10 mm) — wisselstroomdynamo (60 A)
6. Tussenstuk met schroefdraad (3/8-16) — beugel van wisselstroomdynamo

2. Monteer de flens met schroefdraad van de wisselstroomdynamo op de flens met uitsparing van de beugel van de wisselstroomdynamo (Figuur 182); gebruik hierbij de flenskopbout (8 x 25 mm).
3. Leg de V-riem over de aandrijfpoelie van 279 mm en de poelie van de wisselstroomdynamo (Figuur 183).

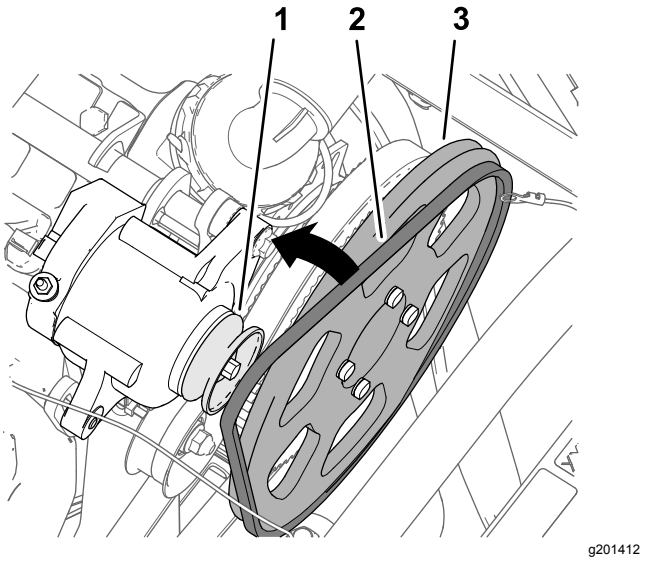

Figuur 183

1. Poelie (wisselstroomdynamo — 60 A)
2. V-riem
3. Aandrijfpoelie, 279 mm

4. Draai de wisselstroomdynamo (Figuur 184) naar boven om de riem aan te spannen tot de riem 9,5 mm doorbuigt wanneer u een gewicht van 4,5 kg aanbrengt in het midden tussen de poelie van de wisselstroomdynamo en de aandrijfpoelie van 279 mm.

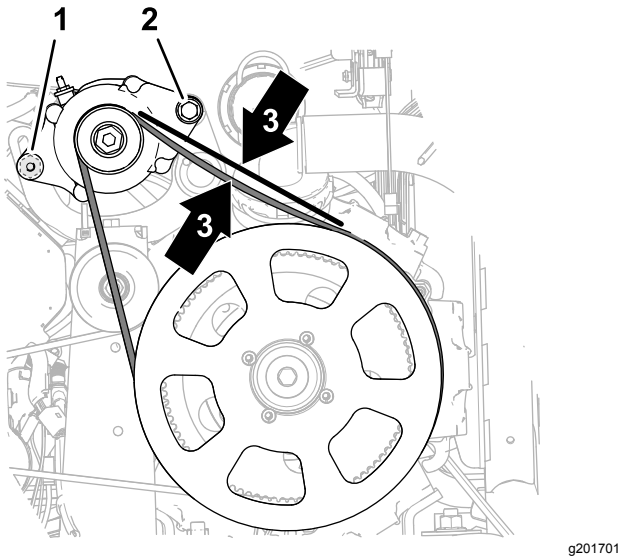

Figuur 184

1. Flenskopbout (8 x 25 mm)
2. Flenskopbout (3/8 x 1-1/2 inch)
3. Riem buigt 9,5 mm door

5. Draai de flenskopbout (8 x 25 mm) aan met een torsie van 23 tot 29 Nm.
6. Haal de flenskopbout (3/8 x 1-1/2 inch) aan met een torsie van 37 tot 45 Nm.

33

De bijgeleverde kabelboom aansluiten op de voet van de stoel

Benodigde onderdelen voor deze stap:

1	Relais
1	Druknagel
1	Zekering (15 A)
1	Zekering (50 A)

De wisselstroomdynamo (50 A) aansluiten

1. Verbind de 2 contacten aan het uiteinde van de roze draad van 57 cm van de bijgeleverde kabelboom (Figuur 185) met de stekker met 2 pinnen van de wisselstroomdynamo (50 A).

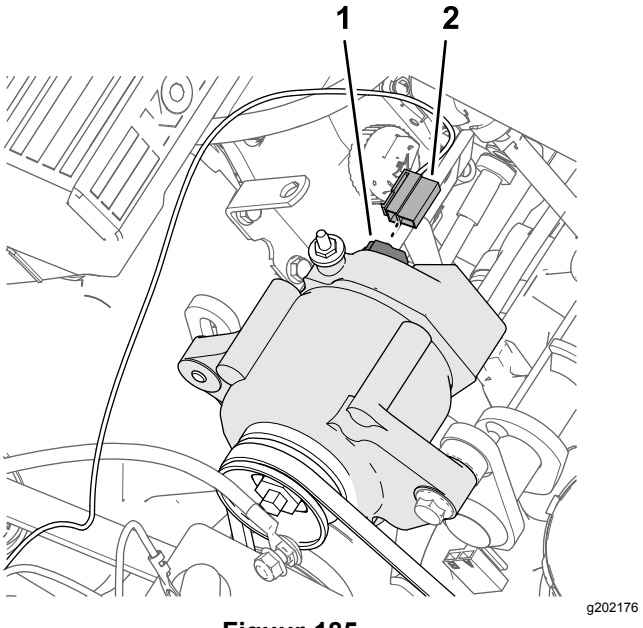

Figuur 185

1. Stekker met 2 pinnen — wisselstroomdynamo (50 A)
2. Connector met 2 contacten — sensordraad, roze, 57 cm

2. Leid de roze sensordraad weg van de riemen van de wisselstroomdynamo en bevestig de draad met een kabelbinder.
3. Verwijder de moer van de pool (Figuur 186) van de wisselstroomdynamo (50 A).

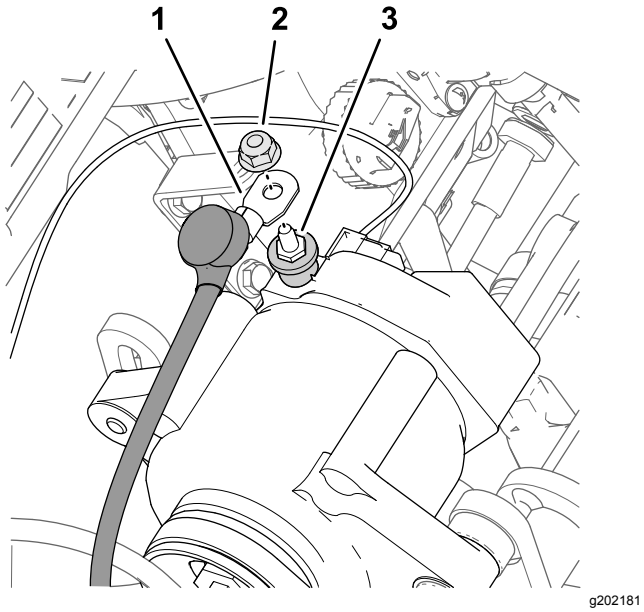

Figuur 186

1. Draad van wisselstroomdynamo (rood — 2,3 mm dik)
2. Moer
3. Pool — wisselstroomdynamo (50 A)

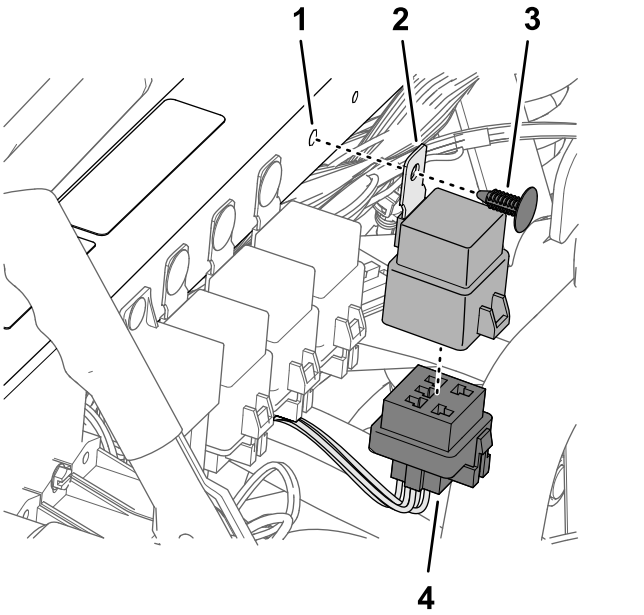

Figuur 187

1. Opening (schokbrekerbuis)
2. Relais
3. Druknagel
4. Connector met 5 contacten (INSCHAKELRELAIS ASC 10)

4. Koppel de rode draad (2,3 mm dik) van de wisselstroomdynamo aan op de pool van de wisselstroomdynamo (50 A); gebruik hierbij de moer (Figuur 186).
5. Leid de rode draad naar de accupolen, weg van de poelie en de riem van de wisselstroomdynamo.
6. Draai de moer vast tot 47 à 57 Nm.
7. Schuif het isolatorkapje over de pool van de wisselstroomdynamo (Figuur 186).

Het inschakelrelais van de ASC 10 aansluiten

1. Sluit de stekker met 5 pinnen van het relais aan op de connector met 4 contacten (Figuur 187) van de bijgeleverde kabelboom met aanduiding ASC 10 ENABLE RELAY (inschakelrelais ASC 10).
2. Lijn het gat in de montagelip van het relais uit met de opening in de schokbrekerbuis, en bevestig het relais aan de buis door middel van de druknagel (Figuur 187).

De zekeringhouders aansluiten

1. Stel een multimeter in om een continuïteitstest uit te voeren.
2. Steek de sonde van de multimeter in contact 4 (rechterkolom) van zekeringopening 2 van zekeringhouder 3 van de machine; zie Figuur 188.

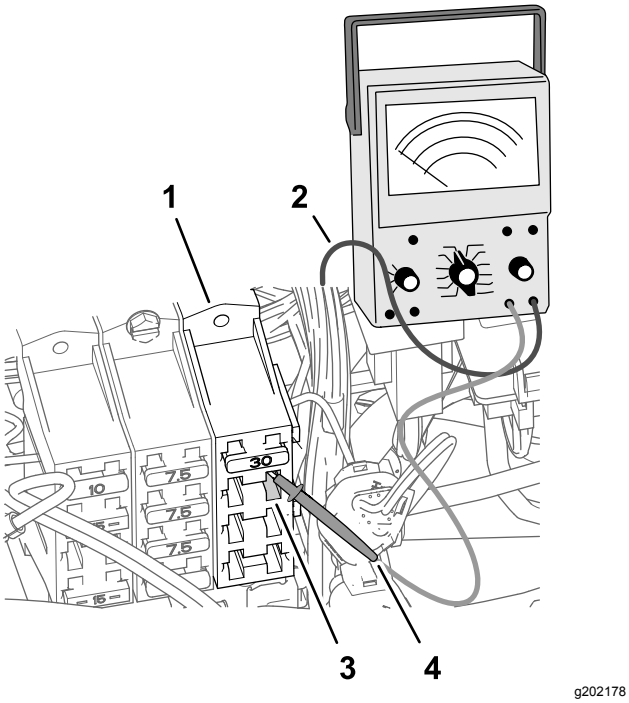

g202178

Figuur 188

1. Zekeringhouder 3 (machine)
2. Kabel van multimeter
3. Zekeringopening 2 — contact 4 (rechterkolom)
4. Sonde van multimeter

3. Gebruik aan de voorzijde van de zekeringhouders de andere sonde van de multimeter om na te gaan welke kabelschoen aan het uiteinde van de rode draad van 2,6 mm dik zit, die aangesloten is op opening 2 — contact 4.

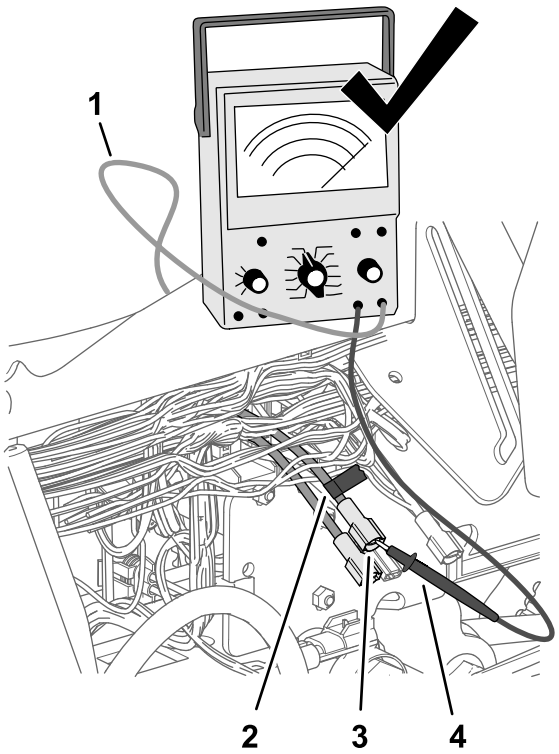

g202179

Figuur 189

1. Kabel van multimeter
2. Tape
3. Kabelschoen (rode draad van 2,6 mm dik)
4. Sonde van multimeter

4. Gebruik een stukje tape om de connector en draad te markeren die u hebt geïdentificeerd in stap 3 (Figuur 189).
5. Sluit de kabelschoen die u gemarkeerd hebt in stap 4 aan op de contrastekker aan het uiteinde van de roze draad van 51 mm van de bijgeleverde kabelboom (Figuur 190).

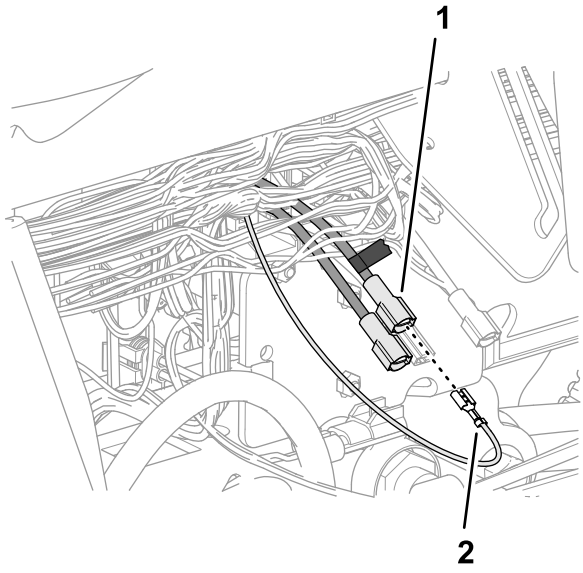

g202177

Figuur 190

1. Gemarkeerde kabelschoen (rode draad van 2,6 mm dik)
2. Contrastekker — roze draad van 51 mm

6. Druk de zekering (15 A) in zekeringopening 2 van zekeringhouder 3 tot de zekering goed op haar plaats zit (Figuur 191).

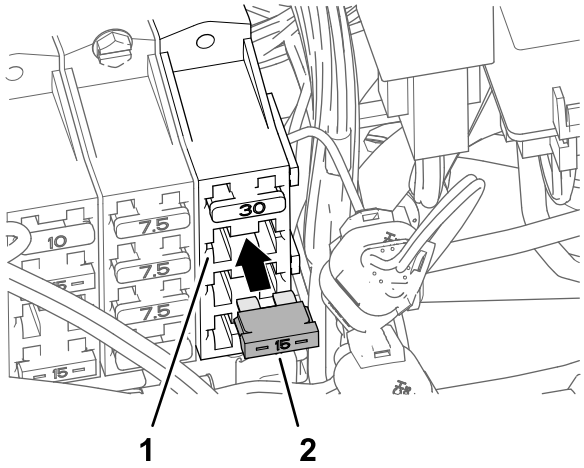

g202180

Figuur 191

1. Zekeringopening 2 (zekeringenhouder 3)
2. Zekering (15 A)

7. Druk de zekering (50 A) in de inline-zekeringhouder tot de zekering op haar plaats zit (Figuur 192).

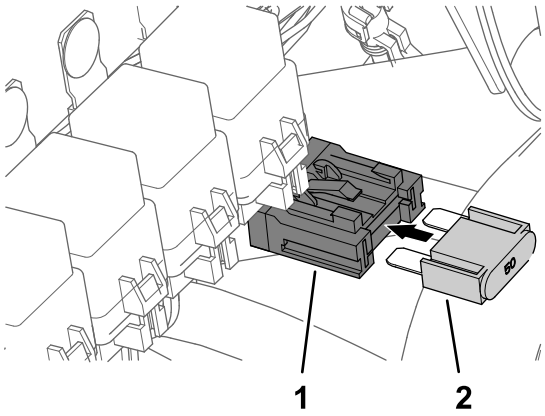

g202183

Figuur 192

1. In-line zekeringhouder
2. Zekering (50 A)

34

De kabels voor de navigatiecomponenten monteren

Benodigde onderdelen voor deze stap:

1	Datakabel (navigatiesysteem) – GeoLink Precision spuitsysteem (model 41630)
1	Accukabel (navigatiesysteem) – GeoLink Precision spuitsysteem (model 41630)
8	Kabelbinder
1	Snelsluitklem (rode handgreep)
1	Snelsluitklem (zwarte handgreep)

De datakabel en elektrische kabel aansluiten

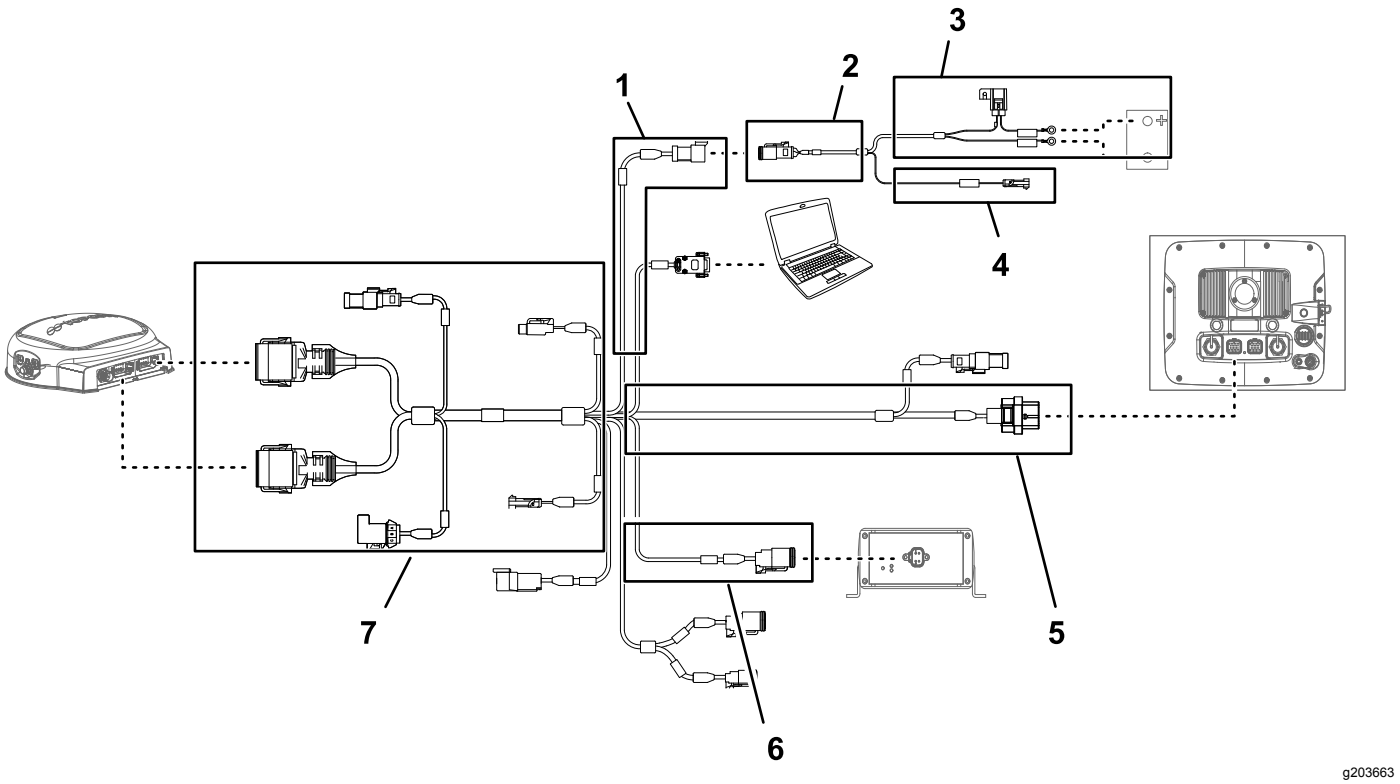

Figuur 193

1. Aftakking van 100 cm van datakabel (stroomvoorziening)
2. Aftakking van 100 cm van accukabel
3. Aftakking van 220 cm van accukabel
4. Aftakking van 100 cm van accukabel (geschakelde stroom)
5. Aftakking van 390 cm van datakabel (navigatieontvanger)
6. Aftakking van 13 cm van datakabel (koppeling bijgeleverde kabelboom)
7. Aftakking van 220 cm van datakabel (monitor van spuitmachine)

Belangrijk: **Sommige connectors van de datakabel worden niet gebruikt. Zorg ervoor dat de kapjes en plugs van de ongebruikte connectors stevig op hun plaats zitten.**

Sluit de stekker met 3 contacten (koppelingen stroomvoorziening) van de elektrische kabel van de navigatie aan op de stekker met 3 pinnen (koppelingen stroomvoorziening) van de datakabel (Figuur 193).

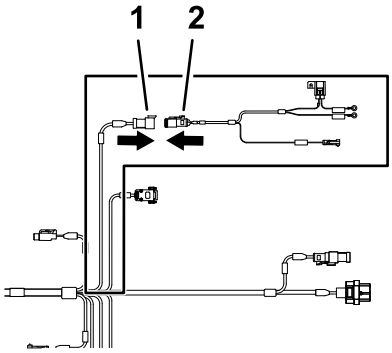

g202247

Figuur 194

1. Stekker met 3 pinnen – datakabel (UITSCHAKELING SYSTEEMSTROOM)
2. Connector met 3 contacten – accukabel (koppeling elektrische voeding)

De datakabel naar de navigatieontvanger leiden en aansluiten

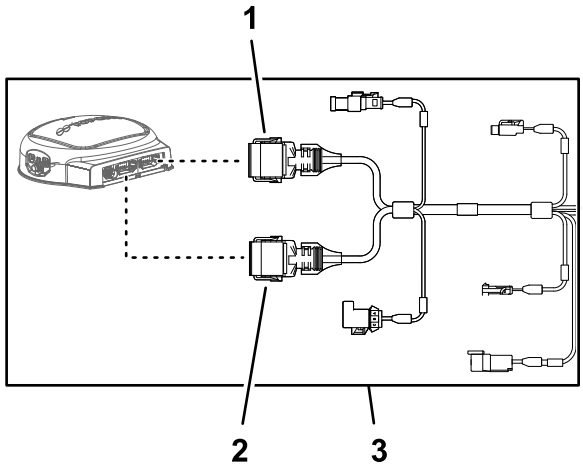

g203668

Figuur 195

1. Busconnector met 12 contacten (grijs) van datakabel (navigatieontvanger)
2. Busconnector met 12 contacten (zwart) van datakabel (navigatieontvanger)
3. Aftakking van 390 cm van datakabel (navigatieontvanger)

1. Leid de aftakking van 390 cm van de datakabel langs de achterkant van de verticale rolbeugelbuis links.

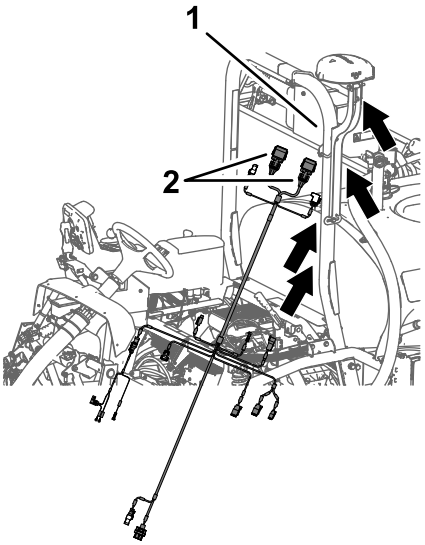

g202268

Figuur 196

1. Rolbeugelbuis links
2. Connectors met 12 contacten — Aftakking 390 cm datakabel

2. Leid de aftakking van 390 cm van de datakabel langs de rechter rolbeugelbuis, met de busconnector met 12 contacten (grijs) en de busconnector met 12 contacten (zwart) omhoog naar de navigatieontvanger (Figuur 197).

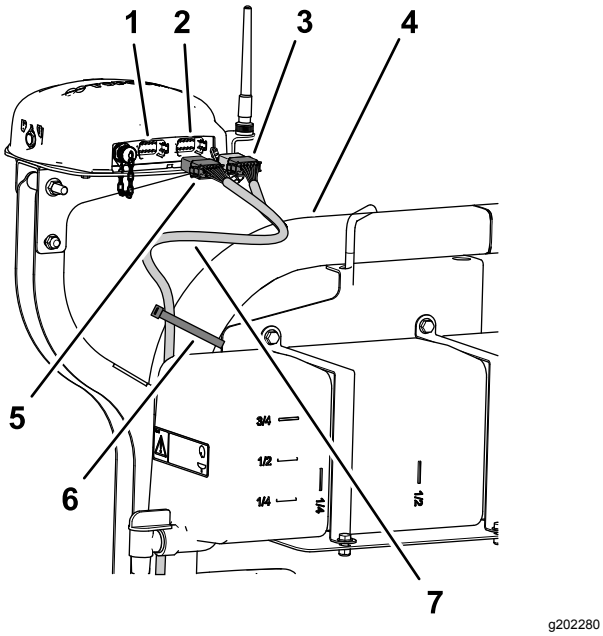

g202280

Figuur 197

1. Connector met 12 pinnen links (grijs) – navigatieontvanger
2. Connector met 12 pinnen rechts (zwart) – navigatieontvanger
3. Connector met 12 bussen (zwart) – datakabel
4. Rolbeugel
5. Busconnector met 12 contacten (grijs/zwart) – datakabel
6. Kabelbinder
7. Aftakking van 390 cm van datakabel

3. Lijn de 2 nokken van de lange zijde van de grijze en zwarte busconnector met 12 contacten van de datakabel uit met de 2 groeven in de onderste, horizontale wand van de linker (grijze) stekker met 12 pinnen van de navigatieontvanger (Figuur 198).

   Opmerking: Wees voorzichtig wanneer u de kabelboom aansluit op de navigatieontvanger; de nokken van de kabelboomconnectors zijn specifiek voor de groeven van de pinconnectors van de navigatieontvanger bedoeld.

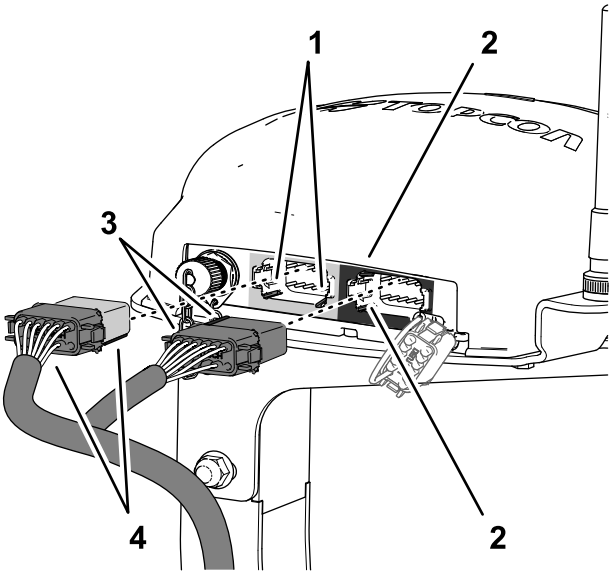

g202413

Figuur 198

1. Groeven – onderste, horizontale wand (links (grijs) connector met 12 pinnen – navigatieontvanger)
2. Groeven – linker, verticale wand (rechts (zwart) connector met 12 pinnen – navigatieontvanger)
3. Uitlijnnokken – kort vlak (zwarte connector met 12 contacten – datakabel)
4. Uitlijnnokken – lang vlak (grijze/zwarte connector met 12 contacten – datakabel)

4. Sluit de grijze en zwarte connector met 12 bussen van de datakabel aan op de linker (grijze) connector met 12 pinnen van de navigatieontvanger; de connectors moeten in elkaar klikken (Figuur 198).
5. Lijn de 2 nokken van de korte zijde van de zwarte connector met 12 bussen van de datakabel uit met de 2 groeven in de linker, verticale wand van de rechter (zwarte) connector met 12 pinnen van de navigatieontvanger (Figuur 198).

   Opmerking: Wees voorzichtig wanneer u de kabelboom aansluit op de navigatieontvanger; de uitlijnnokken van de kabelboomconnectors zijn specifiek voor de groeven van de pinconnectors van de navigatieontvanger bedoeld.
6. Sluit de **geheel zwarte** busconnector met 12 bussen van de datakabel aan op de **linker (zwarte)** connector met 12 pinnen van de navigatieontvanger; de connectors moeten in elkaar klikken (Figuur 198).
7. Bevestig de aftakking van 390 cm van de datakabel met 2 kabelbinders aan de rechter rolbeugelbuis, zoals wordt getoond in Figuur 197.

Opmerking: Zorg dat er speling is op de kabel tussen de connectors met 12 bussen en de kabelbinder.

De elektrische kabelboom voor de navigatie langs de rechterkant van de machine leiden

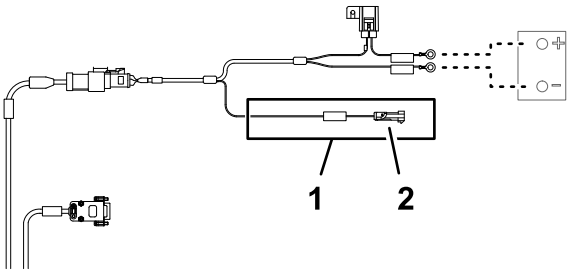

g203670

Figuur 199

1. Stekker met 1 pin — aftakking van elektrische koppeling (***BELANGRIJK*** SLUIT DEZE DRAAD ALLEEN AAN OP DE GESCHAKELDE 12 V VOEDINGSBRON)
2. Aftakking van 100 cm van accukabel (geschakelde stroom)

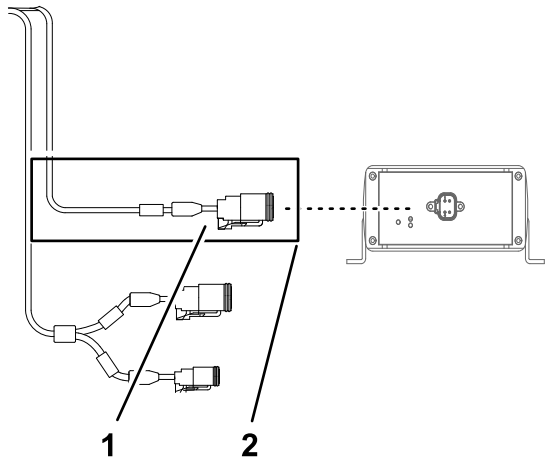

g203666

Figuur 200

1. Stekker met 4 pinnen CAN 2/ASC 10 BUS)
2. Aftakking van 13 cm van datakabel (koppeling bijgeleverde kabelboom)

1. Leid de datakabel en de accukabel naar beneden aan de achterkant van de verticale rolbeugel links, en naar de dwarsbalk voor de stoelsteun (Figuur 201).

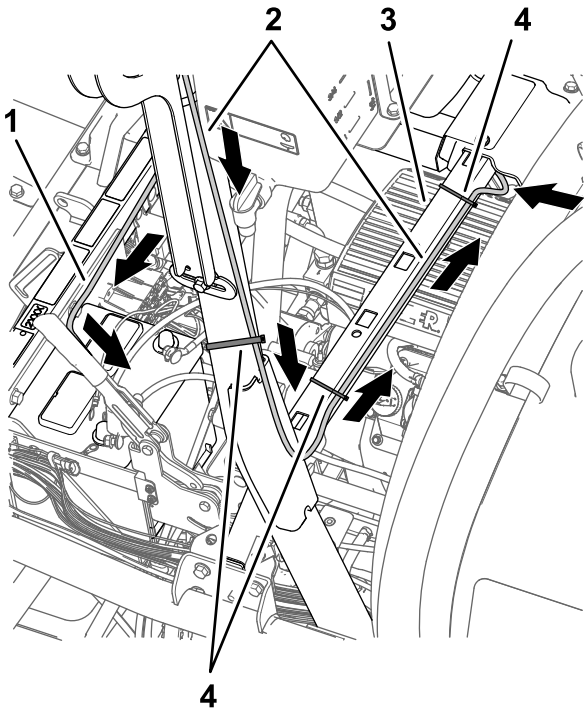

g202521

Figuur 201

1. Aftakking van 220 cm van accukabel (de aftakking van 100 cm de elektrische koppeling (geschakelde stroom) niet leiden met de aftakking van de accukabel)
2. Aftakking van 390 cm van datakabel (navigatieontvanger)
3. Dwarsbalk (stoelsteun)
4. Kabelbinders

2. Bevestig de aftakking van 390 cm van de datakabel voor de navigatieontvanger aan de rolbeugel; zie Figuur 201.
3. Sluit de stekker met 1 pin van de accukabel met aanduiding ***IMPORTANT*** ONLY CONNECT THIS WIRE TO SWITCHED 12V POWER SOURCE (***belangrijk*** sluit deze draad alleen aan op de geschakelde 12 V voedingsbron) aan op de connector met 1 contact van de aftakking van 66 cm van de bijgeleverde kabelboom (Figuur 202) met aanduiding SW'D PWR FOR GEN 2 TOPCON (geschakeld vermogen voor gen. 2 topcon).

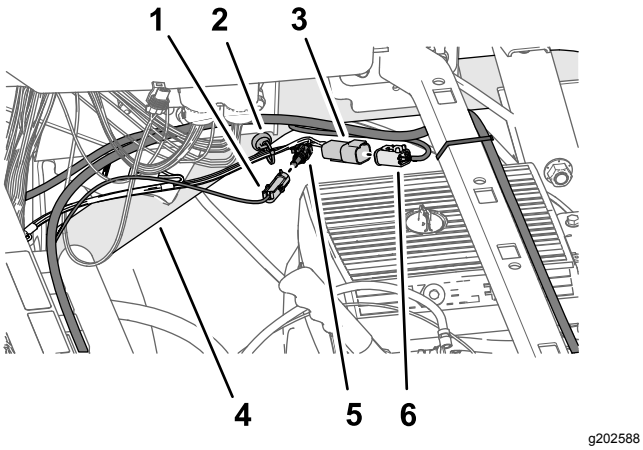

Figuur 202

1. Stekker met 1 pin — aftakking van accukabel (***BELANGRIJK*** SLUIT DEZE DRAAD ALLEEN AAN OP DE GESCHAKELDE 12 V VOEDINGSBRON)
2. Magnetisch kabelboomanker
3. Stekker met 4 pinnen — aftakking van 66 cm van bijgeleverde kabelboom (VOEDING ASC 10 EN CAN VAN X30)
4. Bovenste framebuis, rechts
5. Connector met 1 contact — aftakking van 66 cm van bijgeleverde kabelboom (GESCHAKELD VERMOGEN VOOR GEN. 2 TOPCON)
6. Connector met 4 contacten — aftakking datakabelboom (CAN 2/ASC 10 BUS)

4. Sluit de stekker met 4 pinnen van de aftakking van 66 cm van de bijgeleverde kabelboom met aanduiding ASC 10 PWR & CAN FROM X30 (voeding ASC 10 en CAN van X30) aan op de connector met 4 contacten van de aftakking van de datakabel met aanduiding CAN 2/ASC10 BUS (Figuur 202).
5. Leid de datakabel en de accukabel over de dwarsbalk voor de stoelsteun en bevestig de aftakking van 390 cm van de datakabel met 2 kabelbinders aan de dwarsbalk (Figuur 201 en Figuur 203).

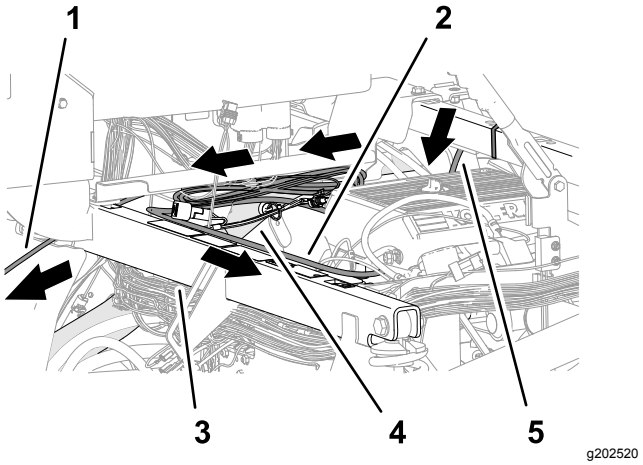

Figuur 203

1. Aftakking van 220 cm van datakabel (monitor van spuitmachine)
2. Aftakking van 220 cm van accukabel
3. Schokbrekerbuis
4. Bovenste framebuis, rechts
5. Aftakking van 390 cm van datakabel (navigatieontvanger)

6. Leid de aftakking van 220 cm van de accukabel langs de bovenste framebuis aan de rechterkant (Figuur 203).
7. Leid de aftakking van 220 cm van de accukabel over de schokbrekerbuis naar de accu (Figuur 203).

   Opmerking: Zorg dat de aftakking van 100 cm van de elektrische koppeling (geschakelde stroom) tegen de bovenste framebuis aan de rechterkant geleid blijft.
8. Leid de aftakking van 220 cm van de datakabel (de kabelboomaftakking met de connector met 26 contacten) onder de bedieningseenheid en voorwaarts naar het dashboardpaneel (Figuur 203).

De datakabel naar de monitor van de spuitmachine leiden en aansluiten

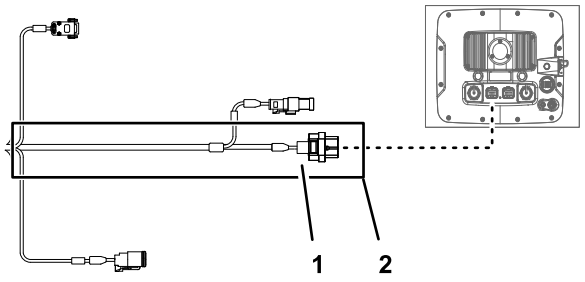

Figuur 204

1. Busconnector met 26 contacten – datakabel (monitor van spuitmachine)
2. Aftakking van 220 cm van datakabel (monitor van spuitmachine)

1. Leid de aftakking van 220 cm van de datakabel (de kabelboomaftakking met de connector met 26 contacten) naar voren en onder het dashboardpaneel (Figuur 205).

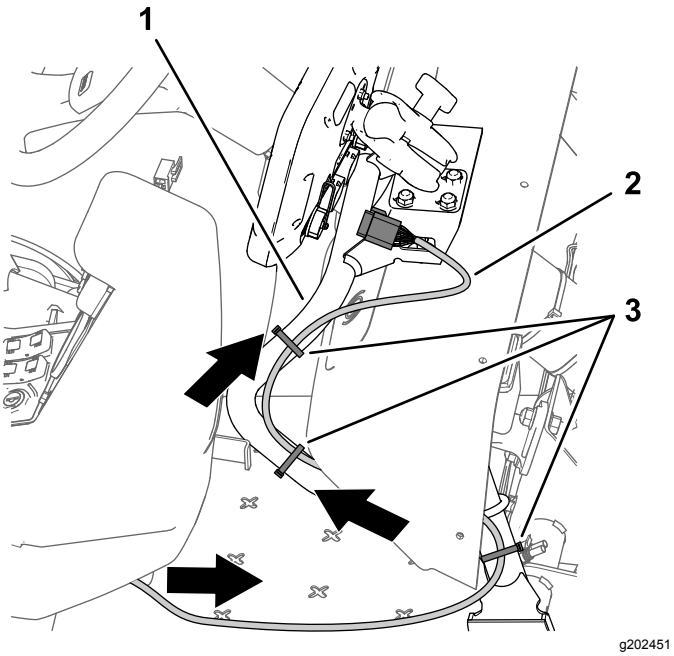

Figuur 205

1. Steunbuis (monitor)
2. Aftakking van 220 cm van datakabel
3. Kabelbinders

2. Leid de aftakking van 220 cm van de datakabel langs de steunbuis voor de monitor (Figuur 205).
3. Lijn de connector met 26 contacten van de datakabel uit met de stekker met 26 pinnen van de monitor van de spuitmachine en druk de connector in de stekker tot de onderdelen in elkaar klikken (Figuur 206).

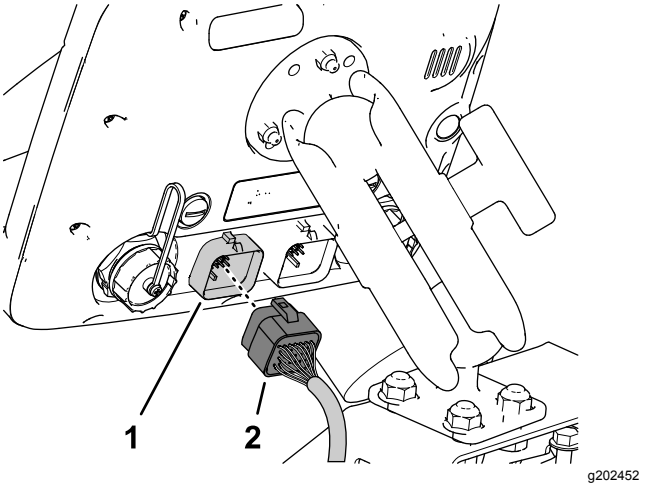

Figuur 206

1. Stekker met 26 pinnen (monitor van spuitmachine)
2. Busconnector met 26 contacten – datakabel (monitor van spuitmachine)

4. Zorg dat de aftakking van 220 cm van de datakabel slap genoeg hangt opdat de bestuurder van de spuitmachine de monitor kan verstellen, en bevestig de kabelboom met kabelbinders aan de steunbuis voor de monitor; zie Figuur 205.

De snelsluitklemmen op de accu monteren

1. Verwijder de zeskantmoer en de ringen van de snelsluitklemmen met rode en zwarte handgreep (Figuur 207).

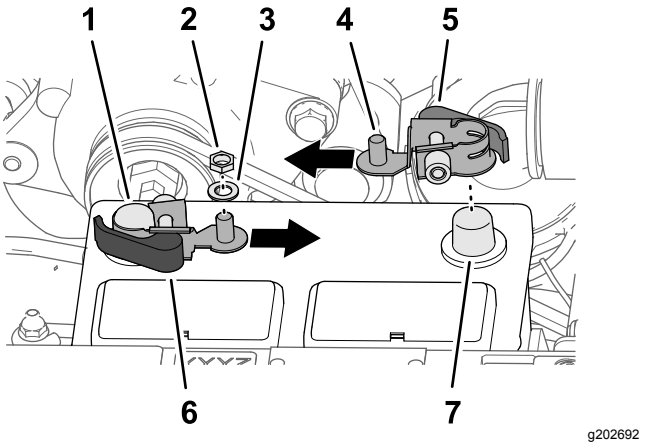

Figuur 207

1. Minpool van de accu
2. Zeskantmoer (1/4 inch — snelsluitklem)
3. Ring (1/4 inch — snelsluitklem)
4. Pool met schroefdraad
5. Handgreep met rode sluiting (snelsluitklem)
6. Handgreep met zwarte sluiting (snelsluitklem)
7. Pluspool van de accu

2. Open de sluiting van de snelsluitklem met de zwarte handgreep (Figuur 208).

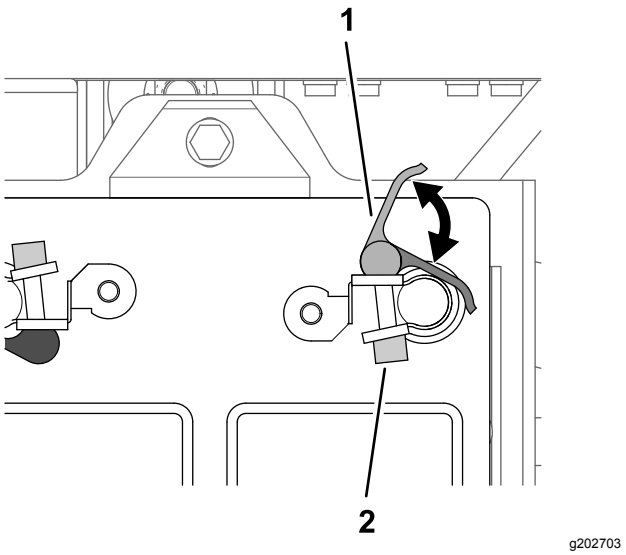

Figuur 208

1. Handgreep (snelsluitklem) 2. Kartelmoer

3. Monteer de snelsluitklem op de minpool van de accu, met de pool met schroefdraad van de klem naar het midden van de accu gericht; zie Figuur 207.
4. Maak de sluiting van de snelsluitklem dicht (Figuur 208).

   Opmerking: Als u de klemkracht van de snelsluitklem wenst aan te passen, maak dan de handgreep open, draai de kartelmoer om de klemkracht te vergroten of te verkleinen, en sluit de handgreep van de klem.
5. Herhaal stap 2 tot en met 4 voor de snelsluitklem met de rode handgreep aan de pluspool van de accu.

De accu aansluiten

⚠ WAARSCHUWING

Vonken kunnen accugassen tot ontploffing brengen en lichamelijk letsel veroorzaken.

Als accukabels verkeerd worden geleid, kan dit schade aan de spuitmachine en de kabels tot gevolg hebben en vonken veroorzaken.

- **Maak altijd de minkabel (zwart) van de accu los voordat u de pluskabel (rood) losmaakt.**
- **Sluit altijd de pluskabel (rood) van de accu aan voordat u de minkabel (zwart) aansluit.**

Accupolen of metalen gereedschappen kunnen kortsluiting maken met metalen onderdelen van de machine, waardoor vonken kunnen ontstaan.

- **Zorg ervoor dat bij het verwijderen of installeren van de accu de accupolen niet in aanraking komen met metalen onderdelen van de machine.**
- **Voorkom dat metalen gereedschappen kortsluiting veroorzaken tussen de accupolen en metalen onderdelen van de machine.**
- **Zorg ervoor dat de accuhouder altijd op zijn plaats zit om de accu te beschermen en vast te zetten.**

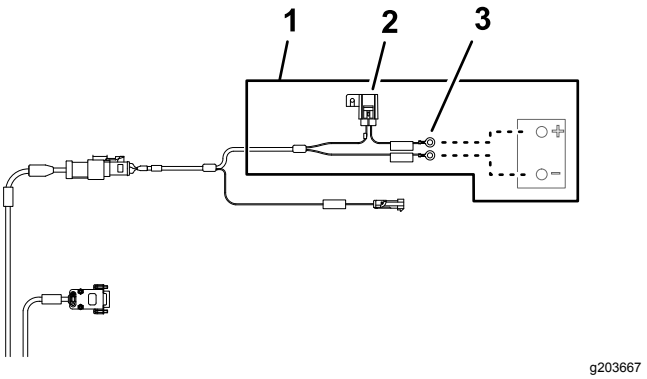

Figuur 209

1. Aftakking van 220 cm van accukabel
2. Zekering 10 A (accu)
3. Ringconnectors (accu)

1. Snij in het isolatorkapje van de pluskabel naar de startinrichting; zie Figuur 210.

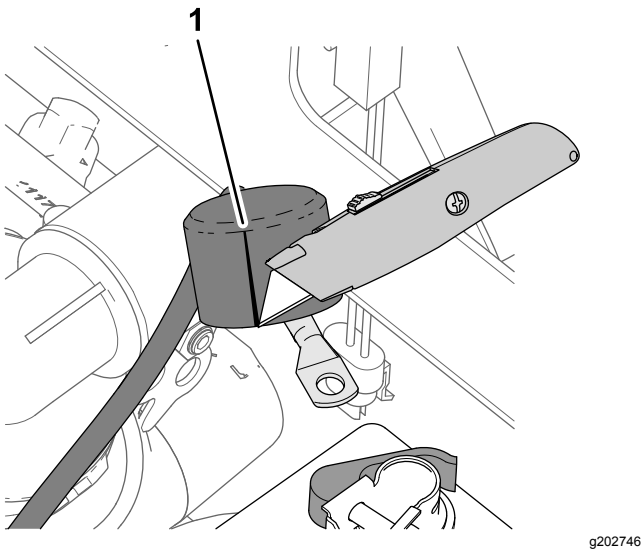

Figuur 210

1. Snee (isolatorkapje — pluskabel van accu naar startinrichting)

2. Koppel de volgende draad- en kabelklemmen aan op de pool met schroefdraad van de plusklem van de accu (Figuur 211). Hou de volgende volgorde aan:

   Opmerking: Zorg dat de klem van de pluskabel naar de motorstarter bovenaan de opeengestapelde klemmen op de pool met schroefdraad zit.

   A. Ringconnector — machinekabelboom van 22 cm met aanduiding ACCU (+)

   B. Ringconnector — aftakking van 220 cm van accukabel met aanduiding ***IMPORTANT*** CONNECT THIS WIRE TO POSITIVE ON BATTERY (***belangrijk*** Sluit deze draad aan op de pluspool van de accu)

   C. Ringconnector — aftakking van 60 cm van bijgeleverde kabelboom met aanduiding TO BATTERY POSITIVE (naar pluspool accu)

   D. Klem van pluskabel van accu — naar wisselstroomdynamo (50 A)

   E. Klem van pluskabel van accu — naar motorstarter

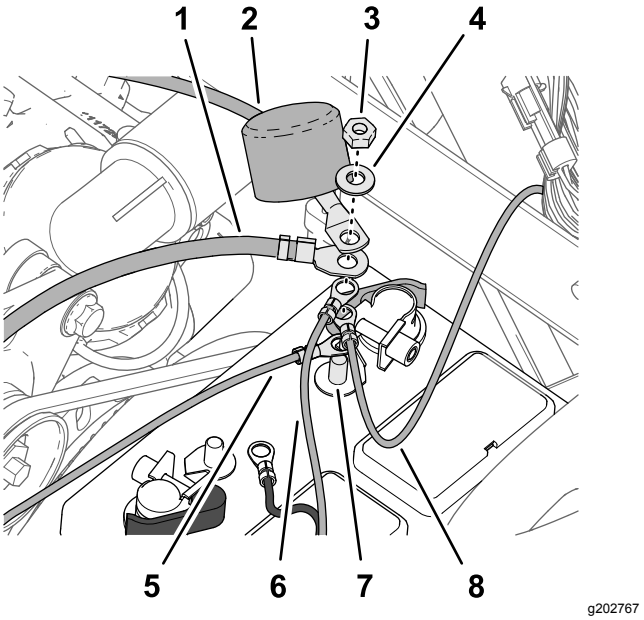

Figuur 211

1. Klem van pluskabel van accu — naar wisselstroomdynamo (50 A)
2. Klem van pluskabel van accu — naar motorstarter
3. Zeskantmoer (1/4 inch — snelsluitklem)
4. Ring (1/4 inch — snelsluitklem)
5. Ringconnector — aftakking van 60 cm van bijgeleverde kabelboom (TO BATTERY POSITIVE) (naar pluspool accu)
6. Ringconnector — aftakking 220 cm van accukabel (***IMPORTANT*** CONNECT THIS WIRE TO POSITIVE ON BATTERY) (***belangrijk*** Sluit deze draad aan op de pluspool van de accu)
7. Pool met schroefdraad (pluspool van de accu)
8. Ringconnector — machinekabelboom van 22 cm (ACCU (+))

3. Monteer de zeskantmoer (1/4 inch) en de ring (1/4 inch) op de pool met schroefdraad, en haal de moer aan met een torsie van 1017 tot 1234 Ncm.
4. Lijn het isolatorkapje van de pluskabel van de accu naar de startinrichting uit over de pool met schroefdraad (Figuur 211).
5. Koppel de volgende draad- en kabelklemmen aan op de pool met schroefdraad van de minklem van de accu (Figuur 212). Hou de volgende volgorde aan:

   Opmerking: Zorg dat de klem van de minkabel naar de motor en de chassisaarding bovenaan de opeengestapelde klemmen op de pool met schroefdraad zit.

   A. Ringconnector — aftakking van 220 cm van accukabel met aanduiding ***IMPORTANT*** CONNECT THIS WIRE TO - VE TERMINAL OF BATTERY WHICH IS CONNECTED TO TRACTOR

FRAME (***belangrijk*** Sluit deze draad aan op de klem van de minpool van de accu die aangesloten is op het tractorframe)

B. Ringconnector — aftakking van 60 cm van bijgeleverde kabelboom — minpool van accu

C. Klem van minkabel van accu — naar de motor en de chassisaarding

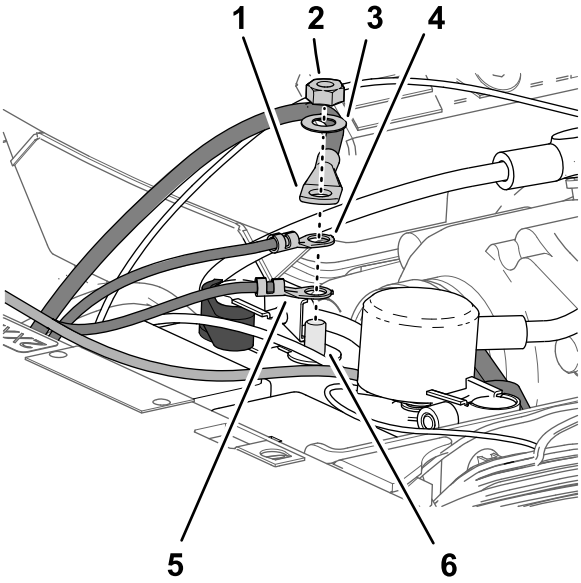

Figuur 212

1. Klem van minkabel van accu — naar de motor en de chassisaarding
2. Zeskantmoer (1/4 inch — snelsluitklem)
3. Ring (1/4 inch — snelsluitklem)
4. Ringconnector — aftakking van 60 cm van bijgeleverde kabelboom — minpool van accu
5. Ringconnector — aftakking van 220 cm van accukabel (***IMPORTANT*** CONNECT THIS WIRE TO - VE TERMINAL OF BATTERY WHICH IS CONNECTED TO TRACTOR FRAME) (***belangrijk*** Sluit deze draad aan op de klem van de minpool van de accu die aangesloten is op het tractorframe)
6. Pool met schroefdraad (minpool van de accu)

De kabelboom bevestigen

1. Bevestig het overtollige eind van de datakabel tegen de bovenste framebuis aan de rechterkant (Figuur 213).

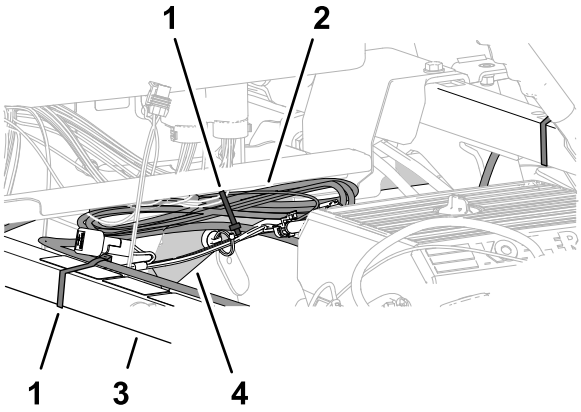

Figuur 213

1. Kabelbinder
2. Kabelbundel datakabel
3. Schokbrekerbuis
4. Bovenste framebuis, rechts

2. Lijn de datakabel uit met de schokbrekerbuis en bevestig de kabel met een kabelbinder aan de buis (Figuur 213).
3. Lijn de kabelbundel van de datakabel uit met de bovenste framebuis aan de rechterkant, en bevestig de kabelbundel met een kabelbinder aan de framebuis (Figuur 213).
4. Zorg voor speling tussen de poelies en riemen enerzijds en de datakabel, accukabel, bijgeleverde kabelboom en accukabels anderzijds.

   Bevestig de kabelboom en de kabels indien nodig met kabelbinders om speling te verkrijgen met de riemen en de poelies.

35

De motorkap en de spatborden links en rechts vooraan monteren

Benodigde onderdelen voor deze stap:

13	Druknagel

De motorkap plaatsen

1. Lijn de gaten in de motorkap uit met de gaten in het dashboard en het frame van de machine (Figuur 214).

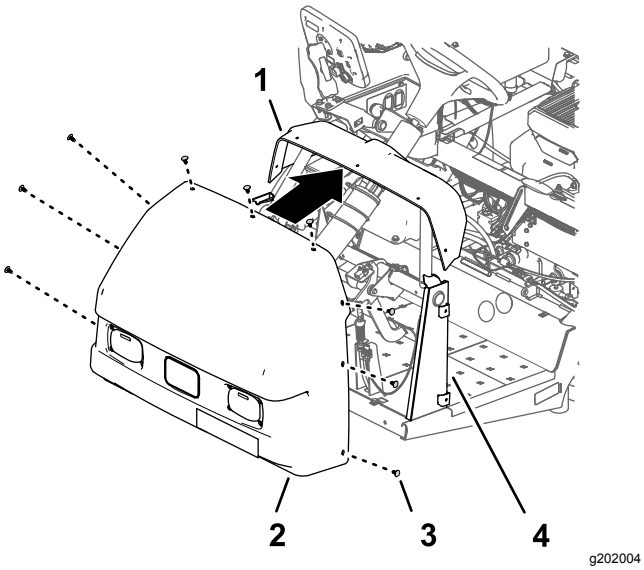

Figuur 214

1. Dashboard
2. Motorkap
3. Druknagel
4. Bevestigingsbeugel van dashboard

2. Gebruik 9 druknagels om de motorkap aan het dashboard en het frame te bevestigen (Figuur 214).
3. Koppel de 2 elektrische connectoren (met 2 contacten) op de machinekabelboom aan op de stekkers met 2 pinnen van de linker- en rechterkoplamp (Figuur 215).

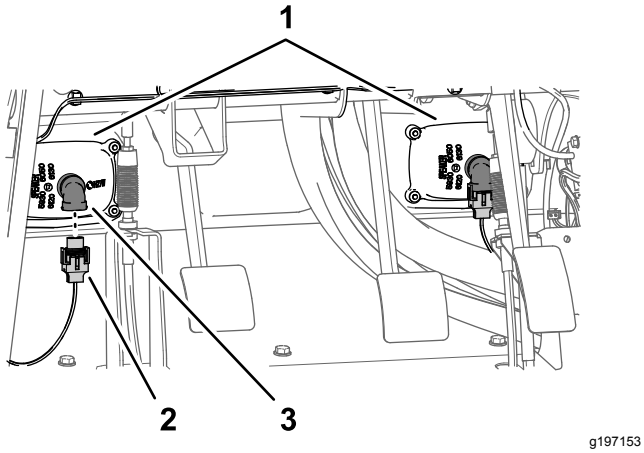

Figuur 215

1. Koplampen
2. Connector met 2 contacten (machinekabelboom)
3. Stekker met 2 pinnen (koplamp)

De spatborden links en rechts vooraan monteren

1. Lijn het binnenste spatbordscherm uit met de onderste en bovenste framebuis aan de linkerkant (Figuur 215).

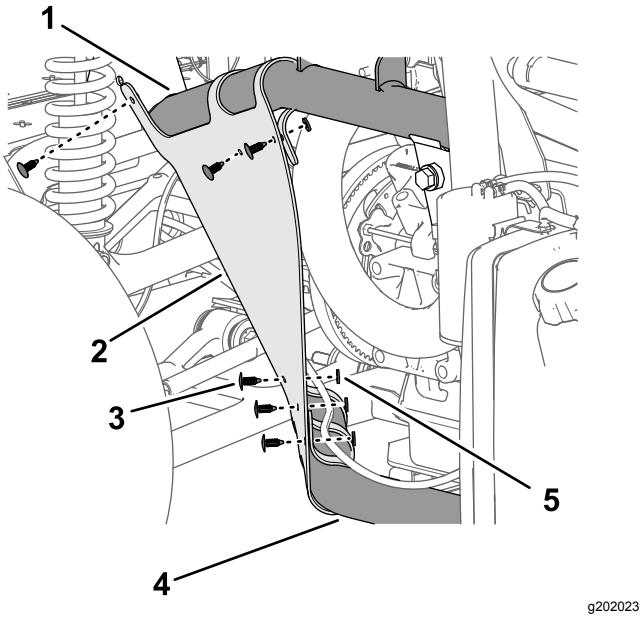

Figuur 216

1. Bovenste framebuis, links
2. Binnenste spatbordscherm
3. Druknagel
4. Onderste framebuis, links
5. Ring (9/2 x 1/16")

2. Bevestig het binnenste spatbordscherm met de 6 druknagels aan de framebuizen (Figuur 216).
3. Lijn de gaten in het spatbord uit met de gaten in het frame van de machine; zie Figuur 216.

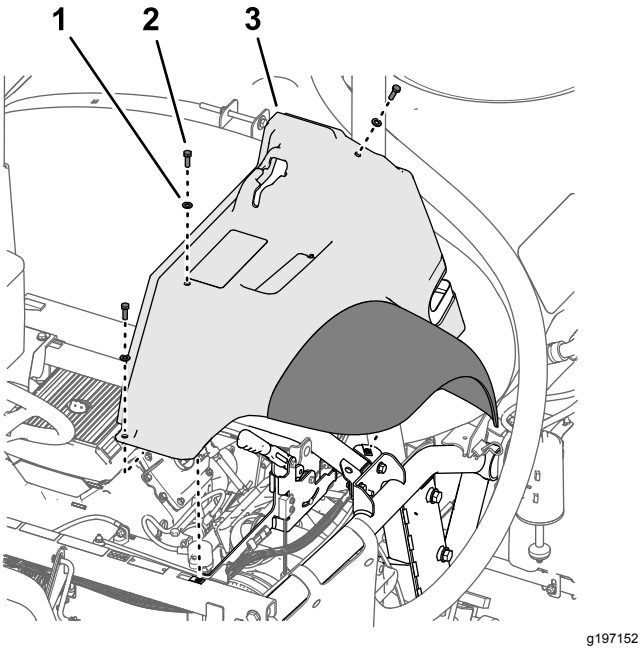

Figuur 217

1. Ring (5/16")
2. Bout (5/16 x 1 inch)
3. Spatbord linksvoor

4. Monteer het spatbord losjes op het frame (Figuur 217); gebruik hierbij de 3 bouten (5/16 x

1 inch) en 3 ringen (5/16 inch) die u verwijderd hebt in stap 2 van De spatborden links en rechts vooraan verwijderen (bladz. 8).

5. Bevestig het spatbord met de 2 druknagels aan het framekanaal (Figuur 218).

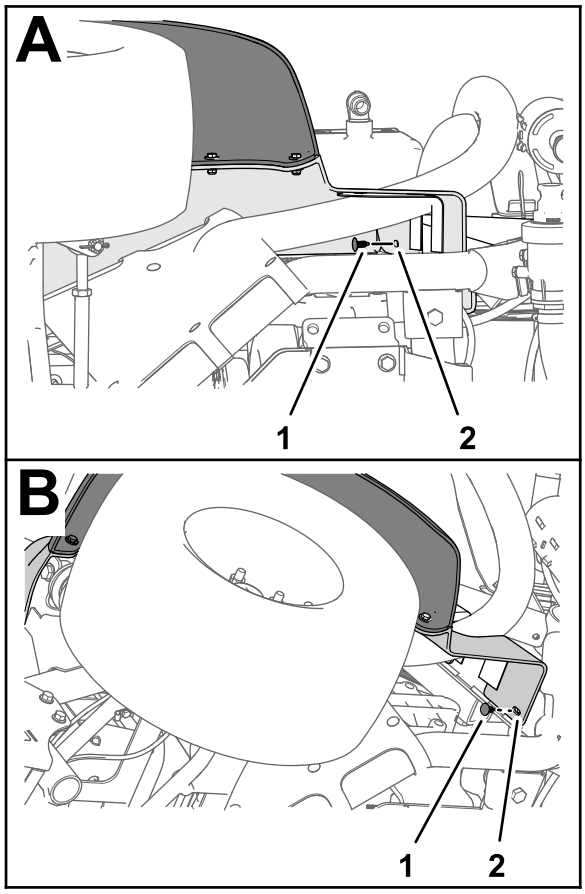

g197151

Figuur 218

1. Druknagel
2. Spatbord linksvoor

6. Haal de bout (5/16 x 1 inch) aan met een torsie van 1978 tot 2542 Ncm.
7. Herhaal stap 1 tot en met 6 voor het binnenste spatbordscherm en het spatbord aan de andere kant van de machine.

36

Het inspectieluik van de motor en de stoel monteren

Geen onderdelen vereist

Het inspectieluik van de motor monteren

1. Lijn de sluitingen van het inspectieluik van de motor uit met de lagers in de steunbeugels van het luik op de rolbeugel (Figuur 219).

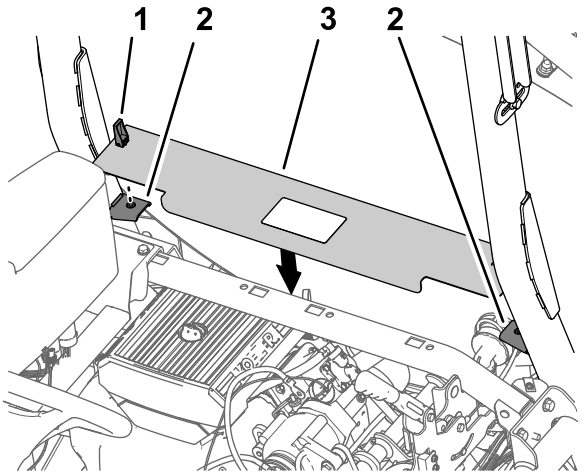

g202414

Figuur 219

1. Sluiting
2. Steunbeugels van luik
3. Inspectieluik van motor

2. Monteer het paneel op de beugels (Figuur 219).
3. Draai de handgreep van de sluitingen naar beneden om het paneel aan de beugels te bevestigen (Figuur 219).

De stoel monteren

1. Lijn de stoel en de stoelplaat uit met het chassis van de machine (Figuur 220).

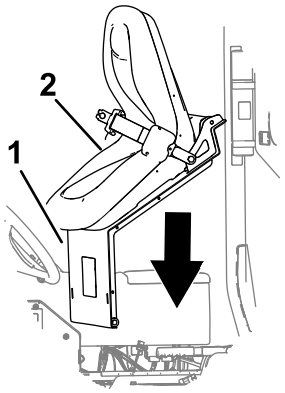

Figuur 220

1. Stoelplaat
2. Stoel

2. Lijn de gaten in de draaifittings van de stoelsteun uit met de gaten in de chassisbeugel (Figuur 221).

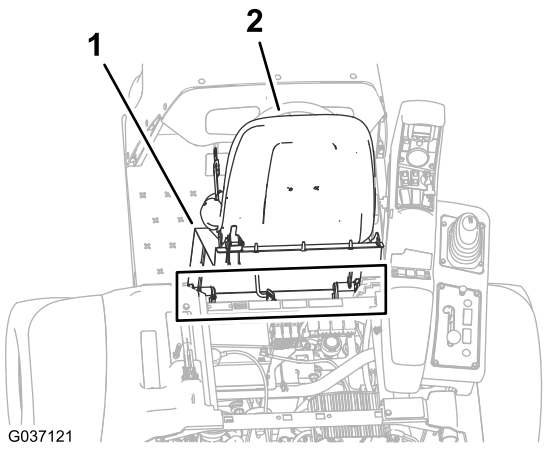

Figuur 221

1. Stoelplaat
2. Stoel
3. R-pen
4. Draaifitting (stoelsteun)
5. Chassisbeugel
6. Draaipen

3. Gebruik de 2 draaipennen om de stoelsteun op de chassisbeugels te monteren (Figuur 221).
4. Gebruik de 2 borgpennen om de draaipennen aan de machine te bevestigen (Figuur 221).
5. Monteer de steunstang op de stoelbeugel; gebruik hierbij de ring en de borgpen (Figuur 222).

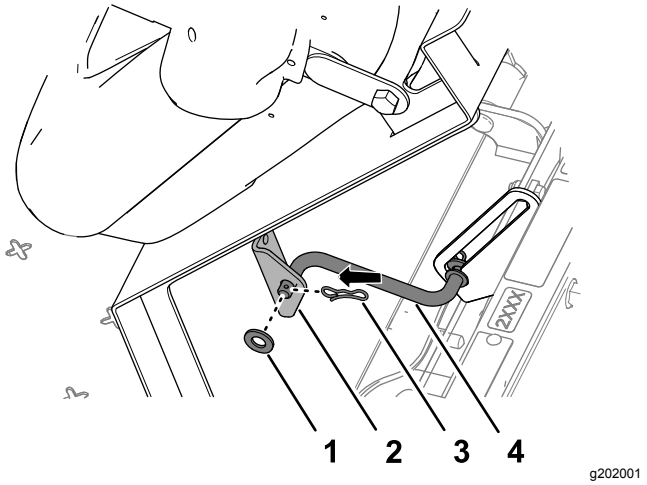

Figuur 222

1. Ring
2. Beugel (stoel)
3. R-pen
4. Steunstang

6. Druk de connector met 2 contacten van de machinekabelboom in de aansluiting van de stoelschakelaar tot ze in elkaar klikken (Figuur 223).

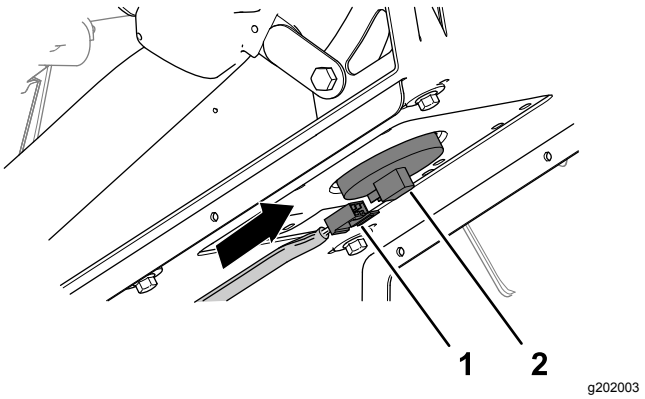

Figuur 223

1. Connector met 2 contacten (machinekabelboom)
2. Aansluiting van de stoelschakelaar

7. Kantel de stoel een beetje naar voren, verwijder de steunstang uit de uitsparing en kantel de stoel naar beneden tot deze vergrendeld wordt.

37

De machine-instellingen programmeren

Geen onderdelen vereist

Procedure

1. Breng de sleutel in het contact en draai het naar de stand AAN.

   Het startscherm wordt weergegeven op het display van het InfoCenter en het indicatorlampje brandt kortstondig (Figuur 224).

   Opmerking: Start de motor niet.

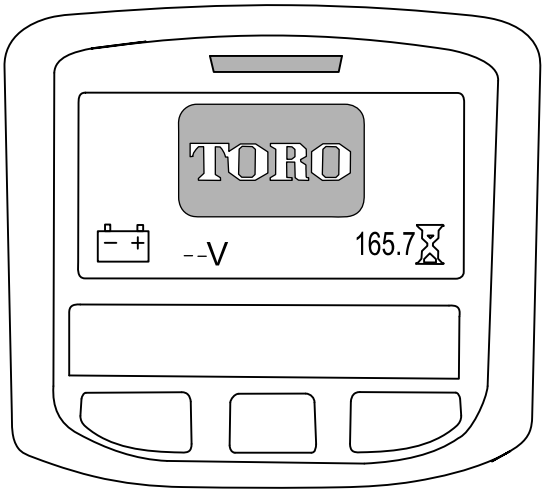

g202877

Figuur 224

2. Druk in het hoofdscherm op de middelste knop van het InfoCenter om naar het navigatiescherm te gaan (Figuur 225).

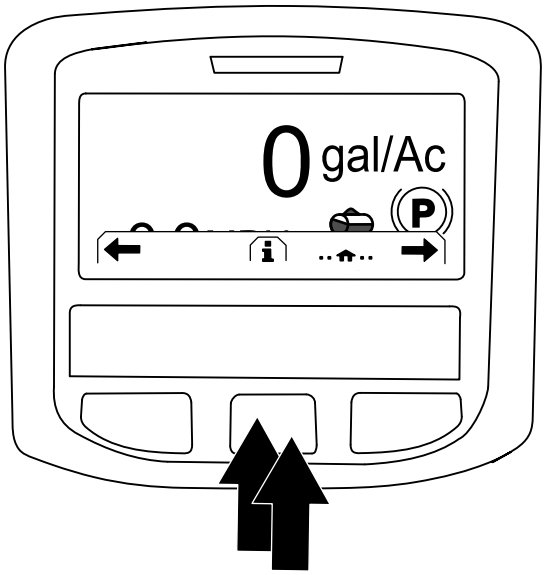

g202868

Figuur 225

3. Druk op de middelste knop van het InfoCenter om naar het hoofdmenu te gaan (Figuur 225).
4. Druk in het scherm HOOFDMENU op de middelste knop om naar de optie INSTELLINGEN te navigeren en druk op de rechterknop om de optie te selecteren (Figuur 226).

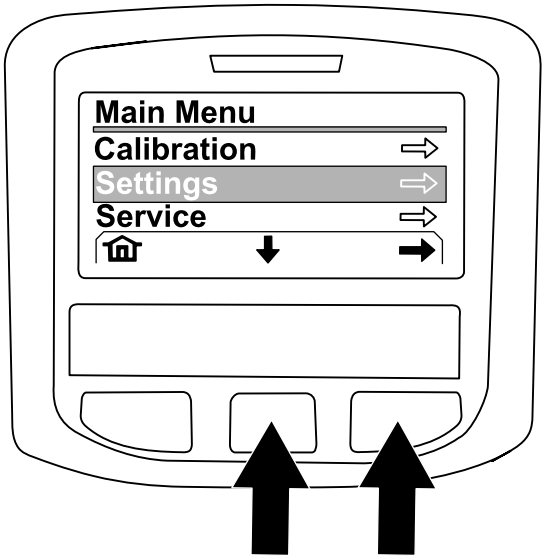

g202874

Figuur 226

5. Druk in het scherm INSTELLINGEN op de middelste knop om naar de optie BEVEILIGDE INSTELLINGEN te navigeren en druk op de rechterknop om de optie te selecteren.

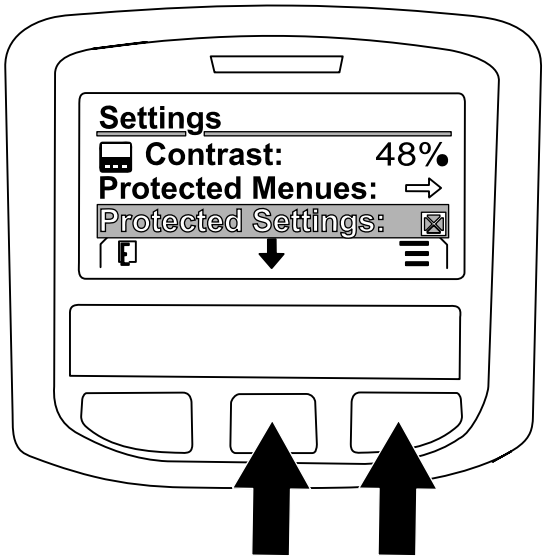

g202869

Figuur 227

6. Ga als volgt te werk om de pincode in te voeren:
   A. Druk de middelste knop zo vaak als nodig is in om het linkercijfer van de pincode in te voeren (Figuur 228).

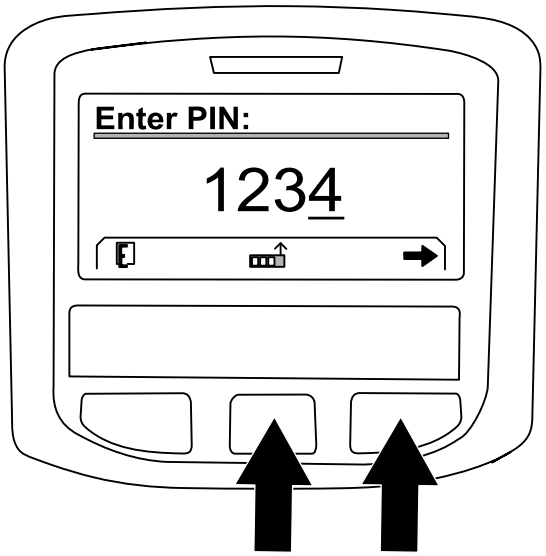

g202870

Figuur 228

   B. Druk op de rechterknop om naar het volgende cijfer van de pincode te gaan (Figuur 228).
   C. Herhaal stap A en B voor de 3 andere cijfers van de pincode.
   D. Wanneer u alle cijfers van de pincode ingevoerd hebt, drukt u op de rechterknop (Figuur 228) en vervolgens op de middelste knop om de pincode te bevestigen (Figuur 229).

Het indicatorlampje gaat kortstondig branden.

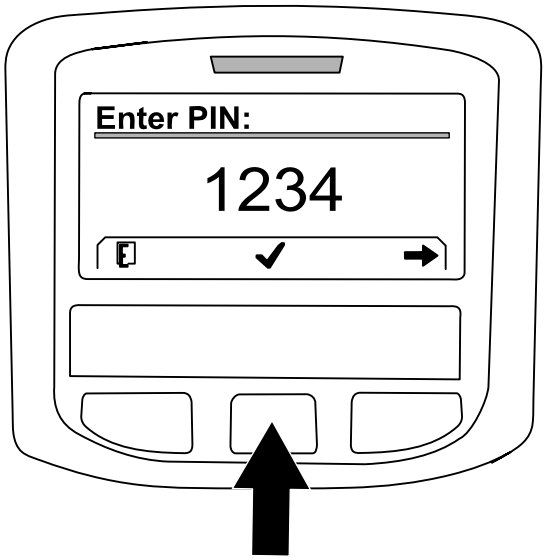

g202871

Figuur 229

7. Druk op de middelste knop om naar de optie GEOLINK te navigeren en druk op de rechterknop om de optie in te stellen (Figuur 230).

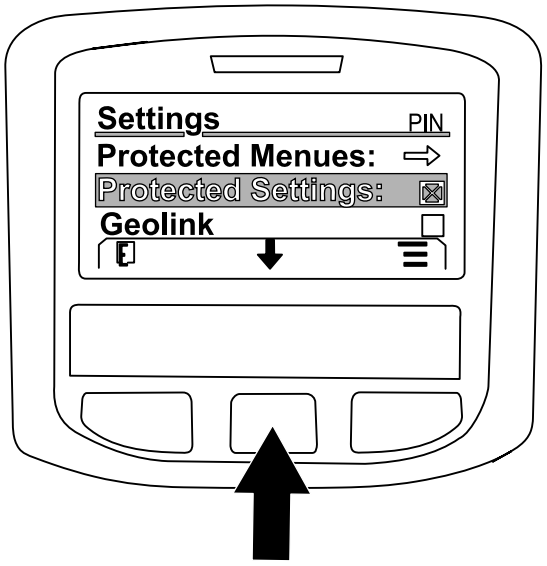

g202875

Figuur 230

Het InfoCenter toont het GeoLink-bevestigingsscherm (Figuur 231).

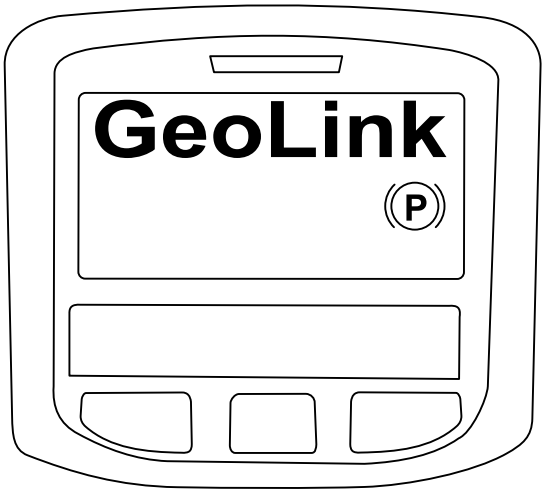

g202872

Figuur 231

8. Draai het contactsleuteltje naar de stand UIT en vervolgens naar AAN.
9. Eerst verschijnt het GEOLINK-startscherm wanneer u het contactsleuteltje naar AAN draait.

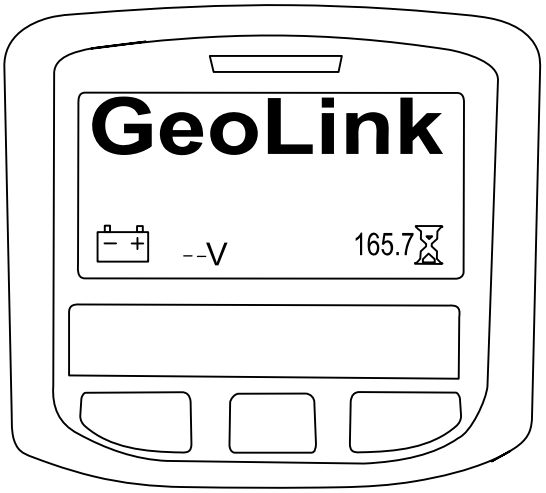

g202878

Figuur 232

Opmerkingen:

Opmerkingen:

Opmerkingen:

Privacyverklaring voor Europa

De informatie die Toro verzamelt
Toro Warranty Company (Toro) respecteert uw privacy. Om uw garantieclaim te behandelen en contact met u op te nemen in het geval van een terugroepactie vragen wij om bepaalde persoonlijke informatie mee te delen, hetzij direct of via uw lokale Toro dealer.

Het Toro garantiesysteem wordt gehost op servers in de Verenigde Staten, waar de privacywet mogelijk niet dezelfde bescherming biedt als in uw land.

DOOR UW PERSOONLIJKE GEGEVENS MET ONS TE DELEN STEMT U IN MET DE VERWERKING VAN UW PERSOONLIJKE GEGEVENS ZOALS BESCHREVEN IN DEZE PRIVACYVERKLARING.

Hoe Toro informatie gebruikt
Toro kan uw persoonsgegevens gebruiken om uw garantieclaim te behandelen, contact met u op te nemen in het geval van een terugroepactie, of voor een ander doeleinde waarvan we u op de hoogte brengen. Toro kan uw informatie delen met zijn afdelingen, dealers of andere zakenpartners in verband met deze activiteiten. We verkopen uw persoonsgegevens niet aan andere bedrijven. We behouden ons het recht voor om persoonsgegevens te delen teneinde te voldoen aan geldende wetten en verzoeken van de aangewezen autoriteiten, opdat wij onze systemen naar behoren kunnen gebruiken of met het oog op onze eigen bescherming of die van andere gebruikers.

Behoud van uw persoonlijke informatie
Wij bewaren uw persoonsgegevens zo lang als nodig is voor de doeleinden waarvoor ze oorspronkelijk werden verzameld of voor andere legitieme doeleinden (zoals naleving van voorschriften), of zo lang als vereist is door de van toepassing zijnde wet.

Toro's engagement voor de beveiliging van uw persoonlijke gegevens.
We nemen redelijke voorzorgen om uw persoonlijke gegevens te beschermen. We proberen bovendien de nauwkeurigheid en geldigheid van persoonlijke gegevens te waarborgen.

Toegang tot en aanpassing van uw persoonlijke gegevens
Als u toegang wenst tot uw persoonlijke gegevens of deze wilt aanpassen, gelieve dan een e-mail te sturen naar legal@toro.com.

Australische consumentenwet

Australische klanten kunnen voor informatie over de Australische consumentenwet (Australian Consumer Law) terecht bij de lokale Toro dealer of ze kunnen deze informatie in de doos vinden.

Toro Garantie

Beperkte garantie van twee jaar

Voorwaarden en producten waarvoor de garantie geldt

The Toro Company en de hieraan gelieerde onderneming, Toro Warranty Company, bieden krachtens een overeenkomst tussen beide ondernemingen gezamenlijk de garantie dat uw Toro product (hierna: het 'product') gedurende twee jaar of 1500 bedrijfsuren* vrij van materiaalgebreken of fabricagefouten is, met dien verstande dat hierbij de kortste periode moet worden aangehouden. Deze garantie geldt voor alle producten met uitzondering van beluchters (zie de afzonderlijke garantieverklaringen voor deze producten). In een geval waarin de garantie van toepassing is, zullen wij het product kosteloos repareren en ook niet de kosten van diagnose, arbeid, onderdelen en transport in rekening brengen. De garantie gaat in op de datum waarop het product is geleverd aan de oorspronkelijke koper.
* Het product is uitgerust met een urenteller.

Aanwijzingen voor aanvraag van garantieservice

U dient contact op te nemen met de distributeur of erkende dealer bij wie u het product heeft gekocht, zodra u denkt dat er sprake is van een geval waarop de garantie van toepassing is. Als het u moeite kost een distributeur of erkende dealer te vinden of vragen hebt over rechten of plichten met betrekking tot de garantie, kunt u contact met ons opnemen op:

Toro Commercial Products Service Department
Toro Warranty Company
8111 Lyndale Avenue South
Bloomington, MN 55420-1196

+1-952-888-8801 of +1-800-952-2740

E-mail: commercial.warranty@toro.com

Plichten van de eigenaar

Als eigenaar van het product bent u verantwoordelijk voor de vereiste onderhouds- en afstelwerkzaamheden die worden vermeld in de *Gebruikershandleiding*. Indien u de vereiste onderhouds- en afstelwerkzaamheden niet uitvoert, kan uw garantieclaim worden afgewezen.

Zaken en gevallen die niet onder de garantie vallen

Niet alle storingen of defecten van het product die plaatsvinden tijdens de garantieperiode zijn materiaalgebreken of fabricagefouten. Buiten deze garantie vallen:

- Defecten als gevolg van het gebruik van andere dan originele Toro onderdelen, of als gevolg van de montage en gebruik van additionele, gewijzigde of niet van Toro afkomstige accessoires en producten. De fabrikant van deze artikelen kan een afzonderlijke garantie verstrekken.
- Defecten als gevolg van nalatigheid om aanbevolen onderhouds- en/of afstelwerkzaamheden te verrichten. Als u uw Toro product niet goed onderhoudt volgens de lijst met aanbevolen onderhoudswerkzaamheden in de *Gebruikershandleiding*, kan dit ertoe leiden dat garantieclaims worden afgewezen.
- Defecten als gevolg van verkeerd, achteloos of roekeloos gebruik van het product.
- Onderdelen die onderhevig zijn aan slijtage door gebruik, tenzij deze gebreken vertonen. Voorbeelden van onderdelen die slijten of worden verbruikt tijdens een normaal gebruik van het product zijn onder meer, maar niet uitsluitend: remblokken en remvoeringen, koppelingsvoeringen, maaimessen, messenkooien, rollen en lagers (verzegeld of smeerbaar), snijplaten, bougies, zwenkwielen en zwenkwiellagers, banden, filters, drijfriemen en sommige onderdelen van spuitmachines zoals membranen, spuitdoppen, afsluitkleppen en dergelijke.
- Defecten veroorzaakt door externe invloeden. Externe invloeden zijn onder meer, maar niet uitsluitend: weersomstandigheden, wijze van opslag, verontreiniging, gebruik van niet-goedgekeurde brandstoffen, koelvloeistoffen, smeermiddelen, additieven, meststoffen, water, chemische stoffen en dergelijke.
- Storingen of gebrekkige prestaties die het gevolg zijn van het gebruik van brandstoffen (bv. benzine, diesel of biodiesel) die niet voldoen aan hun respectievelijke industriestandaarden.
- Normale geluidssterkte, trillingen, slijtage en achteruitgang.
- Normale slijtage omvat onder meer, maar niet uitsluitend: schade aan stoelen als gevolg van slijtage of afschuring, afgebladderde verfoppervlakken, beschadigde stickers en krassen op ruiten.

Onderdelen

Garantie wordt verleend op onderdelen die moeten worden vervangen in het kader van het vereiste onderhoud, gedurende de garantieperiode tot hun geplande vervanging. Een onderdeel dat uit hoofde van de garantie is vervangen, komt voor de duur van de oorspronkelijke productgarantie in aanmerking voor de garantie en wordt eigendom van Toro. Toro neemt de uiteindelijke beslissing of een onderdeel of een groep van onderdelen wordt gerepareerd of vervangen. Toro mag voor garantiereparaties in de fabriek gereviseerde onderdelen gebruiken.

Garantie semitractieaccu en lithiumionaccu:

Semitractieaccu's en lithiumionaccu's hebben een specifiek totaal aantal kilowatturen die zij tijdens hun levensduur kunnen leveren. De wijze waarop zij worden gebruikt, opgeladen en onderhouden kan hun levensduur verlengen of bekorten. Als de accu's in dit product worden gebruikt, zal hun bruikbaarheid tussen de oplaadintervallen langzaam verminderen totdat zij volledig uitgeput zijn. Vervanging van een accu die is uitgeput als gevolg van normaal gebruik, is de verantwoordelijkheid van de eigenaar van het product. Een accu moet soms tijdens de normale garantieperiode op kosten van de eigenaar worden vervangen. Opmerking: (alleen lithiumionaccu): Een lithiumionaccu heeft een gedeeltelijke proratagarantie die loopt van jaar 3 tot jaar 5 en gebaseerd is op de tijd die de accu al dienst heeft gedaan en de gebruikte kilowatturen. Raadpleeg de *Gebruikershandleiding* voor meer informatie.

Onderhoud op kosten van de eigenaar

Opvoeren van de motor, smeren, reinigen en waxen, het vervangen van filters, koelvloeistof en het uitvoeren van aanbevolen onderhoudswerkzaamheden behoren tot de gebruikelijke werkzaamheden die nodig zijn voor Toro producten en die voor rekening van de eigenaar zijn.

Algemene voorwaarden

Op grond van deze garanties mogen reparaties uitsluitend worden uitgevoerd door een erkende Toro dealer.

The Toro Company en de Toro Warranty Company zijn niet aansprakelijk voor indirecte of bijkomende schade of gevolgschade in samenhang met het gebruik van de Toro producten die onder deze garantie vallen, inclusief de kosten of uitgaven voor de levering van vervangen materiaal of diensten gedurende een redelijke periode van onbruikbaarheid of buitengebruikstelling tijdens de uitvoering van reparatiewerkzaamheden op grond van deze garantie. Met uitzondering van de emissiegarantie waarnaar hieronder, indien van toepassing, wordt verwezen, bestaat er geen andere expliciete garantie. Alle impliciete garanties van verkoopbaarheid of geschiktheid voor gebruik zijn beperkt tot de duur van deze expliciete garantie.

Sommige landen staan uitsluitingen van bijkomende schade of gevolgschade of beperkingen op de duur van de impliciete garantie niet toe, zodat bovengenoemde uitsluitingen en beperkingen in uw geval mogelijk niet van toepassing zijn. Deze garantie geeft u specifieke juridische rechten; daarnaast kunt u beschikken over andere rechten die per land kunnen verschillen.

Opmerking met betrekking tot de garantie op de motor:

Het emissiecontrolesysteem op uw product kan vallen onder de dekking van een afzonderlijke garantie die tegemoetkomt aan de eisen van de Amerikaanse Environmental Protection Agency (EPA) en/of de California Air Resources Board (CARB). De beperkingen van de bedrijfsuren die hierboven zijn genoemd, gelden niet voor de garantie op het emissiecontrolesysteem. Zie de garantieverklaring voor het controlesysteem van de emissie van de motor in de Gebruikershandleiding van uw product of in het documentatiemateriaal van de fabrikant van de motor voor nadere bijzonderheden.

Andere landen dan de VS of Canada

Kopers van Toro producten die zijn geëxporteerd uit de Verenigde Staten of Canada, moeten contact opnemen met hun Toro Distributeur (Dealer) voor de garantiebepaling die in hun land, provincie of staat van toepassing zijn. Als u om een of andere reden ontevreden bent over de service van uw verdeler of moeilijk informatie over de garantie kunt krijgen, verzoeken wij u contact op te nemen met de Toro importeur.