Form No. 3411-458 Rev A

Finishingsett for X25 GeoLink®-presisjonsspreder-system

Serienummer 315000001 og nyere Multi-Pro® 1750-gresspreder

Modellnr. 41631

Installasjonsveiledning

GeoLink™-spredersystemsettet er et tilbehør for gressprederkjøretøy, og er beregnet på bruk av profesjonelle, innleide operatører for kommersiell anvendelse. Det er hovedsakelig utviklet for sprøyting på allerede godt vedlikeholdte parkplener, golfbaner, idrettsbaner og plener i kommersielle områder.

Du kan kontakte Toro direkte på www.Toro.com for materialer for produktsikkerhet og opplæring i bruk, og informasjon om tilbehør, hjelp til å finne en forhandler eller for å registrere produktet ditt.

Sikkerhet

⚠ ADVARSEL

Kjemiske stoffer som brukes i spredersystemet kan være helsefarlige og giftige for deg, tilskuere, dyr, planter, jordsmonn eller annen eiendom.

- **Les og følg de kjemiske advarselsmerkene og sikkerhetsdatabladet for alle kjemikalier som brukes, og beskytt deg i overensstemmelse med anbefalingene fra produsenten av kjemikaliene. Bruk f.eks. personlig verneutstyr inkludert ansikts- og øyevern, hansker eller annet utstyr for å beskytte mot personlig kontakt med et kjemikalie.**
- **Det kan brukes mer enn ett kjemikalie, og informasjon om hvert av disse bør tas i betraktning.**
- **Nekt å bruke eller arbeide på sprederen hvis denne informasjonen ikke er tilgjengelig.**
- **Før du arbeider på et spredersystem må du forsikre deg om at systemet har blitt trippelrenset og nøytralisert i henhold til anbefalingene til kjemikalieprodusenten(e) og at alle ventilene har fullført tre sykluser.**
- **Påse at det finnes tilstrekkelig med rent vann og såpe i nærheten, og vask umiddelbart av eventuelle kjemikalier du måtte komme i kontakt med.**

© 2017—The Toro® Company
8111 Lyndale Avenue South
Bloomington, MN 55420

Registrer ditt produkt på www.Toro.com.

CE

Oversettelse av originalen (NO)
Trykt i USA
Med enerett

3411-458 A

Montering

Løse deler

Bruk diagrammet nedenfor som en sjekkliste for å kontrollere at alle delene er sendt.

Prosedyre	Beskrivelse	Ant.	Bruk
1	Ingen deler er nødvendige	–	Klargjøring for installering av sett.
2	Ingen deler er nødvendige	–	Fjern setet og motortilgangspanelet.
3	Ingen deler er nødvendige	–	Fjern venstre og høyre forskjermer og panseret.
4	Rørenhet – Toro-delenr. 114-9553 Kabelfeste	2 8	Koble fra skummarkørsettet (valgfritt).
5	Ingen deler er nødvendige	–	Koble fra det valgfrie ultrasoniske bom-nivelleringssettet.
6	Ingen deler er nødvendige	–	Fjerne midtre seksjonsdeksel (11 dyser) i tildekket bomsett (valgfritt).
7	Ingen deler er nødvendige	–	Koble fra det trykkfølsomme røret for dashbordmåleren.
8	Ingen deler er nødvendige	–	Koble fra sprederventilkoblingene.
9	Kabelfeste Bryterplugg	1 1	Fjerne mengdekontrollbryteren.
10	Ingen deler er nødvendige	–	Fjern sprederseksjonene.
11	Flenshodebolt (3/8 x 1 tomme) Flenslåsemuttere (3/8 tomme) Utvidelse for midtre bom Sylinderfeste (bredt) Festeplate (bred) Låsebolt, (1/2 x 1-1/4 tomme) Flenslåsemutter (1/2 tomme)	2 2 1 1 1 4 4	Monter den midtre bomseksjonen.
12	Sprederdyse Slangeenhet (sprederventil 5 eller 6) Flenslåsemutter (5/16 tomme)	2 2 2	Monter festebrakettene og sprederdysene på den midtre sprederseksjonen.
13	Hette (hurtigkobling) Holder	3 3	Fjerne bomseksjonsventilene.
14	Strømningsmålerfeste Støtteklemmehalvdel Bolt (1/2 x 4 1/4 tommer) Flenslåsemuttere (1/4 tomme)	1 4 4 4	Monter strømningsmålerens støtteklemmer.
15	Bakre ledningssats Kabelfeste	1 7	Montere den bakre ledningssatsen til maskinen.
16	Rett slangemothake (1 x 2 tommer) Slangeklemme (19,1 til 38,1 mm) Slange (3 x 5-1/4 tomme) Manifold Slange (1 x 16 tommer)	1 3 1 1 1	Monter manifolden til strømningsmåle-ren.

Prosedyre	Beskrivelse	Ant.	Bruk
17	90° kobling med mothaker og slangeenhet T-stykke (1 x 1 x 1 tomme) Slangeklemme (3/4 x 1 1/5 tomme) Slange (1 x 26 tommer) 90° kobling med mothaker (1 x 3/4 tomme NPT) Hurtigkobling (sokkel – 3/4 tomme) Avstengingsventil	1 1 5 2 2 2 2	Monter omløpsslangene til tanken.
18	Ingen deler er nødvendige	–	Monter den modifiserte midtre sprederseksjonen.
19	Ingen deler er nødvendige	–	Monter løftesylindermanifolden til sylinderfestet.
20	Ventilfeste og sprederventilenhet Bolt (4 x 10 mm) ASC 10-sprederkontroller Flenslåsemutter (4 mm) Lokk (hurtigfrakoblingsnippel) Flenshodebolter (5/16 x 3/4 tomme) Flenslåsemuttere (5/16 tomme) Slangeklemme Skyvefeste (kabelfeste) Skyvefeste (kontaktforankring)	1 3 1 3 2 8 8 1 1 3	Montere ventilfestet og ventilene.
21	Hydraulikkslange (1/4 x 24-3/4 tomme)	4	Montere bomløftsylinderne.
22	Nylonflensbøssing Kabelfeste Forsyningsslangeenhet 188 cm Forsyningsslangeenhet 234 cm Forsyningsslangeenhet 279 cm	4 1 1 1 1	Monter de ytre sprederseksjonene.
23	Forsyningsslange 279 cm Forsyningsslange 234 cm Forsyningsslange 188 cm Forsyningsslange 81 cm	2 2 4 2	Montere sprederdyseslangene.
24	Ingen deler er nødvendige	–	Koble til den bakre ledningssatsen.
25	Ingen deler er nødvendige	–	Koble til det trykkfølsomme røret for dashbordmåleren.
26	Kabelfeste	6	Koble til skummarkørsettet (valgfritt).
27	Ingen deler er nødvendige	–	Koble til det valgfrie ultrasoniske bomsettet.

Prosedyre	Beskrivelse	Ant.	Bruk
28	Dekselutvidelsesenhet (tolv dyser – Toro-delenr. 120-0621)	1	Montere tildekket bomsett (valgfritt).
	Popnagle (Toro-delenr. 114439)	22	
	Støttebrakett (midtre bomseksjonsdeksel – Toro-delenr. 131–3703–03)	4	
	Klipsmutter (Toro-delenr. 94-2413)	4	
	Flenshodebolter (3/8 x 1-1/4 tomme – Toro-delenr. 110-5050)	16	
	Flenslåsemuttere (3/8 tomme – Toro-delenr. 104-8301)	16	
	Dekselstropp (Toro-delenr. 120–0629)	2	
	Flenshodebolter (5/16 x 1-1/4 tomme – Toro-delenr. 323-36)	4	
29	Mottakerplate	1	Montere navigasjonsmottakeren.
	Avstandsstykke (3/8 x 1 tomme)	1	
	Mottakerfeste	1	
	Bolt (3/8 x 3 1/4 tommer)	1	
	Låseskive (3/8 tomme)	1	
	Skive (3/8 x 13/16 tomme)	1	
	Flenslåsemutter (3/8 tomme)	1	
	Flenshodebolt (5/16 x 3/4 tomme)	1	
	Flenslåsemutter (5/16 tomme)	1	
	Flenshodebolt (3/8 x 1-1/2 tomme)	2	
	Avstandsstykke (3/8 x 7/16 tomme)	2	
	Navigasjonsmottaker – X25 GeoLink-presisjonsspredersystemsett, base, WAAS (modell 41630)	1	
	Sekskantbolter (5 x 16 mm)	3	
	Skive (5 mm)	3	
	Skilleveggadapter (valgfritt CDMA-RTK-korrigeringsmodemsett eller GSM-RTK-korrigeringsmodemsett)	1	
	Mobilantenne (CDMA-RTK-korrigeringsmodemsett eller GSM-RTK-korrigeringsmodemsett – tilbehør)	1	
	Koaksialkabel (CDMA-RTK-korrigeringsmodemsett eller GSM-RTK-korrigeringsmodemsett – tilbehør)	1	
30	Monitorfeste	1	Montere spredermonitoren.
	Flenshodebolt (6 x 12 mm)	3	
	U-bolt (5/16 tomme)	2	
	Flenslåsemutter (5/16 tomme)	8	
	Kulefeste	1	
	Flenshodebolt (5/16 x ¾ tomme)	4	
	Monitor – X25 GeoLink-presisjonsspredersystemsett, base, WAAS (modell 41630)	1	
	Monitorarm – X25 GeoLink-presisjonsspredersystemsett, base, WAAS (modell 41630)	1	
31	Ingen deler er nødvendige	–	Trekk ledningsnettet for sprederpumpeclutchen.

Prosedyre	Beskrivelse	Ant.	Bruk
32	Batteribrakett Bolt (5/16 x 3 1/4 tommer) Skive (5/16 tomme) Batteri (540 A) Batteriholder Flenslåsemutter (5/16 tomme) Generatorrembrakett Drivremskive (279 mm) Bolt (1/4 x 2 1/4 tommer) Låseskive (1/4 tomme) Vekselstrømsgenerator (60 A) Flenshodebolt (8 x 25 mm) Flenshodebolt (3/8 x 1-1/2 tomme) V-rem	1 1 1 1 1 1 1 1 4 4 1 1 1 1	Monter sprederens elektriske system.
33	Relé Skyvefeste Sikring (15 A) Sikring (50 A)	1 1 1 1	Koble til settets ledningssats ved setebasen.
34	Dataledningssats (navigasjonssystem) – GeoLink-presisjonsspredersystemsett (modell 41630) Batteriledningssats (navigasjonssystem) – GeoLink-presisjonsspredersystemsett (modell 41630) Kabelfeste Hurtigklemme (rødt håndtak) Hurtigklemme (svart håndtak)	1 1 8 1 1	Montere ledningssatsene for navigasjonskomponentene.
35	Skyvefeste	13	Monter panseret og venstre og høyre forskjermer.
36	Ingen deler er nødvendige	–	Monter motortilgangspanelet og setet.
37	Ingen deler er nødvendige	–	Programmer maskininnstillingene.

1

Klargjøring for installering av sett

Ingen deler er nødvendige

Forberede spredertanken og valgfri skylletank

1. Rengjør sprederen. Se Rengjøre sprederen i *brukerhåndboken* for maskinen.

   Viktig: **Tøm spredertanken helt før du installerer finishingsettet for GeoLink-spredersystemet.**

2. **For maskiner med tankskyllingssett (valgfritt) skal du utføre det følgende:**

   A. Pump vannet fra skylletanken til spredertanken. Se Bruke skyllesettet i *monteringsinstruksjonene* for tankskyllesettet.

   B. Tøm spredertanken for vann. Se Rengjøre sprederen i *brukerhåndboken* for maskinen.

3. Utvid venstre og høyre sprederseksjon til horisontal posisjon.

4. Parker maskinen på en jevn flate, sett på parkeringsbremsen, slå av motoren, og ta ut nøkkelen. Se *brukerhåndboken*.

   Viktig: **Parker maskinen på en jevn flate før GeoLink-settet monteres.**

Koble fra batteriet

1. Vri NØKKELTENNINGEN til AV-stilling, og ta ut nøkkelen. Se *brukerhåndboken*.
2. Lås opp setet ved å trykke håndtaket for setelås bakover (Figur 1).

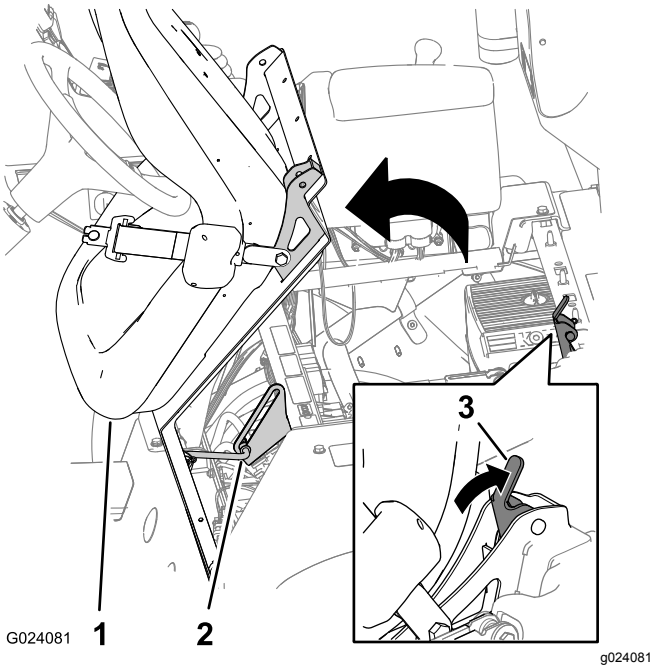

Figur 1

1. Sete
2. Støttestang
3. Håndtak for setelås

3. Roter setet og seteplaten forover til enden av støttestangen på støttestangbraketten er plassert ved bunnen av sporet i braketten (Figur 1).
4. Fjern bolten og mutteren som fester terminalen til den negative batterikabelen til den negative batteripolen.

⚠ ADVARSEL

Elektriske gnister kan føre til at batterigassene eksploderer, noe som kan forårsake personskade.

Feilaktig ruting av batterikabler kan skade sprederen og kablene samt forårsake gnister.

- **Ta alltid av den negative (svarte) batterikabelen før du kobler fra den positive (røde) kabelen.**
- **Koble alltid til den positive (røde) batterikabelen før du setter på den negative (svarte) kabelen.**

Batteriklemmene eller metallverktøy kan kortslutte mot metallkomponenter og forårsake gnister.

- **Når du fjerner eller monterer batteriet, må du passe på at batteriklemmene ikke rører noen av metalldelene i sprederen.**
- **Ikke la metallverktøy kortsluttes mellom batteriklemmene og metalldeler.**
- **Sørg for at batteristroppen alltid er på plass, for å beskytte og sikre batteriet.**

5. Skyv isolatordekselet bakover, og fjern bolten og mutteren som fester terminalen til den positive batterikabelen til den positive batteripolen (Figur 2).

   Merk: Påse at terminalene til batterikablene ikke kommer nær batteripolene.

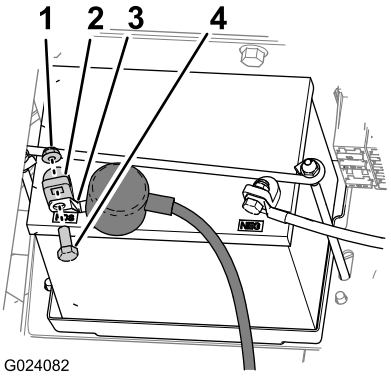

Figur 2

1. Mutter
2. Batteripol
3. Terminal (positiv batterikabel)
4. Bolt

6. La motoren kjøle seg helt ned.

2

Fjerne setet og motortilgangspanelet

Ingen deler er nødvendige

Fjerne setet

1. Fjern kontakten med to sokler på maskinens ledningssats som er koblet til setebryterkoblingen (Figur 3).

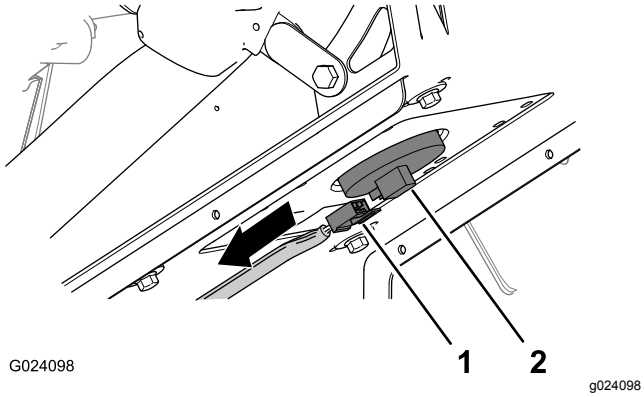

Figur 3

1. Kontakt med to sokler (maskinledningssats)
2. Setebryterkobling

2. Fjern hårnålssplinten som fester støttestangen til braketten på bunnen av seteplaten (Figur 4).

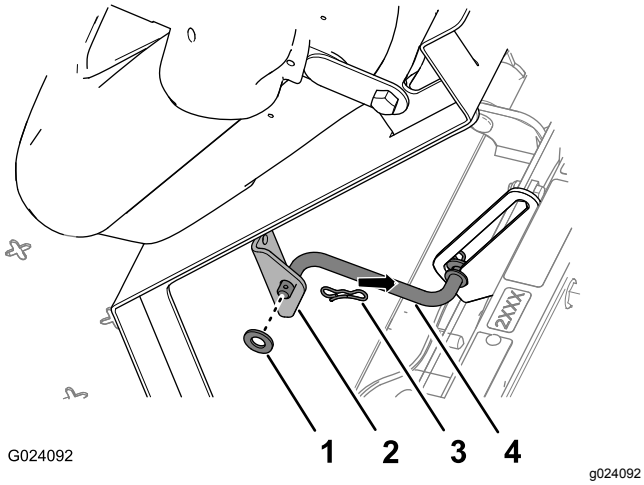

Figur 4

1. Skive
2. Brakett (sete)
3. Hårnålssplint
4. Støttestang

3. Fjern de 2 hårnålssplintene som fester seteplatens svingkoblinger til chassisbrakettene (Figur 5).

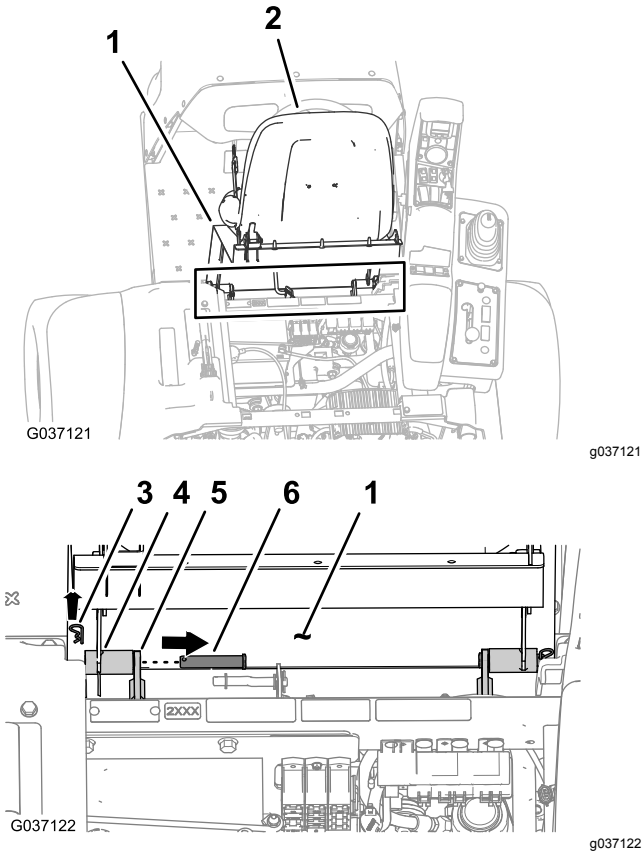

Figur 5

1. Seteplate
2. Sete
3. Hårnålssplint
4. Svingkobling (seteplate)
5. Chassisbrakett
6. Svingbolt

4. Fjern de 2 svingboltene som sikrer setet og seteplaten til chassiset (Figur 5).
5. Løft setet og seteplaten opp og ut av maskinen (Figur 6).

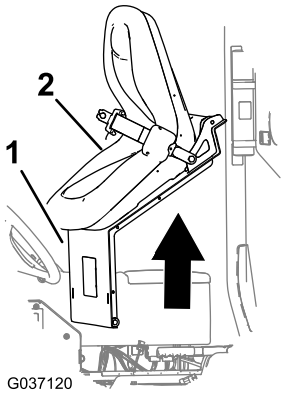

Figur 6

1. Seteplate
2. Sete

Fjerne motortilgangspanelet

1. Vri opp håndtakene for låsene på motortilgangspanelet (Figur 7).

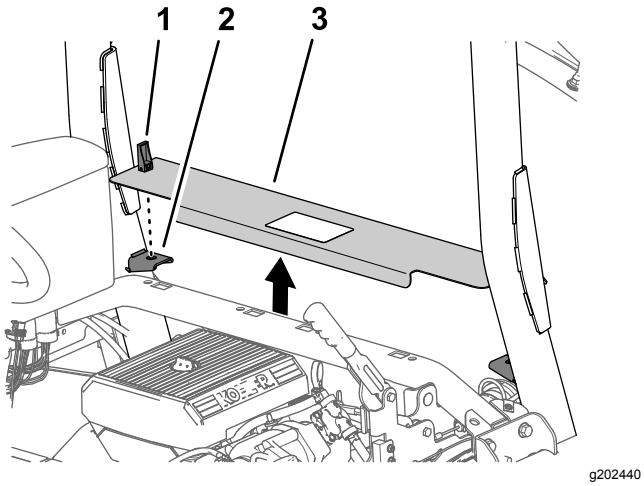

Figur 7

1. Lås
2. Panelstøttebraketter
3. Motortilgangspanel

2. Løft opp motortilgangspanelet og fjern det fra maskinen (Figur 7).

3

Fjerne venstre og høyre forskjermer og panseret

Ingen deler er nødvendige

Fjerne venstre og høyre forskjermer

1. Fjern de to skyvefestene som fester den venstre forskjermen til den nedre veltebeskyttelseskanalen (Figur 8).

   Merk: Kast skyvefestene som du fjernet.

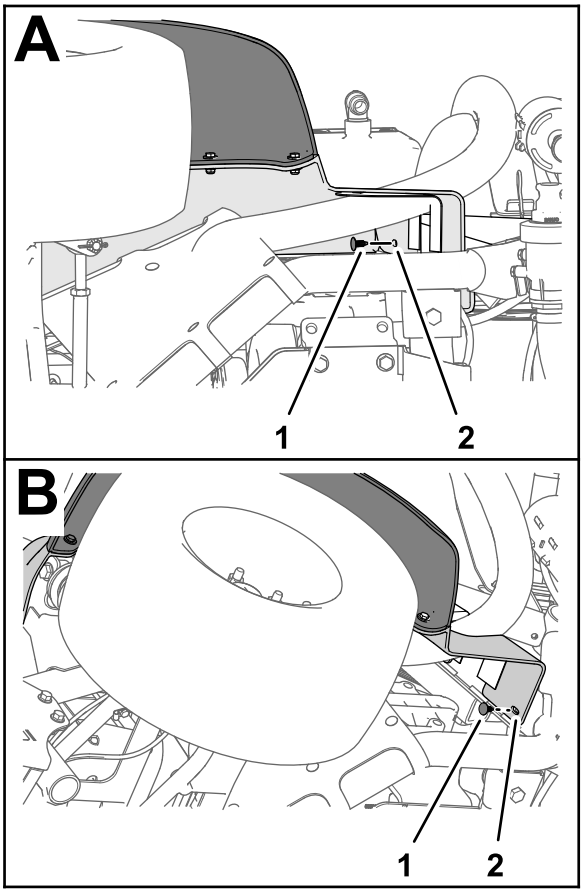

Figur 8

1. Skyvefeste
2. Venstre forskjerm

2. Fjern de tre boltene (5/16 x 1 tomme) og tre skivene (5/16 tomme) som fester skjermen til maskinrammen (Figur 9).

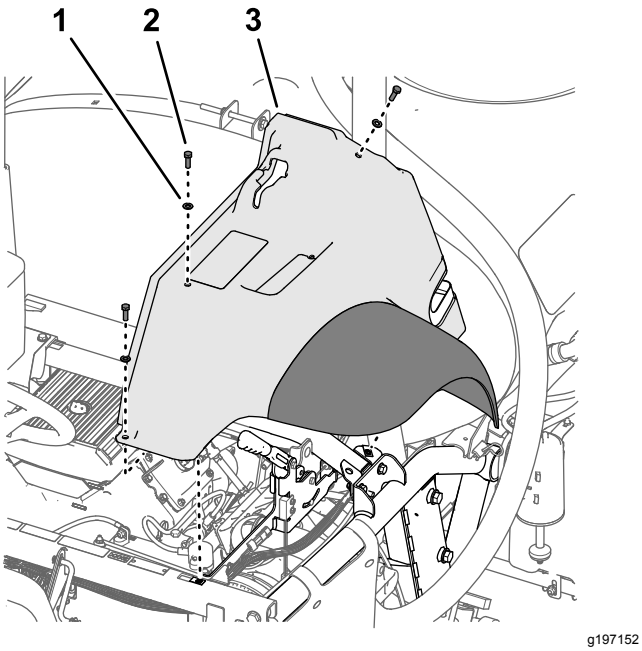

Figur 9

1. Skive (5/16 tomme)
2. Bolt (5/16 x 1 tomme)
3. Venstre forskjerm

3. Fjern skjermen fra maskinen.

   Merk: Kast skyvefestene som du fjernet.– ta vare på skjermen, boltene og skivene for montering i Montere venstre og høyre forskjermer (side 91).

4. Fjern de seks skyvefestene og fem skivene (9/16 x 1/2 tomme) som fester det indre skjermdekselet til maskinrammen (Figur 10).

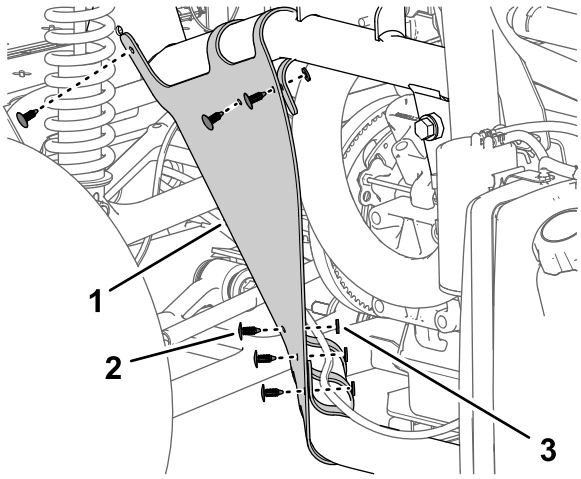

Figur 10

1. Indre skjermdeksel
2. Skyvefeste
3. Skive (9/2 x 1/16 tomme)

5. Fjern det indre skjermdekselet fra maskinen (Figur 11).

   Merk: Kast skyvefestene som du fjernet.

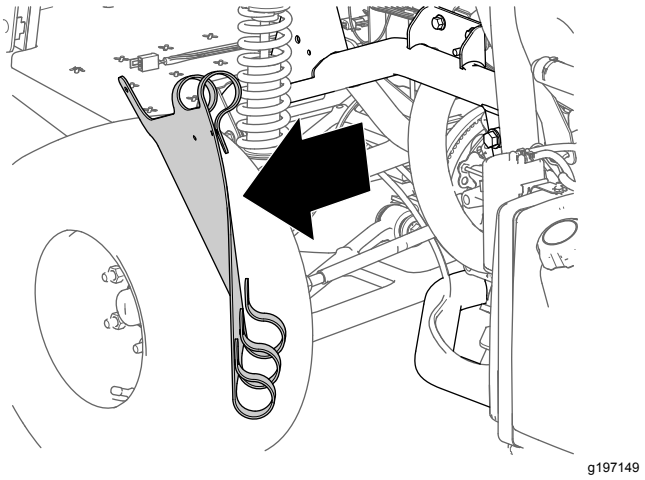

Figur 11

6. Gjenta trinn 1 til 5 for skjermen og det indre skjermdekselet på motsatt side av maskinen.

Fjerne panseret

1. Koble de to elektriske kontaktene (med to sokler) på maskinens ledningssats fra kontaktene med to pinner på venstre og høyre frontlys (Figur 12).

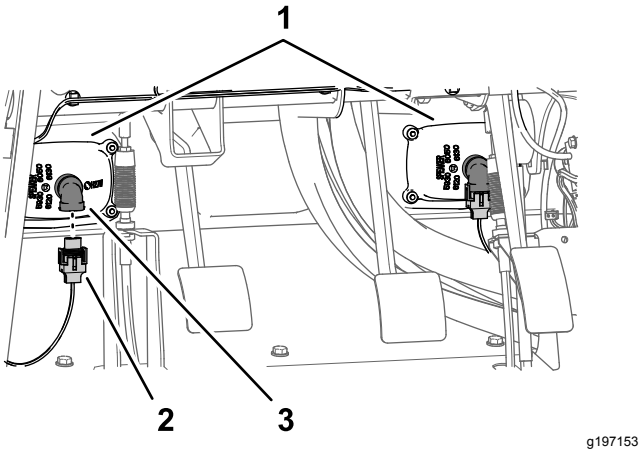

Figur 12

1. Frontlys
2. Kontakt med to sokler (maskinledningssats)
3. Kontakt med to pinner (frontlys)

2. Fjern de ni skyvefestene som fester panseret til dashbordet og maskinrammen (Figur 13).

   Merk: Ta vare på skyvefestene for montering i Montere panseret (side 90).

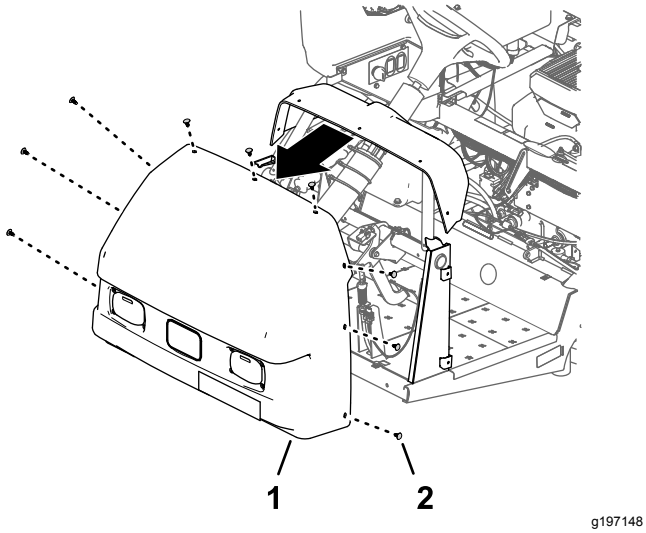

Figur 13

1. Panser
2. Skyvefeste

3. Fjern panseret fra maskinen (Figur 13).

   Merk: Kast skyvefestene som du fjernet.

4

Koble fra skummarkørsettet (valgfritt)

Deler som er nødvendige for dette trinnet:

2	Rørenhet – Toro-delenr. 114-9553
8	Kabelfeste

Fjerne væske- og luftrør fra kompressoren

Skummarkørsett fra 2017 og nyere

1. Ved kompressorens koblingspanel for skummarkørsettet, fest et kabelfeste rundt de gjennomsiktige og blå rørene for høyre sprederseksjon (Figur 14).

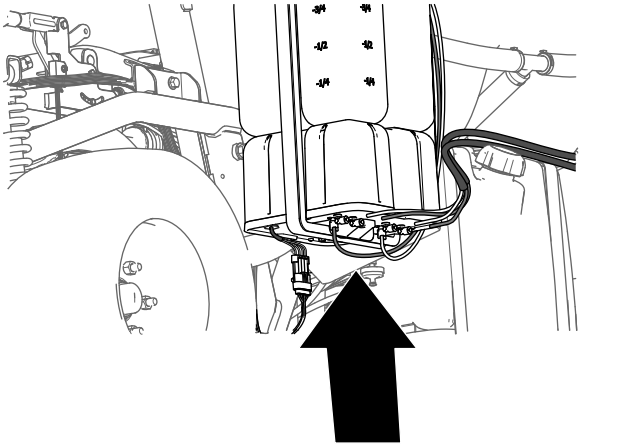

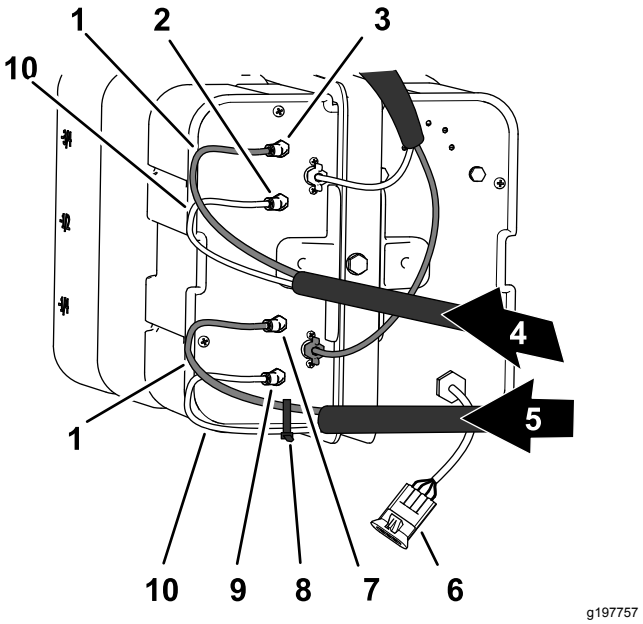

Figur 14

1. Blå slanger
2. Væskekobling (venstre sprederseksjon)
3. Luftkobling (venstre sprederseksjon)
4. Skumrør (venstre sprederseksjon)
5. Skumrør (høyre sprederseksjon)
6. Elektrisk kobling
7. Væskekobling (høyre sprederseksjon)
8. Kabelfeste
9. Væskekobling (høyre sprederseksjon)
10. Gjennomsiktige slanger

2. Trykk inn klemhylsen (Figur 15).

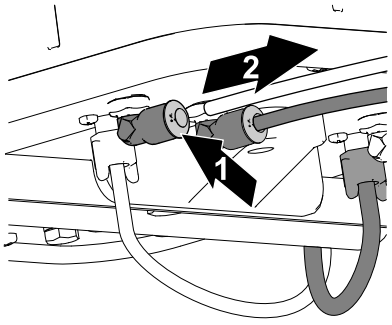

g197769

Figur 15

1. Trykk inn klemhylsen
2. Trekk ut røret

3. Trekk ut røret fra koblingen (Figur 15).
4. Gjenta trinn 2 og 3 for de tre andre rørene for sprederseksjonene.

Fjerne væske- og luftrør fra kompressoren

Skummarkørsett fra 2016 og eldre

1. Ved kompressorens koblingspanel for skummarkørsettet, fest et kabelfeste rundt de gjennomsiktige og blå rørene for høyre sprederseksjon (Figur 16).

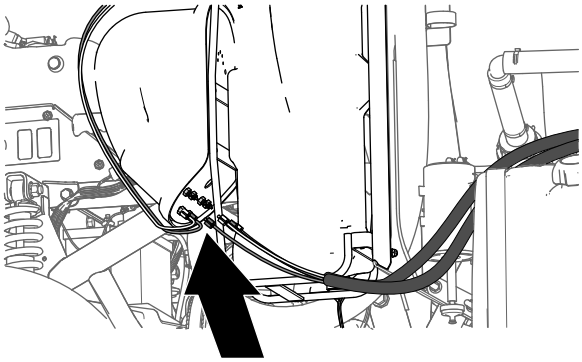

g197745

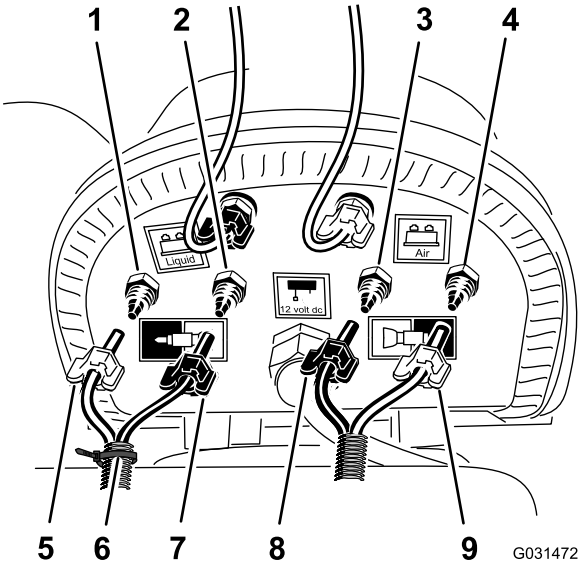

g031472

Figur 16

1. Luftkompresjonskobling (høyre sprederseksjon)
2. Væskekompresjonskobling (høyre sprederseksjon)
3. Væskekompresjonskobling (venstre sprederseksjon)
4. Luftkompresjonskobling (venstre sprederseksjon)
5. Kompresjonsmutter – luft (høyre sprederseksjon – blått rør)
6. Kabelfeste
7. Kompresjonsmutter – vann (høyre sprederseksjon – gjennomsiktig rør)
8. Kompresjonsmutter (venstre sprederseksjon – blått rør)
9. Kompresjonsmutter (venstre sprederseksjon – gjennomsiktig rør)

2. Løsne kompresjonsmutterne for de to gjennomsiktige og de to blå rørene for skumdysene ved venstre og høyre sprederseksjon (Figur 16).
3. Fjern de fire rørene fra kompresjonskoblingene for sprederseksjonene (Figur 16).

Fjerne væske- og luftrør fra sprederseksjonene

1. Ved den ytre sprederseksjonen, bruk en bit tape til å markere venstre væske- og luftrør for venstre sprederseksjon, og høyre væske- og luftrør for høyre sprederseksjon.
2. Flytt rørene for skumdysene til venstre og høyre sprederseksjon bakover og gjennom R-klemmen nær svingpunktet for sprederseksjonen (Figur 17).

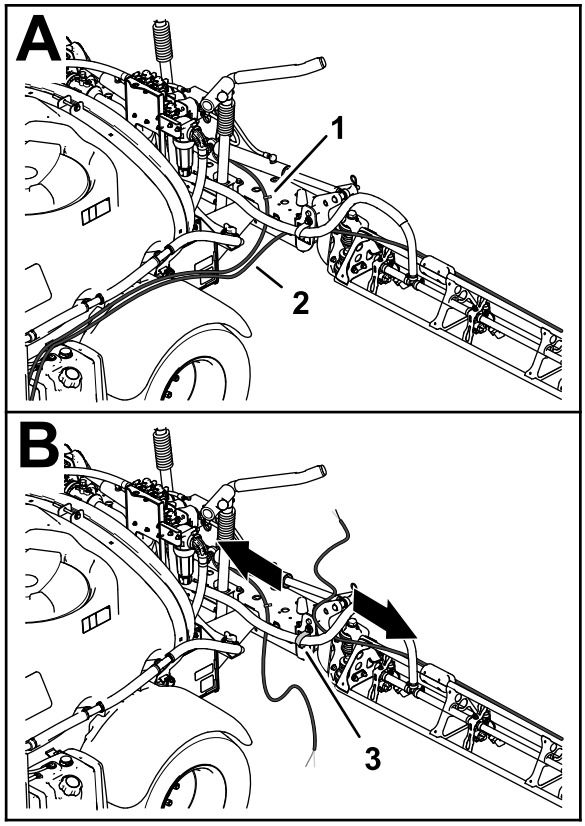

g197783

Figur 17

1. Rør – skummarkørdyse (venstre sprederseksjon)
2. Rør – skummarkørdyse (høyre sprederseksjon)
3. R-klemme

3. Hvis maskinen har **settet for utvidelse av midtre bom**, fest den ledige enden av væske- og luftrørene løst til den ytre sprederseksjonen. og hopp over prosedyrene for Klargjøre de nye rørenhetene for skummarkørdysene (side 12) og Montere den nye rørenheten (side 13).

Klargjøre de nye rørenhetene for skummarkørdysene

Maskiner uten valgfritt sett for utvidelse av midtre bom

1. Fjern kabelfestene som fester skummarkørsettets væske- og luftrør til den ytre sprederseksjonen (Figur 18).

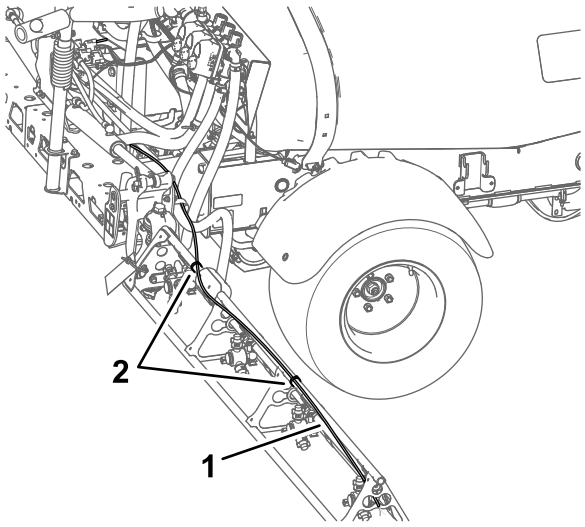

g197816

Figur 18

1. Væske- og luftrør (høyre sprederseksjon vist)
2. Kabelfester

2. Ved skummarkørdysen, løsne kompresjonsmutteren som fester det blå røret (vann) til den blå kompresjonskoblingen på skummarkørdysen (Figur 19).

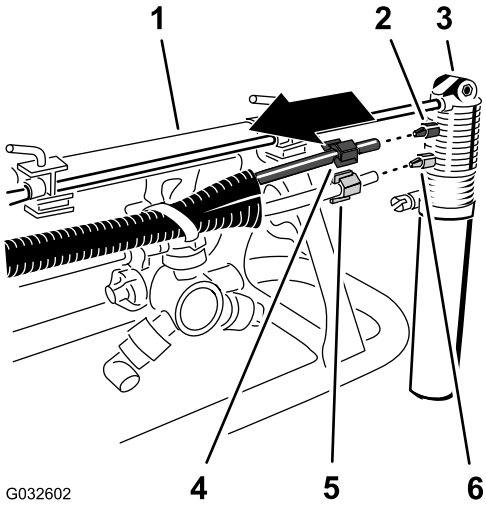

g032602

Figur 19

1. Ytre sprederseksjon
2. Kompresjonskobling (blå)
3. Skummarkørdyse
4. Kompresjonsmutter (blå – blått vannrør)
5. Kompresjonsmutter (hvit – gjennomsiktig luftrør)
6. Kompresjonskobling (hvit)

3. Løsne kompresjonsmutteren som fester det gjennomsiktige røret (luft) til den hvite kompresjonskoblingen på skummarkørdysen (Figur 19).
4. Fjern væske- og luftrør fra maskinen.
5. Fjern kompresjonsmutterne ved endene av rørene (Figur 19).

   Merk: Ta vare på kompresjonsmutterne for montering i trinn 1 av Montere den nye rørenheten (side 13).
6. Innrett de gamle væske- og luftrørene (Figur 20) med den nye rørenheten (Toro-delenr. 114-9553)

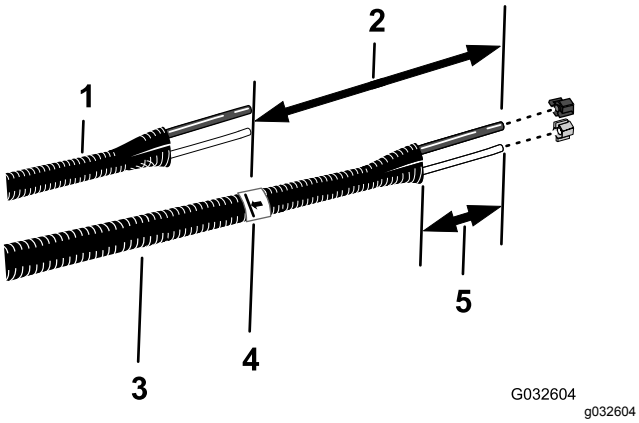

Figur 20

1. Gamle væske- og luftrør
2. 26 cm
3. Ny rørenhet (Toro-delenr. 114-9553)
4. Tape og merke
5. 77 til 102 mm

7. Bruk et stykke tape til å markere lengden på de gamle væske- og luftrørene på den nye rørenheten.
8. På den nye rørenheten, legg til 26 cm lengde fra merket du laget i trinn 7, merk av på rørenheten, og kutt rørene ved det andre (lengste) merket (Figur 20).
9. Hvis de gamle væske- og luftrørene er merket med et kabelfeste, merk den nye rørenheten med et kabelfeste. Hvis ikke, gå direkte til trinn 10.

   Merk: Du har ikke lenger behov for de gamle væske- og luftrørene.
10. Fjern 77 til 102 mm av hylsteret rundt hver ende av rørenheten (Figur 20).
11. Gjenta trinn 1 til og med 10 for væske- og luftrørene på motsatt side av maskinen.

Montere den nye rørenheten

Maskiner uten valgfritt sett for utvidelse av midtre bom

1. Før den blå kompresjonsmutteren over endene av det blå røret og den hvite kompresjonsmutteren over det gjennomsiktige røret (Figur 21).

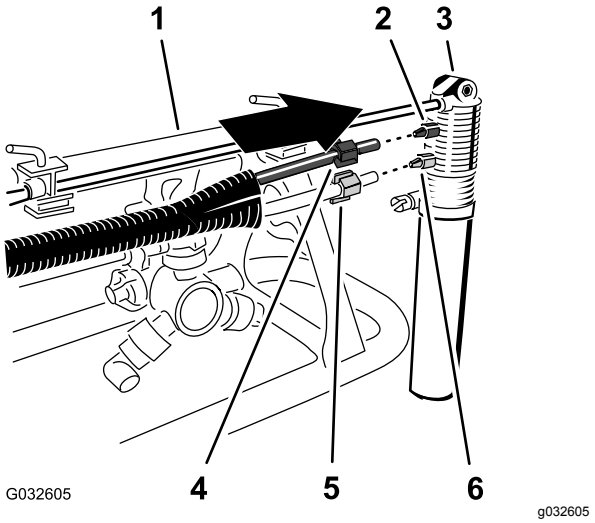

Figur 21

1. Ytre sprederseksjon
2. Kompresjonskobling (blå)
3. Skummarkørdyse
4. Kompresjonsmutter (blå – blått vannrør)
5. Kompresjonsmutter (hvit – gjennomsiktig luftrør)
6. Kompresjonskobling (hvit)

2. Innrett enden av det gjennomsiktige røret med den hvite kompresjonsmutteren med den hvite koblingen på skummarkørdysen, og stram til kompresjonsmutteren for hånd (Figur 21).
3. Innrett enden av det blå røret med den blå kompresjonsmutteren med den blå koblingen på skummarkørdysen, og stram til kompresjonsmutteren for hånd (Figur 21).
4. Før rørenheten langs baksiden av den øvre støttestolpen i den ytre sprederseksjonen, som vist i Figur 22.

   Viktig: **Hvis rørenheten monteres på feil side av den øvre støttestolpen, vil rørene komme i klem mellom understellet og den ytre sprederseksjonen når bommene er i transportposisjon.**

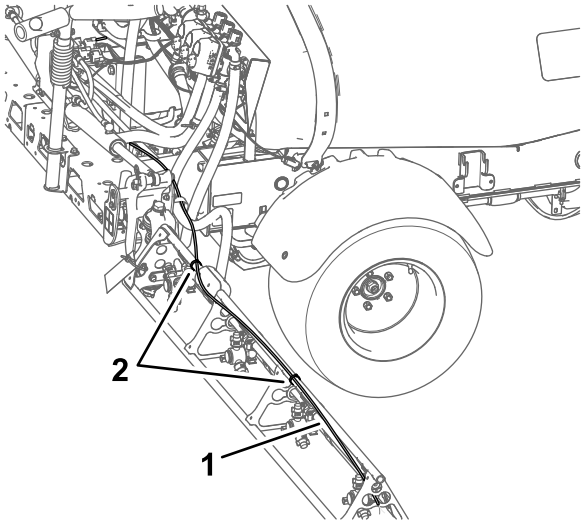

g197816

Figur 22

1. Rørenhet (høyre sprederseksjonen vist)
2. Kabelfester

5. Fest rørenheten til hullet i dysestøtten med et kabelfeste, som vist i Figur 23.

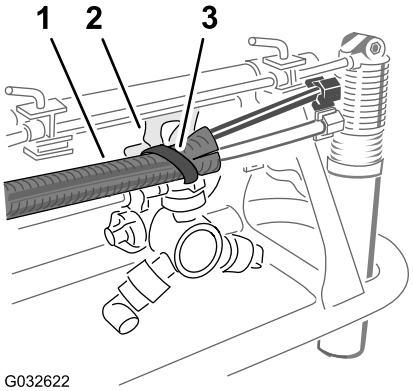

g032622

Figur 23

1. Rørenhet
2. Dysestøtte
3. Kabelfeste

6. Fest rørenheten til den ytre sprederseksjonen med kabelfester, som vist i Figur 22.
7. Fest den ledige enden av rørenheten løst til den ytre sprederseksjonen.
8. Gjenta trinn 1 til og med 6 for rørenheten på motsatt side av maskinen.

5

Koble fra det valgfrie ultrasoniske bom-nivelleringssettet

Ingen deler er nødvendige

Prosedyre

1. Koble kontakten med tre pinner på ledningssatsen til det ultrasoniske bom-nivelleringssettet fra med kontakten med tre sokler på maskinledningssatsen (Figur 24).

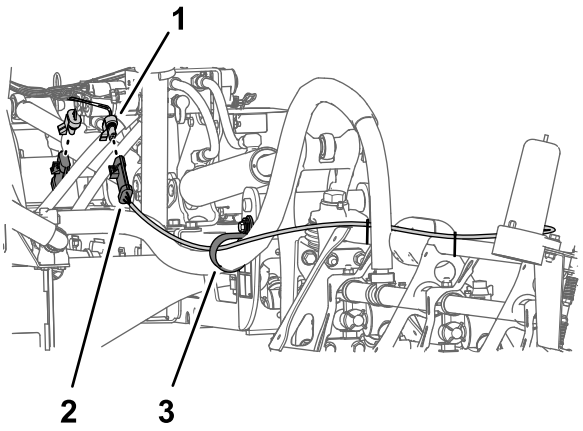

g198450

Figur 24

1. Kontakt med tre sokler (maskinledningssats)
2. Kontakt med tre pinner (ledningssats – ultrasonisk bom-nivelleringssett)
3. Støtteklemme

2. Gjenta trinn 1 for kontakten med tre pinner på ledningssatsen til det ultrasoniske bom-nivelleringssettet på den andre siden av maskinen.

6

Fjerne midtre seksjonsdeksel (11 dyser) i tildekket bomsett (valgfritt)

Ingen deler er nødvendige

Prosedyre

1. Støtt opp midtre seksjonsdeksel (11 dyser) og fjern de fire flenshodeboltene (5/16 x 1-1/4 tomme) og to dekselstroppene som fester dekslet til støttebraketten for dekslet (Figur 25).

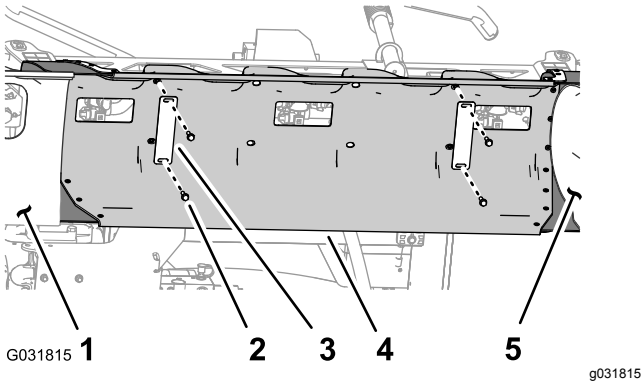

Figur 25

1. Bomseksjonsdeksel (venstre)
2. Flenshodebolt (5/16 x 1-1/4 tomme)
3. Dekselstropp
4. Midtre seksjonsdeksel
5. Bomseksjonsdeksel (høyre)

2. Fjern det midtre seksjonsdekslet fra maskinen (Figur 26).

   Merk: Ta vare på dekslet for enheten, dekselstropper og flenshodeboltene til montering i trinn 1 og 2 av Montere midtre seksjonsdeksel (side 67).

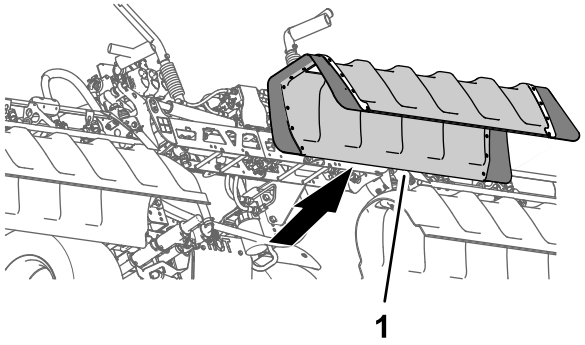

Figur 26

1. Midtre seksjonsdeksel

7

Koble fra det trykkfølsomme røret for dashbordmåleren

Ingen deler er nødvendige

Koble fra det trykkfølsomme røret for dashbordmåleren

Maskiner uten valgfritt håndholdt stav-sett eller elektrisk slangetrommelsett

Merk: Hvis maskinen er utstyrt med et valgfritt sprøytepistolsett, se. Koble fra det trykkfølsomme røret og forsyningsslangen (side 16)

1. Trykk inn hylsen for rørkoblingen i endedekslet for den høyre bomseksjonsventilen (Figur 27).

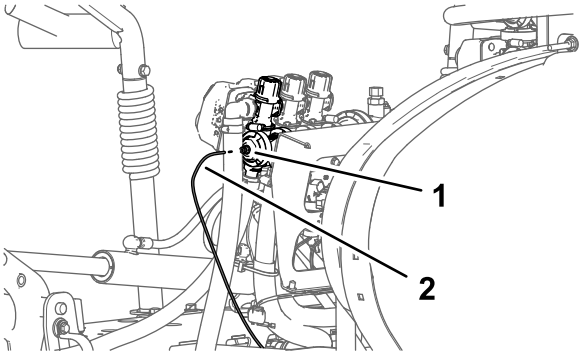

Figur 27

1. Rørkobling (endedeksel på høyre bomseksjonsventil)
2. Trykkfølsomt rør

2. Dra det trykkfølsomme røret for dashbordmåleren ut av rørkoblingen (Figur 27).

Koble fra det trykkfølsomme røret og forsyningsslangen

Maskiner med valgfritt håndholdt stav-sett eller elektrisk slangetrommelsett

1. Trykk inn hylsen for rørkoblingen i 90°-vinkelkoblingen for den høyre sprederseksjonsventilen (Figur 28).

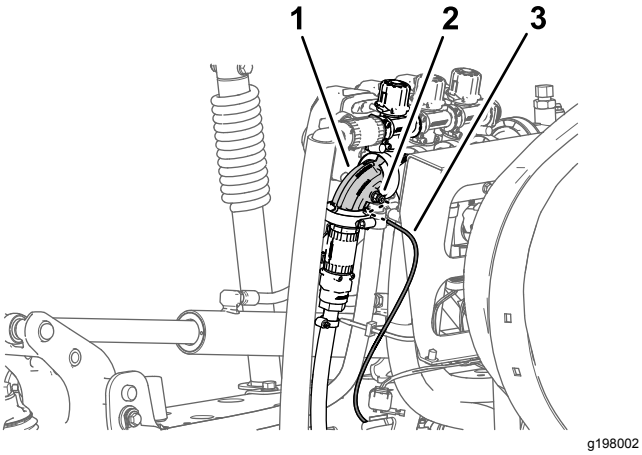

Figur 28

1. 90°-vinkelrør (høyre bomseksjonsventil)
2. Rørkobling
3. Trykkfølsomt rør (trykkmåler, dashbordpanel)

2. Dra det trykkfølsomme røret for dashbordmåleren ut av rørkoblingen (Figur 28).

   Merk: Ikke fjern 90°-vinkelrøret for avstengningsventilen for slangetrommelens forsyningsslange fra flensen på høyre bomseksjonsventil.

8

Koble fra sprederventilkoblingene

Ingen deler er nødvendige

Prosedyre

1. Koble kontaktene med tre sokler merket VENSTRE SPREDERVENTIL, MIDTRE SPREDERVENTIL og HØYRE SPREDERVENTIL på maskinledningssatsen fra kontaktene med tre kontakter på de tre spederventilaktuatorene (Figur 29).

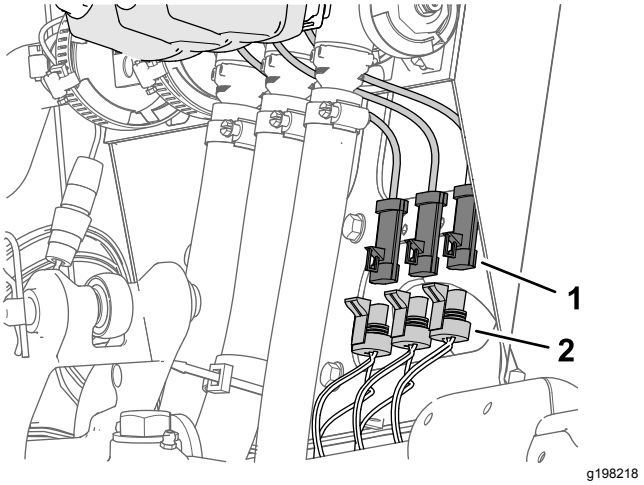

Figur 29

1. Kontakt med tre pinner (spederventilaktuator)
2. kontakt med tre sokler – maskinledningssats (VENSTRE SPREDERVENTIL, MIDTRE SPREDERVENTIL og HØYRE SPREDERVENTIL)

2. Koble kontakten med fire sokler på maskinledningssatsen merket HASTIGHETSVENTIL fra kontakten med fire pinner på aktuatoren for hastighetsventilen (Figur 30).

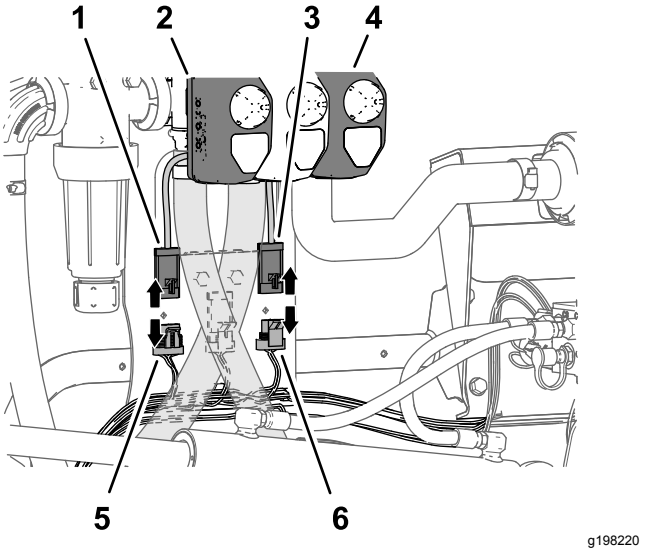

Figur 30

1. Kontakt med fire pinner (aktuator for hastighetsventil)
2. Aktuator (hastighetsventil)
3. Kontakt med tre pinner (aktuator for hovedsprederventil)
4. Aktuator (hovedsprederventil)
5. Kontakt med fire sokler – maskinledningssats (HASTIGHETSVENTIL)
6. Kontakt med tre sokler – maskinledningssats (HOVEDSPREDERVENTIL)

3. Koble kontakten med tre sokler på maskinledningssatsen merket HOVEDSPREDERVENTIL fra kontakten med tre pinner på aktuatoren for hovedsprederventilen (Figur 30).

9

Fjerne mengdekontrollbryteren

Deler som er nødvendige for dette trinnet:

1	Kabelfeste
1	Bryterplugg

Prosedyre

1. Fjern de fire flenshodeskruene (1/4 x 1/2 tomme) som fester trebryterpanelet til kontrollkonsollen (Figur 31).

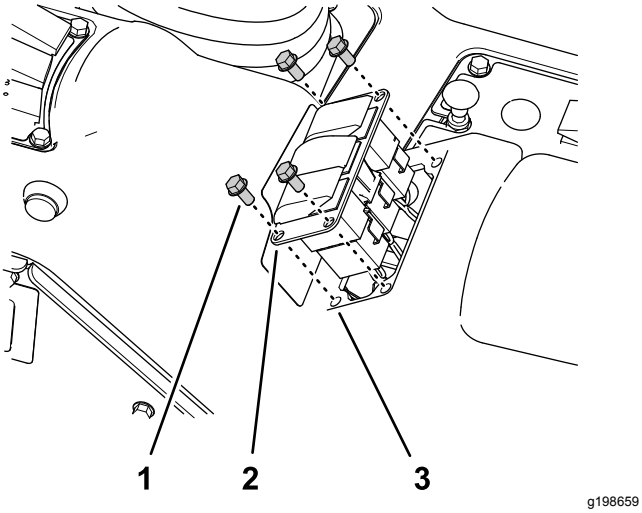

Figur 31

1. Flenshodeskrue (1/4 x 1/2 tomme)
2. Trebryterpanel
3. Åpning (kontrollkonsoll)

2. Klem sammen låsetappene for mengderegulatorbryteren, og skyv bryteren opp og ut av trebryterpanelet (Figur 32).

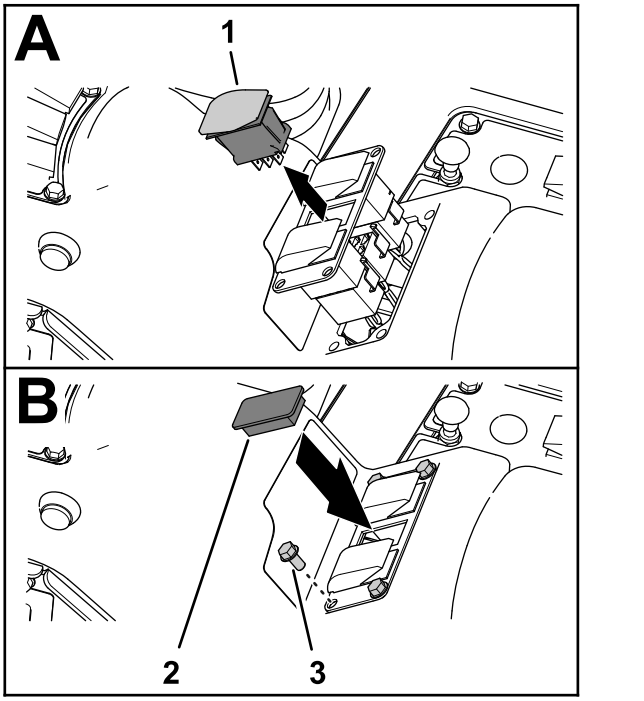

Figur 32

1. Mengdekontrollbryter
2. Bryterplugg
3. Flenshodeskrue (1/4 x 1/2 tomme)

3. Koble kontakten med åtte sokler på maskinens ledningssats (merket med **Rate Switch** (mengdekontrollbryter)) fra bryterens kontakt med åtte pinner (Figur 31).

   Merk: Du har ikke lenger behov for mengdekontrollbryteren som du fjernet fra maskinen.

4. Før forgreningen av den fremre ledningssatsen for mengdekontrollbryteren gjennom åpningen i trebryterpanelet, og fest ledningsforgreningen til den nærliggende ledningsforgreningen med et kabelfeste.
5. Monter trebryterpanelet til kontrollkonsollen (Figur 32) med de fire flenshodeskruene (1/4 x 1/2 tomme) som du fjernet i trinn 1.
6. Innrett bryterpluggen med åpningen i trebryterpanelet der du fjernet mengdebryteren (Figur 31).
7. Før bryterpluggen inn i trebryterpanelet til pluggen klikker på plass i panelet (Figur 31).

10

Fjerne sprederseksjonene

Ingen deler er nødvendige

Fjerne slangene for sprederseksjonene

1. Ved den ytre sprederseksjonen, fjern slangeklemmen som fester sprederseksjonsslangen til T-stykket med mothaker (Figur 33).

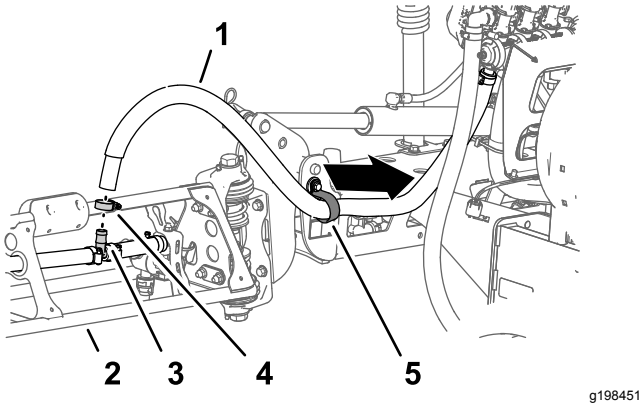

Figur 33

1. Sprederseksjonsslange (ytre sprederseksjon)
2. Ytre sprederseksjon
3. T-stykke med mothaker
4. Slangeklemme
5. R-klemme

2. Fjern slangen fra T-koblingen (Figur 33).
3. Fjern den ledige enden av slangen fra R-klemmen (Figur 33).
4. Gjenta trinn 1 til 3 for forsyningsslangen ved den andre ytre sprederseksjonen.
5. Under den midtre sprederseksjonen, fjern slangeklemmen som fester forsyningsslangen for den midtre sprederseksjonen til T-koblingen med mothake (Figur 34).

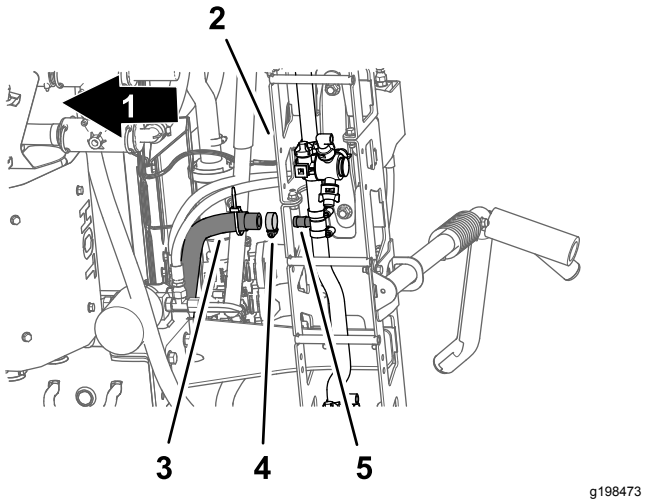

Figur 34

1. Foran på maskinen
2. Midtre sprederseksjon
3. Forsyningsslange (midtre sprederseksjon)
4. Slangeklemme
5. T-stykke med mothaker

6. Fjern holderne som fester hurtigkoblingene på den venstre, midtre og høyre forsyningsslangen til hurtigkoblingene på sprederseksjonsventilene (Figur 35).

   Merk: Behold holderne for montering i Montere slangene til dyseventil 7 til 10 (side 56).

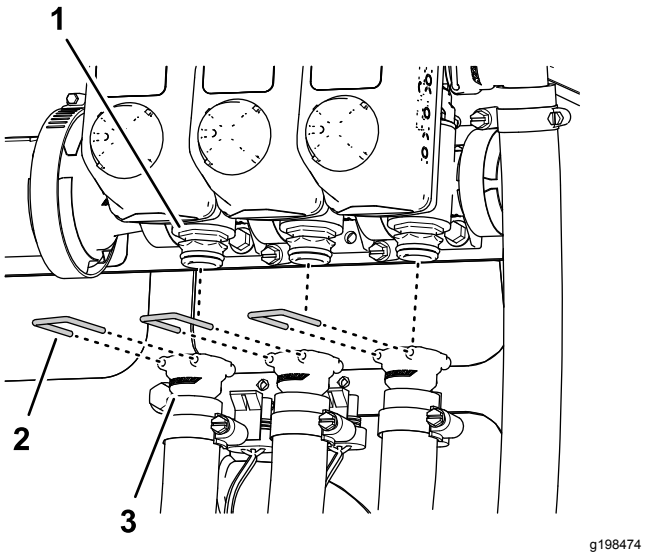

Figur 35

1. Hurtigkobling (sprederseksjonsventil)
2. Holder
3. Hurtigkobling (sokkel – forsyningsslange)

7. Fjern forsyningsslangene for venstre, midtre og høyre seksjon fra hurtigkoblingene på sprederseksjonsventilene, og fjern slangene fra maskinen (Figur 35).

   Merk: Du trenger ikke lenger slangene for venstre, midtre og høyre sprederseksjonsslanger.

Fjerne uttrekkings- og tilbaketrekkingsslangene for løftesylinderen

1. Fjern slangene fra forlengelsesportene på venstre og høyre løftesylinder (Figur 37).

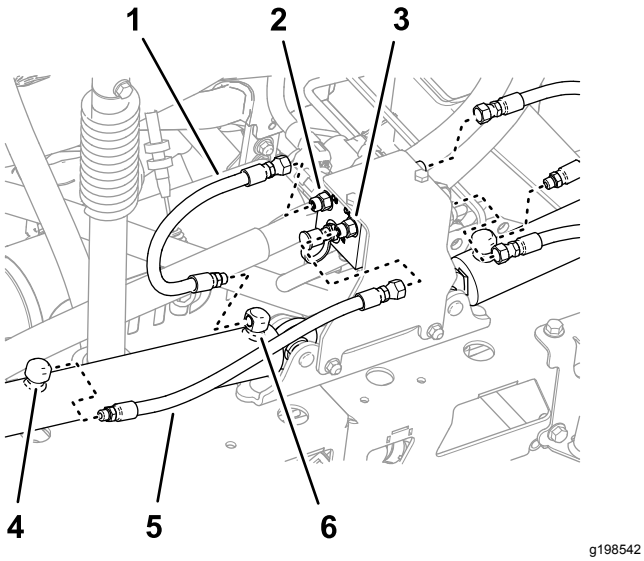

Figur 36

1. Slange (uttrukket stilling)
2. Port C3 (løftesylindermanifold)
3. Port C4 (løftesylindermanifold)
4. Tilbaketrekkingsport (løftesylinder)
5. Slange (tilbaketrukket stilling)
6. Forlengelsesport (løftesylinder)

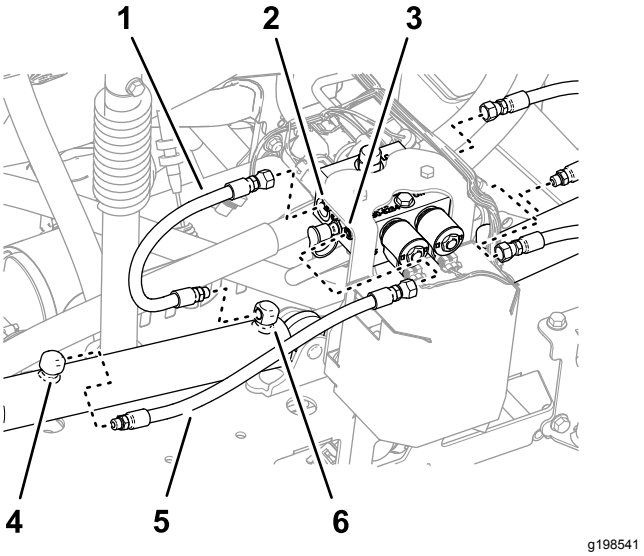

Figur 37

Maskiner med valgfritt ultrasonisk bom-nivelleringssett

1. Slange (uttrukket stilling)
2. Port C3 (løftesylindermanifold)
3. Port C4 (løftesylindermanifold)
4. Tilbaketrekkingsport (løftesylinder)
5. Slange (tilbaketrukket stilling)
6. Forlengelsesport (løftesylinder)

2. Fjern slangene fra portene C2 og C4 på løftesylindermanifolden (Figur 37).
3. Fjern slangene fra tilbaketrekkingsportene på venstre og høyre løftesylinder (Figur 37).
4. Fjern slangene fra portene C1 og C3 på løftesylindermanifolden (Figur 37).

   Merk: Du trenger ikke lenger slangene.

Fjerne løftesylinderne

Løfteutstyrets kapasitet: 91 kg

Merk: Bortsett fra der det angis, skal du ta vare på delene som du fjerner. Du bruker disse til å montere utvidelsen for den midtre bommen.

1. Bruk løfteutstyr med den angitte kapasiteten til å støtte opp den ytre sprederseksjonen.
2. Fjern hårnålssplinten og splittpinnen som fester stangenden på løftesylinderen til svingbraketten (Figur 38).

   Merk: Ta vare på splittpinnen og hårnålssplinten for montering i Montere løftesylinderne (side 49).

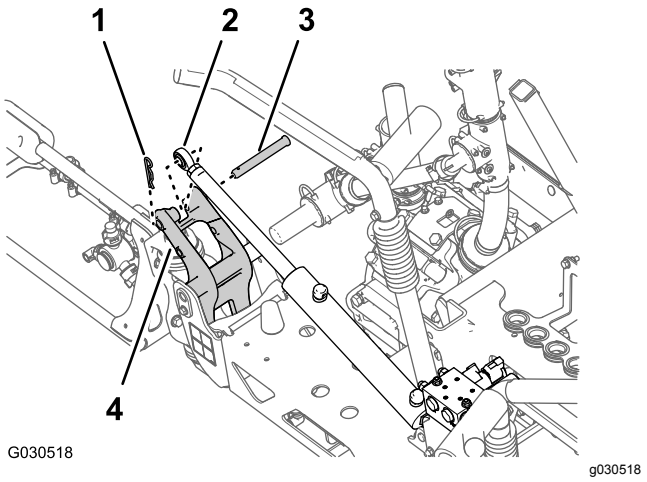

Figur 38

1. Hårnålssplint
2. Stagforbindelsesdel (løftesylinder)
3. Splittpinne
4. Svingbrakett

3. Fjern flenslåsemutteren (5/16 tomme) og flenshodebolten (5/16 x 3/4 tomme) som fester svingbraketten til sylinderfestet (Figur 39).

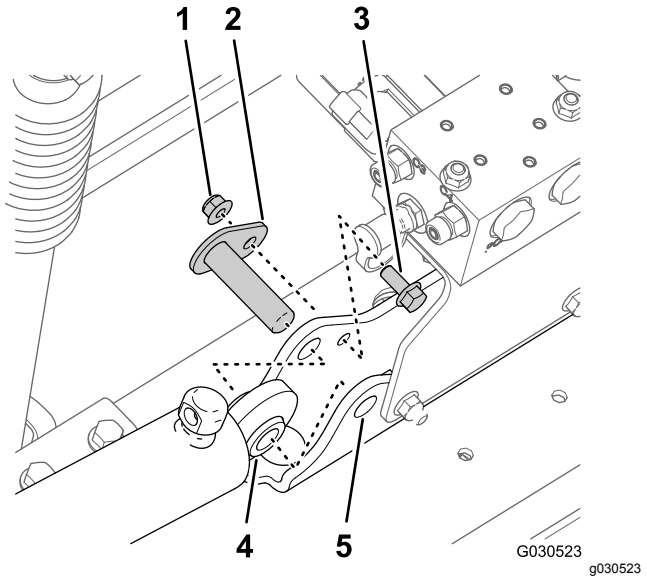

Figur 39

1. Flenslåsemutter (5/16 tomme)
2. Svingbolt
3. Flenshodebolt (5/16 x 3/4 tomme)
4. Løftesylinder
5. Sylinderfeste

4. Fjern svingbolten og løftesylinderen fra maskinen (Figur 39).
5. Utfør trinnene i Fjerne de ytre sprederseksjonene (side 20).

Fjerne de ytre sprederseksjonene

Løfteutstyrets kapasitet: 91 kg

Merk: Hvis maskinen er utstyrt med settet for tildekket bom (valgfritt), ikke fjern dekslene på de ytre sprederseksjonene.

⚠ ADVARSEL

Løfting av tunge maskiner og tilbehør på feil måte kan føre til alvorlige skader og til og med dødsfall.

Når du løfter tunge maskiner og tilbehør, bruker du løfteutstyr som kjeder og stropper som er klassifisert for vekten på utstyret.

Merk: Bortsett fra der det angis, skal du ta vare på delene som du fjerner. Du bruker disse til å montere utvidelsen for den midtre bommen.

1. Fjern flenshodebolten (5/16 x 1 tomme) og flenslåsemutteren (5/16 tomme) som fester svingbolten til svingbraketten (Figur 40).

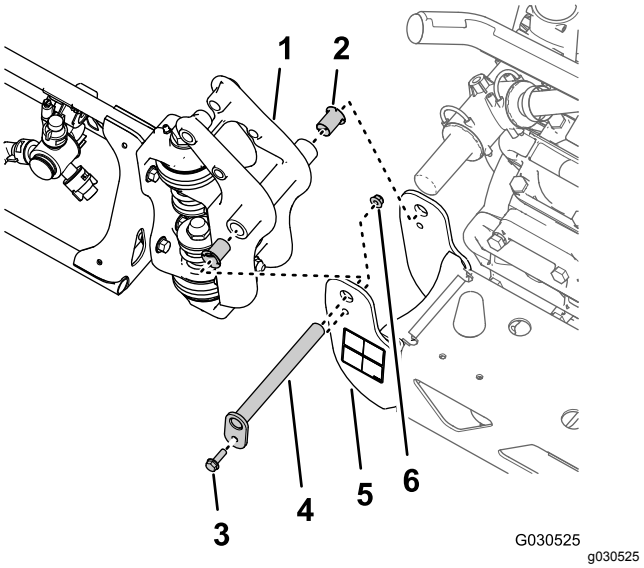

Figur 40

1. Svingkobling (ytre sprederseksjon)
2. Nylonflensbøssing
3. Flensskrue (5/16 x 1 tomme)
4. Svingbolt
5. Svingbrakett (ytre sprederseksjon)
6. Flenslåsemutter (5/16 tomme)

2. Fjern svingbolten fra svingbraketten for den midtre sprederseksjonen og svingkoblingen for den ytre sprederseksjonen (Figur 40).

   Merk: Ta vare på flensbolten, flensmutteren og svingbolten for montering i 22 Montere de ytre sprederseksjonene (side 50).

3. Løsne den ytre sprederseksjonen fra den midtre sprederseksjonen, og fjern den ytre seksjonen fra maskinen (Figur 40).

4. Fjern de to nylonflensbøssingene fra svingkoblingen på den ytre sprederseksjonen (Figur 40).

   Merk: Avhend bøssingene.

5. Gjenta trinn 1 til 3 i Fjerne løftesylinderne (side 19) for den ytre sprederseksjonen på den andre siden av maskinen.
6. Gjenta trinn 1 til 4 i denne delen for den ytre sprederseksjonen på den andre siden av maskinen.

Fjerne seksjonsløftemanifolden fra den midtre sprederseksjonen

1. Fjern seksjonsløftemanifolden fra sylinderfestet på følgende måte:
   - **For maskiner uten valgfritt ultrasonisk bom-nivelleringssett:** Fjern de to flenslåsemutterne (5/16 tomme) og de to flenshodeboltene (5/16 x 1 tomme) som fester støttebraketten for seksjonsløftemanifolden til sylinderfestet, og skill manifolden og braketten fra sylinderfestet (Figur 41).

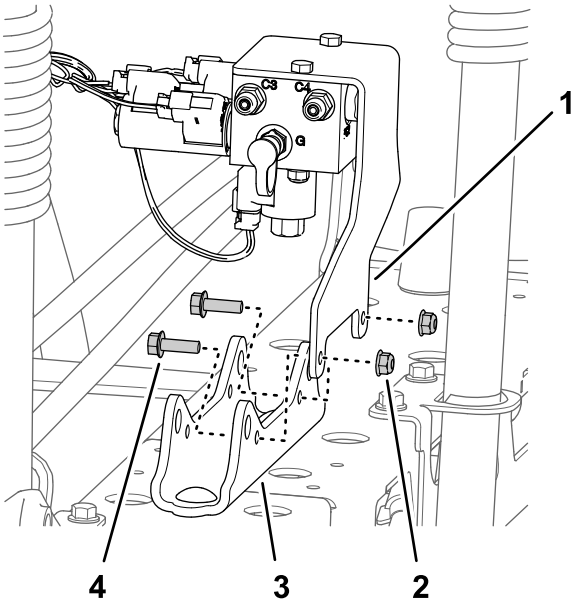

g198619

Figur 41

1. Støttebrakett (seksjonsløftemanifold)
2. Flenslåsemutter (5/16 tomme)
3. Sylinderfeste
4. Flenshodebolt (5/16 x 1 tomme)

   - **For maskiner med valgfritt ultrasonisk bom-nivelleringssett:** Fjern de to flenslåsemutterne (5/16 tomme) og de to flenshodeboltene (5/16 x 1 tomme) som fester støttebraketten for seksjonsløftemanifolden og TEC-styrerbraketten til sylinderfestet, og skill manifolden og braketten fra sylinderfestet (Figur 42).

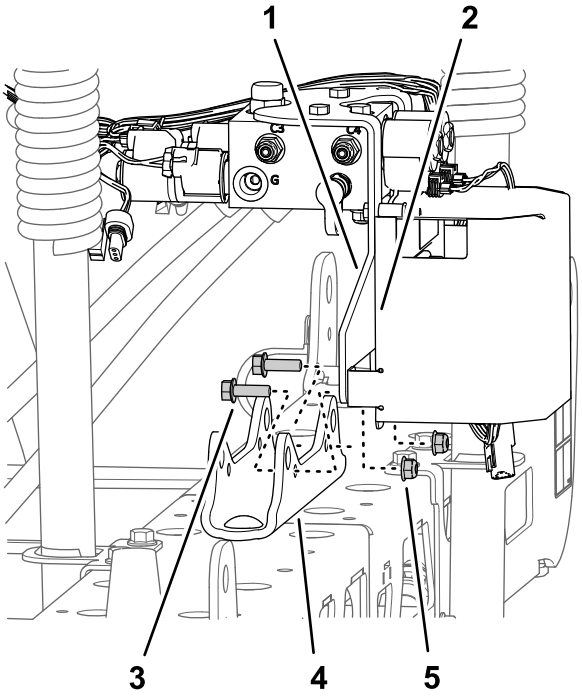

g198618

Figur 42

Maskiner med valgfritt ultrasonisk bom-nivelleringssett

1. Støttebrakett (seksjonsløftemanifold)
2. TEC-styrerbrakett
3. Flenshodebolt (5/16 x 1 tomme)
4. Sylinderfeste
5. Flenslåsemutter (5/16 tomme)

2. Støtt seksjonsløftemanifolden ved å knytte den fast til sprederventilens monteringsbrakett med tau.

   Merk: Ta vare på støttebraketten og løftemanifolden, boltene og mutterne for montering i 19 Montere løftesylindermanifolden til sylinderfestet (side 41).

Fjerne den midtre sprederseksjonen

Løfteutstyrets kapasitet: 41 kg

1. Hvis maskinen er utstyrt med settet for tildekket bom (valgfritt), fjern dekslet fra de midtre sprederseksjonene.
2. Støtt opp den midtre sprederseksjonen med løfteutstyr med den angitte kapasiteten (Figur 43).

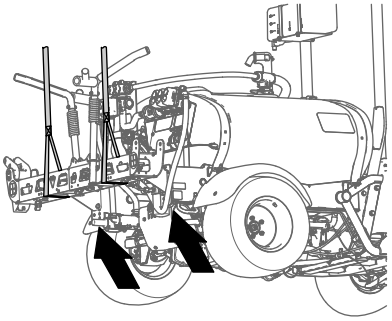

g198634

Figur 43

3. Bruk en bit tape til å markere hullene hvor de fire flenshodeboltene (1/2 x 1 1/4 tomme) og fire flenslåsemutterne (1/2 tomme) fester støttebrakettene for den midtre sprederseksjonen til maskinens monteringsplate (Figur 44).

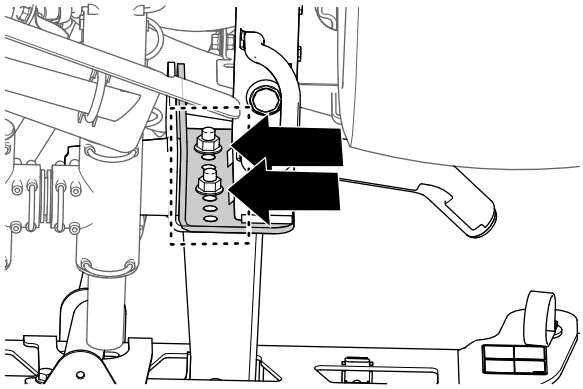

g198633

Figur 44

4. Fjern de fire flenshodeboltene (1/2 x 1 1/4 tomme) og fire flenslåsemutterne (1/2 tomme) som fester støttebrakettene for den midtre sprederseksjonen til monteringsplaten på maskinrammen, og fjern den midtre sprederseksjonen fra maskinen (Figur 45).

   Merk: Ta vare på boltene og mutterne for montering av den nye midtre sprederseksjonen.

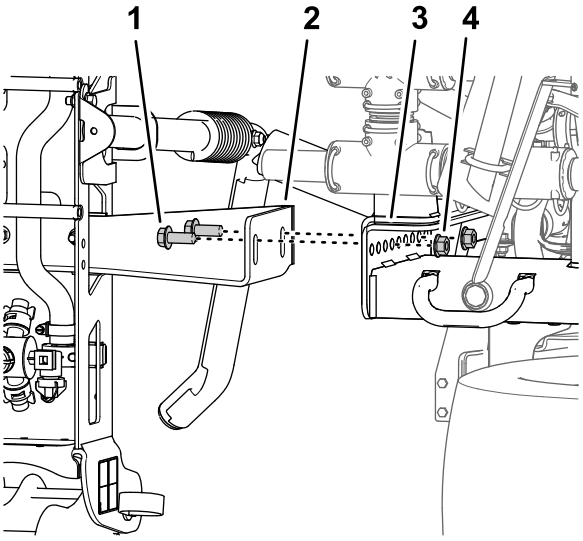

g198635

Figur 45

1. Flenshodebolt (½ x 1¼ tomme)
2. Støttebraketter (midtre sprederseksjon)
3. Monteringskanaler (sprederramme)
4. Flenslåsemutter (1/2 tomme)

11

Montere utvidelsen for midtre bom

Deler som er nødvendige for dette trinnet:

2	Flenshodebolt (3/8 x 1 tomme)
2	Flenslåsemuttere (3/8 tomme)
1	Utvidelse for midtre bom
1	Sylinderfeste (bredt)
1	Festeplate (bred)
4	Låsebolt, (1/2 x 1-1/4 tomme)
4	Flenslåsemutter (1/2 tomme)

Fjerne sprederdysene

1. Ved midtre sprederseksjon, fjern flenslåsemutteren som fester sprederdysen til dysefestet (Figur 46 og Figur 47).

   Merk: Ta vare på låsemutteren for montering i trinn 6 av Montere sprederdysene og slangene på den midtre sprederseksjonen (side 27).

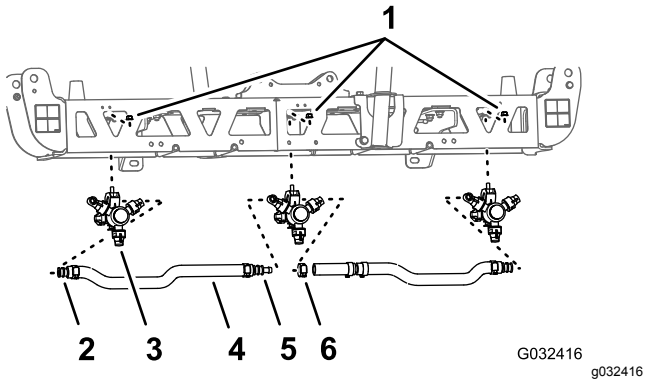

Figur 46

1. Flenslåsemutter (5/16 tomme)
2. Slangeskaft med mothake på én side (19 mm)
3. Sprederdyse
4. Slange (3/4 tommes indre diameter)
5. Slangeskaft med mothake på begge sider (19 mm)
6. Slangeklemme

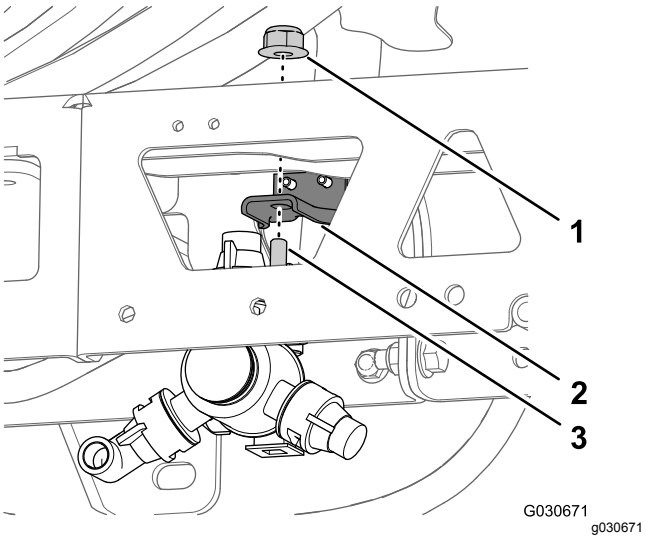

Figur 47

1. Flenslåsemutter (5/16 tomme)
2. Dysefeste
3. Sekskantbolt (5/16 x 3/4 tomme – sprederdyse)

2. Fjern skruen i rustfritt stål (nr. 12 x 1-1/4 tomme) som fester den øvre klemmehalvdelen og slangeskaftet med mothake på én eller begge sider (19 mm) til kroppen på hver sprederdyse, og løsne slangeskaftet med mothake og slangen fra dysen (Figur 48).

   Merk: Sekskantbolten (5/16 x 3/4 tomme – rustfritt stål) skiller seg fra den øvre klemmehalvdelen når du åpner klemmen. Ta vare på bolten for montering.

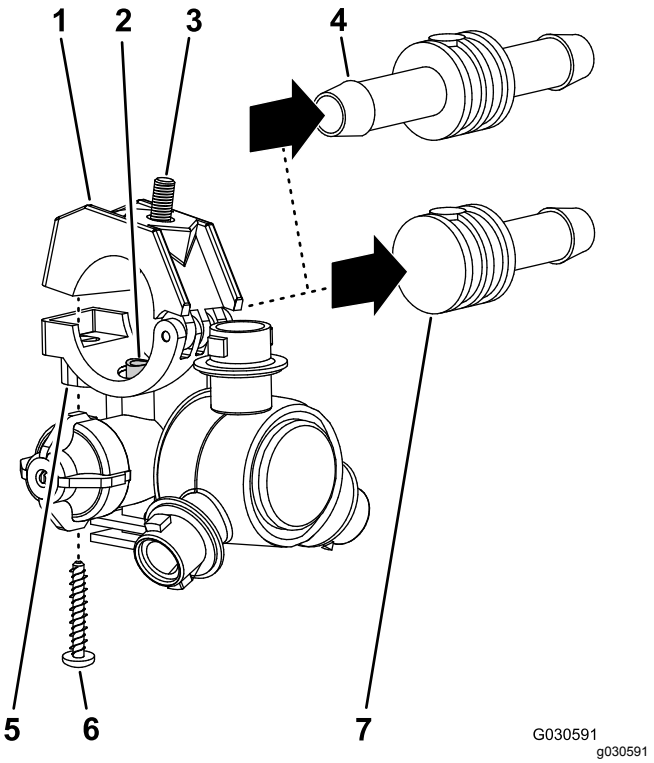

Figur 48

1. Øvre klemmehalvdel
2. Overføringsrør
3. Sekskantbolt (5/16 x 3/4 tomme – rustfritt stål)
4. Slangeskaft med mothake på begge sider (3/4 tomme)
5. Sal (sprederdyseenhet)
6. Skrue i rustfritt stål (nr. 12 x 1-1/4 tomme)
7. Slangeskaft med mothake på én side (19 mm)

3. Fjern dysen fra den midtre sprederseksjonen (Figur 46 og Figur 47).
4. Gjenta trinn 1 og 2 for de to andre sprederdysene.

   Merk: Ta vare på sprederdysene, skruene i rustfritt stål og sekskantboltene for montering i trinn 6 og 7 i Montere sprederdysene og slangene for den midtre sprederseksjonen (side 26).
5. Fjern slangene (3/4 tommes indre diameter), slangeskaftene, klemmene og T-stykket med mothake fra den midtre sprederseksjonen (Figur 46).

   Merk: Du trenger ikke lenger slangen, slangeskaft, klemmer og T-kobling.

Fjerne støttebrakettene fra den midtre sprederseksjonen

Løfteutstyrets kapasitet: 41 kg

1. Støtt opp den midtre sprederseksjonen med løfteutstyr med den angitte kapasiteten.

2. Fjern de to flenshodeboltene (3/8 x 1 tomme) og to flenslåsemutterne (3/8 tomme) som fester støttebraketten til den midtre sprederseksjonen, og fjern braketten (Figur 49).

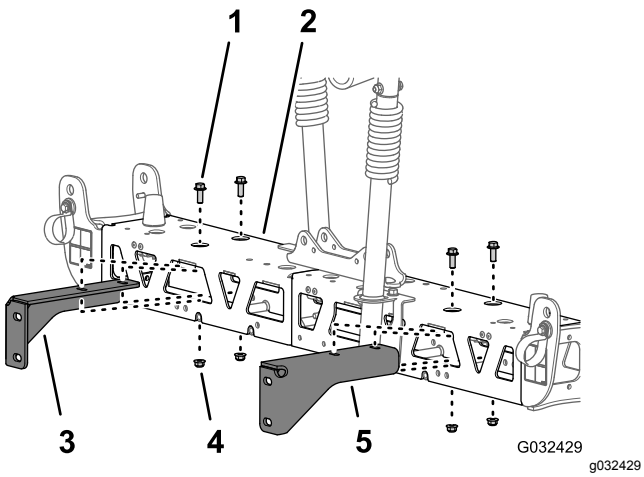

Figur 49

1. Flenshodebolt (3/8 x 1 tomme)
2. Midtre sprederseksjon
3. Høyre støttebrakett (midtre sprederseksjon)
4. Flenslåsemutter (3/8 tomme)
5. Venstre støttebrakett (midtre sprederseksjon)

3. Fjern de to flenshodeboltene (3/8 x 1 tomme) og to flenslåsemutterne (3/8 tomme) som fester den andre støttebraketten til den midtre sprederseksjonen, og fjern braketten (Figur 49).

   Merk: Ta vare på støttebrakettene, boltene og låsemutterne for montering i trinn 3 og 4 av Montere støttebrakettene på den midtre sprederseksjonen (side 26).

Løsne støtteavstiverne for den midtre sprederseksjonen

1. Fjern de to flenshodeboltene (3/8 x 1 tomme) og to låsemutterne (3/8 tomme) som fester de vertikale flensene til venstre og høyre støtterammer (Figur 50).

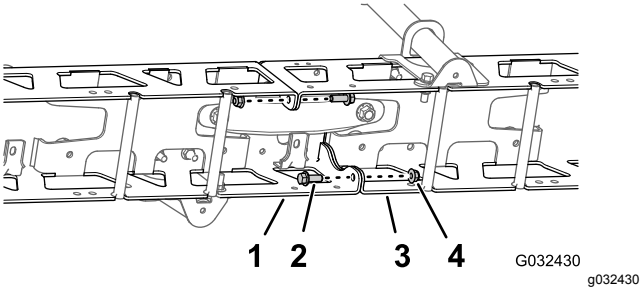

Figur 50

1. Venstre støtteramme
2. Flenshodebolt (3/8 x 1 tomme)
3. Høyre støtteramme
4. Låsemuttere (3/8 tomme)

2. Fjern de to låseboltene (1/2 x 1-1/4 tomme) og to låsemutterne (1/2 tomme) som fester det smale sylinderfestet, venstre og høyre støtterammer og den smale festeplaten (Figur 51).

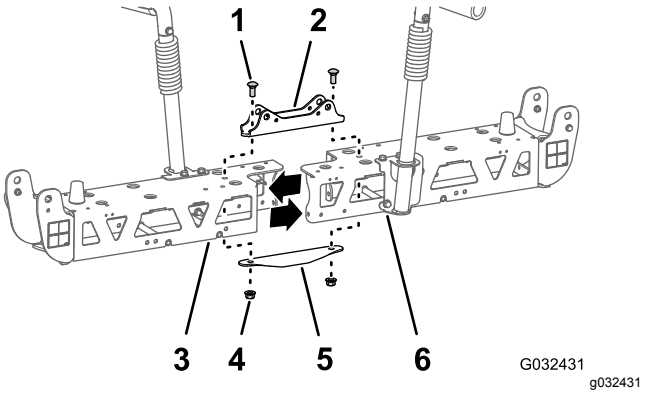

Figur 51

1. Låsebolt, (1/2 x 1-1/4 tomme)
2. Sylinderfeste (smalt)
3. Venstre støtteramme
4. Låsemutrer (1/2 tomme)
5. Festeplate (smal)
6. Høyre støtteramme

   Merk: Ta vare på flenshodeboltene, låseboltene og låsemutterne for montering i trinn 2 og 7 av Montere utvidelsen for midtre bom (side 24). Du har ikke lenger behov for det smale sylinderfestet og den smale festeplaten.

3. Løsne venstre og høyre støtterammer.

Montere utvidelsen for midtre bom

1. Innrett hullene i de vertikale flensene til den midtre bomseksjonen med hullene i støtterammen (Figur 52).

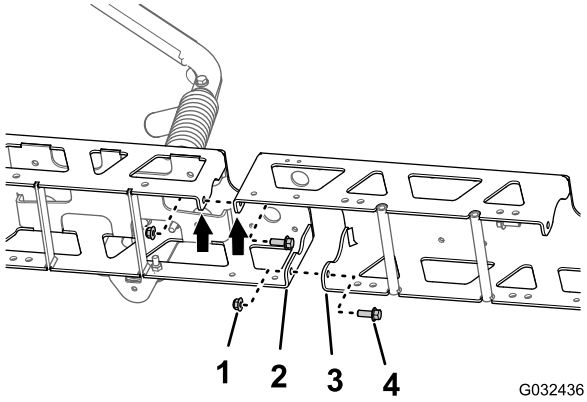

Figur 52

1. Flenslåsemuttere (3/8 tomme)
2. Vertikal flens (støtteramme)
3. Vertikal flens (utvidelse for midtre bom)
4. Flenshodeskruer (3/8 x 1 tomme)

2. Monter utvidelsen for midtre bom løst til støtterammen (Figur 52) med de to flenshodeboltene (3/8 x 3/4 tomme) og to flenslåsemutterne (3/8 tomme) som du fjernet i trinn 1 av Løsne støtteavstiverne for den midtre sprederseksjonen (side 24).
3. Innrett hullene i de vertikale flensene til utvidelsen for midtre bom med hullene i den andre støtterammen (Figur 52).
4. Monter utvidelsen for midtre bom løst til den andre støtterammen (Figur 52) med de to flenshodeboltene (3/8 x 1 tomme) og to flenslåsemutterne (3/8 tomme) fra finishingsettet for GeoLink-spredersystemet Figur 52.
5. Innrett hullene i sylinderfestet med hullene i midtlinjen for støtterammen og utvidelsen for midtre bom (Figur 53).

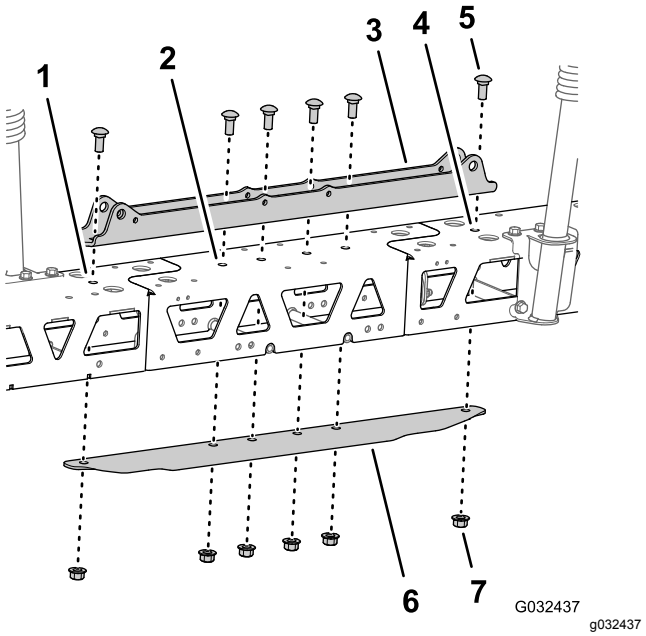

Figur 53

1. Venstre støtteramme
2. Utvidelse for midtre bom
3. Sylinderfeste (bredt)
4. Høyre støtteramme
5. Låsebolt, (1/2 x 1-1/4 tomme)
6. Festeplate (bred)
7. Flenslåsemutter (1/2 tomme)

6. Før festeplaten inn i støtterammen og utvidelsen av den midtre bommen, og innrett hullet i festeplaten med hullene i midtlinjen for rammeavstiverne og utvidelsen for midtre bom (Figur 53).
7. Monter sylinderfestet, avstivere, utvidelsen for midtre bom og festeplate med de to låseboltene (1/2 x 1-1/4 tomme) og to flenslåsemutterne (1/2 tomme) som du fjernet i trinn 2 av Løsne støtteavstiverne for den midtre sprederseksjonen (side 24), og de fire låseboltene (1/2 x 1-1/4 tomme) og fire flenslåsemutterne (1/2 tomme) fra finishingsettet for GeoLink-spredersystemet (Figur 53).
8. Stram flenshodeboltene og flenslåsemutterne (3/8 tomme) til 37–45 N m.
9. Stram flenslåsemutterne (1/2 tomme) til 91–113 N m.

12

Montere festebrakettene og sprederdysene på den midtre sprederseksjonen

Deler som er nødvendige for dette trinnet:

2	Sprederdyse
2	Slangeenhet (sprederventil 5 eller 6)
2	Flenslåsemutter (5/16 tomme)

Montere støttebrakettene på den midtre sprederseksjonen

Løfteutstyrets kapasitet: 55 kg

1. Støtt opp den midtre sprederseksjonen med løfteutstyr med den angitte kapasiteten.
2. Innrett hullene i høyre støttebrakett med hullene i høyre støtteramme, som vist i Figur 54.

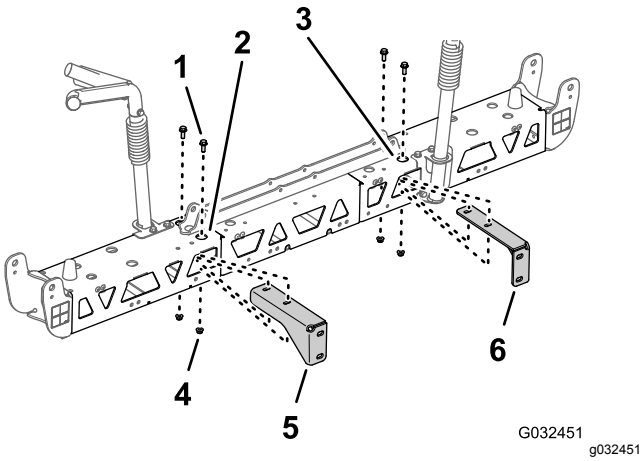

Figur 54

1. Flenshodebolt (3/8 x 1 tomme)
2. Høyre støtteramme (midtre sprederseksjon)
3. Venstre støtteramme (midtre sprederseksjon)
4. Flenslåsemutter (3/8 tomme)
5. Høyre støttebrakett (midtre sprederseksjon)
6. Venstre støttebrakett (midtre sprederseksjon)

3. Monter høyre støttebrakett til høyre støtteramme (Figur 54) med de to flenshodeboltene (3/8 x 1 tomme) og to flenslåsemutterne (3/8 tomme) som du fjernet i trinn 2 og 3 av Fjerne støttebrakettene fra den midtre sprederseksjonen (side 23).
4. Gjenta trinn 2 og 3 for venstre støttebrakett ved venstre støtteramme (Figur 54).
5. Stram flenshodeboltene og flensmutterne til 37–45 N m.

Montere sprederdysene og slangene for den midtre sprederseksjonen

1. Bruk løfteutstyr til å heve den nye, midtre sprederseksjonen til en komfortabel arbeidshøyde.
2. Bruk sprederdyse 2 fra finishingsettet for GeoLink-spredersystemet og fjern skruen i rustfritt stål som fester den øvre klemmehalvdelen til salen (Figur 55).

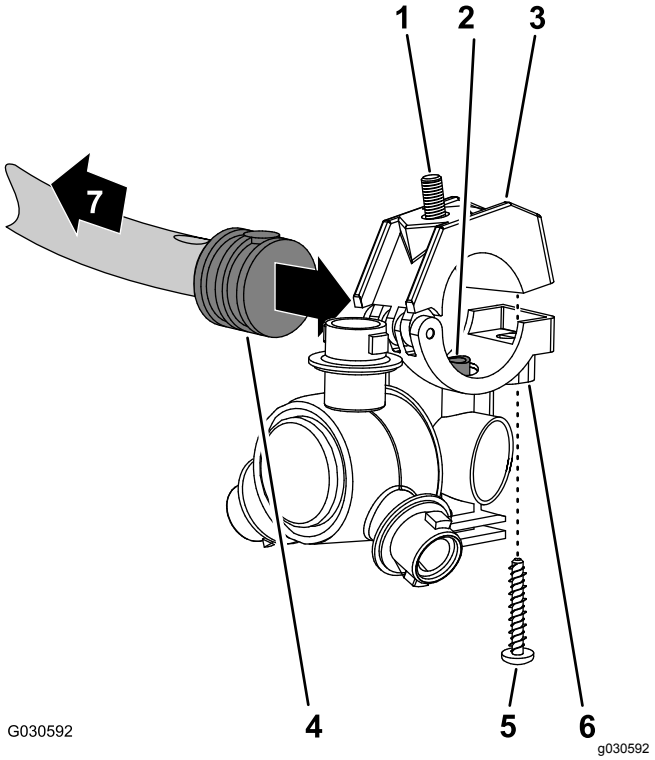

Figur 55

1. Sekskantbolt (5/16 x 3/4 tomme – rustfritt stål)
2. Overføringsrør
3. Øvre klemmehalvdel
4. Slangeskaft med mothake på én side (1/2 tomme)
5. Skrue i rustfritt stål (nr. 12 x 1-1/4 tomme)
6. Sprederdyseenhet
7. Mot sprederseksjonen

3. Finn hullet i siden av slangeskaftet med mothake på én side i enden av slangen på 25 cm i slangeenheten (sprederventil 5 eller 6) for den midtre sprederseksjonen (Figur 55 og Figur 56).

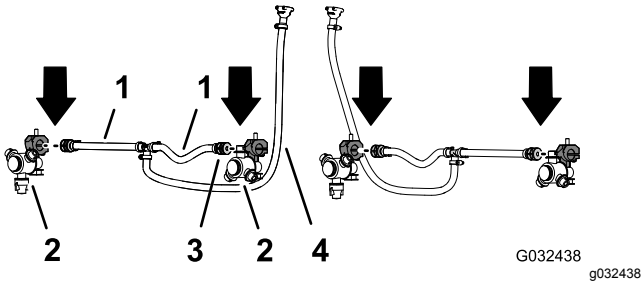

Figur 56

1. Slange 13 x 250 mm (sprederventil 5 eller 6)
2. Sprederdyse
3. Slangeskaft med mothake på én side, 1/2 tomme
4. Slange og kobling med mothaker 13 x 810 mm (sprederventil 5 eller 6)

4. Innrett overføringsrøret i salen på en sprederdyse (Figur 55) med hullet på siden av slangeskaftet med mothake på én side (1/2 tomme).
5. Lukk den øvre klemmehalvdelen rundt slangeskaftet med mothake og fest klemmehalvdelen og sprederdyseenheten (Figur 55) med skruen i rustfritt stål (nr. 12 x 1-1/4 tomme). Trekk til skruen i rustfritt stål til 14–18 N·m.

   Viktig: **Ikke stram skruen i rustfritt stål mer enn momentspesifikasjonen i trinn 5.**

   Merk: Påse at sekskantbolten (5/16 x 3/4 tomme) sitter i fordypningen i den øvre klemmehalvdelen når du lukker klemmen.
6. Bruk sprederdysene, sekskantbolten og skruen i rustfritt stål som du fjernet i trinn 1 og 2 av Fjerne sprederdysene (side 22), og gjenta trinn 3 til og med 5 for slangeskaftet med mothake på én side (Figur 55 og Figur 56) i den andre enden av slangen (25 cm).
7. Bruk de to sprederdysene du fjernet i trinn 4 av Fjerne sprederdysene (side 22), og gjenta trinn 3 til 5 for slangeskaftet med mothake på én side i den andre slangeenheten (sprederventil 5 eller 6) for den midtre sprederseksjonen (Figur 55 og Figur 56).

Montere sprederdysene og slangene på den midtre sprederseksjonen

1. Før slangen (13 mm) og dyseenheten mellom rammeavstiverne i den ytre delen av støtterammen (Figur 57).

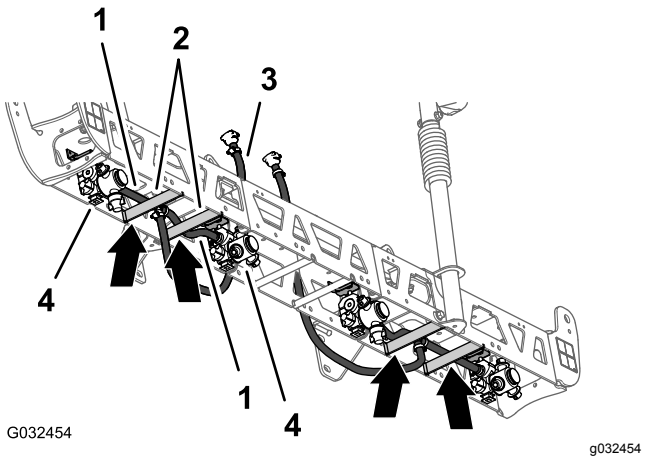

Figur 57

1. Slanger 13 x 250 mm
2. Rammeavstivere (venstre støtteramme)
3. Slange og kobling med mothaker 13 x 810 mm
4. Sprederdyser

2. Før slangen og dysen over rammeavstiveren og ut mot det ytre dysefestet (Figur 57).
3. Før sekskantbolten (5/16 x 3/4 tomme) for sprederdysen gjennom hullet i dysefestet og fest dysen løst til festet med en flenslåsemutter (5/16 tomme) fra finishingsettet for GeoLink-spredersystemet (Figur 58).

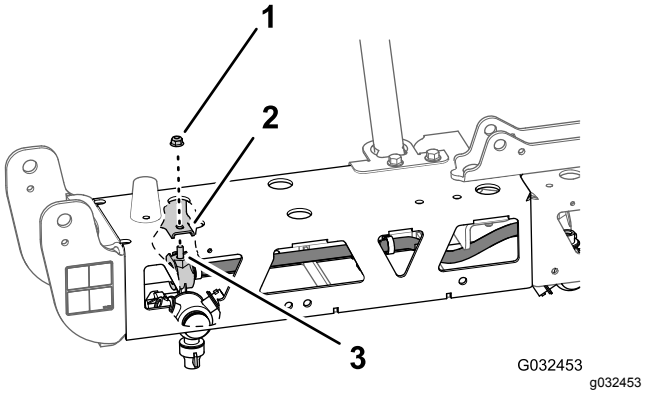

Figur 58

1. Flenslåsemutter (5/16 tomme)
2. Dysefeste (utvendig)
3. Sekskantbolt (5/16 x 3/4 tomme – rustfritt stål)

4. Før den andre slangen (13 mm) og dyseenheten mellom rammeavstiverne i den ytre delen av støtterammen (Figur 57).
5. Før slangen og dysen over rammeavstiveren og inn mot det indre dysefestet (Figur 57).
6. Innrett sekskantbolten (5/16 x 3/4 tomme) for sprederdysen gjennom hullet i dysefestet (Figur 58) og fest dysen løst til festet med en flenslåsemutter (5/16 tomme) som du fjernet i trinn 1 og 4 av Fjerne sprederdysene (side 22).
7. Stram flenslåsemutteren til 1978–2542 Ncm.

8. Før slangen og koblingen med mothaker (13 x 810 mm) til side for den midtre spredersekssjonen med venstre og høyre støttebraketter (Figur 57).
9. Gjenta trinn 1 til og med 8 for den andre slange- og dyseenheten ved den ytre delen av støtterammen (Figur 57 og Figur 58).

13

Fjerne bomseksjonsventilene

Deler som er nødvendige for dette trinnet:

3	Hette (hurtigkobling)
3	Holder

Fjerne seksjonsomløpsslangen

1. Fjern den øvre enden av omløpsslangen som følger:
   - **For maskiner uten valgfritt håndholdt stav-sett eller elektrisk slangetrommelsett:** Fjerne den lille holderen som fester hurtigfrakoblingsnippelen på omløpsslangen til hurtigfrakoblingen på høyre seksjonomløpsventil (Figur 59).

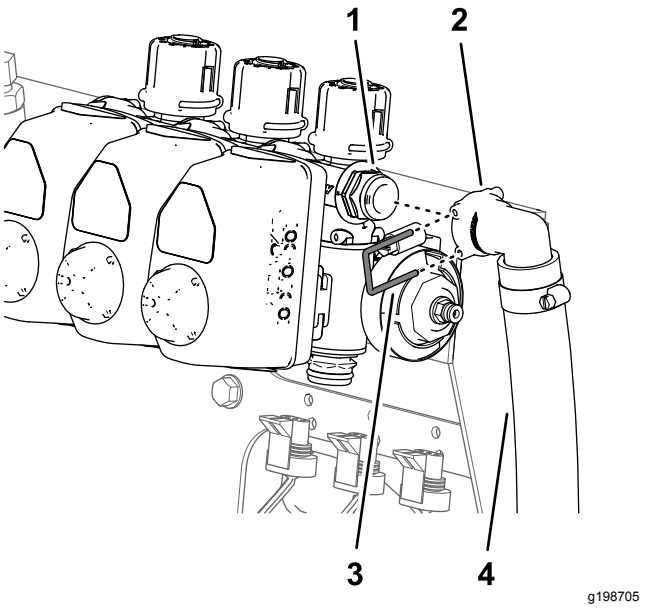

Figur 59

1. Hurtigfrakoblingsnippel (høyre seksjonomløpsventil)
2. Hurtigfrakoblingsnippel (90° sokkel – omløpsslange)
3. Holder (liten)
4. Omløpsslange

   - **For maskiner med valgfritt håndholdt stav-sett eller elektrisk slangetrommelsett:** Fjerne holderen som fester hurtigkoblingen på avstengingsventilen til hurtigkoblingssokkelen på høyre seksjonomløpsventil.

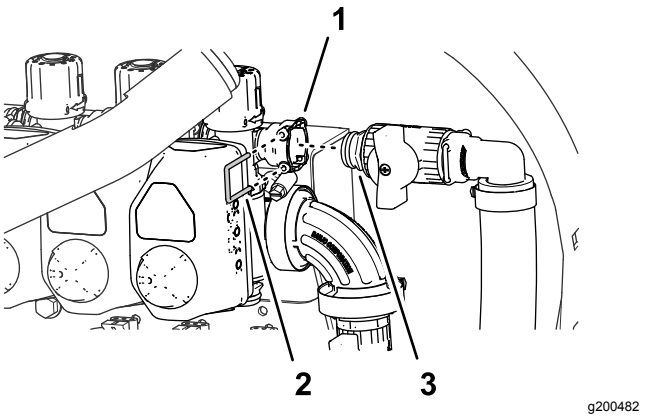

Figur 60

1. Hurtigkoblingssokkel (høyre seksjonomløpsventil)
2. Holder
3. Hurtigkobling (avstengingsventil)

2. Fjern den store holderen som fester 90°-koblingen med mothaker på den nedre enden av omløpsslangen til skilleveggkoblingen på spredertanken (Figur 61).

Merk: Ta vare på den store holderen for montering i trinn Montere omløpsslangene til tanken (side 40).

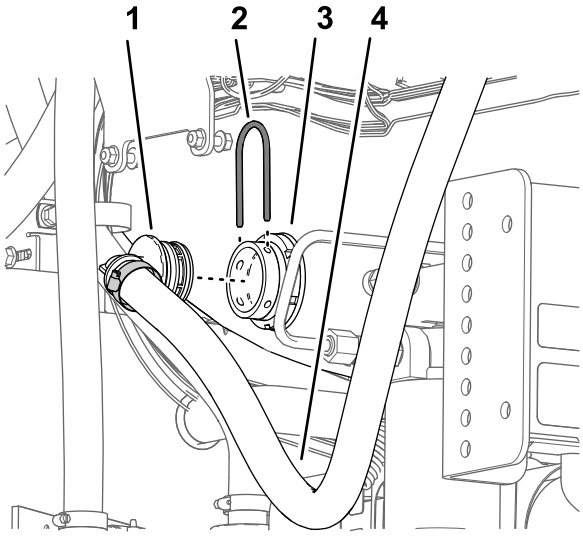

Figur 61

1. 90° kobling med mothaker
2. Holder (stor)
3. Skilleveggskobling
4. Omløpsslange

3. Fjern omløpsslangen fra maskinen.

   Merk: Du trenger ikke lenger omløpsslangen og det lille festet.

Plassering av omløpsventilene – maskiner uten valgfritt håndsprederstavsett eller valgfritt elektrisk slangetrommelsett

1. Fjern de tre holderne som fester de tre ventilaktuatorene til venstre, midtre og høyre seksjonsventiler (Figur 62).

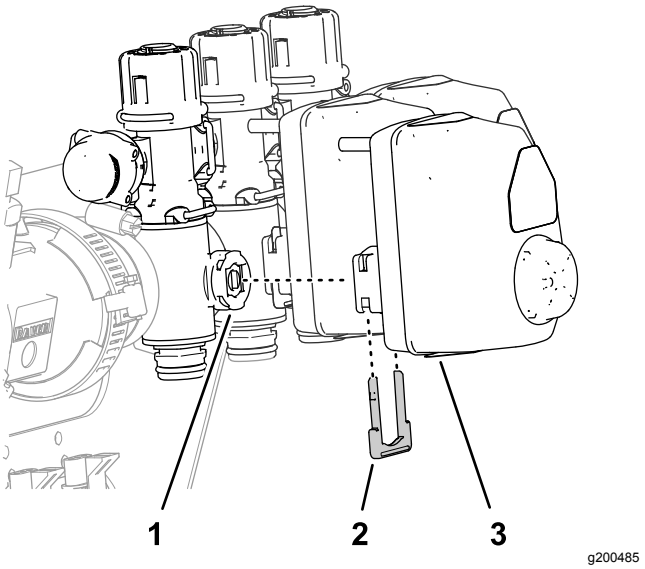

Figur 62

1. Seksjonsventil
2. Holder
3. Ventilaktuator

2. Fjern ventilaktuatorene fra venstre, midtre og høyre seksjonsventiler (Figur 62).
3. Fjern holderen som fester lokket til hurtigfrakoblingsnippelen for omløpsventilen (Figur 63).

   Merk: Du trenger ikke lenger lokket. Plassering av omløpsventilene – maskiner med valgfritt håndholdt stav-sett eller elektrisk slangetrommelsett (side 43).

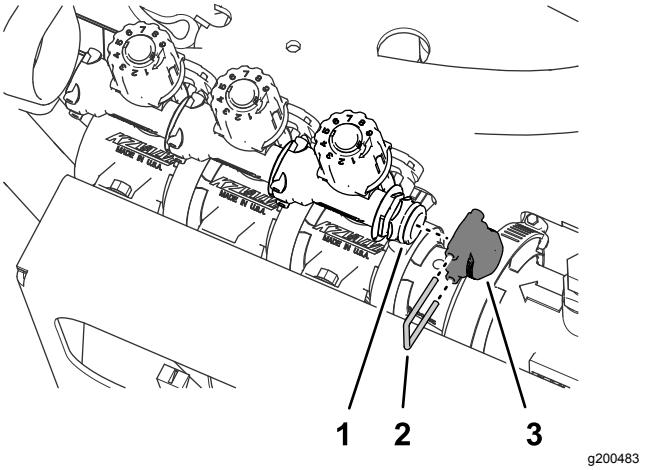

Figur 63

1. Hurtigfrakoblingsnippel (omløpsventil)
2. Holder
3. Lokk

4. Fjern de tre holderne som fester de tre omløpsventilene til venstre, midtre og høyre seksjonsventiler (Figur 64).

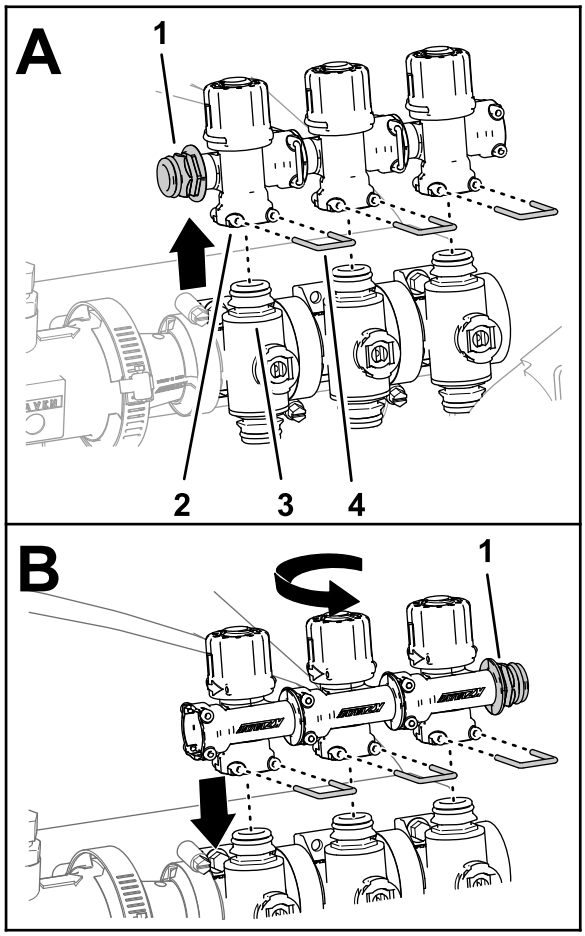

g200486

Figur 64

1. Hurtigfrakoblingsnippel
2. Hurtigkobling – sokkel (omløpsventil)
3. Hurtigkobling (seksjonsventil)
4. Holder

5. Løft omløpsventilene fra seksjonsventilene (Figur 64).
6. Roter omløpsventilene 180°, og monter dem på hurtigfrakoblingsniplene til seksjonsventilene (Figur 64).
7. Fest de tre omløpsventilene på seksjonsventilene med de tre holderne som du fjernet i trinn 4 (Figur 64).
8. Sett pluggen i hurtigkoblingen på omløpsventilen (Figur 65).

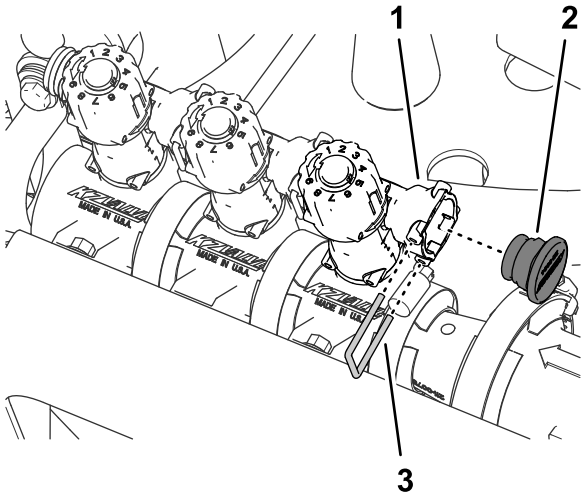

g200481

Figur 65

1. Hurtigkoblingssokkel (omløpsventil)
2. Plugg
3. Holder

9. Fest pluggen til hurtigkoblingen med holderen du fjernet i trinn 3 (Figur 65).
10. Monter de tre ventilaktuatorene på venstre, midtre og høyre seksjonsventiler (Figur 62) med holderne som du fjernet i trinn 1.

Fjerne seksjonsventilene fra manifoldfestet

Merk: Du legger til seksjonsventilene til ventilene for ti-ventilspredersystemet GeoLink i Montere de tre seksjonsventilene til ventilfestet (side 45).

1. Fjern de to flenshodeboltene (1/4 x 3/4 tomme) og to låsemutterne (1/4 tomme) som fester venstre bomseksjonsventil til manifoldfestet (Figur 66).

   Merk: Du trenger ikke lenger de to flenshodeboltene og låsemutterne.

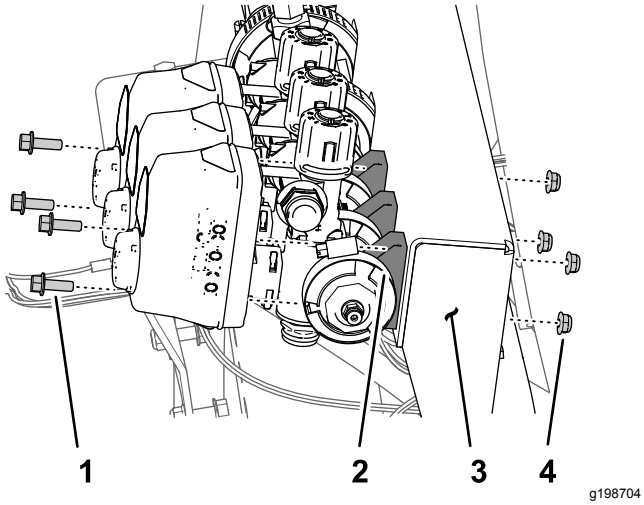

Figur 66

1. Flenshodebolt (1/4 x 3/4 tomme)
2. Seksjonsventil
3. Manifoldfeste
4. Låsemutter (1/4 tomme)

2. Fjern de to flenshodeboltene (1/4 x 3/4 tomme) og to låsemutterne (1/4 tomme) som fester høyre bomseksjonsventil til manifoldfestet (Figur 66).
3. Fjern flensklemmen (40–64 mm) og pakningen (25 x 35 mm) som fester flensen på venstre seksjonsventil til adapteren (Figur 66).

   Merk: Ta vare på de to flenshodeboltene, to låsemutterne, flensklemmen og pakningen for montering i Montere de tre seksjonsventilene til ventilfestet (side 45).

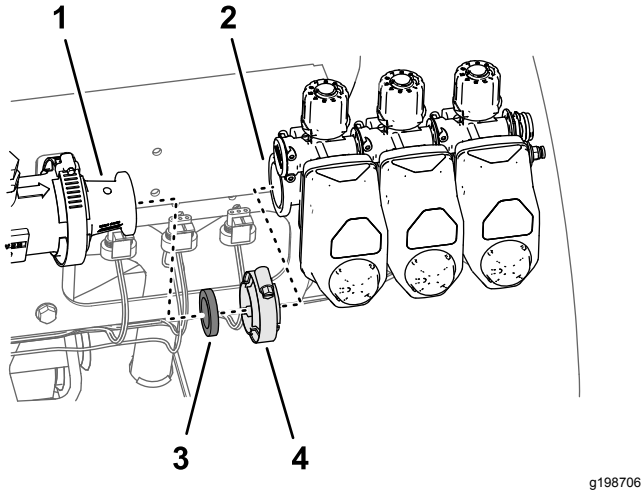

Figur 67

1. Adapter
2. Flens (venstre seksjonsventil)
3. Pakning – 25 x 35 mm
4. Flensklemme – 40–64 mm

4. Fjern de tre seksjonsventilene fra maskinen (Figur 67).
5. Fjern merkene fra aktuatorene på de tre seksjonsventilene (Figur 68).

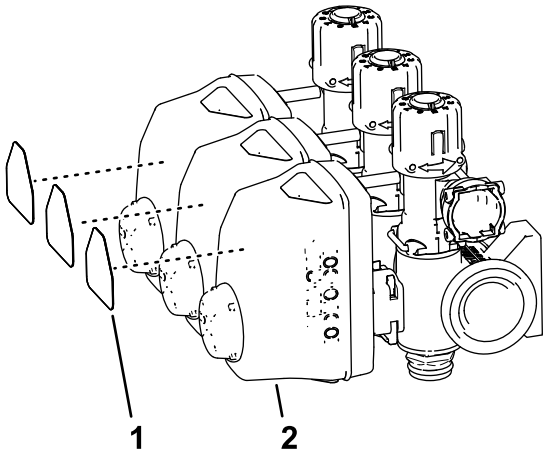

Figur 68

1. Seksjonsventilmerke
2. Aktuator (seksjonsventil)

6. Fjern flensklemmen (51 mm) og pakningen (38 mm) som fester flensen på adapteren til flensen på strømningsmåleren (Figur 69).

   Merk: Ta vare på flensklemmen og pakningen for montering i Montere manifolden til strømningsmåleren (side 39).

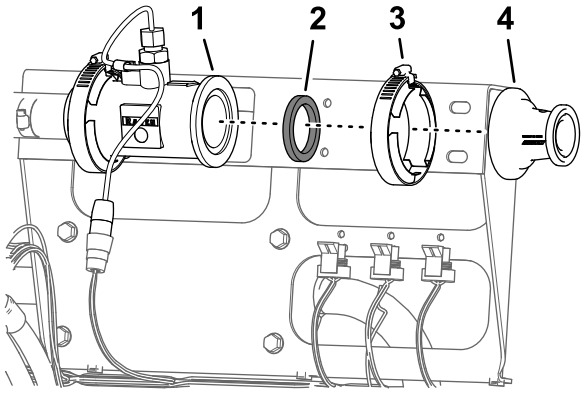

Figur 69

1. Flens (strømningsmåler)
2. Pakning
3. Flensklemme 51 mm
4. Adapter

14

Montere strømningsmåle-rens støtteklemmer

Deler som er nødvendige for dette trinnet:

1	Strømningsmålerfeste
4	Støtteklemmehalvdel
4	Bolt (1/2 x 4 1/4 tommer)
4	Flenslåsemuttere (1/4 tomme)

Fjerne seksjonsventilbraketten

1. Koble kontakten med tre sokler på maskinledningssatsen merket STRØMNINGSMÅLER fra kontakten med tre pinner på strømningsmåleren (Figur 70).

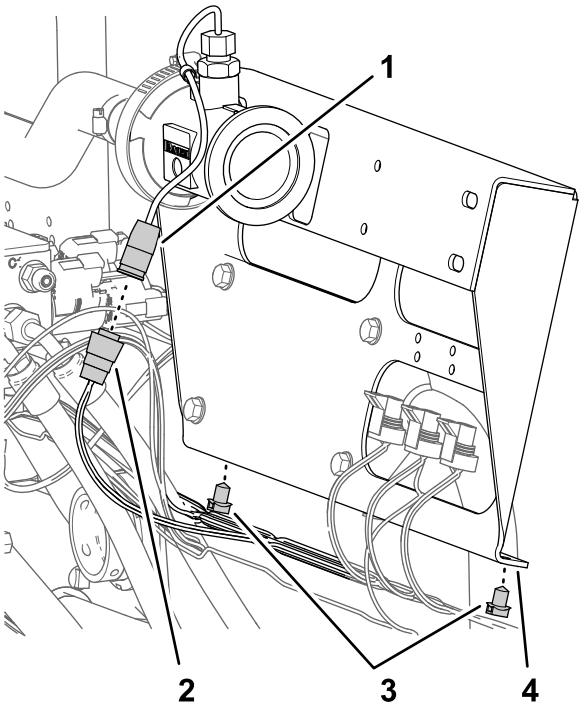

Figur 70

1. Kontakt med tre pinner (strømningsmåler)
2. Kontakt med tre sokler (maskinledningssats – STRØMNINGSMÅLER)
3. Skyvefester
4. Seksjonsventilbrakett

2. Fjern de to skyvefestene på maskinledningssatsen fra den nederste flensen på seksjonsventilbraketten (Figur 70).
3. Fjern de fire flenshodeskruene (5/16 x 3/4 tomme) som fester seksjonsventilbraketten til ventilfestet, og fjern ventilbraketten fra maskinen (Figur 71).

Merk: Ta vare på de fire flenshodeskruene for montering i Montere strømningsmålerens feste og klemmer (side 32). Du trenger ikke lenger seksjonsventilbraketten.

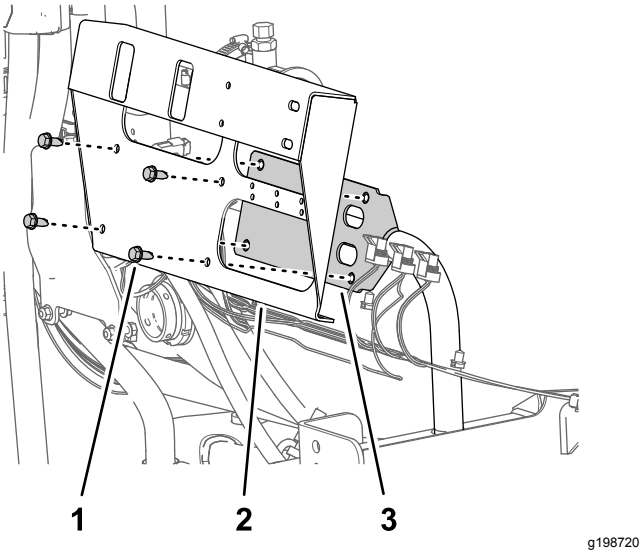

Figur 71

1. Flenshodeskrue (5/16 x 3/4 tomme)
2. Seksjonsventilbrakett
3. Ventilfeste

Montere strømningsmålerens feste og klemmer

1. Innrett hullene i strømningsmålerbraketten med hullene i ventilfestet (Figur 72).

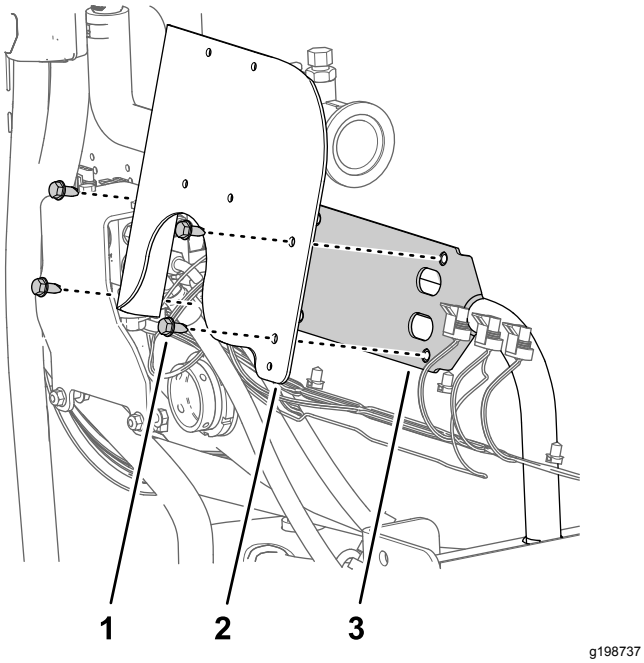

Figur 72

1. Flenshodeskrue (5/16 x 3/4 tomme)
2. Strømningsmålerbrakett
3. Ventilfeste

2. Monter strømningsmålerbraketten til ventilfestet med de fire flenshodeskruene som du fjernet i trinn 3 av Fjerne seksjonsventilbraketten (side 32), og stram skruene til 1978–2542 Ncm.
3. Plasser to støtteklemmehalvdeler mellom strømningsmåleren og strømningsmålerbraketten, og innrett hullene i klemmehalvdelen med hullene i braketten (Figur 73).

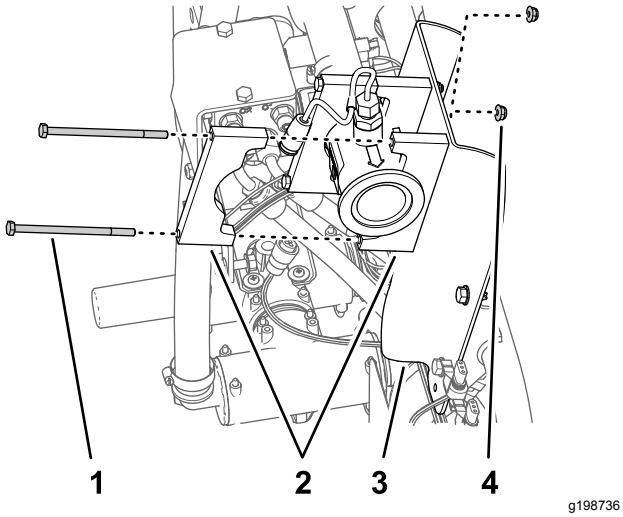

Figur 73

1. Bolt (1/2 x 4 1/4 tommer)
2. Støtteklemmehalvdel
3. Strømningsmålerbrakett
4. Flenslåsemuttere (1/4 tomme)
4. Rett inn en støtteklemmehalvdel på baksiden av strømningsmåleren med støtteklemmehalvdelen du monterte i trinn 3 (Figur 73).
5. Monter paret med støtteklemmehalvdeler til strømningsmålerbraketten (Figur 73) med to bolter (1/4 x 4 1/2 tomme) og to flenslåsemuttere (1/4 tomme).
6. Gjenta trinn 4 og 5 på den andre klemmehalvdelen du monterte i trinn 3.
7. Stram boltene og mutterne til 1017–1243 Ncm.

15

Montere ledningssatsen til maskinen

Deler som er nødvendige for dette trinnet:

1	Bakre ledningssats
7	Kabelfeste

Føre settets ledningssats

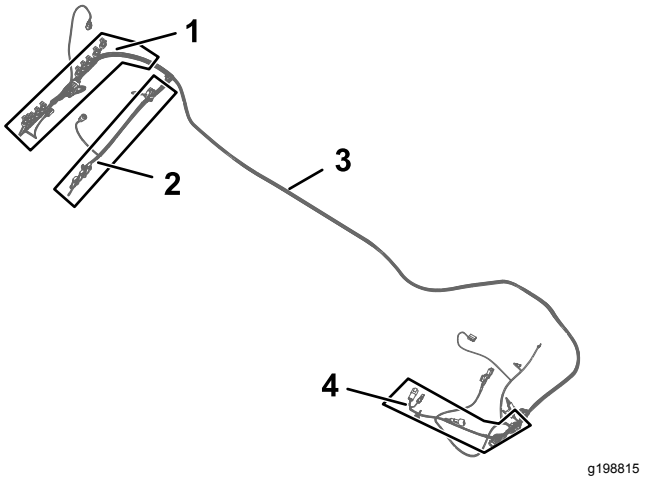

Figur 74

1. 102 cm forgrening av ledningssats – ASC10 og DYSEVENTIL 1 til 10
2. 89 cm ledningssatsforgrening – HASTIGHETSVENTIL, HOVEDVENTIL, STRØMNINGSMÅLER, VENSTRE SPREDER, MIDTRE SPREDER og HØYRE SPREDER
3. Settets ledningssats – 457 cm
4. 84 cm ledningssatsforgrening – PUMPECLUTCH

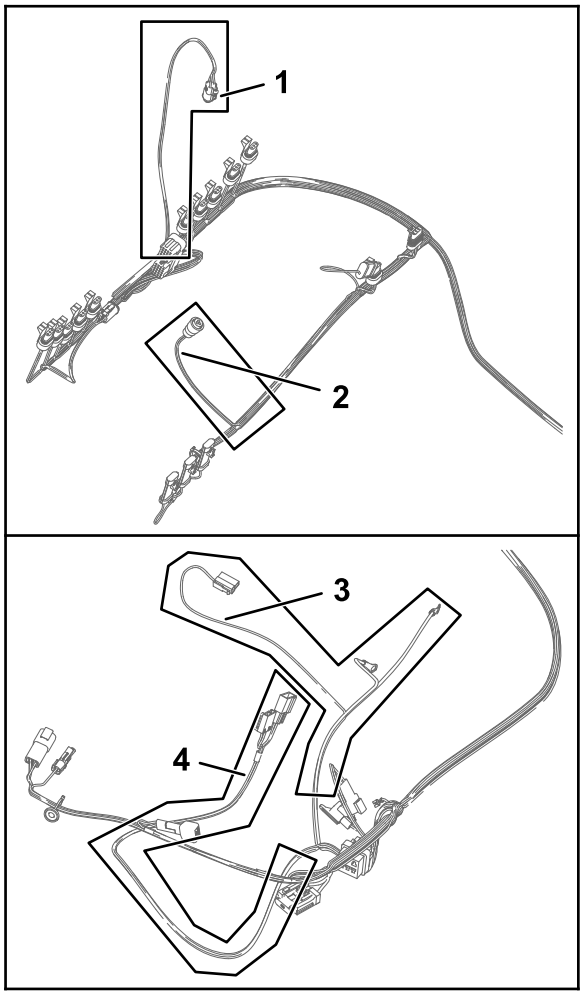

g198814

Figur 75

1. 61 cm ledningssatsforgrening – GRØNN KILE FOR TRYKKTRANSDUSER
2. 23 cm ledningssatsforgrening – STRØMNINGSMÅLER
3. 60 cm ledningssatsforgrening – TIL BATTERI PLUSS, batteri minus og generator
4. 66 cm ledningssatsforgrening – ASC 10-AKTIVERINGSRELÉ, 50 A SIKRING, DIODE, SVITSJET STRØM FOR 2. GEN. TOPCON, og ASC 10-strøm og CAN fra X25

1. Finn den 84 cm lange ledningssatsforgreningen, den 60 cm lange ledningssatsforgreningen og den 66 cm lange ledningssatsforgrening av settets ledningssats (Figur 74 og Figur 75).
2. Før den 84 cm lange, den 60 cm lange og 66 cm lange ledningssatsforgreningen av settets ledningssats til maskinens venstre side langs maskinledningssatsen (Figur 76 og Figur 77).

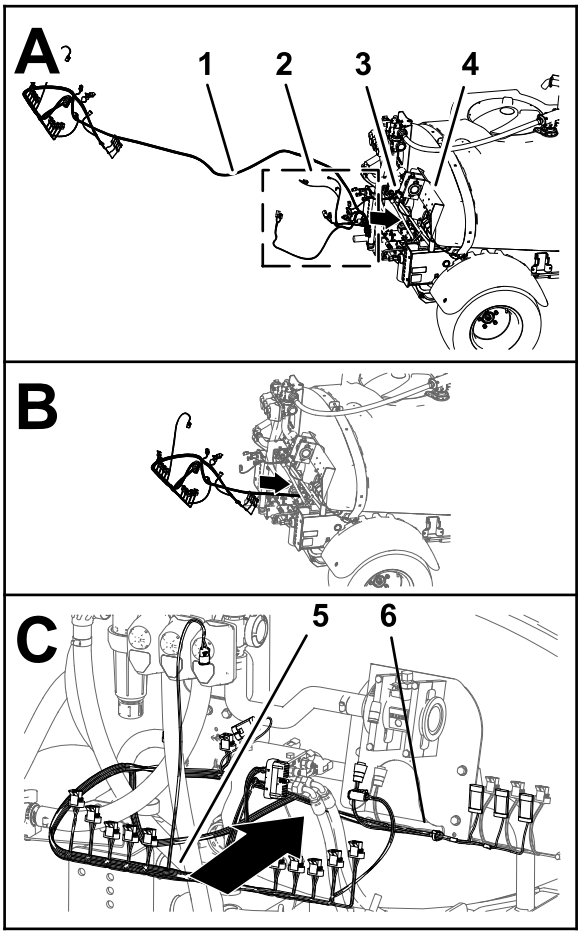

g198861

Figur 76

1. Settets ledningssats – 457 cm
2. 84 cm ledningssatsforgrening, 60 cm ledningssatsforgrening og 66 cm ledningssatsforgrening
3. Maskinens ledningssats
4. Manifoldfeste
5. 102 cm ledningssatsforgrening
6. 89 cm ledningssatsforgrening

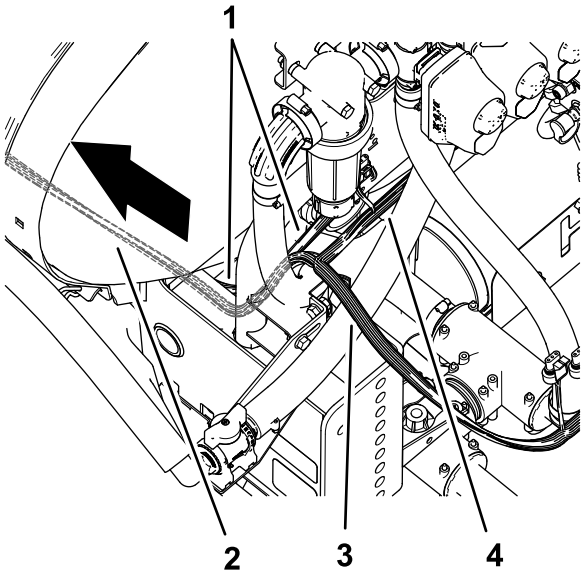

g199037

Figur 77

1. Maskinens ledningssats
2. Settets ledningssats – 457 cm
3. 102 cm forgrening av ledningssats – ASC10 og DYSEVENTIL 1 til 10
4. 89 cm ledningssatsforgrening – HASTIGHETSVENTIL, HOVEDVENTIL, STRØMNINGSMÅLER, VENSTRE SPREDER, MIDTRE SPREDER og HØYRE SPREDER

3. Før den 84 cm lange, den 60 cm lange og 66 cm lange ledningssatsforgreningen av settets ledningssats fremover langs venstre rammekanal (Figur 79 og Figur 80).

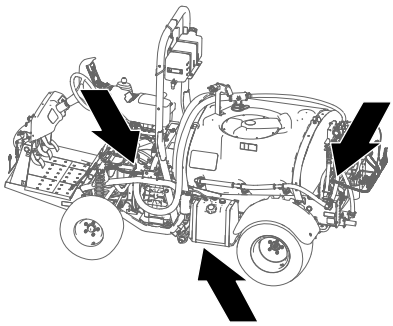

g199043

Figur 78

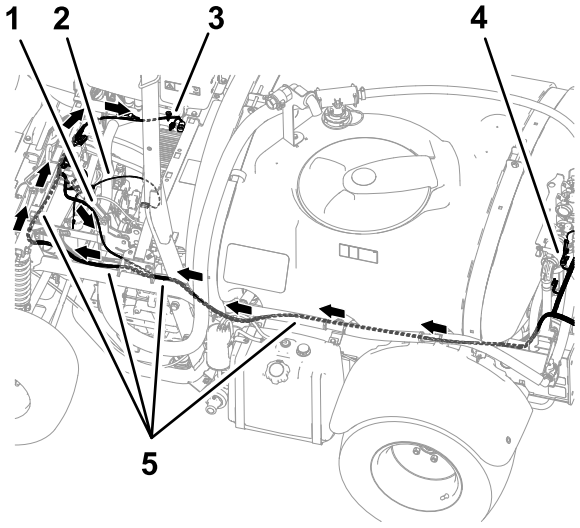

g199038

Figur 79

1. 84 cm ledningssatsforgrening – pumpeclutch
2. 60 cm ledningssatsforgrening – TIL BATTERI PLUSS, batteri minus og generator
3. 66 cm ledningssatsforgrening – ASC 10-AKTIVERINGSRELÉ, 50 A SIKRING, DIODE, SVITSJET STRØM FOR 2. GEN. TOPCON, og ASC 10-strøm og CAN fra X25
4. 102 cm forgrening av ledningssats – ASC10 og DYSEVENTIL 1 til 10
5. Settets ledningssats – 457 cm

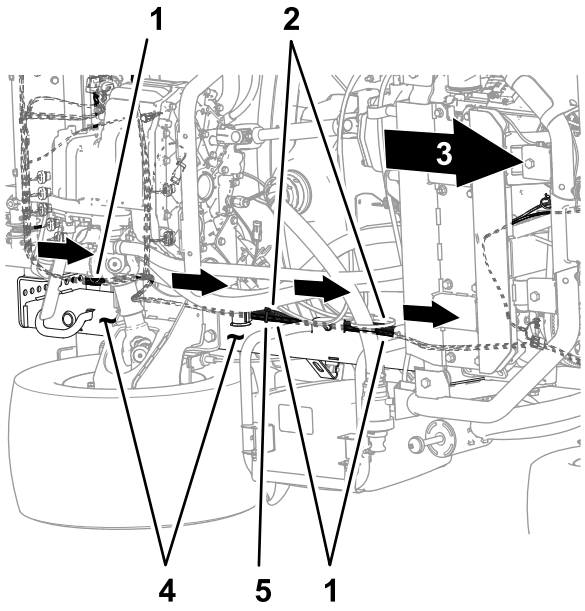

g199039

Figur 80

Nederst på maskinen

1. Settets ledningssats – 457 cm
2. Maskinens ledningssats
3. Foran på maskinen
4. Venstre rammekanal
5. Kabelfeste

4. Før den 84 cm lange, den 60 cm lange og 66 cm lange ledningssatsforgreningen av settets ledningssats langs maskinledningssatsen, utenfor parkeringsbremseenheten (Figur 81).

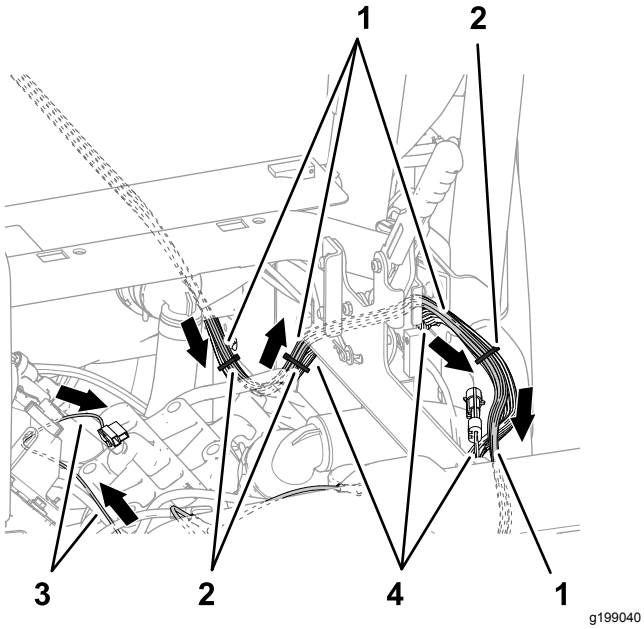

Figur 81

1. Settets ledningssats – 457 cm
2. Kabelfester
3. 60 cm ledningssatsforgrening – TIL BATTERI PLUSS, batteri minus og generator
4. Maskinens ledningssats

5. Før den 84 cm lange, den 60 cm lange og 66 cm lange ledningssatsforgreningen av settets ledningssats på tvers av støtdemperrøret, som vist i Figur 82.

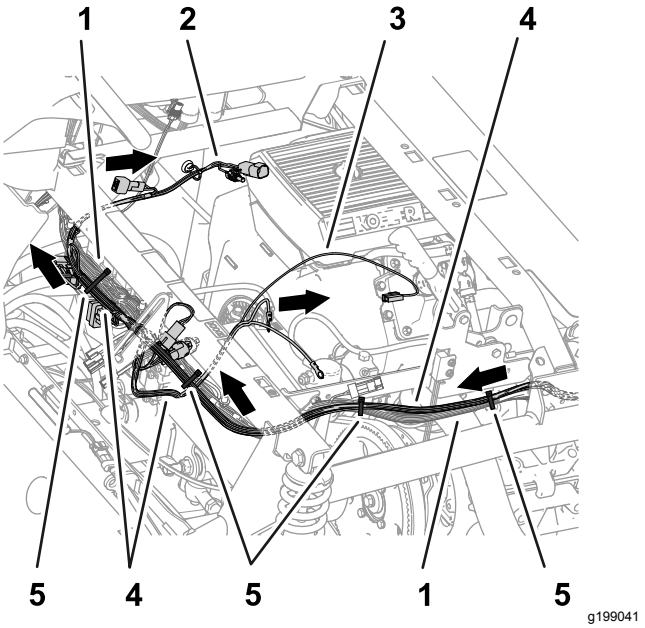

Figur 82

1. Maskinens ledningssats
2. 66 cm ledningssatsforgrening – ASC 10-AKTIVERINGSRELÉ, 50 A SIKRING, DIODE, SVITSJET STRØM FOR 2. GEN. TOPCON, og ASC 10-strøm og CAN fra X25
3. 60 cm ledningssatsforgrening – TIL BATTERI PLUSS, batteri minus og generator
4. Settets ledningssats – 457 cm
5. Kabelfester

6. Fest settets ledningssats til maskinledningssatsen, som vist i Figur 80, Figur 81 og Figur 82.
7. Bak på maskinen, før den 89 cm lange ledningssatsforgreningen foran løftemanifolden og til høyre for strømningsmåleren, som vist i Figur 83.

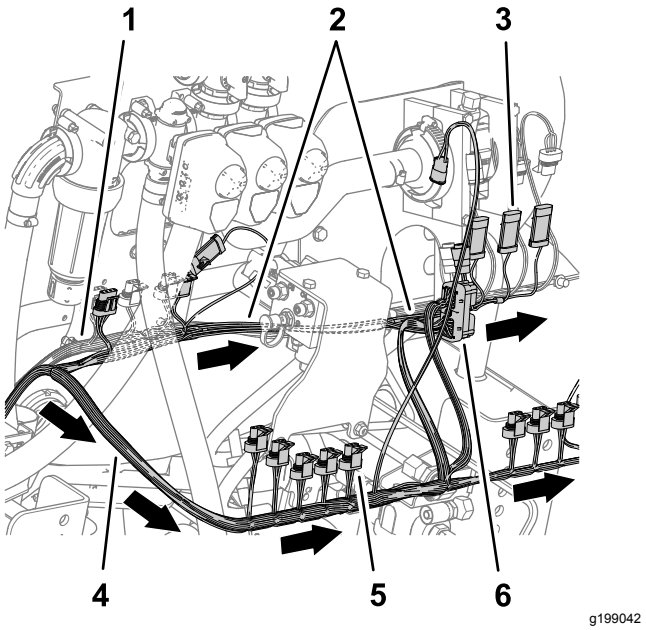

Figur 83

1. Maskinens ledningssats
2. 89 cm ledningssatsforgrening – HASTIGHETSVENTIL, HOVEDVENTIL, STRØMNINGSMÅLER, VENSTRE SPREDER, MIDTRE SPREDER og HØYRE SPREDER
3. Kontakt med tre pinner (MIDTRE SPREDER)
4. kontakt med tre sokler (DYSEVENTIL 5)
5. 102 cm forgrening av ledningssats – ASC10 og DYSEVENTIL 1 til 10
6. Kontakt med 40 sokler (ASC 10)

8. Før den 102 cm lange ledningssatsforgreningen bak løftemanifolden og til høyre, som vist i Figur 83.

Koble til venstre, midtre og høyre sprederventilkontakter

1. Koble kontakten med tre pinner på den 89 cm lange ledningssatsforgreningen merket VENSTRE SPREDER til kontakten med tre sokler på maskinledningssatsen merket VENSTRE SPREDERVENTIL (Figur 84).

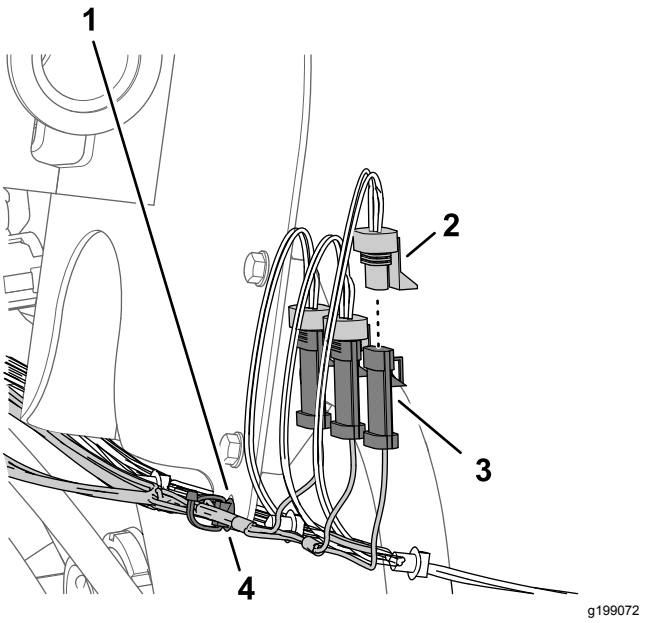

Figur 84

1. Strømningsmålerbrakett
2. kontakt med tre sokler – 89 cm forgrening av settets ledningssats (HØYRE SPREDER)
3. Kontakt med tre pinner (maskinledningssats – HØYRE SPREDERVENTIL)
4. Skyvefeste

2. Koble kontakten med tre pinner på settets ledningssats merket MIDTRE SPREDER til kontakten med tre sokler på maskinledningssatsen merket MIDTRE SPREDERVENTIL (Figur 84).
3. Koble kontakten med tre pinner på settets ledningssats merket HØYRE SPREDER til kontakten med tre sokler på maskinledningssatsen merket HØYRE SPREDERVENTIL (Figur 84)
4. Sett skyvefestet til settets ledningssats inn i hullet i flensen på strømningsmålerbraketten (Figur 84).

Koble til de elektriske kontaktene for strømningsmåleren, hovedseksjonsventilen og hastighetsventilene

1. Koble den elektriske kontakten med tre sokler på den 89 cm lange ledningssatsforgreningen merket STRØMNINGSMÅLER til kontakten med tre pinner på strømningsmåleren (Figur 85).

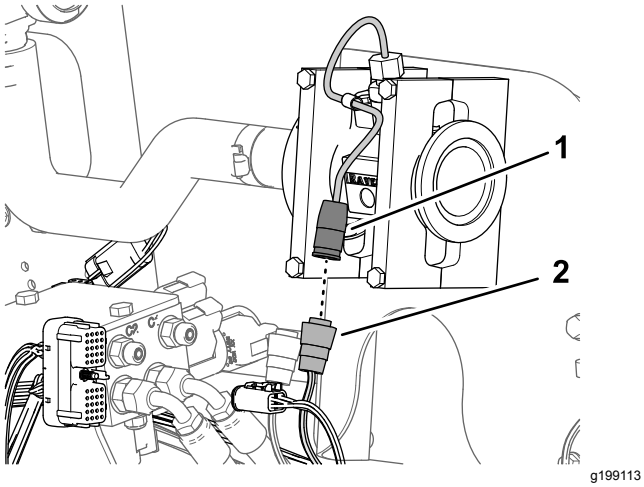

Figur 85

1. Kontakt med tre pinner (strømningsmåler)
2. Elektrisk kontakt tre sokler (89 cm forgrening av settets ledningssats – STRØMNINGSMÅLER)

2. Koble kontakten med tre pinner på den 89 cm lange ledningssatsforgreningen merket HOVEDVENTIL til kontakten med tre sokler på maskinledningssatsen merket HOVEDSPREDERVENTIL (Figur 86).

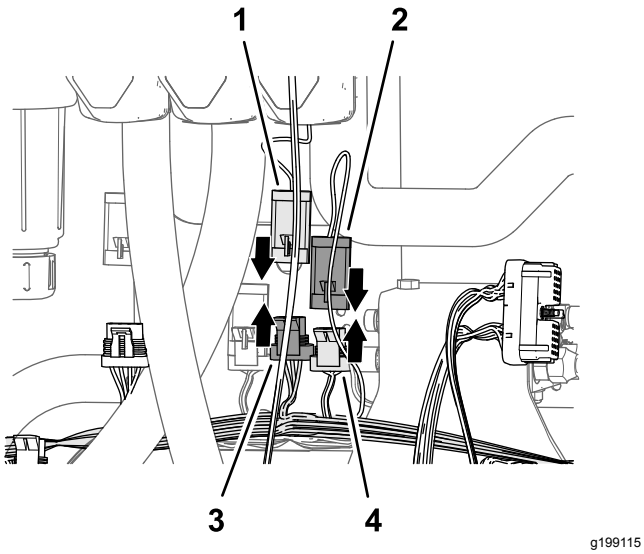

Figur 86

1. Kontakt med tre pinner (ventilaktuator – hoved spreder ventil)
2. Kontakt med tre pinner (89 cm forgrening av settets ledningssats – HOVEDVENTIL)
3. Kontakt med tre pinner (89 cm forgrening av settets ledningssats – HOVEDVENTIL)
4. Kontakt med tre sokler (maskinledningssats – HOVEDSPREDERVENTIL)

3. Koble kontakten med tre pinner på aktuatoren for hovedspreder ventilen til kontakten med tre sokler på den 89 cm lange forgreningen av settets ledningssats merket HOVEDVENTIL (Figur 86).
4. Koble kontakten med fire pinner på aktuatoren for hastighetsventilen til kontakten med fire sokler på den 89 cm lange forgreningen av settets ledningssats merket HASTIGHETSVENTIL (Figur 87).

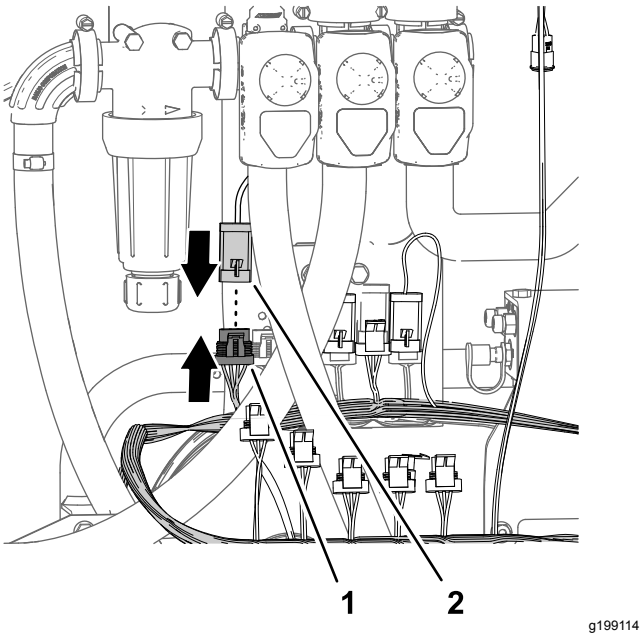

Figur 87

1. Kontakt med fire sokler (89 cm forgrening av settets ledningssats – HASTIGHETSVENTIL)
2. Kontakt med fire pinner (aktuator – hastighetsventil)

16

Montere strømningsmåler-manifolden

Deler som er nødvendige for dette trinnet:

1	Rett slangemothake (1 x 2 tommer)
3	Slangeklemme (19,1 til 38,1 mm)
1	Slange (3 x 5-1/4 tomme)
1	Manifold
1	Slange (1 x 16 tommer)

Montere manifolden

1. Monter slangen (1 x 5 3/4 tomme) på den rette slangemothaken (1 x 2 tommer) med en slangeklemme (3/4–1 1/2 tomme), og stram klemmen for hånd (Figur 88).

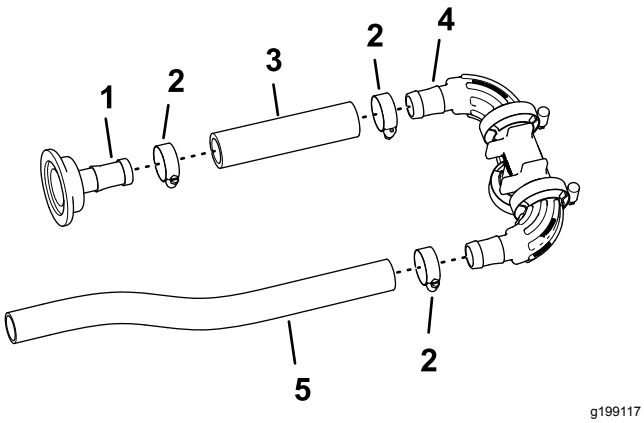

Figur 88

1. Rett slangemothake (1 x 2 tommer)
2. Slangeklemme (19,1 til 38,1 mm)
3. Slange (3 x 5-1/4 tomme)
4. Manifold
5. Slange (1 x 16 tommer)

2. Monter den andre enden av slangen (1 x 5 3/4 tomme) på koblingen med mothaker på manifolden med en slangeklemme, som vist i Figur 88. Stram slangeklemmen for hånd.
3. Monter slangen (1 x 16 tommer) på den andre koblingen med mothaker på manifolden med en slangeklemme, og stram klemmen for hånd (Figur 88).

Montere manifolden til strømningsmåleren

1. Monter den rette slangemothaken (1 x 2 tommer) til flensen på strømningsmåleren med pakningen (38 mm) og flensklemmen (51 mm) som du fjernet i trinn 6 av Fjerne seksjonsventilene fra manifoldfestet (side 30).

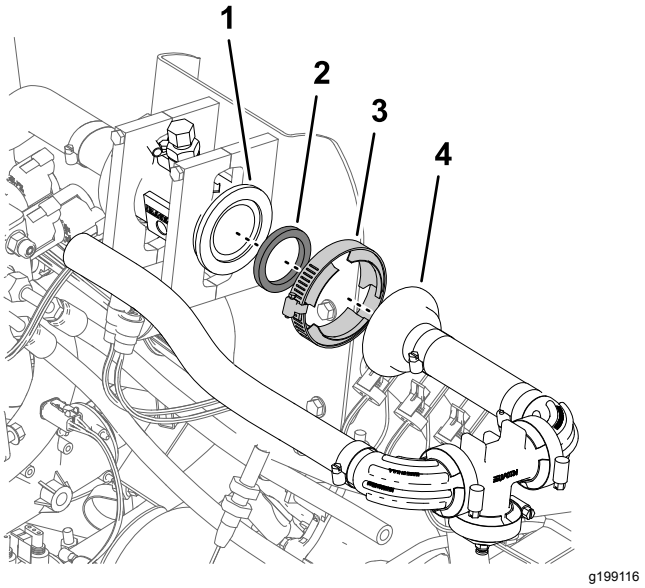

Figur 89

1. Flens (strømningsmåler)
2. Pakning – 38 mm
3. Flensklemme 51 mm
4. Rett slangemothake (1 x 2 tommer)

2. Stram til flensklemmen for hånd (Figur 89).

17

Montere omløpsslangene til tanken

Deler som er nødvendige for dette trinnet:

1	90° kobling med mothaker og slangeenhet
1	T-stykke (1 x 1 x 1 tomme)
5	Slangeklemme (3/4 x 1 1/5 tomme)
2	Slange (1 x 26 tommer)
2	90° kobling med mothaker (1 x 3/4 tomme NPT)
2	Hurtigkobling (sokkel – 3/4 tomme)
2	Avstengingsventil

Montere omløpsslangene

Forseglingsmiddel som må skaffes til veie av eieren: PTFE-forseglingsmiddel

1. Påfør PTFE-forseglingsmiddel på gjengene på begge 90°-koblingene med mothaker (1 x 3/4 tomme NPT).

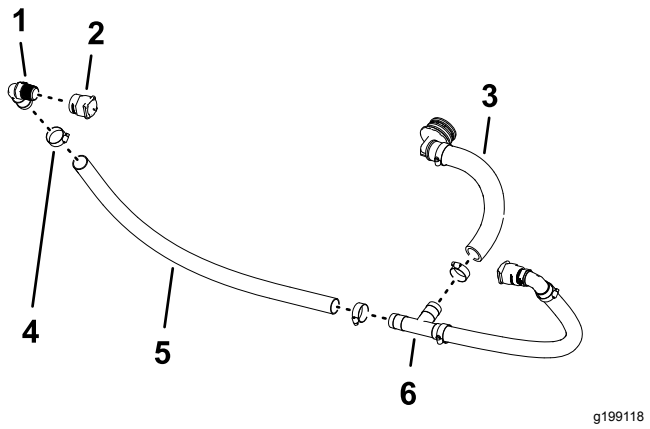

Figur 90

1. 90° kobling med mothaker (1 x 3/4 tomme NPT)
2. Hurtigkobling (sokkel – 3/4 tomme)
3. 90° kobling med mothaker og slangeenhet
4. Slangeklemme (3/4 x 1 1/5 tomme)
5. Slange (1 x 26 tommer)
6. T-stykke (1 x 1 x 1 tomme)

2. Monter hurtigkoblingen (sokkel – 3/4 tomme) på 90°-koblingen med mothaker (1 x 3/4 tomme NPT), som vist i Figur 90.
3. Monter 90°-koblingen med mothaker (1 x 3/4 tomme NPT) inn i slangen (1 x 26 tommer), og fest slangen til koblingen med en slangeklemme (Figur 90).
4. Koble den ledige enden av slangen til T-stykket som vist i Figur 90, og fest slangen til stykket med en slangeklemme.
5. Gjenta trinn 2 til4 for den andre 90°-koblingen med mothaker, hurtigkoblingen og slangen.
6. Monter 90°-koblingen med mothaker og slangeenheten på T-stykket, og fest slangen til stykket med en slangeklemme (Figur 90).

Montere avstengningsventilene til omløpsslangene

Maskiner med valgfritt håndholdt stav-sett eller elektrisk slangetrommelsett

1. Fjern de to holderne fra hurtigfrakoblingsniplene (Figur 91) som du monterte i Montere omløpsslangene (side 39).

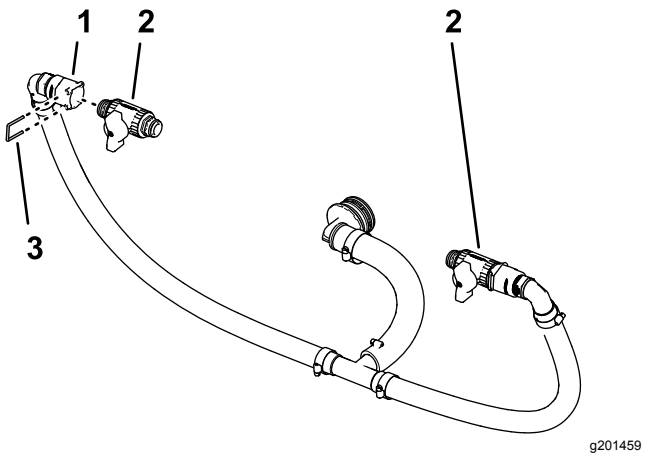

Figur 91

1. Hurtigskillekobling (sokkel)
2. Avstengingsventil
3. Holder

2. Monter avstengningsventilen i hurtigfrakoblingens sokkel (Figur 91).
3. Fest ventilen til koblingen med holderen som du fjernet i trinn 1.
4. Gjenta trinn 2 og 3 for den andre avstengningsventilen ved den andre hurtigfrakoblingens sokkel.

Montere omløpsslangene til tanken

1. Innrett omløpsslangeenheten til spredertanken (Figur 92).

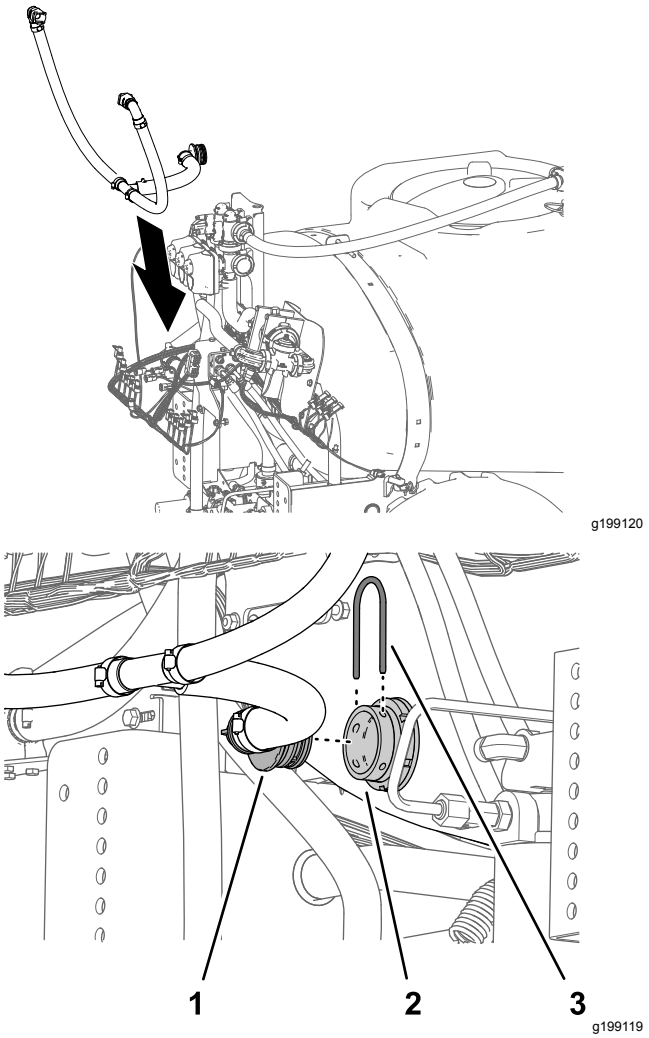

Figur 92

1. 90° kobling med mothaker
2. Skilleveggkobling (spredertank)
3. Holder

2. Monter 90°-koblingen med mothaker til skilleveggkoblingen på spredertanken, og fest koblingene med holderen du fjernet i trinn 2 av Fjerne seksjonsomløpsslangen (side 28).

18

Montere modifisert midtre sprederseksjon

Ingen deler er nødvendige

Prosedyre

Løfteutstyrets kapasitet: 55 kg

1. Bruk løfteutstyr med angitt løftekapasitet til å heve den midtre sprederseksjonen, og innrett hullene støttebraketten for sprederseksjonen (Figur 93) med hullene i monteringsplaten for maskinrammen som du identifiserte i trinn 3 av Fjerne den midtre sprederseksjonen (side 21).

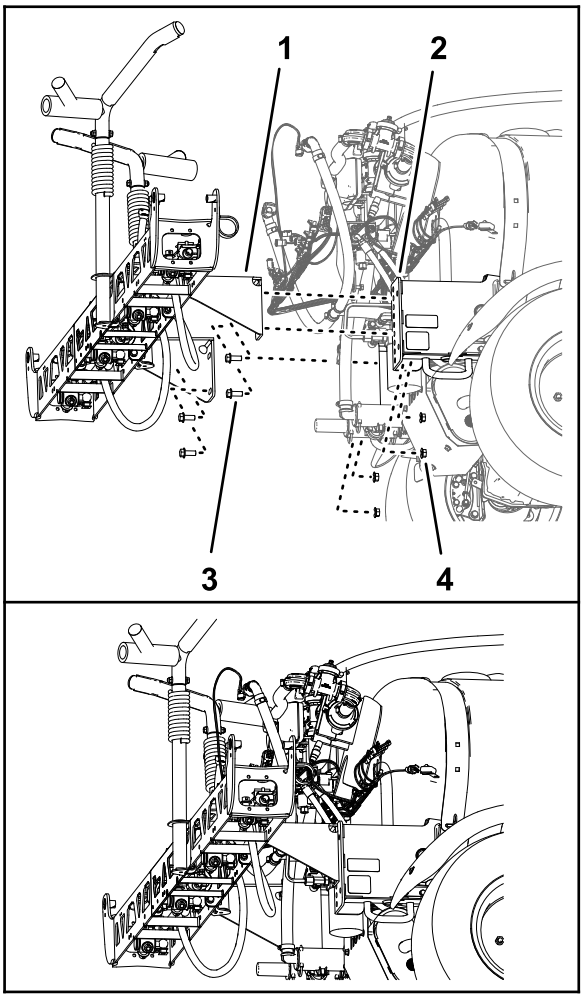

Figur 93

1. Støttebraketter (midtre sprederseksjon – spredersystem med ti ventiler)
2. Flenshodebolt (½ x 1¼ tomme)
3. Monteringskanal (maskinramme)
4. Flenslåsemutter (1/2 tomme)

2. Monter den midtre sprederseksjonen til monteringskanalene (Figur 93) med de fire flenshodeboltene (1/2 x 1 1/4 tomme) og fire flenslåsemutterne (1/2 tomme) som du fjernet i trinn 4 i Fjerne den midtre sprederseksjonen (side 21).
3. Stram mutterne og boltene til 91–113 N m.

19

Montere løftesylindermanifolden til sylinderfestet

Ingen deler er nødvendige

Prosedyre

1. Løsne løftemanifolden fra ventilfestebraketten.
2. Monter seksjonsløftemanifolden til sylinderfestet på følgende måte:
   - **For maskiner uten valgfritt ultrasonisk bom-nivelleringssett:**
     A. Rett inn hullene i støttebraketten for seksjonsløftemanifolden med hullene i sylinderfestet (Figur 94).

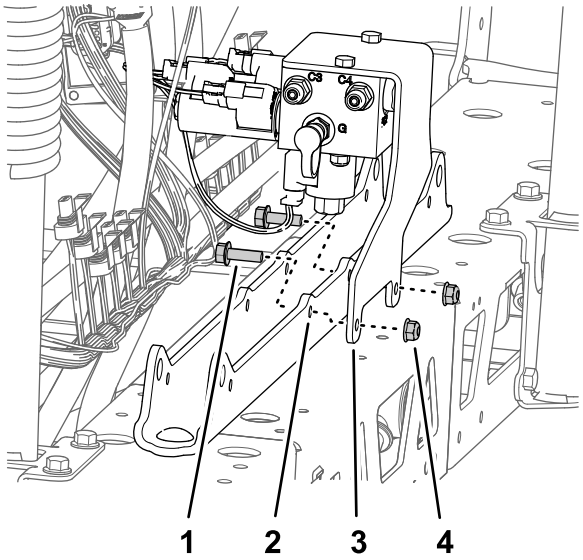

Figur 94

1. Flenshodebolt (5/16 x 1 tomme)
2. Sylinderfeste
3. Støttebrakett (seksjonsløftemanifold)
4. Flenslåsemutter (5/16 tomme)

     B. Monter støttebraketten til sylinderfestet (Figur 94) med de to flenshodeboltene (5/16 x 1 tomme) og flenslåsemutterne (5/16 tomme) som du fjernet i trinn 1 av Fjerne seksjonsløftemanifolden fra den midtre sprederseksjonen (side 21).

   - **For maskiner med valgfritt ultrasonisk bom-nivelleringssett:**
     A. Rett inn hullene i støttebraketten for seksjonsløftemanifolden og TEC-styrerbraketten med hullene i sylinderfestet

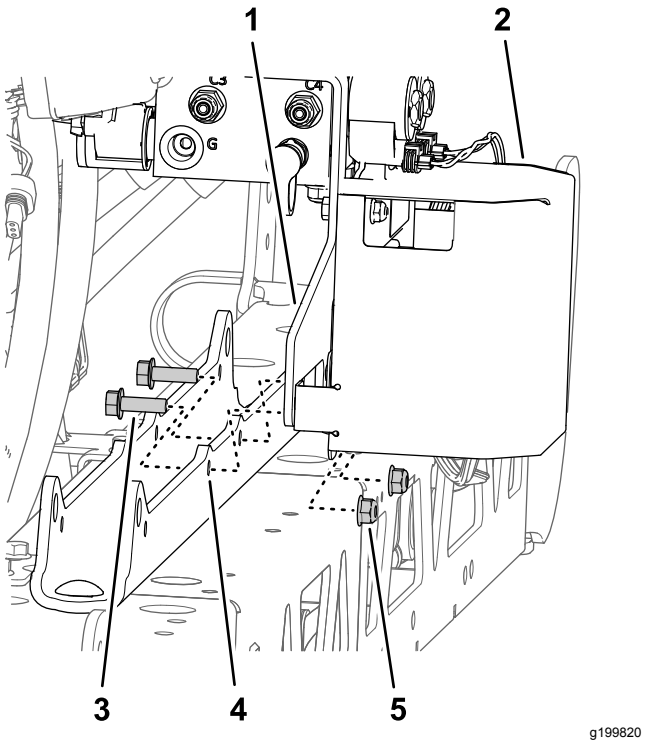

Figur 95

1. Støttebrakett (seksjonsløftemanifold)
2. TEC-styrerbrakett
3. Flenshodebolt (5/16 x 1 tomme)
4. Sylinderfeste
5. Flenslåsemutter (5/16 tomme)

     B. Monter støttebraketten og TEC-braketten til sylinderfestet (Figur 95) med de to flenshodeboltene (5/16 x 1 tomme) og flenslåsemutterne (5/16 tomme) som du fjernet i trinn 1 av Fjerne seksjonsløftemanifolden fra den midtre sprederseksjonen (side 21).
3. Stram boltene og mutterne til 1978 til 2542 Ncm.

20

Montere ventilfestet og sprederventilene

Deler som er nødvendige for dette trinnet:

1	Ventilfeste og sprederventilenhet
3	Bolt (4 x 10 mm)
1	ASC 10-sprederkontroller
3	Flenslåsemutter (4 mm)
2	Lokk (hurtigfrakoblingsnippel)
8	Flenshodebolter (5/16 x 3/4 tomme)
8	Flenslåsemuttere (5/16 tomme)
1	Slangeklemme
1	Skyvefeste (kabelfeste)
3	Skyvefeste (kontaktforankring)

Montere sprederkontrolleren på ventilfestet

1. Innrett ASC 10-sprederkontrolleren mot forsiden av ventilfestet med kontakten med fire pinner vendt utover (Figur 96).

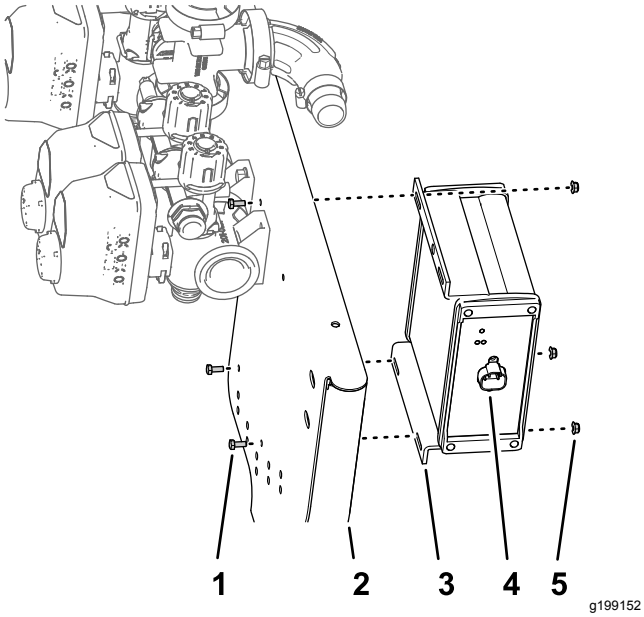

Figur 96

1. Bolt (4 x 10 mm)
2. Ventilfeste for ti ventiler
3. ASC 10-sprederkontroller
4. Kontakt med fire pinner
5. Flenslåsemutter (4 mm)

2. Monter sprederkontrolleren til ventilfestet (Figur 96) med fire bolter (3 x 10 mm) og fire flenslåsemuttere (3 mm).

   Merk: Ikke bruk det øvre, utvendige hullet i ASC 10-sprederkontrolleren.

3. Stram boltene og låsemutterne til 234–286 N·cm.

Plassering av omløpsventilene – maskiner med valgfritt håndholdt stav-sett eller elektrisk slangetrommelsett

1. Fjern holderne som fester ventilaktuatorene for dyseventil 1 til 7 (Figur 97).

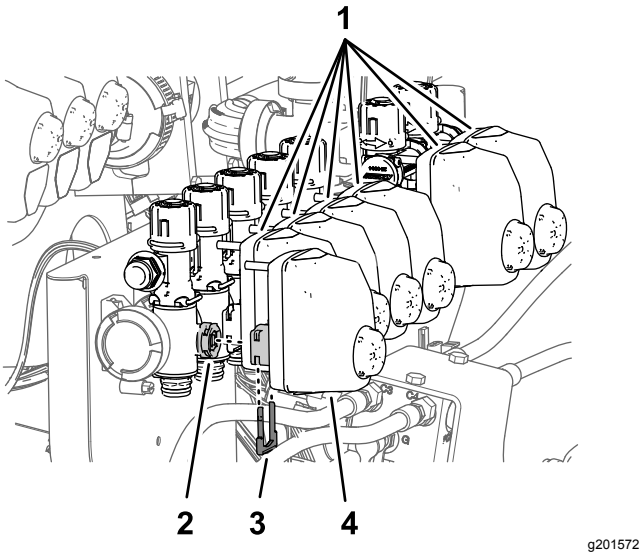

Figur 97

1. Ventilaktuatorer (dyseventil 2 til 7)
2. Ventilstamme (dyseventil 1)
3. Holder
4. Ventilaktuator (dyseventilene 1)

2. Fjern ventilaktuatorene fra dyseventil 1 til 7 (Figur 97).
3. Fjern holderne som fester pluggene til soklene på hurtigfrakoblingen på dyseventil 5 og dyseventil 6, og fjern pluggene (Figur 98).

   Merk: Du trenger ikke lenger pluggene. Ta vare på holderne for montering i Montere seksjonsomløpsslangene – maskiner med valgfritt håndholdt stav-sett eller elektrisk slangetrommelsett (side 47).

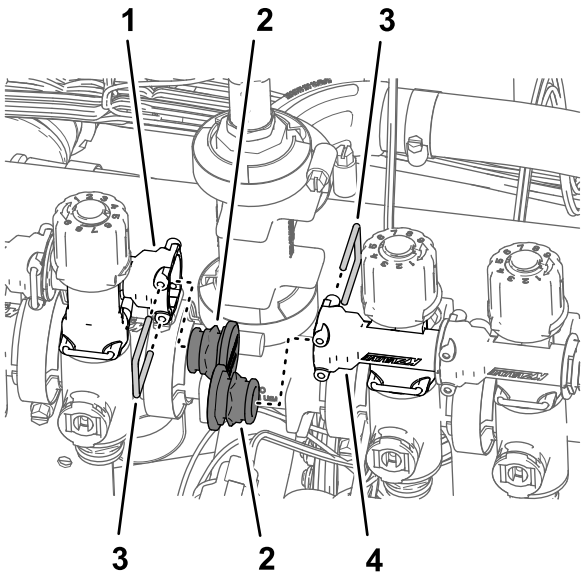

g201570

Figur 98

1. Hurtigfrakoblingsnippel – sokkel (omløpsventil for dyseventil 5)
2. Lokk (hurtigfrakoblingsnippel)
3. Holder
4. Hurtigfrakoblingsnippel – sokkel (omløpsventil for dyseventil 6)

4. Fjern holderne som fester omløpsventilene til dyseventil 1 til 7 (Figur 99).

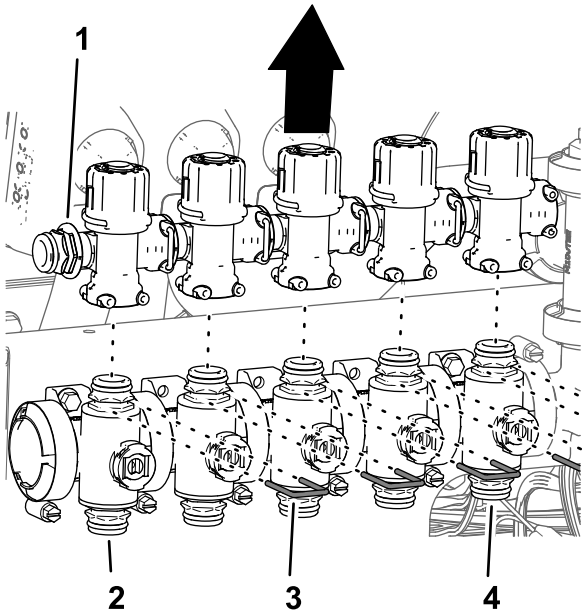

g201568

Figur 99

1. Hurtigfrakoblingsnippel – plugg
2. Dyseventil 1
3. Holder
4. Dyseventil 5

5. Løft omløpsventilene fra dyseventil 1 til 5 (Figur 99).

6. Roter omløpsventilene 180°, og monter dem på hurtigfrakoblingsniplene til seksjonsventilene (Figur 100).

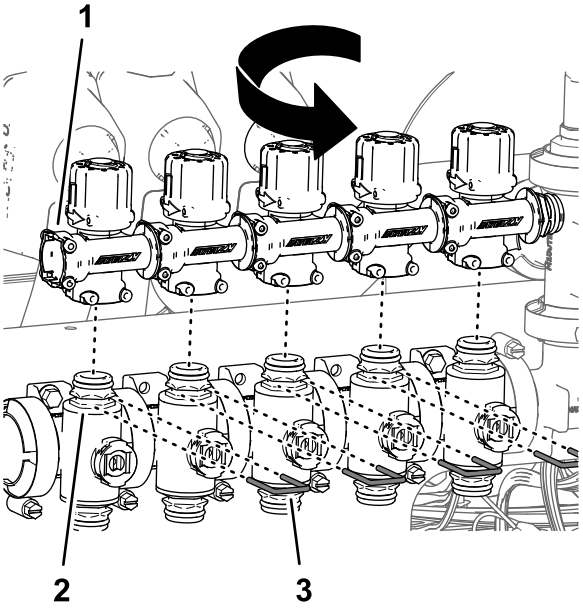

g201573

Figur 100

1. Hurtigfrakoblingsnippel – sokkel (innrett utover)
2. Dyseventil 1
3. Holder

7. Fest omløpsventilene på seksjonsventilene med holderne (Figur 100) som du fjernet i trinn 4.
8. Gjenta trinn 5 til 7 for omløpsventilene for dyseventil 6 og dyseventil 7 (Figur 101).

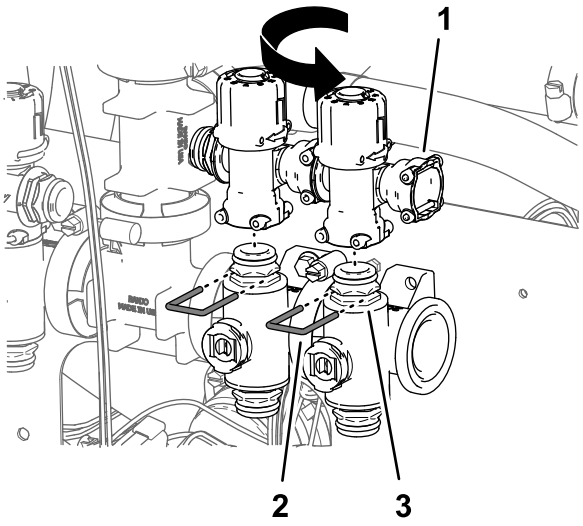

g201625

Figur 101

1. Hurtigfrakoblingsnippel – sokkel (innrett utover)
2. Holder
3. Dyseventil 7

9. Monter lokkene på hurtigfrakoblingsniplene for omløpsventilene for dyseventil 5 og dyseventil

6 med holderne som følger med lokkene (Figur 100).

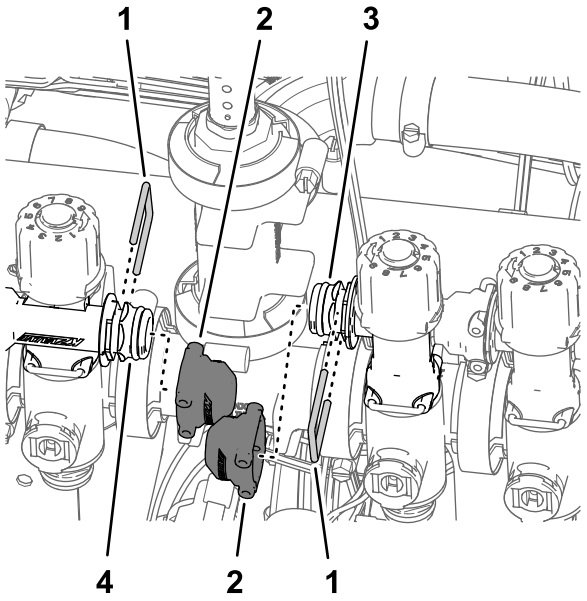

g201567

Figur 102

1. Holder
2. Lokk (hurtigfrakoblingsnippel)
3. Hurtigfrakoblingsnippel – plugg (omløpsventil for dyseventil 5)
4. Hurtigfrakoblingsnippel – plugg (omløpsventil for dyseventil 6)

10. Monter ventilaktuatorene på dyseventil 1 til 7 (Figur 97) med holderne som du fjernet i trinn 1.

Montere de tre seksjonsventilene til ventilfestet

1. Monter de tre seksjonsventilene (Figur 103) som du fjernet i trinn 8 av Fjerne seksjonsventilene fra manifoldfestet (side 30), på flensen til ventil 7 på sprederventilenheten med flensklemmen og pakningen som du fjernet i trinn 4 av 13 Fjerne bomseksjonsventilene (side 28).

   Viktig: **Venstre, midtre og høyre seksjonsventiler identifiseres i GeoLink-spredersystemet som følger: venstre seksjonsventil – dyseventil 8, midtre seksjonsventil – dyseventil 9, høyre seksjonsventil – dyseventil 10.**

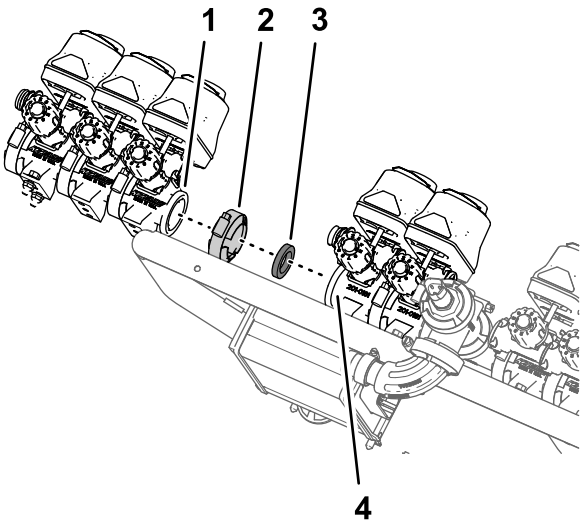

g199387

Figur 103

1. Flens – seksjonsventil (venstre sprederseksjon – dyseventil 8)
2. Flensklemme
3. Pakning
4. Flens – dyseventil 7 (GeoLink-sprederventilenhet)

2. Fest sokkelen på hurtigskillekoblingen for omløpsventilen på dyseventil 8 til hurtigskillekoblingen for omløpsventilen på dyseventil 7 med holderen du fjernet i trinn 8 av Fjerne seksjonsventilene fra manifoldfestet (side 30).

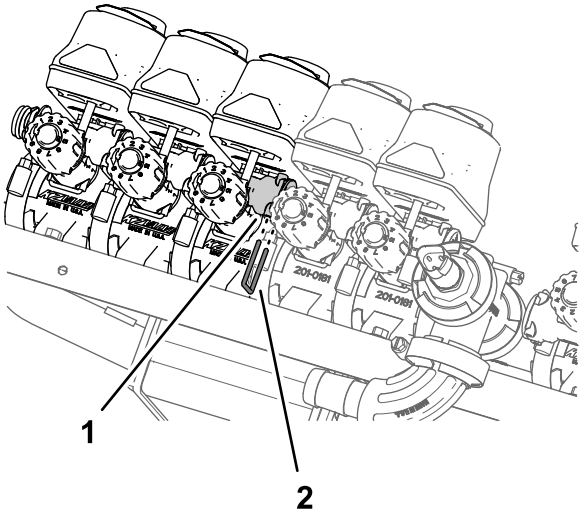

g199386

Figur 104

1. Hurtigskillekobling (sokkel – omløpsventil)
2. Holder

3. Monter dyseventil 10 til ventilfestet (Figur 105 eller Figur 106) med de to flenshodeboltene (1/4 x 3/4 tomme) og to låsemutterne (1/4 tomme) som du fjernet i trinn 2 av Fjerne seksjonsventilene fra manifoldfestet (side 30).

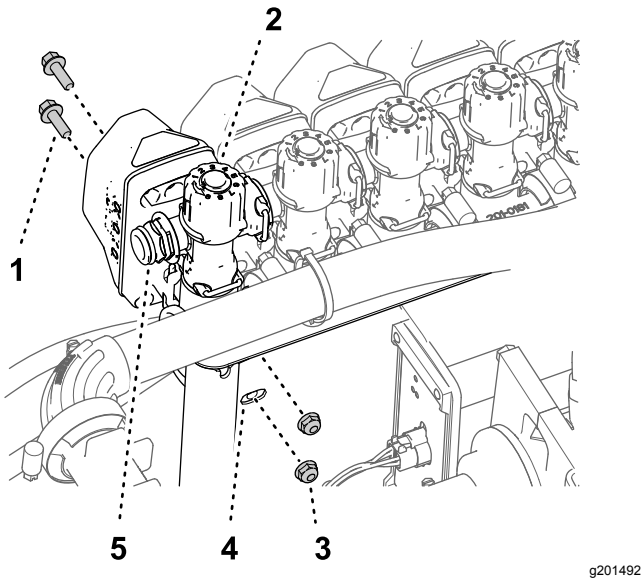

Figur 105

Maskiner uten håndsprederstavsett eller elektrisk slangetrommelsett

1. Flenshodebolt (1/4 x 3/4 tomme)
2. Dyseventil 10
3. Låsemutter (1/4 tomme)
4. Ventilfeste
5. Hurtigfrakoblingsnippel (plugg)

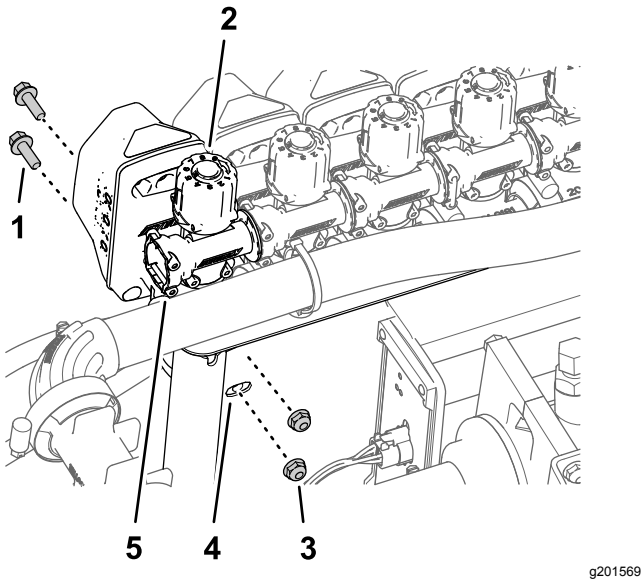

Figur 106

Maskiner med håndsprederstavsett eller elektrisk slangetrommelsett

1. Flenshodebolt (1/4 x 3/4 tomme)
2. Dyseventil 10
3. Låsemutter (1/4 tomme)
4. Ventilfeste
5. Hurtigfrakoblingsnippel (sokkel)

4. Stram flenshodeboltene og låsemutterne til 1017 til 1243 Ncm.

Montere ventilfeste og sprederventilenhet på maskinen

Løfteutstyrets kapasitet: 23 kg

1. Bruk løfteutstyr med den angitte kapasiteten til å støtte opp ventilfeste- og sprederventilenheten, og innrette den over den midtre sprederseksjonen (Figur 107).

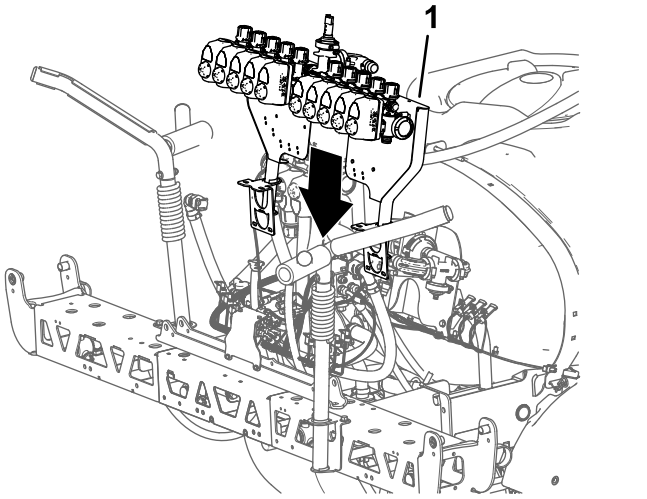

Figur 107

1. Ventilfeste og sprederventilenhet

2. Rett inn hullene på monteringsbraketten for ventilfestet med hullene i støtterammen for midtre sprederseksjon (Figur 108).

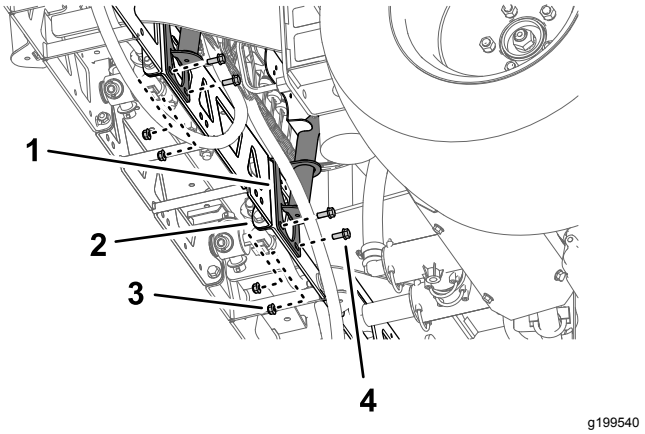

Figur 108

1. Brakett (ventilfeste)
2. Støtteramme (midtre sprederseksjon)
3. Flenslåsemutter (5/16 tomme)
4. Flenshodeskrue (5/16 x 3/4 tomme)

3. Monter ventilfestet til støtterammen (Figur 108 og Figur 109) med fire bolter (5/16 x 3/4 tomme) og fire flenslåsemuttere (5/16 tomme).

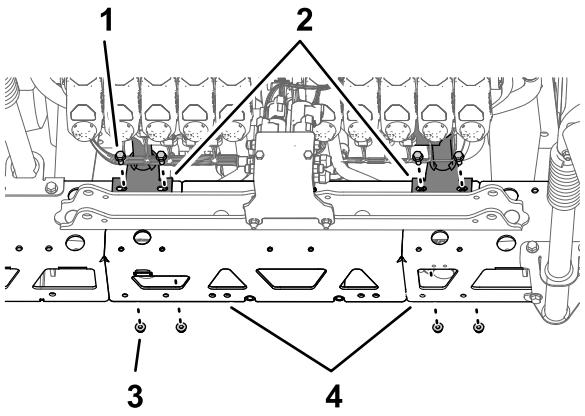

g199541

Figur 109

1. Flenshodeskrue (5/16 x 3/4 tomme)
2. Brakett (ventilfeste)
3. Flenslåsemutter (5/16 tomme)
4. Støtteramme (midtre sprederseksjon)

4. Gjenta trinn 2 til og med 3 for den andre festebraketten for ventilfestet på den andre støtterammen.
5. Stram flenshodeboltene og flenslåsemutterne til 19,78 til 25,42 N·m.

Montere slangen på sprederventilmanifolden

1. Monter slangen (1 x 16 tommer) over 90°-flenskoblingen (1 tomme), som vist i Figur 110.

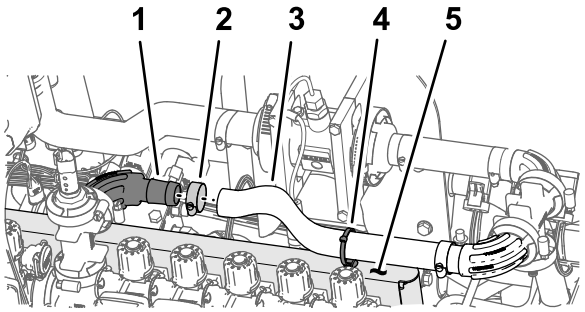

g199542

Figur 110

1. 90°-flenskobling (1 tomme)
2. Slangeklemme
3. Slange (1 x 16 tommer)
4. Skyvefeste (kabelfeste)
5. Ventilfeste

2. Fest slangen til flenskoblingen med en slangeklemme (Figur 110).
3. Monter kabelfestet/skyvefestet inn i hullet øverst på ventilfestet, som vist i Figur 110.
4. Fest kabelfestet/skyvefestet (Figur 110) rundt slangen (1 x 16 tommer).

Montere seksjonsomløpsslangene – maskiner uten valgfritt håndholdt stav-sett eller elektrisk slangetrommelsett

1. Fjern holderne fra soklene på hurtigkoblingene som du monterte på omløpsslangene i trinn 2 av Montere omløpsslangene (side 39).
2. Monter hurtigkoblingen på omløpsslangen til hurtigfrakoblingsnippelen på omløpsventilen ved dyseventil 10 (Figur 111).

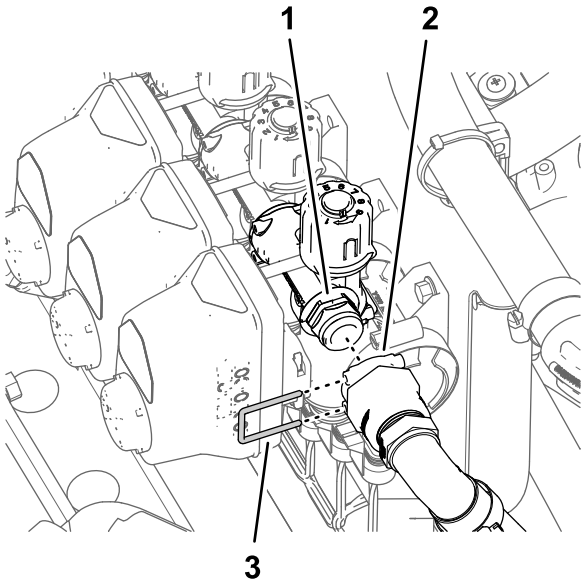

g199847

Figur 111

1. Hurtigfrakoblingsnippel (omløpsventil)
2. Sokler – hurtigkoblinger
3. Holder

3. Fest hurtigfrakoblingsniplene for omløpsslangen og omløpsventilen med holderen (Figur 111).
4. Gjenta trinn 1 til 3 for hurtigfrakoblingsniplene ved dyseventil 1.

Montere seksjonsomløpsslangene – maskiner med valgfritt håndholdt stav-sett eller elektrisk slangetrommelsett

1. Monter hurtigfrakoblingsnippelen for omløpsavstengingsventilen med hurtigfrakoblingsnippelen (sokkel) for omløpsventilen (Figur 112).

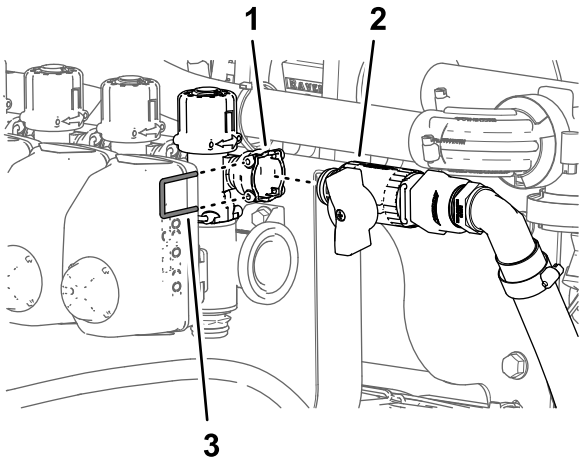

g201699

Figur 112

1. Hurtigkobling – sokkel (dyseventil 10)
2. Avstengingsventil (håndholdt stav-sett eller elektrisk slangetrommelsett)
3. Holder

2. Fest hurtigfrakoblingsniplene for omløpsavstengingsventilen og omløpsventilen med holderen (Figur 112) som du fjernet i trinn 3 av Plassering av omløpsventilene – maskiner med valgfritt håndholdt stav-sett eller elektrisk slangetrommelsett (side 43).
3. Gjenta trinn 1 og 2 for omløpsavstengingsventilen og omløpsventilen på den andre siden av maskinen.

Montere de elektriske kontaktene for dyseventilene

1. Monter skyvefestenes kontaktforankringer i hullene i ventilfestet (Figur 113).

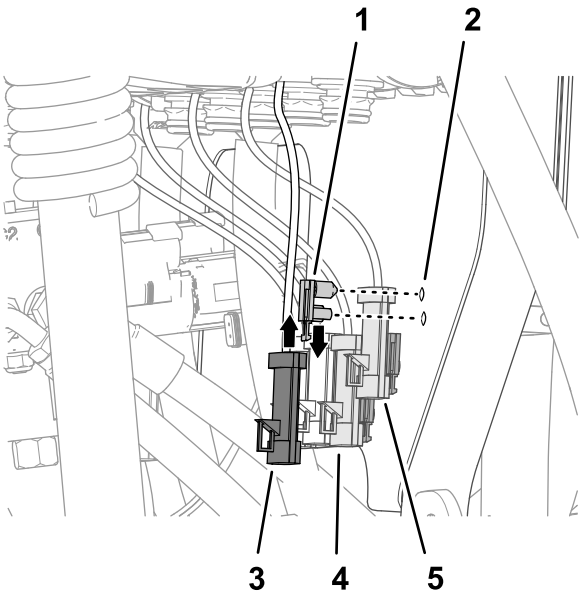

g199981

Figur 113

1. Skyvefeste (kontaktforankring)
2. Ventilfeste
3. Kontakt med tre pinner (ventilaktuator – posisjon 10)
4. Kontakt med tre pinner (ventilaktuator – posisjon 8)
5. Kontakt med tre pinner (ventilaktuator – posisjon 9)

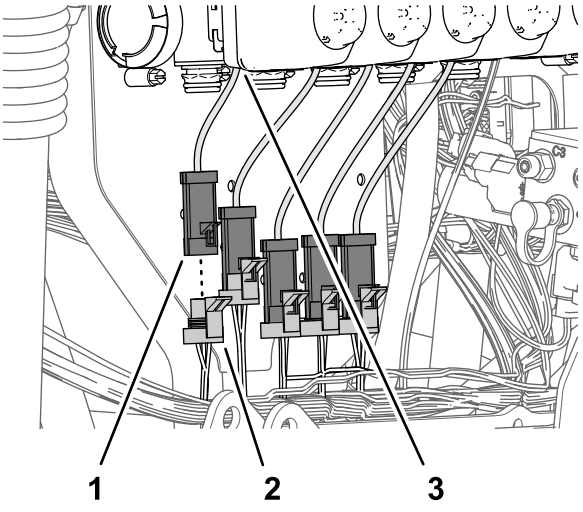

g199980

Figur 114

1. Kontakt med tre pinner (ventilaktuator – posisjon 1)
2. kontakt med tre sokler – 89 cm forgrening av settets ledningssats (DYSEVENTIL 1)
3. Ventilaktuator (posisjon 1)

2. Koble kontakten med tre sokler (Figur 114) på den 89 cm lange forgreningen av settets ledningssats merket DYSEVENTIL 1) i kontakten

med tre pinner på ventilaktuatoren lengst til venstre (posisjon 1).

Merk: Ventilaktuatorposisjon 1 til 10 er oppstilt fra venstre til høyre når du står bak maskinen.

3. Koble kontakten med tre sokler (Figur 114) på den 89 cm lange forgreningen av settets ledningssats merket DYSEVENTIL 2) i kontakten med tre pinner på ventilaktuatoren (posisjon 2).
4. Koble de gjenstående kontaktene med tre sokler på den 89 cm lange forgreningen av settets ledningssats i kontaktene med tre pinner på ventilaktuatorene (Figur 114).

Merk: Påse at kontakten med tre sokler er koblet til samsvarende ventilaktuatorposisjon.

21

Montere bomløftsylinderne

Deler som er nødvendige for dette trinnet:

4	Hydraulikkslange (1/4 x 24-3/4 tomme)

Montere løftesylinderne

1. Innrett den faste enden av løftesylinderen som du fjernet i trinn 3 av Fjerne løftesylinderne (side 19), med hullet på 16 mm i sylinderfestet (Figur 115).

   Merk: Påse at utvidelses- og tilbaketrekkingsportene for sylinderen er innrettet med hverandre.

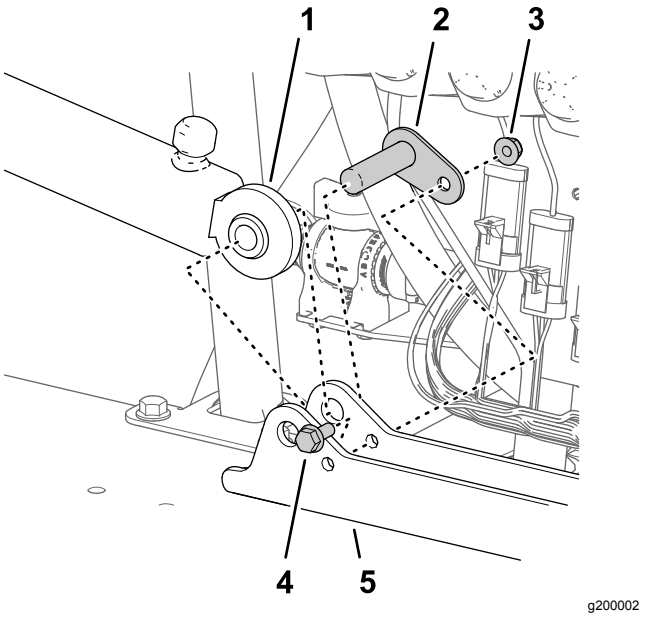

Figur 115

1. Løftesylinder (fast ende)
2. Svingbolt
3. Flenslåsemutter (5/16 tomme)
4. Flenshodebolt (5/16 x 3/4 tomme)
5. Sylinderfeste

2. Monter sylinderen til sylinderfestet med svingbolten, flenshodebolten og flensmutteren (Figur 115).
3. Stram bolten og mutteren til 1978 til 2542 N·cm.
4. Gjenta trinn 1 til og med 3 for den andre løftesylinderen på den andre siden av sylinderfestet.

Montere løftesylinderslangene

1. Monter en ny hydraulikkslange (1/4 x 24-3/4 tomme) mellom utvidelsesporten på venstre løftesylinder og port C3 på bomløftemanifolden (Figur 116).

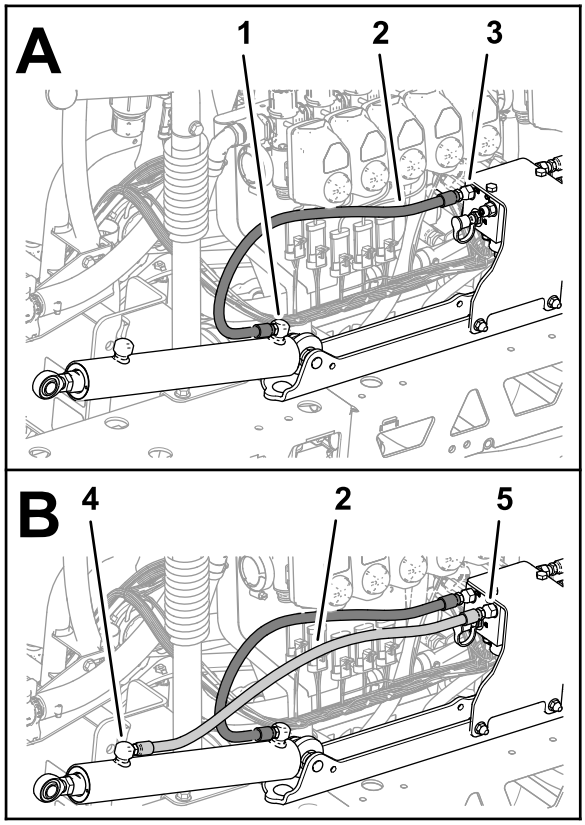

g200075

Figur 116

1. Utvidelsesport (venstre bomløftesylinder)
2. Hydraulikkslange (1/4 x 24-3/4 tomme)
3. Port C3 (bomløftmanifold)
4. Tilbaketrekkingsport (venstre bomløftesylinder)
5. Port C4 (bomløftmanifold)

2. Monter en ny hydraulikkslange (1/4 tomme x 24-3/4 tomme) mellom tilbaketrekkingsporten på venstre løftesylinder og port C4 på bomløftemanifolden (Figur 116).
3. Monter en ny hydraulikkslange (1/4 tomme x 24-3/4 tomme) mellom utvidelsesporten på høyre løftesylinder og port C1 på bomløftemanifolden (Figur 117).

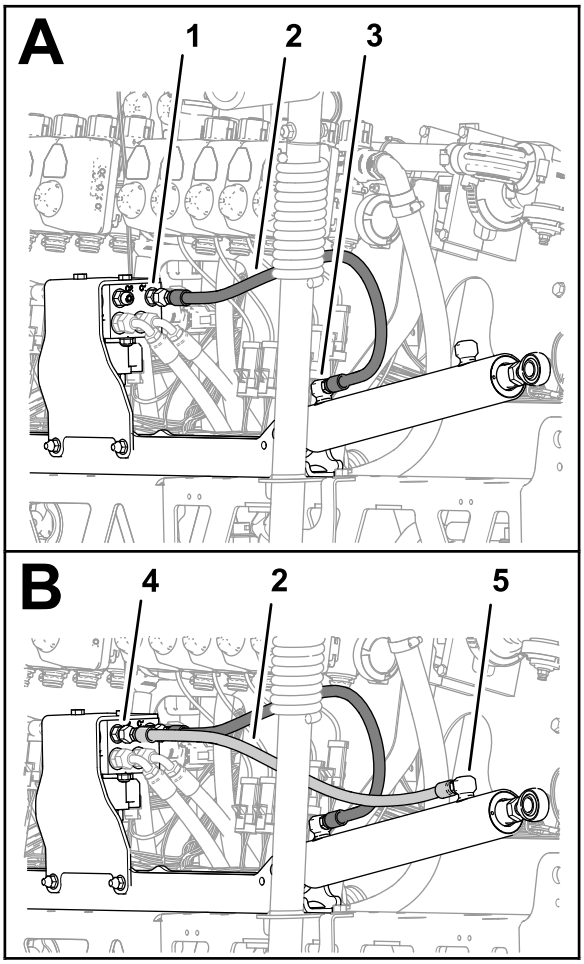

g200076

Figur 117

1. Port C1 (bomløftmanifold)
2. Hydraulikkslange (1/4 tomme x 24-3/4 tomme)
3. Utvidelsesport (høyre bomløftesylinder)
4. Port C2 (bomløftmanifold)
5. Tilbaketrekkingsport (høyre bomløftesylinder)

4. Monter en ny hydraulikkslange (1/4 x 24-3/4 tomme) mellom tilbaketrekkingsporten på høyre løftesylinder og port C2 på bomløftemanifolden (Figur 117).
5. Stram slangekoblingene ved utvidelses- og tilbaketrekkingsportene for løftesylinderne (Figur 116 og Figur 117) til 21–26 N·m.
6. Stram svingmutterne for slangene ved bomløftmanifolden (Figur 116 og Figur 117) til 24–30 N·m.

22

Montere de ytre sprederseksjonene

Deler som er nødvendige for dette trinnet:

4	Nylonflensbøssing
1	Kabelfeste
1	Forsyningsslangeenhet 188 cm
1	Forsyningsslangeenhet 234 cm
1	Forsyningsslangeenhet 279 cm

Fjerne sprederdysene fra de ytre sprederseksjonene

1. Kutt slangen mellom to sprederdyser (Figur 118).

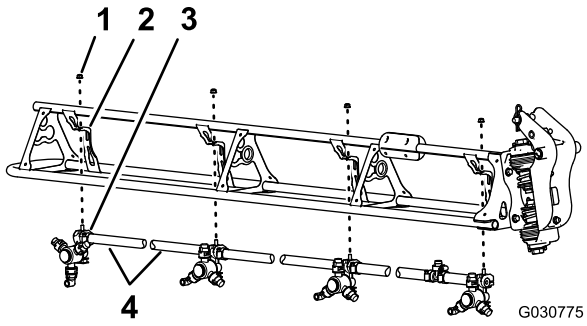

Figur 118

1. Flenslåsemutter (5/16 tomme)
2. Dysestøtte
3. Sprederdyse
4. Slange (3/4 tommes indre diameter)

2. Fjern flenslåsemutteren (5/16 tomme) som fester sprederdysen til dysestøtten (Figur 118).
3. Gjenta trinn 2 og 1 for de tre andre dysene.

   Merk: Ta vare på flenslåsemutteren og sprederdysen for montering i Montere sprederdysene på de ytre sprederseksjonene (side 57).

   Merk: Kast slangene, klemmene og T-koblingen som du fjernet fra maskinen.
4. Gjenta trinn 2 til 3 på den andre ytre sprederseksjonen.
5. Bruk de åtte sprederdysene du fjernet i trinn 1, og fjern skruene i rustfritt stål (nr. 12 x 1-1/4 tomme) som fester den øvre klemmehalvdelen og slangeskaftet med mothake på én eller begge sider (19 mm) i kroppen på hver sprederdyse, og fjern slangeskaftene med mothake (Figur 119).

   Merk: Sekskantbolten (5/16 x 3/4 tomme – rustfritt stål) skiller seg fra den øvre klemmehalvdelen når du åpner klemmen. Ta vare på bolten for montering.

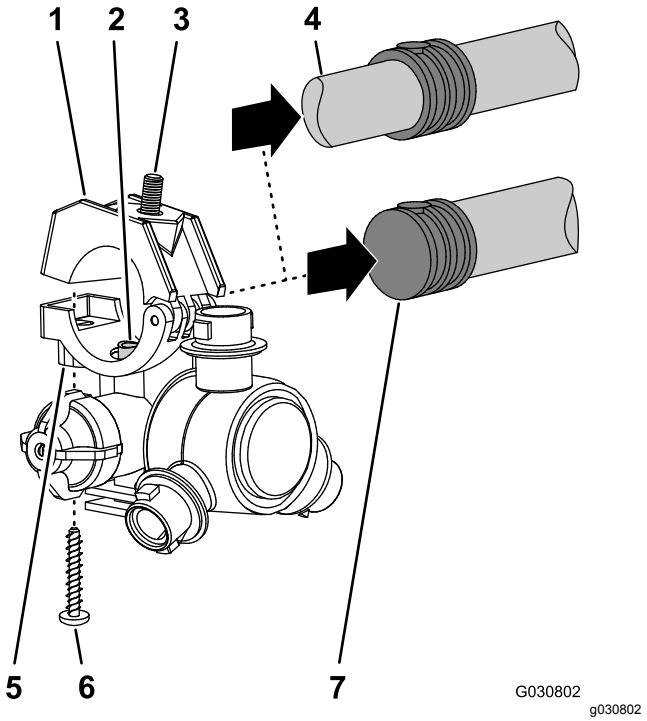

Figur 119

1. Øvre klemmehalvdel
2. Overføringsrør
3. Sekskantbolt (5/16 x 3/4 tomme – rustfritt stål)
4. Slangeskaft med mothake på begge sider (3/4 tommes slange)
5. Sprederdyseenhet
6. Skrue i rustfritt stål (nr. 12 x 1-1/4 tomme)
7. Slangeskaft med mothake på én side (3/4 tommes slange)

Montere de ytre sprederseksjonene på maskinen

Løfteutstyrets kapasitet: 91 kg

1. Støtt opp den ytre bomseksjonen med løfteutstyr med den angitte kapasiteten.
2. Før en nylonflensbøssing inn i hullet på 31,8 mm på hver side av svingkoblingen (Figur 120).

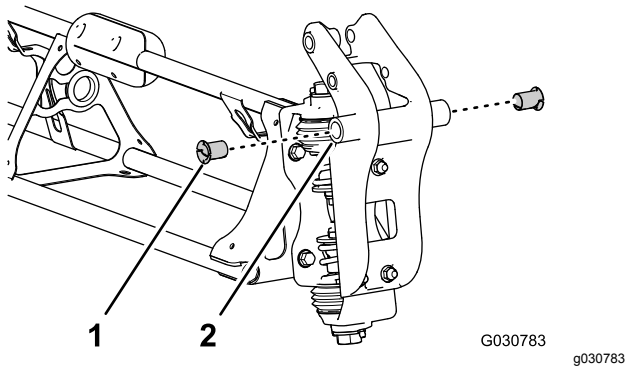

Figur 120

1. Nylonflensbøssing
2. Svingkobling (ytre spredersekSjon)

3. Rett inn hylsene i svingkoblingen med hullene i flensene på svingbraketten i enden av den midtre spredersekSjonen (Figur 121).

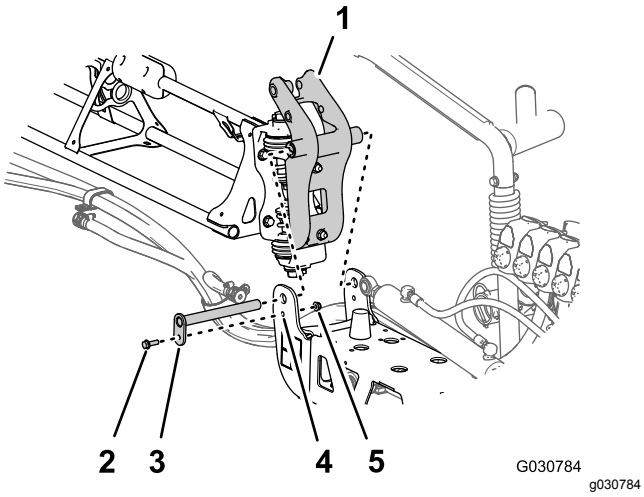

Figur 121

1. Svingkobling (ytre spredersekSjon)
2. Flensskrue (5/16 x 1 tomme)
3. Svingbolt
4. Svingbrakett (ytre spredersekSjon)
5. Flenslåsemutter (5/16 tomme)

4. Monter svingkoblingen til svingbraketten med svingbolten, flensbolten (5/16 x 1 tomme) og flenslåsemutteren (5/16 tomme) som du fjernet i trinn 2 i Fjerne de ytre spredersekSjonene (side 20).
5. Stram bolten og mutteren til 1978–2542 Ncm.
6. Rett inn stangenden på løftesylinderen med hullet på 25 mm i hornet på svingkoblingen (Figur 122).

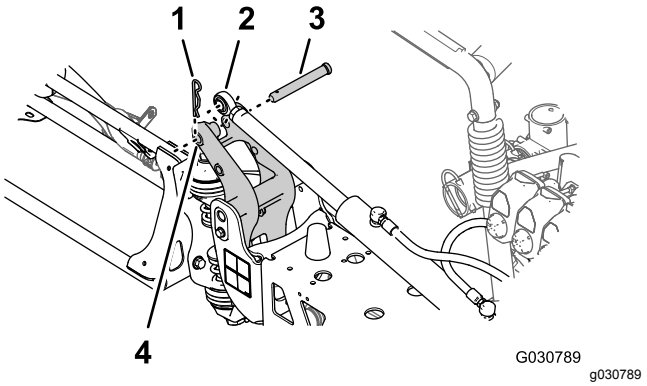

Figur 122

1. Hårnål
2. Stangende (løftesylinder)
3. Splittpinne
4. 25 mm hull – hornet på svingkoblingen

7. Fest løftesylinderen til svingkoblingen med splittpinnen og hårnålssplintpinnen (Figur 122) du fjernet i trinn 2 i Fjerne løftesylinderne (side 19).
8. Gjenta trinn 1 til 7 for den ytre spredersekSjonen på den andre siden av maskinen.

23

Montere sprederdyseslangene

Deler som er nødvendige for dette trinnet:

2	Forsyningsslange 279 cm
2	Forsyningsslange 234 cm
4	Forsyningsslange 188 cm
2	Forsyningsslange 81 cm

Identifisere sprederdyseslangestillingene

Identifiser forsyningsslangene etter lengden (Figur 123) for hver av sprederdysestillingene som følger:

Tabell for sprederdyseslangestilling

Sprederdysestillinger – venstre sprederseksjon	**Sprederdysestillinger – midtre sprederseksjon**	**Sprederdysestillinger – høyre sprederseksjon**
Sprederdyse 1 (dyseventil 1) – forsyningsslange 279 cm	Sprederdyse 5 og 6 (dyseventil 5) – forsyningsslange 81 cm med to delslanger	Sprederdyse 9 (dyseventil 7) – forsyningsslange 188 cm
Sprederdyse 2 (dyseventil 2) – forsyningsslange 234 cm	Sprederdyse 7 og 8 (dyseventil 6) – forsyningsslange 81 cm med to delslanger	Sprederdyse 10 (dyseventil 8) – forsyningsslange 188 cm
Sprederdyse 3 (dyseventil 3) – forsyningsslange 188 cm		Sprederdyse 11 (dyseventil 9) – forsyningsslange 234 cm
Sprederdyse 4 (dyseventil 4) – forsyningsslange 188 cm		Sprederdyse 12 (dyseventil 10) – forsyningsslange 279 cm

Merk: Se Figur 124 i Montere slangene til dyseventil 1 til og med 4 (side 55), Figur 125 i Montere slangene til dyseventil 5 og 6 (side 55) og Figur 126 i Montere slangene til dyseventil 7 til 10 (side 56) for dyseventilstillinger.

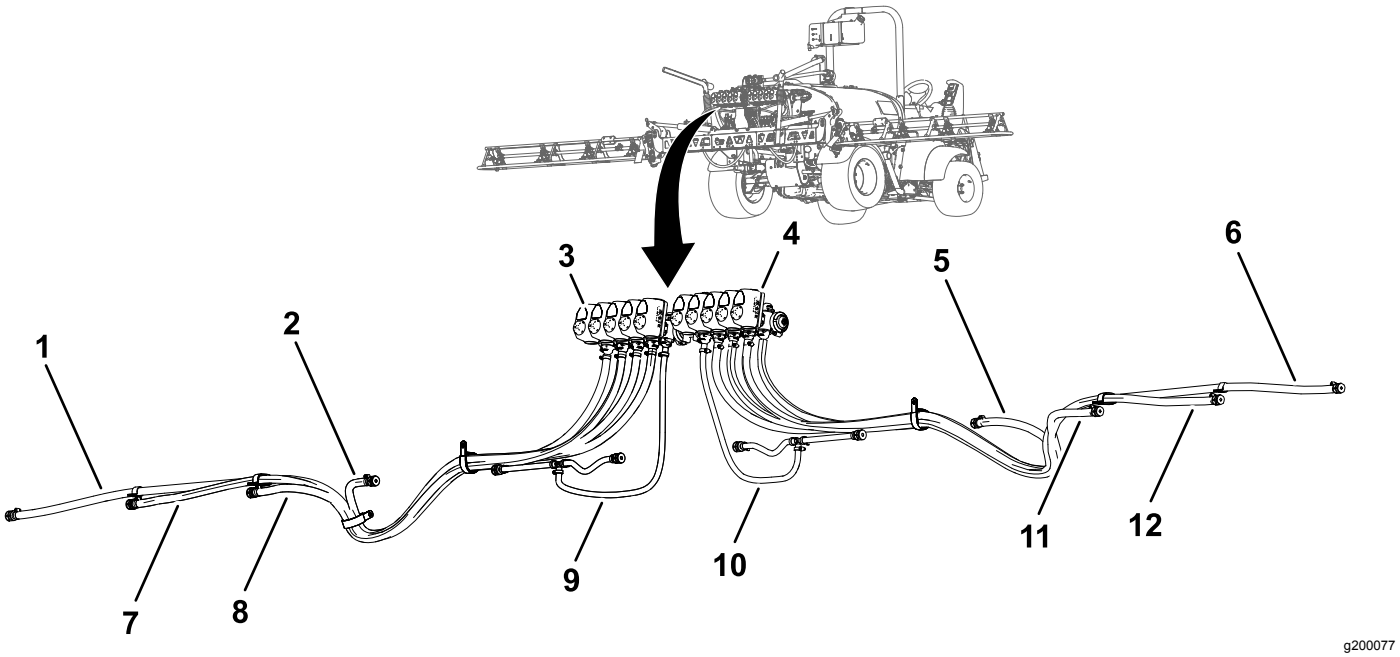

Figur 123

1. Forsyningsslange 279 cm – sprederdyse 1
2. Forsyningsslange 188 cm – sprederdyse 4
3. Dyseventil 1
4. Dyseventil 10
5. Forsyningsslange 188 cm – sprederdyse 9
6. Forsyningsslange 279 cm – sprederdyse 12
7. Forsyningsslange 234 cm – sprederdyse 2
8. Forsyningsslange 188 cm – sprederdyse 3
9. Forsyningsslange 81 cm – sprederdyse 5 og 6
10. Forsyningsslange 81 cm – sprederdyse 7 og 8
11. Forsyningsslange 188 cm – sprederdyse 10
12. Forsyningsslange 234 cm – sprederdyse 11

Montere slangene til dyseventil 1 til og med 4

1. Monter den rette koblingen med mothaker på en forsyningsslange på 279 cm på koblingen på dyseventil 1 (Figur 124).

   Merk: Påse at koblingen med mothaker er helt fast på koblingen.

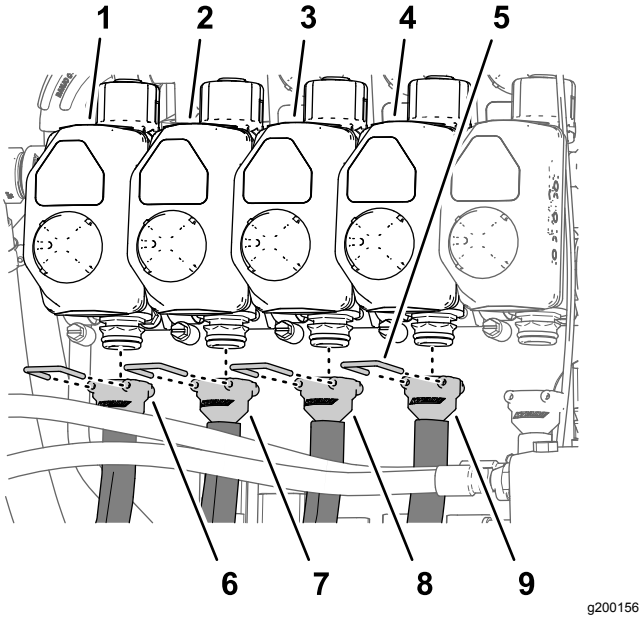

Figur 124

1. Dyseventil 1
2. Dyseventil 2
3. Dyseventil 3
4. Dyseventil 4
5. Holder
6. Forsyningsslange 279 cm
7. Forsyningsslange 234 cm
8. Forsyningsslange 188 cm
9. Forsyningsslange 188 cm

2. Fest koblingen med mothaker til koblingen med en holder (Figur 124).
3. Monter den rette koblingen med mothaker på en forsyningsslange på 234 cm på koblingen på dyseventil 2 (Figur 124).

   Merk: Påse at koblingen med mothaker er helt fast på koblingen.
4. Fest koblingen med mothaker til koblingen med en holder (Figur 124).
5. Monter den rette koblingen med mothaker på en forsyningsslange på 188 cm på koblingen på dyseventil 3 (Figur 124).

   Merk: Påse at koblingen med mothaker er helt fast på koblingen.
6. Fest koblingen med mothaker til koblingen med en holder (Figur 124).
7. Monter den rette koblingen med mothaker på en forsyningsslange på 188 cm på koblingen på dyseventil 4 (Figur 124).

   Merk: Påse at koblingen med mothaker er helt fast på koblingen.
8. Fest koblingen med mothaker til koblingen med en holder (Figur 124).

Montere slangene til dyseventil 5 og 6

Merk: Forsyningsslangeenhet 81 cm har et T-stykke med to delslanger og to slangeskaft med mothake på én side.

1. Monter den rette koblingen med mothaker på en forsyningsslange på 81 cm på koblingen på dyseventil 5 (Figur 125).

   Merk: Påse at koblingen med mothaker er helt fast på koblingen.

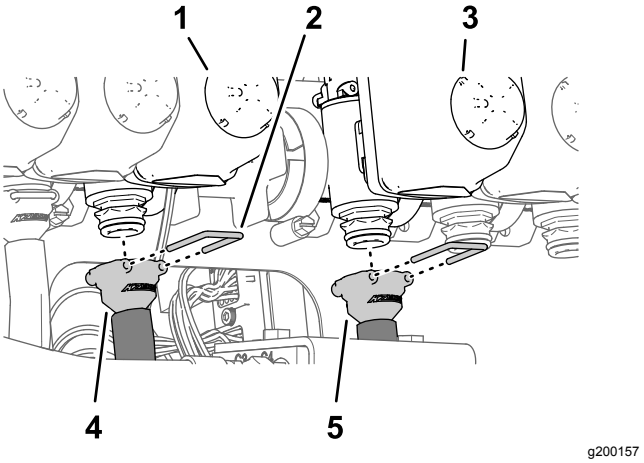

Figur 125

1. Dyseventil 5
2. Holder
3. Dyseventil 6
4. Forsyningsslange 81 cm
5. Forsyningsslange 81 cm

2. Fest koblingen med mothaker til koblingen med en holder (Figur 125).
3. Monter den rette koblingen med mothaker på en forsyningsslange på 81 cm på koblingen på dyseventil 6 (Figur 125).

   Merk: Påse at koblingen med mothaker er helt fast på koblingen.
4. Fest koblingen med mothaker til koblingen med en holder (Figur 125).

Montere slangene til dyseventil 7 til 10

1. Monter den rette koblingen med mothaker på en forsyningsslange på 188 cm på koblingen på dyseventil 7 (Figur 126).

   Merk: Påse at koblingen med mothaker er helt fast på koblingen.

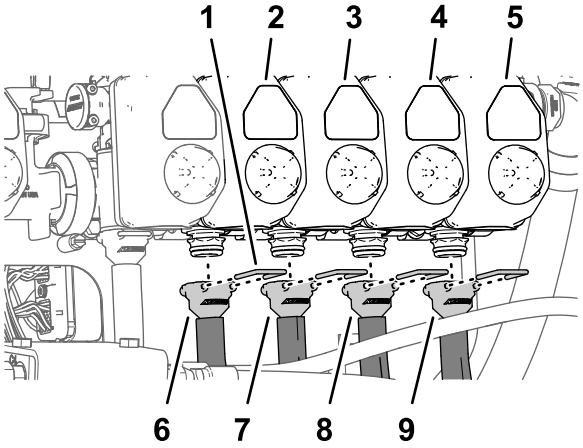

g200158

Figur 126

1. Holder
2. Dyseventil 7
3. Dyseventil 8
4. Dyseventil 9
5. Dyseventil 10
6. Forsyningsslange 188 cm
7. Forsyningsslange 188 cm
8. Forsyningsslange 234 cm
9. Forsyningsslange 279 cm

2. Fest koblingen med mothaker til koblingen med en holder (Figur 126).
3. Monter den rette koblingen med mothaker på en forsyningsslange på 188 cm på koblingen på dyseventil 8 (Figur 126).

   Merk: Påse at koblingen med mothaker er helt fast på koblingen.
4. Fest koblingen med mothaker til koblingen med en holder (Figur 126).
5. Monter den rette koblingen med mothaker på en forsyningsslange på 234 cm på koblingen på dyseventil 9 (Figur 126).

   Merk: Påse at koblingen med mothaker er helt fast på koblingen.
6. Fest koblingen med mothaker til koblingen med en holder (Figur 126).
7. Monter den rette koblingen med mothaker på en forsyningsslange på 279 cm på koblingen på dyseventil 10 (Figur 126).

   Merk: Påse at koblingen med mothaker er helt fast på koblingen.
8. Fest koblingen med mothaker til koblingen med en holder (Figur 126).

Føre forsyningsslangene til sprederdysene

1. Før slangene for sprederdyse 1, 2, 3 og 4 gjennom R-klemmen på venstre utside av den midtre sprederseksjonen (Figur 127 og Figur 128).

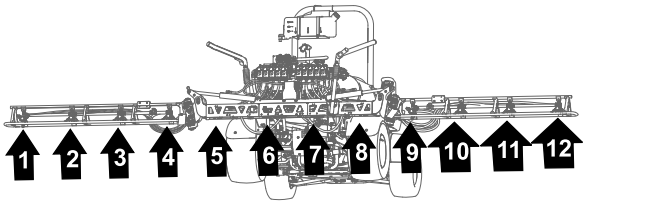

g200162

Figur 127

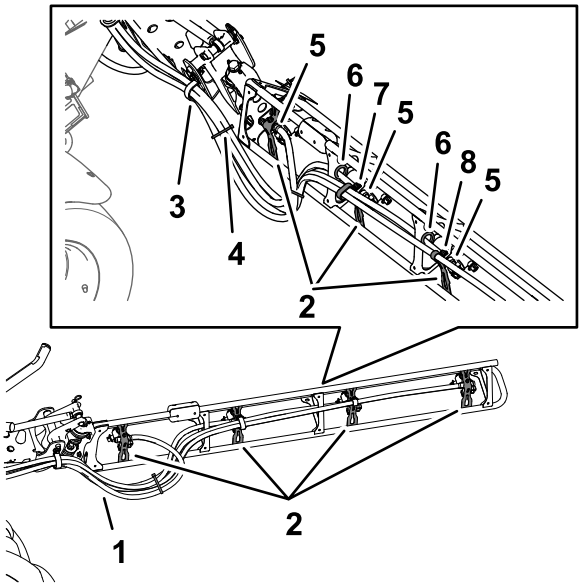

g200185

Figur 128

1. Slanger
2. Dysestøtter
3. R-klemme
4. Kabelfeste
5. Slangeskaft med mothake på én side (1/2 tomme)
6. Gummitetning
7. Dobbel R-klemme
8. Enkel R-klemme

2. Før slangene for sprederdyse 7, 8, 9 og 10 gjennom R-klemmen på høyre utside av den midtre sprederseksjonen (Figur 127 og Figur 128).
3. Før forsyningsslangene på 279 cm og slangeskaftene med mothake (3/4 tomme) langs sprederseksjonen til sprederdyse 1 og 10, som vist i Figur 127 og Figur 128.
4. Før forsyningsslangene på 234 cm og slangeskaftene med mothake (3/4 tomme) langs sprederseksjonen til sprederdyse 2 og 9, som vist i Figur 127 og Figur 128.
5. Før forsyningsslangene på 188 cm og slangeskaftene med mothake (3/4 tomme) langs

sprederseksjonen til sprederdyse 3 og 8, som vist i Figur 127 og Figur 128.

Merk: Før slangene gjennom de nedre, bakre gummitetningene i rørrammebrakettene.

6. Før forsyningsslangene på 188 cm og slangeskaftene med mothake (3/4 tomme) langs sprederseksjonen til sprederdyse 4 og 7, som vist i Figur 127 og Figur 128.

   Merk: Før slangene gjennom de nedre, bakre gummitetningene i rørrammebrakettene.

7. Bunt de fire slangene for sprederdysene sammen med et kabelfeste som vist i Figur 128.

Montere sprederdysene på de ytre sprederseksjonene

1. Innrett overføringsrøret i salen på en sprederdyse (Figur 129) med hullet på siden av slangeskaftet med mothake på én side (13 mm).

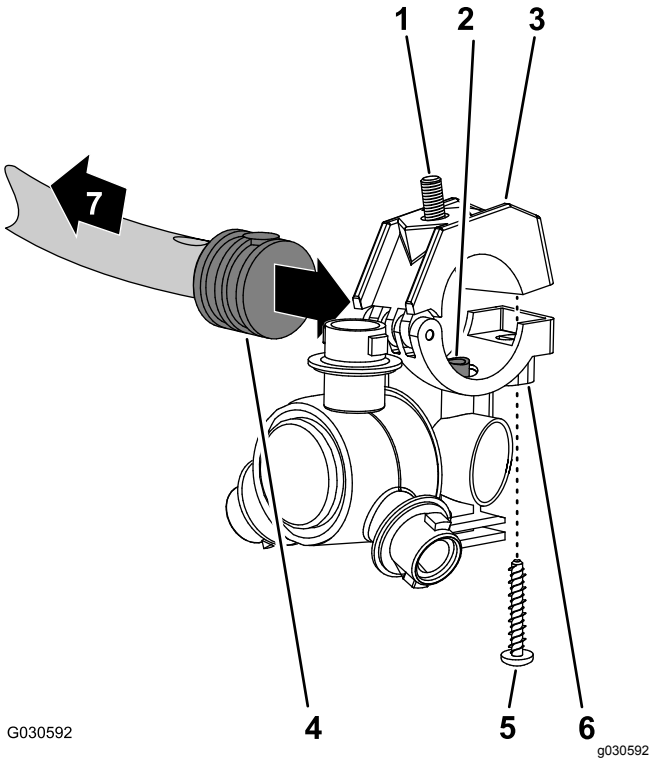

Figur 129

1. Sekskantbolt (5/16 x 3/4 tomme – rustfritt stål)
2. Overføringsrør
3. Øvre klemmehalvdel
4. Slangeskaft med mothake på én side (1/2 tomme)
5. Skrue i rustfritt stål (nr. 12 x 1-1/4 tomme)
6. Sprederdyseenhet
7. Mot sprederseksjonen

2. Lukk den øvre klemmehalvdelen rundt slangeskaftet med mothake og fest klemmehalvdelen og sprederdyseenheten (Figur 129) med skruen i rustfritt stål (nr. 12 x 1-1/4 tomme). Trekk til skruen i rustfritt stål til 14–18 N·m.

   Merk: Påse at sekskantbolten (5/16 x 3/4 tomme) sitter i fordypningen i den øvre klemmehalvdelen når du lukker klemmen.

3. Monter sprederdysene på den ytre sprederseksjonen på følgende måte:
   - Ved dyseposisjon 1 og 4, monter sprederdysen til dysefestet (A i Figur 130) med flenslåsemutteren (5/16 tomme) som du fjernet i trinn 2 av Fjerne sprederdysene fra de ytre sprederseksjonene (side 51).
   - Ved dyseposisjon 2 og 3, monter sprederdysen til dysefestet (A og B i Figur 130) med flenslåsemutteren (5/16 tomme) som du fjernet i trinn 2 av Fjerne sprederdysene fra de ytre sprederseksjonene (side 51).

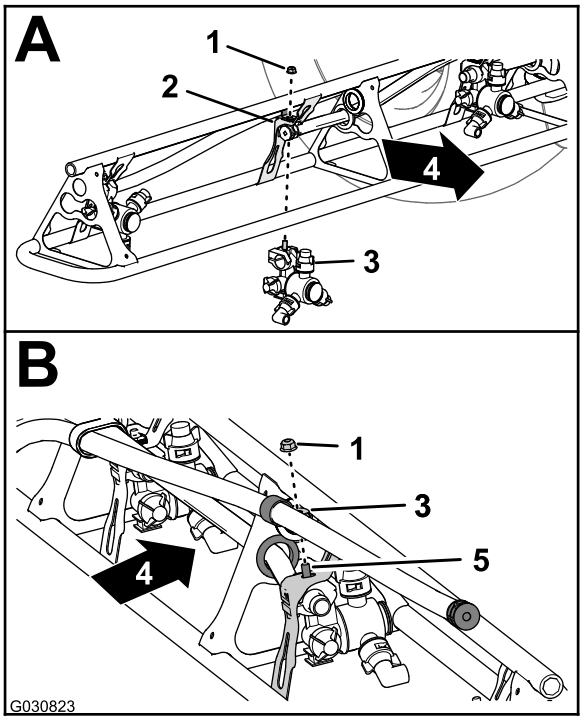

Figur 130

1. Flenslåsemutter (5/16 tomme)
2. Dysefeste
3. Sprederdyse
4. Baksiden av maskinen
5. Sekskantbolt (rustfritt stål – 5/16 x 3/4 tomme)

4. Stram flenslåsemutteren til 1978–2542 Ncm.
5. Gjenta trinn 1 til 4 for de andre sprederdysene for sprederseksjonen.
6. Gjenta trinn 1 til 5 for den ytre sprederseksjonen på den andre siden av maskinen.

24

Koble til settets ledningssats på baksiden av maskinen

Ingen deler er nødvendige

Koble ledningssatsen til trykktransduseren og ASC 10

1. Sett kontakten med tre sokler på den 61 cm lange forgreningen av settets ledningssats merket GRØNN KILE FOR TRYKKOMFORMER inn i kontakten med tre pinner på trykkomformeren (Figur 131).

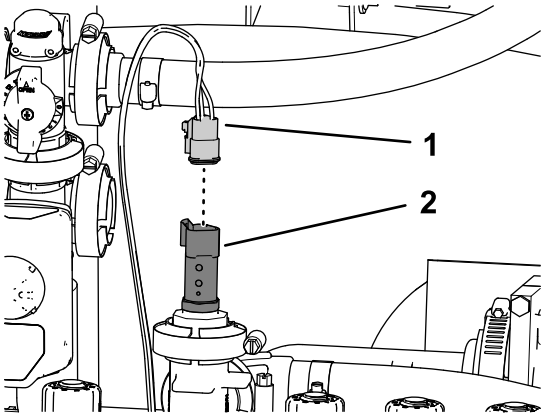

Figur 131

1. Kontakt med tre sokler – 61 cm forgrening for settets ledningssats (GRØNN KILE FOR TRYKKTRANSDUSER)
2. Kontakt med tre pinner (trykkomformer)

2. Sett kontakten med 40 sokler på den 102 cm lange forgreningen av settets ledningssats inn i kontakten med 40 pinner på ASC 10-sprederkontrolleren (Figur 132).

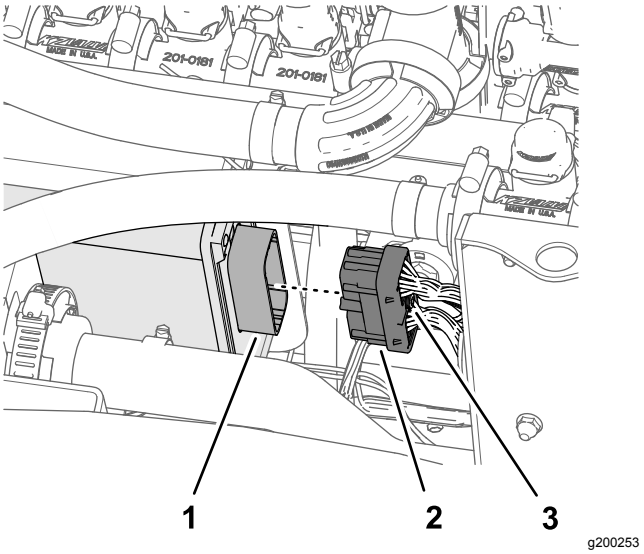

Figur 132

1. Kontakt med 40 pinner (ASC 10-sprederkontroller)
2. Kontakt med 40 sokler (102 cm forgrening av ledningssats)
3. Vingeskrue

3. Skru vingeskruen på kontakten med 40 sokler på ASC 10-kontakten for hånd (Figur 132).
4. Sett kontakt med fire sokler merket TIL ASC 10 inn i kontakten med fire pinner på ASC 10-sprederkontrolleren (Figur 133).

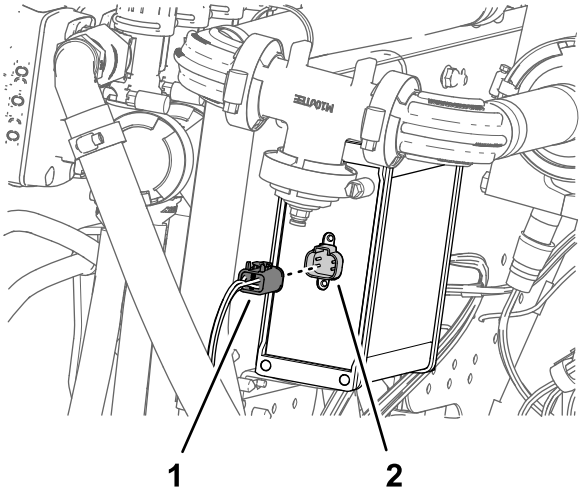

Figur 133

1. Kontakt med fire sokler (TIL ASC 10)
2. Kontakt med fire pinner (ASC 10-sprederkontroller)

25

Koble til det trykkfølsomme røret for trykkmåleren i dashbordpanelet

Ingen deler er nødvendige

Koble til det trykkfølsomme røret for trykkmåleren i dashbordpanelet

Maskiner uten valgfritt håndholdt stav-sett eller elektrisk slangetrommelsett

1. Innrett enden av det trykkfølsomme røret (plast) for trykkmåleren i dashbordpanelet med klemhylsen for rørkoblingen (Figur 134).

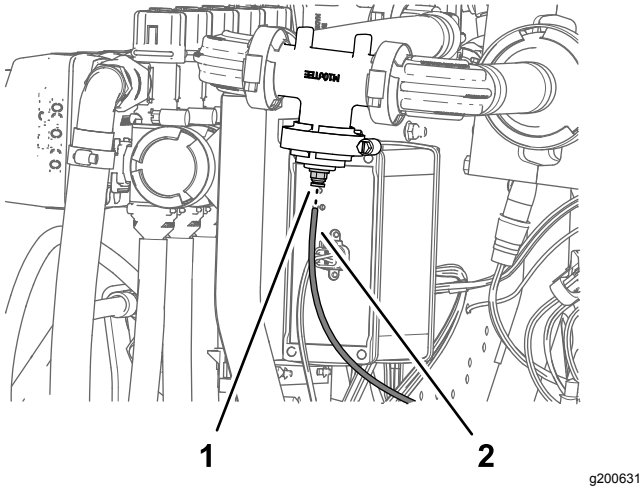

Figur 134

1. Klemhylse (rørkobling)
2. Trykkfølsomt rør (trykkmåler, dashbordpanel)

2. Skyv det trykkfølsomme røret inn i klemhylsen inntil røret er helt på plass (Figur 134).

Montere det trykkfølsomme røret

Maskiner med valgfritt håndholdt stav-sett eller elektrisk slangetrommelsett

1. Fjern flensklemmen og pakningen som fester det vanlige lokket til flensen på dyseventil 10 (Figur 135).

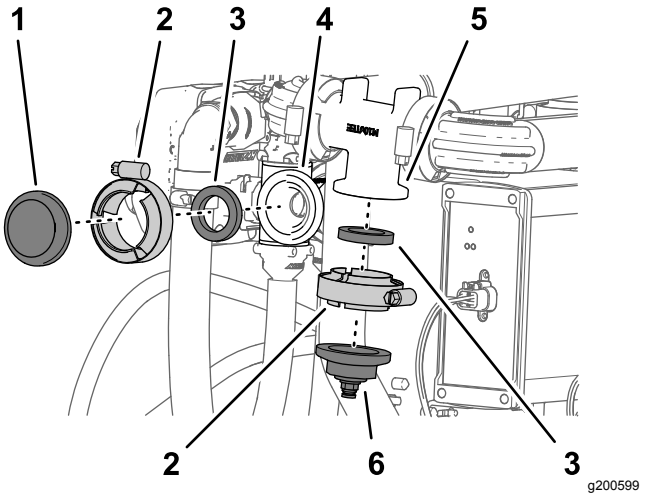

Figur 135

1. Lokk (vanlig)
2. Flensklemme
3. Pakning
4. Flens (dyseventil 10)
5. Flens (strømningsmåler-manifold)
6. Lokk og rørkobling

2. Fjern flensklemmen og pakningene som fester lokket og rørkoblingen til flensen på strømningsmålermanifolden (Figur 135).

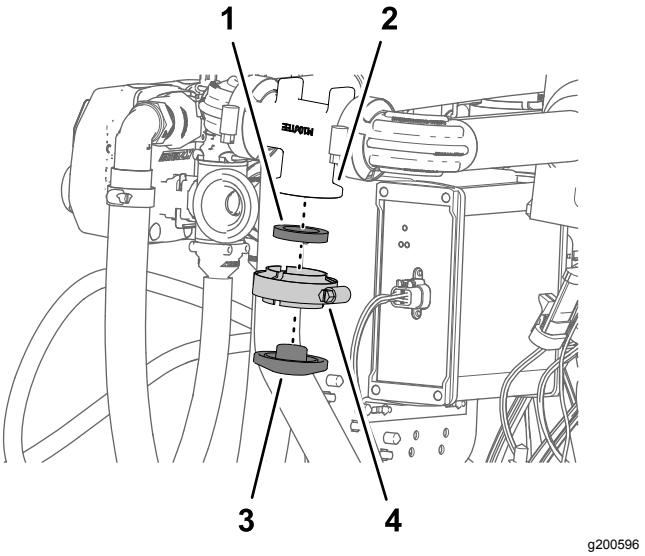

Figur 136

1. Pakning
2. Lokk (vanlig)
3. Flens (strømningsmåler-manifold)
4. Flensklemme

3. Monter den vanlige klemmen på flensen på strømningsmålermanifolden med flensklemmen og pakningen du fjernet i trinn 2, og stram klemmen for hånd (Figur 136).
4. Monter 90°-koblingen på avstengingsventilen for det valgfrie håndsprederstavsettet eller elektriske slangetrommelsettet på flensen på dyseventil 10 med flensklemmen og pakningen

du fjernet i trinn 1, og stram klemmen for hånd (Figur 137).

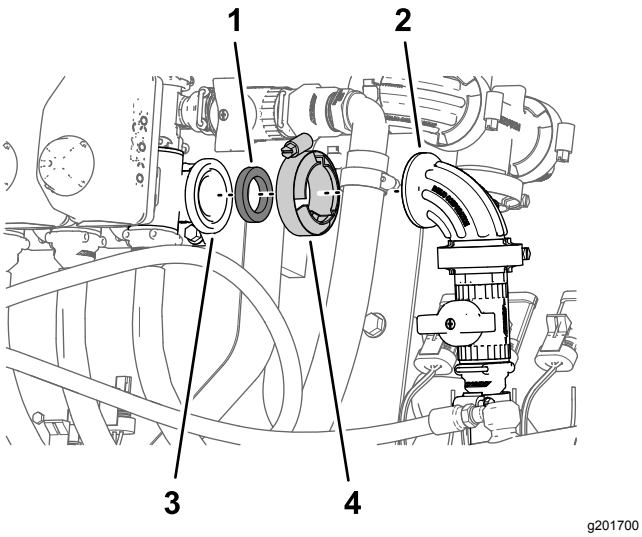

Figur 137

1. Pakning
2. 90° kobling (avstengingsventil)
3. Flens (dyseventil 10)
4. Flensklemme

5. Innrett enden av det trykkfølsomme røret (plast) for trykkmåleren i dashbordpanelet med klemhylsen for rørkoblingen 90°-koblingen på avstengningsventilen til håndsprederstavsettet eller det elektriske slangetrommelsettet (Figur 138).

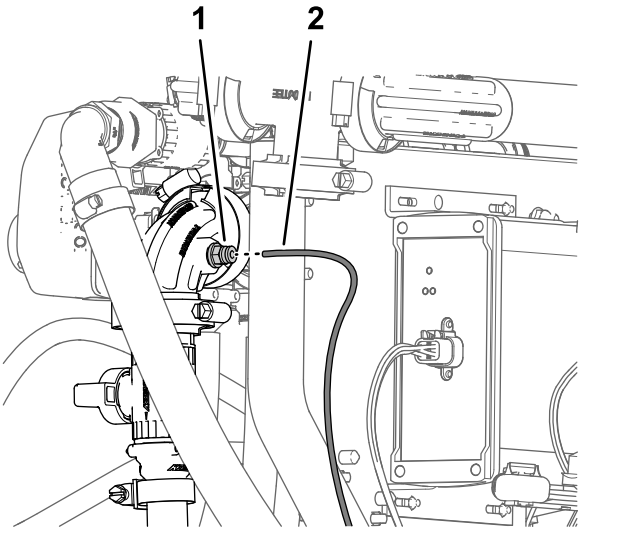

Figur 138

1. Rørkobling (90° kobling – avstengingsventil)
2. Trykkfølsomt rør (dashbordmåler)

6. Skyv det trykkfølsomme røret inn i klemhylsen inntil røret er helt på plass (Figur 138).

26

Koble til skummarkørsettet (valgfritt)

Deler som er nødvendige for dette trinnet:

6	Kabelfeste

Trekke rørene for skummarkørdysene

1. Flytt rørene for skumdysene til venstre og høyre sprederseksjon bakover og gjennom R-klemmen nær svingpunktet for hver ytre sprederseksjon (Figur 140).

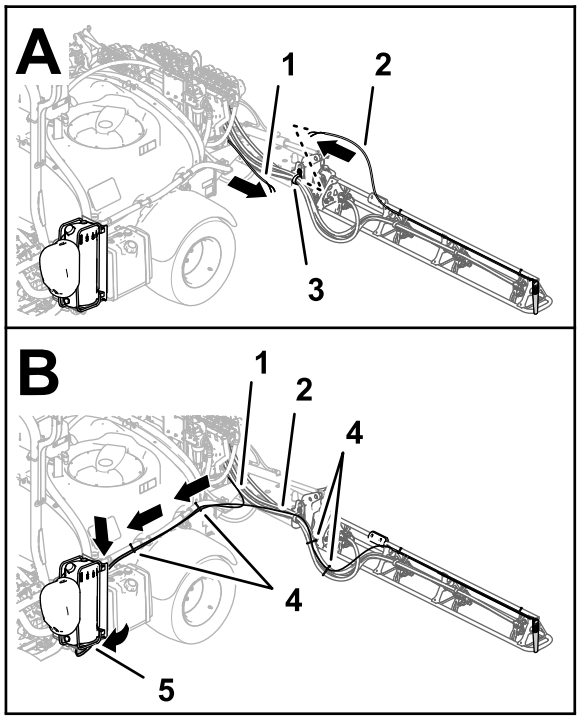

Figur 139

Skummarkørsett fra 2016 og eldre

1. Rør – skummarkørdyse (høyre sprederseksjon)
2. Rør – skummarkørdyse (venstre sprederseksjon)
3. R-klemme
4. Kabelfester
5. Tilkoblingspanel (skummarkørkompressor)

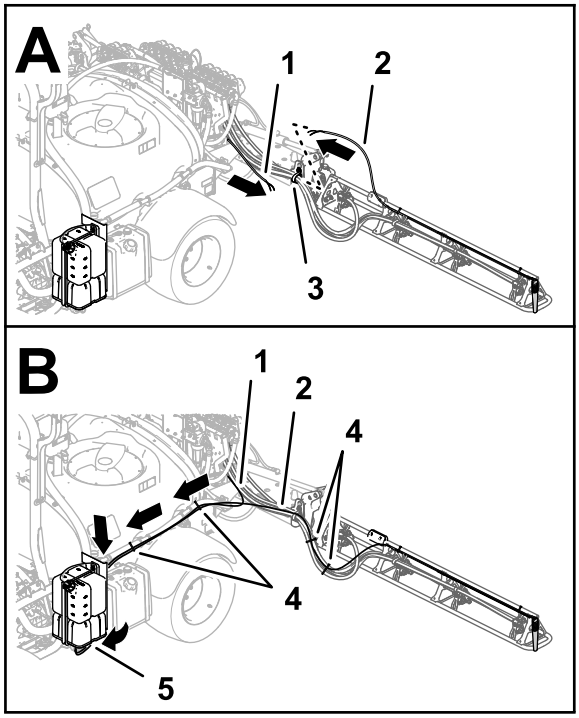

g201934

Figur 140

Skummarkørsett fra 2017 og nyere

1. Rør – skummarkørdyse (høyre sprederseksjon)
2. Rør – skummarkørdyse (venstre sprederseksjon)
3. R-klemme
4. Kabelfester
5. Tilkoblingspanel (skummarkørkompressor)

2. Før rørene frem langs venstre side av spredertanken (Figur 140).
3. Fest rørene for venstre og høyre skummarkørdyser til sprederrørene med fire kabelfester, som vist i Figur 140.
4. Fest rørene for venstre og høyre skummarkørdyser til rørene for ristingen med to kabelfester, som vist i Figur 140.

Montere væske- og luftrør på kompressoren

Skummarkørsett fra 2017 og nyere

1. Trekk skumslangene til høyre bom, som vist i Figur 141.

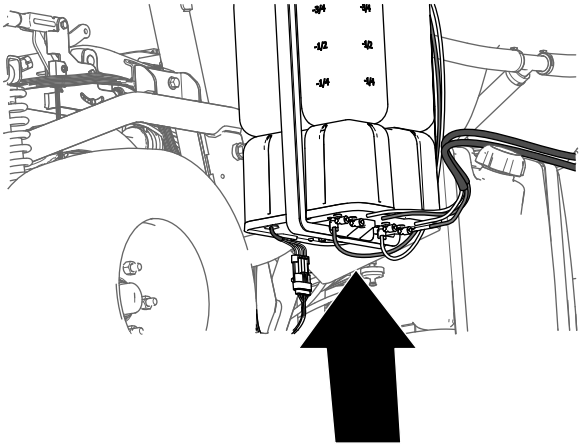

g197746

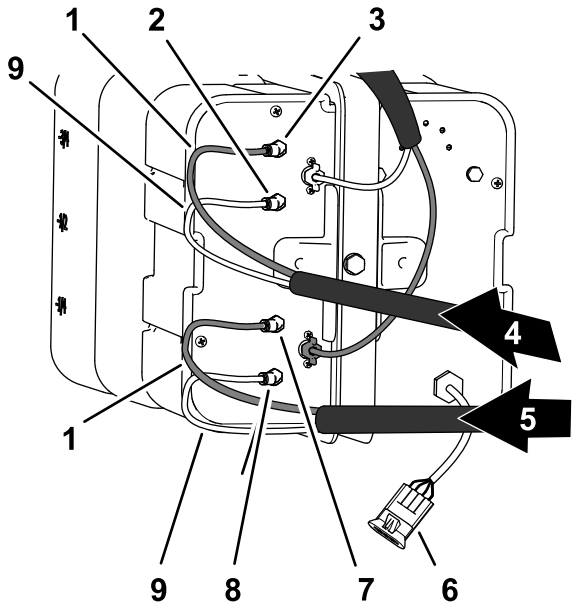

g196495

Figur 141

1. Blå slanger
2. Væskekobling (venstre sprederseksjon)
3. Luftkobling (venstre sprederseksjon)
4. Skumrør (venstre sprederseksjon)
5. Skumrør (høyre sprederseksjon)
6. Elektrisk kobling
7. Væskekobling (høyre sprederseksjon)
8. Kabelfeste
9. Væskekobling (høyre sprederseksjon)
10. Gjennomsiktige slanger

2. Sett det gjennomsiktige røret i luftkoblingen på sidekompressorplaten (Figur 141 og Figur 142).

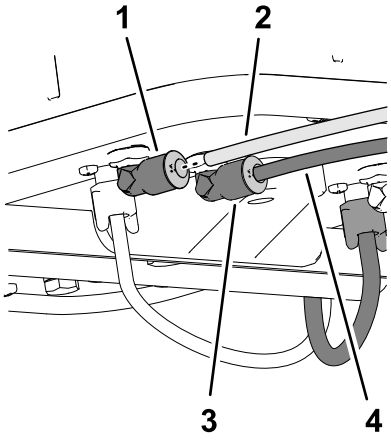

Figur 142

1. Luftkobling
2. Gjennomsiktig slange
3. Væskekobling
4. Blå slange

3. Sett det blå røret inn i væskekoblingen på sidekompressorplaten (Figur 141 og Figur 142).
4. Trekk skumslangene til venstre bom, som vist i Figur 141.
5. Sett det gjennomsiktige røret i luftkoblingen på sidekompressorplaten (Figur 141 og Figur 142).
6. Sett det blå røret inn i væskekoblingen på sidekompressorplaten (Figur 141 og Figur 142).

Montere væske- og luftrør på kompressoren

Skummarkørsett fra 2016 og eldre

1. Koble røret med kabelfeste som du forberedte i trinn 9 av Klargjøre de nye rørenhetene for skummarkørdysene (side 12), ved å innrette det blå røret for den høyre sprederseksjonen med kompresjonskoblingen for høyre sprederseksjons vannkrets (Figur 143).

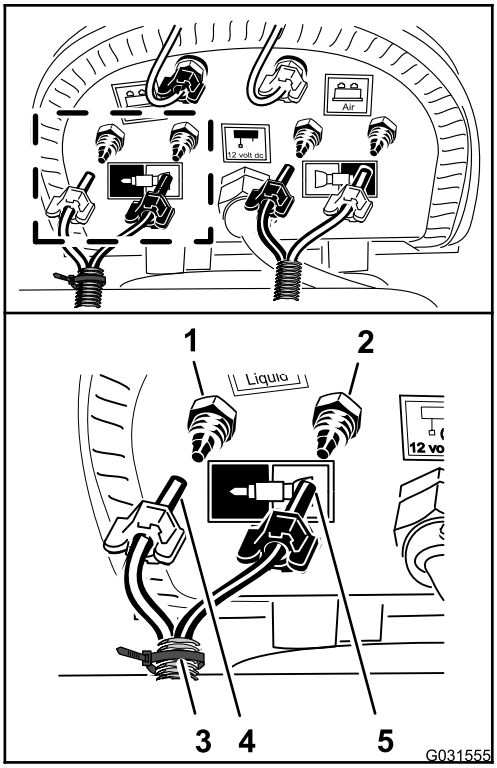

Figur 143

1. Kompresjonskobling – vann (høyre sprederseksjon – blått rør)
2. Kompresjonskobling – luft (høyre sprederseksjon – gjennomsiktig rør)
3. Kabelfeste
4. Kompresjonsmutter – luft (høyre sprederseksjon – blått rør)
5. Kompresjonsmutter – vann (høyre sprederseksjon – gjennomsiktig rør)

2. Monter kompresjonsmutteren for røret på koblingen og trekk til mutteren for hånd (Figur 143).
3. Innrett det gjennomsiktige røret for den høyre sprederseksjonen med kompresjonskoblingen for høyre sprederseksjons luftkrets (Figur 143).
4. Monter kompresjonsmutteren for røret på koblingen og trekk til mutteren for hånd (Figur 143).
5. Koble til det umerkede røret (uten kabelfeste) ved å innrette det blå røret for den venstre sprederseksjonen med kompresjonskoblingen for venstre sprederseksjons vannkrets (Figur 144).

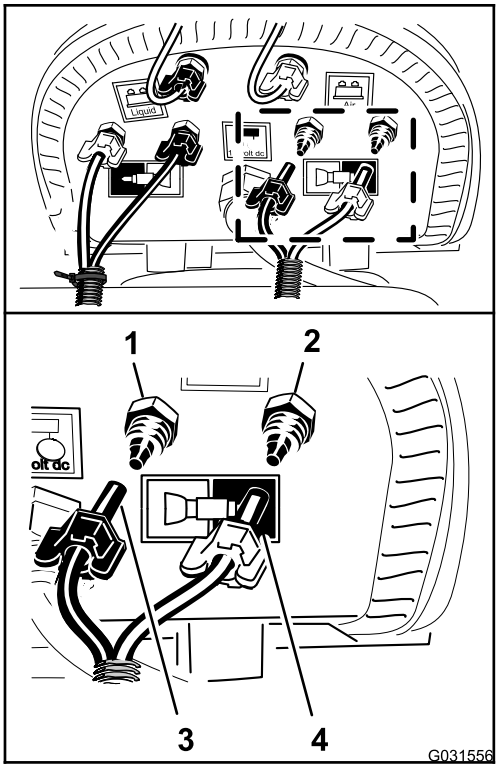

g031556

Figur 144

1. Kompresjonskobling – vann (venstre sprederseksjon – blått rør)
2. Kompresjonskobling – luft (venstre sprederseksjon – gjennomsiktig rør)
3. Kompresjonsmutter (venstre sprederseksjon – blått rør)
4. Kompresjonsmutter (venstre sprederseksjon – gjennomsiktig rør)

6. Monter kompresjonsmutteren for røret på koblingen og trekk til mutteren for hånd (Figur 144).
7. Innrett det gjennomsiktige røret for den venstre sprederseksjonen til kompresjonskoblingen for venstre sprederseksjons luftkrets (Figur 144).
8. Monter kompresjonsmutteren for røret på koblingen og trekk til mutteren for hånd (Figur 144).
9. Fest skummarkørslangen til sprederdyseslangene med to kabelfester (Figur 140).

27

Koble til det valgfrie ultrasoniske bomsettet

Ingen deler er nødvendige

Prosedyre

1. Koble til kontakten med tre sokler i ledningssatsen for den soniske bommen, til koblingen med tre pinner for den høyre ultrasoniske sensoren (A av Figur 145)

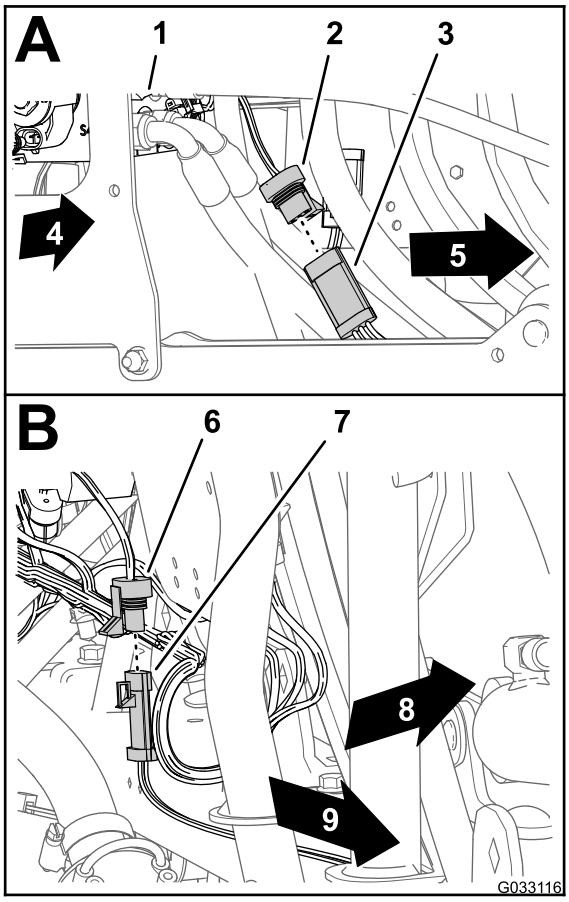

g033116

Figur 145

1. Løftesylindermanifold
2. Kontakt med tre sokler (ledningssats for sonisk bom – høyre sensor)
3. Kontakt med tre pinner (kabel – høyre ultrasonisk sensor)
4. Maskinens høyre side
5. Kontakt med tre sokler (ledningssats for sonisk bom – venstre sensor)
6. Kontakt med tre pinner (kabel – venstre ultrasonisk sensor)
7. Maskinens venstre side
8. Baksiden av maskinen
9. Maskinens venstre side

2. Koble til kontakten med tre sokler i ledningssatsen for den soniske bommen, til kontakten med tre pinner i kabelen for den venstre ultrasoniske sensoren (B av Figur 145)

28

Montere tildekket bomsett (valgfritt)

Deler som er nødvendige for dette trinnet:

1	Dekselutvidelsesenhet (tolv dyser – Toro-delenr. 120-0621)
22	Popnagle (Toro-delenr. 114439)
4	Støttebrakett (midtre bomseksjonsdeksel – Toro-delenr. 131–3703–03)
4	Klipsmutter (Toro-delenr. 94-2413)
16	Flenshodebolter (3/8 x 1-1/4 tomme – Toro-delenr. 110-5050)
16	Flenslåsemuttere (3/8 tomme – Toro-delenr. 104-8301)
2	Dekselstropp (Toro-delenr. 120–0629)
4	Flenshodebolter (5/16 x 1-1/4 tomme – Toro-delenr. 323-36)

Installere dekselutvidelsen på det midtre seksjonsdekslet (11 dyser)

1. Bruk en drill med 5 mm bor til å bore ut de elleve blindnaglene (Figur 146) som fester forsterkningsplaten (med en enkel rad med nagler) og gummidekslet til enden av seksjonsdekslet med elleve dyser for den midtre sprederseksjonen som du fjernet i trinn 2 av 6 Fjerne midtre seksjonsdeksel (11 dyser) i tildekket bomsett (valgfritt) (side 15).

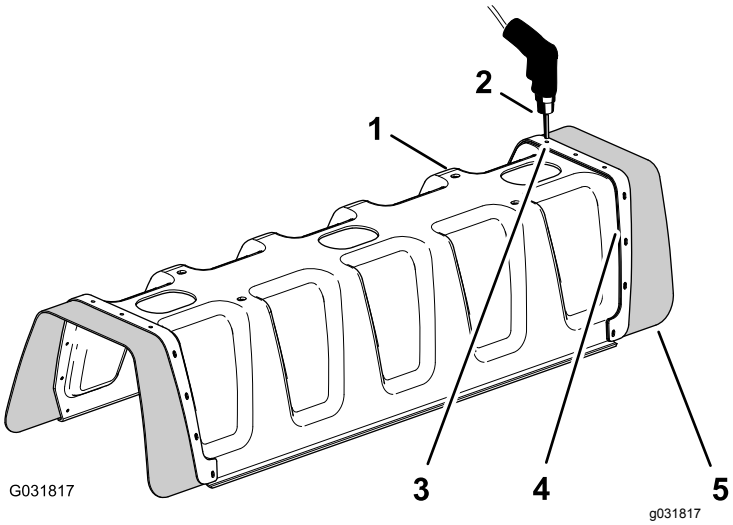

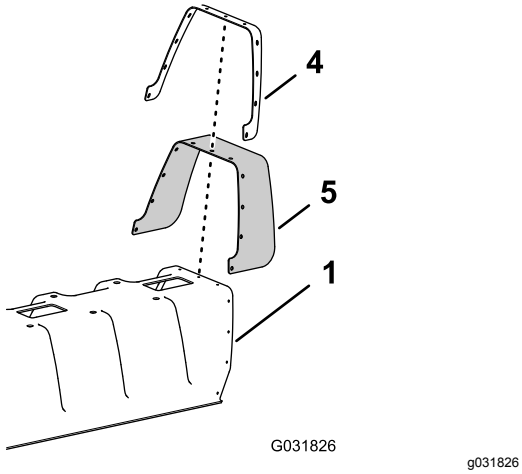

Figur 146

1. Seksjonsdeksel med elleve dyser
2. Drill og 5 mm bor
3. Nagle (3/16 x 1/2 tomme)
4. Forsterkningsplate (enkel rad)
5. Gummidekslet

2. Fjern forsterkningsplaten, elleve skiver (3/16 tomme) og gummidekslet fra bomdekslet med elleve dyser (Figur 146).

   Merk: Ta vare på forsterkningsplaten, skivene og gummidekslet montering i trinn 5 og 6.

3. Innrett hullene i forsterkningsplaten (dobbel rad) på dekselutvidelsen med hullene i enden av bomdekslet med elleve dyser (Figur 147).

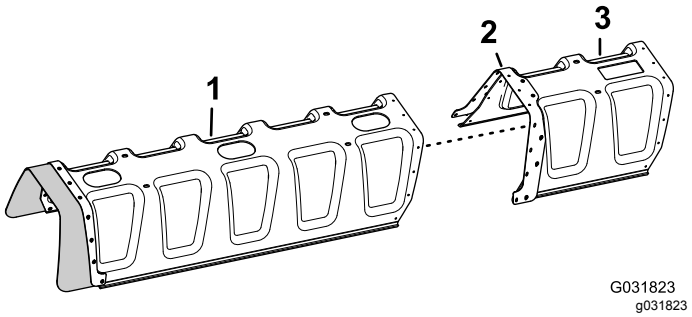

Figur 147

1. Seksjonsdeksel med elleve dyser
2. Forsterkningsplate (dobbel rad)
3. Dekselutvidelse

4. Fest dekselutvidelsen til seksjonsdekslet med elleve dyser (Figur 148) med elleve popnagler (Toro-delenr. 114439).

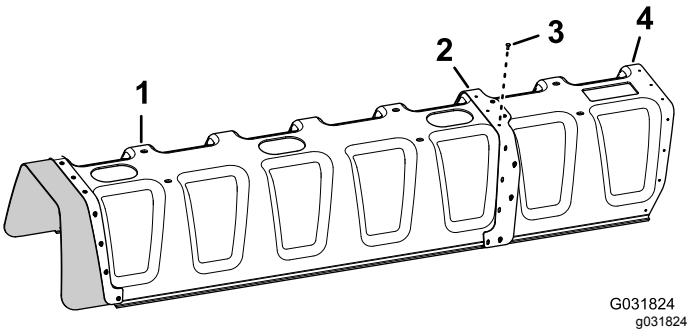

Figur 148

1. Seksjonsdeksel med elleve dyser
2. Forsterkningsplate (dobbel rad)
3. Popnagler (Toro-delenr. 114439)
4. Dekselutvidelse

5. Innrett hullene i gummidekslet og forsterkningsplaten (enkel rad) som du fjernet i trinn 2 med hullene i enden av dekselutvidelsen (Figur 149).

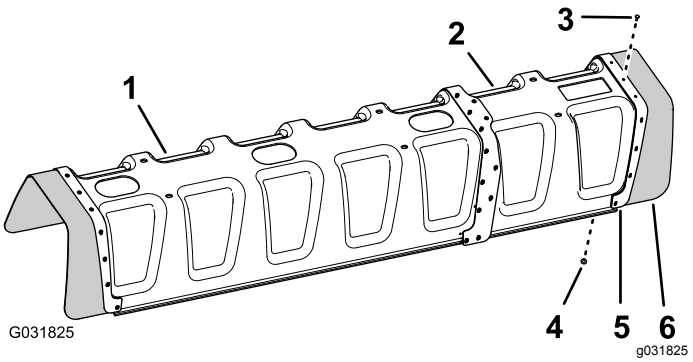

Figur 149

1. Seksjonsdeksel med elleve dyser
2. Dekselutvidelse
3. Popnagle (Toro-delenr. 114439)
4. Skive (3/16 tomme)
5. Forsterkningsplate (enkel rad)
6. Gummideksel

6. Fest forsterkningsplaten og gummidekslet på dekselutvidelsen med de elleve popnaglene (Toro-delenr. 114439) og de elleve skivene (3/16 tomme) som du fjernet i trinn 5.

   Merk: Rett inn skivene (3/16 tomme) mot innsiden av dekselutvidelsen.

Montere støttebraketten på midtre seksjonsdeksel

1. Monter de fire klipsmutterne (Toro-delenr. 94-2413) på de to støttebrakettene på det midtre seksjonsdekslet (Toro-delenr. 131–3703–03), som vist i Figur 150.

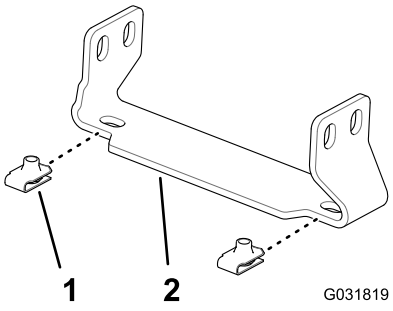

Figur 150

1. Klipsmutter (Toro-delenr. 94-2413)
2. Støttebrakett (midtre bomseksjonsdeksel – Toro-delenr. 131–3703–03)

2. Ved utvidelsen av den midtre sprederseksjonen, finn de to hullparene i støtterammens vertikale overflate med 25 mm mellomrom mellom hullene (Figur 151).

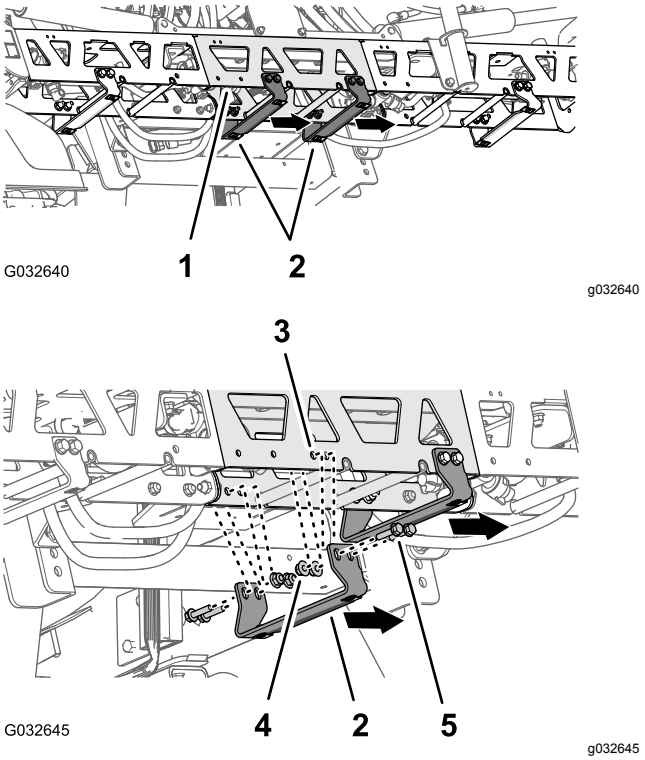

Figur 151

1. Forlenger (midtre sprederseksjon)
2. Støttebrakett – Toro-delenr. 131–3703–03 (bred flens til høyre)
3. Hull i støtteramme (forlenger for midtre sprederseksjon)
4. Flenslåsemuttere (3/8 tomme – Toro-delenr. 104-8301)
5. Flenshodebolter (3/8 x 1-1/4 tomme – Toro-delenr. 110-5050)

3. Innrett hullene i støttebraketten (Toro-delenr. 131–3703–03) med hullene i utvidelsen for den midtre sprederseksjonen som du identifiserte i trinn 2, med den brede flensen på braketten til venstre. Se Figur 151.
4. Monter støttebraketten til støtterammen (Figur 151) med fire flenshodebolter (3/8 x 1-1/4 tomme – Toro-delenr. 110-5050) og fire flenslåsemuttere (3/8 tomme – Toro-delenr. 104-8301).
5. Gjenta trinn 2 til 4 ved de to andre hullparene i utvidelsen for den midtre sprederseksjonen og den andre støttebraketten, flenshodeboltene og flenslåsemutterne.
6. Stram mutterne og boltene til 37–45 N m.

Montere midtre seksjonsdeksel

1. Rett inn hullene i det midtre seksjonsdekslet med hullene i støttebraketten for det midtre seksjonsdekslet (Figur 152).

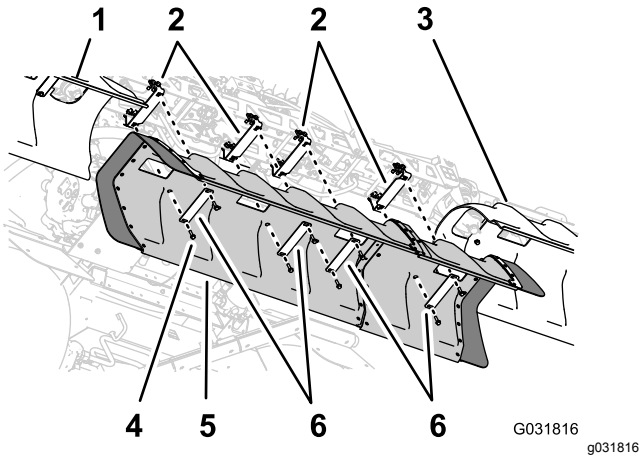

Figur 152

1. Venstre bomdeksel
2. Støttebraketter
3. Høyre bomdeksel
4. Flenshodebolter (5/16 x 1-1/4 tomme)
5. Midtre bomdeksel
6. Dekselstropper

2. Innrett hullene i to av dekselstroppene som du fjernet i trinn 1 av 6 Fjerne midtre seksjonsdeksel (11 dyser) i tildekket bomsett (valgfritt) (side 15) med slangen i dekslet og to av støttebrakettene (Figur 152).
3. Monter dekselstroppene og dekslet til støttebrakettene med de fire flenshodeboltene (5/16 x 1-1/4 tomme) som du fjernet i trinn 1 av 6 Fjerne midtre seksjonsdeksel (11 dyser) i tildekket bomsett (valgfritt) (side 15).
4. Innrett hullene i de to dekselstroppene (Toro-delenr. 120-0629) med de fire gjenværende hullene i dekslet og de fire gjenværende hullene i støttebrakettene (Figur 152).
5. Monter dekselstroppene og dekslet til støttebrakettene (Figur 152) med de fire flenshodeboltene (5/16 x 1-1/4 tomme – Toro-delenr. 323-36).
6. Trekk til boltene til 1978 til 2542 N·cm.

29

Montere navigasjonsmottakeren

Deler som er nødvendige for dette trinnet:

1	Mottakerplate
1	Avstandsstykke (3/8 x 1 tomme)
1	Mottakerfeste
1	Bolt (3/8 x 3 1/4 tommer)
1	Låseskive (3/8 tomme)
1	Skive (3/8 x 13/16 tomme)
1	Flenslåsemutter (3/8 tomme)
1	Flenshodebolt (5/16 x 3/4 tomme)
1	Flenslåsemutter (5/16 tomme)
2	Flenshodebolt (3/8 x 1-1/2 tomme)
2	Avstandsstykke (3/8 x 7/16 tomme)
1	Navigasjonsmottaker – X25 GeoLink-presisjonsspredersystemsett, base, WAAS (modell 41630)
3	Sekskantbolter (5 x 16 mm)
3	Skive (5 mm)
1	Skilleveggadapter (valgfritt CDMA-RTK-korrigeringsmodemsett eller GSM-RTK-korrigeringsmodemsett)
1	Mobilantenne (CDMA-RTK-korrigeringsmodemsett eller GSM-RTK-korrigeringsmodemsett – tilbehør)
1	Koaksialkabel (CDMA-RTK-korrigeringsmodemsett eller GSM-RTK-korrigeringsmodemsett – tilbehør)

Montere mottakerfestet

1. Innrett hullene i navigasjonsmottakerplaten, avstandsstykket (3/8 x 1 tomme) og mottakerfestet (Figur 153).

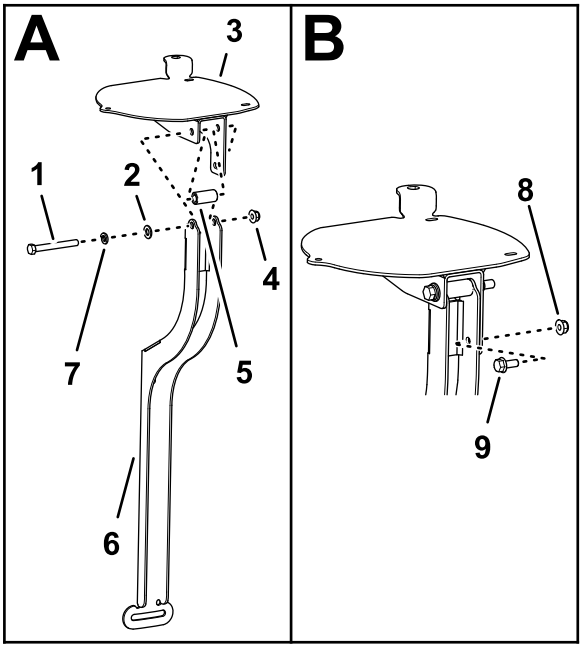

Figur 153

1. Bolt (3/8 x 3 1/4 tommer)
2. Skive (3/8 x 13/16 tomme)
3. Navigasjonsmottakerplate
4. Flenslåsemutter (3/8 tomme)
5. Avstandsstykke (3/8 x 1 tomme)
6. Mottakerfeste
7. Låseskive (3/8 tomme)
8. Flenslåsemutter (5/16 tomme)
9. Flenshodebolt (5/16 x 3/4 tomme)

2. Monter mottakerplaten og avstandsstykket til festet med en bolt (3/8 x 3 1/4 tomme), låseskive (3/8 tomme), skive (3/8 x 13/16 tomme) og flenslåsemutter (3/8 tomme), som vist i Figur 153.
3. Monter flenshodebolten (5/16 x 3/4 tomme) og flenslåsemutteren (5/16 tomme) gjennom den lille hullet i mottakerfestet og slissen i mottakerplaten (Figur 153).
4. Stram boltene og mutterne slik at du kan rotere mottakerplaten med lett motstand.

Montere mottakerfestet på maskinen

1. Monter mottakerfestet og avstandsstykket (3/8 x 7/16 tomme) til veltebøylen med flenshodebolten (3/8 x 1 1/2 tomme), som vist i Figur 154.

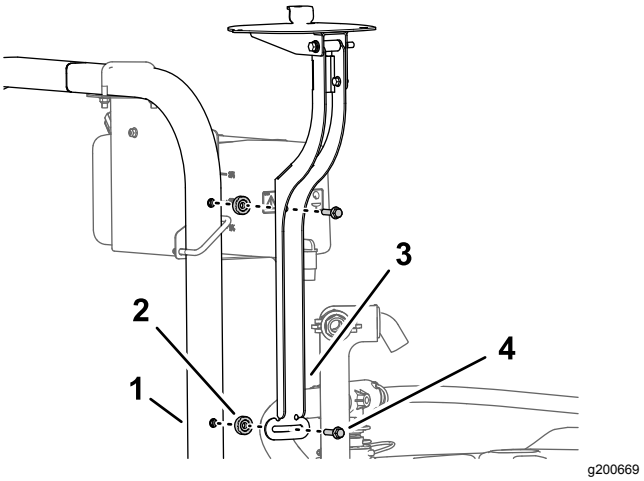

Figur 154

1. Veltebøyle (ROPS)
2. Avstandsstykke (3/8 x 7/16 tomme)
3. Mottakerfeste
4. Flenshodebolt (3/8 x 1-1/2 tomme)

2. Stram boltene slik at du kan rotere mottakerplaten med lett motstand.
3. Sørg for at mottakerplaten er plan fra venstre til høyre (Figur 155).

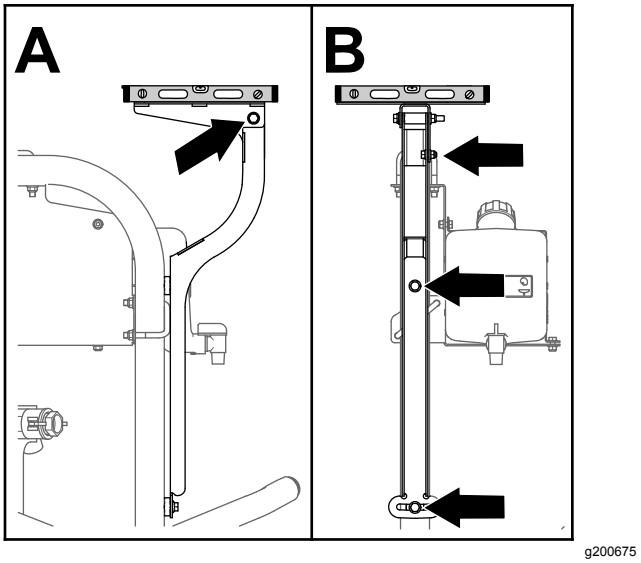

Figur 155

4. Trekk til flenshodebolten (5/16 x 3/4 tomme) og flenslåsemutteren (5/16 tomme) til 1978–2542 Ncm.
5. Sørg for at mottakerplaten er plan fra foran til bak (Figur 155).

6. Trekk til bolten (3/8 x 3 1/4 tomme) og flenslåsemutteren (3/8 tomme) til 37–45 N·m.

Montere navigasjonsmottakeren til mottakerplaten

1. Innrett de tre gjengede hullene på undersiden av navigasjonsmottakeren med de tre hullene i mottakerfestet (Figur 156).

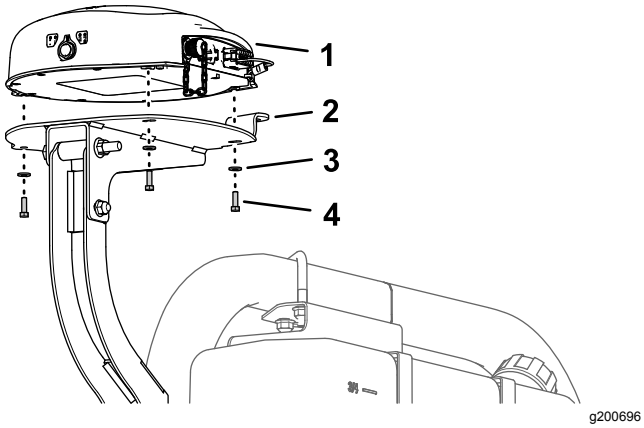

Figur 156

1. Navigasjonsmottaker
2. Mottakerplate
3. Skive (5 mm)
4. Sekskantbolter (5 x 16 mm)

2. Monter mottakeren til festet (Figur 156) med tre sekskantbolter (5 x 16 mm) og tre skiver (5 mm).
3. Stram de tre boltene til 576–712 N·cm.

Montere RTK-antennen på navigasjonsmottakeren

Merk: Monter RTK-antennen hvis maskinen er utstyrt med et CDMA RTK- eller GSM RTK-korrigeringsmodem.

1. Innrett koaksialkoblingen gjennom åpningen i RTK-antenneflensen med gjengene i skilleveggen i koblingen (Figur 157).

   Merk: Roter koaksialkoblingen som nødvendig for å innrette den flate siden av gjengene i skilleveggen med den flate siden ved åpningen i RTK-antenneflensen.

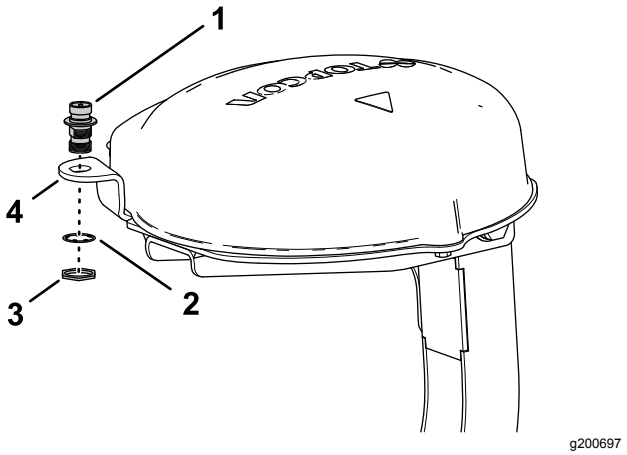

Figur 157

1. Koaksialkobling
2. Låseskive
3. Låsemutter
4. RTK-antenneflens (mottakerplate)

2. Monter koaksialkoblingen til flensen på mottakerplaten med låseskiven og låsemutteren, og stram til låsemutteren for hånd (Figur 157).
3. Monter RTK-antennen på den øvre koblingen til koaksialkoblingen, og stram til den riflede antennemutteren for hånd (Figur 158).

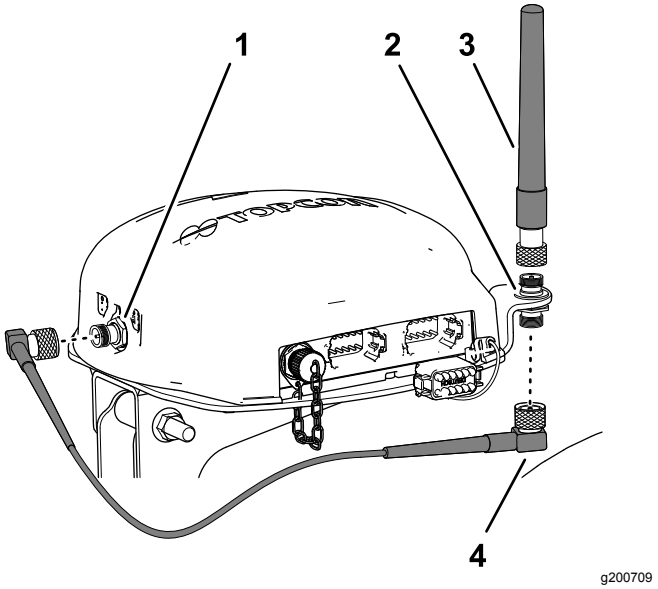

Figur 158

1. Koaksialkontakt (CDMA- eller GSM-mobilmodem)
2. Koaksialkobling
3. RTK-antenne

4. Monter antennekabelen løst til den nedre koblingen på koaksialkoblingen (Figur 158).
5. Før kabelen rundt bak på navigasjonsmottakeren til koaksialkontakten for CDMA- eller GSM-mobilmodemet (Figur 158).
6. Monter antennekabelen til koaksialkontakten for CDMA- eller GSM-mobilmodemet (Figur 158).

7. Stram til antennekabelens riflede muttere for hånd.

30

Montere spredermonitoren

Deler som er nødvendige for dette trinnet:

1	Monitorfeste
3	Flenshodebolt (6 x 12 mm)
2	U-bolt (5/16 tomme)
8	Flenslåsemutter (5/16 tomme)
1	Kulefeste
4	Flenshodebolt (5/16 x ¾ tomme)
1	Monitor – X25 GeoLink-presisjonsspredersystemsett, base, WAAS (modell 41630)
1	Monitorarm – X25 GeoLink-presisjonsspredersystem-sett, base, WAAS (modell 41630)

Fjerne rattet

1. Merk av rattets plassering på styreventilen med teip (Figur 159).

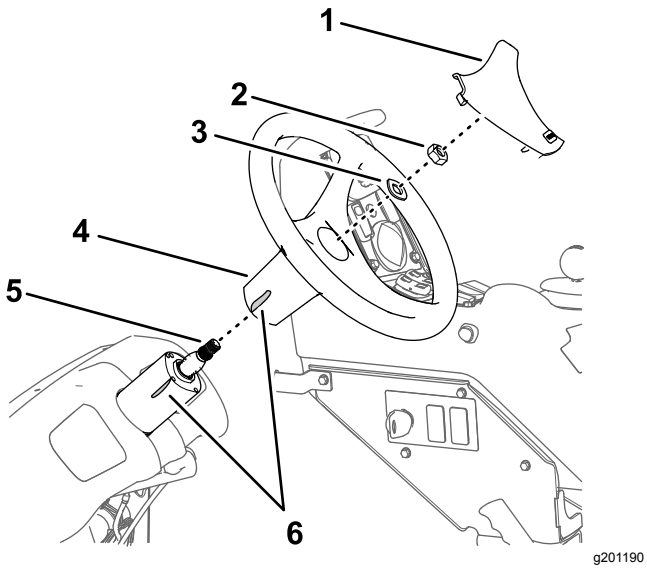

Figur 159

1. Rattdeksel
2. Mutter (5/8 tomme)
3. Skive (5/8 tomme)
4. Ratt
5. Aksel (styreventil)
6. Teip

2. Fjern dekselet fra rattet (Figur 159).
3. Fjern mutteren (5/8 tomme) og skiven (5/8 tomme) som fester rattet til styreventilen, og fjern rattet (Figur 159).

Montere monitorfestet

1. Innrett monitorfestet på maskinen, som vist i Figur 160.

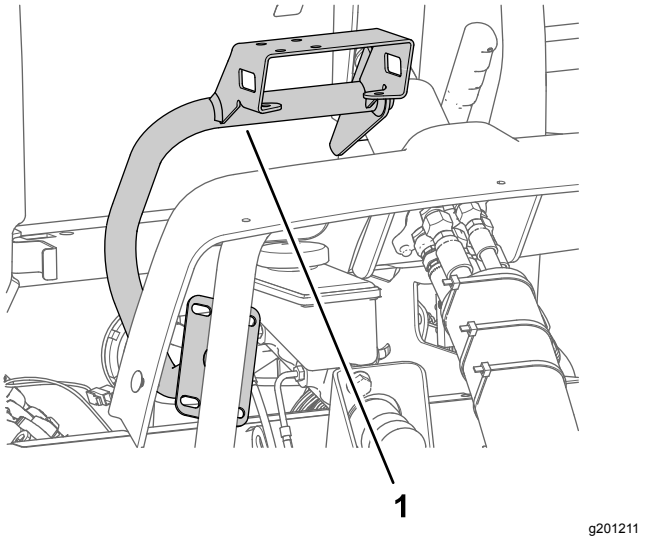

Figur 160

1. Monitorfeste

2. Monter monitorfestet til styreventilhuset (Figur 161) med de tre flenshodeboltene (6 x 12 mm).

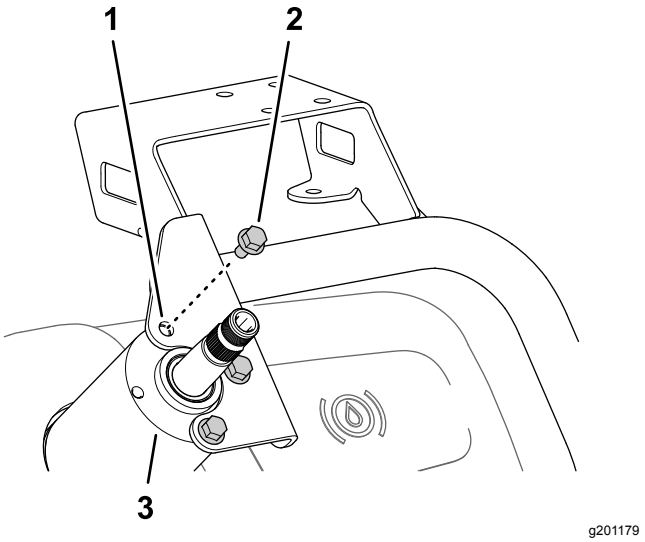

Figur 161

1. Monitorfeste
2. Flenshodebolt (6 x 12 mm)
3. Hus (styreventil)

3. Monter platen for monitorfestet til støtterøret på maskinchassiset (Figur 162) med de to U-boltene og fire flenslåsemutterne (5/16 tomme).

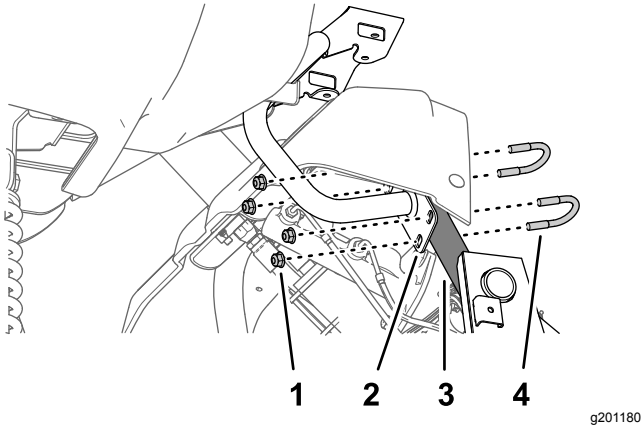

Figur 162

1. Flenslåsemutter (5/16 tomme)
2. Plate (monitorfeste)
3. Støtterør (maskinchassis)
4. U-bolt (5/16 tomme)

4. Trekk til de tre flenshodeboltene (6 x 12 mm) på styreventilen til 972–1198 Ncm. Ved støtterøret, trekk til flenslåsemutterne til 1978–2542 Ncm.

Montere rattet

1. Rett inn teipmerket på rattet med teipmerket på styreventilhuset (Figur 163).

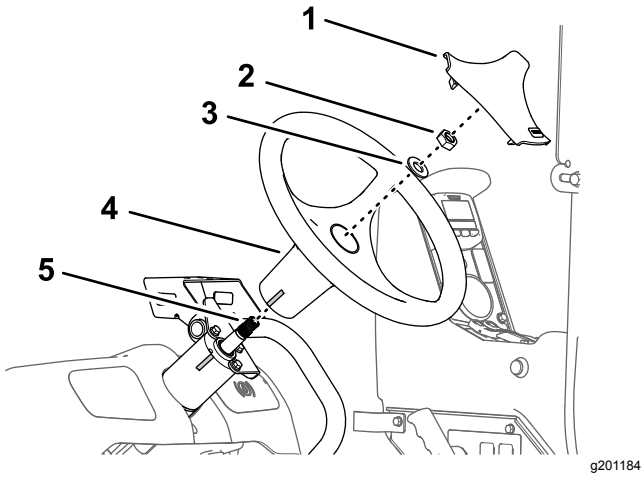

Figur 163

1. Rattdeksel
2. Mutter (5/8 tomme)
3. Skive (5/8 tomme)
4. Ratt
5. Aksel (styreventil)

2. Monter rattet på akselen for styreventilen (Figur 163) med skiven (5/8 tomme) og mutteren (5/8 tomme) som du fjernet i trinn 3 av Fjerne rattet (side 70).
3. Trekk til mutteren med et moment på 206–254 N·m.
4. Monter dekselet som du fjernet i trinn 2 av Fjerne rattet (side 70), på rattet (Figur 169).

Montere spredermonitoren på festet

1. Monter kulefestet til braketten for monitorfestet (Figur 164) med de fire flenshodeboltene (5/16 x 3/4 tomme) og fire flenslåsemutterne (5/16 tomme).

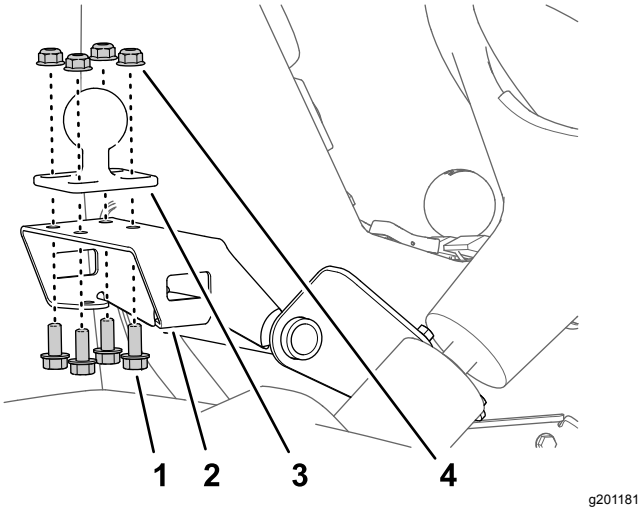

Figur 164

1. Brakett (monitorfeste)
2. Flenshodebolt (5/16 x 3/4 tomme)
3. Kulefeste
4. Flenslåsemutter (5/16 tomme)

2. Stram boltene og mutterne til 1978 til 2542 Ncm.
3. Monter kulekoblingen for monitoren og kulefestet til monitorarmen på maskinen (Figur 165).

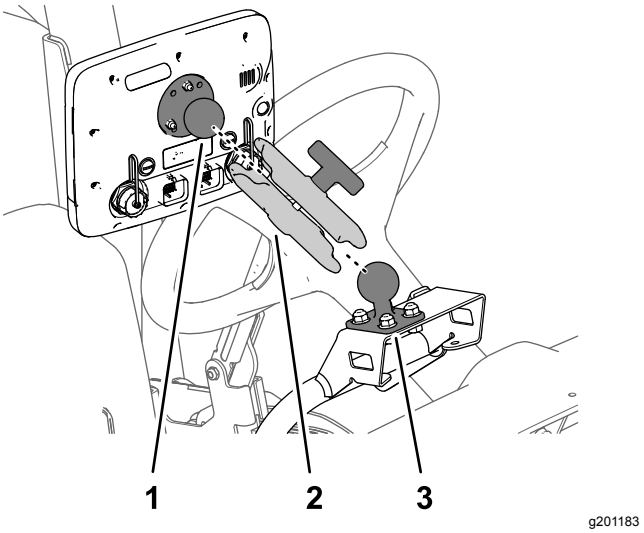

Figur 165

1. Kulekobling (monitor)
2. Monitorarm
3. Kulefeste

4. Juster monitoren slik at den er synlig fra maskinens operatørposisjon, og stram knotten på monitorarmen for hånd (Figur 165).

31

Trekke ledningsnettet for sprederpumpeclutchen

Ingen deler er nødvendige

Prosedyre

1. Koble kontakten med to sokler på maskinens ledningssats merket med SPREDERPUMPESPOLE fra generatorens kontakt med to pinner (Figur 166).

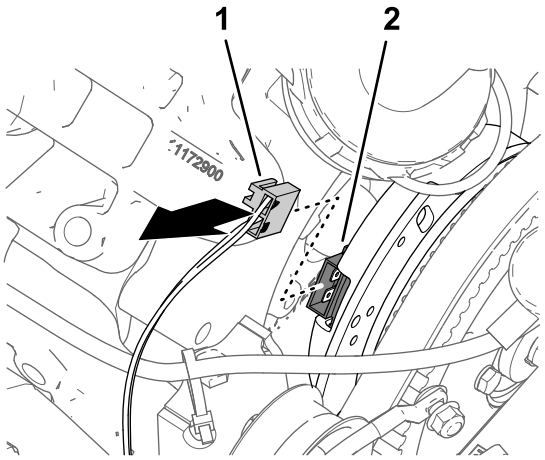

g198155

Figur 166

1. Kontakt med to sokler – maskinledningssats (PUMPECLUTCH)
2. Kontakt med to pinner (generator)

2. Koble kontakten med to pinner på settets ledningssatsforgrening (84 cm) merket PUMPECLUTCH til kontakten med to sokler på maskinledningssatsen merket SPREDERPUMPESPOLE (Figur 167).

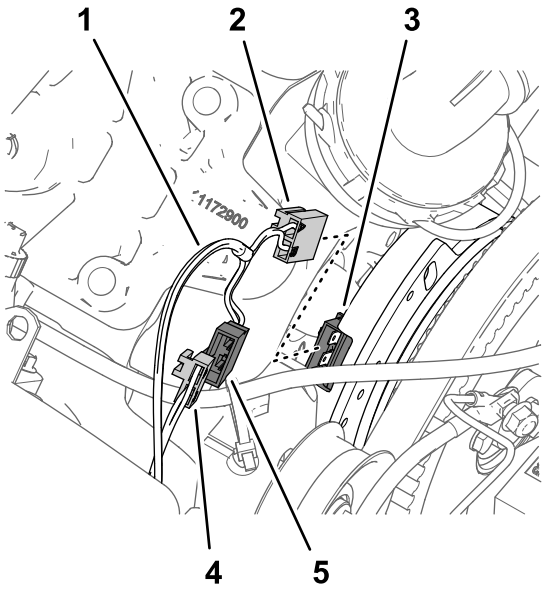

g198144

Figur 167

1. Settets ledningssatsforgrening – 84 cm
2. Kontakt med to sokler – settets ledningssats (PUMPECLUTCH)
3. Kontakt med to pinner (generator)
4. Kontakt med to sokler – maskinledningssats (SPREDERPUMPESPOLE)
5. Kontakt med to pinner – settets ledningssats (PUMPECLUTCH)

3. Koble kontakten med to sokler på settets ledningssats merket PUMPECLUTCH til kontakten med to pinner på generatoren (Figur 167).
4. Trekk ledningssatsforgreningen (84 cm) mot motoren og sprederpumpen slik at den har klaring fra generatorremmen (Figur 168).

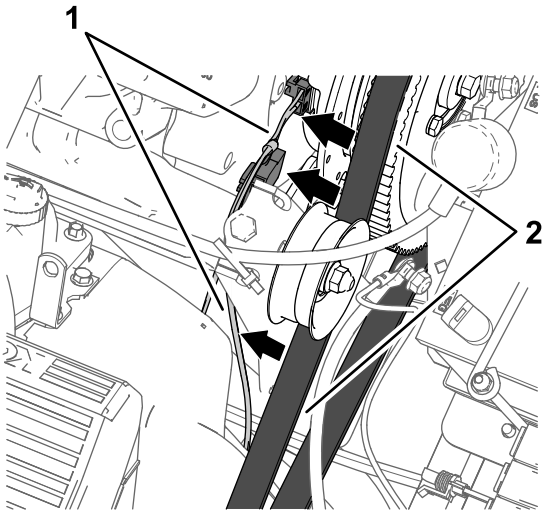

g198156

Figur 168

1. Ledningssatsforgrening – 84 cm
2. Generatorrem

32

Montere komponenter for sprederens elektriske system

Deler som er nødvendige for dette trinnet:

1	Batteribrakett
1	Bolt (5/16 x 3 1/4 tommer)
1	Skive (5/16 tomme)
1	Batteri (540 A)
1	Batteriholder
1	Flenslåsemutter (5/16 tomme)
1	Generatorrembrakett
1	Drivremskive (279 mm)
4	Bolt (1/4 x 2 1/4 tommer)
4	Låseskive (1/4 tomme)
1	Vekselstrømsgenerator (60 A)
1	Flenshodebolt (8 x 25 mm)
1	Flenshodebolt (3/8 x 1-1/2 tomme)
1	V-rem

Fjerne batteriet (300 A) og batteribraketten

1. Fjern de to flenslåsemutterne og tilholderstangen fra de to J-boltene som fester batteriet til batteribraketten på maskinen (Figur 169).

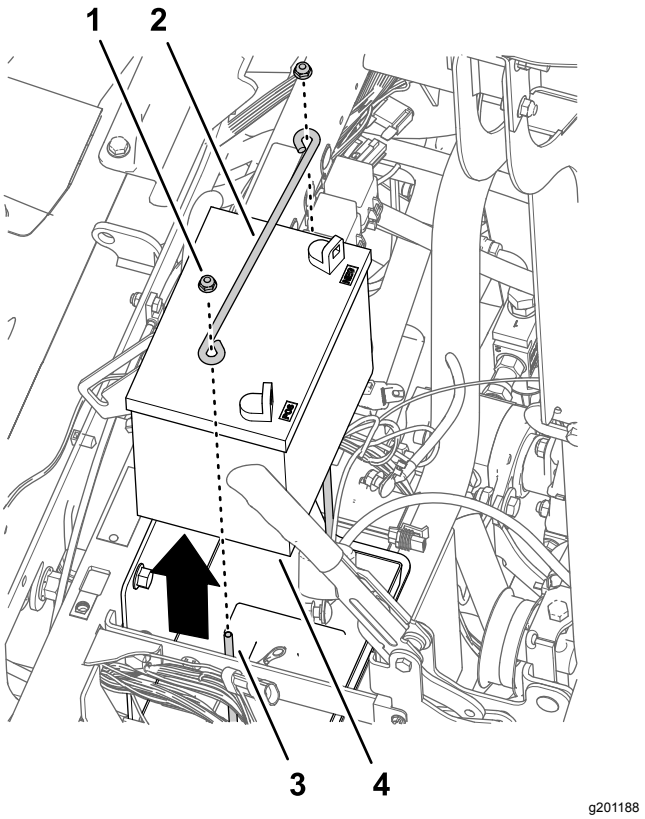

Figur 169

1. Flenslåsemutter (1/4 tomme)
2. Tilholderstang
3. J-bolt
4. Batteri (300 A)

2. Fjern batteriet fra maskinen (Figur 169).

   Merk: Du trenger ikke lenger flensmutterne, tilholderstangen og batteriet (300 A).

3. Fjern boltene (10-24 x 3/4 tomme) og mutterne (10-24) som fester sikringsblokkene til batteribraketten (Figur 170).

   Merk: Ta vare på boltene (10-24 x 3/4 tomme) og mutterne (10-24) for montering i Montere batteribraketten og batteriet (540 A) (side 75).

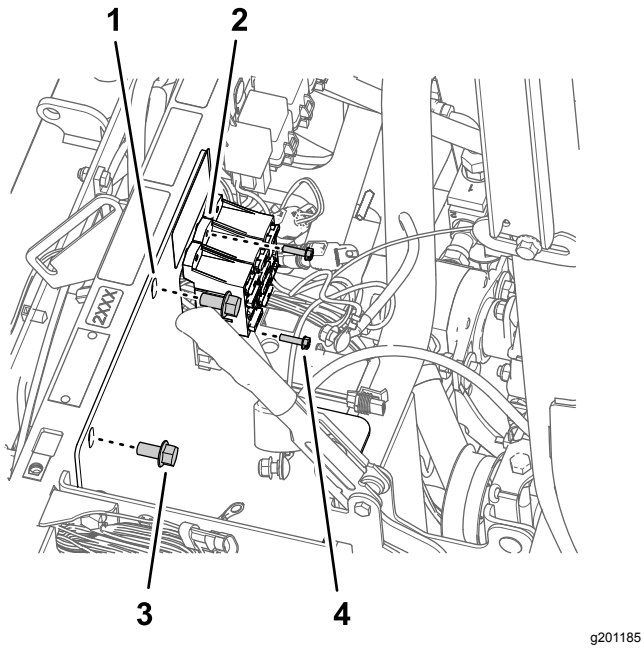

Figur 170

1. Tilholderstang
2. Sikringsblokk
3. Flenshodebolt (3/8 x 3/4 tomme)
4. Bolt (10-24 x 3/4 tomme)

4. Fjern de to flenshodeboltene (3/8 x 3/4 tomme) som fester batteribraketten til støtdemperrøret på maskinen (Figur 170).

   Merk: Ta vare på flenshodebolten (3/8 x 3/4 tomme) for montering Montere batteribraketten og batteriet (540 A) (side 75).

5. Fjern de to J-boltene og batteriholderen fra batteribraketten (Figur 171).

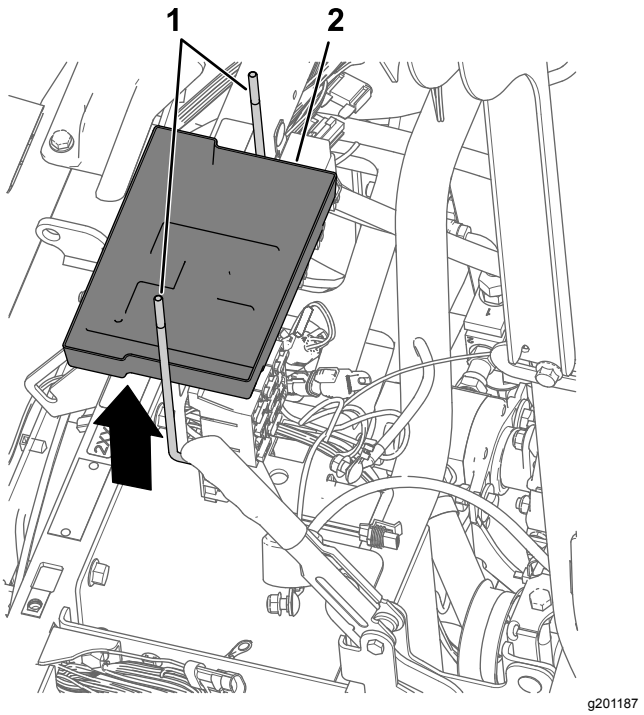

Figur 171

1. J-bolt
2. Batteri brett

6. Fjern batteribraketten fra maskinen (Figur 172).

   Merk: Du trenger ikke lenger J-boltene, batteriholderen og batteribraketten.

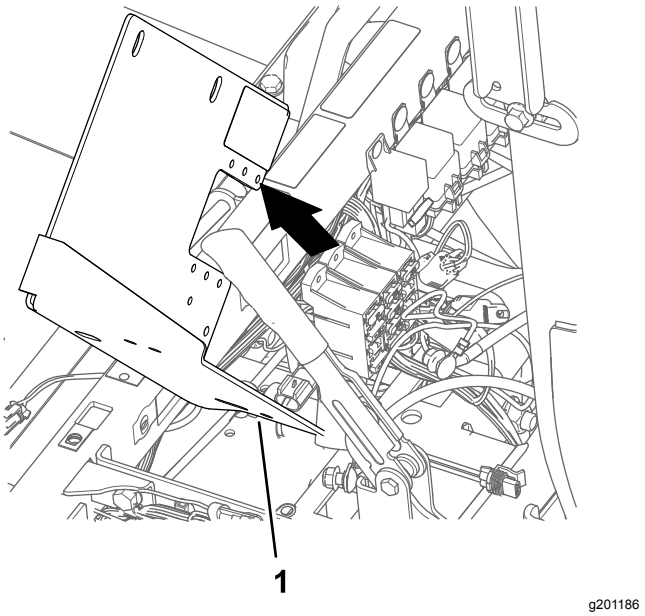

Figur 172

1. Batteribrakett

Montere batteribraketten og batteriet (540 A)

1. Innrett den nye batteribraketten til støtdemperrøret på maskinen og sikringsblokkene (Figur 173).

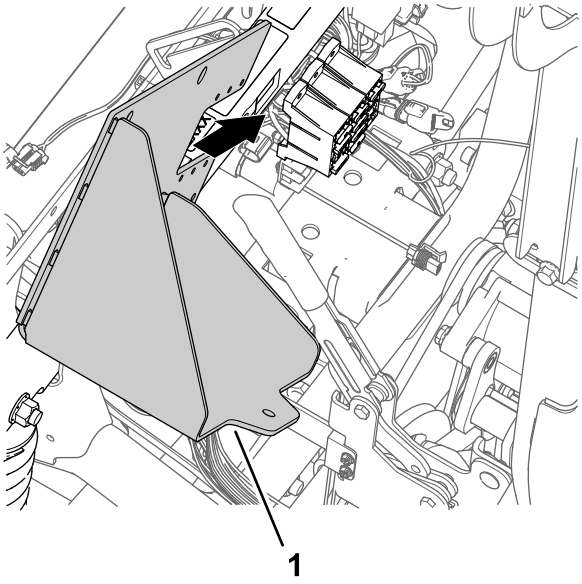

g201177

Figur 173

1. Batteribrakett

2. Monter batteribraketten på støtdemperrøret (Figur 174) med de to flenshodeboltene (3/8 x 3/4 tomme) som du tok vare på i trinn 4 av Fjerne batteriet (300 A) og batteribraketten (side 73).

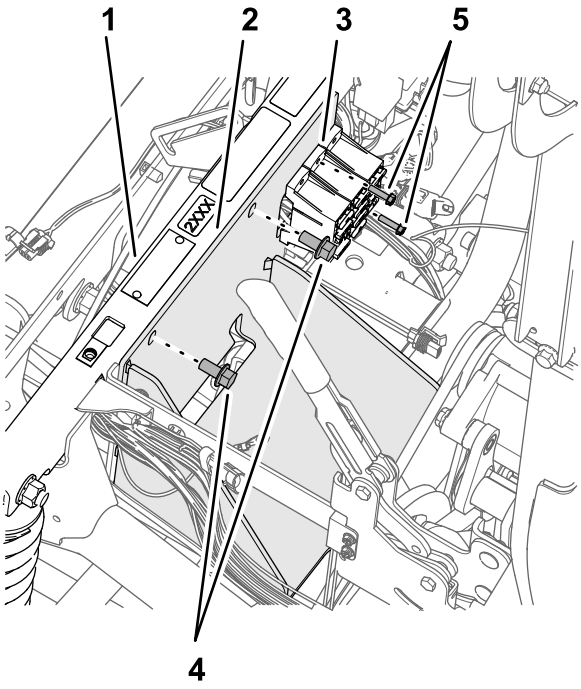

g201178

Figur 174

1. Støtdemperrør
2. Batteribrakett
3. Sikringsblokk
4. Bolt (10-24 x 3/4 tomme)
5. Flenshodebolt (3/8 x 3/4 tomme)

3. Trekk til flenshodeboltene med et moment på 37–45 N·m.
4. Fest sikringsblokkene til batteribraketten (Figur 174) med bolten (10–24 x 3/4 tomme) og mutterne (10-24) som du fjernet i trinn 3 av Fjerne batteriet (300 A) og batteribraketten (side 73).
5. Monter batteriet på batteribraketten med bolten (5/16 x 1 3/4 tomme), skiven (5/16 tomme), batteriholderen og flenslåsemutteren (5/16 tomme), som vist i Figur 175.

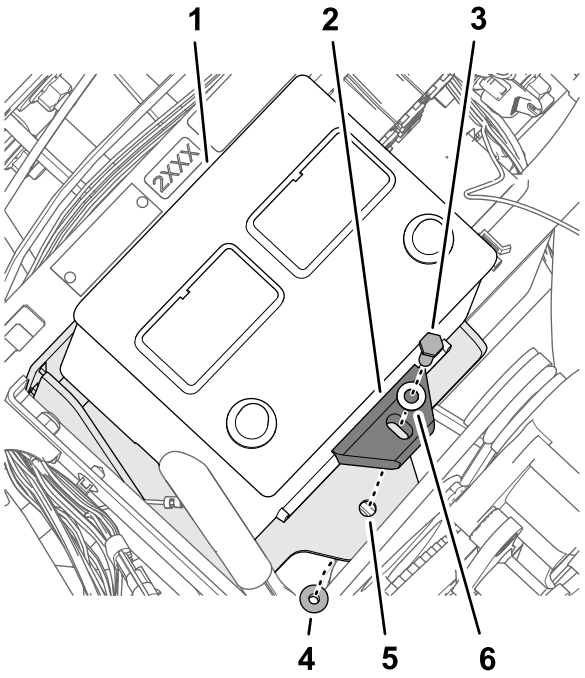

g201182

Figur 175

1. Batteri (540 A)
2. Batteriholder
3. Bolt (5/16 x 3 1/4 tommer)
4. Flenslåsemutter (5/16 tomme)
5. Batteribrakett
6. Skive (5/16 tomme)

6. Stram bolten og mutteren til 1978–2542 Ncm.

Montere generatorbraketten

1. Ved pumpehodet, løsne de to boltene plassert i klokken 11-stillingen, som vist Figur 176, for å skape en 7–10 mm klaring mellom bolthodene og pumpen.

   Merk: Du behøver ikke fjerne boltene fra sprederpumpen.

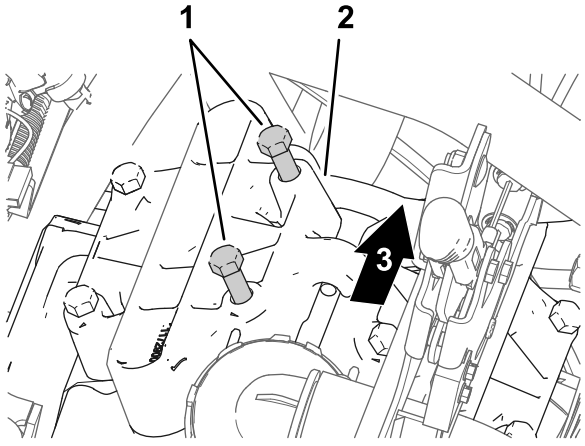

g201308

Figur 176

1. Bolter (pumpehode)
2. Pumpehode (klokken 11-stilling)
3. Baksiden av maskinen

2. Innrett generatorbraketten mellom boltene som du løsnet og som vist i trinn 1, og pumpehodet Figur 177.

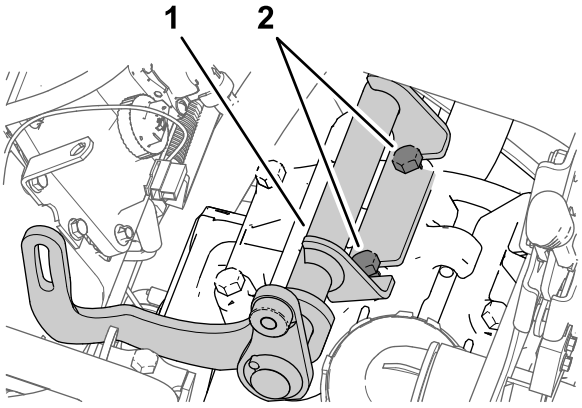

g201303

Figur 177

1. Generatorrembrakett
2. Bolter (pumpehode)

3. Trekk til boltene med et moment på 61–75 N·m.

Montere drivremskiven

1. Løsne mutteren for lederullakselen (Figur 178).

   Merk: Påse at remmen ikke er spent.

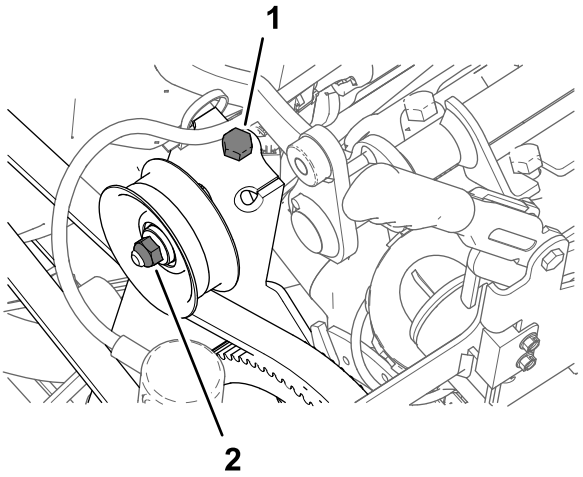

g201304

Figur 178

1. Remspenningsbolt (maskin)
2. Mutter (lederullaksel)

2. Roter remspenningsbolten for å fjerne all spenningen fra sprederpumperemmen (Figur 178).
3. Fjern de fire boltene (1/4 x 1 tomme) og fire låseskivene (1/4 tomme) som fester remskiven til sprederpumpen (Figur 179).

   Viktig: **Ikke fjern remskiven.**

   Merk: Du trenger ikke lenger boltene og låseskivene.

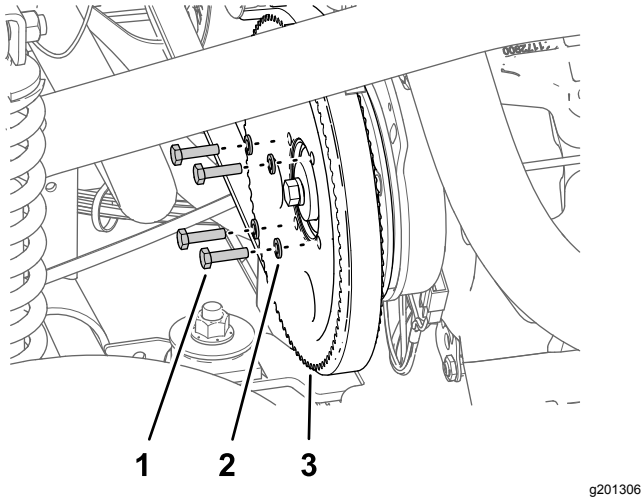

g201306

Figur 179

1. Bolt (1/4 x 1 tomme)
2. Låseskive (1/4 tomme)
3. Remskive (sprederpumpe)

4. Innrett hullene i remskiven for generatoren (settet) med hullene i remskiven for sprederpumpen (Figur 180).

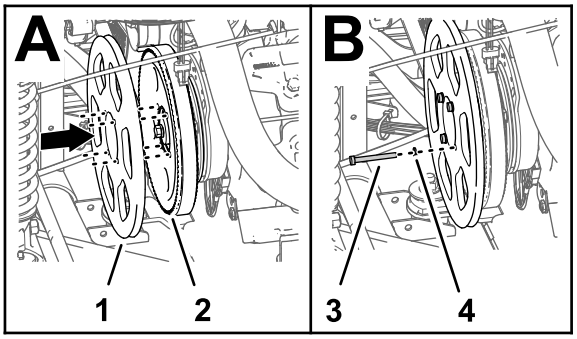

g201305

Figur 180

1. Drivremskive (279 mm)
2. Remskive (sprederpumpe)
3. Bolt (1/4 x 2 1/4 tommer)
4. Låseskive (1/4 tomme)

5. Monter generatorremskiven til sprederpumperemskiven og sprederpumpen med fire bolter (1/4 x 2 1/4 tomme) og fire låseskiver (1/4 tomme).
6. Trekk til boltene med et moment på 1017–1243 N·m.
7. Roter remspenningsbolten for å øke spenningen til remmen til du kan måle en nedbøyning på 9,5 mm når du påfører 4,5 kg kraft på remmen halvveis mellom motoren og sprederpumpetannhjulene.

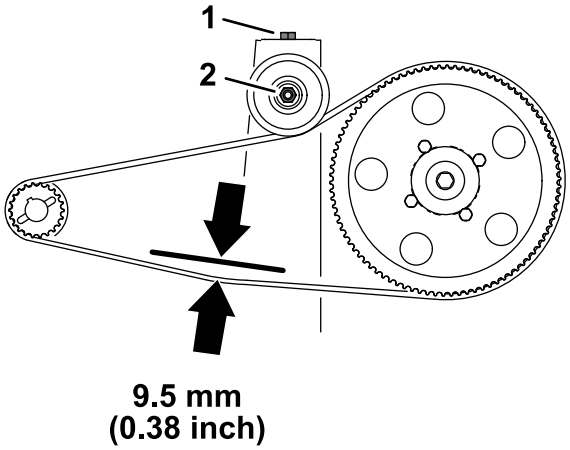

g201360

Figur 181

1. Remspenningsbolt (maskin)
2. Mutter (lederullaksel)

8. Trekk til mutteren for lederullakselen til 37–44 N·m.

Montere generatoren

1. Monter generatoren (60 A) på det gjengede navet på generatorbraketten (Figur 182) med flenshodebolten (3/8 x 1 1/2 tomme).

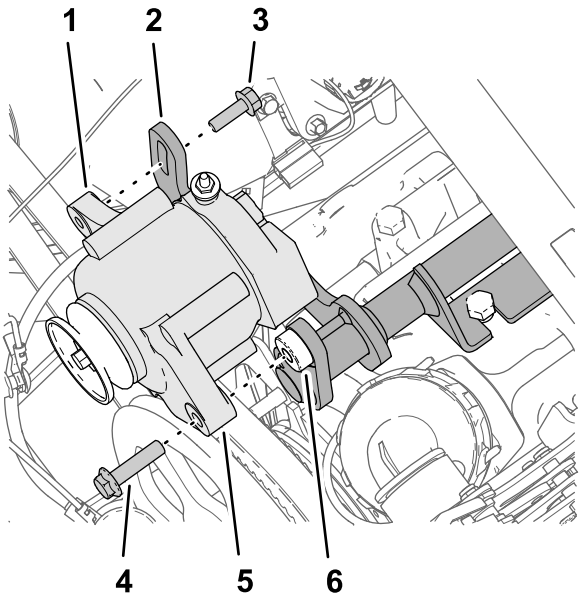

g201413

Figur 182

1. Gjenget flens (8 mm) – generator (60 A)
2. Flens med spor (generatorbrakett)
3. Flenshodebolt (8 x 25 mm)
4. Flenshodebolt (3/8 x 1-1/2 tomme)
5. Flens (10 mm hull) – generator (60 A)
6. Gjenget nav (3/8-16) – generatorbrakett

2. Monter generatorens gjengede flens til flensen med spor på generatorbraketten (Figur 182) med flenshodebolten (8 x 25 mm).

3. Monter V-remmen over drivremskiven (279 mm) og remskiven på generatoren (Figur 183).

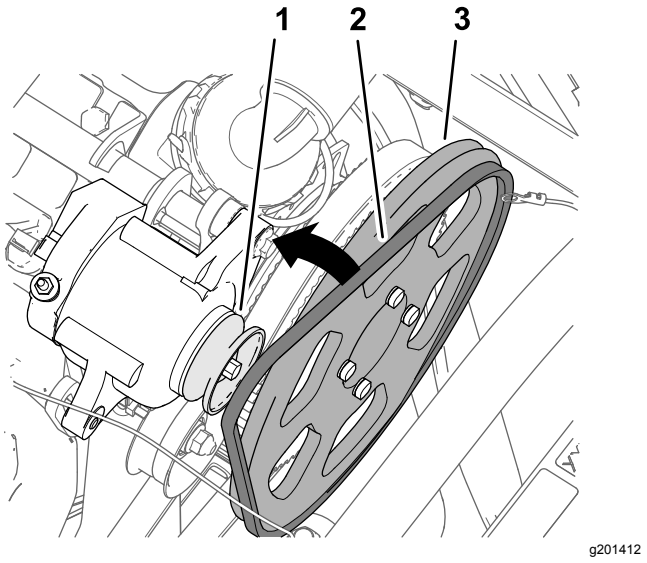

Figur 183

1. Remskive (generator – 60 A)
2. V-rem
3. Drivremskive (279 mm)

4. Roter generatoren (Figur 184) oppover for å øke spenningen på remmen til du kan måle en nedbøyning på 9,5 mm når du påfører 4,5 kg kraft på remmen halvveis mellom generatorskiven og drivremskiven (279 mm).

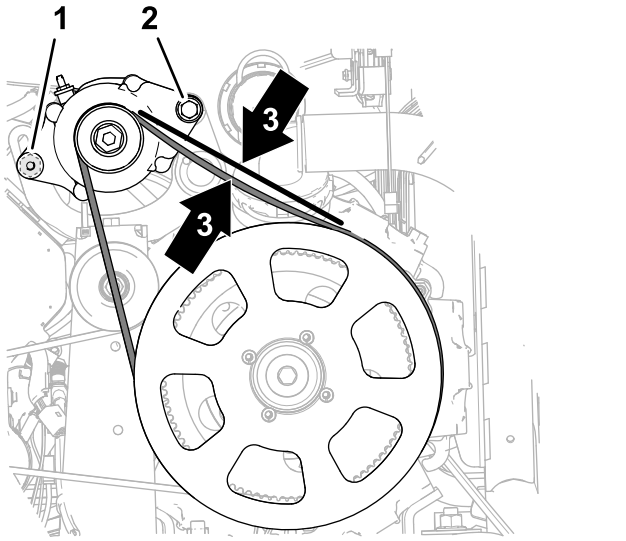

Figur 184

1. Flenshodebolt (8 x 25 mm)
2. Flenshodebolt (3/8 x 1-1/2 tomme)
3. Nedbøyning på rem 9,5 mm

5. Trekk til flenshodebolten (8 x 25 mm) til 23–29 N·m.
6. Trekk til flenshodebolten (3/8 x 1 1/2 tomme) med et moment på 37–45 N·m.

33

Koble til settets ledningssats ved setebasen

Deler som er nødvendige for dette trinnet:

1	Relé
1	Skyvefeste
1	Sikring (15 A)
1	Sikring (50 A)

Koble til generatoren (50 A)

1. Koble kontakten med to sokler i enden av den rosa ledningen (57 cm) på settets ledningssats (Figur 185) til kontakten med to pinner på generatoren (50 A).

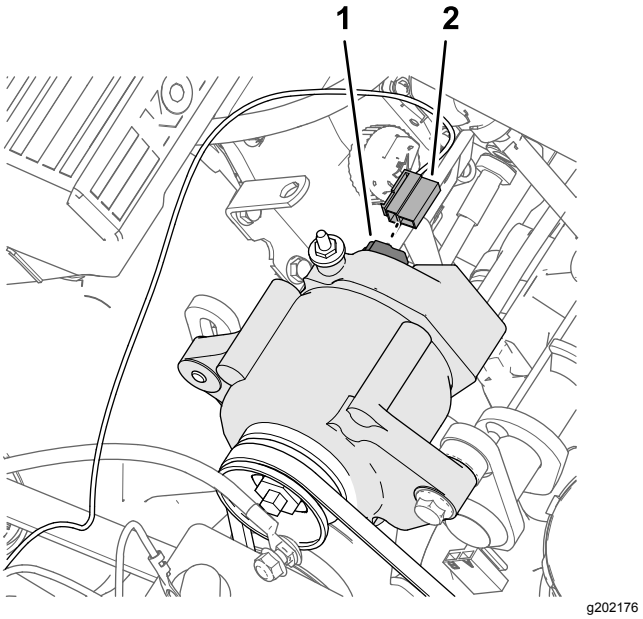

Figur 185

1. Kontakt med to pinner – generator (50 A)
2. Kontakt med to sokler – følerledning, rosa 57 cm

2. Før den rosa følerledningen vekk fra generatorremmen, og fest den med et kabelfeste.
3. Fjern mutteren fra terminalpolen (Figur 186) på generatoren (50 A).

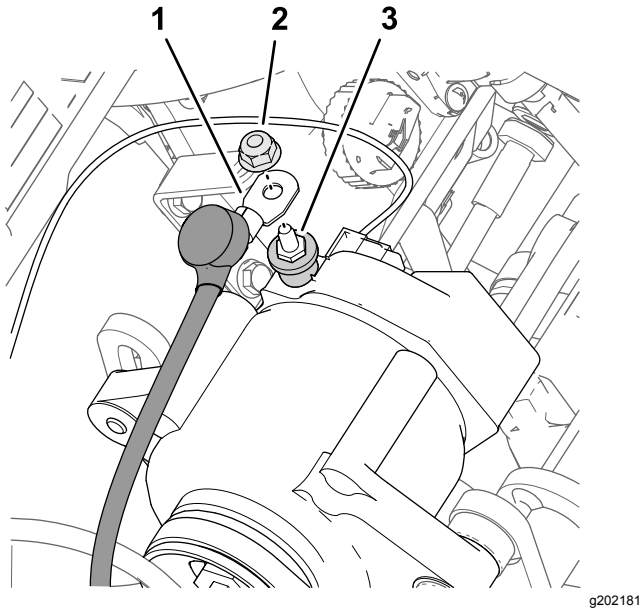

Figur 186

1. Generatorledning (rød – trådmål 6)
2. Mutter
3. Terminalpol – generator (50 A)

4. Monter den røde generatorledningen (trådmål 6) til terminalpolen på generatoren (50 A) med mutteren (Figur 186).
5. Før den røde generatorledningen mot batteripolene og bort fra remskiven og generatorremmen.
6. Trekk til mutteren med et moment på 47–57 N·m.
7. Skjær en slisse i isolatordekselet over terminalpolen på generatoren (Figur 186).

Koble til ASC 10-aktiveringsreléet

1. Koble kontakten med fem pinner på reléet til kontakten med fem sokler (Figur 187) på settets ledningssats merket ASC 10-AKTIVERINGSRELÉ.

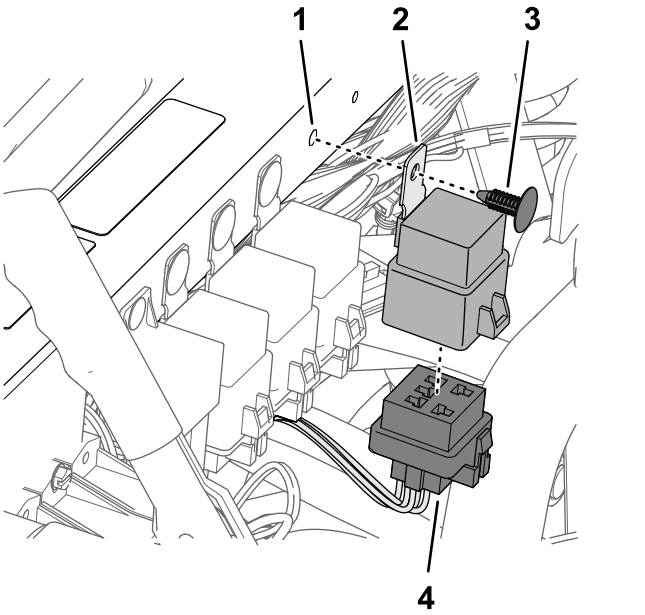

Figur 187

1. Hull (støtdemperrør)
2. Relé
3. Skyvefeste
4. Kontakt med fem sokler (ASC 10-AKTIVERINGS-RELÉ)

2. Innrett hullet i monteringstappen på reléet med hullet i støtdemperrøret, og feste reléet til røret med et skyvefeste (Figur 187).

Koble til sikringsblokkene

1. Bruk et multimeter for å utføre en test av ledningssammenhengen.
2. Ved maskinens sikringsblokk 3, sett multimetersensoren i kontakt 4 (høyre kolonne) for sikringssokkel 2, som vist i Figur 188.

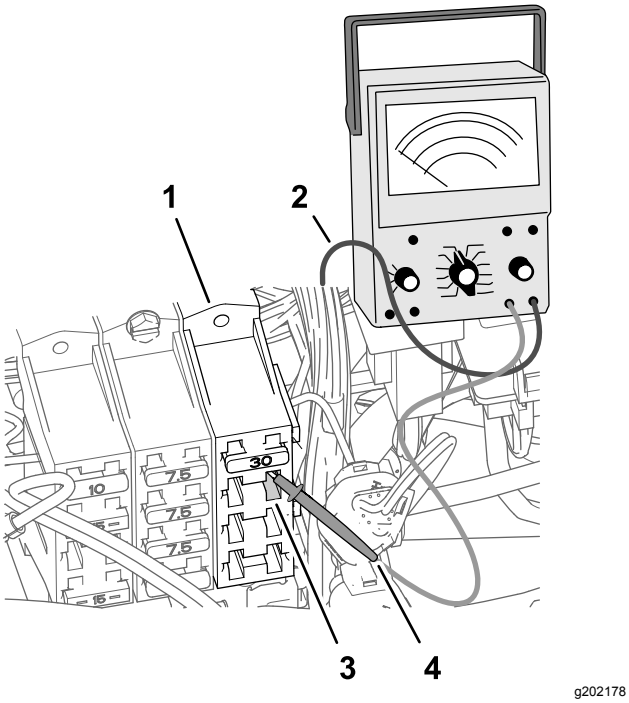

Figur 188

1. Sikringsblokk 3 (maskin)
2. Multimeterledning
3. Sikringssokkel 2 – kontakt 4 (høyre kolonne)
4. Multimetersensor

3. Ved forsiden av sikringsblokkene, bruk den andre multimetersensoren til å identifisere bladkontakten på enden av den røde ledningen (trådmål 10) som er koblet til sikringssokkel 2 – kontakt 4.

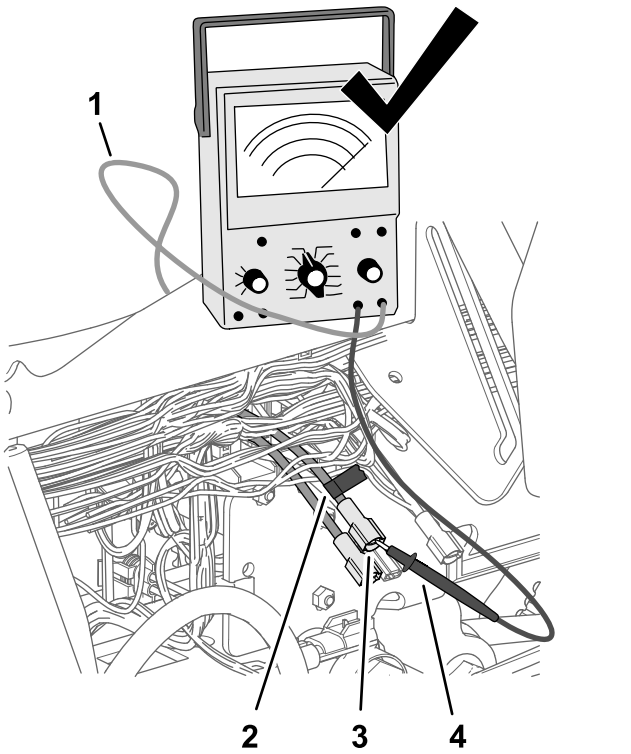

Figur 189

1. Multimeterledning
2. Teip
3. Bladkontakt (rød, trådmål 10)
4. Multimetersensor

4. Bruk teip for å merke kontakten og ledningen som du fant i trinn 3 (Figur 189).
5. Koble bladkontakten som du merket i trinn 4, til sokkelkontakten i enden av den rosa ledningen (51 mm) på settets ledningssats (Figur 190).

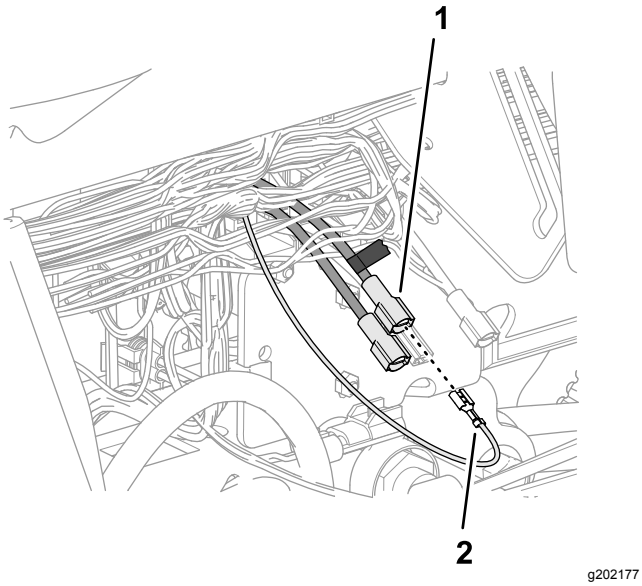

Figur 190

1. Merket bladkontakt (rød, trådmål 10)
2. Sokkelkontakt – rosa ledning (51 mm)

6. Sett sikringen (15 A) inn i sikringssokkel 2 i sikringsblokk 3 til sikringen sitter helt fast (Figur 191).

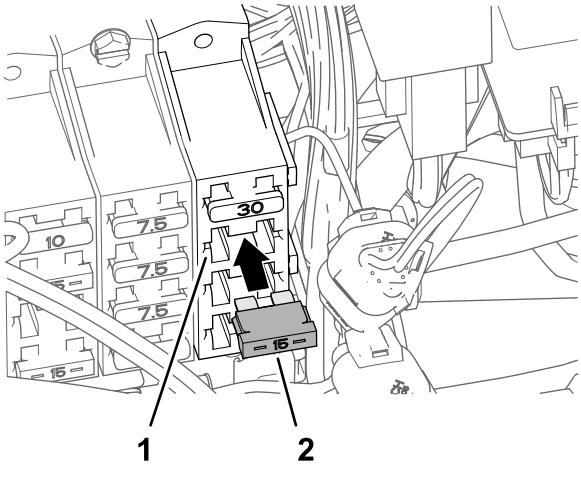

Figur 191

1. Sikringssokkel 2 (sikringsblokk 3)
2. Sikring (15 A)

7. Sett sikringen (50 A) inn i den integrerte sikringsblokken til sikringen sitter helt fast (Figur 192).

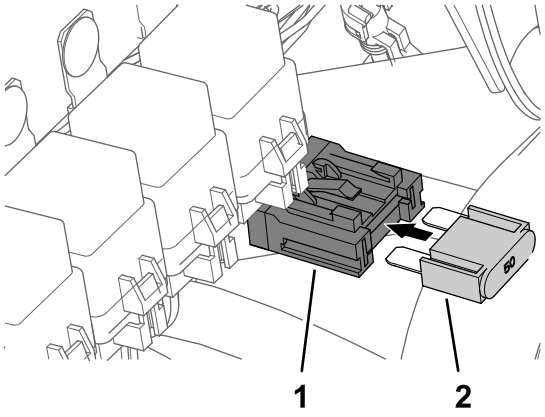

Figur 192

1. Integrert sikringsblokk
2. Sikring (50 A)

34

Montere ledningssatsene for navigasjonskomponentene

Deler som er nødvendige for dette trinnet:

1	Dataledningssats (navigasjonssystem) – GeoLink-presisjonsspredersystemsett (modell 41630)
1	Batteriledningssats (navigasjonssystem) – GeoLink-presisjonsspredersystemsett (modell 41630)
8	Kabelfeste
1	Hurtigklemme (rødt håndtak)
1	Hurtigklemme (svart håndtak)

Koble til navigasjonssystemets dataledningssats og elektriske ledningssats

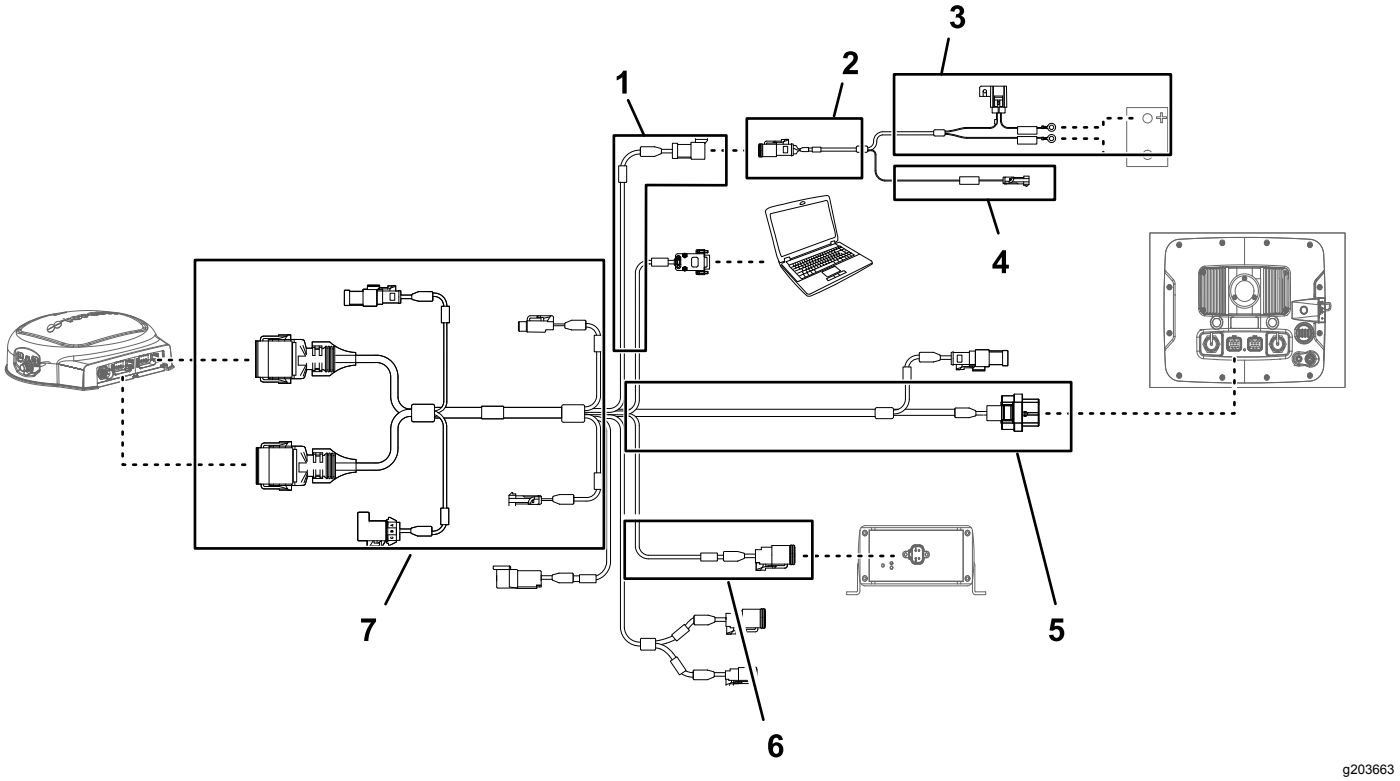

Figur 193

1. 100 cm dataledningssatsdel (elektrisk strøm)
2. 100 cm forgrening av batteriledningssats
3. 220 cm forgrening av batteriledningssats
4. 100 cm forgrening av batteriledningssats (svitsjet strøm)
5. 390 cm lang forgrening av dataledningssats (navigasjonsmottaker)
6. 13 cm forgrening av dataledningssats (grensesnitt for settets ledningssats)
7. 220 cm lang forgrening av dataledningssats (spredermonitor)

Viktig: **Noen kontakter i dataledningssatsen blir ikke brukt. Påse at hettene og pluggene til de ubrukte kontaktene er godt festet.**

Koble kontakten med tre sokler (grensesnitt for elektrisk strøm) i navigasjonssystemets elektriske ledningssats til kontakten med tre pinner (grensesnitt for elektrisk strøm) i dataledningssatsen (Figur 193).

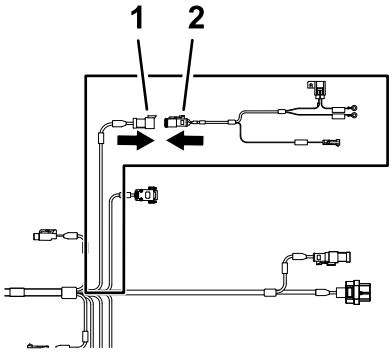

g202247

Figur 194

1. Kontakt med tre pinner – dataledningssats (SYSTEMEFFEKTSEPARASJON)
2. Kontakt med tre sokler – batteriledningssats (grensesnitt for elektrisk strøm)

Føre og koble datakabelen til navigasjonsmottakeren

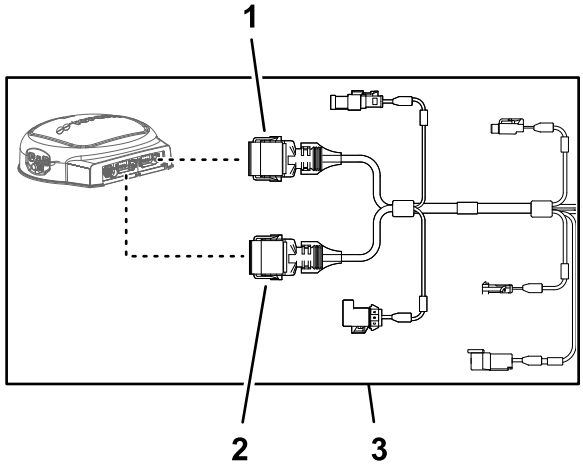

g203668

Figur 195

1. Kontakt med tolv pinner (grå) dataledningssats (navigasjonsmottaker)
2. Kontakt med tolv sokler (svart) – dataledningssats (navigasjonsmottaker)
3. 390 cm lang forgrening av dataledningssats (navigasjonsmottaker)

1. Før den 390 cm lange forgreningen av dataledningssats langs baksiden av det venstre, vertikale veltebøylerøret.

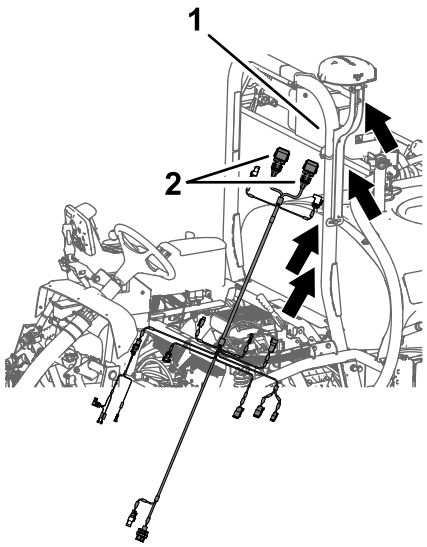

g202268

Figur 196

1. Venstre, vertikalt veltebøylerør
2. Kontakt med tolv sokler – 390 cm forgrening av dataledningssats

2. Før den 390 cm lange forgreningen av dataledningssatsen langs høyre veltebeskyttelsesrør med kontakten med tolv sokler (grå) og kontakten med tolv sokler (svart) opp mot navigasjonsmottakeren (Figur 197).

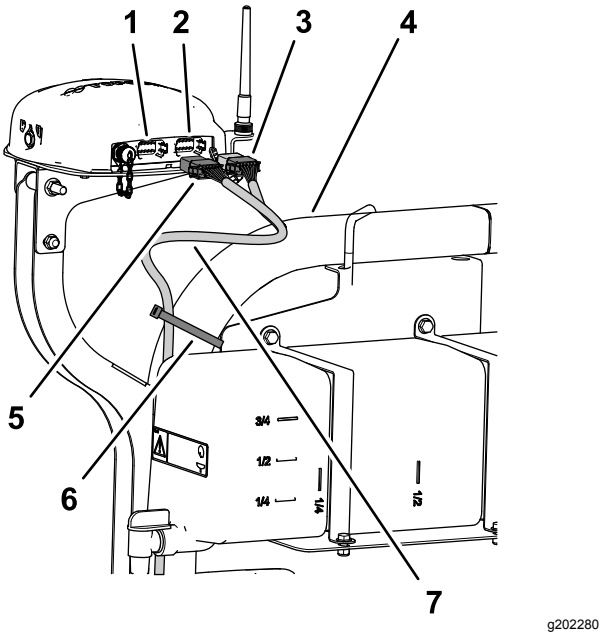

g202280

Figur 197

1. Kontakt med tolv pinner venstre (grå) – navigasjonsmottaker
2. Kontakt med tolv pinner høyre (svart) – navigasjonsmottaker
3. Kontakt med tolv sokler (svart) – dataledningssats
4. Veltebøyle
5. Kontakt med tolv sokler (grå/svart) – dataledningssats
6. Kabelfeste
7. 390 cm lang forgrening av dataledningssats

3. Innrett de to kilene på den lange siden av den grå og svarte kontakten med tolv sokler i dataledningssatsen med de to sporene i den nedre, vertikale veggen i den venstre (grå) kontakten med tolv pinner i navigasjonsmottakeren (Figur 198).

   Merk: Vær forsiktig når du kobler ledningssatsen til navigasjonsmottakeren. Innrettingskilene på ledningssatsens kontakter skal passe inn i kilesporene på kontaktene med pinner på navigasjonsmottakeren.

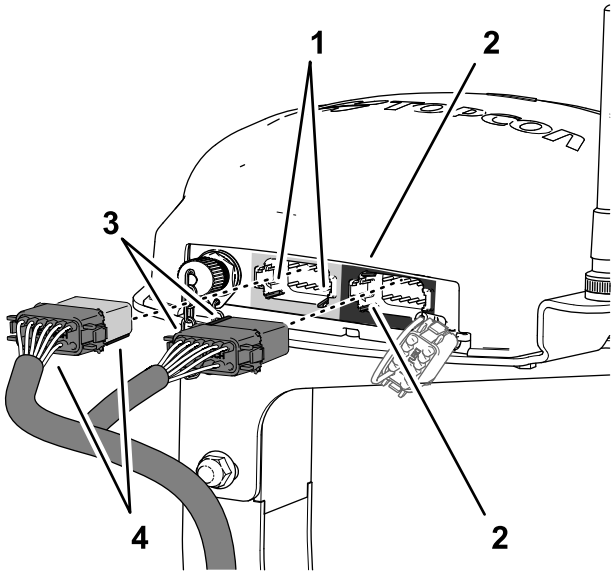

g202413

Figur 198

1. Kilespor – nedre, horisontal vegg (venstre (grå) kontakt med tolv pinner – navigasjonsmottaker)
2. Kilespor – venstre, vertikal vegg (høyre (svart) kontakt med tolv pinner – navigasjonsmottaker)
3. Innrettingskiler – kort side (svart kontakt med tolv sokler – dataledningssats)
4. Innrettingskiler – lang side (grå/svart kontakt med tolv sokler – dataledningssats)

4. Koble den grå og svarte kontakten med tolv sokler i dataledningssatsen til den venstre (grå) kontakten med tolv pinner i navigasjonsmottakeren til kontaktene klikker på plass (Figur 198).
5. Innrett de to kilene på den korte siden av den svarte kontakten med tolv sokler i dataledningssatsen med de to kilesporene i den venstre, vertikale veggen i den høyre (svarte) kontakten med tolv pinner i navigasjonsmottakeren (Figur 198).

   Merk: Vær forsiktig når du kobler ledningssatsen til navigasjonsmottakeren. Innrettingskilene på ledningssatsens kontakter skal passe inn i kilesporene på kontaktene med pinner på navigasjonsmottakeren.
6. Koble den **helt svarte** kontakten med tolv sokler i dataledningssatsen til den **venstre (svarte)** kontakten med tolv pinner i navigasjonsmottakeren til kontakten klikker på plass (Figur 198).
7. Fest dem 390 cm lange forgreningen av dataledningssatsen til høyre veltebeskyttelsesrør med to kabelfester, som vist i Figur 197.

   Merk: Påse at kabelen er slakk mellom kontakten med tolv sokler og kabelfestet.

Trekke navigasjonssystemets elektriske ledningssats på høyre side av maskinen

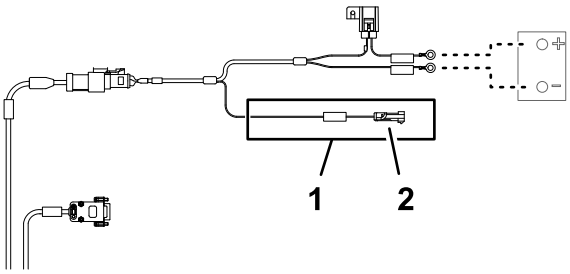

g203670

Figur 199

1. Kontakt med én pinne– forgrening av elektrisk tilkoblingspunkt (***VIKTIG*** DENNE LEDNINGEN SKAL KUN KOBLES TIL EN SVITSJET 12 V STRØMKILDE)
2. 100 cm forgrening av batteriledningssats (svitsjet strøm)

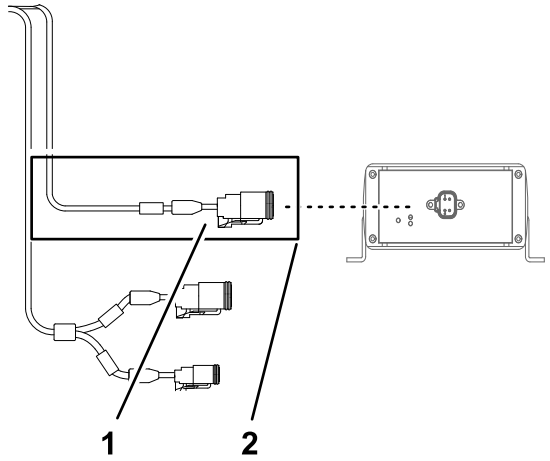

g203666

Figur 200

1. Kontakt med fire pinner (CAN 2/ASC10-BUSS)
2. 13 cm forgrening av dataledningssats (grensesnitt for settets ledningssats)

1. Trekk dataledningssatsen og batteriledningssatsen ned baksiden av det venstre, vertikale veltebøylerøret til tverrbjelken for setestøtten (Figur 201).

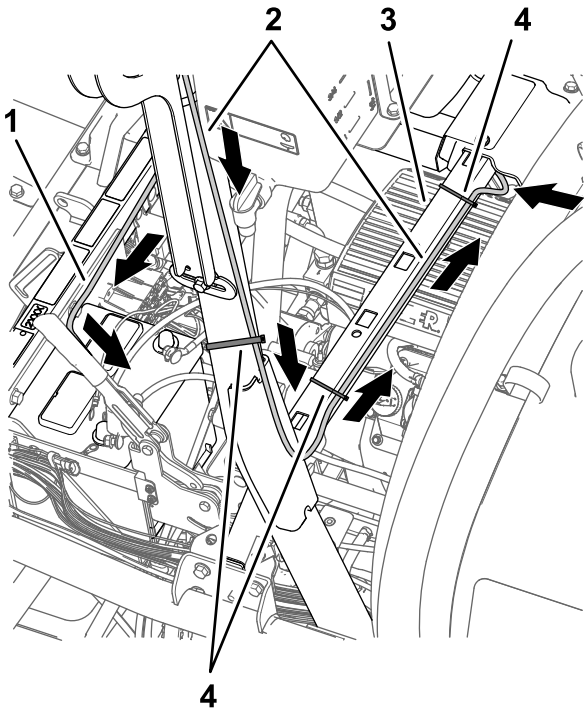

g202521

Figur 201

1. 220 cm forgrening av batteriledningssats (ikke trekk den 100 cm lange forgreningen for det elektriske tilkoblingspunktet (svitsjet strøm) sammen med batteriledningssatsens forgrening)
2. 390 cm lang forgrening av dataledningssats (navigasjonsmottaker)
3. Tverrbjelke (setestøtte)
4. Kabelfester

2. Fest den 390 cm lange forgreningen av dataledningssatsen for navigasjonsmottakeren til veltebøylen, som vist i Figur 201.
3. Koble kontakten med én pinne på batteriets ledningssats merket *** VIKTIG*** DENNE LEDNINGEN SKAL KUN KOBLES TIL EN SVITSJET 12 V STRØMKILDE til kontakten med én sokkel på den 66 cm lange forgreningen av settets ledningssats (Figur 202) merket (SVITSJET STRØM FOR 2. GEN. TOPCON).

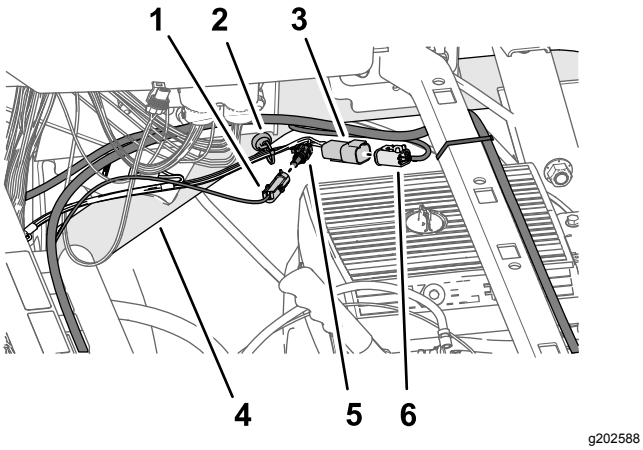

Figur 202

1. Kontakt med én pinne– forgrening av batteriledningssats (***VIKTIG*** DENNE LEDNINGEN SKAL KUN KOBLES TIL EN SVITSJET 12 V STRØMKILDE)
2. Magnetisk ledningssatsanker
3. Kontakt med fire pinner – 66 cm forgrening av settets ledningssats (ASC 10-STRØM OG CAN FRA X30)
4. Høyre, øvre rammerør
5. Kontakt med én sokkel – 66 cm forgrening av settets ledningssats (SVITSJET STRØM FOR 2. GEN. TOPCON)
6. kontakt med fire sokler – forgrening av dataledningssats (CAN 2/ASC 10-BUSS)

4. Koble kontakten med fire pinner på den 66 cm lange forgreningen av settets ledningssats merket ASC 10-STRØM OG CAN FRA X30 til kontakten med fire sokler på forgreningen av dataledningssatsen merket CAN 2/ASC 10-BUSS (Figur 202).
5. Trekk dataledningssatsen og batteriledningssatsen på tvers av tverrbjelken for setestøtten, og fest den 390 cm lange forgreningen av dataledningssatsen til tverrbjelken med to kabelfester (Figur 201 og Figur 203).

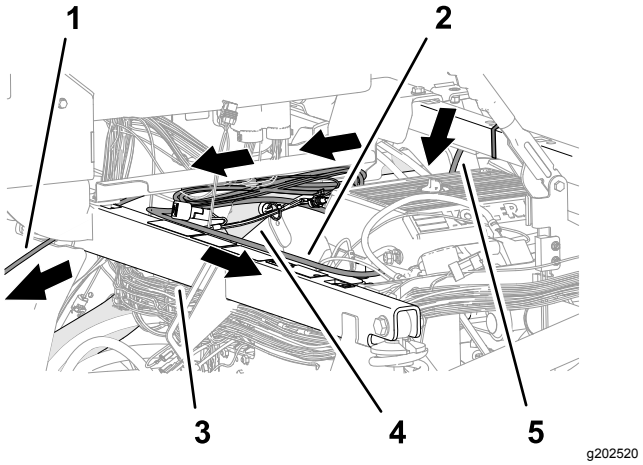

Figur 203

1. 220 cm lang forgrening av dataledningssats (spredermonitor)
2. 220 cm forgrening av batteriledningssats
3. Støtdemperrør
4. Høyre, øvre rammerør
5. 390 cm lang forgrening av dataledningssats (navigasjonsmottaker)

6. Trekk den 220 cm lange forgreningen av batteriledningssatsen langs det høyre, øvre rammerøret (Figur 203).
7. Trekk den 220 cm lange forgreningen av batteriledningssatsen på tvers av støtdemperrøret mot batteriet (Figur 203).

   Merk: Påse at den 100 cm lange forgreningen for det elektriske tilkoblingspunktet (svitsjet strøm) forblir trukket mot det høyre, øvre rammerøret.
8. Trekk den 220 cm lange forgrening av dataledningssatsen (ledningssatsforgreningen med kontakt med 26 sokler) under kontrollkonsollen og frem mot instrumentpanelet (Figur 203).

Føre og koble datakabelen til spredermonitoren

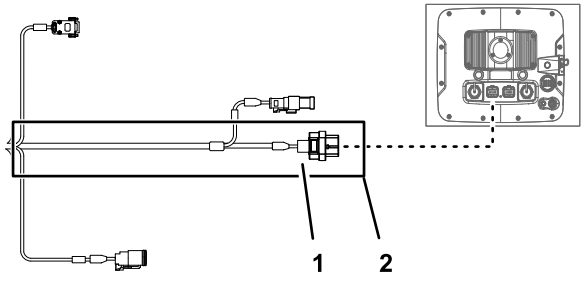

Figur 204

1. Kontakt med 26 sokler – dataledningssats (spredermonitor)
2. 220 cm lang forgrening av dataledningssats (spredermonitor)

1. Trekk den 220 cm lange forgrening av dataledningssatsen (ledningssatsforgreningen med kontakt med 26 sokler) frem og under instrumentpanelet (Figur 205).

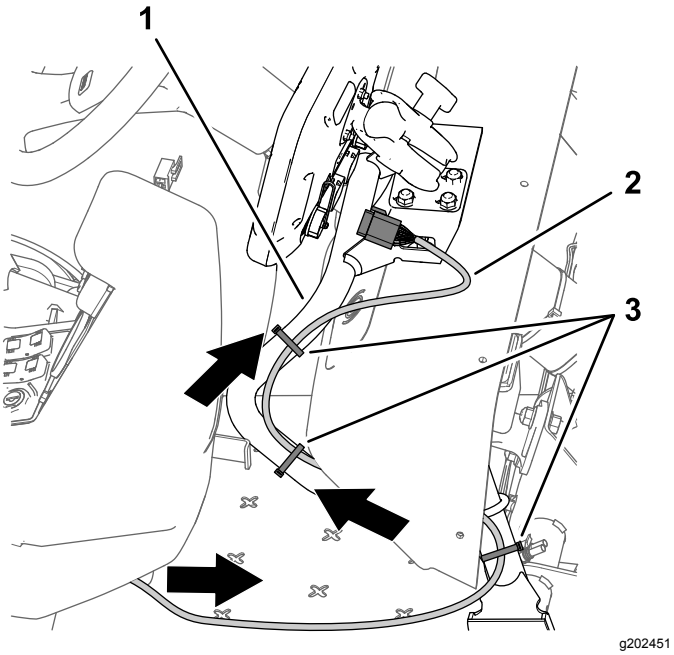

Figur 205

1. Støtterør (monitor)
2. 220 cm lang forgrening av dataledningssats
3. Kabelfester

2. Trekk den 220 cm lange forgreningen av dataledningssatsen langs støtterøret for monitoren (Figur 205)
3. Innrett kontakten med 26 sokler i dataledningssatsen med kontakten med 26 pinner i sprederskjermen, og trykk sokkelkontakten inn i pinnekontakten inntil kontakten klikker på plass (Figur 206).

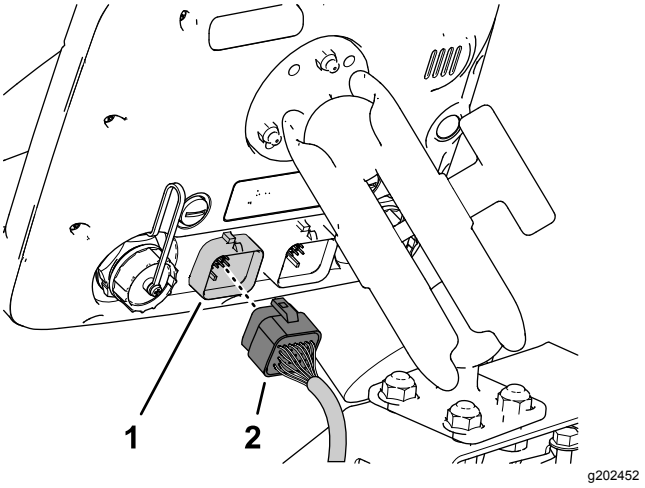

Figur 206

1. Kontakt med 26 pinner (spredermonitor)
2. Kontakt med 26 sokler – dataledningssats (spredermonitor)

4. Påse at den 220 cm lange forgreningen av dataledningssatsen har nok slakk til at sprederoperatøren kan justere posisjonen til monitoren, og fest ledningssatsen til støtterøret for monitoren med kabelfester, som vist i Figur 205.

Montere hurtigklemmene på batteriet

1. Fjern sekskantmutterne og skivene fra hurtigklemmene med røde og svarte håndtak (Figur 207).

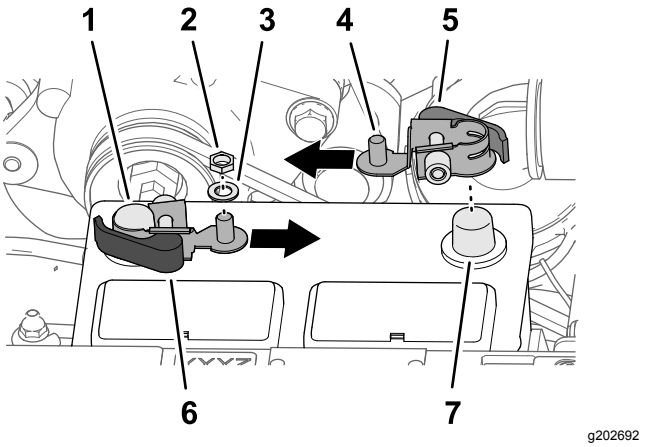

Figur 207

1. Negativ batteripol
2. Sekskantmutter (1/4 tomme – hurtigklemme)
3. Skive (1/4 tomme – hurtigklemme)
4. Gjengestang
5. Rødt låsehåndtak (hurtigklemme)
6. Svart låsehåndtak (hurtigklemme)
7. Positiv batteripol

2. Åpne låsehåndtaket til hurtigklemmen med det svarte håndtaket (Figur 208).

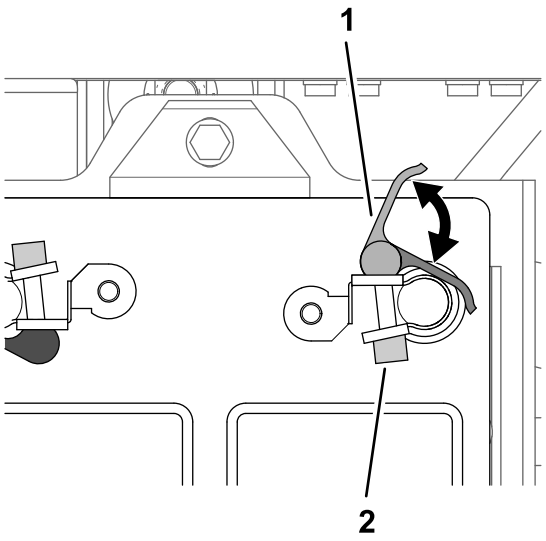

Figur 208

1. Håndtak (hurtigklemme)
2. Riflet mutter

3. Monter hurtigklemmen på den negative batteripolen, med gjengestangen til klemmen innrettet mot midten av batteriet, som vist i Figur 207.
4. Lukk låsehåndtaket på hurtigklemmen (Figur 208).

   Merk: Hvis du må justere holdekraften til hurtigklemmen, åpner du håndtaket, roter den riflede mutteren for å øke eller redusere holdekraften, og lukker håndtaket på klemmen.
5. Gjenta trinn 2 til 4 for hurtigklemmen med det røde håndtaket på den positive batteripolen.

Koble til batteriet

⚠ ADVARSEL

Elektriske gnister kan føre til at batterigassene eksploderer, noe som kan forårsake personskade.

Feilaktig ruting av batterikabler kan skade sprederen og kablene samt forårsake gnister.

- **Ta alltid av den negative (svarte) batterikabelen før du kobler fra den positive (røde) kabelen.**
- **Koble alltid til den positive (røde) batterikabelen før du setter på den negative (svarte) kabelen.**

Batteriklemmene eller metallverktøy kan kortslutte mot metallkomponenter og forårsake gnister.

- **Når du fjerner eller monterer batteriet, må du passe på at batteriklemmene ikke rører noen av metalldelene i sprederen.**
- **Ikke la metallverktøy kortsluttes mellom batteriklemmene og metalldeler.**
- **Sørg for at batteristroppen alltid er på plass, for å beskytte og sikre batteriet.**

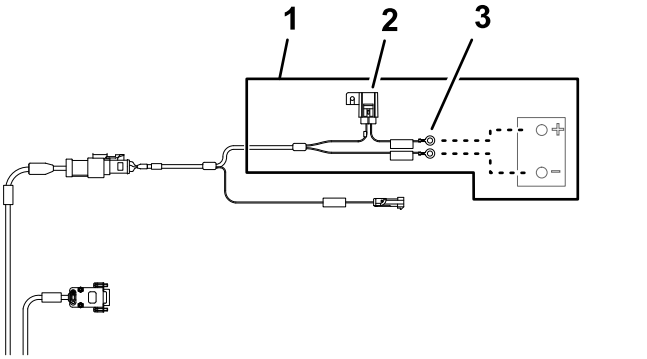

Figur 209

1. 220 cm forgrening av batteriledningssats
2. 10 A-sikring (batteri)
3. Ringklemmer (batteri)

1. Skjær en slisse i isolatordekselet på den positive batterikabelen til startermotoren, som vist i Figur 210.

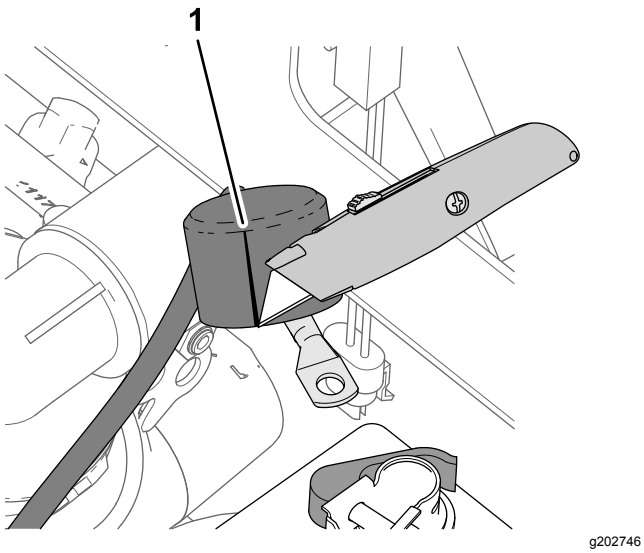

Figur 210

1. Slisse (isolatordeksel – positiv batterikabel til startmotor)

2. Monter følgende lednings- og kabelklemmer på gjengestangen til den positive batteriklemmen (Figur 211) i følgende rekkefølge:

   Merk: Påse at batterikabelklemmen (positiv) til startmotoren er plassert øverst i klemmestabelen på gjengestangen.

   A. Ringterminal – 22 cm maskinledningssats merket BATTERI (+)

   B. Ringterminal – 220 cm forgrening av batteriledningssats merket ***VIKTIG*** KOBLE DENNE LEDNINGEN TIL DEN POSITIVE POLEN PÅ BATTERIET

   C. Ringterminal – 60 cm forgrening av settets ledningssats merket TIL BATTERI PLUSS

   D. Batterikabelklemme (positiv) - til generator (50 A)

   E. Batterikabelklemme (positiv) - til startmotor

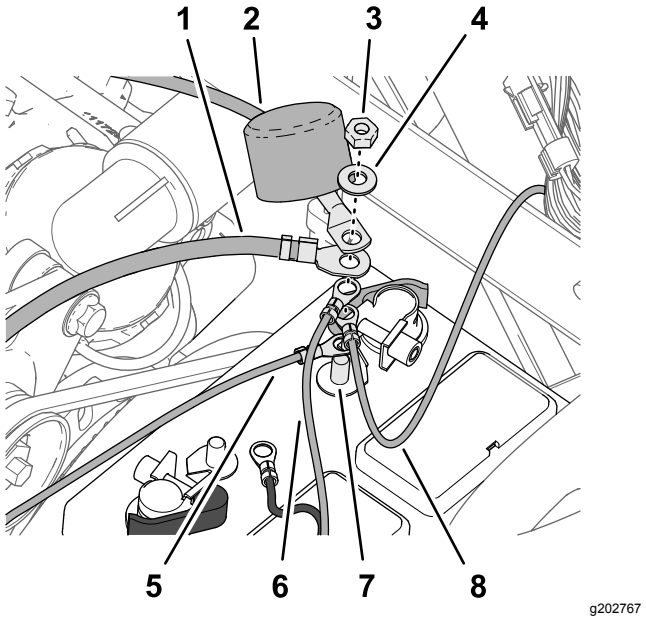

Figur 211

1. Batterikabelklemme (positiv) - til generator (50 A)
2. Batterikabelklemme (positiv) - til startmotor
3. Sekskantmutter (1/4 tomme – hurtigklemme)
4. Skive (1/4 tomme – hurtigklemme)
5. Ringterminal – 60 cm forgrening av settets ledningssats (TIL BATTERI PLUSS)
6. Ringterminal – 220 cm forgrening av batteriledningssats (***VIKTIG*** KOBLE DENNE LEDNINGEN TIL DEN POSITIVE POLEN PÅ BATTERIET)
7. Gjengestang (positiv batteriklemme)
8. Ringterminal – 22 cm maskinledningssats (BATTERI (+))

3. Monter sekskantmutteren (1/4 tomme) og skiven (1/4 tomme) på gjengestangen, og stram mutteren til 1017–1234 Ncm.
4. Innrett isolatordekselet på den positive batterikabelen til startermotoren over gjengestangen Figur 211.
5. Monter følgende lednings- og kabelklemmer på gjengestangen til den negative batteriklemmen (Figur 212) i følgende rekkefølge:

   Merk: Påse at batterikabelklemmen (negativ) til motorens og chassisets gods er plassert øverst i klemmestabelen på gjengestangen.

   A. Ringterminal – 220 cm forgrening av batteriledningssats merket (***VIKTIG*** KOBLE DENNE LEDNINGEN TIL DEN NEGATIVE POLEN PÅ BATTERIET SOM ER KOBLET TIL TRAKTORENS RAMME)

   B. Ringterminal – 60 cm forgrening av settets ledningssats – batteri minus

C. Batterikabelklemme (negativ) – til motorens og chassisets gods

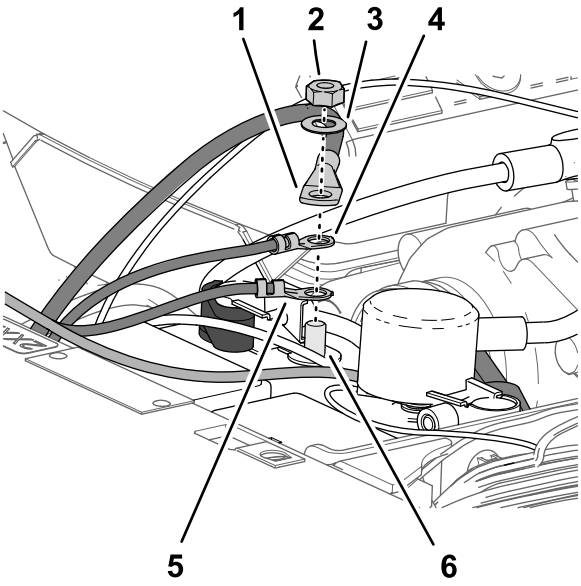

Figur 212

1. Batterikabelklemme (negativ) – til motorens og chassisets gods
2. Sekskantmutter (1/4 tomme – hurtigklemme)
3. Skive (1/4 tomme – hurtigklemme)
4. Ringterminal – 60 cm forgrening av settets ledningssats – batteri minus
5. Ringterminal – 220 cm forgrening av batteriledningssats (***VIKTIG*** KOBLE DENNE LEDNINGEN TIL DEN NEGATIVE POLEN PÅ BATTERIET SOM ER KOBLET TIL TRAKTORENS RAMME)
6. Gjengestang (negativ batteriklemme)

Feste ledningssatsen

1. Samle den overskytende lengden av dataledningssatsen mot høyre, øvre rammerør (Figur 213).

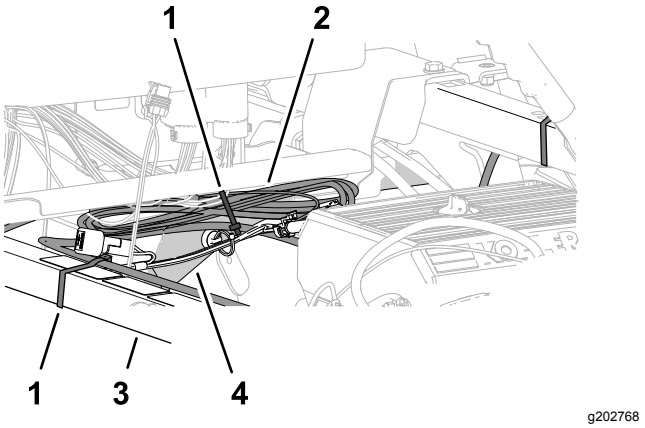

Figur 213

1. Kabelfeste
2. Dataledningssatsbunt
3. Støtdemperrør
4. Høyre, øvre rammerør

2. Innrett dataledningssatsen til støtdemperrøret, og fest ledningssatsen til røret med et kabelfeste (Figur 213).
3. Innrett dataledningssatsbunten til det høyre, øvre rammerøret, og fest ledningssatsbunten til rammerøret med et kabelfeste (Figur 213).
4. Påse at det er klaring mellom remskivene og remmene og dataledningssatsen, batteriledningssatsen, settets ledningssats og batteriledningene.

   Fest ledningssatsen og kablene med kabelfester som nødvendig for å gi klaring fra remmene og remskivene.

35

Montere panseret og venstre og høyre forskjermer

Deler som er nødvendige for dette trinnet:

13	Skyvefeste

Montere panseret

1. Innrett hullene i panseret med hullene i instrumentpanelet og maskinrammen (Figur 214).

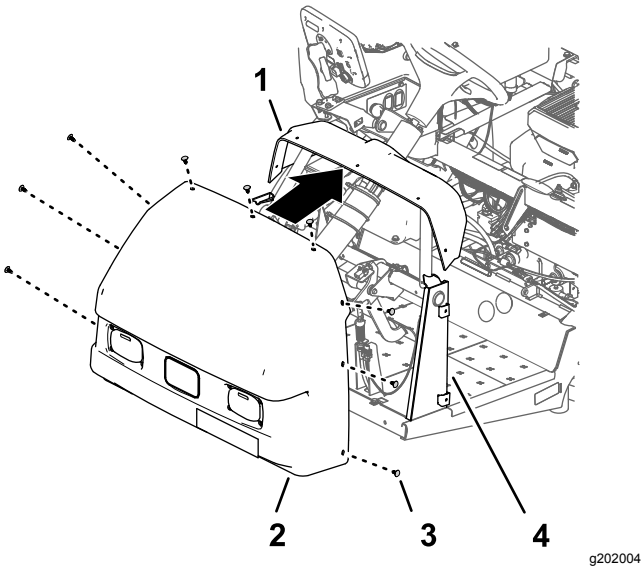

Figur 214

1. Instrumentpanel
2. Panser
3. Skyvefeste
4. Dashbordstøtte

2. Fest panseret til dashbordet og rammen med ni skyvefester (Figur 214).
3. Koble de to elektriske kontaktene (med to sokler) på maskinens ledningssats til kontaktene med to pinner på venstre og høyre frontlys (Figur 215).

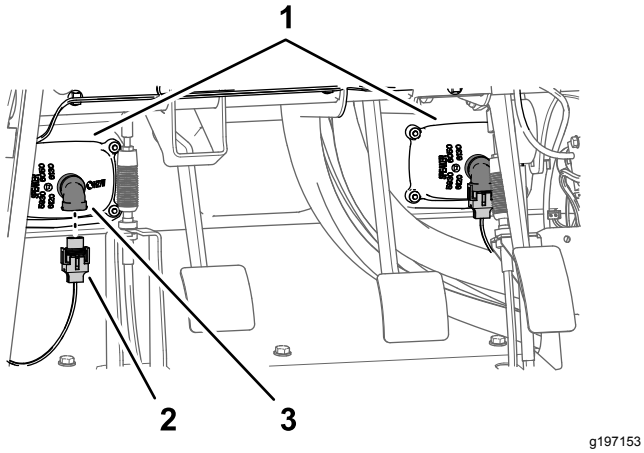

Figur 215

1. Frontlys
2. Kontakt med to sokler (maskinledningssats)
3. Kontakt med to pinner (frontlys)

Montere venstre og høyre forskjermer

1. Innrett det indre skjermdekslet til venstre, øvre og venstre, nedre rammerør (Figur 215).

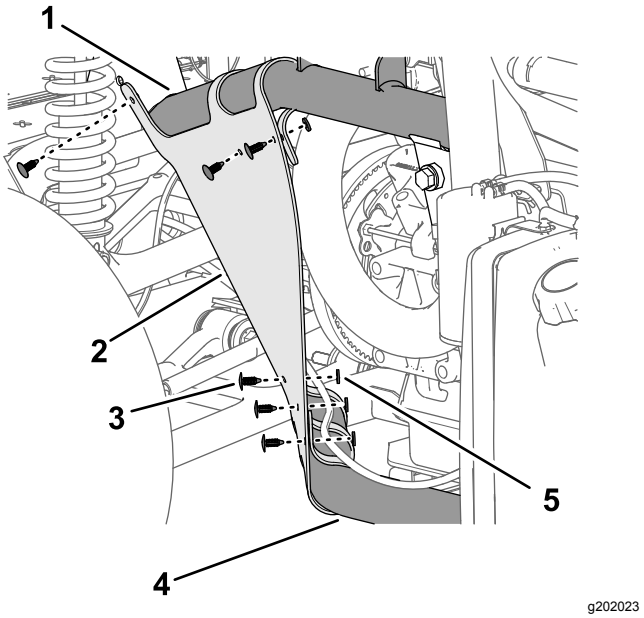

Figur 216

1. Venstre, øvre rammerør
2. Indre skjermdeksel
3. Skyvefeste
4. Venstre, nedre rammerør
5. Skive (9/2 x 1/16 tomme)

2. Fest det indre skjermdekslet til rammerørene med de seks skyvefestene (Figur 216).
3. Innrett hullene i skjermen med hullene i maskinrammen, som vist i Figur 216.

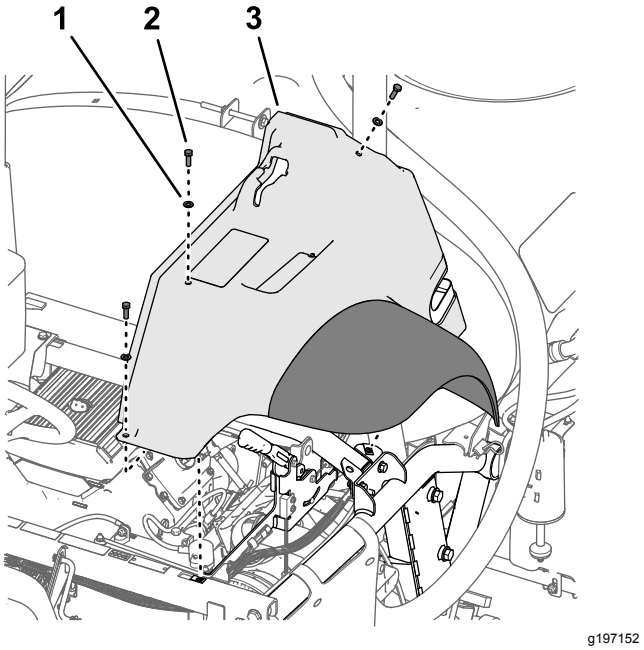

Figur 217

1. Skive (5/16 tomme)
2. Bolt (5/16 x 1 tomme)
3. Venstre forskjerm

4. Monter skjermen løst til rammen (Figur 217) med de tre boltene (5/16 x 1 tomme) og tre

skivene (5/16 tomme) som du fjernet i trinn 2 av Fjerne venstre og høyre forskjermer (side 8).

5. Fest skjermen til rammekanalen med de to skyvefestene (Figur 218).

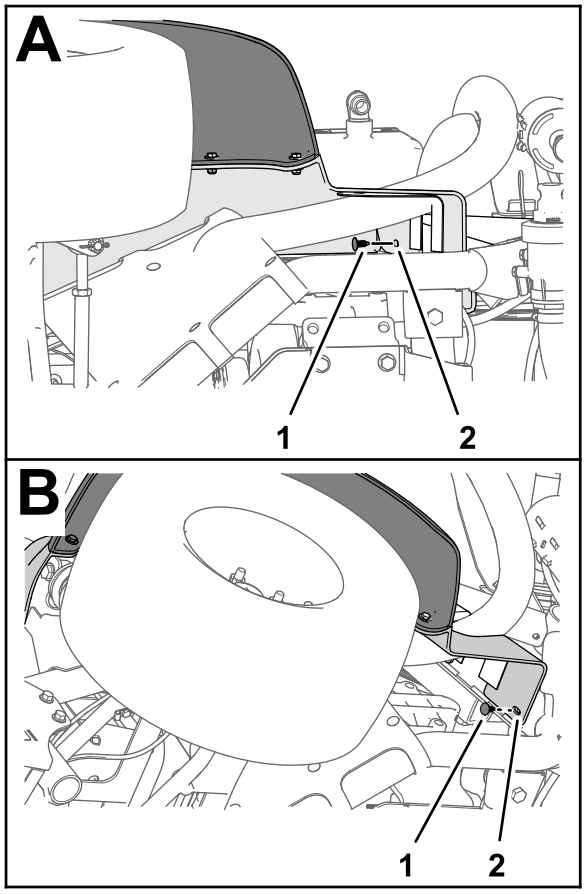

g197151

Figur 218

1. Skyvefeste
2. Venstre forskjerm

6. Trekk til bolten (5/16 x 1 tomme) til 1978–2542 Ncm.
7. Gjenta trinn 1 til 6 for det indre skjermdekselet og skjermen på motsatt side av maskinen.

36

Montere motortilgangspanelet og setet

Ingen deler er nødvendige

Montere motortilgangspanelet

1. Innrett låsene for motortilgangspanelet med hylsene i panelstøttebrakettene på veltebøylen (Figur 219).

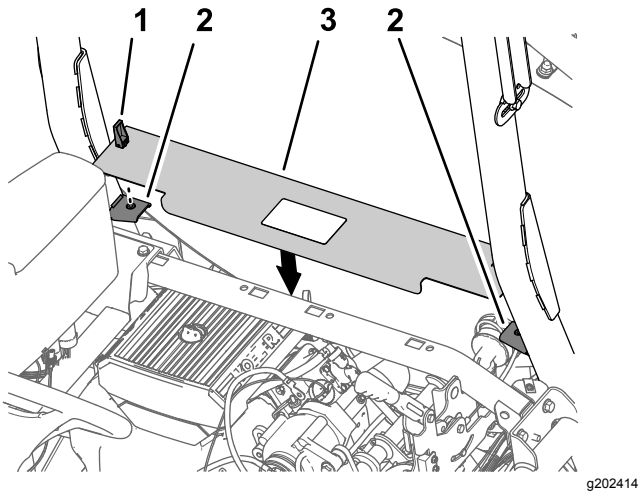

g202414

Figur 219

1. Lås
2. Panelstøttebraketter
3. Motortilgangspanel

2. Monter panelet på brakettene (Figur 219).
3. Drei håndtaklåsene ned for å feste panelet på brakettene (Figur 219).

Montere setet

1. Innrett setet og seteplaten til maskinens chassis (Figur 220).

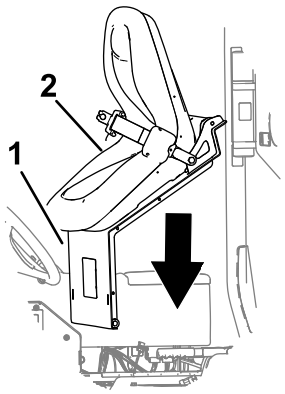

g202000

Figur 220

1. Seteplate
2. Sete

2. Innrett hullene i svingkoblingenene til seteplaten med hullene i chassisbraketten (Figur 221).

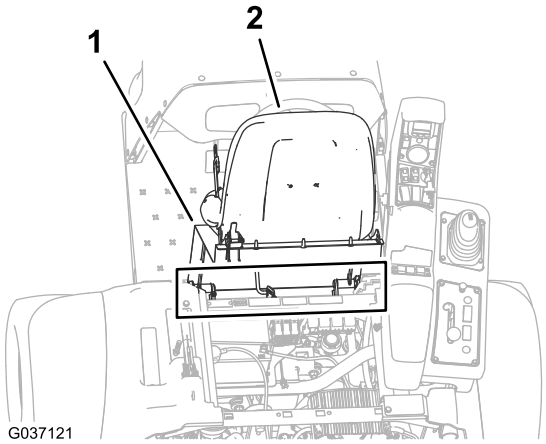

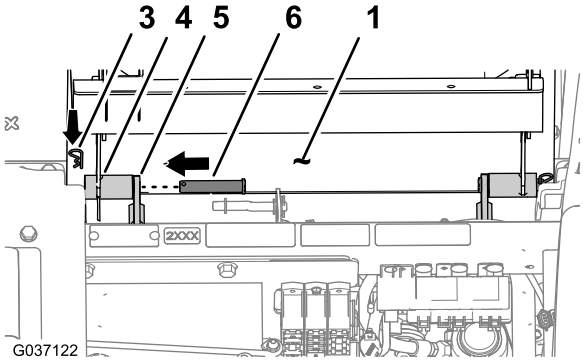

Figur 221

1. Seteplate
2. Sete
3. Hårnålssplint
4. Svingkobling (seteplate)
5. Chassisbrakett
6. Svingbolt

3. Monter seteplaten til chassisbrakettene med de to svingboltene (Figur 221).
4. Fest svingboltene til maskinen med de to hårnålssplintene (Figur 221).
5. Monter støttestangen til braketten for setet med skiven og hårnålssplinten (Figur 222).

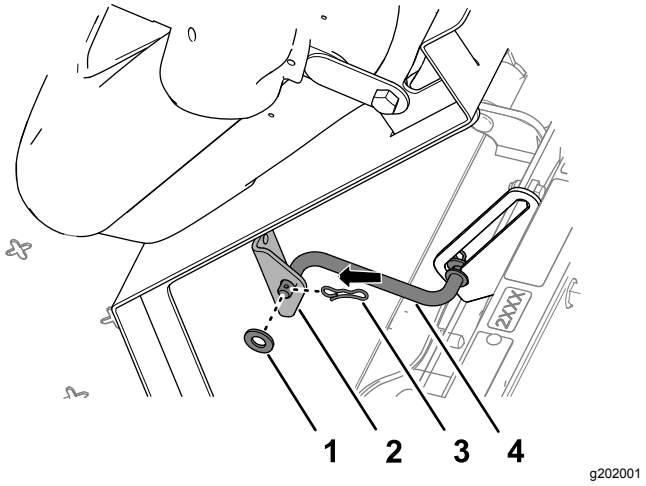

Figur 222

1. Skive
2. Brakett (sete)
3. Hårnålssplint
4. Støttestang

6. Koble kontakten med to sokler på maskinledningssatsen til koblingen for setebryteren til koblingene klikker sammen (Figur 223).

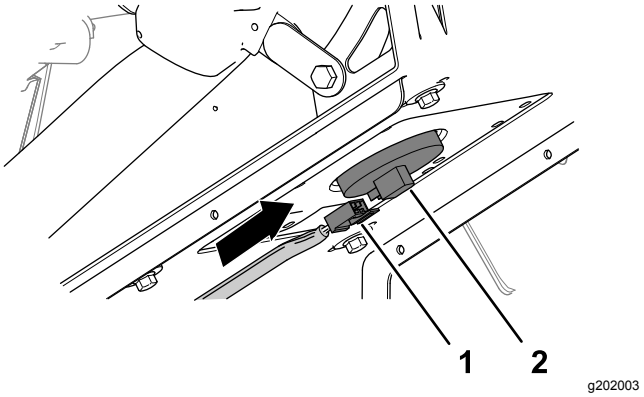

Figur 223

1. Kontakt med to sokler (maskinledningssats)
2. Setebryterkobling

7. Roter setet litt fremover, fjern støttestangen fra sperren, roter setet ned til setet låses på plass.

37

Programmere maskininnstillingene

Ingen deler er nødvendige

Prosedyre

1. Sett nøkkelen inn i nøkkelbryteren, og vri den til PÅ-posisjonen.

   Oppstartsskjermbildet vises i InfoCenter-displayet og indikatorlampen lyser en kort stund (Figur 224).

   Merk: Ikke start motoren.

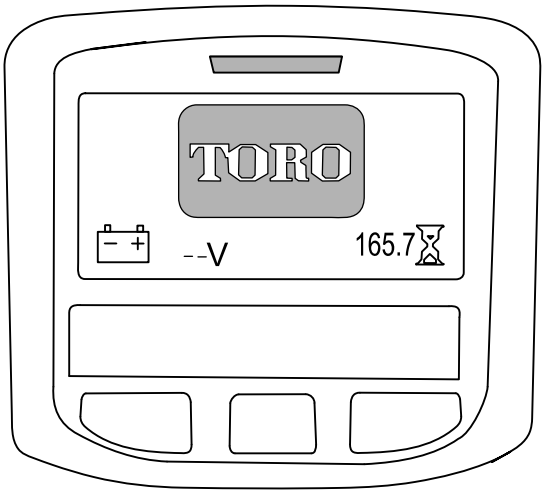

g202877

Figur 224

2. På Hjem-skjermen trykker du på midtknappen i InfoCenter for å gå til navigasjonsskjermen (Figur 225).

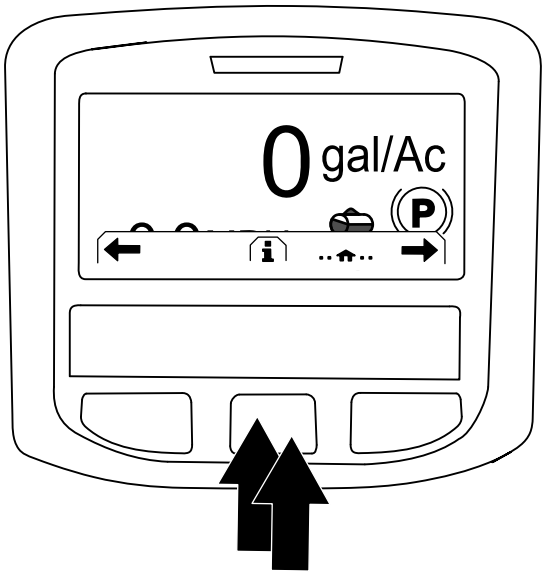

g202868

Figur 225

3. Trykk på midtknappen i InfoCenter to ganger for å gå til Hovedmeny (Figur 225).
4. På HOVEDMENY-skjermen trykker du på høyre-knappen for å bla til INNSTILLING-alternativet, og trykk så på høyre-knappen for å velge alternativet (Figur 226).

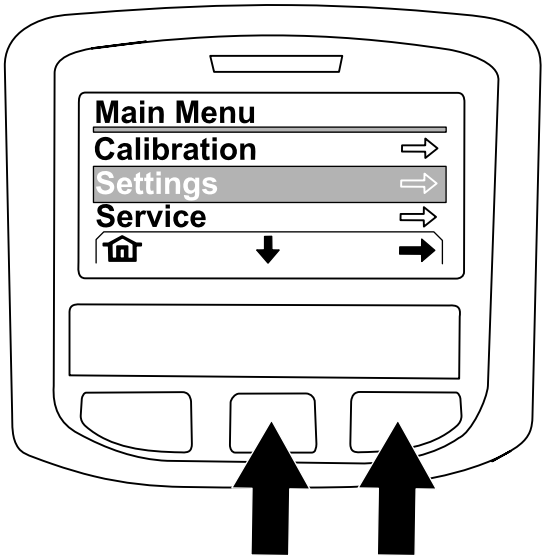

g202874

Figur 226

5. På INNSTILLING-skjermen trykker du på høyre-knappen for å bla til BESKYTTEDE INNSTILLINGER-alternativet, og trykk så på høyre-knappen for å velge alternativet.

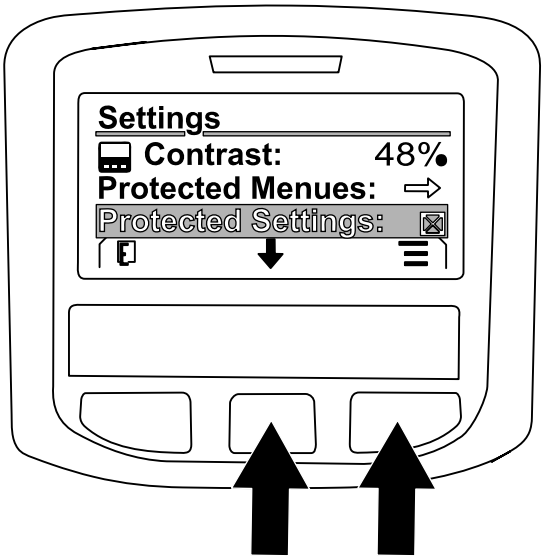

g202869

Figur 227

6. Angi PIN-koden som følger:
   A. Trykk på midtknappen for å angi PIN-kodesifferet for venstre posisjon (Figur 228).

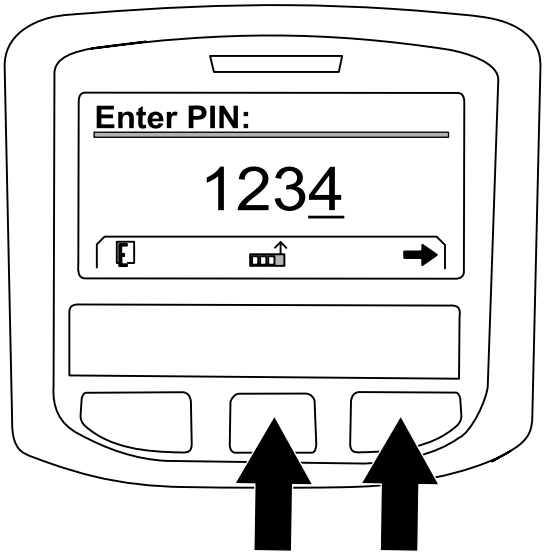

g202870

Figur 228

   B. Trykk på høyre-knappen for å bla til neste PIN-kodesifferposisjon (Figur 228).
   C. Gjenta trinn A og B for de tre andre PIN-kodesifferposisjonene.
   D. Når alle PIN-kodesifrene er angitt, trykk på høyre-knappen (Figur 228) og trykk deretter på høyre-knappen for å angi PIN-koden (Figur 229).

      Indikatorlampen lyser en kort stund.

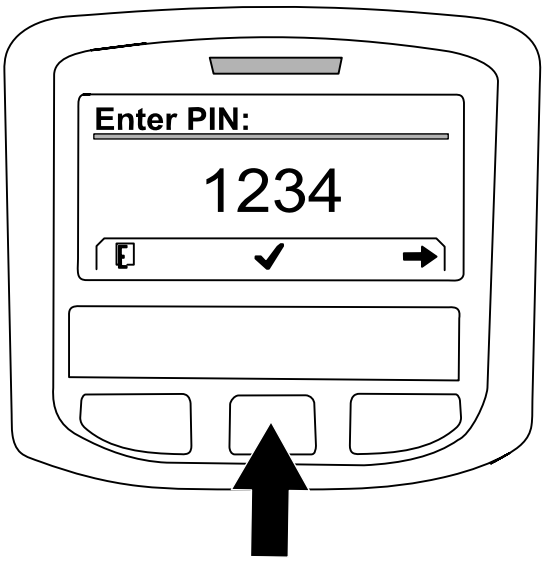

g202871

Figur 229

7. Trykk på midtknappen for å gå til GEOLINK-alternativet, og trykk på høyre-knappen for å velge alternativet (Figur 230).

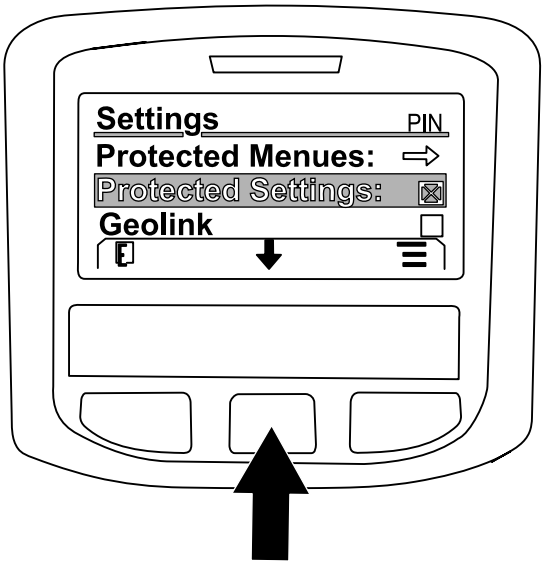

g202875

Figur 230

   GeoLink-bekreftelsesskjermen vises i InfoCenter (Figur 231).

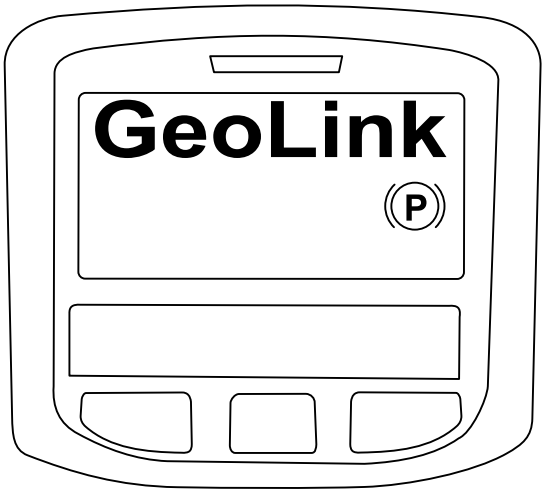

g202872

Figur 231

8. Drei tenningsbryteren i AV-stillingen og deretter til PÅ-stillingen.
9. Oppstartsskjermbildet for GEOLINK vises først når tenningsnøkkelen vris til PÅ-stillingen.

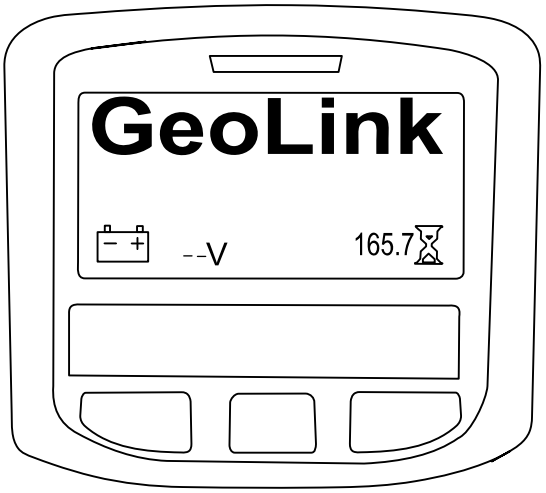

g202878

Figur 232

Notat:

Notat:

European Privacy Notice

Informasjonen Toro samler inn
Toro Warranty Company (Toro) respekterer ditt personvern. For at vi skal kunne behandle ditt garantikrav og kontakte deg ved en eventuell produkttilbakekalling, ber vi deg om å dele enkelte personopplysninger med oss, enten direkte eller gjennom den lokale Toro-bedriften eller -forhandleren.

Toros garantisystem finnes på vertsservere i USA, hvor personvernlovgivningen kanskje ikke gir samme beskyttelse som i ditt eget land.

VED Å DELE DIN PERSONLIGE INFORMASJON MED OSS, SAMTYKKER DU I BEHANDLINGEN AV DIN PERSONLIGE INFORMASJON SOM BESKREVET I DENNE PERSONVERNERKLÆRINGEN.

Måten Toro bruker informasjon på
Toro kan bruke din personlige informasjon til å behandle garantikrav, til å kontakte deg ved en eventuell produkttilbakekalling og av andre hensyn som vi vil fortelle deg om. Toro kan dele din informasjon med Toros datterselskaper, forhandlere eller andre forretningspartnere i forbindelse med disse aktivitetene. Vi vil ikke selge din personlige informasjon til andre selskaper. Vi forbeholder oss retten til å oppgi personlig informasjon for samsvar med gjeldende lovgivning og på forespørsel fra passende myndighet, for å kunne drive våre systemer korrekt eller for vår egen eller andre brukeres beskyttelse.

Oppbevaring av personlig informasjon
Vi vil oppbevare din personlige informasjon så lenge vi har behov for den, av hensynene de opprinnelig ble samlet inn for eller av andre legitime hensyn (som f.eks. samsvar med regelverk), eller som påkrevd av gjeldende lovgivning.

Toros forpliktelse til din personlige informasjons sikkerhet
Vi tar rimelige forholdsregler for å beskytte personopplysningene dine. Vi sørger også for at vi har nøyaktige og oppdaterte personopplysninger.

Tilgang til og korrigering av personopplysninger
Hvis du vil gjennomgå eller korrigere personopplysningene dine, kontakt oss per e-post på legal@toro.com.

Australsk forbrukerlov

Australske kunder vil finne opplysninger angående australsk forbrukerlov enten inni boksen eller hos din lokale Toro-forhandler.

Toro-garantien

En begrenset toårsgaranti

Betingelser og inkluderte produkter

Toro Company og datterselskapet Torp Warranty Company, i henhold til en avtale mellom dem, garanterer i fellesskap at ditt kommersielle Toro-produkt (”produktet”) er uten feil i materialer eller håndverk i to år eller 1500 driftstimer*, avhengig av hva som inntreffer først. Denne garantien gjelder alle produkter, med unntak av luftemaskiner (se separate garantierklæringer for disse produktene). Der det finnes berettigede forhold, vil vi reparere produktet uten ekstra kostnad for deg, inkludert diagnose, arbeid, deler og transport. Denne garantien tar effekt på den dato som produktet leveres til kunden.
* Produkt utstyrt med timeteller.

Instruksjoner for å innhente garantitjenester

Du er ansvarlig for å underrette distributøren eller den autoriserte forhandleren av kommersielle produkter om hvem du kjøpte produktet av, straks du tror at det foreligger et berettiget forhold. Hvis du trenger hjelp med å finne en distributør eller autorisert forhandler av kommersielle produkter, eller hvis du har spørsmål ang. dine garantirettigheter eller ansvar, kan du kontakte:

Toros serviceavdeling for kommersielle produkter
Toro Warranty Company
8111 Lyndale Avenue South
Bloomington, MN 55420-1196, USA

+1–952–888–8801 eller +1–800–952–2740
E-post: commercial.warranty@toro.com

Eierens ansvar

Som eier av produktet, er du ansvarlig for nødvendig vedlikehold og justeringer som beskrives i *brukerhåndboken*. Hvis du ikke utfører nødvendig vedlikehold og justeringer, kan dette føre til at garantien blir ugyldig.

Elementer og betingelser som ikke inkluderes

Ikke all produktsvikt eller feilfunksjon som finner sted i løpet av garantiperioden, er et resultat av defekter i materialene eller håndverket. Denne garantien dekker ikke følgende:

- Produktsvikt, som er et resultat av at man ikke har brukt originale Toro-deler ved utskiftninger, eller fra installering og bruk av tilleggsutstyr eller endret tilbehør som ikke kommer fra Toro. En separat garanti kan gis av produsenten for disse artiklene.
- Produktsvikt som er et resultat av at man ikke har utført anbefalt vedlikehold og/eller justeringer. Hvis du ikke vedlikeholder Toro-produktet i henhold til anbefalt vedlikehold som oppgitt i *brukerhåndboken*, kan dette føre til at garantikrav blir avslått.
- Produktsvikt som er et resultat av at man har brukt produktet på en grov, uaktsom eller uforsiktig måte.
- Deler som anses som forbruksdeler, bortsett fra om de er defekte. Eksempler på deler som anses som forbruksdeler, eller som brukes opp, under normal drift av produktet er, men er ikke begrenset til, bremseklosser og bremsebelegg, clutchbelegg, kniver, spoler, valser og lagre (tettet eller smurt), motstål, tennplugger, styrehjul og lagre, dekk, filtre, remmer og enkelte sprøytedeler som diafragma, munnstykker, kontrollventiler o.l.
- Feil forårsaket av utenforliggende krefter. Tilstander som anses å være utenforliggende krefter inkluderer, men er ikke begrenset til, vær, lagringsprosedyrer, ikke-godkjent bruk av kjølemidler, smøremidler, tilsetningsstoffer, gjødsel, vann eller kjemikalier o.l.
- Feil eller ytelsesproblemer på grunn av drivstoffbruk (f.eks. bensin, diesel eller biodiesel) som ikke samsvarer med de respektive bransjestandardene.
- Normal støy, vibrasjon, slitasje og forringelse.
- ”Vanlig slitasje” inkluderer, men er ikke begrenset til, skade på seter pga. slitasje eller slipevirkning, slitte, lakkerte overflater, oppskrapte merker eller vinduer o.l.

Deler

Deler som skal skiftes ut som en del av nødvendig vedlikehold er garantert for perioden opp til tidspunktet for utskiftingen av delen. Deler som skiftes ut under garantien dekkes i gyldighetsperioden for garantien til originalproduktet og blir Toros eiendom. Toro vil ta den siste avgjørelsen om å reparere eventuelle eksisterende deler eller montere eller erstatte den. Toro kan bruke fabrikkreparerte deler for garantireparasjoner.

Garanti for dypsyklus- og litium-ionbatterier:

Dypsyklus- og litium-ion-batterier har et begrenset antall kilowattimer de kan levere i løpet av levetiden. Bruks-, lade- og vedlikeholdsteknikker kan forlenge eller forkorte den totale levetiden til batteriet. Etter hvert som batteriene i dette produktet brukes, vil mengden med faktisk arbeid mellom ladeintervallene sakte men sikkert minske til batteriet er helt brukt opp. Bytte av oppbrukte batterier, på grunn av normal forbruk, er produkteiers ansvar. Batteriene må kanskje byttes ut i løpet av den ordinære produktgarantiperioden for eierens regning.
Merk: (Kun litium-ionbatterier): Et litium-ionbatteri har en proporsjonsmessig delegaranti som begynner tredje året og gjelder til og med femte året, avhengig av driftstid og kilowattimer brukt. Les *brukerhåndboken* for mer informasjon.

Vedlikehold foretas for eierens regning

Trimming av motor, smøring, rengjøring og lakkering, utskifting av filtre, kjølevæske og utføring av anbefalt vedlikehold, er noen av de normale tjenestene som Toro-produkter forutsetter må foretas for eiers regning.

Generelle betingelser

Reparasjon av en autorisert Toro-distributør eller -forhandler er ditt eneste rettsmiddel under denne garantien.

Verken Toro Company eller Toro Warranty Company er ansvarlig for indirekte, tilfeldige eller betingede skader i forbindelse med bruk av Toro-produkter som dekkes av denne garantien, inkludert eventuelle kostnader eller utgifter forbundet med bruk av reserveutstyr eller -tjenester i perioder med feilfunksjon og ikke-bruk (innenfor rimelighetens grenser) i påvente av at reparasjoner skal foretas under denne garantien. Bortsett fra utslippsgarantien som det vises til nedenfor, hvis den gjelder, er det ingen andre uttrykkelige garantier. Alle impliserte garantier om salgbarhet og egnethet til bruk er begrenset til varigheten av denne uttrykkelig garantien.

Noen stater tillater ikke utelatelse av tilfeldige eller betingede skader eller begrensninger for hvor lenge en implisert garanti skal vare. Ovennevnte utelatelser og begrensninger gjelder derfor kanskje ikke for deg. Denne garantien gir deg spesielle rettigheter i henhold til loven, og du kan kanskje også ha andre rettigheter som varierer fra stat til stat.

Merknad ang. motorgaranti:

Systemet for utslippskontroll på ditt produkt dekkes kanskje av en separat garanti hvor kravene er fastsatt av det amerikanske miljøforvaltningsorganet EPA (EPA = Environmental Protection Agency) og/eller bilprodusentgruppen CARB (CARB = California Air Resources Board). Timebegrensningen som fastsettes ovenfor gjelder ikke for garantien for systemer for utslippskontroll. Du finner mer informasjon om dette i garantierklæringen for motorutslippskontroll i brukerhåndboken eller i dokumentasjonen fra motorprodusenten.

Land andre enn USA og Canada

Kunder som har kjøpt Toro-produkter som er eksportert fra USA eller Canada bør ta kontakt med sin Toro-distributør (forhandler) for å få garantipoliser for ditt land, din provins eller din delstat. Hvis du av en noen grunn er misfornøyd med din forhandlers tjenester eller har vanskeligheter med å skaffe deg informasjon om garantien, ta kontakt med importøren av Toro-produktene.