Form No. 3411-461 Rev A

Доводочный комплект системы точного опрыскивания X25 GeoLink®

Опрыскиватель травяного покрова Multi Pro® 1750 с серийным номером 315000001 и далее.

Номер модели 41631

Инструкции по монтажу

Комплект системы опрыскивания GeoLink™ является навесным оборудованием для опрыскивателя травяного покрова и предназначен для коммерческого применения профессиональными операторами, работающими по найму. Он предназначен главным образом для аэрации ухоженных газонов в парках, на площадках для игры в гольф, спортивных площадках и коммерческих территориях.

Вы можете напрямую связаться с компанией Toro, посетив сайт www.Toro.com, для получения информации о технике безопасности и материалов о подготовке к эксплуатации изделия, информации о принадлежностях, для помощи в поисках дилера или для регистрации изделия.

Техника безопасности

⚠ ПРЕДУПРЕЖДЕНИЕ

Химические вещества, используемые в распылительной системе, могут быть ядовитыми и представлять опасность для оператора, находящихся поблизости людей, животных, растений, почвы или имущества.

- **Внимательно читайте и выполняйте указания, приведенные на предупреждающих табличках по химическим веществам и в паспортах безопасности материалов (MSDS), по всем используемым химикатам, чтобы защитить себя в соответствии с рекомендациями изготовителя химикатов. Например, используйте соответствующие средства индивидуальной защиты, включая защиту лица и глаз, перчатки или другое оборудование для предотвращения контакта тела с химикатами.**
- **При использовании нескольких химикатов необходимо ознакомиться с информацией о каждом из них.**
- **При отсутствии данной информации не приступайте к работе с опрыскивателем.**
- **До начала работы с системой опрыскивания убедитесь, что она была трижды промыта и нейтрализована в соответствии с рекомендациями изготовителя (изготовителей) химикатов и все клапаны были приведены в действие на полный рабочий ход 3 раза.**
- **Убедитесь в наличии достаточного количества чистой воды и мыла вблизи места выполнения работ. Следует немедленно смывать любые химикаты, попавшие на кожу.**

© 2017—The Toro® Company
8111 Lyndale Avenue South
Bloomington, MN 55420

Регистрация в www.Toro.com.

Перевод исходного документа (RU)
Отпечатано в США
Все права защищены
3411-461 A

Монтаж

Незакреплённые детали

Используя таблицу, представленную ниже, убедитесь в том, что все детали отгружены

Процедура	Наименование	Количество	Использование
1	Детали не требуются	–	Подготовьтесь к монтажу комплекта.
2	Детали не требуются	–	Снимите сиденье и панель доступа к двигателю.
3	Детали не требуются	–	Снимите левое и правое передние крылья и капот.
4	Трубки в сборе — номер 114-9553 по каталогу Toro Кабельная стяжка	2 8	Отсоедините дополнительный комплект пенного маркера.
5	Детали не требуются	–	Отсоединение дополнительного комплекта ультразвукового выравнивания стрелы.
6	Детали не требуются	–	Снимите кожух средней секции (с 11 соплами) дополнительного комплекта закрытой стрелы.
7	Детали не требуются	–	Отсоединение трубки датчика давления для манометра на приборной панели.
8	Детали не требуются	–	Отсоедините разъемы клапанов опрыскивателя.
9	Кабельная стяжка Заглушка переключателя	1 1	Снимите переключатель интенсивности опрыскивания.
10	Детали не требуются	–	Снимите секции опрыскивателя.
11	Болт с фланцевой головкой (3/8 x 1 дюйм) Фланцевые контргайки (3/8 дюйма) Удлинитель средней секции стрелы Крепление цилиндра (широкое) Соединительная пластина (широкая) Каретный болт (1/2 x 1-1/4 дюйма) Фланцевая контргайка (1/2 дюйма)	2 2 1 1 1 4 4	Установите удлинитель средней секции стрелы.
12	Распылительное сопло Шланг в сборе (клапан опрыскивателя 5 или 6) Фланцевая контргайка (5/16 дюйма)	2 2 2	Установите монтажные кронштейны и распылительные сопла на среднюю секцию опрыскивателя.
13	Крышка (быстроразъемный соединитель) Держатель	3 3	Снимите клапаны секций стрелы.
14	Крепление расходомера Половина опорного зажима Болт (1/2 x 4-1/4 дюйма) Фланцевые контргайки (1/4 дюйма)	1 4 4 4	Установка опорных зажимов расходомера.

Процедура	Наименование	Количество	Использование
15	Задний жгут проводов Кабельная стяжка	1 7	Установите задний жгут проводов на машину.
16	Прямой шланговый штуцер типа «елочка» (1 x 2 дюйма) Шланговый хомут (от 3/4 до 1-1/2 дюйма) Шланг (1 x 5-3/4 дюйма) Коллектор Шланг (1 x 16 дюймов)	1 3 1 1 1	Установите коллектор на расходомер.
17	Прямоугольный штуцер типа «елочка» с шлангом в сборе Тройник (1 x 1 x 1 дюйм) Шланговый хомут (от 3/4 до 1-1/5 дюйма) Шланг (1 x 26 дюймов) Прямоугольный штуцер типа «елочка» (NPT (норм. трубн. резьба) 1 x 3/4 дюйма) Быстроразъемный штуцер (гнездо – 3/4 дюйма) Отсечной клапан	1 1 5 2 2 2 2	Подсоедините перепускные шланги к баку.
18	Детали не требуются	–	Установите модифицированную среднюю секцию опрыскивателя.
19	Детали не требуются	–	Установите коллектор подъемного цилиндра на крепление цилиндра.
20	Опора крепления клапанов и клапанная сборка опрыскивателя Болт (4 x 10 мм) Контроллер опрыскивателя ASC 10 Фланцевая контргайка (4 мм) Крышка (быстроразъемный штуцер) Болты с фланцевыми головками (5/16 x 3/4 дюйма) Фланцевые контргайки (5/16 дюйма) Шланговый хомут Вставной держатель (кабельная стяжка) Вставной держатель (фиксатор разъема)	1 3 1 3 2 8 8 1 1 3	Установите опору крепления клапанов и клапаны.
21	Гидравлический шланг (1/4 x 24-3/4 дюйма)	4	Установите подъемные цилиндры стрелы.
22	Нейлоновая фланцевая втулка Кабельная стяжка Шланг подачи в сборе длиной 188 см Шланг подачи в сборе длиной 234 см Шланг подачи в сборе длиной 279 см	4 1 1 1 1	Установите наружные секции опрыскивателя.
23	Шланг подачи длиной 279 см Шланг подачи длиной 234 см Шланг подачи длиной 188 см Шланг подачи длиной 81 см	2 2 4 2	Установите шланги распылительных сопел.
24	Детали не требуются	–	Подсоедините задний жгут проводов.

Процедура	Наименование	Количество	Использование
25	Детали не требуются	–	Подсоедините трубку датчика давления для манометра на приборной панели.
26	Кабельная стяжка	6	Подсоедините дополнительный комплект пенного маркера.
27	Детали не требуются	–	Подсоедините комплект ультразвукового выравнивания стрелы.
28	Удлинитель кожуха в сборе (12-сопел — номер 120-0621 по каталогу Toro) Закладная заклепка (номер 114439 по каталогу Toro) Опорный кронштейн (кожух средней секции — номер 131-3703–03 по каталогу Toro) Гайка с зажимом (номер 94-2413 по каталогу Toro) Болты с фланцевыми головками (3/8 x 1-1/4 дюйма — номер 110-5050 по каталогу Toro) Фланцевые контргайки (3/8 дюйма – номер 104-8301 по каталогу Toro) Хомут кожуха (номер 120-0629 по каталогу Toro) Болты с фланцевыми головками (5/16 x 1-1/4 дюйма — номер 323-36 по каталогу Toro)	1 22 4 4 16 16 2 4	Установите дополнительный комплект закрытой стрелы.

Процедура	Наименование	Количество	Использование
29	Установочная пластина	1	Установите навигационный приемник.
	Проставка (3/8 x 1 дюйм)	1	
	Крепление приемника	1	
	Болт (3/8 x 3-1/4 дюйма)	1	
	Стопорная шайба (3/8 дюйма)	1	
	Шайба (3/8 x 13/16 дюйма)	1	
	Фланцевая контргайка (3/8 дюйма)	1	
	Болт с фланцевой головкой (5/16 x 3/4 дюйма)	1	
	Фланцевая контргайка (5/16 дюйма)	1	
	Болт с фланцевой головкой (3/8 x 1-1/2 дюйма)	2	
	Проставка (3/8 x 7/16 дюйма)	2	
	Навигационный приемник – комплект системы точного опрыскивания X25 GeoLink, база, WAAS (модель 41630)	1	
	Болт с шестигранной головкой (5 x 16 мм)	3	
	Шайба (5 мм)	3	
	Переходник перегородки (дополнительный комплект CDMA-модема для коррекции RTK или GSM-модема для коррекции RTK)	1	
	Антенна сотовой связи (дополнительный комплект CDMA-модема для коррекции RTK или GSM-модема для коррекции RTK)	1	
	Коаксиальный кабель (дополнительный комплект CDMA-модема для коррекции RTK или GSM-модема для коррекции RTK)	1	
30	Крепление монитора	1	Установите монитор опрыскивателя.
	Болт с фланцевой головкой (6 x 12 мм)	3	
	U-образный болт (5/16 дюйма)	2	
	Фланцевая контргайка (5/16 дюйма)	8	
	Шаровое крепление	1	
	Болт с фланцевой головкой (5/16 x 3/4 дюйма)	4	
	Монитор – комплект системы точного опрыскивания X25 GeoLink, база, WAAS (модель 41630)	1	
	Стойка монитора – комплект системы точного опрыскивания X25 GeoLink, база, WAAS (модель 41630)	1	
31	Детали не требуются	–	Подсоедините электропроводку муфты насоса опрыскивателя.

Процедура	Наименование	Количество	Использование
32	Кронштейн аккумуляторной батареи Болт (5/16 x 1-3/4 дюйма) Шайба (5/16 дюйма) Аккумуляторная батарея (540 A) Держатель аккумуляторной батареи Фланцевая контргайка (5/16 дюйма) Кронштейн генератора Ведущий шкив 279 мм Болт (1/4 x 2-1/4 дюйма) Стопорная шайба (1/4 дюйма) Генератор (60 A) Болт с фланцевой головкой (8 x 25 мм) Болт с фланцевой головкой (3/8 x 1-1/2 дюйма) Клиновой ремень	1 1 1 1 1 1 1 1 4 4 1 1 1 1	Установите электрическую систему опрыскивателя.
33	Реле Вставной держатель Предохранитель (15 A) Предохранитель (50 A)	1 1 1 1	Подсоедините жгут проводов из комплекта к основанию сиденья.
34	Жгут проводов передачи данных (навигационная система) — комплект системы точного опрыскивания GeoLink (модель 41630) Жгут проводов аккумуляторной батареи (навигационная система) – комплект системы точного опрыскивания GeoLink (модель 41630) Кабельная стяжка Быстроразъемный зажим (красная ручка) Быстроразъемный зажим (черная ручка)	1 1 8 1 1	Установите жгут проводов для навигационных компонентов.
35	Вставной держатель	13	Установите капот, левое и правое передние крылья.
36	Детали не требуются	–	Установите панель доступа к двигателю и сиденье.
37	Детали не требуются	–	Установите настройки машины.

1

Подготовка к монтажу комплекта

Детали не требуются

Подготовка бака опрыскивателя и дополнительного промывочного бака

1. Очистите опрыскиватель; см. раздел «Очистка опрыскивателя» в *Руководстве оператора* для машины.

   Внимание: **Перед установкой доводочного комплекта системы опрыскивания GeoLink полностью опорожните бак опрыскивателя.**

2. **Для машин, на которых установлен дополнительный комплект для промывки бака, выполните следующие действия:**

   A. Закачайте воду из промывочного бака в бак опрыскивателя; см. раздел «Управление комплектом для промывки» в *Инструкции по монтажу* для комплекта промывки бака.

   B. Слейте воду из бака опрыскивателя; см. раздел «Очистка опрыскивателя» в *Руководстве оператора* для вашей машины.

3. Выдвиньте левую и правую секции опрыскивателя в горизонтальное положение.

4. Припаркуйте машину на ровной поверхности, включите стояночный тормоз, выключите двигатель и извлеките ключ; см. *Руководство оператора*.

   Внимание: **Прежде чем устанавливать комплект GeoLink, припаркуйте машину на ровной поверхности.**

Отсоединение аккумулятора

1. Поверните КЛЮЧ ЗАМКА ЗАЖИГАНИЯ в положение ВЫКЛ. и извлеките ключ; см. *Руководство оператора*.

2. Разблокируйте сиденье, нажав назад ручку защелки сиденья (Рисунок 1).

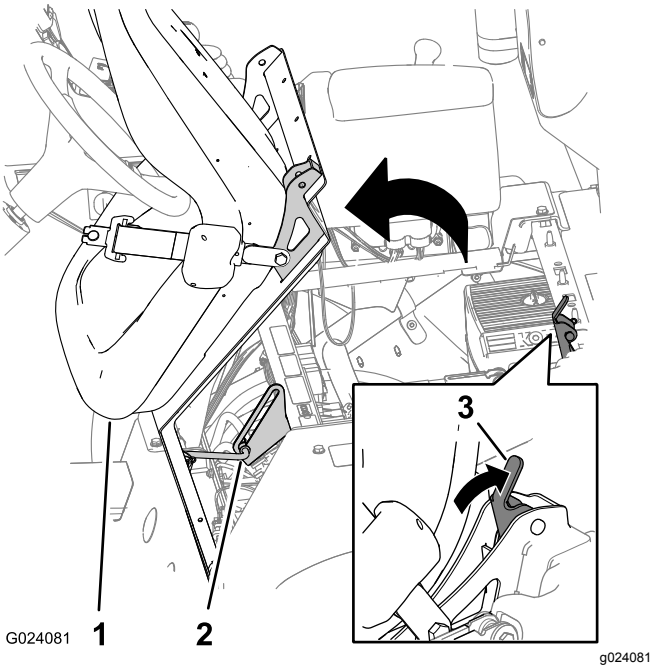

Рисунок 1

1. Сиденье
2. Опорная стойка
3. Ручка защелки сиденья

3. Наклоните сиденье и плиту сиденья вперед так, чтобы конец опорной стойки на кронштейне опорной стойки оказался в нижней части паза кронштейна (Рисунок 1).

4. Удалите болт и гайку крепления клеммы отрицательного кабеля аккумуляторной батареи к отрицательному штырю.

⚠ ПРЕДУПРЕЖДЕНИЕ

Электрические искры могут вызвать взрыв аккумуляторных газов, что приведет к получению травмы.

Неправильная прокладка кабеля аккумулятора может вызвать искрение и привести к повреждению машины и кабеля.

- **Всегда отсоединяйте отрицательный (черный) кабель аккумулятора перед отсоединением положительного (красного) кабеля.**
- **Всегда присоединяйте положительный (красный) кабель аккумулятора перед присоединением отрицательного (черного) кабеля.**

Клеммы аккумулятора или металлические инструменты могут закоротить на металлические детали опрыскивателя, вызвав искрение.

- **При демонтаже или установке аккумулятора не допускайте прикосновения клемм к металлическим деталям опрыскивателя.**
- **Не допускайте короткого замыкания клемм аккумулятора металлическими инструментами на металлические детали опрыскивателя.**
- **Хомут аккумулятора должен всегда находиться на своем месте для защиты и фиксации аккумулятора.**

5. Сдвиньте назад изоляционный колпачок и удалите болт и гайку крепления клеммы положительного кабеля аккумуляторной батареи к положительному штырю (Рисунок 2).

   Примечание: Убедитесь, что клеммы кабелей аккумуляторной батареи не касаются штырей.

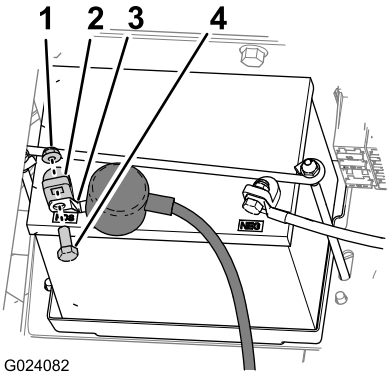

Рисунок 2

1. Гайка
2. Полюсный штырь аккумулятора
3. Клемма (положительный кабель аккумуляторной батареи)
4. Болт

6. Дайте двигателю полностью остыть.

2

Демонтаж сиденья и панели доступа к двигателю

Детали не требуются

Демонтаж сиденья

1. Отсоедините 2-гнездовой разъем жгута проводов машины, который подключен к разъему переключателя сиденья (Рисунок 3).

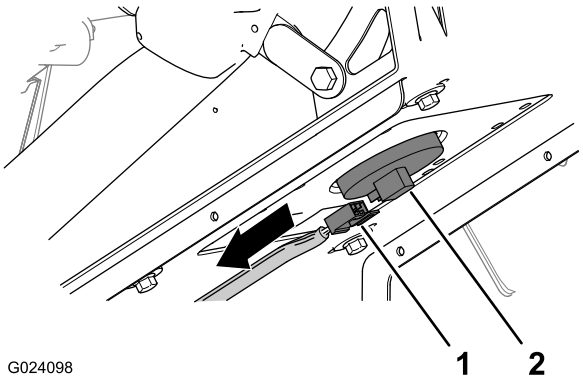

Рисунок 3

1. 2-гнездовой разъем (жгут проводов машины)
2. Разъем переключателя сиденья

2. Снимите игольчатый шплинт, который крепит опорную стойку к кронштейну в нижней части плиты сиденья (Рисунок 4).

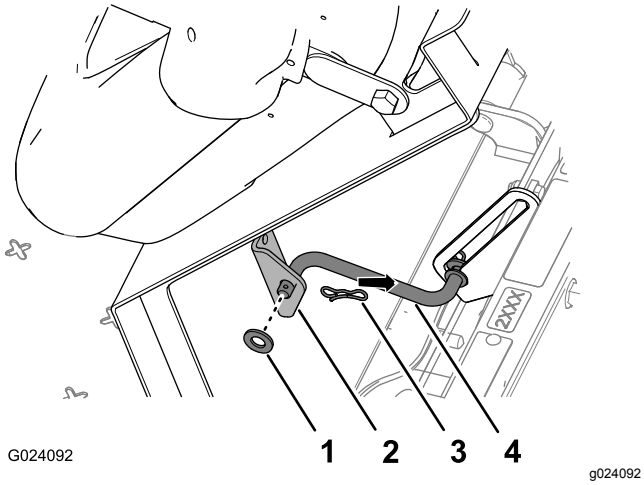

Рисунок 4

1. Шайба
2. Кронштейн (сиденье)
3. Шплинт
4. Опорная стойка

3. Снимите 2 игольчатых шплинта, с помощью которых крепление оси поворота плиты сиденья присоединяется к кронштейнам ходовой части (Рисунок 5).

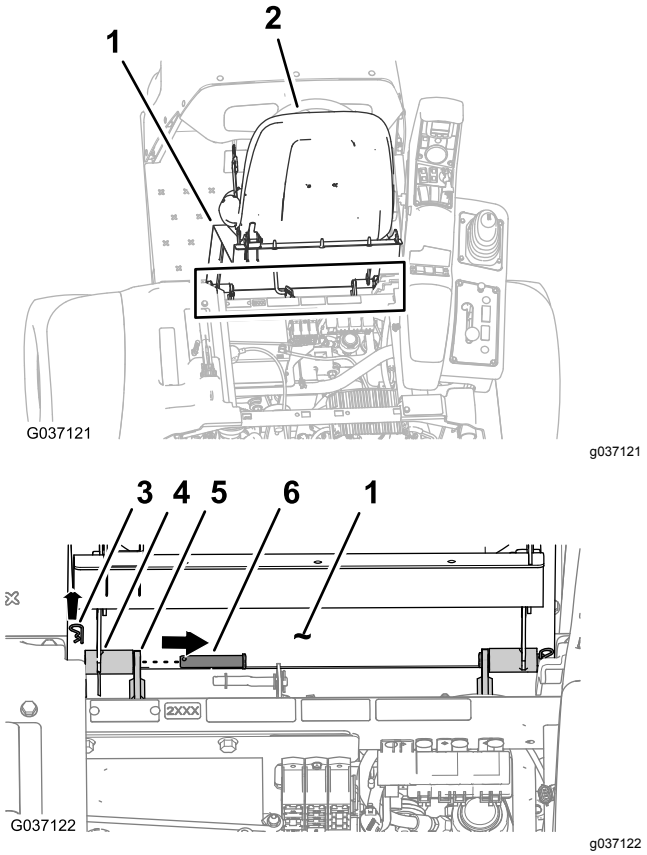

Рисунок 5

1. Плита сиденья
2. Сиденье
3. Шплинт
4. Крепление оси поворота (чаша сиденья).
5. Кронштейн ходовой части
6. Ось поворота

4. Снимите 2 оси поворота, которые крепят сиденье и плиту сиденья к ходовой части (Рисунок 5).
5. Поднимите сиденье и плиту сиденья вверх и снимите их с машины (Рисунок 6).

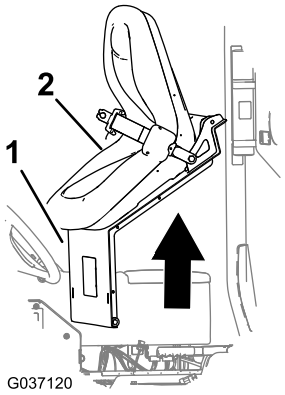

Рисунок 6

1. Плита сиденья
2. Сиденье

Снятие панели доступа к двигателю

1. Поверните вверх рукоятки защелок панели доступа к двигателю (Рисунок 7).

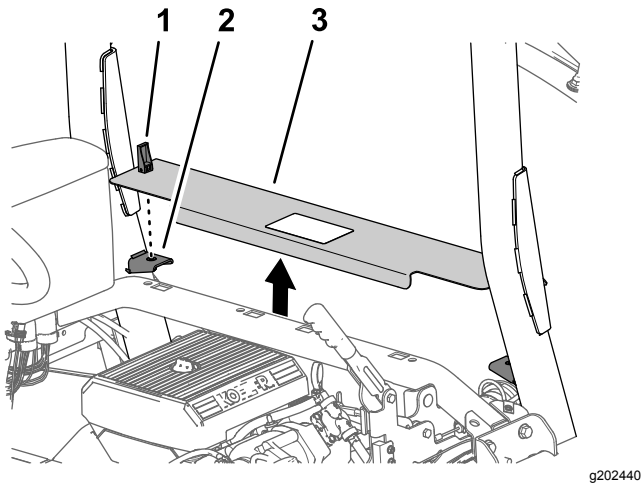

Рисунок 7

1. Защелка
2. Опорные кронштейны панели
3. Панель доступа к двигателю

2. Поднимите панель доступа к двигателю и снимите ее с машины (Рисунок 7).

3

Демонтаж левого и правого передних крыльев и капота

Детали не требуются

Демонтаж левого и правого передних крыльев

1. Удалите 2 вставных держателя, которые крепят переднее левое крыло к нижнему швеллеру конструкции защиты оператора при опрокидывании машины (ROPS) (Рисунок 8).

   Примечание: Удалите в отходы снятые вставные держатели.

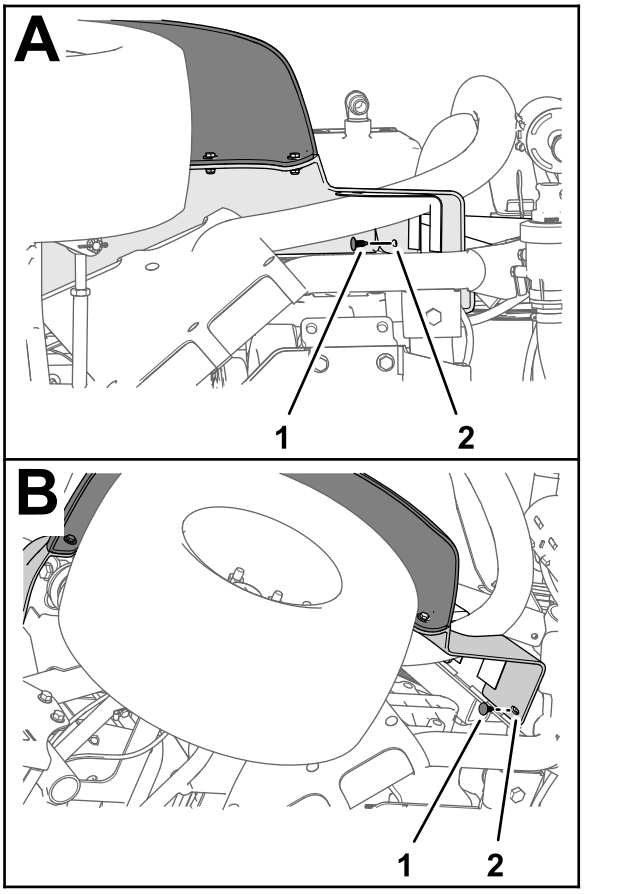

Рисунок 8

1. Вставной держатель
2. Левое переднее крыло

2. Удалите 3 болта (5/16 x 1 дюйм) с 3 шайбами (5/16 дюйма), которые крепят крыло к раме машины (Рисунок 9).

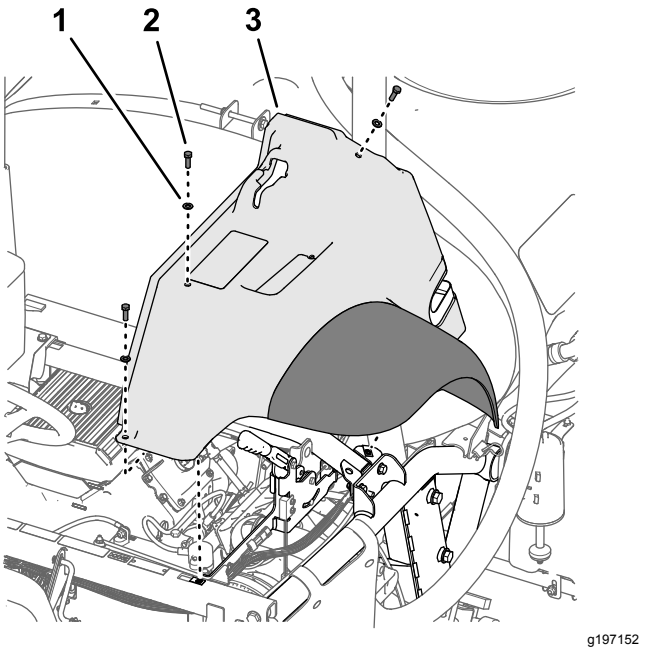

Рисунок 9

1. Шайба (5/16 дюйма)
2. Болт (5/16 x 1 дюйм)
3. Левое переднее крыло

3. Снимите крыло с машины.

   Примечание: Удалите в отходы снятые вставные держатели;сохраните крыло, болты и шайбы для последующей установки, описанной в разделе Установка левого и правого передних крыльев (страница 105).

4. Удалите 6 вставных держателей и 5 шайб (9/16 x 1/2 дюйма), которые крепят внутренний кожух крыла к раме машины (Рисунок 10).

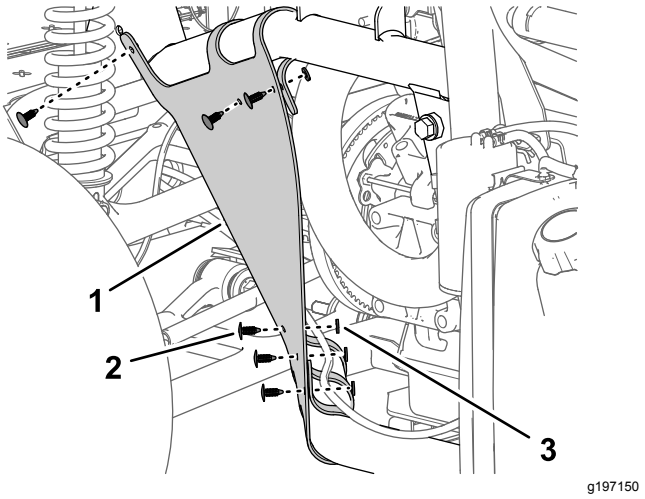

Рисунок 10

1. Внутренний кожух крыла
2. Вставной держатель
3. Шайба (9/16 x 1/2 дюйма)

5. Снимите внутренний кожух крыла с машины (Рисунок 11).

   Примечание: Удалите в отходы снятые вставные держатели.

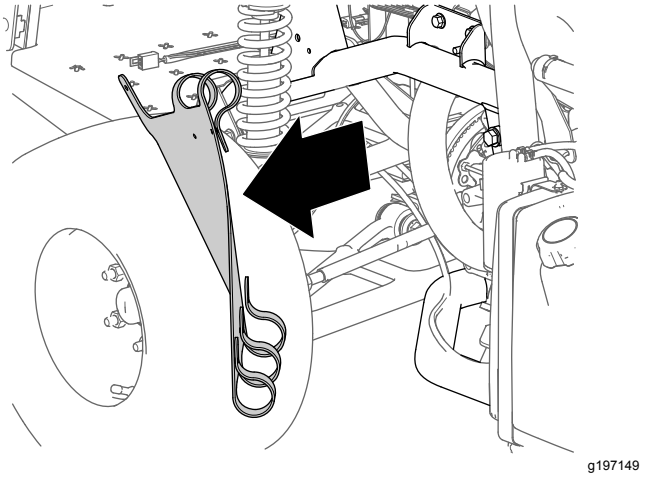

Рисунок 11

6. Повторите действия, описанные в пунктах 1 – 5, для крыла и внутреннего кожуха крыла с другой стороны машины.

Демонтаж капота

1. Отсоедините 2 электрических разъема (2-гнездовых) жгута проводов машины от 2-штыревых разъемов левой и правой фар (Рисунок 12).

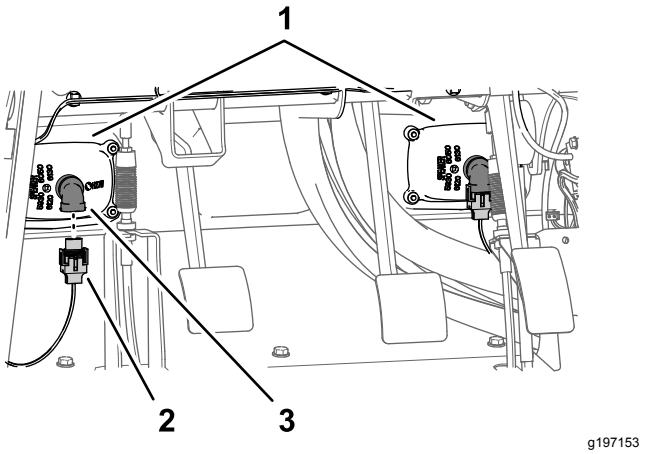

Рисунок 12

1. Фары
2. 2-гнездовой разъем (жгут проводов машины)
3. 2-штыревой разъем (фара)

2. Удалите 9 вставных держателей, которые крепят капот к приборной панели и раме машины (Рисунок 13).

Примечание: Сохраните вставные держатели для последующей установки, описанной в разделе Монтаж капота (страница 104).

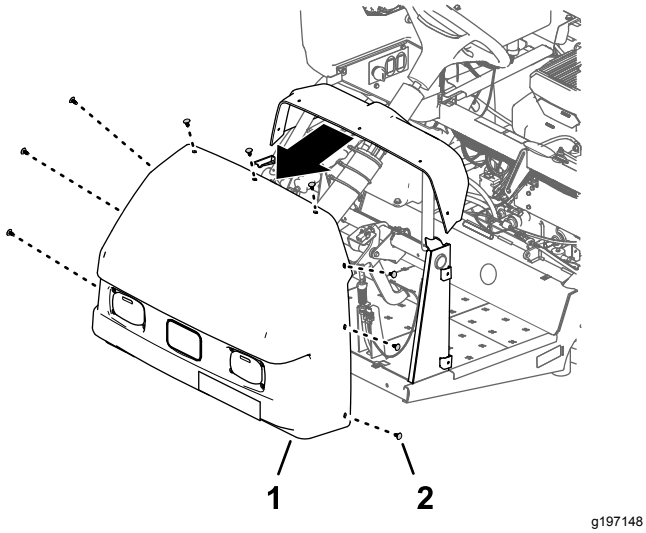

Рисунок 13

1. Капот
2. Вставной держатель

3. Снимите капот с машины (Рисунок 13).

   Примечание: Удалите в отходы снятые вставные держатели.

4

Отсоединение дополнительного комплекта пенного маркера

Детали, требуемые для этой процедуры:

2	Трубки в сборе — номер 114-9553 по каталогу Toro
8	Кабельная стяжка

Демонтаж трубок подачи жидкости и воздуха с компрессора

Комплекты пенного маркера, изготовленные в 2017 г. и позднее

1. На соединительной панели компрессора, предназначенной для комплекта пенного маркера, закрепите кабельную стяжку вокруг прозрачной и синей трубок для правой секции опрыскивателя (Рисунок 14).

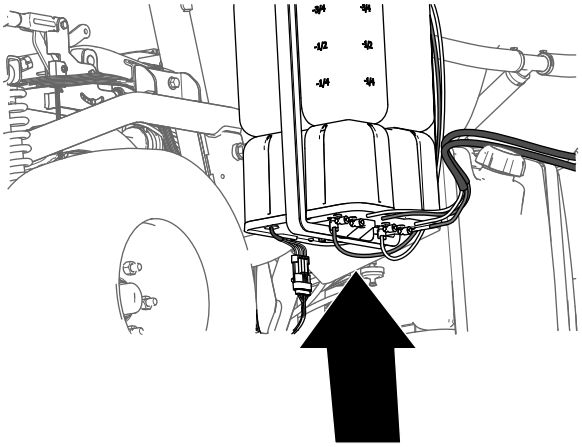

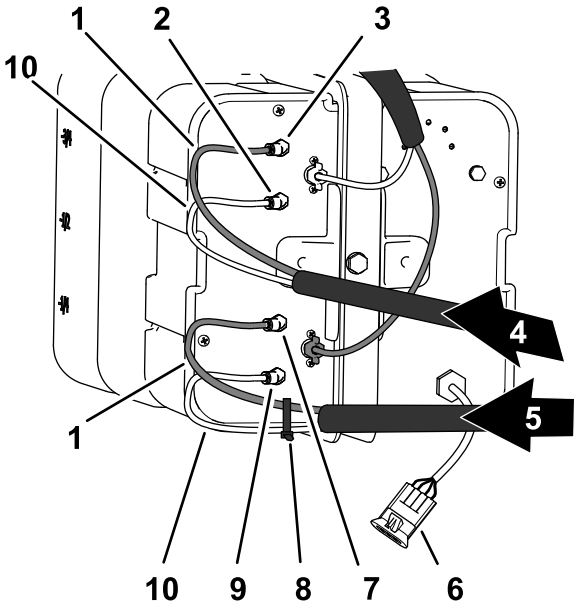

Рисунок 14

1. Синие трубки
2. Штуцер для жидкости (левая секция опрыскивателя)
3. Штуцер для воздуха (левая секция опрыскивателя)
4. Трубки подачи пены (левая секция опрыскивателя)
5. Трубки подачи пены (правая секция опрыскивателя)
6. Электрический разъем
7. Штуцер для жидкости (правая секция опрыскивателя)
8. Кабельная стяжка
9. Штуцер для жидкости (правая секция опрыскивателя)
10. Прозрачные трубки

2. Нажмите внутрь запорное кольцо (Рисунок 15).

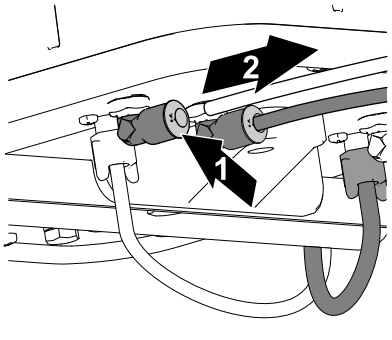

g197769

Рисунок 15

1. Нажмите внутрь запорное кольцо
2. Вытяните трубку наружу

3. Вытяните трубку наружу из штуцера (Рисунок 15).
4. Повторите действия, описанные в пунктах 2 и 3, для остальных 3 трубок секций опрыскивателя.

Демонтаж трубок подачи жидкости и воздуха с компрессора

Комплекты пенного маркера, изготовленные в 2016 г. и ранее

1. На соединительной панели компрессора, предназначенной для комплекта пенного маркера, закрепите кабельную стяжку вокруг прозрачной и синей трубок для правой секции опрыскивателя (Рисунок 16).

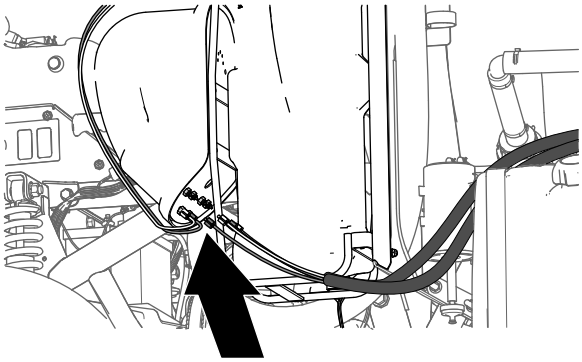

g197745

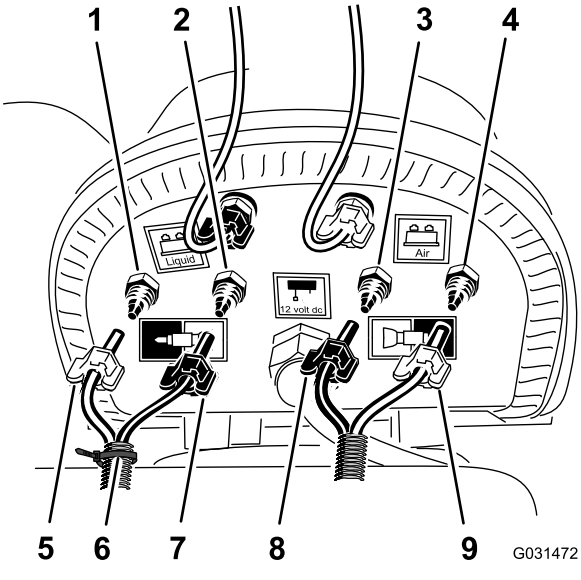

g031472

Рисунок 16

1. Обжимной штуцер для воздуха (правая секция опрыскивателя)
2. Обжимной штуцер для жидкости (правая секция опрыскивателя)
3. Обжимной штуцер для жидкости (левая секция опрыскивателя)
4. Обжимной штуцер для воздуха (левая секция опрыскивателя)
5. Зажимная гайка – воздух (правая секция опрыскивателя – синяя трубка)
6. Кабельная стяжка
7. Зажимная гайка – вода (правая секция опрыскивателя – прозрачная трубка)
8. Зажимная гайка (левая секция опрыскивателя – синяя трубка)
9. Зажимная гайка (левая секция опрыскивателя – прозрачная трубка)

2. Ослабьте зажимные гайки двух прозрачных и двух синих трубок, идущих к пенообразующим насадкам в левой и правой секциях опрыскивателя (Рисунок 16).
3. Снимите 4 трубки с обжимных фитингов секций опрыскивателя (Рисунок 16).

Демонтаж трубок подачи жидкости и воздуха к секциям опрыскивателя

1. В наружной секции опрыскивателя используйте отрезки клейкой ленты, чтобы отметить левые трубки подачи жидкости и воздуха для левой секции опрыскивателя и правые трубки подачи жидкости и воздуха для правой секции опрыскивателя.
2. Проведите трубки пенообразующих насадок в левой и правой секциях опрыскивателя назад и через R-образный хомут рядом с шарнирным креплением секции опрыскивателя (Рисунок 17).

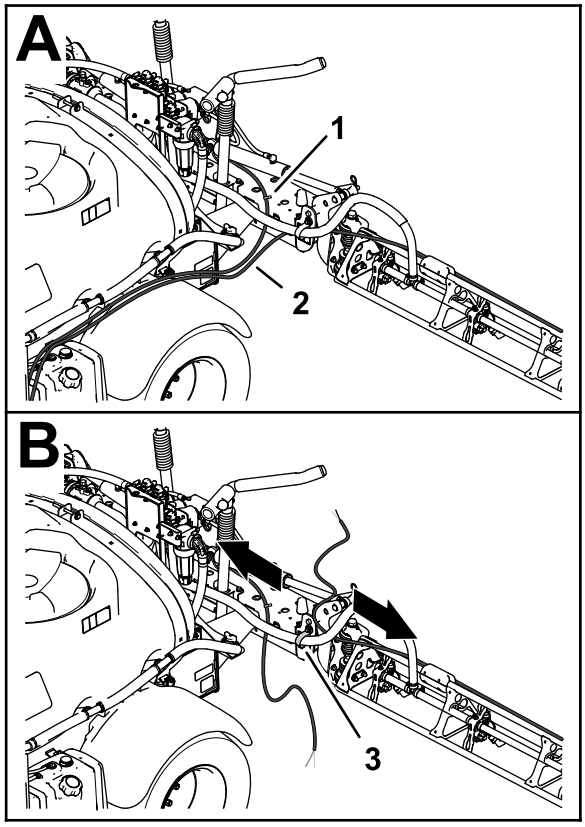

g197783

Рисунок 17

1. Трубка – насадка пенного маркера (левая секция опрыскивателя)
2. Трубка – насадка пенного маркера (правая секция опрыскивателя)
3. R-образный хомут

3. Если на машине установлен **комплект удлинителя средней секции стрелы**, прикрепите, не затягивая, свободные концы трубок подачи жидкости и воздуха к наружной секции опрыскивателя и пропустите действия, описанные в пунктах Подготовка новых трубок в сборе для насадок пенного маркера (страница 14) и Установка новой трубки в сборе (страница 15).

Подготовка новых трубок в сборе для насадок пенного маркера

Машины без дополнительного комплекта удлинителя средней секции стрелы

1. Снимите кабельные стяжки, которые крепят трубки подачи жидкости и воздуха комплекта пенного маркера к наружной секции опрыскивателя (Рисунок 18).

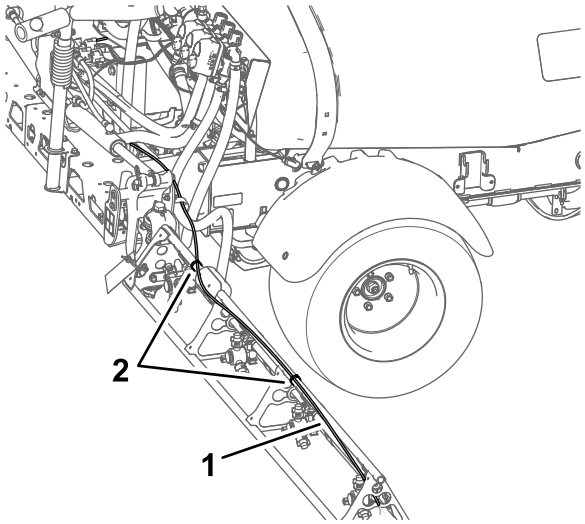

g197816

Рисунок 18

1. Трубки подачи жидкости и воздуха (показана правая секция опрыскивателя)
2. Кабельные стяжки

2. В месте расположения насадки пенного маркера ослабьте зажимную гайку, которая крепит синюю трубку (вода) к синему обжимному фитингу насадки пенного маркера (Рисунок 19).

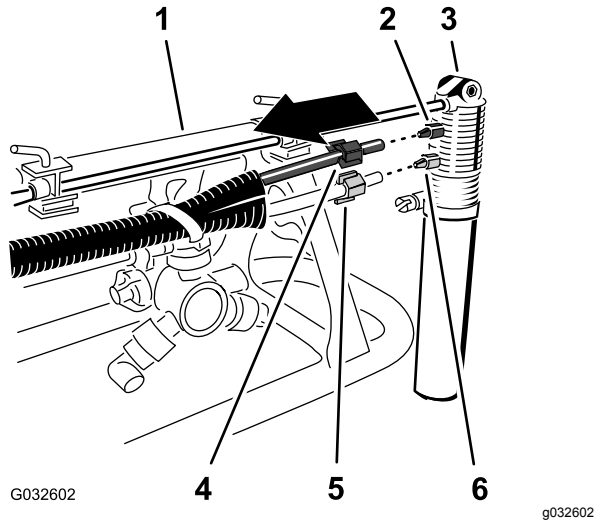

Рисунок 19

1. Наружная секция опрыскивателя
2. Обжимной фитинг (синий)
3. Насадка пенного маркера
4. Зажимная гайка (синяя – синяя трубка подачи воды)
5. Зажимная гайка (белая – прозрачная трубка подачи воздуха)
6. Обжимной фитинг (белый)

3. Ослабьте зажимную гайку, которая крепит прозрачную трубку (воздух) к белому обжимному фитингу насадки пенного маркера (Рисунок 19).
4. Снимите трубки подачи жидкости и воздуха с машины.
5. Открутите зажимные гайки на концах трубок (Рисунок 19).

   Примечание: Сохраните зажимные гайки для последующей установки, как описано в пункте 1 раздела Установка новой трубки в сборе (страница 15).
6. Совместите старые трубки подачи жидкости и воздуха (Рисунок 20) с новыми трубками в сборе (номер 114-9553 по каталогу Toro).

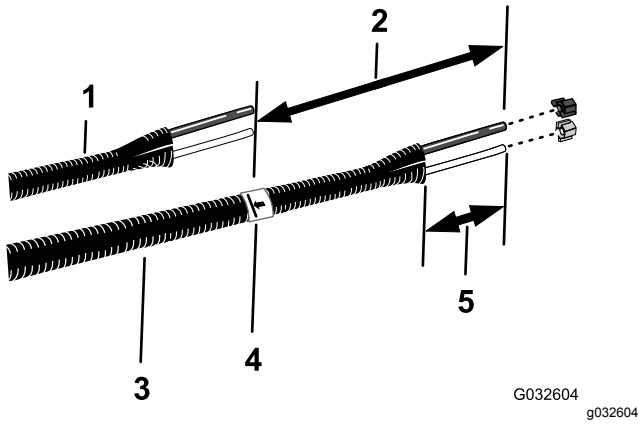

Рисунок 20

1. Старые трубки подачи жидкости и воздуха
2. 26 см
3. Новые трубки в сборе (номер 114-9553 по каталогу Toro)
4. Клейкая лента и отметка
5. От 77 до 102 мм

7. С помощью клейкой ленты отметьте длину старых трубок подачи жидкости и воздуха на новых трубках в сборе.
8. На новых трубках в сборе нанесите вторую отметку, отмерив расстояние 26 см от отметки, сделанной при выполнении пункта 7, и отрежьте трубки по второй (дальней) отметке (Рисунок 20).
9. Если старые трубки подачи жидкости и воздуха отмечены кабельной стяжкой, отметьте новый узел трубки кабельной стяжкой, в противном случае перейдите к пункту 10.

   Примечание: Старые трубки подачи жидкости и воздуха больше не понадобятся.
10. Снимите с каждого конца трубок в сборе (Рисунок 20) оболочку на отрезке длиной от 77 до 102 мм.
11. Повторите действия, описанные в пунктах 1 – 10, для трубок подачи жидкости и воздуха с другой стороны машины.

Установка новой трубки в сборе

Машины без дополнительного комплекта удлинителя средней секции стрелы

1. Наденьте синюю зажимную гайку на конец синей трубки и белую зажимную гайку на конец прозрачной трубки (Рисунок 21).

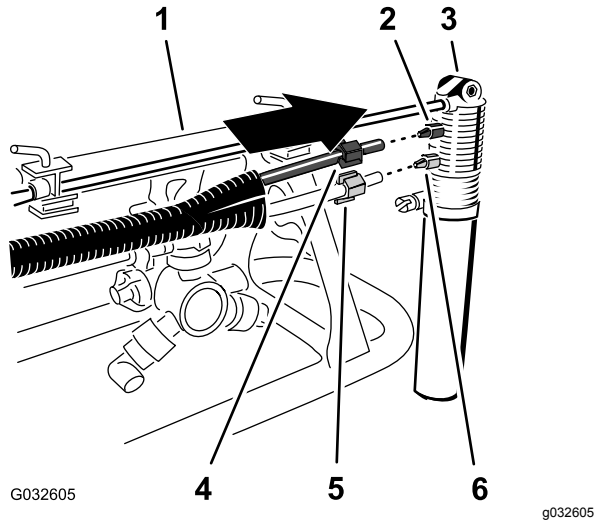

Рисунок 21

1. Наружная секция опрыскивателя
2. Обжимной фитинг (синий)
3. Насадка пенного маркера
4. Зажимная гайка (синяя – синяя трубка подачи воды)
5. Зажимная гайка (белая – прозрачная трубка подачи воздуха)
6. Обжимной фитинг (белый)

2. Совместите конец прозрачной трубки с белой зажимной гайкой на белом фитинге насадки пенного маркера и затяните зажимную гайку от руки (Рисунок 21).
3. Совместите конец синей трубки с синей зажимной гайкой на синем фитинге насадки пенного маркера и затяните зажимную гайку от руки (Рисунок 21).
4. Проложите трубку в сборе вдоль задней стороны верхней опорной стойки наружной секции опрыскивателя, как показано на Рисунок 22.

   Внимание: **Если трубку в сборе установить на другой стороне верхней опорной стойки, трубки будут зажаты между опорой и наружной секцией опрыскивателя, когда стрелы будут находиться в транспортном положении.**

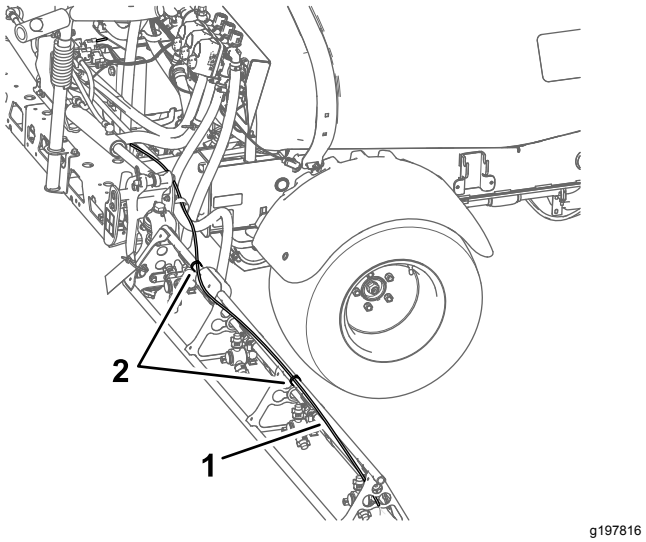

Рисунок 22

1. Трубка в сборе (показана правая секция опрыскивателя)
2. Кабельные стяжки

5. Закрепите трубки в сборе в отверстии опоры сопла при помощи кабельной стяжки, как показано на Рисунок 23.

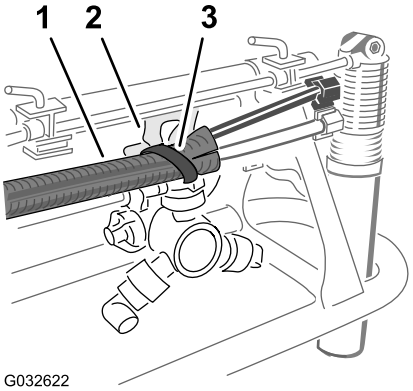

Рисунок 23

1. Трубки в сборе
2. Опора сопла
3. Кабельная стяжка

6. Прикрепите трубку в сборе к наружной секции опрыскивателя при помощи кабельных стяжек, как показано на Рисунок 22.
7. Прикрепите, не затягивая, свободный конец трубки в сборе к наружной секции опрыскивателя.
8. Повторите действия, описанные в пунктах 1 – 6, для трубок в сборе с другой стороны машины.

5

Отсоединение дополнительного комплекта ультразвукового выравнивания стрелы

Детали не требуются

Процедура

1. Отсоедините 3-штыревой разъем жгута проводов комплекта ультразвукового выравнивания стрелы от 3-гнездового разъема жгута проводов машины (Рисунок 24).

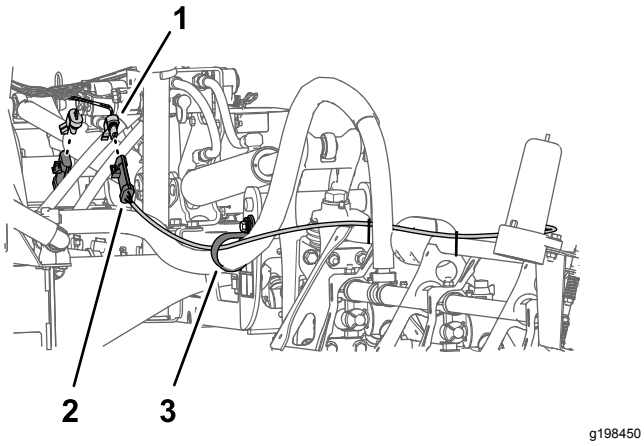

Рисунок 24

1. 3-гнездовой разъем (жгут проводов машины)
2. 3-штыревой разъем (жгут проводов – комплект ультразвукового выравнивания стрелы)
3. Опорный хомут

2. Повторите действия, описанные в пункте 1, для 3-штыревого разъема жгута проводов ультразвукового выравнивания стрелы с другой стороны машины.

6

Демонтаж кожуха средней секции (с 11 соплами) дополнительного комплекта закрытой стрелы

Детали не требуются

Процедура

1. Удерживая кожух средней секции (с 11 соплами), удалите 4 болта с фланцевыми головками (5/16 x 1-1/4 дюйма) и два хомута, которые крепят кожух к опорному кронштейну (Рисунок 25).

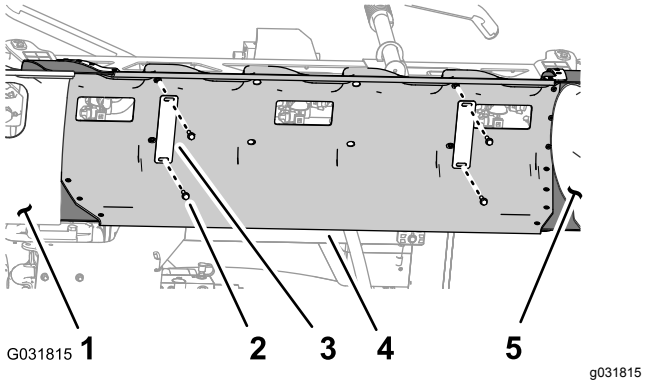

Рисунок 25

1. Кожух секции стрелы (левый)
2. Болт с фланцевой головкой (5/16 x 1-1/4 дюйма)
3. Хомут кожуха
4. Кожух средней секции
5. Кожух секции стрелы (правый)

2. Снимите кожух средней секции с машины (Рисунок 26).

   Примечание: Сохраните кожух для последующей сборки, а хомуты кожуха и болты с фланцевыми головками — для последующей установки, описанной в пунктах 1 и 2 раздела Установка кожуха средней секции (страница 77).

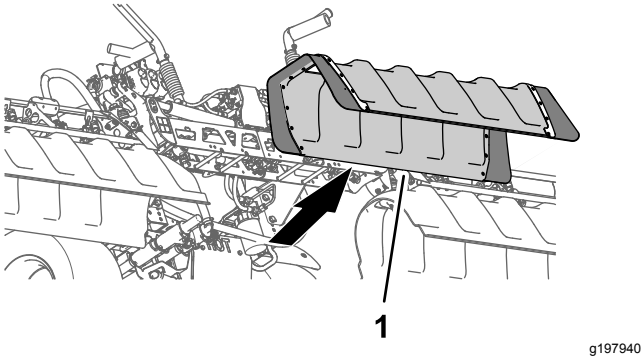

Рисунок 26

1. Кожух средней секции

7

Отсоединение трубки датчика давления для манометра на приборной панели

Детали не требуются

Отсоединение трубки датчика давления для манометра на приборной панели

Машины без дополнительного комплекта ручного распылителя или дополнительного комплекта электрического шлангового барабана

Примечание: Если машина оборудована дополнительным комплектом распылителя, см. Отсоединение трубки датчика давления и шланга подачи (страница 18)

1. Нажмите на запорное кольцо соединительной муфты в торцевой крышке клапана правой секции стрелы (Рисунок 27).

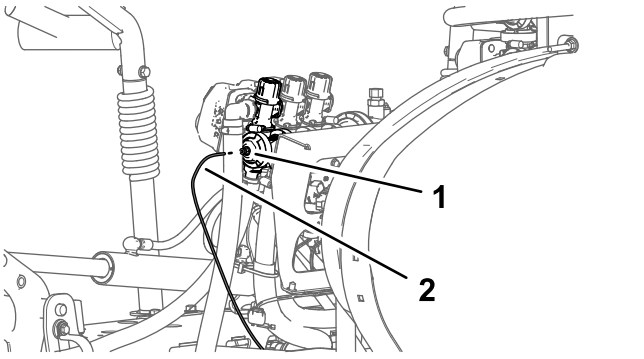

Рисунок 27

1. Соединительная муфта (торцевая крышка клапана правой секции стрелы)
2. Трубка датчика давления

2. Вытяните трубку датчика давления для манометра на приборной панели из соединительной муфты (Рисунок 27).

Отсоединение трубки датчика давления и шланга подачи

Машины с дополнительным комплектом ручного распылителя или дополнительным комплектом электрического шлангового барабана

1. Нажмите на запорное кольцо соединительной муфты трубки в прямоугольном колене клапана правой секции опрыскивателя (Рисунок 28).

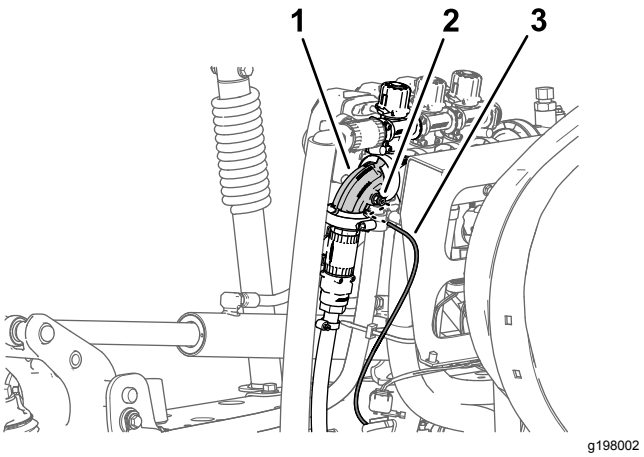

Рисунок 28

1. Прямоугольное колено (клапан правой секции стрелы)
2. Соединительная муфта трубы
3. Трубка датчика давления (манометр на приборной панели)

2. Вытяните трубку датчика давления для манометра на приборной панели из соединительной муфты (Рисунок 28).

Примечание: Не снимайте прямоугольное колено отсечного клапана шланга подачи шлангового барабана с фланца клапана правой секции стрелы.

8

Отсоединение разъемов клапанов опрыскивателя

Детали не требуются

Процедура

1. Отсоедините 3-гнездовые разъемы с маркировками LEFT SPRAY VALVE (КЛАПАН ЛЕВОЙ СЕКЦИИ ОПРЫСКИВАТЕЛЯ), CENTER SPRAY VALVE (КЛАПАН СРЕДНЕЙ СЕКЦИИ ОПРЫСКИВАТЕЛЯ) и RIGHT SPRAY VALVE (КЛАПАН ПРАВОЙ СЕКЦИИ ОПРЫСКИВАТЕЛЯ) жгута проводов машины от 3-штыревых разъемов на 3 приводах клапанов опрыскивателя (Рисунок 29).

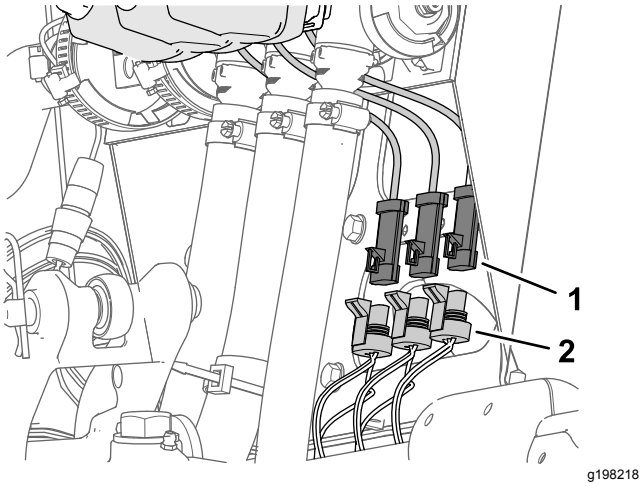

Рисунок 29

1. 3-штыревой разъем (привод клапана опрыскивателя)
2. 3-гнездовые разъемы – жгут проводов машины (LEFT SPRAY VALVE [КЛАПАН ЛЕВОЙ СЕКЦИИ ОПРЫСКИВАТЕЛЯ], CENTER SPRAY VALVE [КЛАПАН СРЕДНЕЙ СЕКЦИИ ОПРЫСКИВАТЕЛЯ] и RIGHT SPRAY VALVE [КЛАПАН ПРАВОЙ СЕКЦИИ ОПРЫСКИВАТЕЛЯ])

2. Отсоедините 4-гнездовой разъем жгута проводов машины с маркировкой RATE VALVE (КЛАПАН ИНТЕНСИВНОСТИ ОПРЫСКИВАНИЯ) от 4-штыревого разъема привода клапана интенсивности опрыскивания (Рисунок 30).

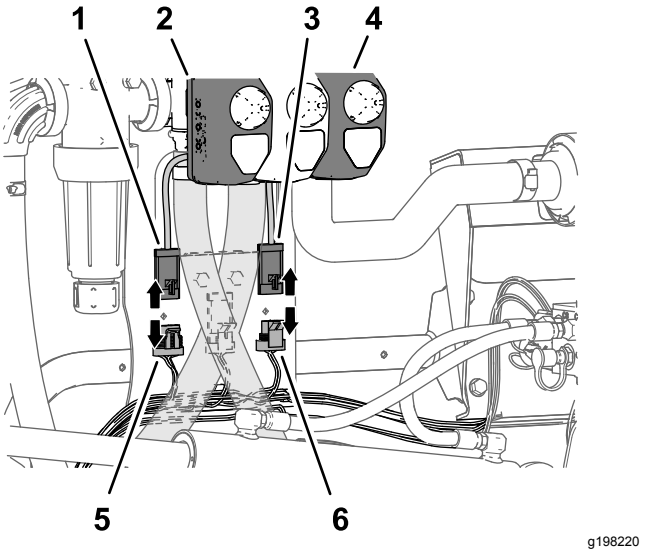

Рисунок 30

1. 4-штыревой разъем (привод клапана интенсивности опрыскивания)
2. Привод (клапан интенсивности опрыскивания)
3. 3-штыревой разъем (привод главного клапана опрыскивателя)
4. Привод (главный клапан опрыскивателя)
5. 4-гнездовой разъем – жгут проводов машины (КЛАПАН ИНТЕНСИВНОСТИ ОПРЫСКИВАНИЯ)
6. 3-гнездовой разъем – жгут проводов машины (ГЛАВНЫЙ КЛАПАН ОПРЫСКИВАТЕЛЯ)

3. Отсоедините 3-гнездовой разъем жгута проводов машины с маркировкой MASTER SPRAY VALVE (ГЛАВНЫЙ КЛАПАН ОПРЫСКИВАТЕЛЯ) от 3-штыревого разъема привода главного клапана опрыскивателя (Рисунок 30).

9

Демонтаж переключателя интенсивности опрыскивания

Детали, требуемые для этой процедуры:

1	Кабельная стяжка
1	Заглушка переключателя

Процедура

1. Удалите 4 винта с фланцевыми головками (1/4 x 1/2 дюйма), которые крепят панель с 3 переключателями к пульту управления (Рисунок 31).

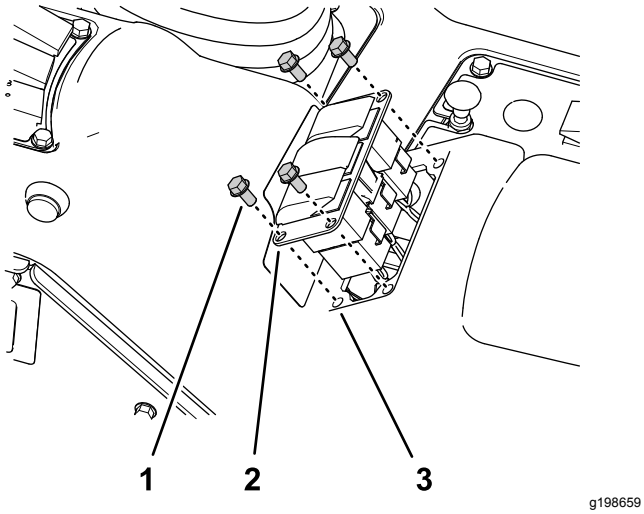

Рисунок 31

1. Винт с фланцевой головкой (1/4 x 1/2 дюйма)
2. Панель с 3 переключателями
3. Отверстие (пульт управления)

2. Сожмите вместе фиксирующие выступы переключателя интенсивности опрыскивания и выдавите переключатель из панели с 3 переключателями (Рисунок 32).

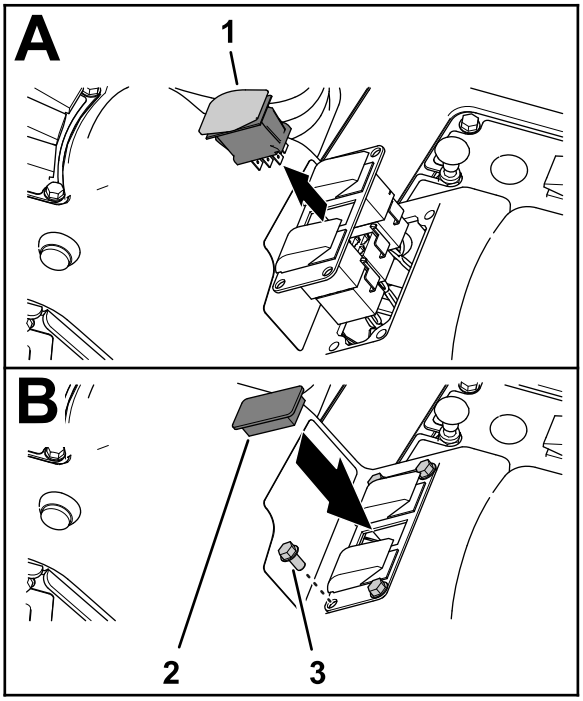

Рисунок 32

1. Переключатель интенсивности опрыскивания
2. Заглушка переключателя
3. Винт с фланцевой головкой (1/4 x 1/2 дюйма)

3. Отсоедините 8-гнездовой разъем жгута проводов машины (с маркировкой **Rate Switch (переключатель интенсивности опрыскивания))** от 8-штыревого разъема переключателя (Рисунок 31).

   Примечание: Переключатель интенсивности опрыскивания, снятый с машины, больше не нужен.

4. Проложите ответвление переднего жгута проводов, предназначенное для переключателя интенсивности опрыскивания, через отверстие в панели с 3 переключателями и прикрепите ответвление к соседнему жгуту проводов при помощи кабельной стяжки.
5. Установите панель с 3 переключателями на пульт управления (Рисунок 32) при помощи 4 винтов с фланцевыми головками (1/4 x 1/2 дюйма), снятых при выполнении пункта 1.
6. Совместите заглушку переключателя с отверстием в панели с 3 переключателями, откуда был снят переключатель интенсивности опрыскивания (Рисунок 31).
7. Вставьте заглушку переключателя в панель с 3 переключателями до срабатывания защелки, которая надежно зафиксирует заглушку в панели (Рисунок 31).

10

Демонтаж секций опрыскивателя

Детали не требуются

Демонтаж шлангов секций опрыскивателя

1. С наружной секции опрыскивателя снимите шланговый хомут, который крепит шланг секции опрыскивателя к тройнику типа «елочка» (Рисунок 33).

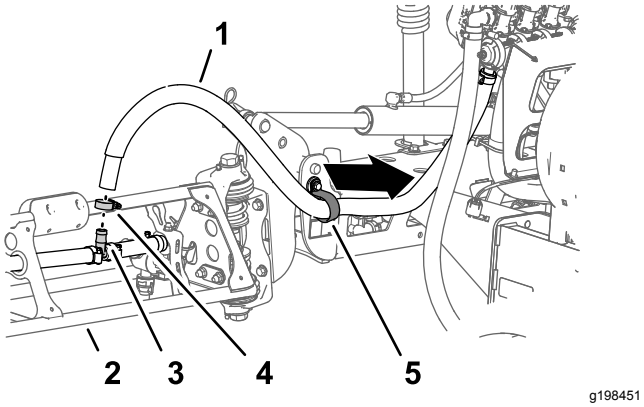

Рисунок 33

1. Шланг секции опрыскивателя (наружная секция опрыскивателя)
2. Наружная секция опрыскивателя
3. Тройник типа «елочка»
4. Шланговый хомут
5. R-образный хомут

2. Снимите шланг с тройника (Рисунок 33).
3. Снимите свободный конец шланга с R-образного хомута (Рисунок 33).
4. Повторите действия, описанные в пунктах 1 – 3, для шланга подачи другой наружной секции опрыскивателя.
5. Под средней секцией опрыскивателя снимите шланговый хомут, который крепит шланг подачи средней секции опрыскивателя к тройнику типа «елочка» (Рисунок 34).

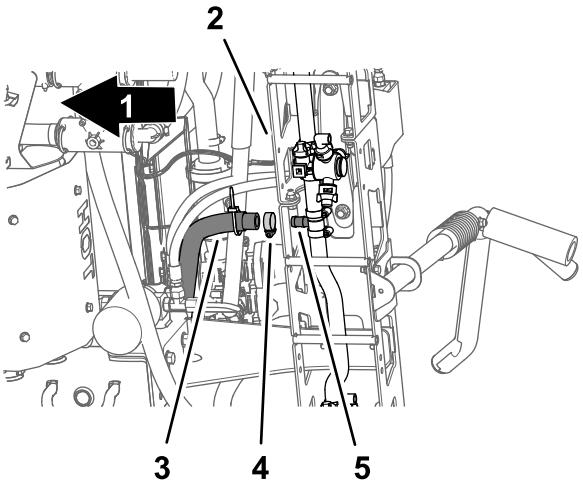

Рисунок 34

1. Передняя сторона машины
2. Средняя секция опрыскивателя
3. Шланг подачи (средняя секция опрыскивателя)
4. Шланговый хомут
5. Тройник типа «елочка»

6. Снимите держатели, которые крепят быстроразъемные соединители левого, среднего и правого шлангов подачи, с быстроразъемных соединителей клапанов секций опрыскивателя (Рисунок 35).

   Примечание: Сохраните держатели для последующей установки, описанной в разделе Подсоединение шлангов к клапанам сопел с 7 по 10 (страница 64).

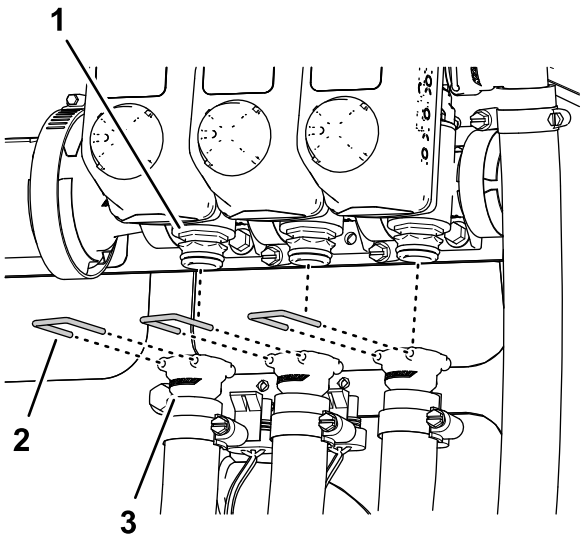

Рисунок 35

1. Быстроразъемный соединитель (клапан секции опрыскивателя)
2. Держатель
3. Быстроразъемный соединитель (гнездо – шланг подачи)

7. Отсоедините шланги подачи левой, средней и правой секций от быстроразъемных соединителей клапанов секций опрыскивателя и снимите эти шланги с машины (Рисунок 35).

   Примечание: Шланги подачи левой, средней и правой секций больше не понадобятся.

Демонтаж шлангов выдвижения и втягивания подъемного цилиндра

1. Отсоедините шланги от отверстий выдвижения левого и правого подъемных цилиндров (Рисунок 37).

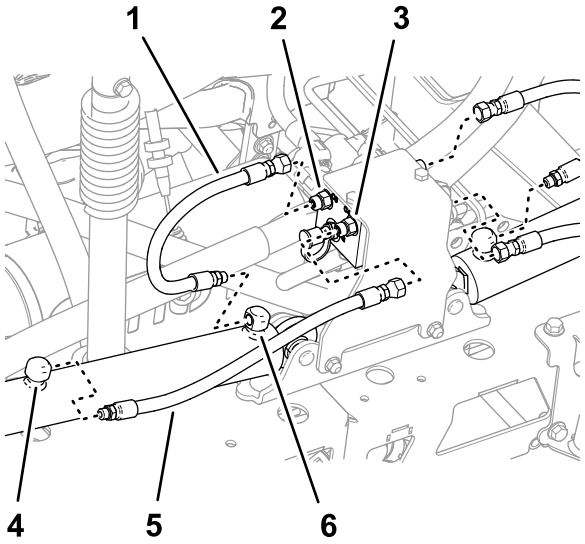

Рисунок 36

1. Шланг (положение выдвижения)
2. Отверстие C3 (коллектор подъемного цилиндра)
3. Отверстие C4 (коллектор подъемного цилиндра)
4. Отверстие втягивания (подъемный цилиндр)
5. Шланг (положение втягивания)
6. Отверстие выдвижения (подъемный цилиндр)

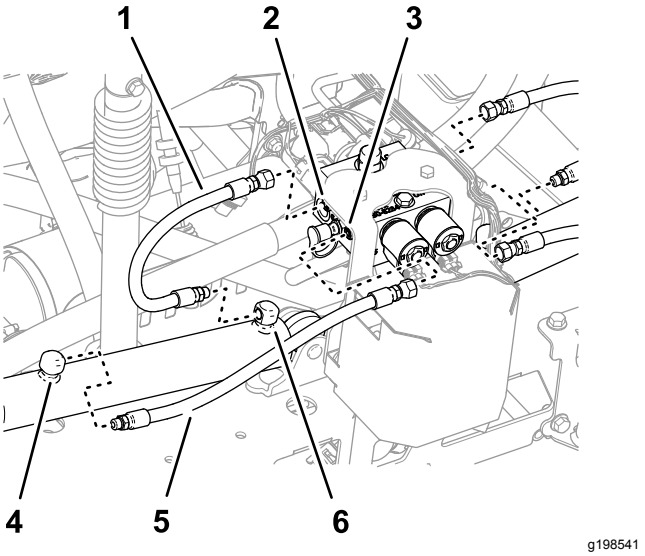

Рисунок 37

Машина с дополнительным комплектом ультразвукового выравнивания стрелы

1. Шланг (положение выдвижения)
2. Отверстие C3 (коллектор подъемного цилиндра)
3. Отверстие C4 (коллектор подъемного цилиндра)
4. Отверстие втягивания (подъемный цилиндр)
5. Шланг (положение втягивания)
6. Отверстие выдвижения (подъемный цилиндр)

2. Отсоедините шланги от отверстий C2 и C4 коллектора подъемного цилиндра (Рисунок 37).
3. Отсоедините шланги от отверстий втягивания левого и правого подъемных цилиндров (Рисунок 37).
4. Отсоедините шланги от отверстий C1 и C3 коллектора подъемного цилиндра (Рисунок 37).

   Примечание: Эти шланги больше не понадобятся.

Демонтаж подъемных цилиндров

Грузоподъемность подъемного оборудования: 91 кг

Примечание: Если нет иных указаний, сохраняйте все снятые крепежные детали, так как они понадобятся для установки удлинителя средней секции стрелы.

1. Используйте подъемное оборудование с указанной грузоподъемностью для поддержки наружной секции опрыскивателя.
2. Удалите шплинт и шплинтуемый штифт, которые крепят конец штока подъемного цилиндра к кронштейну оси поворота (Рисунок 38).

Примечание: Сохраните шплинт и шплинтуемый штифт для последующей установки, как описано в пункте Установка подъемных цилиндров (страница 57).

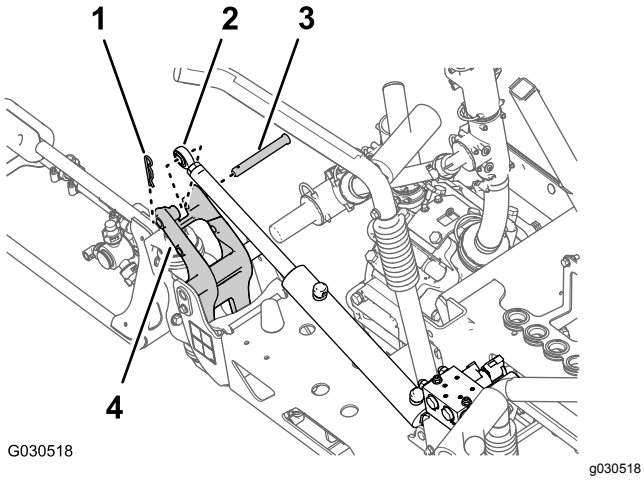

Рисунок 38

1. Шплинт
2. Крепление штока (подъемный цилиндр)
3. Шплинтуемый штифт
4. Кронштейн оси поворота

3. Удалите фланцевую контргайку (5/16 дюйма) и болт с фланцевой головкой (5/16 x 3/4 дюйма), которые крепят ось поворота к креплению цилиндра (Рисунок 39).

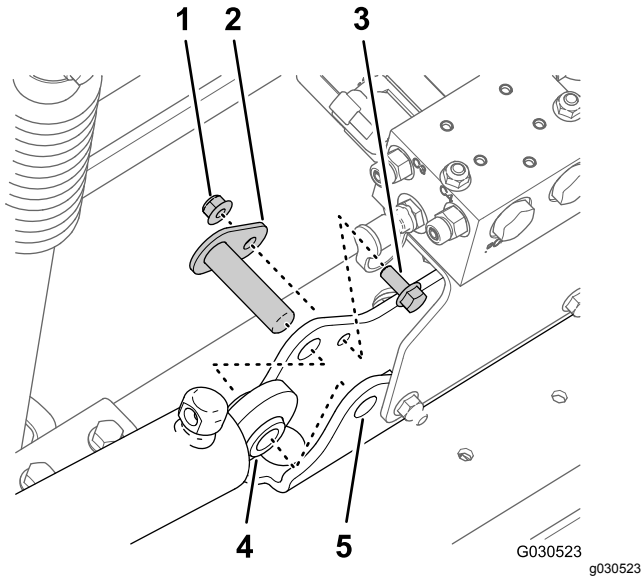

Рисунок 39

1. Фланцевая контргайка (5/16 дюйма)
2. Ось поворота
3. Болт с фланцевой головкой (5/16 x 3/4 дюйма)
4. Подъемный цилиндр
5. Крепление цилиндра

4. Снимите ось поворота и подъемный цилиндр с машины (Рисунок 39).
5. Выполните действия, описанные в разделе Демонтаж наружных секций опрыскивателя (страница 23).

Демонтаж наружных секций опрыскивателя

Грузоподъемность подъемного оборудования: 91 кг

Примечание: Если машина оборудована дополнительным комплектом закрытой стрелы, оставьте кожухи установленными на наружных секциях опрыскивателя.

⚠ ПРЕДУПРЕЖДЕНИЕ

Нарушение правил подъема крупногабаритных машин или навесного оборудования может привести к серьезному травмированию, в том числе с летальным исходом.

Для подъема крупногабаритных машин и навесного оборудования используйте подъемное оборудование, такое как цепи и стропы, с номинальной грузоподъемностью, соответствующей массе оборудования.

Примечание: Если нет иных указаний, сохраняйте все снятые крепежные детали, так как они понадобятся для установки удлинителя средней секции стрелы.

1. Удалите фланцевый болт (5/16 x 1 дюйм) и фланцевую контргайку (5/16 дюйма), которые крепят ось поворота к кронштейну оси поворота (Рисунок 40).

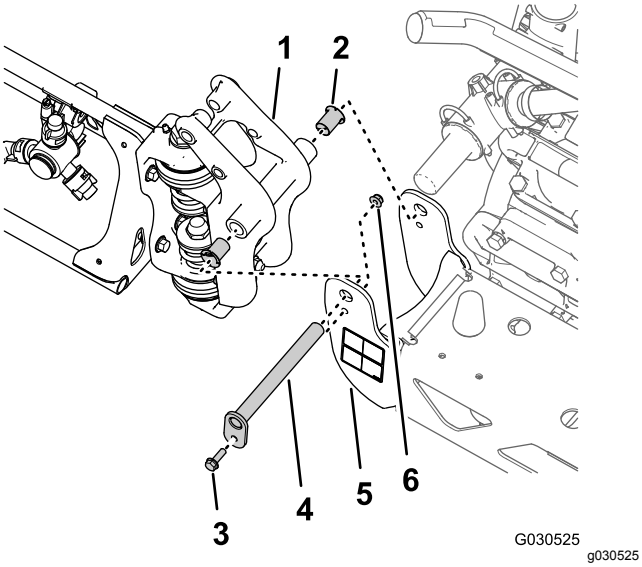

Рисунок 40

1. Крепление оси поворота (наружная секция опрыскивателя)
2. Нейлоновая фланцевая втулка
3. Фланцевый болт (5/16 x 1 дюйм)
4. Ось поворота
5. Кронштейн оси поворота (средняя секция опрыскивателя)
6. Фланцевая контргайка (5/16 дюйма)

2. Снимите ось поворота с кронштейна оси поворота средней секции опрыскивателя и с крепления оси поворота наружной секции опрыскивателя (Рисунок 40).

   Примечание: Сохраните фланцевый болт, фланцевую гайку и ось поворота для последующей установки, как описано в разделе 22 Установка наружных секций опрыскивателя (страница 58).

3. Отделите наружную секцию опрыскивателя от средней секции опрыскивателя и снимите наружную секцию с машины (Рисунок 40).
4. Снимите 2 нейлоновые фланцевые втулки с крепления оси поворота наружной секции опрыскивателя (Рисунок 40).

   Примечание: Удалите в отходы втулки.

5. Повторите действия, описанные в пунктах 1 – 3 раздела Демонтаж подъемных цилиндров (страница 22), для наружной секции опрыскивателя с другой стороны машины.
6. Повторите действия, описанные в пунктах 1 – 4 данного раздела, для наружной секции опрыскивателя с другой стороны машины.

Демонтаж коллектора подъема секции со средней секции опрыскивателя

1. Снимите коллектор подъема секции с крепления цилиндра следующим образом:

   - **Для машин без дополнительного комплекта ультразвукового выравнивания стрелы:** удалите 2 фланцевые контргайки (5/16 дюйма) и 2 болта с фланцевыми головками (5/16 x 1 дюйм), которые крепят опорный кронштейн коллектора подъема секции к креплению цилиндра, и отделите коллектор и кронштейн от крепления цилиндра (Рисунок 41).

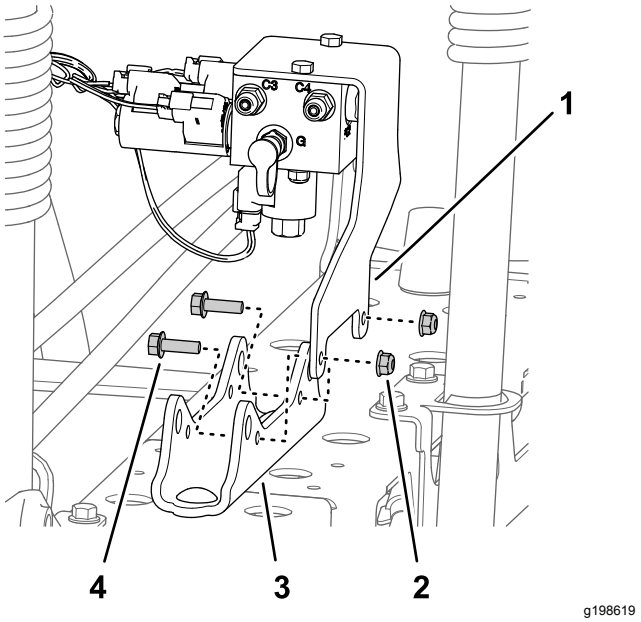

Рисунок 41

1. Опорный кронштейн (коллектор подъема секции)
2. Фланцевая контргайка (5/16 дюйма)
3. Крепление цилиндра
4. Болт с фланцевой головкой (5/16 x 1 дюйм)

   - **Для машин с дополнительным комплектом ультразвукового выравнивания стрелы:** удалите 2 фланцевые контргайки (5/16 дюйма) и 2 болта с фланцевыми головками (5/16 x 1 дюйм), которые крепят опорный кронштейн коллектора подъема секции и кронштейн контроллера TEC к креплению цилиндра, и отделите коллектор и кронштейн от крепления цилиндра (Рисунок 42).

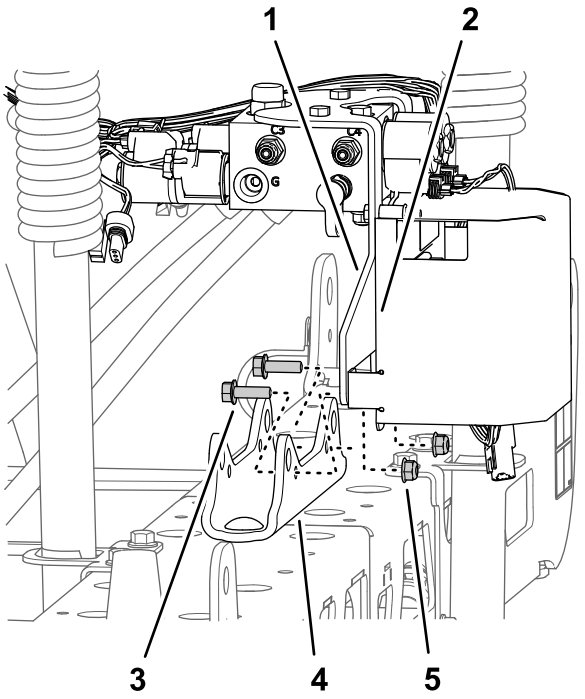

g198618

Рисунок 42

Машина с дополнительным комплектом ультразвукового выравнивания стрелы

1. Опорный кронштейн (коллектор подъема секции)
2. Кронштейн контроллера TEC
3. Болт с фланцевой головкой (5/16 x 1 дюйм)
4. Крепление цилиндра
5. Фланцевая контргайка (5/16 дюйма)

2. Закрепите коллектор подъема секции, привязав его к монтажному кронштейну клапана веревкой.

   Примечание: Сохраните опорный кронштейн, коллектор подъема, болты и гайки для последующей установки, описанной в разделе 19 Установка коллектора подъемного цилиндра на крепление цилиндра (страница 48).

Демонтаж средней секции опрыскивателя

Грузоподъемность подъемного оборудования: 41 кг

1. Если машина оборудована дополнительным комплектом закрытой стрелы, снимите кожухи со средних секций опрыскивателя.
2. Поддерживайте среднюю секцию опрыскивателя при помощи подъемного оборудования с указанной грузоподъемностью (Рисунок 43).

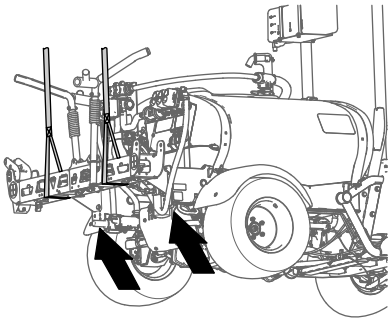

g198634

Рисунок 43

3. С помощью отрезка клейкой ленты отметьте отверстия, в которые вставляются 4 болта с фланцевыми головками (1/2 x 1-1/4 дюйма) и 4 фланцевые контргайки (1/2 дюйма), крепящие опорные кронштейны средней секции опрыскивателя к монтажной плите машины (Рисунок 44).

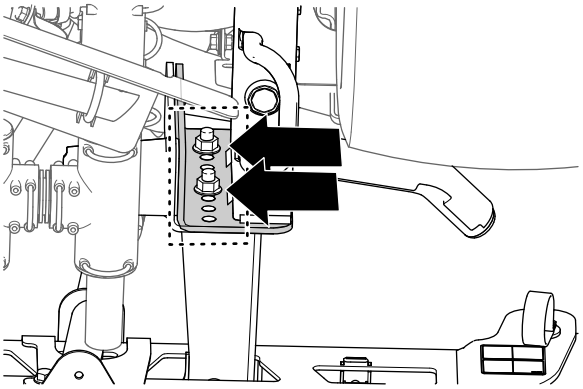

g198633

Рисунок 44

4. Удалите 4 болта с фланцевыми головками (1/2 x 1-1/4 дюйма) и 4 фланцевые контргайки (1/2 дюйма), которые крепят опорные кронштейны средней секции опрыскивателя к монтажной плите на раме машины, и снимите среднюю секцию опрыскивателя с машины (Рисунок 45).

   Примечание: Сохраните болты и контргайки для последующей установки новой средней секции опрыскивателя.

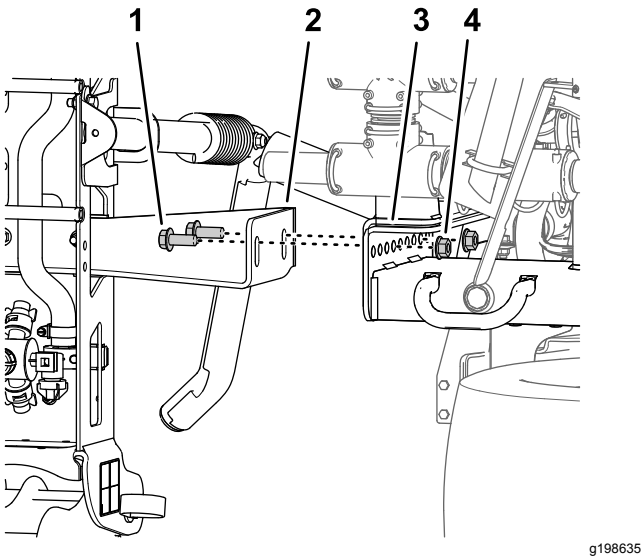

Рисунок 45

1. Болт с фланцевой головкой (1/2 x 1-1/4 дюйма)
2. Опорные кронштейны (средняя секция опрыскивателя)
3. Монтажные швеллеры (рама опрыскивателя)
4. Фланцевая контргайка (1/2 дюйма)

11

Установка удлинителя средней секции стрелы

Детали, требуемые для этой процедуры:

2	Болт с фланцевой головкой (3/8 x 1 дюйм)
2	Фланцевые контргайки (3/8 дюйма)
1	Удлинитель средней секции стрелы
1	Крепление цилиндра (широкое)
1	Соединительная пластина (широкая)
4	Каретный болт (1/2 x 1-1/4 дюйма)
4	Фланцевая контргайка (1/2 дюйма)

Демонтаж распылительных сопел

1. В средней секции опрыскивателя выверните фланцевую контргайку, которая крепит распылительное сопло к креплению сопла (Рисунок 46 и Рисунок 47).

   Примечание: Сохраните контргайку для последующей установки, как описано в пункте 6 раздела Установка распылительных сопел и шлангов на среднюю секцию опрыскивателя (страница 31).

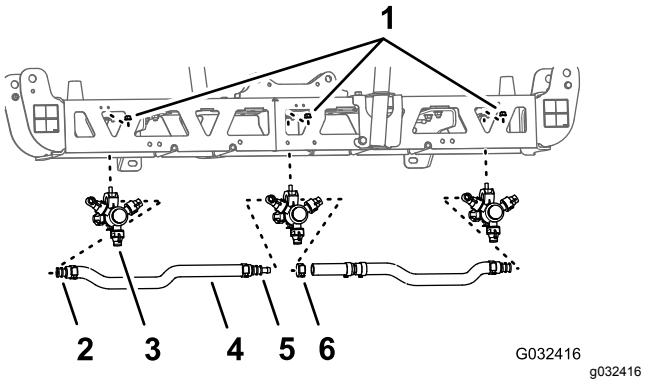

Рисунок 46

1. Фланцевая контргайка (5/16 дюйма)
2. Хвостовик одностороннего шлангового штуцера типа «елочка» (3/4 дюйма)
3. Распылительное сопло
4. Шланг (внутренний диаметр 3/4 дюйма)
5. Хвостовик двухстороннего шлангового штуцера типа «елочка» (3/4 дюйма)
6. Шланговый хомут

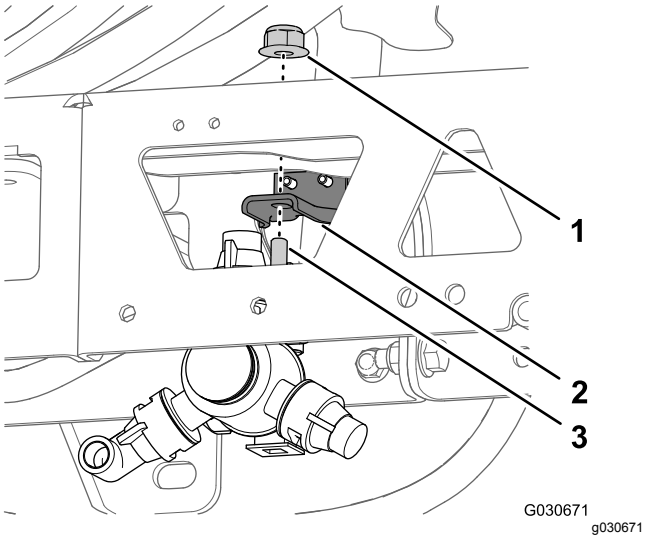

Рисунок 47

1. Фланцевая контргайка (5/16 дюйма)
2. Крепление сопла
3. Болт с шестигранной головкой (5/16 x 3/4 дюйма – распылительное сопло)

2. Отверните винт из нержавеющей стали (12 x 1-1/4 дюйма), который крепит верхнюю половину зажима и хвостовик двухстороннего или одностороннего шлангового штуцера типа «елочка» (3/4 дюйма) к корпусу распылительного сопла, и отделите хвостовик шлангового штуцера типа «елочка» и шланг от сопла (Рисунок 48).

Примечание: При открывании зажима, от его верхней половины отделится болт с шестигранной головкой (5/16 x 3/4 дюйма, нержавеющая сталь); сохраните этот болт для последующей установки.

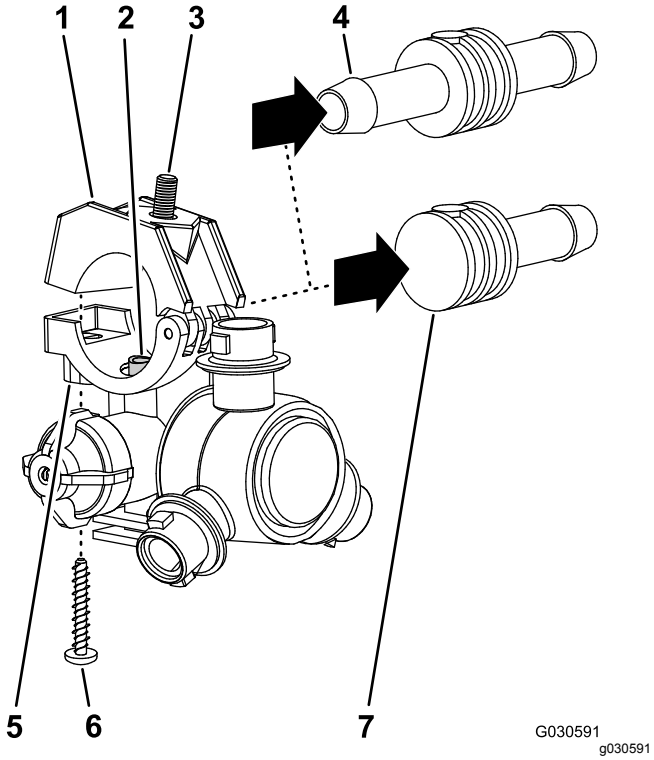

Рисунок 48

1. Верхняя половина зажима
2. Труба для перекачивания
3. Болт с шестигранной головкой (5/16 x 3/4 дюйма, нержавеющая сталь)
4. Хвостовик двухстороннего шлангового штуцера типа «елочка» (3/4 дюйма)
5. Опора (корпус распылительного сопла)
6. Винт из нержавеющей стали (12 x 1-1/4 дюйма)
7. Хвостовик одностороннего шлангового штуцера типа «елочка» (3/4 дюйма)

3. Снимите сопло со средней секции опрыскивателя (Рисунок 46 и Рисунок 47).
4. Повторите действия, описанные в пунктах 1 и 2, для двух других распылительных сопел.

   Примечание: Сохраните распылительные сопла, винты из нержавеющей стали и болты с шестигранной головкой для последующей установки, описанной в пунктах 6 и 7 раздела Установка распылительных сопел и шлангов на среднюю секцию опрыскивателя (страница 30).
5. Снимите шланги (с внутренним диаметром 3/4 дюйма), хвостовики шланговых штуцеров типа «елочка», хомуты и тройник типа «елочка» со средней секции опрыскивателя (Рисунок 46).

   Примечание: Шланг, хвостовики шланговых штуцеров, зажимы и тройник больше не нужны.

Демонтаж опорных кронштейнов со средней секции опрыскивателя

Грузоподъемность подъемного оборудования: 41 кг

1. Поддерживайте среднюю секцию опрыскивателя с помощью подъемного оборудования с указанной грузоподъемностью.
2. Удалите 2 болта с фланцевыми головками (3/8 x 1 дюйм) и 2 фланцевые контргайки (3/8 дюйма), которые крепят опорный кронштейн к средней секции опрыскивателя, и снимите кронштейн (Рисунок 49).

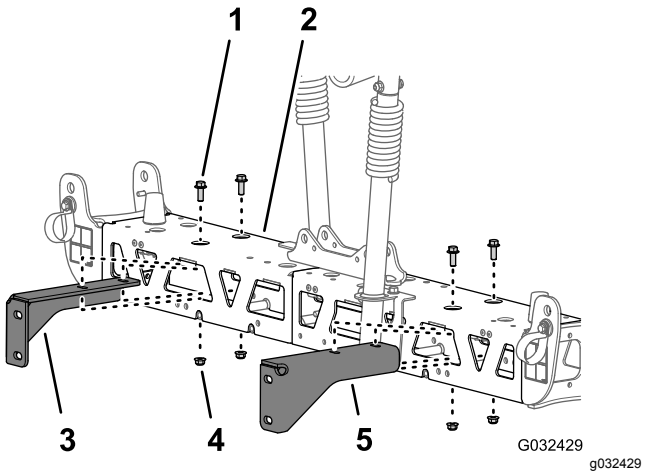

Рисунок 49

1. Болт с фланцевой головкой (3/8 x 1 дюйм)
2. Средняя секция опрыскивателя
3. Правый опорный кронштейн (средняя секция опрыскивателя)
4. Фланцевая контргайка (3/8 дюйма)
5. Левый опорный кронштейн (средняя секция опрыскивателя)

3. Выверните 2 болта с фланцевыми головками (3/8 x 1 дюйм) и 2 фланцевые контргайки (3/8 дюйма), которые крепят другой опорный кронштейн к средней секции опрыскивателя, и снимите кронштейн (Рисунок 49).

   Примечание: Сохраните опорные кронштейны, болты и контргайки для последующей установки, описанной в пунктах 3 и 4 раздела Установка

опорных кронштейнов на среднюю секцию опрыскивателя (страница 29).

Разделение ферм средней секции опрыскивателя

1. Удалите два болта с фланцевыми головками (3/8 x 1 дюйм) и две контргайки (3/8 дюйма), которые крепят вертикальные фланцы левой и правой ферменных рам (Рисунок 50).

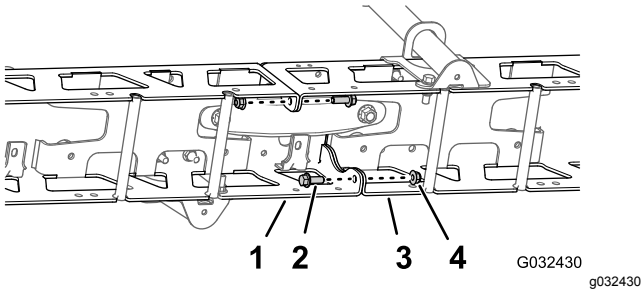

Рисунок 50

1. Левая ферменная рама
2. Болт с фланцевой головкой (3/8 x 1 дюйм)
3. Правая ферменная рама
4. Контргайки (3/8 дюйма)

2. Удалите два каретных болта (1/2 x 1-1/4 дюйма) и две контргайки (1/2 дюйма), которые крепят узкое крепление цилиндра, левую и правую ферменные рамы и узкую соединительную пластину (Рисунок 51).

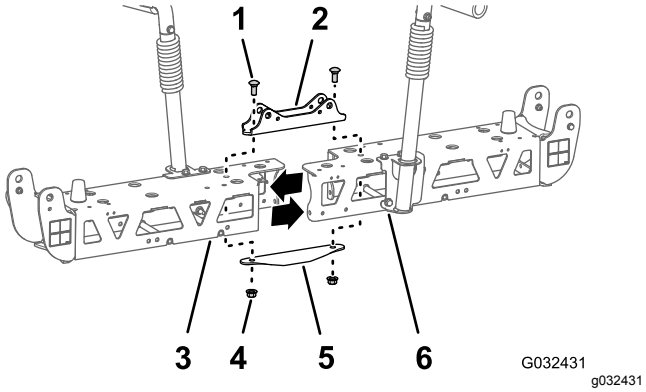

Рисунок 51

1. Каретный болт (1/2 x 1-1/4 дюйма)
2. Крепление цилиндра (узкое)
3. Левая ферменная рама
4. Контргайки (1/2 дюйма)
5. Соединительная пластина (узкая)
6. Правая ферменная рама

Примечание: Сохраните болты с фланцевыми головками, каретные болты и контргайки для последующей установки, описанной в пунктах 2 и 7 раздела Установка удлинителя средней секции стрелы (страница 28). Узкое крепление цилиндра и узкая соединительная пластина больше не понадобятся.

3. Отделите друг от друга левую и правую ферменные рамы.

Установка удлинителя средней секции стрелы

1. Совместите отверстия в вертикальных фланцах удлинителя средней секции стрелы с отверстиями в ферменной раме (Рисунок 52).

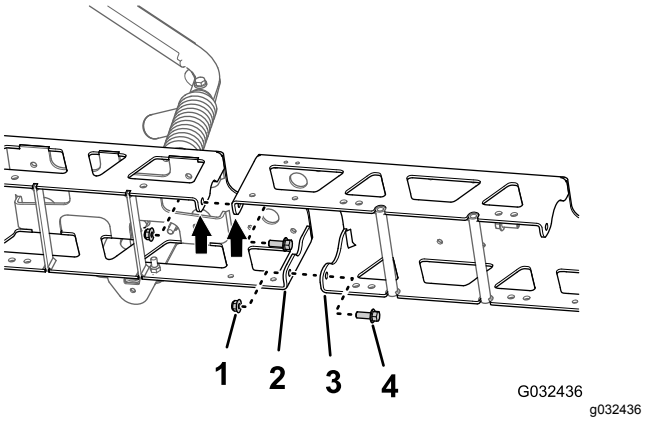

Рисунок 52

1. Фланцевые контргайки (3/8 дюйма)
2. Вертикальный фланец (ферменная рама)
3. Вертикальный фланец (удлинитель средней секции стрелы)
4. Болты с фланцевыми головками (3/8 x 1 дюйм)

2. Установите, не затягивая, удлинитель средней секции стрелы на ферменную раму (Рисунок 52) при помощи двух болтов с фланцевыми головками (3/8 x 1 дюйм) и двух фланцевых контргаек (3/8 дюйма), снятых при выполнении пункта 1 раздела Разделение ферм средней секции опрыскивателя (страница 28).
3. Совместите отверстия в вертикальных фланцах удлинителя средней секции стрелы с отверстиями в другой ферменной раме (Рисунок 52).
4. Установите, не затягивая, удлинитель средней секции стрелы на другую ферменную раму (Рисунок 52) при помощи двух болтов с фланцевыми головками (3/8 x 1 дюйм) и двух фланцевых контргаек (3/8 дюйма) из доводочного комплекта системы опрыскивания GeoLink (Рисунок 52).
5. Совместите отверстия в креплении цилиндра с отверстиями на осевой линии ферменной рамы и удлинителе средней секции стрелы (Рисунок 53).

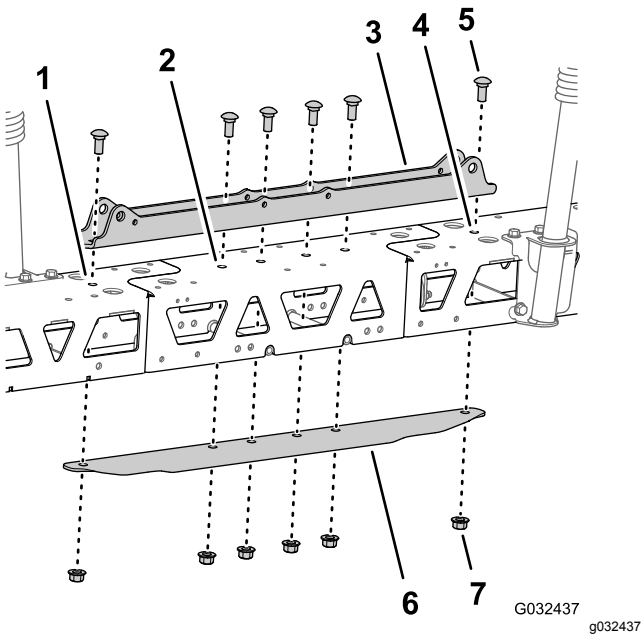

Рисунок 53

1. Левая ферменная рама
2. Удлинитель средней секции стрелы
3. Крепление цилиндра (широкое)
4. Правая ферменная рама
5. Каретный болт (1/2 x 1-1/4 дюйма)
6. Соединительная пластина (широкая)
7. Фланцевая контргайка (1/2 дюйма)

6. Вставьте соединительную пластину в ферменную раму и удлинитель средней секции стрелы и совместите отверстие в соединительной пластине с отверстиями на осевой линии ферменных рам и удлинителя стрелы (Рисунок 53).
7. Зафиксируйте крепление цилиндра, фермы, удлинитель средней секции стрелы и соединительную пластину при помощи двух каретных болтов (1/2 x 1-1/4 дюйма) и двух фланцевых контргаек (1/2 дюйма), снятых при выполнении пункта 2 раздела Разделение ферм средней секции опрыскивателя (страница 28), и 4 каретных болтов (1/2 x 1-1/4 дюйма) с 4 фланцевыми контргайками (1/2 дюйма) из доводочного комплекта системы опрыскивания GeoLink (Рисунок 53).
8. Затяните болты с фланцевыми головками на 3/8 дюйма и фланцевые контргайки с моментом от 37 до 45 Н·м.
9. Затяните контргайки на 1/2 дюйма с моментом от 91 до 113 Н·м.

12

Установка монтажных кронштейнов и распылительных сопел на среднюю секцию опрыскивателя

Детали, требуемые для этой процедуры:

2	Распылительное сопло
2	Шланг в сборе (клапан опрыскивателя 5 или 6)
2	Фланцевая контргайка (5/16 дюйма)

Установка опорных кронштейнов на среднюю секцию опрыскивателя

Грузоподъемность подъемного оборудования: 55 кг

1. Поддерживайте среднюю секцию опрыскивателя с помощью подъемного оборудования с указанной грузоподъемностью.
2. Совместите отверстия в правом опорном кронштейне с отверстиями в правой ферменной раме, как показано на Рисунок 54.

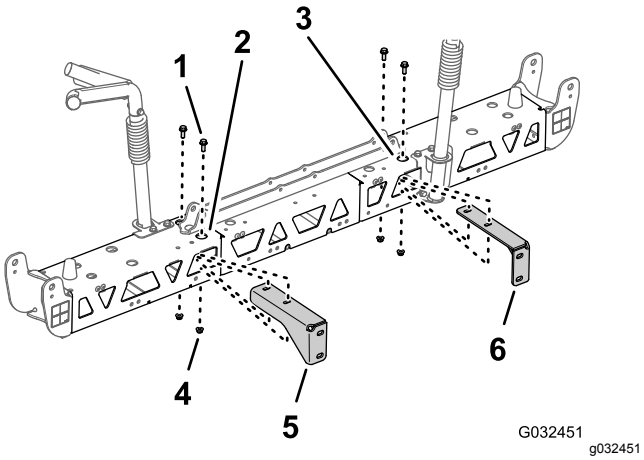

Рисунок 54

1. Болт с фланцевой головкой (3/8 x 1 дюйм)
2. Правая ферменная рама (средняя секция опрыскивателя)
3. Левая ферменная рама (средняя секция опрыскивателя)
4. Фланцевая контргайка (3/8 дюйма)
5. Правый опорный кронштейн (средняя секция опрыскивателя)
6. Левый опорный кронштейн (средняя секция опрыскивателя)

3. Установите правый опорный кронштейн на правую ферменную раму (Рисунок 54) при помощи двух болтов с фланцевыми головками (3/8 x 1 дюйм) и двух фланцевых контргаек (3/8 дюйма), снятых при выполнении пунктов 2 и 3 раздела Демонтаж опорных кронштейнов со средней секции опрыскивателя (страница 27).
4. Повторите действия, описанные в пунктах 2 и 3, для левого опорного кронштейна на левой ферменной раме (Рисунок 54).
5. Затяните болты с фланцевыми головками и фланцевые гайки с моментом от 37 до 45 Н·м.

Установка распылительных сопел и шлангов на среднюю секцию опрыскивателя

1. Используя подъемное оборудование, поднимите новую среднюю секцию опрыскивателя на удобную для работы высоту.
2. Выполняя действия с двумя распылительными соплами из доводочного комплекта системы опрыскивания GeoLink, выверните винт из нержавеющей стали, который крепит верхнюю половину зажима к опоре (Рисунок 55).

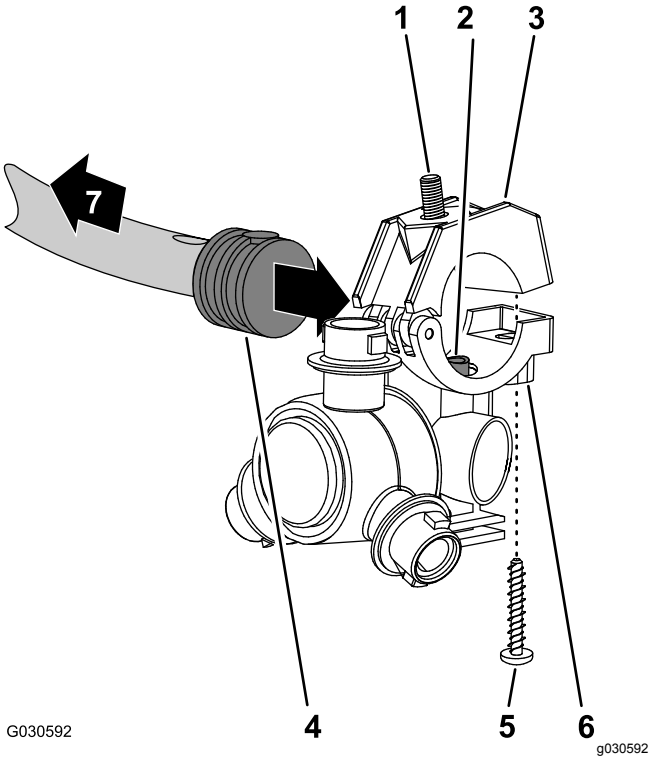

Рисунок 55

1. Болт с шестигранной головкой (5/16 x 3/4 дюйма, нержавеющая сталь)
2. Труба для перекачивания
3. Верхняя половина зажима
4. Хвостовик одностороннего шлангового штуцера типа «елочка» (1/2 дюйма)
5. Винт из нержавеющей стали (12 x 1-1/4 дюйма)
6. Корпус распылительного сопла
7. В сторону секции опрыскивателя

3. Найдите отверстие в боковой части хвостовика одностороннего шлангового штуцера типа «елочка», установленного в конце шланга длиной 25 см, входящего в состав шлангового узла (клапан опрыскивателя 5 или 6), для средней секции опрыскивателя (Рисунок 55 и Рисунок 56).

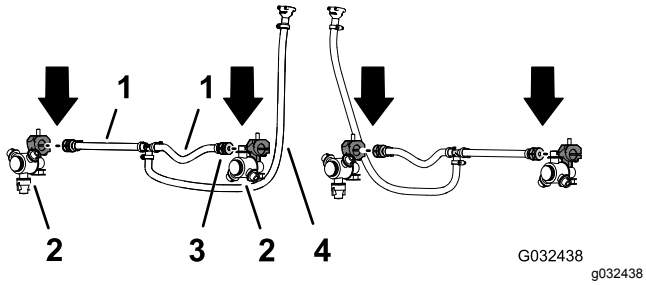

Рисунок 56

1. Шланг 13 x 250 мм (1/2 x 10 дюйма – клапан опрыскивателя 5 или 6)
2. Распылительное сопло
3. Хвостовик одностороннего шлангового штуцера типа «елочка» 13 мм (1/2 дюйма)
4. Шланг и соединитель типа «елочка» 13 x 810 мм (1/2 x 32 дюйма – клапан опрыскивателя 5 или 6)

4. Совместите трубу для перекачивания в опоре распылительного сопла (Рисунок 55) с отверстием в боковой части хвостовика одностороннего шлангового штуцера типа «елочка» (1/2 дюйма).
5. Установите верхнюю половину зажима поверх хвостовика штуцера типа «елочка» и закрепите половину зажима и корпус распылительного сопла (Рисунок 55) с помощью винта из нержавеющей стали (12 x 1-1/4 дюйма); затяните винт из нержавеющей стали с моментом от 14 до 18 Н·м.

   Внимание: **Не затягивайте винт из нержавеющей стали с моментом больше, чем указано в пункте 5.**

   Примечание: При закрывании зажима убедитесь, что в углублении верхней половины зажима установлен болт с шестигранной головкой (5/16 x 3/4 дюйма).
6. Используя распылительное сопло, болт с шестигранной головкой и винт из нержавеющей стали, снятые при выполнении пунктов 1 и 2 раздела Демонтаж распылительных сопел (страница 26), повторите действия, описанные в пунктах с 3 по 5, для хвостовика одностороннего шлангового штуцера типа «елочка» (Рисунок 55 и Рисунок 56), находящегося в конце другого шланга длиной 25 см (10 дюймов).
7. Используя два распылительных сопла, снятых при выполнении пункта 4 раздела Демонтаж распылительных сопел (страница 26), повторите пункты с 3 по 5 для хвостовиков односторонних штуцеров типа «елочка» другого узла шланга (клапан опрыскивателя 5 или 6) в средней секции стрелы (Рисунок 55 и Рисунок 56).

Установка распылительных сопел и шлангов на среднюю секцию опрыскивателя

1. Проложите шланг диаметром 13 мм (10 дюймов) и сопла в сборе между скобами наружных ферм (Рисунок 57).

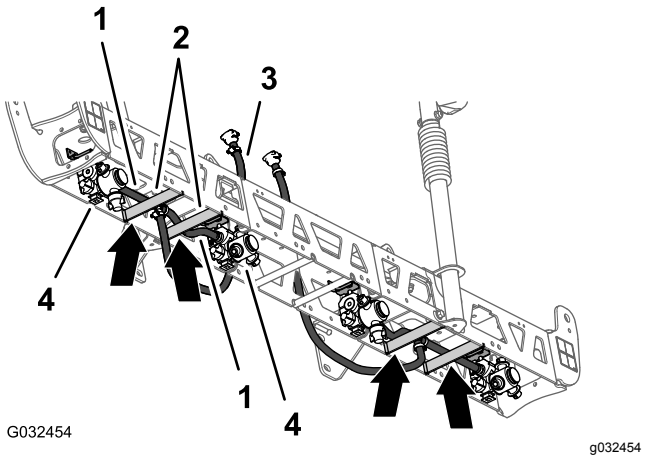

Рисунок 57

1. Шланги 13 x 250 мм (1/2 x 10 дюймов)
2. Скобы ферм (левая ферма)
3. Шланг и штуцер типа «елочка» 13 x 810 мм (1/2 x 32 дюйма)
4. Распылительные сопла

2. Проложите шланг и сопло над скобой фермы и наружу к наружному креплению сопла (Рисунок 57).
3. Вставьте болт с шестигранной головкой (5/16 x 3/4 дюйма) распылительного сопла в отверстие крепления сопла и установите, не затягивая, сопло на крепление с помощью фланцевой контргайки (5/16 дюйма) из доводочного комплекта системы опрыскивания GeoLink (Рисунок 58).

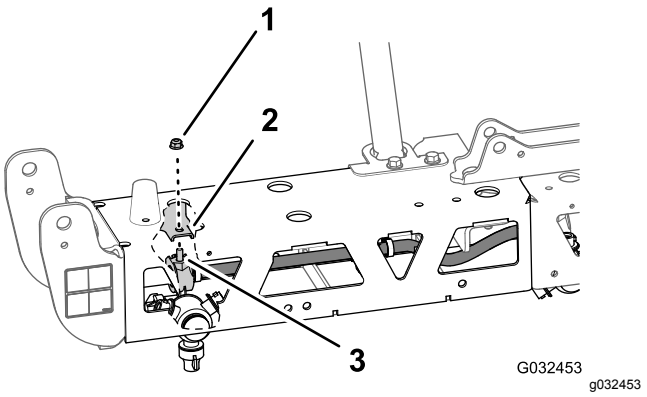

Рисунок 58

1. Фланцевая контргайка (5/16 дюйма)
2. Крепление сопла (наружное)
3. Болт с шестигранной головкой (5/16 x 3/4 дюйма, нержавеющая сталь)

4. Проложите другой шланг диаметром 13 мм (10 дюймов) и сопло в сборе между скобами наружных ферм (Рисунок 57).
5. Проложите шланг и сопло над скобой фермы и внутрь к внутреннему креплению сопла (Рисунок 57).
6. Вставьте болт с шестигранной головкой (5/16 x 3/4 дюйма) распылительного сопла в отверстие крепления сопла (Рисунок 58) и установите, не затягивая, сопло на крепление при помощи фланцевой контргайки (5/16 дюйма), снятой при выполнении пунктов 1 и 4 раздела Демонтаж распылительных сопел (страница 26).
7. Затяните фланцевую контргайку с моментом от 1978 до 2542 Н·см.
8. Проложите шланг и соединитель типа «елочка» 13 x 810 мм (1/2 x 32 дюйма) к боковой части средней секции опрыскивателя при помощи левого и правого опорных кронштейнов (Рисунок 57).
9. Повторите действия, описанные в пунктах 1 – 8, для другого шланга подачи в сборе с соплом на другой наружной ферме (Рисунок 57 и Рисунок 58).

13

Демонтаж клапанов секций стрелы

Детали, требуемые для этой процедуры:

3	Крышка (быстроразъемный соединитель)
3	Держатель

Демонтаж перепускного шланга секции

1. Снимите верхнюю часть перепускного шланга следующим образом:
   - **На машинах без дополнительного комплекта ручного распылителя или дополнительного комплекта электрического шлангового барабана** снимите малый держатель, который крепит быстроразъемный штуцер перепускного шланга к быстроразъемному штуцеру перепускного клапана правой секции (Рисунок 59).

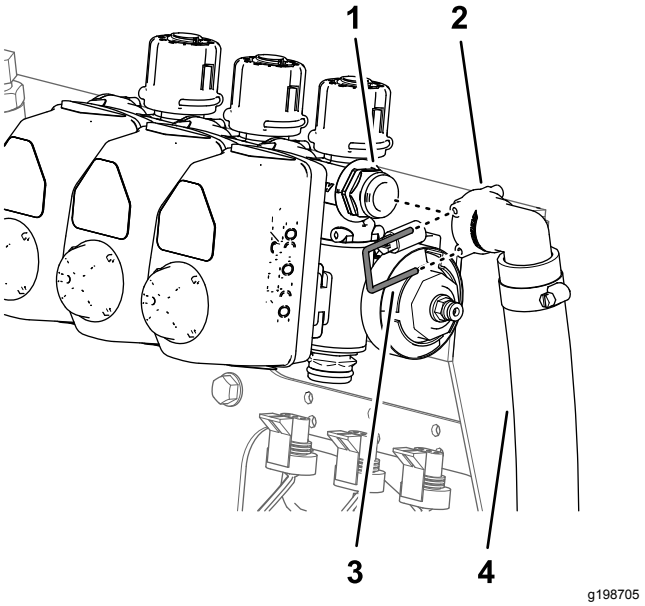

Рисунок 59

1. Быстроразъемный штуцер (перепускной клапан правой секции)
2. Быстроразъемный штуцер (прямоугольный гнездовой штуцер – перепускной шланг)
3. Держатель (малый)
4. Перепускной шланг

   - **На машинах с дополнительным комплектом ручного распылителя**

или дополнительным комплектом электрического шлангового барабана снимите держатель, который крепит быстроразъемный штуцер отсечного клапана к быстроразъемному гнездовому штуцеру перепускного клапана правой секции.

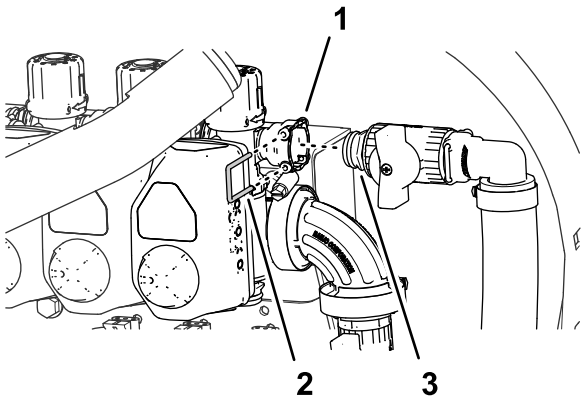

g200482

Рисунок 60

1. Быстроразъемный гнездовой штуцер (перепускной клапан правой секции)
2. Держатель
3. Быстроразъемный штуцер (отсечной клапан)

2. Снимите большой держатель, который крепит прямоугольный штуцер типа «елочка» на нижнем конце перепускного шланга к переходному штуцеру на баке опрыскивателя (Рисунок 61).

   Примечание: Сохраните большой держатель для последующей установки, описанной в разделе Подсоединение перепускных шлангов к баку (страница 46).

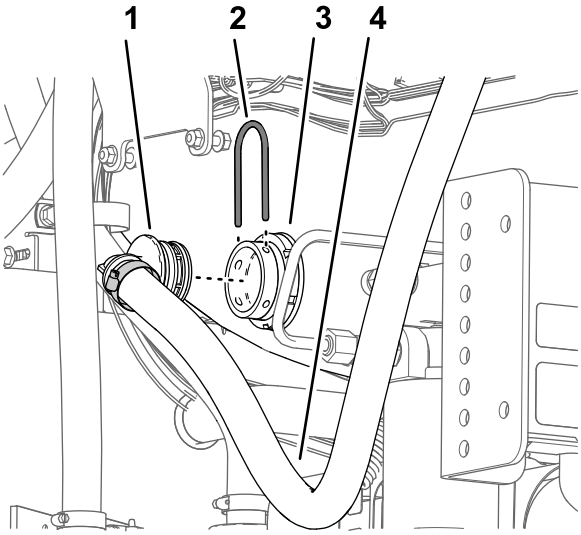

g198703

Рисунок 61

1. Прямоугольный штуцер типа «елочка»
2. Держатель (большой)
3. Переходной штуцер
4. Перепускной шланг

3. Снимите перепускной шланг с машины.

   Примечание: Перепускной шланг и малый держатель больше не потребуются.

Изменение положения перепускных клапанов – машины без дополнительного комплекта ручного распылителя или дополнительного комплекта электрического шлангового барабана

1. Снимите 3 держателя, которые крепят 3 привода клапанов к клапанам левой, средней и правой секций (Рисунок 62).

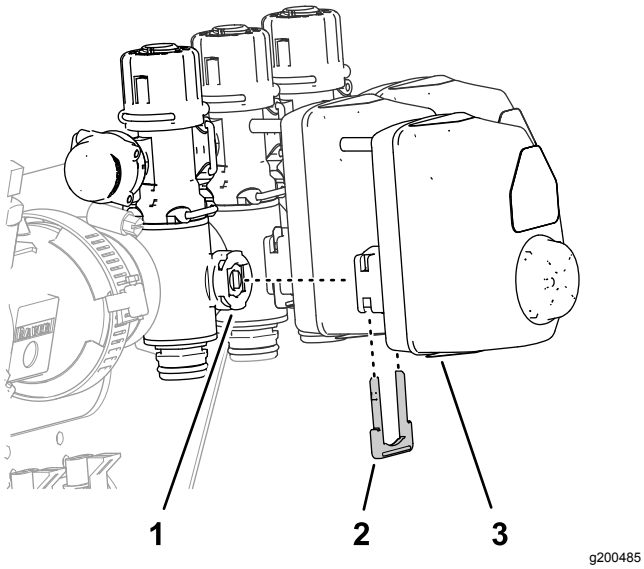

Рисунок 62

1. Клапан секции
2. Держатель
3. Привод клапана

2. Снимите приводы клапанов с клапанов левой, средней и правой секций (Рисунок 62).
3. Снимите держатель, который крепит крышку к быстроразъемному штуцеру перепускного клапана (Рисунок 63).

   Примечание: Эта крышка больше не понадобится. Изменение положения перепускных клапанов – машины с дополнительным комплектом ручного распылителя или дополнительным комплектом электрического шлангового барабана (страница 50).

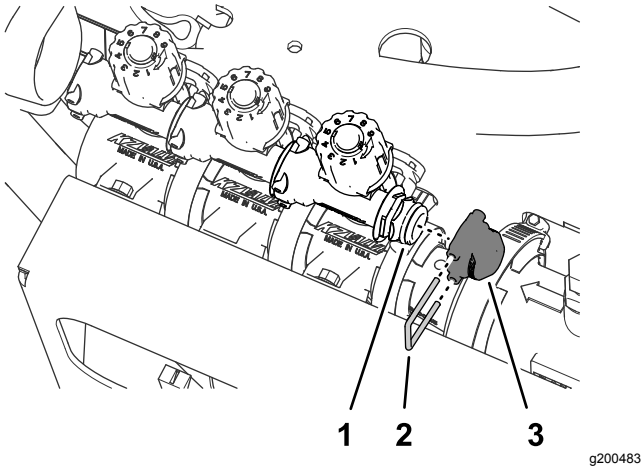

Рисунок 63

1. Быстроразъемный штуцер (перепускной клапан)
2. Держатель
3. Крышка

4. Снимите 3 держателя, которые крепят 3 перепускных клапана к клапанам левой, средней и правой секций (Рисунок 64).

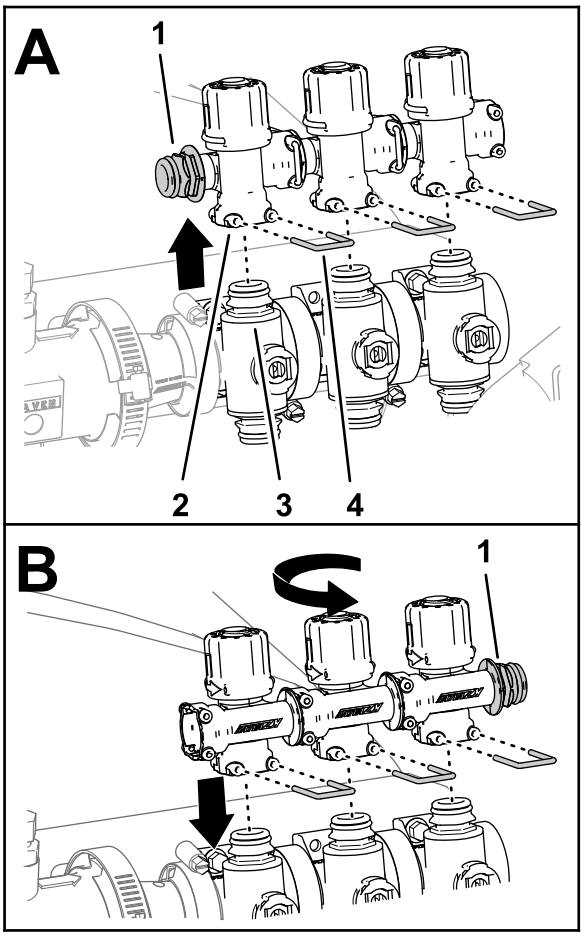

Рисунок 64

1. Быстроразъемный штуцер
2. Быстроразъемный штуцер – гнездо (перепускной клапан)
3. Быстроразъемный штуцер (клапан секции)
4. Держатель

5. Поднимите перепускные клапаны с клапанов секций (Рисунок 64).
6. Поверните перепускные клапаны на 180° и установите их на быстроразъемные штуцеры клапанов секций (Рисунок 64).
7. Закрепите 3 перепускных клапана на клапанах секций с помощью 3 держателей, снятых при выполнении пункта 4 (Рисунок 64).
8. Установите заглушку в гнездо быстроразъемного соединителя перепускного клапана (Рисунок 65).

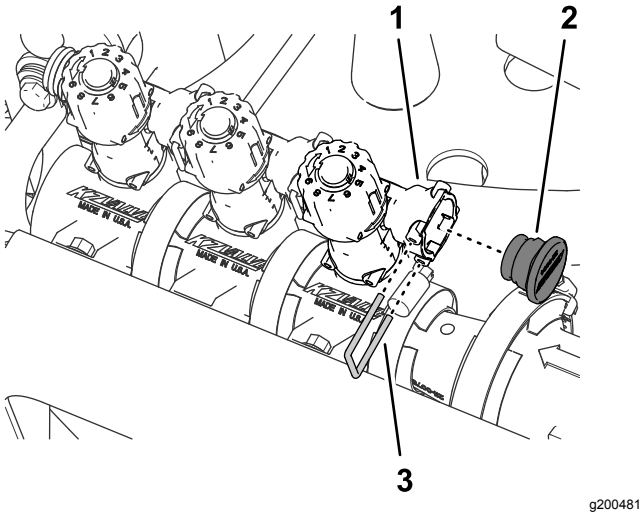

Рисунок 65

1. Быстроразъемный соединитель с гнездом (перепускной клапан)
2. Заглушка
3. Держатель

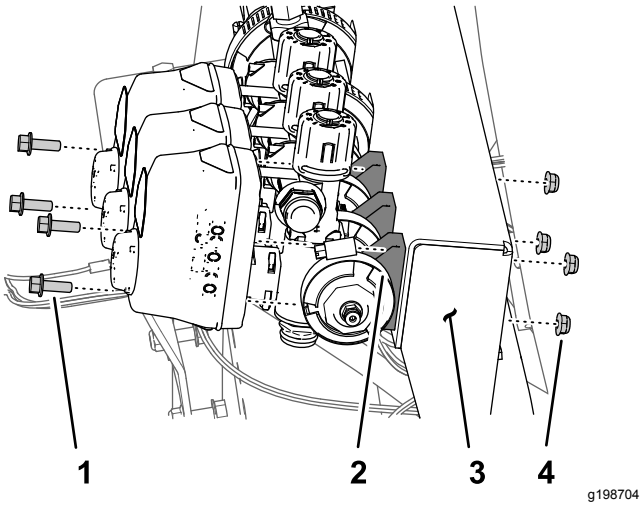

Рисунок 66

1. Болт с фланцевой головкой (1/4 x 3/4 дюйма)
2. Клапан секции
3. Крепление коллектора
4. Контргайка (1/4 дюйма)

9. Закрепите заглушку на гнезде быстроразъемного соединителя с помощью держателя, снятого при выполнении пункта 3 (Рисунок 65).
10. Установите 3 привода клапанов на клапаны левой, средней и правой секций (Рисунок 62) с помощью держателей, снятых при выполнении пункта 1.

Демонтаж клапанов секций с крепления коллектора

Примечание: Клапаны секций добавляются к клапанам для системы опрыскивания GeoLink с 10 клапанами, как описано в разделе Установка 3 клапанов секций на опору крепления клапанов (страница 52).

1. Удалите два болта с фланцевыми головками (1/4 x 3/4 дюйма) и две контргайки (1/4 дюйма), которые крепят клапан левой секции стрелы к креплению коллектора (Рисунок 66).

   Примечание: 2 болта с фланцевыми головками и контргайки больше не потребуются.
2. Удалите два болта с фланцевыми головками (1/4 x 3/4 дюйма) и две контргайки (1/4 дюйма), которые крепят клапан правой секции стрелы к креплению коллектора (Рисунок 66).
3. Снимите фланцевый хомут на 40–64 мм и прокладку 25 x 35 мм, которые крепят фланец клапана левой секции к переходнику (Рисунок 66).

   Примечание: Сохраните 2 болта с фланцевыми головками, 2 контргайки, фланцевый хомут и прокладку для последующей установки, описанной в разделе Установка 3 клапанов секций на опору крепления клапанов (страница 52).

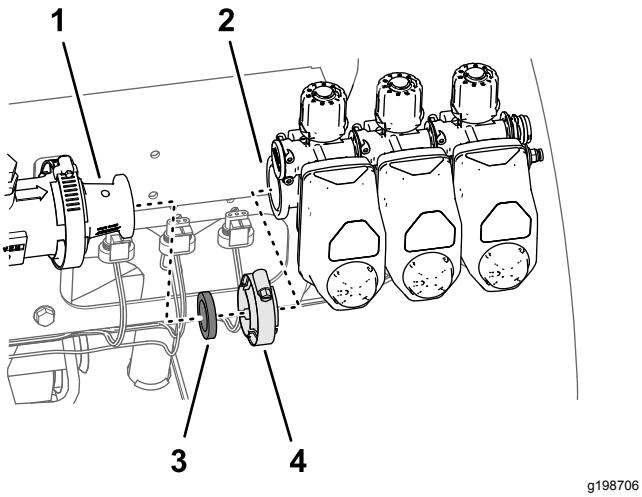

Рисунок 67

1. Переходник
2. Фланец (клапан левой секции)
3. Прокладка 25 x 35 мм
4. Фланцевый хомут на 40–64 мм

4. Снимите 3 клапана секций с машины (Рисунок 67).
5. Удалите наклейки с приводов 3 клапанов секций (Рисунок 68).

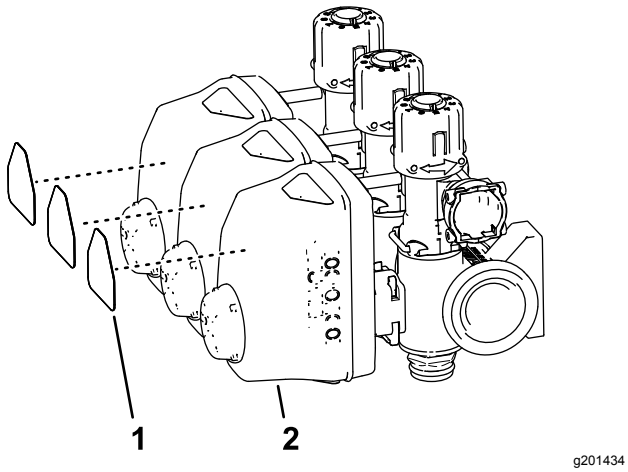

Рисунок 68

1. Наклейка клапана секции
2. Привод (клапан секции)

6. Снимите фланцевый хомут на 51 мм и прокладку на 38 мм, которые крепят фланец переходника к фланцу расходомера (Рисунок 69).

   Примечание: Сохраните фланцевый хомут и прокладку для последующей установки, описанной в разделе Установка коллектора на расходомер (страница 45).

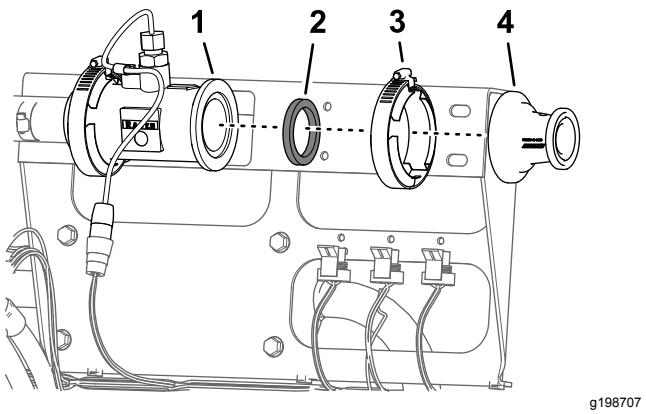

Рисунок 69

1. Фланец (расходомер)
2. Прокладка
3. Фланцевый хомут 51 мм
4. Переходник

14

Установка опорных зажимов расходомера

Детали, требуемые для этой процедуры:

1	Крепление расходомера
4	Половина опорного зажима
4	Болт (1/2 x 4-1/4 дюйма)
4	Фланцевые контргайки (1/4 дюйма)

Снятие кронштейна клапана секции

1. Отсоедините 3-гнездовой разъем жгута проводов машины с маркировкой FLOW METER (РАСХОДОМЕР) от 3-штыревого разъема на расходомере (Рисунок 70).

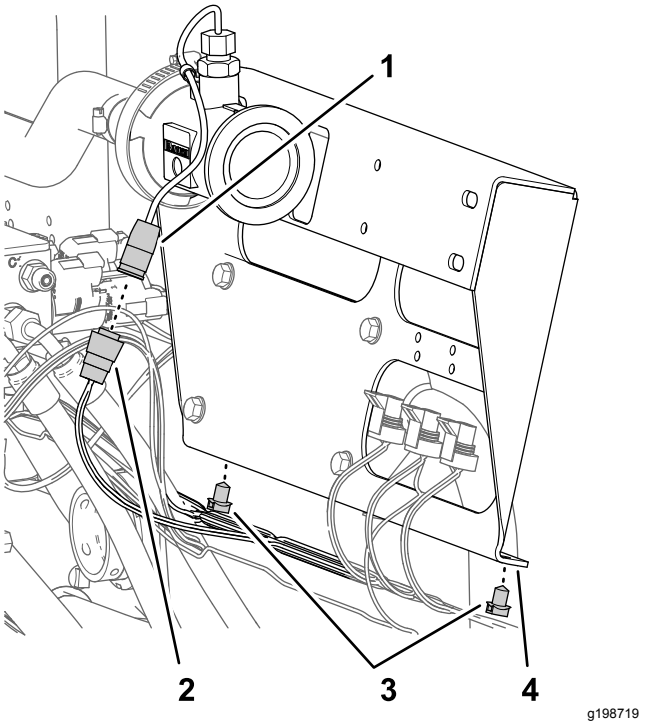

Рисунок 70

1. 3-штыревой разъем (расходомер)
2. 3-гнездовой разъем (жгут проводов машины – РАСХОДОМЕР)
3. Вставные держатели
4. Кронштейн клапана секции

2. Удалите 2 вставных держателя жгута проводов машины с нижнего фланца кронштейна клапана секции (Рисунок 70).
3. Удалите 4 винта с фланцевыми головками (5/16 x 3/4 дюйма), которые крепят кронштейн клапана секции, из опоры крепления клапана и снимите кронштейн клапана с машины (Рисунок 71).

   Примечание: Сохраните 4 винта с фланцевыми головками для последующей установки, описанной в разделе Установка крепления и зажимов расходомера (страница 37); кронштейн клапана секции больше не потребуется.

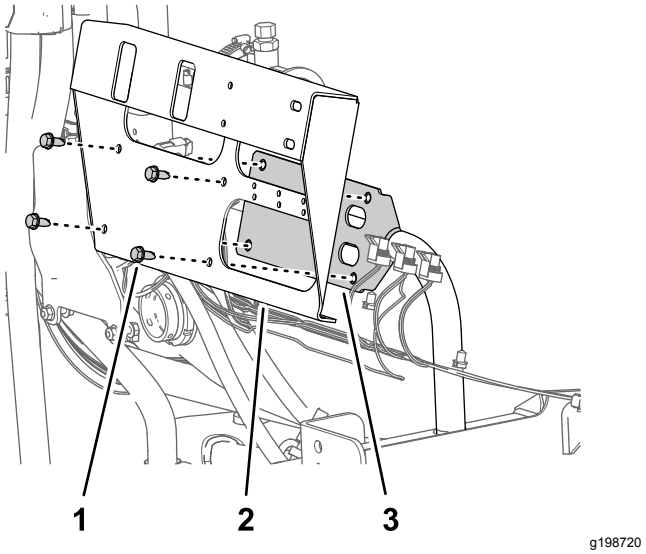

Рисунок 71

1. Винт с фланцевой головкой (5/16 x 3/4 дюйма)
2. Кронштейн клапана секции
3. Опора крепления клапанов

Установка крепления и зажимов расходомера

1. Совместите отверстия в кронштейне расходомера с отверстиями в опоре крепления клапана (Рисунок 72).

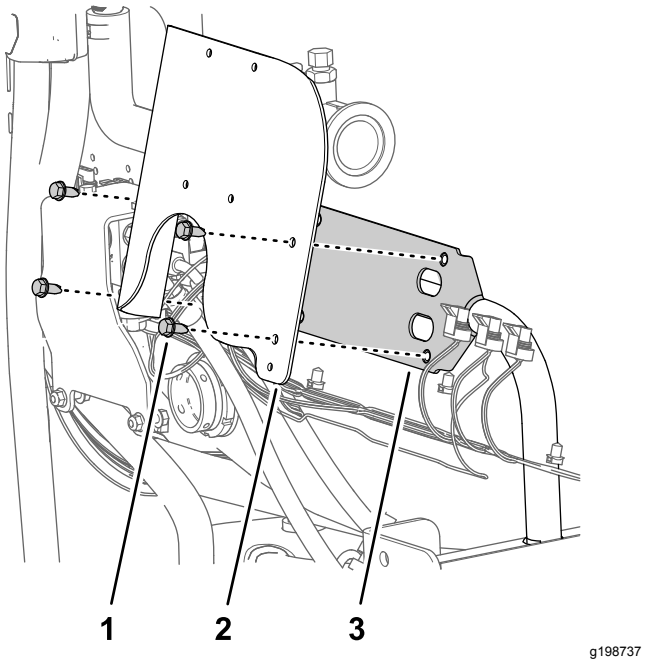

Рисунок 72

1. Винт с фланцевой головкой (5/16 x 3/4 дюйма)
2. Кронштейн расходомера
3. Опора крепления клапанов

2. Установите кронштейн расходомера на опору крепления клапана с помощью 4 винтов с фланцевыми головками, снятых при выполнении пункта 3 в разделе Снятие кронштейна клапана секции (страница 36), и затяните винты с моментом от 1978 до 2542 Н·см.
3. Вставьте 2 половины опорного зажима между расходомером и кронштейном расходомера и совместите отверстия в половинах зажима с отверстиями в кронштейне (Рисунок 73).

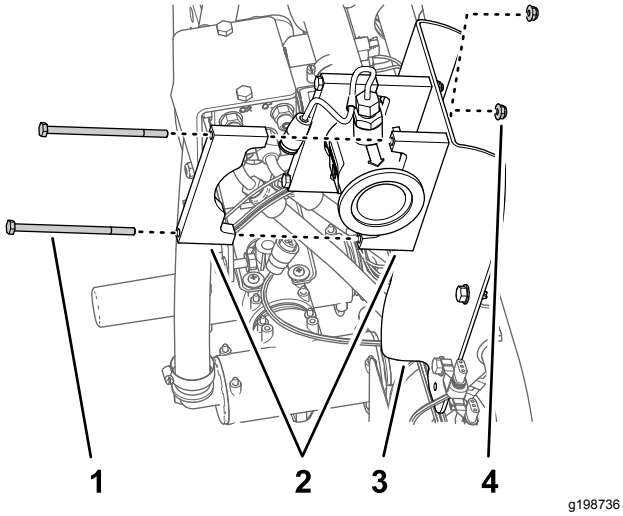

Рисунок 73

1. Болт (1/2 x 4-1/4 дюйма)
2. Половина опорного зажима
3. Кронштейн расходомера
4. Фланцевые контргайки (1/4 дюйма)

4. Совместите половину опорного зажима на задней стороне расходомера с одной из половин зажима, собранного при выполнении пункта 3 (Рисунок 73).
5. Подсоедините пару половин зажима к кронштейну расходомера (Рисунок 73) с помощью 2 болтов (1/4 x 4-1/2 дюйма) и 2 фланцевых контргаек (1/4 дюйма).
6. Повторите действия, описанные в пунктах 4 и 5, на другой половине зажима, установленного при выполнении пункта 3.
7. Затяните болты и гайки с моментом от 1017 до 1243 Н·см.

15

Установка жгута проводов на машину

Детали, требуемые для этой процедуры:

1	Задний жгут проводов
7	Кабельная стяжка

Прокладка жгута проводов из комплекта

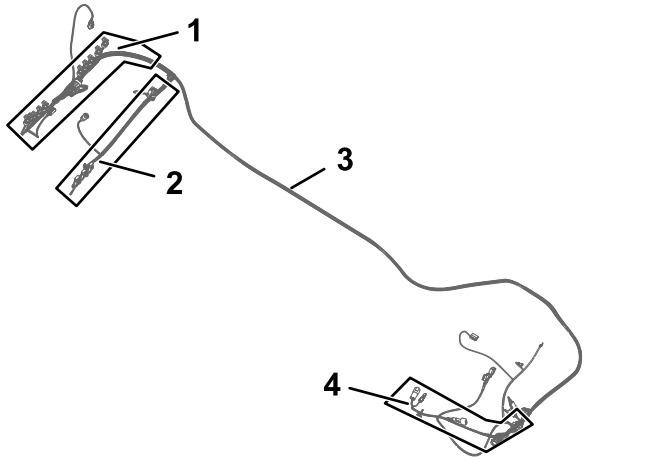

Рисунок 74

1. Ответвление жгута проводов длиной 102 см – ASC10 и КЛАПАНЫ СОПЛ с 1 по 10
2. Ответвление жгута проводов длиной 89 см – КЛАПАН ИНТЕНСИВНОСТИ ОПРЫСКИВАНИЯ, ГЛАВНЫЙ КЛАПАН, РАСХОДОМЕР, ЛЕВАЯ СЕКЦИЯ ОПРЫСКИВАТЕЛЯ, СРЕДНЯЯ СЕКЦИЯ ОПРЫСКИВАТЕЛЯ и ПРАВАЯ СЕКЦИЯ ОПРЫСКИВАТЕЛЯ
3. Жгут проводов длиной 457 см из комплекта
4. Ответвление жгута проводов длиной 84 см – МУФТА НАСОСА

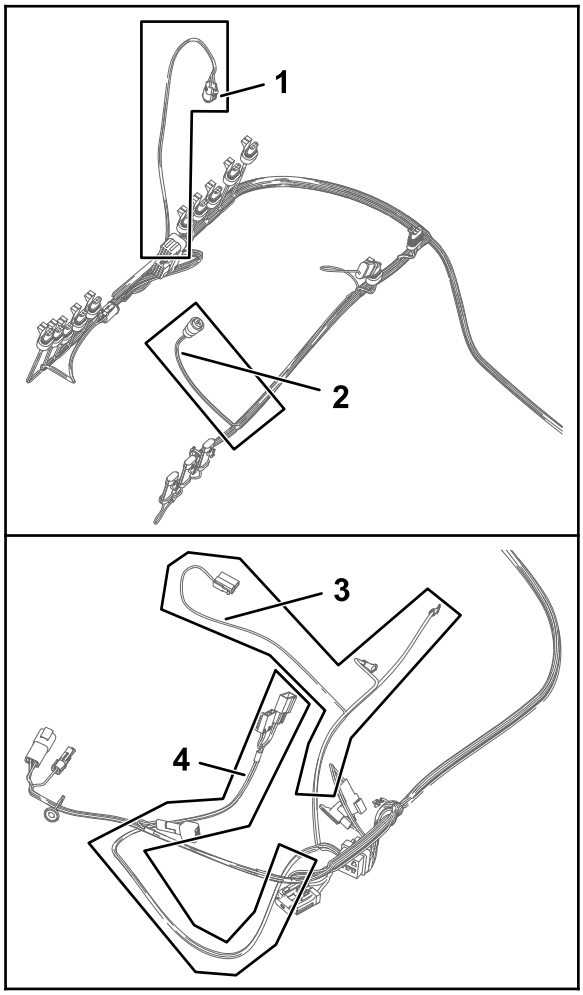

g198814

Рисунок 75

1. Ответвление жгута проводов длиной 61 см – ЗЕЛЕНЫЙ ТРЕУГОЛЬНИК ДАТЧИКА ДАВЛЕНИЯ
2. Ответвление жгута проводов длиной 23 см – РАСХОДОМЕР
3. Ответвление жгута проводов длиной 60 см – К ПОЛОЖИТЕЛЬНОЙ КЛЕММЕ АККУМУЛЯТОРНОЙ БАТАРЕИ, отрицательной клемме аккумуляторной батареи и генератору
4. Ответвление жгута проводов длиной 66 см – РЕЛЕ РАЗРЕШЕНИЯ ВКЛЮЧЕНИЯ ASC 10, ПРЕДОХРАНИТЕЛЬ НА 50 А, ДИОД, КОММУТИРУЕМОЕ ПИТАНИЕ ДЛЯ ВЕРХ. СОЕД. 2 ГЕНЕРАТОРА, а также питание ASC 10 и CAN от X25

1. Найдите ответвления жгута проводов длиной 84 см, 60 см и 66 см из комплекта (Рисунок 74 и Рисунок 75).
2. Проложите ответвления жгута проводов длиной 84 см, 60 см и 66 см из комплекта к левой стороне машины вдоль жгута проводов машины (Рисунок 76 и Рисунок 77).

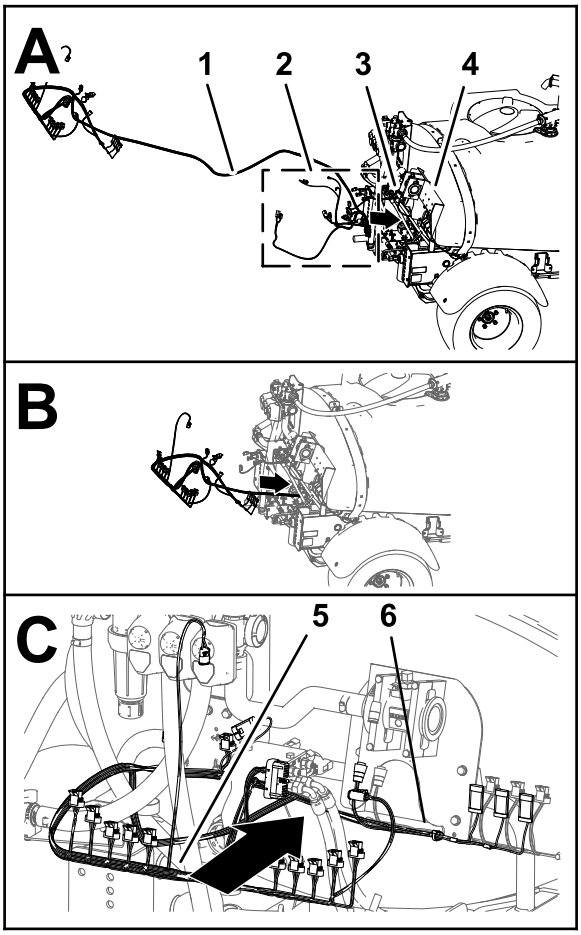

g198861

Рисунок 76

1. Жгут проводов длиной 457 см из комплекта
2. Ответвления жгута проводов длиной 84 см, 60 см и 66 см
3. Жгут проводов машины
4. Крепление коллектора
5. Ответвление жгута проводов длиной 102 см
6. Ответвление жгута проводов длиной 89 см

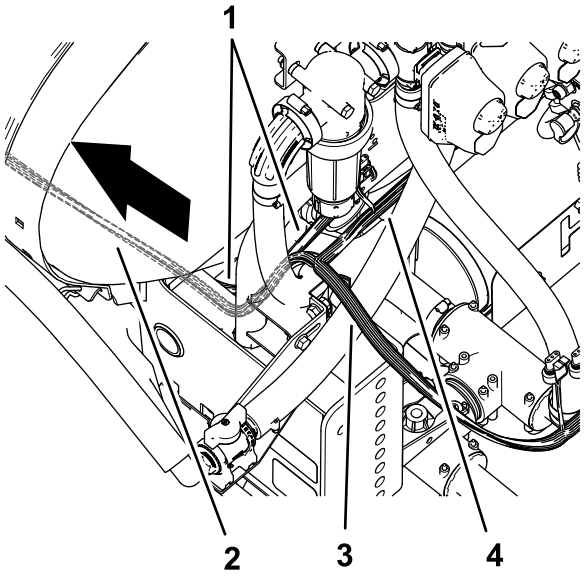

g199037

Рисунок 77

1. Жгут проводов машины
2. Жгут проводов длиной 457 см из комплекта
3. Ответвление жгута проводов длиной 102 см – ASC10 и КЛАПАНЫ СОПЛ с 1 по 10
4. Ответвление жгута проводов длиной 89 см – КЛАПАН ИНТЕНСИВНОСТИ ОПРЫСКИВАНИЯ, ГЛАВНЫЙ КЛАПАН, РАСХОДОМЕР, ЛЕВАЯ СЕКЦИЯ ОПРЫСКИВАТЕЛЯ, СРЕДНЯЯ СЕКЦИЯ ОПРЫСКИВАТЕЛЯ и ПРАВАЯ СЕКЦИЯ ОПРЫСКИВАТЕЛЯ

3. Проложите ответвления жгута проводов длиной 84 см, 60 см и 66 см из комплекта вперед и вдоль левого швеллера рамы (Рисунок 79 и Рисунок 80).

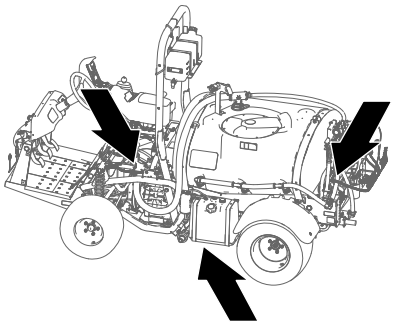

g199043

Рисунок 78

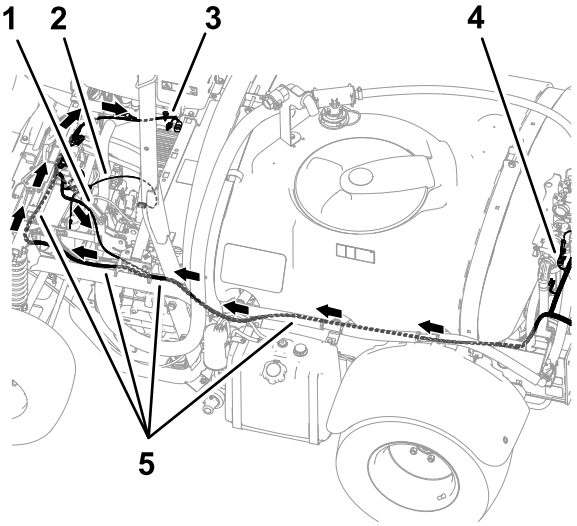

g199038

Рисунок 79

1. Ответвление жгута проводов длиной 84 см – муфта насоса
2. Ответвление жгута проводов длиной 60 см – к ПОЛОЖИТЕЛЬНОЙ КЛЕММЕ АККУМУЛЯТОРНОЙ БАТАРЕИ, отрицательной клемме аккумуляторной батареи и генератору
3. Ответвление жгута проводов длиной 66 см – ASC 10 ENABLE RELAY (РЕЛЕ РАЗРЕШЕНИЯ ВКЛЮЧЕНИЯ ASC 10), ПРЕДОХРАНИТЕЛЬ НА 50 A, ДИОД, SW'D PWR FOR GEN 2 TOPCON (КОММУТИРУЕМОЕ ПИТАНИЕ ДЛЯ ВЕРХ. СОЕД. 2 ГЕНЕРАТОРА), а также питание ASC 10 и CAN от X25
4. Ответвление жгута проводов длиной 102 см – ASC10 и КЛАПАНЫ СОПЛ с 1 по 10
5. Жгут проводов длиной 457 см из комплекта

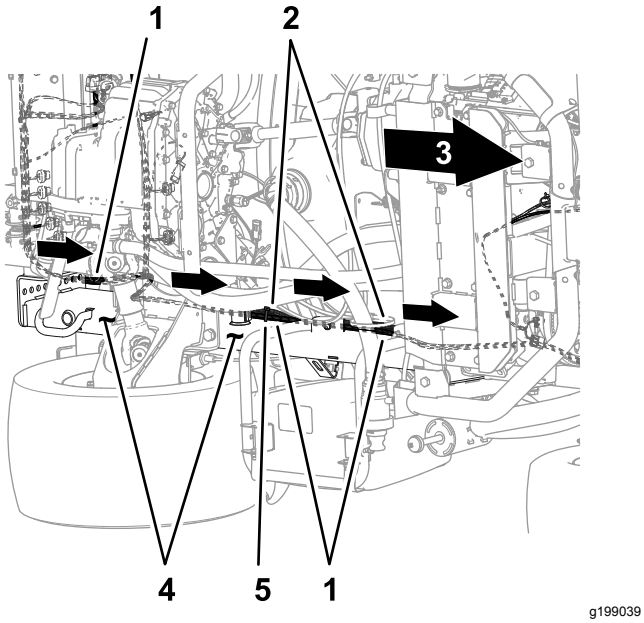

Рисунок 80

Нижняя часть машины

1. Жгут проводов длиной 457 см из комплекта
2. Жгут проводов машины
3. Передняя сторона машины
4. Левый швеллер рамы
5. Кабельная стяжка

4. Проложите ответвления жгута проводов длиной 84 см, 60 см и 66 см из комплекта вдоль жгута проводов машины и наружу от стояночного тормоза в сборе (Рисунок 81).

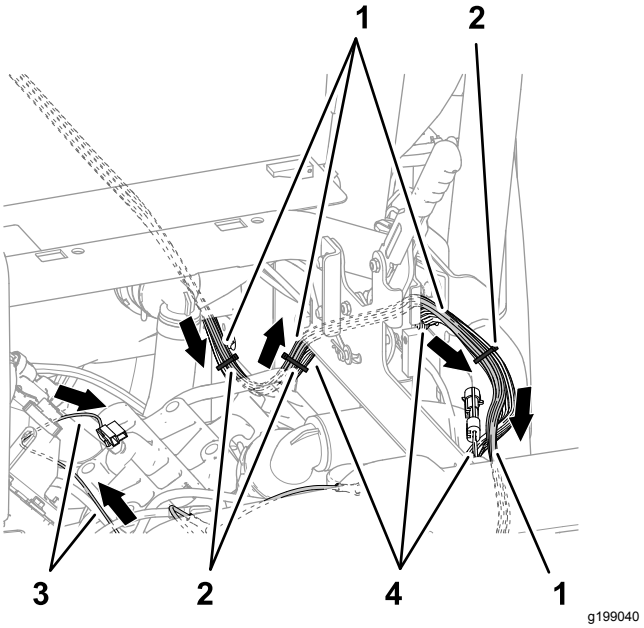

Рисунок 81

1. Жгут проводов длиной 457 см из комплекта
2. Кабельные стяжки
3. Ответвление жгута проводов длиной 60 см – к ПОЛОЖИТЕЛЬНОЙ КЛЕММЕ АККУМУЛЯТОРНОЙ БАТАРЕИ, отрицательной клемме аккумуляторной батареи и генератору
4. Жгут проводов машины

5. Проложите ответвления жгута проводов длиной 84 см, 60 см и 66 см из комплекта поперек опорной трубы амортизатора, как показано на Рисунок 82.

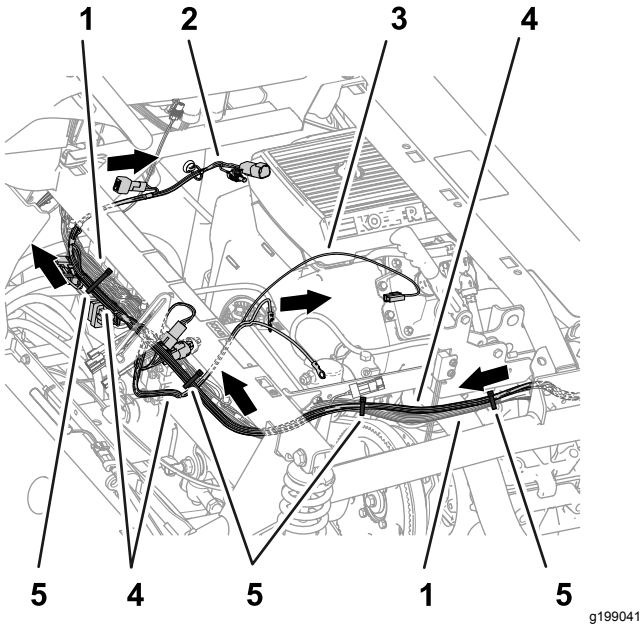

Рисунок 82

1. Жгут проводов машины
2. Ответвление жгута проводов длиной 66 см – РЕЛЕ РАЗРЕШЕНИЯ ВКЛЮЧЕНИЯ ASC 10, ПРЕДОХРАНИТЕЛЬ НА 50 А, ДИОД, КОММУТИРУЕМОЕ ПИТАНИЕ ДЛЯ ВЕРХ. СОЕД. 2 ГЕНЕРАТОРА, а также питание ASC 10 и CAN от X25
3. Ответвление жгута проводов длиной 60 см – К ПОЛОЖИТЕЛЬНОЙ КЛЕММЕ АККУМУЛЯТОРНОЙ БАТАРЕИ, отрицательной клемме аккумуляторной батареи и генератору
4. Жгут проводов длиной 457 см из комплекта
5. Кабельные стяжки

6. Прикрепите жгут проводов из комплекта к жгуту проводов машины, как показано на Рисунок 80, Рисунок 81 и Рисунок 82.
7. В задней части машины проложите ответвление жгута проводов длиной 89 см впереди подъемного коллектора и справа от расходомера, как показано на Рисунок 83.

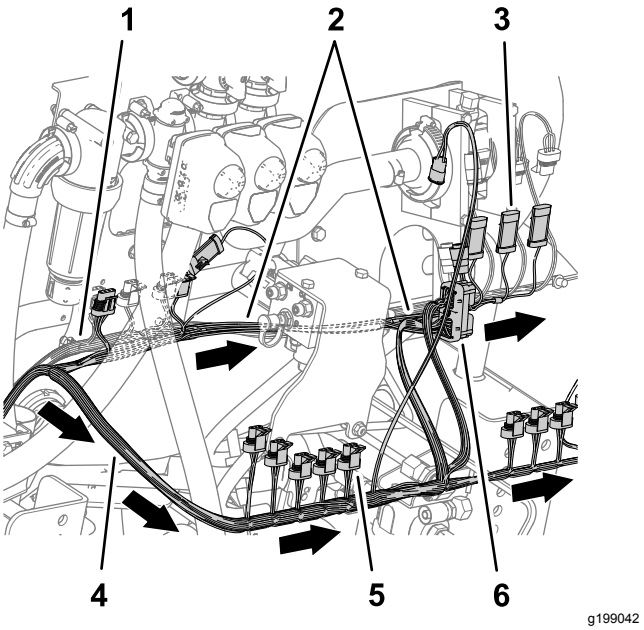

Рисунок 83

1. Жгут проводов машины
2. Ответвление жгута проводов длиной 89 см – КЛАПАН ИНТЕНСИВНОСТИ ОПРЫСКИВАНИЯ, ГЛАВНЫЙ КЛАПАН, РАСХОДОМЕР, ЛЕВАЯ СЕКЦИЯ ОПРЫСКИВАТЕЛЯ, СРЕДНЯЯ СЕКЦИЯ ОПРЫСКИВАТЕЛЯ и ПРАВАЯ СЕКЦИЯ ОПРЫСКИВАТЕЛЯ
3. 3-штыревой разъем (CENTER SPRAY [СРЕДНЯЯ СЕКЦИЯ ОПРЫСКИВАТЕЛЯ])
4. 3-гнездовой разъем (NOZZLE VALVE 5 [КЛАПАН СОПЛА 5])
5. Ответвление жгута проводов длиной 102 см – ASC10 и КЛАПАНЫ СОПЛ с 1 по 10
6. 40-гнездовой разъем (ASC 10)

8. Проложите ответвление длиной 102 см жгута проводов позади подъемного коллектора и направо, как показано на Рисунок 83.

Подсоединение разъемов клапанов левой, средней и правой секций опрыскивателя

1. Подсоедините 3-штыревой разъем ответвления жгута проводов длиной 89 см с маркировкой LEFT SPRAY (ЛЕВАЯ СЕКЦИЯ ОПРЫСКИВАТЕЛЯ) к 3-гнездовому разъему жгута проводов машины с маркировкой LEFT SPRAY VALVE (КЛАПАН ЛЕВОЙ СЕКЦИИ ОПРЫСКИВАТЕЛЯ) (Рисунок 84).

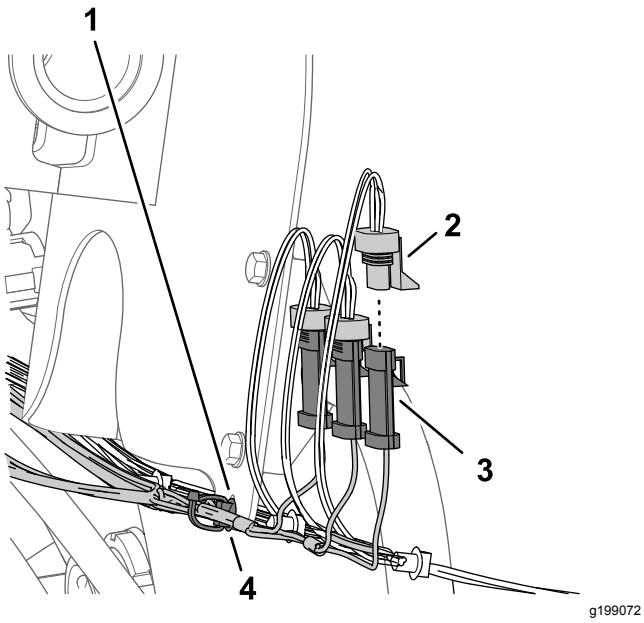

Рисунок 84

1. Кронштейн расходомера
2. 3-гнездовой разъем – ответвление жгута проводов длиной 89 см из комплекта (RIGHT SPRAY [ПРАВАЯ СЕКЦИЯ ОПРЫСКИВАТЕЛЯ])
3. 3-штыревой разъем (жгут проводов машины – RIGHT SPRAY VALVE [КЛАПАН ПРАВОЙ СЕКЦИИ ОПРЫСКИВАТЕЛЯ])
4. Вставной держатель

2. Подсоедините 3-штыревой разъем жгута проводов из комплекта с маркировкой CENTER SPRAY (СРЕДНЯЯ СЕКЦИЯ ОПРЫСКИВАТЕЛЯ) к 3-гнездовому разъему жгута проводов машины с маркировкой CENTER SPRAY VALVE (КЛАПАН СРЕДНЕЙ СЕКЦИИ ОПРЫСКИВАТЕЛЯ) (Рисунок 84).
3. Подсоедините 3-штыревой разъем жгута проводов из комплекта с маркировкой RIGHT SPRAY (ПРАВАЯ СЕКЦИЯ ОПРЫСКИВАТЕЛЯ) к 3-гнездовому разъему жгута проводов машины с маркировкой RIGHT SPRAY VALVE (КЛАПАН ПРАВОЙ СЕКЦИИ ОПРЫСКИВАТЕЛЯ)Рисунок 84 ().
4. Вставьте вставной держатель жгута проводов из комплекта в отверстие фланца кронштейна расходомера (Рисунок 84).

Подсоединение электрических разъемов расходомера, главного клапана секций и клапана интенсивности опрыскивания

1. Подсоедините 3-гнездовой электрический разъем ответвления жгута проводов длиной 89 см с маркировкой FLOW METER (РАСХОДОМЕР) к 3-штыревому разъему расходомера (Рисунок 85).

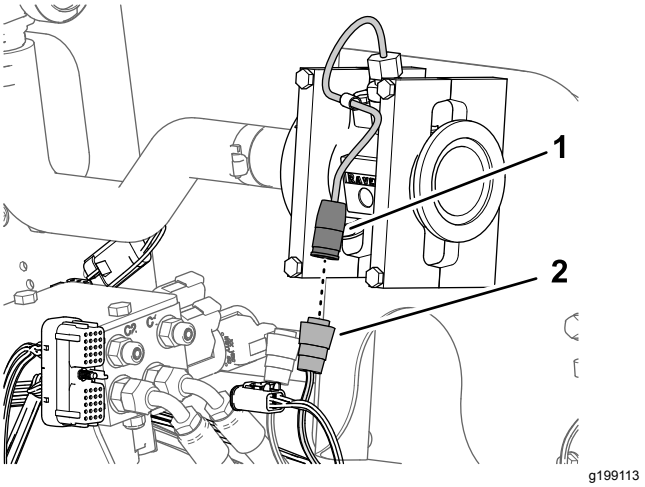

Рисунок 85

1. 3-штыревой разъем (расходомер)
2. 3-гнездовой электрический разъем (ответвление жгута проводов длиной 89 см из комплекта – РАСХОДОМЕР)

2. Подсоедините 3-штыревой разъем ответвления жгута проводов длиной 89 см из комплекта с маркировкой MASTER VALVE (ГЛАВНЫЙ КЛАПАН) к 3-гнездовому разъему жгута проводов машины с маркировкой MASTER SPRAY VALVE (ГЛАВНЫЙ КЛАПАН ОПРЫСКИВАТЕЛЯ) (Рисунок 86).

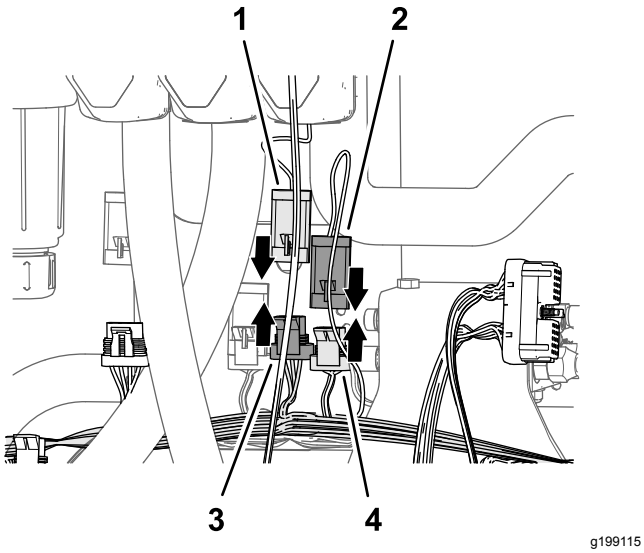

Рисунок 86

1. 3-штыревой разъем (привод – главный клапан опрыскивателя)
2. 3-штыревой разъем (ответвление жгута проводов длиной 89 см из комплекта – MASTER VALVE [ГЛАВНЫЙ КЛАПАН])
3. 3-штыревой разъем (ответвление жгута проводов длиной 89 см из комплекта – MASTER VALVE [ГЛАВНЫЙ КЛАПАН])
4. 3-гнездовой разъем (жгут проводов машины – MASTER SPRAY VALVE [ГЛАВНЫЙ КЛАПАН ОПРЫСКИВАТЕЛЯ])

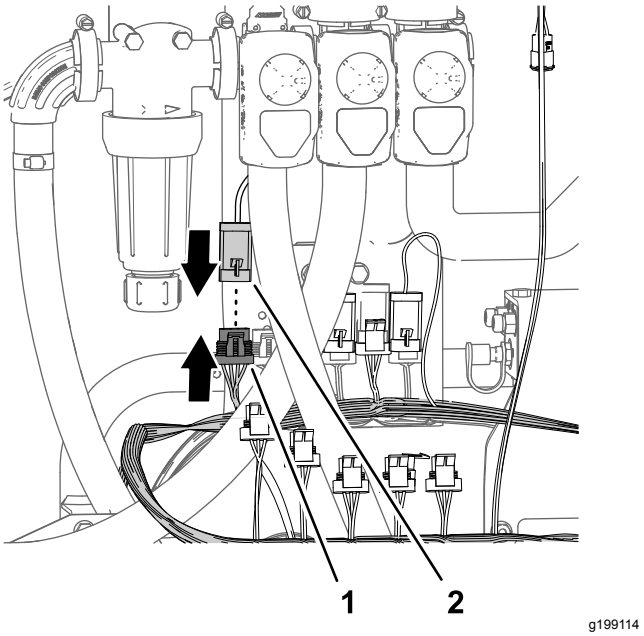

Рисунок 87

1. 4-гнездовой разъем (ответвление жгута проводов длиной 89 см из комплекта – RATE VALVE [КЛАПАН ИНТЕНСИВНОСТИ ОПРЫСКИВАНИЯ])
2. 4-штыревой разъем (привод – клапан интенсивности опрыскивания)

3. Подсоедините 3-штыревой разъем привода главного клапана опрыскивателя к 3-гнездовому разъему ответвления жгута проводов длиной 89 см из комплекта с маркировкой MASTER VALVE (ГЛАВНЫЙ КЛАПАН) (Рисунок 86).
4. Подсоедините 4-штыревой разъем привода клапана интенсивности опрыскивания к 4-гнездовому разъему ответвления жгута проводов длиной 89 см из комплекта с маркировкой RATE VALVE (КЛАПАН ИНТЕНСИВНОСТИ ОПРЫСКИВАНИЯ) (Рисунок 87).

16

Установка коллектора расходомера

Детали, требуемые для этой процедуры:

1	Прямой шланговый штуцер типа «елочка» (1 x 2 дюйма)
3	Шланговый хомут (от 3/4 до 1-1/2 дюйма)
1	Шланг (1 x 5-3/4 дюйма)
1	Коллектор
1	Шланг (1 x 16 дюймов)

Установка коллектора

1. Подсоедините шланг (1 x 5-3/4 дюйма) к прямому шланговому штуцеру типа «елочка» (1 x 2 дюйма) с помощью шлангового хомута (от 3/4 до 1-1/2 дюйма) и затяните хомут от руки (Рисунок 88).

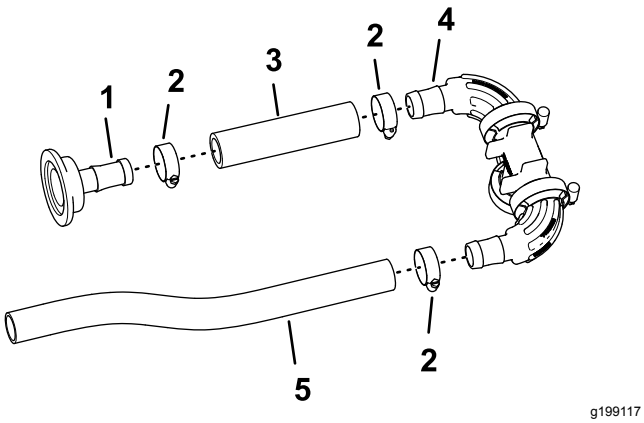

g199117

Рисунок 88

1. Прямой шланговый штуцер типа «елочка» (1 x 2 дюйма)
2. Шланговый хомут (от 3/4 до 1-1/2 дюйма)
3. Шланг (1 x 5-3/4 дюйма)
4. Коллектор
5. Шланг (1 x 16 дюймов)

2. Подсоедините другой конец шланга (1 x 5-3/4 дюйма) к штуцеру типа «елочка» коллектора с помощью шлангового хомута, как показано на Рисунок 88, и затяните шланговый хомут от руки.
3. Подсоедините шланг (1 x 16 дюймов) к другому штуцеру типа «елочка» коллектора с помощью шлангового хомута и затяните хомут от руки (Рисунок 88).

Установка коллектора на расходомер

1. Подсоедините прямой шланговый штуцер типа «елочка» (1 x 2 дюйма) к фланцу расходомера, используя прокладку 38 мм и фланцевый хомут 51 мм, снятые при выполнении пункта 6 в разделе Демонтаж клапанов секций с крепления коллектора (страница 35).

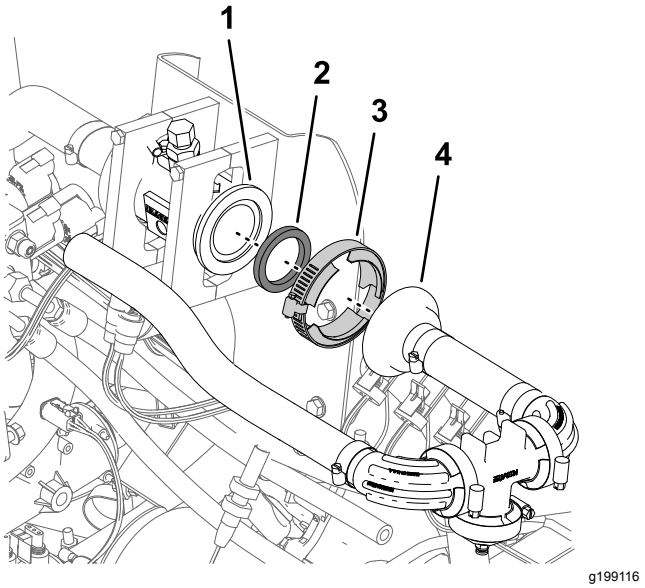

g199116

Рисунок 89

1. Фланец (расходомер)
2. Прокладка 38 мм
3. Фланцевый хомут 51 мм
4. Прямой шланговый штуцер типа «елочка» (1 x 2 дюйма)

2. Затяните фланцевый хомут от руки (Рисунок 89).

17

Подсоединение перепускных шлангов к баку

Детали, требуемые для этой процедуры:

1	Прямоугольный штуцер типа «елочка» с шлангом в сборе
1	Тройник (1 x 1 x 1 дюйм)
5	Шланговый хомут (от 3/4 до 1-1/5 дюйма)
2	Шланг (1 x 26 дюймов)
2	Прямоугольный штуцер типа «елочка» (NPT (норм. трубн. резьба) 1 x 3/4 дюйма)
2	Быстроразъемный штуцер (гнездо – 3/4 дюйма)
2	Отсечной клапан

Сборка перепускных шлангов

Герметик, предоставляемый владельцем: тефлоновый уплотнитель

1. Нанесите тефлоновый уплотнитель на резьбу обоих прямоугольных штуцеров типа «елочка» (NPT 1 x 3/4 дюйма).

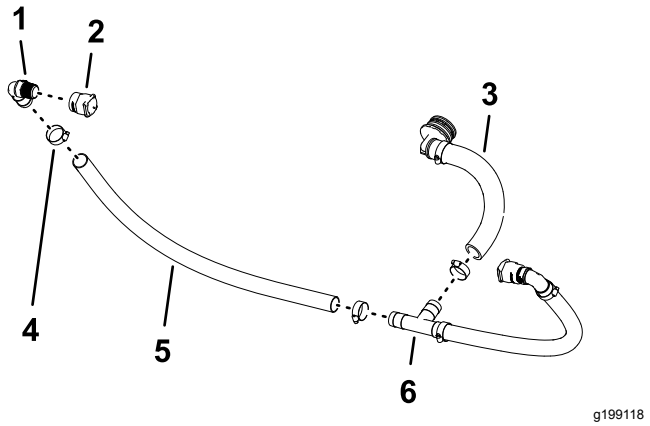

Рисунок 90

1. Прямоугольный штуцер типа «елочка» (NPT 1 x 3/4 дюйма)
2. Быстроразъемный штуцер (гнездо – 3/4 дюйма)
3. Прямоугольный штуцер типа «елочка» с шлангом в сборе
4. Шланговый хомут (от 3/4 до 1-1/5 дюйма)
5. Шланг (1 x 26 дюймов)
6. Тройник (1 x 1 x 1 дюйм)

2. Установите быстроразъемный штуцер (гнездо – 3/4 дюйма) на прямоугольный штуцер типа «елочка» (NPT 1-3/4 дюйма), как показано на Рисунок 90.
3. Установите прямоугольный штуцер типа «елочка» (NPT 1-3/4 дюйма) в шланг (1 x 26 дюймов) и закрепите шланг на штуцере с помощью шлангового хомута (Рисунок 90).
4. Наденьте свободный конец шланга на тройник, как показано на Рисунок 90, и закрепите шланг на тройнике шланговым хомутом.
5. Повторите действия, описанные в пунктах с 2 по 4, для другого прямоугольного штуцера типа «елочка», быстроразъемного штуцера и шланга.
6. Установите прямоугольный штуцер типа «елочка» в сборе со шлангом на тройник и закрепите шланг на тройнике с помощью шлангового хомута (Рисунок 90).

Установка отсечных клапанов на перепускные шланги.

Машины с дополнительным комплектом ручного распылителя или дополнительным комплектом электрического шлангового барабана

1. Снимите 2 держателя с быстроразъемных штуцеров (Рисунок 91), установленных при выполнении действий, описанных в разделе Сборка перепускных шлангов (страница 45).

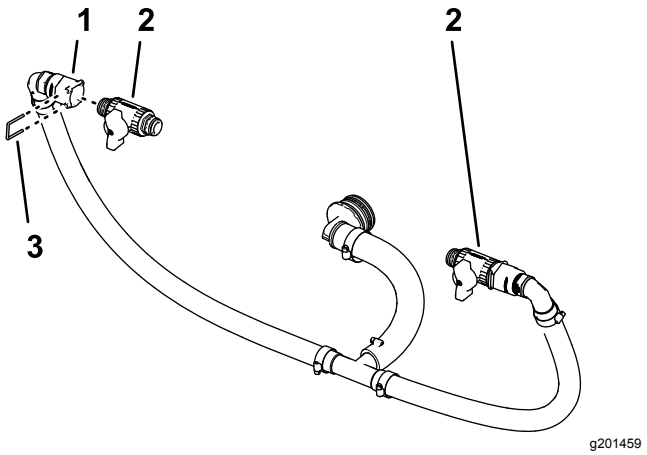

Рисунок 91

1. Быстроразъемный соединитель (гнездо)
2. Отсечной клапан
3. Держатель

2. Установите отсечной клапан на гнездо быстроразъемного штуцера (Рисунок 91).
3. Прикрепите клапан к штуцеру с помощью держателя, снятого при выполнении пункта 1.
4. Повторите действия, описанные в пунктах 2 и 3, для другого отсечного клапана на другом гнезде быстроразъемного штуцера.

Подсоединение перепускных шлангов к баку

1. Совместите узел перепускного шланга с баком опрыскивателя (Рисунок 92).

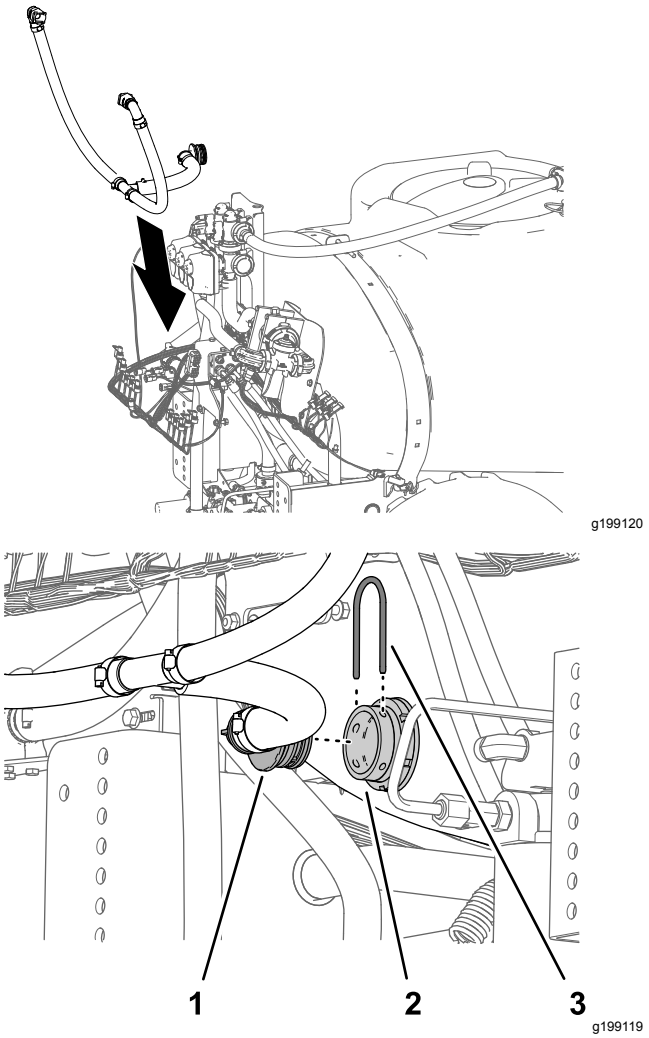

Рисунок 92

1. Прямоугольный штуцер типа «елочка»
2. Переходной штуцер (бак опрыскивателя)
3. Держатель

2. Прикрепите прямоугольный штуцер типа «елочка» к переходному штуцеру бака опрыскивателя и закрепите штуцеры с помощью держателя, снятого при выполнении пункта 2 в разделе Демонтаж перепускного шланга секции (страница 32).

18

Установка модифицированной средней секции опрыскивателя

Детали не требуются

Процедура

Грузоподъемность подъемного оборудования:
55 кг

1. Используя подъемное оборудование с указанной грузоподъемностью, поднимите среднюю секцию опрыскивателя и совместите отверстия в опорном кронштейне секции опрыскивателя (Рисунок 93) с отверстиями в монтажной плите рамы машины, отмеченные при выполнении пункта 3 в разделе Демонтаж средней секции опрыскивателя (страница 25).

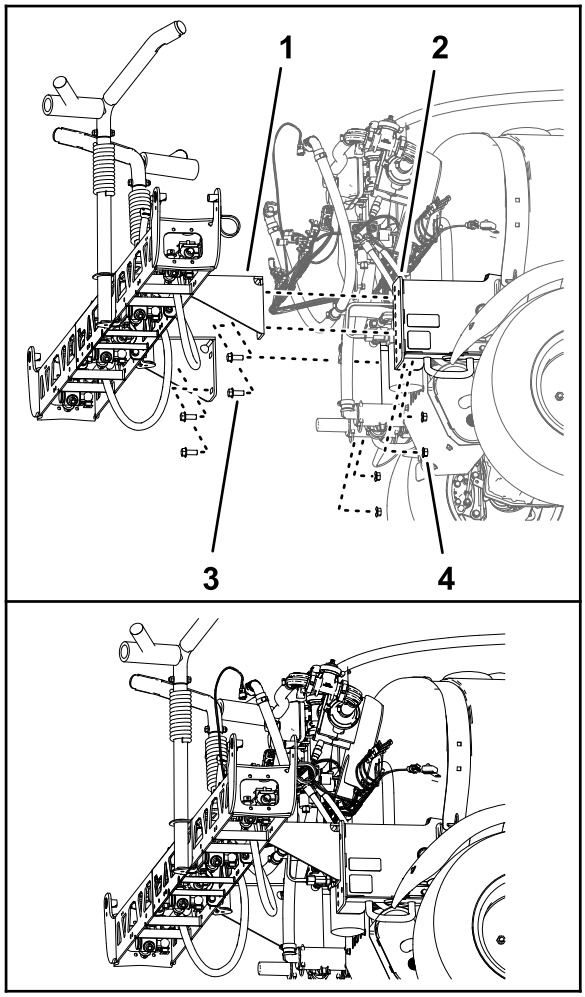

g199121

Рисунок 93

1. Опорный кронштейн (средняя секция опрыскивателя – система опрыскивателя с 10 клапанами)
2. Болт с фланцевой головкой (1/2 x 1-1/4 дюйма)
3. Монтажный швеллер (рама машины)
4. Фланцевая контргайка (1/2 дюйма)

2. Установите среднюю секцию опрыскивателя на монтажные швеллеры (Рисунок 93) при помощи 4 болтов с фланцевыми головками (1/2 x 1-1/4 дюйма) и 4 фланцевых контргаек (1/2 дюйма), снятых при выполнении пункта 4 в разделе Демонтаж средней секции опрыскивателя (страница 25).
3. Затяните гайки и болты с моментом от 91 до 113 Н•м.

19

Установка коллектора подъемного цилиндра на крепление цилиндра

Детали не требуются

Процедура

1. Отвяжите коллектор подъема от кронштейна крепления клапана.
2. Установите коллектор подъема секции на крепление цилиндра следующим образом:
   - **Для машин без дополнительного комплекта ультразвукового выравнивания стрелы:**
     A. Совместите отверстия в опорном кронштейне коллектора подъема секции с отверстиями в креплении цилиндра (Рисунок 94).

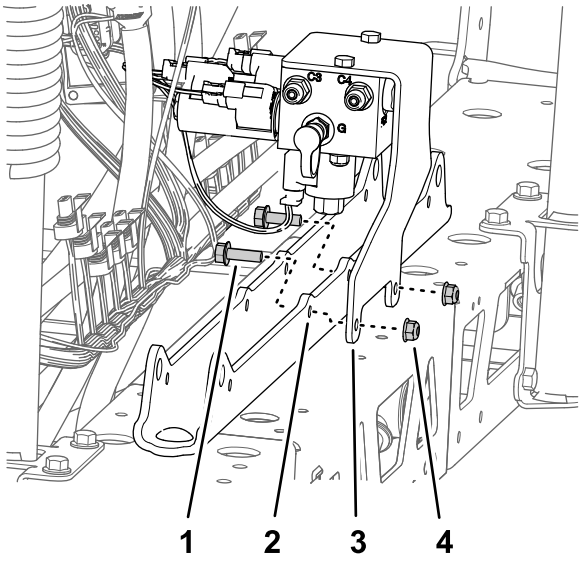

g199754

Рисунок 94

1. Болт с фланцевой головкой (5/16 x 1 дюйм)
2. Крепление цилиндра
3. Опорный кронштейн (коллектор подъема секции)
4. Фланцевая контргайка (5/16 дюйма)

B. Установите опорный кронштейн на крепление цилиндра (Рисунок 94) при помощи 2 болтов с фланцевыми головками (5/16 x 1 дюйм) и фланцевых контргаек (5/16 дюйма), снятых при выполнении пункта

1 раздела Демонтаж коллектора подъема секции со средней секции опрыскивателя (страница 24).

- **Для машин с дополнительным комплектом ультразвукового выравнивания стрелы:**

  A. Совместите отверстия в опорном кронштейне коллектора подъема секции и кронштейне контроллера TEC с отверстиями в креплении цилиндра.

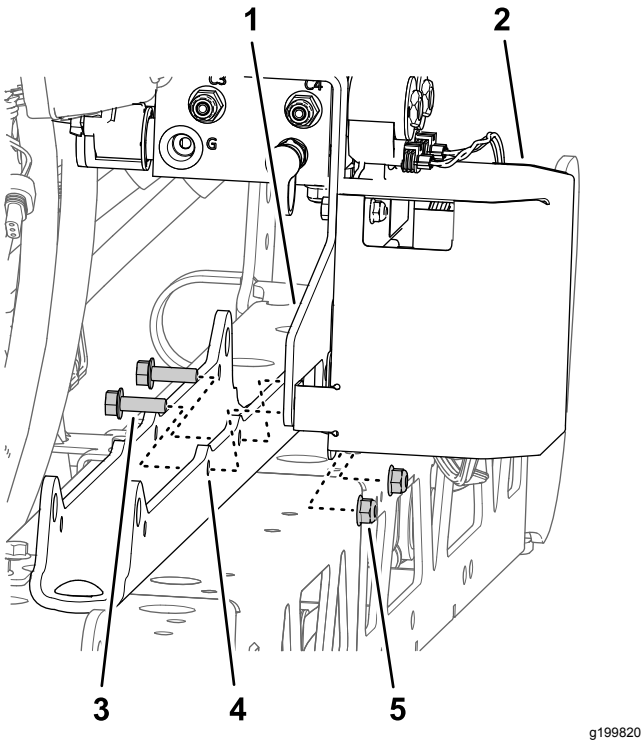

Рисунок 95

1. Опорный кронштейн (коллектор подъема секции)
2. Кронштейн контроллера TEC
3. Болт с фланцевой головкой (5/16 x 1 дюйм)
4. Крепление цилиндра
5. Фланцевая контргайка (5/16 дюйма)

  B. Установите опорный кронштейн и кронштейн контроллера TEC на крепление цилиндра (Рисунок 95) при помощи 2 болтов с фланцевыми головками (5/16 x 1 дюйм) и фланцевых контргаек (5/16 дюйма), снятых при выполнении пункта 1 раздела Демонтаж коллектора подъема секции со средней секции опрыскивателя (страница 24).

3. Затяните болты и гайки с моментом от 1978 до 2542 Н·см.

20

Установка опоры крепления клапанов и клапанов опрыскивателя

Детали, требуемые для этой процедуры:

1	Опора крепления клапанов и клапанная сборка опрыскивателя
3	Болт (4 x 10 мм)
1	Контроллер опрыскивателя ASC 10
3	Фланцевая контргайка (4 мм)
2	Крышка (быстроразъемный штуцер)
8	Болты с фланцевыми головками (5/16 x 3/4 дюйма)
8	Фланцевые контргайки (5/16 дюйма)
1	Шланговый хомут
1	Вставной держатель (кабельная стяжка)
3	Вставной держатель (фиксатор разъема)

Установка контроллера опрыскивателя на опору крепления клапанов

1. Установите контроллер опрыскивателя ASC 10 на передней стороне опоры крепления клапанов так, чтобы 4-штыревой разъем был направлен наружу (Рисунок 96).

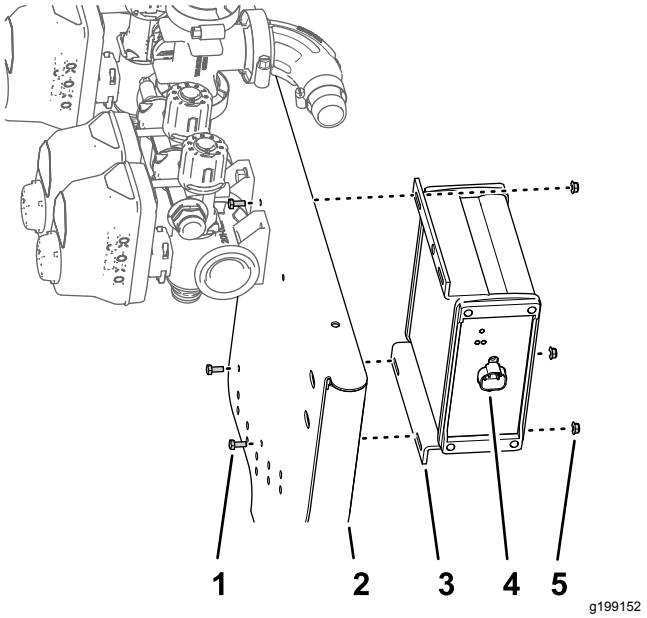

Рисунок 96

1. Болт (4 x 10 мм)
2. Опора крепления 10 клапанов
3. Контроллер опрыскивателя ASC 10
4. 4-штыревой разъем
5. Фланцевая контргайка (4 мм)

2. Установите контроллер опрыскивателя на опору крепления клапанов (Рисунок 96) с помощью 3 болтов (4 x 10 мм) и 3 фланцевых контргаек (4 мм).

   Примечание: Не используйте верхнее наружное отверстие в контроллере опрыскивателя ASC 10.

3. Затяните болты и гайки с моментом от 234 до 286 Н·см.

Изменение положения перепускных клапанов – машины с дополнительным комплектом ручного распылителя или дополнительным комплектом электрического шлангового барабана

1. Снимите держатели, которые крепят приводы клапанов к клапанам сопел с 1 по 7 (Рисунок 97).

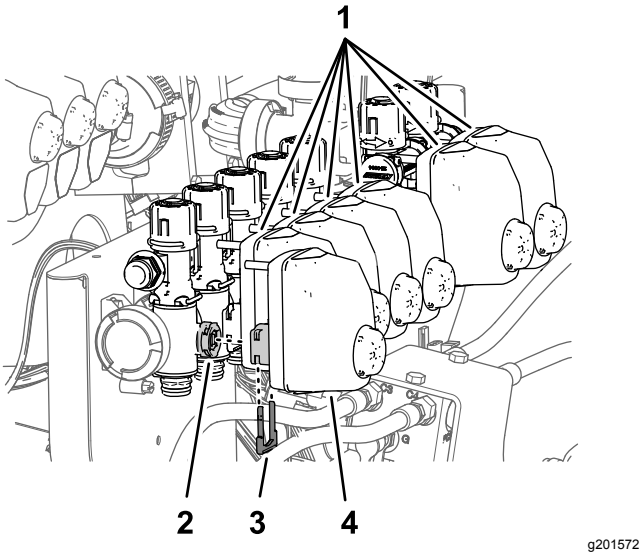

Рисунок 97

1. Приводы клапанов (клапаны сопел со 2 по 7)
2. Шток клапана (клапан сопла 1)
3. Держатель
4. Привод клапана (клапан сопла 1)

2. Снимите приводы клапанов с клапанов сопел с 1 по 7 (Рисунок 97).
3. Снимите держатели, которые крепят заглушки в гнездах быстроразъемных штуцеров на клапане сопла 5 и клапане сопла 6, и снимите заглушки (Рисунок 98).

   Примечание: Заглушки больше не потребуются; сохраните держатели для последующей установки, описанной в разделе Установка перепускных шлангов секций на машины с дополнительным комплектом ручного распылителя или дополнительным комплектом электрического шлангового барабана (страница 55).

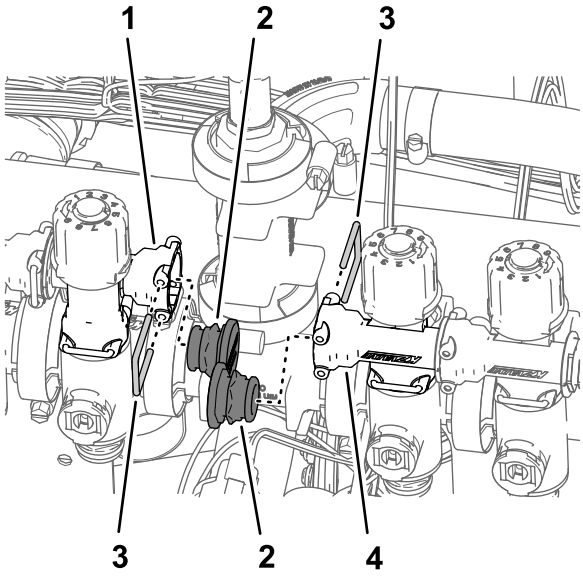

g201570

Рисунок 98

1. Быстроразъемный штуцер – гнездо (перепускной клапан клапана сопла 5)
2. Крышка (быстроразъемный штуцер)
3. Держатель
4. Быстроразъемный штуцер – гнездо (перепускной клапан клапана сопла 6)

4. Снимите держатели, которые крепят перепускные клапаны к клапанам сопел с 1 по 7 (Рисунок 99).

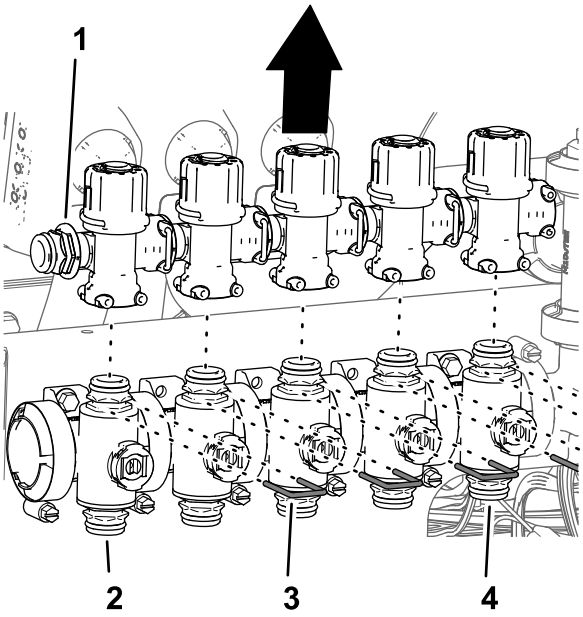

g201568

Рисунок 99

1. Быстроразъемный штуцер – заглушка
2. Клапан сопла 1
3. Держатель
4. Клапан сопла 5

5. Поднимите перепускные клапаны с клапанов сопел с 1 по 5 (Рисунок 99).
6. Переверните перепускные клапаны на 180° и установите их на быстроразъемные штуцеры клапанов секций (Рисунок 100).

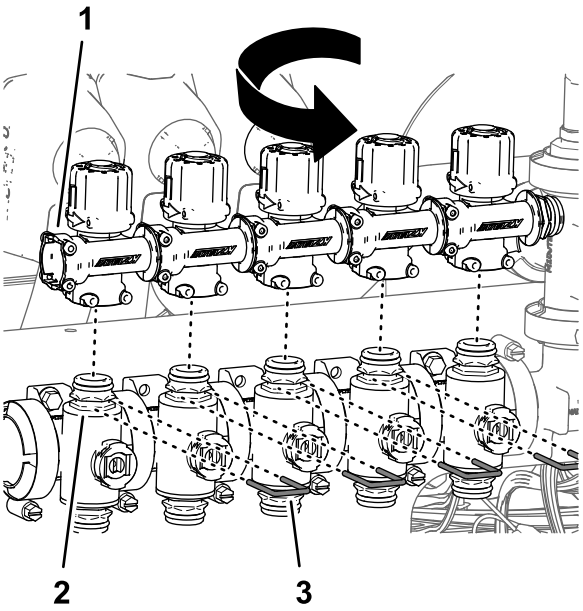

g201573

Рисунок 100

1. Быстроразъемный штуцер – гнездо (направьте наружу)
2. Клапан сопла 1
3. Держатель

7. Закрепите перепускные клапаны на клапанах секций с помощью держателей (Рисунок 100), снятых при выполнении пункта 4.
8. Повторите действия, описанные в пунктах с 5 по 7, для перепускных клапанов клапана сопла 6 и клапана сопла 7 (Рисунок 101).

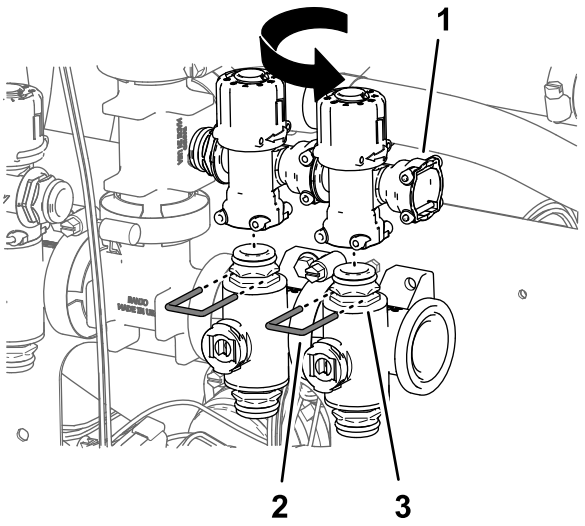

g201625

Рисунок 101

1. Быстроразъемный штуцер – гнездо (направьте наружу)
2. Держатель
3. Клапан сопла 7

9. Установите крышки на быстроразъемные штуцеры перепускных клапанов клапана сопла 5 и клапана сопла 6 с помощью держателей, поставляемых в комплекте с крышками (Рисунок 100).

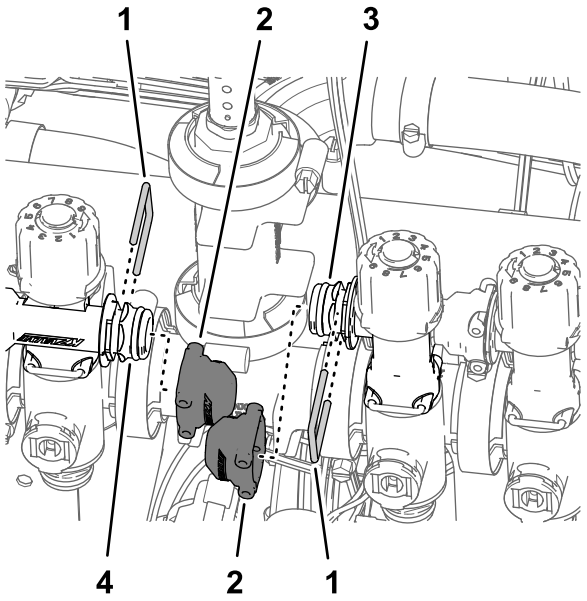

g201567

Рисунок 102

1. Держатель
2. Крышка (быстроразъемный штуцер)
3. Быстроразъемный штуцер – заглушка (перепускной клапан клапана сопла 5)
4. Быстроразъемный штуцер – заглушка (перепускной клапан клапана сопла 6)

10. Установите приводы клапанов на клапаны сопел с 1 по 7 (Рисунок 97) с помощью держателей, снятых при выполнении пункта 1.

Установка 3 клапанов секций на опору крепления клапанов

1. Установите 3 клапана секций (Рисунок 103), снятых при выполнении пункта 8 в разделе Демонтаж клапанов секций с крепления коллектора (страница 35), на фланец клапана 7 узла клапана опрыскивателя с помощью фланцевого хомута и прокладки, снятых при выполнении пункта 4 в разделе 13 Демонтаж клапанов секций стрелы (страница 32).

   Внимание: **Клапаны левой, средней и правой секций определяются в системе опрыскивания GeoLink следующим образом: клапан левой секции – клапан сопла 8, клапан средней секции – клапан сопла 9, клапан правой секции – клапан сопла 10.**

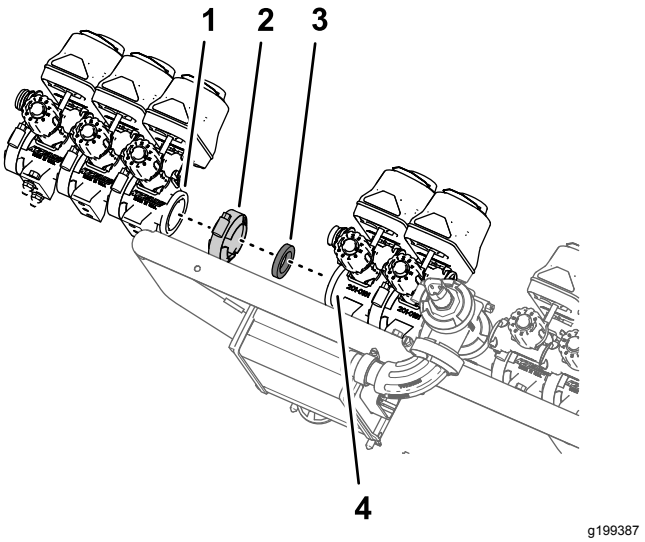

g199387

Рисунок 103

1. Фланец – клапан секции (левая секция опрыскивателя – клапан сопла 8)
2. Фланцевый хомут
3. Прокладка
4. Фланец – клапан сопла 7 (клапаны опрыскивателя GeoLink)

2. Прикрепите гнездо быстроразъемного соединителя перепускного клапана на клапане сопла 8 к быстроразъемному соединителю перепускного клапана на клапане сопла 7 с помощью держателя, снятого при выполнении действий, описанных в пункте 8 раздела Демонтаж клапанов секций с крепления коллектора (страница 35).

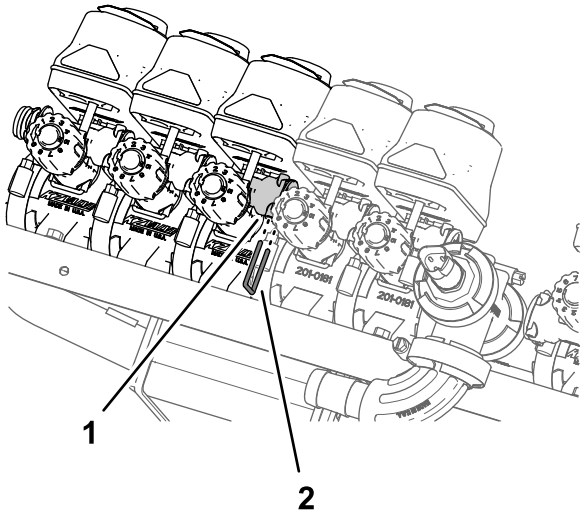

g199386

Рисунок 104

1. Быстроразъемный соединитель (гнездо – перепускной клапан)
2. Держатель

3. Установите клапан сопла 10 на опору крепления клапанов (Рисунок 105 или Рисунок 106) при помощи 2 болтов с фланцевыми головками (1/4 x 3/4 дюйма) и 2 контргаек (1/4 дюйма), снятых при выполнении пункта 2 раздела Демонтаж клапанов секций с крепления коллектора (страница 35).

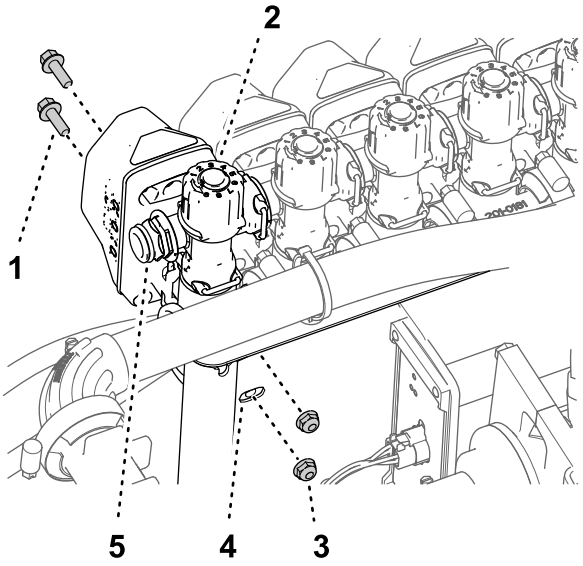

g201492

Рисунок 105

Машины без комплекта ручного распылителя или комплекта электрического шлангового барабана

1. Болт с фланцевой головкой (1/4 x 3/4 дюйма)
2. Клапан сопла 10
3. Контргайка (1/4 дюйма)
4. Опора крепления клапанов
5. Быстроразъемный штуцер (заглушка)

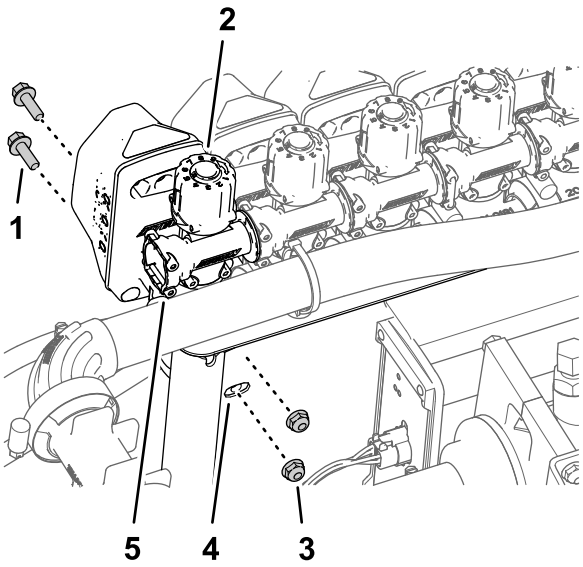

g201569

Рисунок 106

Машины с комплектом ручного распылителя или комплектом электрического шлангового барабана

1. Болт с фланцевой головкой (1/4 x 3/4 дюйма)
2. Клапан сопла 10
3. Контргайка (1/4 дюйма)
4. Опора крепления клапанов
5. Быстроразъемный штуцер (гнездо)

4. Затяните болты с фланцевыми головками и контргайки с моментом от 1017 до 1243 Н·м.

Установка опоры крепления клапанов и клапанной сборки опрыскивателя на машину

Грузоподъемность подъемного оборудования: 23 кг

1. Используя подъемное оборудование с указанной грузоподъемностью, поднимите опору крепления клапанов и клапаны в сборе опрыскивателя и выровняйте их над средней секцией опрыскивателя (Рисунок 107).

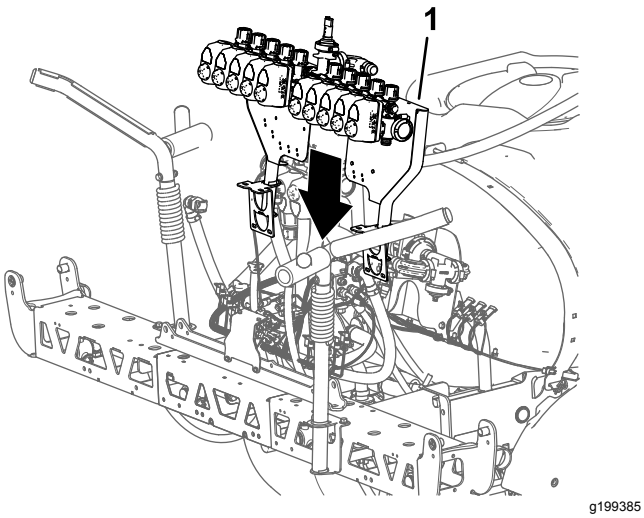

Рисунок 107

1. Опора крепления клапанов и клапанная сборка опрыскивателя

2. Совместите отверстия в монтажном кронштейне опоры крепления клапанов с отверстиями в ферменной раме средней секции опрыскивателя (Рисунок 108).

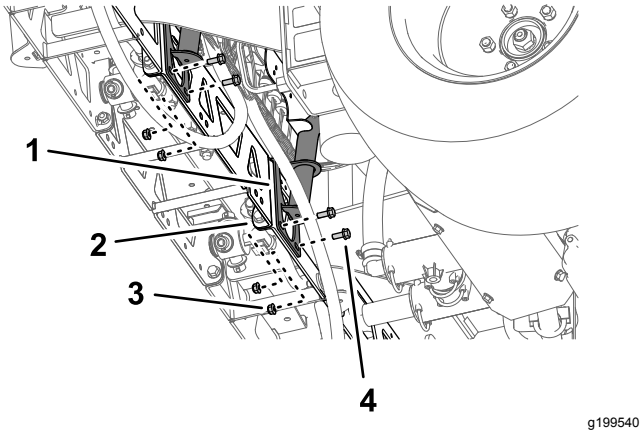

Рисунок 108

1. Кронштейн (опора крепления клапанов)
2. Ферменная рама (средняя секция опрыскивателя)
3. Фланцевая контргайка (5/16 дюйма)
4. Болт с фланцевой головкой (5/16 x 3/4 дюйма)

3. Установите опору крепления клапанов на ферменную раму (Рисунок 108 и Рисунок 109) при помощи 4 болтов (5/16 x 3/4 дюйма) и 4 фланцевых контргаек (5/16 дюйма).

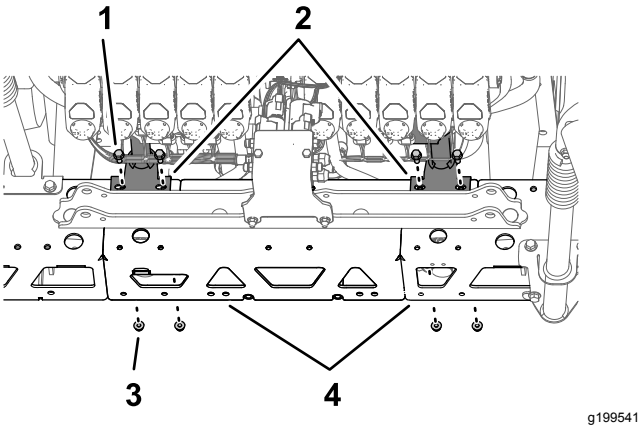

Рисунок 109

1. Болт с фланцевой головкой (5/16 x 3/4 дюйма)
2. Кронштейн (опора крепления клапанов)
3. Фланцевая контргайка (5/16 дюйма)
4. Ферменная рама (средняя секция опрыскивателя)

4. Повторите действия, описанные в пунктах с 2 по 3, для другого монтажного кронштейна опоры крепления клапанов на другой ферменной раме.
5. Затяните болты с фланцевыми головками и фланцевые контргайки с моментом от 1978 до 2542 Н·м.

Установка шланга на коллектор клапанов опрыскивателя

1. Установите шланг (1 x 16 дюймов) на прямоугольный фланцевый штуцер (1 дюйм), как показано на Рисунок 110.

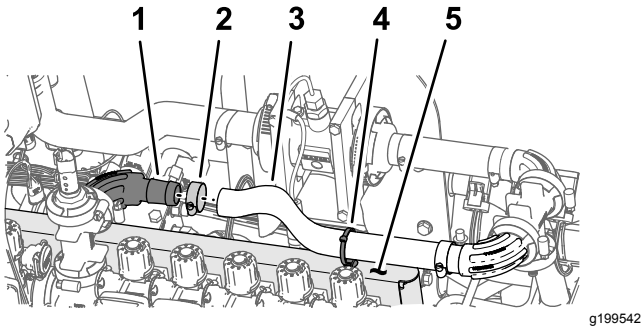

Рисунок 110

1. Прямоугольный фланцевый штуцер (1 дюйм)
2. Шланговый хомут
3. Шланг (1 x 16 дюймов)
4. Вставной держатель (кабельная стяжка)
5. Опора крепления клапанов

2. Закрепите шланг на фланцевом штуцере шланговым хомутом (Рисунок 110).
3. Вставьте кабельную стяжку / вставной держатель в отверстие в верхней части опоры крепления клапанов, как показано на Рисунок 110.
4. Закрепите кабельную стяжку / вставной держатель (Рисунок 110) вокруг шланга (1 x 16 дюймов).

Установка перепускных шлангов секций на машины без дополнительного комплекта ручного распылителя или дополнительного комплекта электрического шлангового барабана

1. Удалите держатели из гнезд быстроразъемных штуцеров, подсоединенных к перепускным шлангам при выполнении пункта 2 в разделе Сборка перепускных шлангов (страница 45).
2. Подсоедините быстроразъемный штуцер перепускного шланга к быстроразъемному штуцеру перепускного клапана на клапане сопла 10 (Рисунок 111).

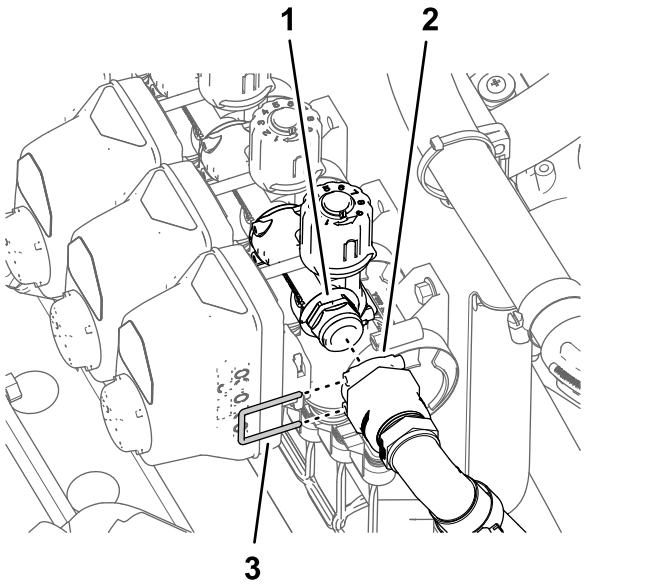

Рисунок 111

1. Быстроразъемный штуцер (перепускной клапан)
2. Гнезда – быстроразъемные штуцеры
3. Держатель

3. Закрепите быстроразъемные штуцеры перепускного шланга и перепускного клапана с помощью держателя (Рисунок 111).
4. Повторите действия, описанные в пунктах с 1 по 3, для быстроразъемных штуцеров на клапане сопла 1.

Установка перепускных шлангов секций на машины с дополнительным комплектом ручного распылителя или дополнительным комплектом электрического шлангового барабана

1. Установите быстроразъемный штуцер отсечного перепускного клапана с быстроразъемным штуцером (гнездом) перепускного клапана (Рисунок 112).

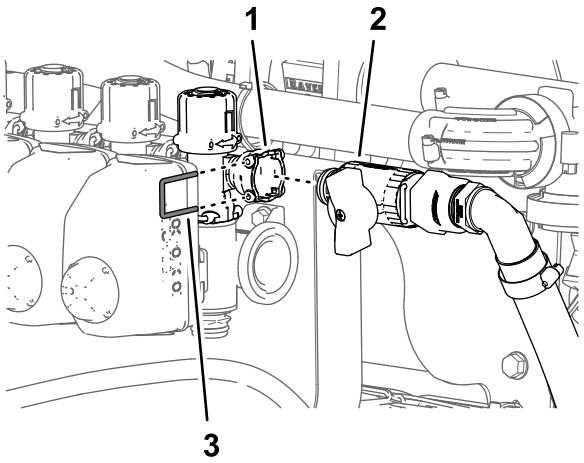

Рисунок 112

1. Быстроразъемный штуцер – гнездо (клапан сопла 10)
2. Отсечной клапан (комплект ручного распылителя или электрического шлангового барабана)
3. Держатель

2. Закрепите быстроразъемные штуцеры перепускного отсечного клапана и перепускного клапана с помощью держателя (Рисунок 112), снятого при выполнении пункта 3 в разделе Изменение положения перепускных клапанов – машины с дополнительным комплектом ручного распылителя или дополнительным комплектом электрического шлангового барабана (страница 50).
3. Повторите действия, описанные в пунктах 1 и 2, для перепускного отсечного клапана и перепускного клапана с другой стороны машины.

Установка электрических разъемов клапанов сопл

1. Вставьте вставные держатели разъемов с фиксаторами в отверстия опоры крепления клапанов (Рисунок 113).

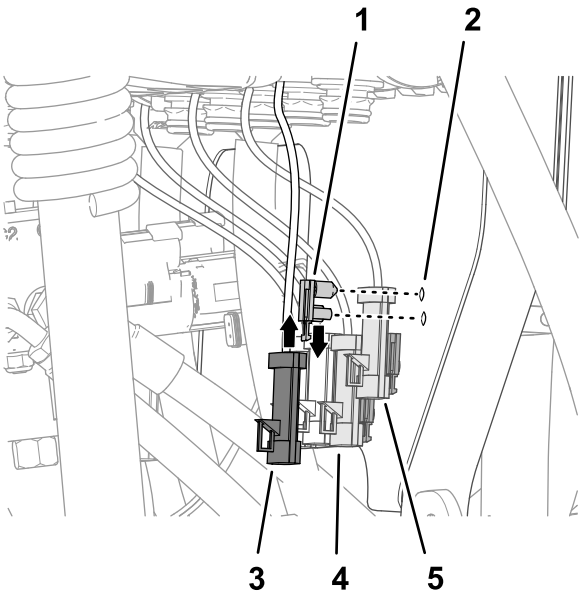

Рисунок 113

1. Вставной держатель (фиксатор соединителя)
2. Опора крепления клапанов
3. 3-штыревой разъем (привод клапана – положение 10)
4. 3-штыревой разъем (привод клапана – положение 8)
5. 3-штыревой разъем (привод клапана – положение 9)

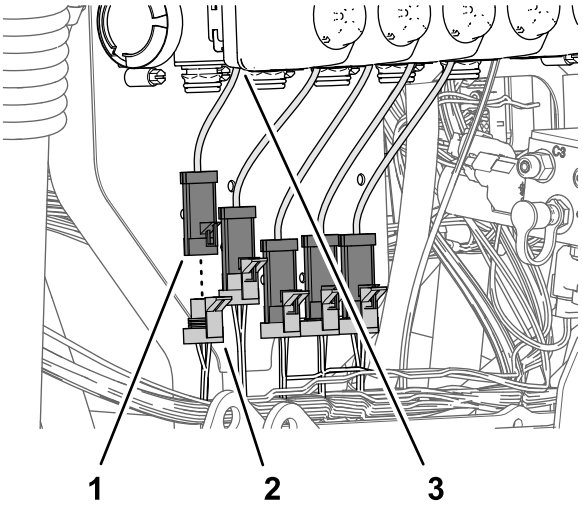

Рисунок 114

1. 3-штыревой разъем (привод клапана – положение 1)
2. 3-гнездовой разъем – ответвление жгута проводов длиной 89 см из комплекта (КЛАПАН СОПЛА 1)
3. Привод клапана (положение 1)

2. Подсоедините 3-гнездовой разъем (Рисунок 114) ответвления жгута проводов длиной

89 см из комплекта с маркировкой NOZZLE VALVE 1 (КЛАПАН СОПЛА 1) к 3-штыревому разъему самого левого привода клапана (положение 1).

Примечание: Положения приводов клапанов с 1 по 10 распределены слева направо, если стоять позади машины.

3. Подсоедините 3-гнездовой разъем (Рисунок 114) ответвления жгута проводов длиной 89 см из комплекта с маркировкой NOZZLE VALVE 2 (КЛАПАН СОПЛА 2) к 3-штыревому разъему привода клапана (положение 2).
4. Подсоедините остальные 3-гнездовые разъемы ответвления жгута проводов длиной 89 см из комплекта к 3-штыревым разъемам приводов клапанов (Рисунок 114).

Примечание: Убедитесь, что 3-гнездовые разъемы подсоединены к приводам клапанов в соответствующих положениях.

21

Установка подъемных цилиндров стрелы

Детали, требуемые для этой процедуры:

4	Гидравлический шланг (1/4 x 24-3/4 дюйма)

Установка подъемных цилиндров

1. Совместите неподвижный конец подъемного цилиндра, снятого при выполнении пункта 3 раздела Демонтаж подъемных цилиндров (страница 22), с отверстием диаметром 16 мм (5/8 дюйма) в креплении цилиндра (Рисунок 115).

Примечание: Убедитесь, что отверстия выдвижения и втягивания цилиндра совмещены надлежащим образом.

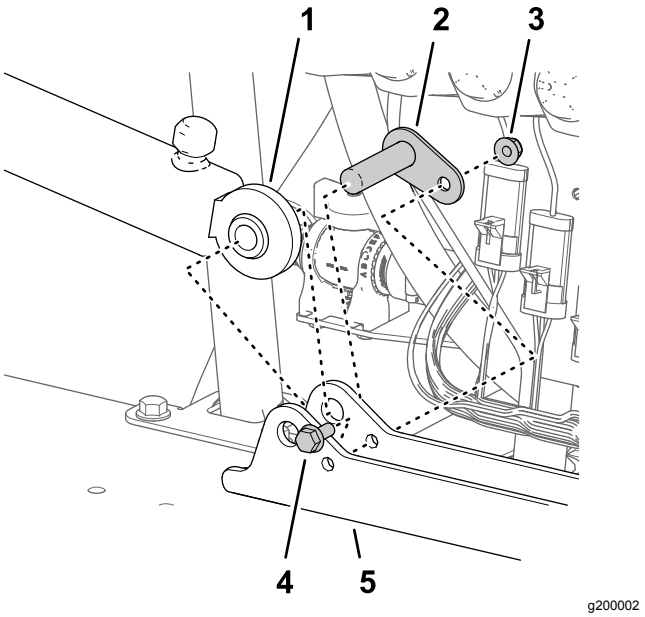

Рисунок 115

1. Подъемный цилиндр (фиксированный конец)
2. Ось поворота
3. Фланцевая контргайка (5/16 дюйма)
4. Болт с фланцевой головкой (5/16 x 3/4 дюйма)
5. Крепление цилиндра

2. Установите цилиндр на крепление цилиндра при помощи оси поворота, болта с фланцевой головкой и фланцевой гайки (Рисунок 115).
3. Затяните болт и гайку с моментом от 1978 до 2542 Н·см.
4. Повторите действия, описанные в пунктах с 1 по 3, для другого подъемного цилиндра с другой стороны крепления цилиндра.

Подсоединение шлангов подъемных цилиндров

1. Установите, не затягивая, новый гидравлический шланг (1/4 x 24-3/4 дюйма) между отверстием выдвижения подъемного цилиндра левой секции стрелы и отверстием C3 коллектора подъема стрелы (Рисунок 116).

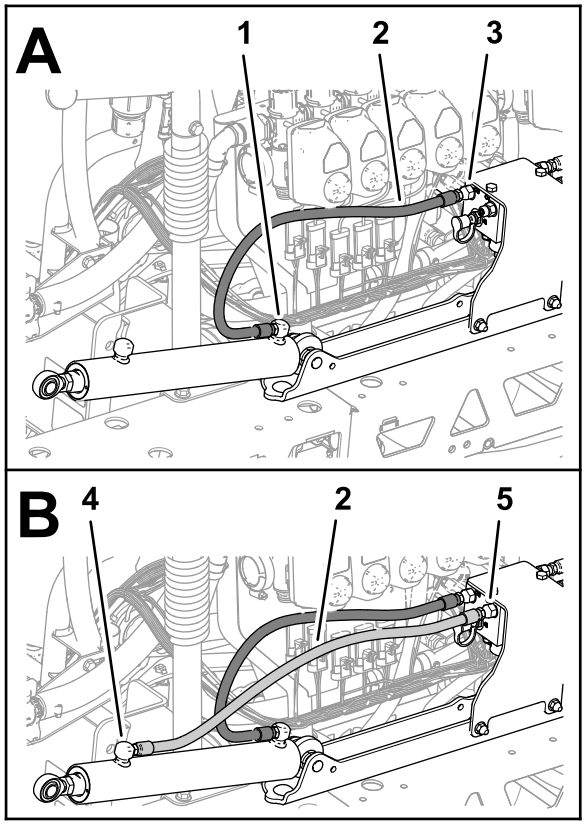

g200075

Рисунок 116

1. Отверстие выдвижения (подъемный цилиндр левой секции стрелы)
2. Гидравлический шланг (1/4 x 24-3/4 дюйма)
3. Отверстие C3 (коллектор подъема стрелы)
4. Отверстие втягивания (подъемный цилиндр левой стрелы)
5. Отверстие C4 (коллектор подъема стрелы)

2. Установите, не затягивая, новый гидравлический шланг (1/4 x 24-3/4 дюйма) между отверстием втягивания подъемного цилиндра левой секции стрелы и отверстием C4 коллектора подъема стрелы (Рисунок 116).
3. Установите, не затягивая, новый гидравлический шланг (1/4 x 24-3/4 дюйма) между отверстием выдвижения подъемного цилиндра правой секции стрелы и отверстием C1 коллектора подъема стрелы (Рисунок 117).

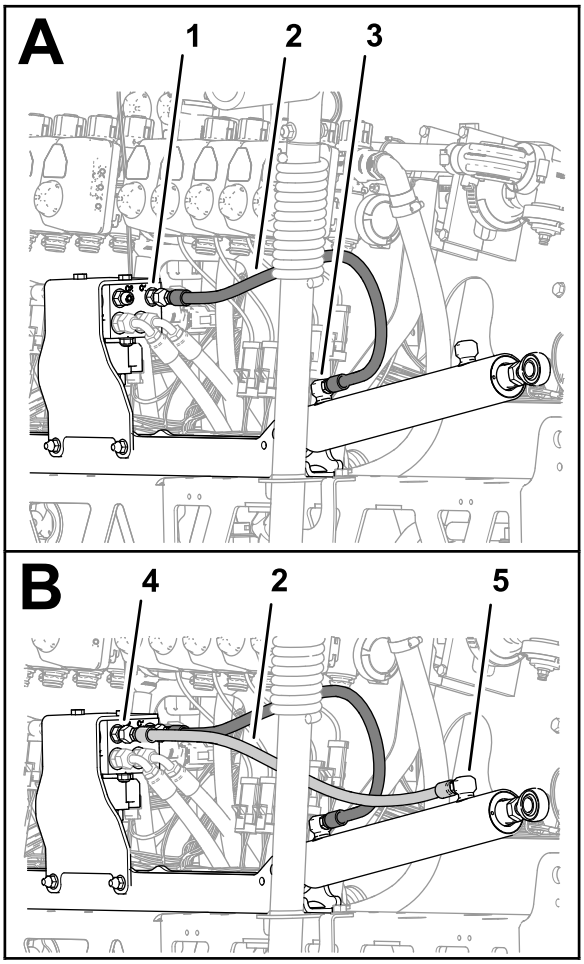

g200076

Рисунок 117

1. Отверстие C1 (коллектор подъема стрелы)
2. Гидравлический шланг (1/4 x 24-3/4 дюйма)
3. Отверстие выдвижения (подъемный цилиндр правой секции стрелы)
4. Отверстие C2 (коллектор подъема стрелы)
5. Отверстие втягивания (подъемный цилиндр правой секции стрелы)

4. Установите, не затягивая, новый гидравлический шланг (1/4 x 24-3/4 дюйма) между отверстием втягивания подъемного цилиндра правой секции стрелы и отверстием C2 коллектора подъема стрелы (Рисунок 117).
5. Затяните штуцеры шлангов в отверстиях выдвижения и втягивания подъемных цилиндров (Рисунок 116 и Рисунок 117) с моментом от 21 до 26 Н·м.
6. Затяните накидные гайки шлангов, подсоединенных к коллектору подъема стрелы (Рисунок 116 и Рисунок 117), с моментом от 24 до 30 Н·м.

22

Установка наружных секций опрыскивателя

Детали, требуемые для этой процедуры:

4	Нейлоновая фланцевая втулка
1	Кабельная стяжка
1	Шланг подачи в сборе длиной 188 см
1	Шланг подачи в сборе длиной 234 см
1	Шланг подачи в сборе длиной 279 см

Демонтаж распылительных сопел с наружных секций опрыскивателя

1. Перережьте шланг между двумя распылительными соплами (Рисунок 118).

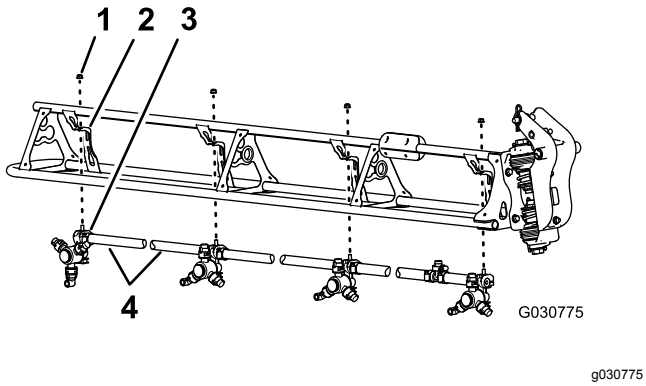

Рисунок 118

1. Фланцевая контргайка (5/16 дюйма)
2. Опора сопла
3. Распылительное сопло
4. Шланг (внутренний диаметр 3/4 дюйма)

2. Отверните фланцевую контргайку (5/16 дюйма), которая крепит распылительное сопло к опоре сопла (Рисунок 118).
3. Повторите действия, описанные в пунктах 2 и 1, для остальных трех сопел.

   Примечание: Сохраните фланцевые контргайки и распылительные сопла для последующей установки, описанной в разделе Установка распылительных сопел на наружные секции опрыскивателя (страница 65).

   Примечание: Удалите в отходы шланги, хомуты и тройник, снятые с машины.
4. Повторите действия, описанные в пунктах 2 – 3, для другой наружной секции опрыскивателя.
5. У 8 распылительных сопел, снятых при выполнении пункта 1, отверните винты из нержавеющей стали (№ 12 x 1-1/4 дюйма), которые крепят верхние половины зажимов и хвостовики двухсторонних или односторонних штуцеров типа «елочка» (3/4 дюйма) к корпусу каждого распылительного сопла, и снимите хвостовики штуцеров типа «елочка» (Рисунок 119).

   Примечание: При открывании зажима от его верхней половины отделится болт с шестигранной головкой (5/16 x 3/4 дюйма, нержавеющая сталь); сохраните этот болт для последующей установки.

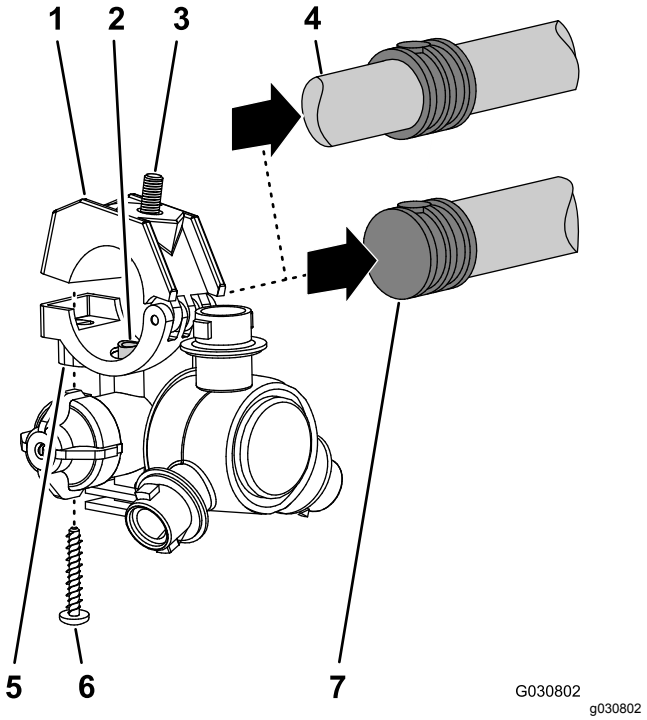

Рисунок 119

1. Верхняя половина зажима
2. Труба для перекачивания
3. Болт с шестигранной головкой (5/16 x 3/4 дюйма, нержавеющая сталь)
4. Хвостовик двустороннего шлангового штуцера типа «елочка» (3/4 дюйма)
5. Корпус распылительного сопла
6. Винт из нержавеющей стали (# 12 x 1-1/4 дюйма)
7. Хвостовик одностороннего шлангового штуцера типа «елочка» (шланг 3/4 дюйма)

Установка наружных секций опрыскивателя на машину

Грузоподъемность подъемного оборудования: 91 кг

1. Используя подъемное оборудование с указанной грузоподъемностью, поднимите наружную стрелу.
2. Вставьте нейлоновые фланцевые втулки в отверстия диаметром 31,8 мм (1-1/4 дюйма) с каждой стороны крепления оси поворота (Рисунок 120).

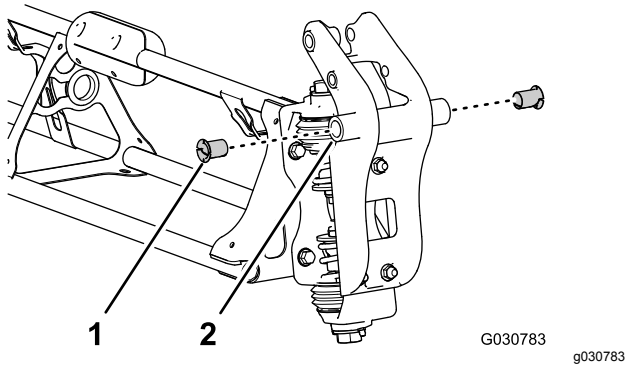

Рисунок 120

1. Нейлоновая фланцевая втулка
2. Крепление оси поворота (наружная секция опрыскивателя)

3. Совместите втулки в креплениях оси поворота с отверстиями во фланцах кронштейна оси поворота в конце средней секции опрыскивателя (Рисунок 121).

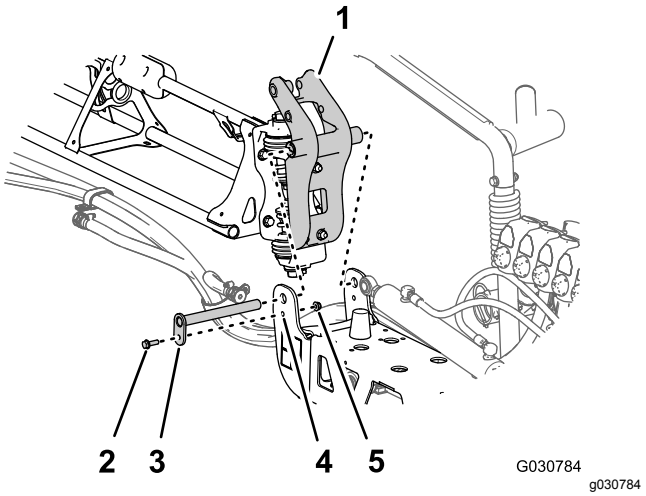

Рисунок 121

1. Крепление оси поворота (наружная секция опрыскивателя)
2. Фланцевый болт (5/16 x 1 дюйм)
3. Ось поворота
4. Кронштейн оси поворота (средняя секция опрыскивателя)
5. Фланцевая контргайка (5/16 дюйма)

4. Установите крепление оси поворота в кронштейн оси поворота, используя ось поворота, фланцевый болт (5/16 x 1 дюйм) и фланцевую контргайку (5/16 дюйма), снятые при выполнении пункта 2 в разделе Демонтаж наружных секций опрыскивателя (страница 23).
5. Затяните болт и гайку с моментом от 1978 до 2542 Н·см.
6. Совместите конец штока подъемного цилиндра с отверстием диаметром 25 мм (1 дюйм) в выступе крепления оси поворота (Рисунок 122).

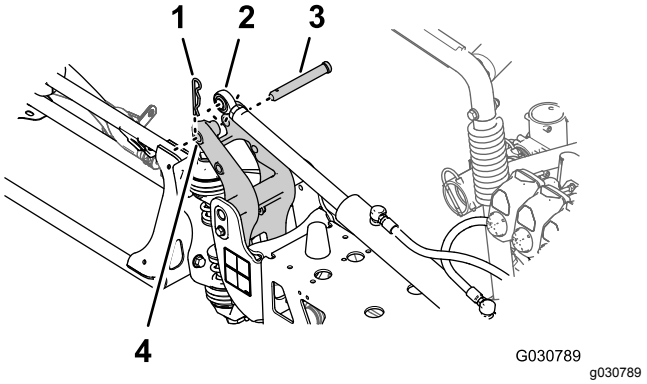

Рисунок 122

1. Шплинт
2. Конец штока (подъемный цилиндр)
3. Шплинтуемый штифт
4. Отверстие диаметром 25 мм (1 дюйм) – выступ крепления оси поворота

7. Прикрепите подъемный цилиндр к креплению оси поворота при помощи шплинтуемого штифта и шплинта (Рисунок 122), снятых при выполнении пункта 2 раздела Демонтаж подъемных цилиндров (страница 22).
8. Повторите действия, описанные в пунктах 1 – 7, на наружной секции опрыскивателя с другой стороны машины.

23

Установка шлангов распылительных сопел

Детали, требуемые для этой процедуры:

2	Шланг подачи длиной 279 см
2	Шланг подачи длиной 234 см
4	Шланг подачи длиной 188 см
2	Шланг подачи длиной 81 см

Определение расположения шлангов распылительных сопел

Определите расположение шлангов подачи по их длине (Рисунок 123) для каждого из мест расположения распылительных сопел, как описано ниже:

Таблица расположения шлангов распылительных сопел

Положения распылительных сопл – левая секция опрыскивателя	Положения распылительных сопл – средняя секция опрыскивателя	Положения распылительных сопл – правая секция опрыскивателя
Распылительное сопло 1 (клапан сопла 1) — шланг подачи длиной 279 см	Распылительные сопла 5 и 6 (клапан сопла 5) — шланг подачи длиной 81 см с двумя отводными шлангами	Распылительное сопло 9 (клапан сопла 7) — шланг подачи длиной 188 см
Распылительное сопло 2 (клапан сопла 2) — шланг подачи длиной 234 см	Распылительные сопла 7 и 8 (клапан сопла 6) — шланг подачи длиной 81 см с двумя отводными шлангами	Распылительное сопло 10 (клапан сопла 8) — шланг подачи длиной 188 см
Распылительное сопло 3 (клапан сопла 3) — шланг подачи длиной 188 см		Распылительное сопло 11 (клапан сопла 9) — шланг подачи длиной 234 см
Распылительное сопло 4 (клапан сопла 4) — шланг подачи длиной 188 см		Распылительное сопло 12 (клапан сопла 10) — шланг подачи длиной 279 см

Примечание: Расположения клапанов сопел см. на Рисунок 124 в разделе Подсоединение шлангов к клапанам сопел с 1 по 4 (страница 63), на Рисунок 125 в разделе Подсоединение шлангов к клапанам сопел 5 и 6 (страница 63) и на Рисунок 126 в разделе Подсоединение шлангов к клапанам сопел с 7 по 10 (страница 64).

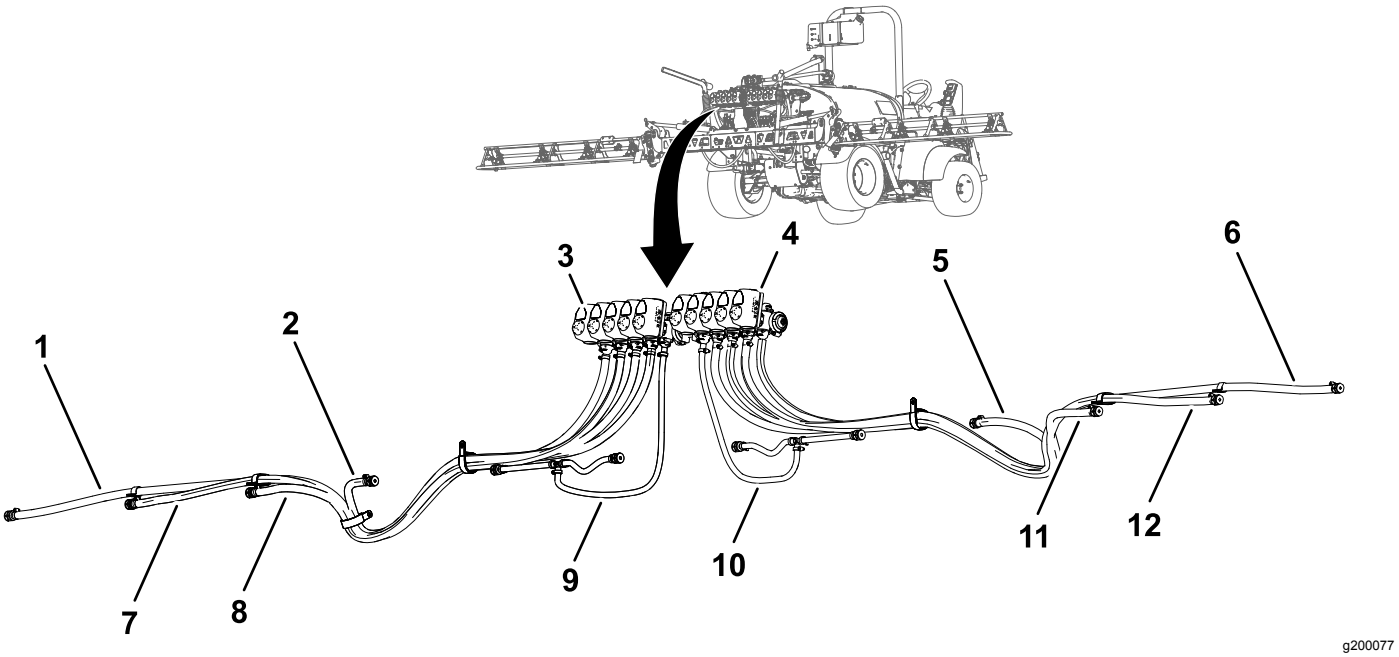

g200077

Рисунок 123

1. Шланг подачи длиной 279 см — распылительное сопло 1
2. Шланг подачи длиной 188 см — распылительное сопло 4
3. Клапан сопла 1
4. Клапан сопла 10
5. Шланг подачи длиной 188 см — распылительное сопло 9
6. Шланг подачи длиной 279 см — распылительное сопло 12
7. Шланг подачи длиной 234 см — распылительное сопло 2
8. Шланг подачи длиной 188 см — распылительное сопло 3
9. Шланг подачи длиной 81 см — распылительные сопла 5 и 6
10. Шланг подачи длиной 81 см — распылительные сопла 7 и 8
11. Шланг подачи длиной 188 см — распылительное сопло 10
12. Шланг подачи длиной 234 см — распылительное сопло 11

Подсоединение шлангов к клапанам сопел с 1 по 4

1. Установите прямой штуцер типа «елочка» шланга подачи длиной 279 см на соединительную муфту клапана сопла 1 (Рисунок 124).

   Примечание: Убедитесь, что штуцер типа «елочка» полностью установлен на соединительную муфту.

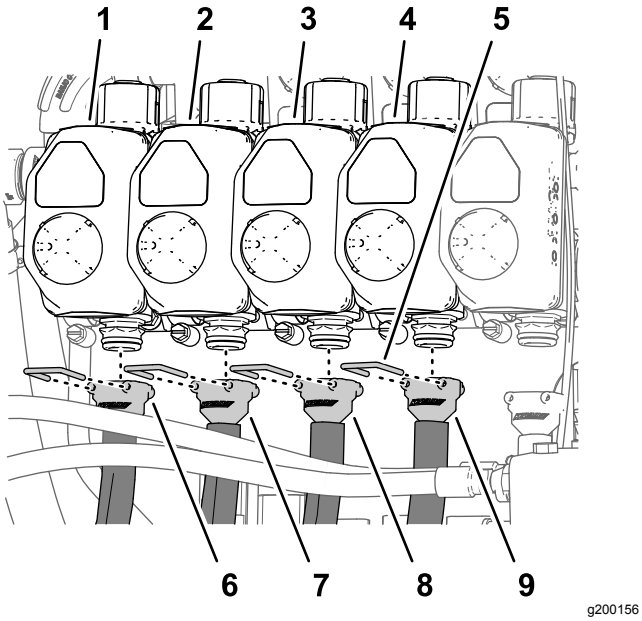

Рисунок 124

1. Клапан сопла 1
2. Клапан сопла 2
3. Клапан сопла 3
4. Клапан сопла 4
5. Держатель
6. Шланг подачи длиной 279 см
7. Шланг подачи длиной 234 см
8. Шланг подачи длиной 188 см
9. Шланг подачи длиной 188 см

2. Прикрепите штуцер типа «елочка» к соединительной муфте с помощью держателя (Рисунок 124).
3. Установите прямой штуцер типа «елочка» шланга подачи длиной 234 см на соединительную муфту клапана сопла 2 (Рисунок 124).

   Примечание: Убедитесь, что штуцер типа «елочка» полностью установлен на соединительную муфту.

4. Прикрепите штуцер типа «елочка» к соединительной муфте с помощью держателя (Рисунок 124).
5. Установите прямой штуцер типа «елочка» шланга подачи длиной 188 см на соединительную муфту клапана сопла 3 (Рисунок 124).

   Примечание: Убедитесь, что штуцер типа «елочка» полностью установлен на соединительную муфту.

6. Прикрепите штуцер типа «елочка» к соединительной муфте с помощью держателя (Рисунок 124).
7. Установите прямой штуцер типа «елочка» шланга подачи длиной 188 см на соединительную муфту клапана сопла 4 (Рисунок 124).

   Примечание: Убедитесь, что штуцер типа «елочка» полностью установлен на соединительную муфту.

8. Прикрепите штуцер типа «елочка» к соединительной муфте с помощью держателя (Рисунок 124).

Подсоединение шлангов к клапанам сопел 5 и 6

Примечание: У шланга подачи в сборе длиной 81 см имеется тройник с двумя отводными шлангами и двумя хвостовиками односторонних штуцеров типа «елочка».

1. Установите прямой штуцер типа «елочка» шланга подачи длиной 81 см на соединительную муфту клапана сопла 5 (Рисунок 125).

   Примечание: Убедитесь, что штуцер типа «елочка» полностью установлен на соединительную муфту.

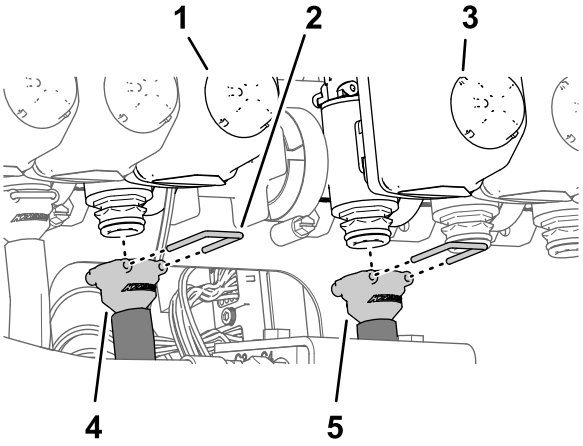

Рисунок 125

1. Клапан сопла 5
2. Держатель
3. Клапан сопла 6
4. Шланг подачи длиной 81 см
5. Шланг подачи длиной 81 см

2. Прикрепите штуцер типа «елочка» к соединительной муфте с помощью держателя (Рисунок 125).
3. Установите прямой штуцер типа «елочка» шланга подачи длиной 81 см на соединительную муфту клапана сопла 6 (Рисунок 125).

   Примечание: Убедитесь, что штуцер типа «елочка» полностью установлен на соединительную муфту.
4. Прикрепите штуцер типа «елочка» к соединительной муфте с помощью держателя (Рисунок 125).

Подсоединение шлангов к клапанам сопел с 7 по 10

1. Установите прямой штуцер типа «елочка» шланга подачи длиной 188 см на соединительную муфту клапана сопла 7 (Рисунок 126).

   Примечание: Убедитесь, что штуцер типа «елочка» полностью установлен на соединительную муфту.

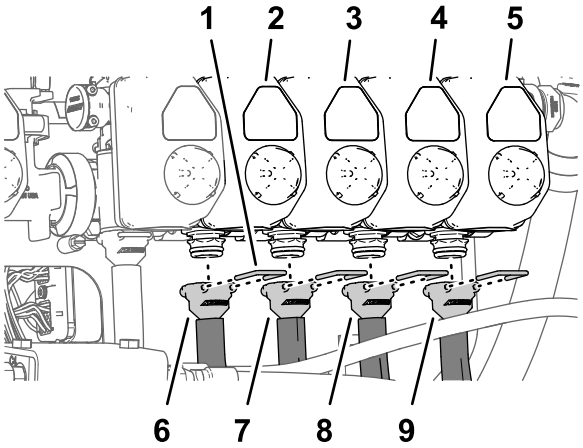

g200158

Рисунок 126

1. Держатель
2. Клапан сопла 7
3. Клапан сопла 8
4. Клапан сопла 9
5. Клапан сопла 10
6. Шланг подачи длиной 188 см
7. Шланг подачи длиной 188 см
8. Шланг подачи длиной 234 см
9. Шланг подачи длиной 279 см

2. Прикрепите штуцер типа «елочка» к соединительной муфте с помощью держателя (Рисунок 126).
3. Установите прямой штуцер типа «елочка» шланга подачи длиной 188 см на соединительную муфту клапана сопла 8 (Рисунок 126).

   Примечание: Убедитесь, что штуцер типа «елочка» полностью установлен на соединительную муфту.
4. Прикрепите штуцер типа «елочка» к соединительной муфте с помощью держателя (Рисунок 126).
5. Установите прямой штуцер типа «елочка» шланга подачи длиной 234 см на соединительную муфту клапана сопла 9 (Рисунок 126).

   Примечание: Убедитесь, что штуцер типа «елочка» полностью установлен на соединительную муфту.
6. Прикрепите штуцер типа «елочка» к соединительной муфте с помощью держателя (Рисунок 126).
7. Установите прямой штуцер типа «елочка» шланга подачи длиной 279 см на соединительную муфту клапана сопла 10 (Рисунок 126).

   Примечание: Убедитесь, что штуцер типа «елочка» полностью установлен на соединительную муфту.
8. Прикрепите штуцер типа «елочка» к соединительной муфте с помощью держателя (Рисунок 126).

Прокладка шлангов подачи к распылительным соплам

1. Проложите шланги распылительных сопел 1, 2, 3 и 4 через R-образный зажим в левом наружном конце средней секции опрыскивателя (Рисунок 127 и Рисунок 128).

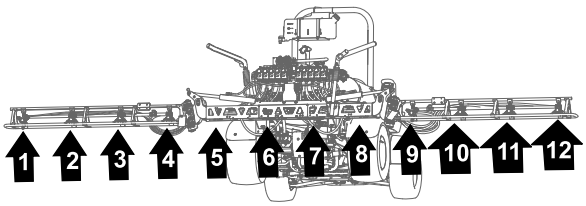

g200162

Рисунок 127

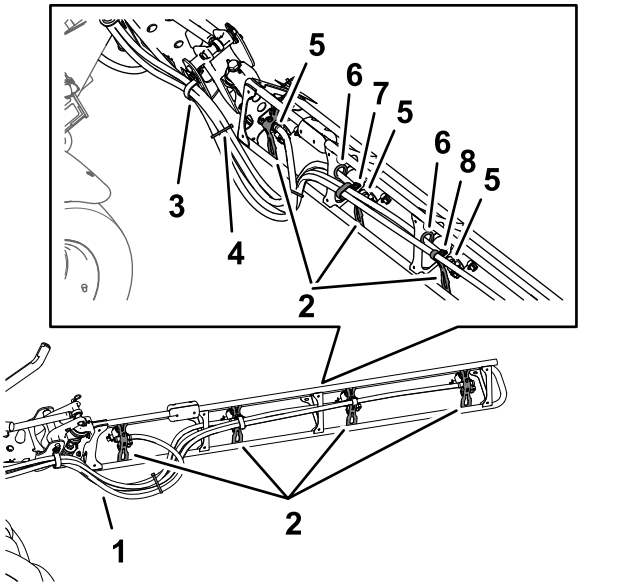

g200185

Рисунок 128

1.	Шланги	5.	Хвостовик одностороннего штуцера типа «елочка» (1/2 дюйма)
2.	Опоры сопел	6.	Втулка
3.	R-образный хомут	7.	Двойной R-образный хомут
4.	Кабельная стяжка	8.	Одинарный R-образный хомут

2. Проложите шланги подачи распылительных сопел 7, 8, 9 и 10 через R-образный зажим в правом наружном конце средней секции опрыскивателя (Рисунок 127 и Рисунок 128).
3. Проложите шланги подачи длиной 279 см и хвостовики шланговых штуцеров типа «елочка» (3/4 дюйма) вдоль секции опрыскивателя к распылительным соплам 1 и 10, как показано на Рисунок 127 и Рисунок 128.
4. Проложите шланги подачи длиной 234 см и хвостовики шланговых штуцеров типа «елочка» (3/4 дюйма) вдоль секции опрыскивателя к распылительным соплам 2 и 9, как показано на Рисунок 127 и Рисунок 128.
5. Проложите шланги подачи длиной 188 см и хвостовики шланговых штуцеров типа «елочка» (3/4 дюйма) вдоль секции опрыскивателя к распылительным соплам 3 и 8, как показано на Рисунок 127 и Рисунок 128.

   Примечание: Проложите шланги через нижние задние втулки в кронштейнах трубчатой рамы.
6. Проложите шланги подачи длиной 188 см и хвостовики шланговых штуцеров типа «елочка» (3/4 дюйма) вдоль секции опрыскивателя к распылительным соплам 4 и 7, как показано на Рисунок 127 и Рисунок 128.

   Примечание: Проложите шланги через нижние задние втулки в кронштейнах трубчатой рамы.
7. Соедините 4 шланга распылительных сопел в пучок с помощью кабельной стяжки, как показано на Рисунок 128.

Установка распылительных сопел на наружные секции опрыскивателя

1. Совместите трубу для перекачивания в опоре распылительного сопла (Рисунок 129) с отверстием в боковой части хвостовика одностороннего шлангового штуцера типа «елочка» (1/2 дюйма).

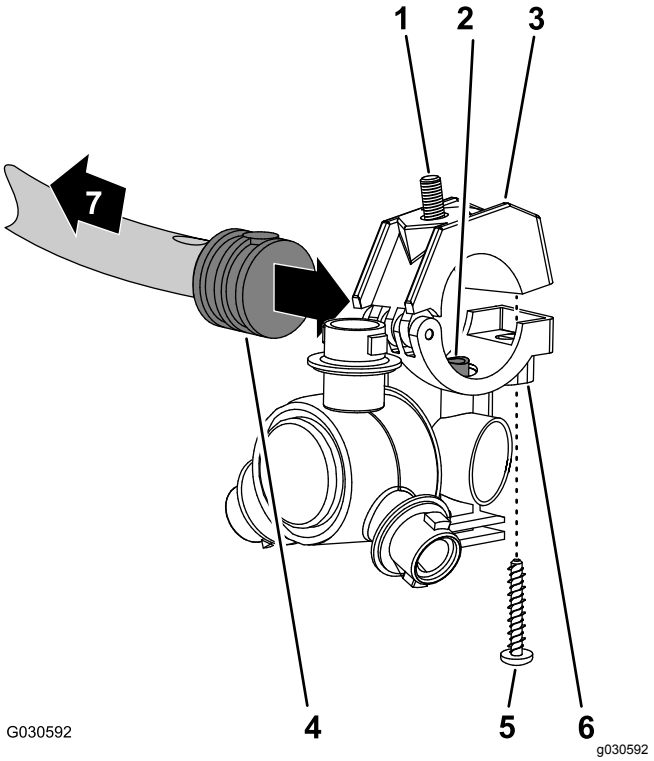

G030592

g030592

Рисунок 129

1.	Болт с шестигранной головкой (5/16 x 3/4 дюйма – нержавеющая сталь)	5.	Винт из нержавеющей стали (# 12 x 1-1/4 дюйма)
2.	Труба для перекачивания	6.	Корпус распылительного сопла
3.	Верхняя половина зажима	7.	В сторону секции опрыскивателя
4.	Хвостовик одностороннего штуцера типа «елочка» (1/2 дюйма)		

2. Установите верхнюю половину зажима поверх хвостовика штуцера типа «елочка» и закрепите половину зажима и корпус распылительного сопла (Рисунок 129) с помощью винта из нержавеющей стали (№ 12 x 1-1/4 дюйма); затяните винт из нержавеющей стали с моментом от 14 до 18 Н·м.

   Примечание: При закрывании зажима убедитесь, что в углублении верхней половины зажима установлен болт с шестигранной головкой (5/16 x 3/4 дюйма).

3. Установите распылительные сопла на наружные секции опрыскивателя следующим образом:

   - В положениях сопел 1 и 4 установите распылительное сопло на крепление сопла (вид A на Рисунок 130) при помощи фланцевой контргайки (5/16 дюйма), снятой при выполнении пункта 2 раздела Демонтаж распылительных сопел с наружных секций опрыскивателя (страница 59).
   - В положениях сопел 2 и 3 установите распылительное сопло на крепление сопла (вид A и B на Рисунок 130) при помощи фланцевой контргайки (5/16 дюйма), снятой при выполнении пункта 2 раздела Демонтаж распылительных сопел с наружных секций опрыскивателя (страница 59).

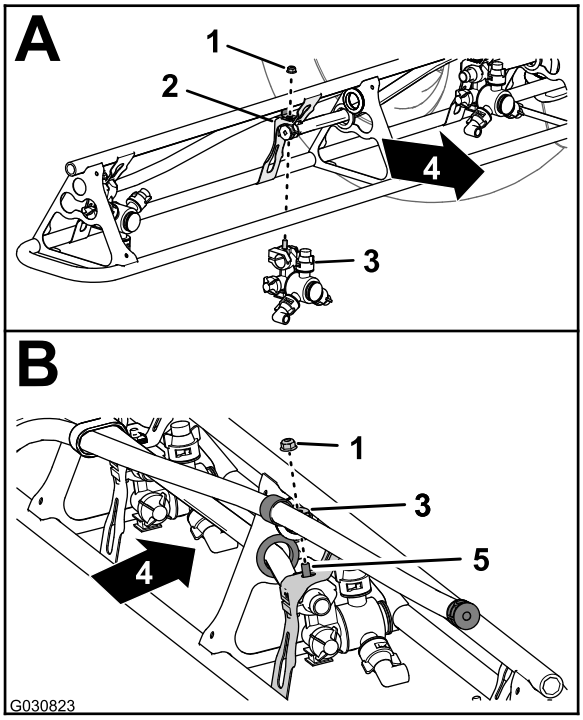

g030823

Рисунок 130

1. Фланцевая контргайка (5/16 дюйма)
2. Крепление сопла
3. Распылительное сопло
4. Задняя часть машины
5. Болт с шестигранной головкой (нержавеющая сталь 5/16 x 3/4 дюйма)

4. Затяните фланцевую контргайку с моментом от 1978 до 2542 Н·см.
5. Повторите действия, описанные в пунктах с 1 по 4, для других распылительных сопел секции опрыскивателя.
6. Повторите действия, описанные в пунктах 1 – 5, на наружной секции опрыскивателя с другой стороны машины.

24

Подсоединение жгута проводов из комплекта к задней части машины

Детали не требуются

Подсоединение жгута проводов к датчику давления и ASC 10

1. Подсоедините 3-гнездовой разъем ответвления жгута проводов длиной 61 см из комплекта с маркировкой PRESSURE TRANSDUCER GREEN WEDGE (ЗЕЛЕНЫЙ ТРЕУГОЛЬНИК ДАТЧИКА ДАВЛЕНИЯ) к 3-штыревому разъему датчика давления (Рисунок 131).

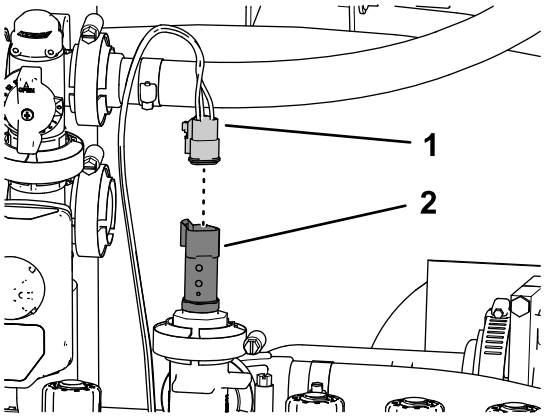

g200254

Рисунок 131

1. 3-гнездовой разъем – ответвление жгута проводов длиной 61 см из комплекта (PRESSURE TRANSDUCER GREEN WEDGE (ЗЕЛЕНЫЙ ТРЕУГОЛЬНИК ДАТЧИКА ДАВЛЕНИЯ))
2. 3-штыревой разъем (датчик давления)

2. Вставьте 40-гнездовой разъем ответвления жгута проводов длиной 102 см из комплекта в 40-штыревой разъем контроллера опрыскивателя ASC 10 (Рисунок 132).

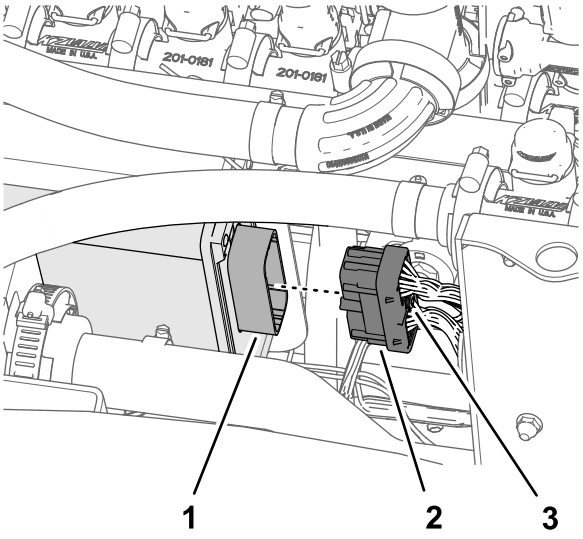

g200253

Рисунок 132

1. 40-штыревой разъем (контроллер опрыскивателя ASC 10)
2. 40-гнездовой разъем (ответвление жгута проводов длиной 102 см)
3. Винт с рифленой головкой

3. Заверните винт с рифленой головкой 40-гнездового разъема в разъем ASC 10 от руки (Рисунок 132).
4. Вставьте 4-гнездовой разъем с маркировкой TO ASC 10 (К ASC 10) в 4-штыревой разъем контроллера опрыскивателя ASC 10 (Рисунок 133).

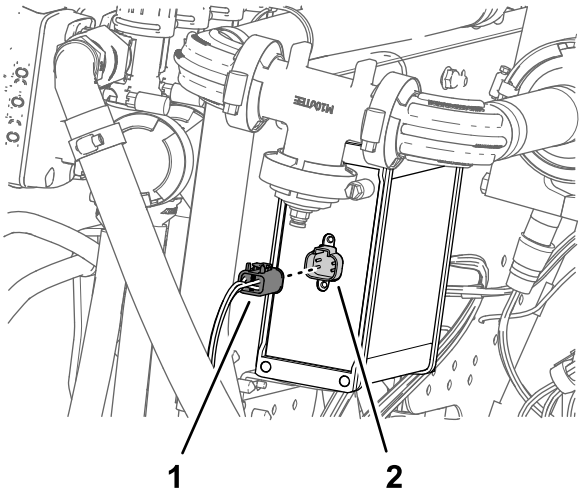

g200252

Рисунок 133

1. 4-гнездовой разъем (TO ASC 10 (К ASC 10))
2. 4-штыревой разъем (контроллер опрыскивателя ASC 10)

25

Подсоединение трубки датчика давления к манометру на приборной панели

Детали не требуются

Подсоединение трубки датчика давления к манометру на приборной панели

Машины без дополнительного комплекта ручного распылителя или дополнительного комплекта электрического шлангового барабана

1. Подсоедините конец трубки датчика давления (пластиковой) для манометра на приборной панели к запорному кольцу соединительной муфты трубки (Рисунок 134).

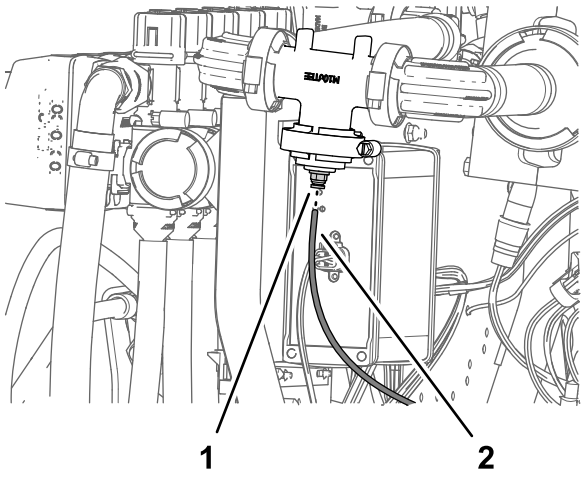

Рисунок 134

1. Запорное кольцо (соединительная муфта трубки)
2. Трубка датчика давления (манометр на приборной панели)

2. Вставьте трубку датчика давления в запорное кольцо до полной посадки трубки (Рисунок 134).

Подсоединение трубки датчика давления

Машины с дополнительным комплектом ручного распылителя или дополнительным комплектом электрического шлангового барабана

1. Снимите фланцевый хомут и прокладку, которые крепят плоскую крышку к фланцу клапана сопла 10 (Рисунок 135).

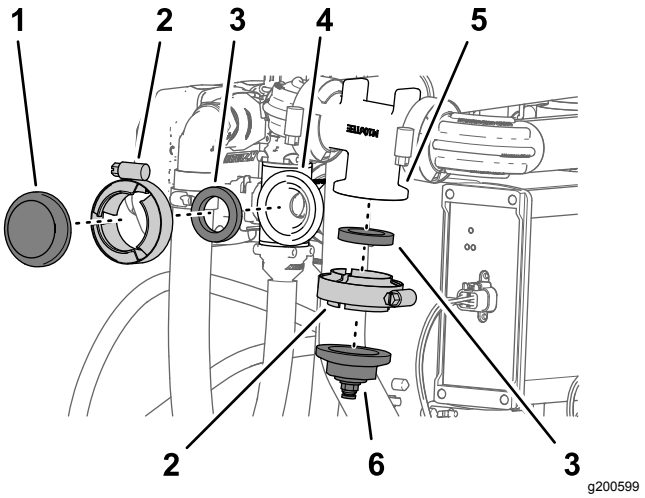

Рисунок 135

1. Крышка (плоская)
2. Фланцевый хомут
3. Прокладка
4. Фланец (клапан сопла 10)
5. Фланец (коллектор расходомера)
6. Крышка и штуцер трубки

2. Снимите фланцевый хомут и прокладку, которые крепят крышку и штуцер трубки к фланцу коллектора расходомера (Рисунок 135).

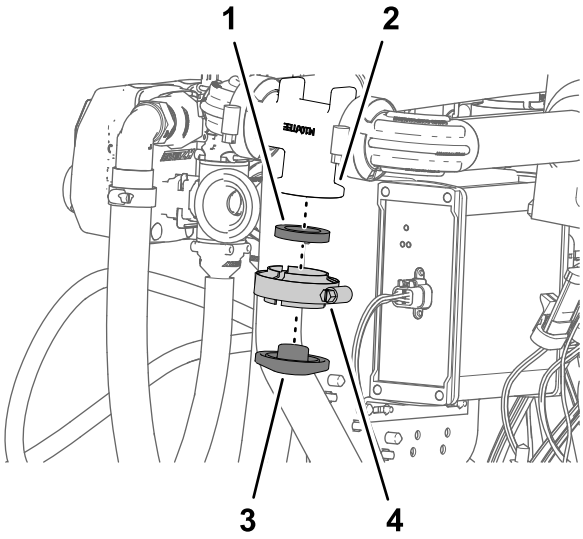

g200596

Рисунок 136

1. Прокладка
2. Крышка (плоская)
3. Фланец (коллектор расходомера)
4. Фланцевый хомут

3. Установите плоскую крышку на фланец коллектора расходомера с помощью фланцевого хомута и прокладки, снятой при выполнении пункта 2, и затяните хомут от руки (Рисунок 136).
4. Установите прямоугольный штуцер отсечного клапана дополнительного комплекта ручного распылителя или комплекта электрического шлангового барабана на фланец клапана сопла 10 с помощью фланцевого хомута и прокладки, снятых при выполнении действий, описанных в пункте 1, и затяните хомут от руки (Рисунок 137).

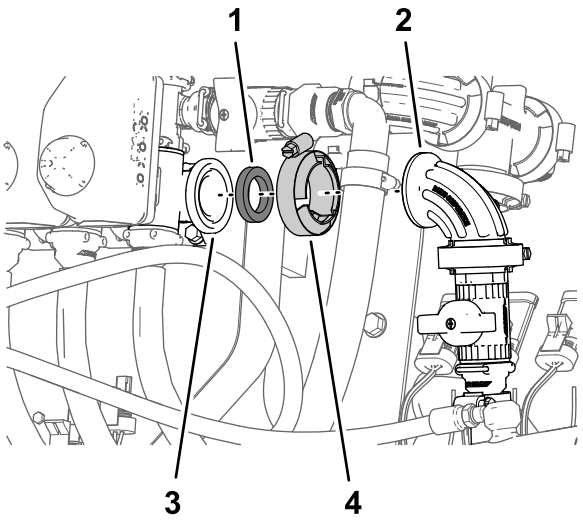

g201700

Рисунок 137

1. Прокладка
2. Прямоугольный штуцер (отсечной клапан)
3. Фланец (клапан сопла 10)
4. Фланцевый хомут

5. Подсоедините конец трубки датчика давления (пластиковой) для манометра на приборной панели к запорному кольцу соединительной муфты трубки на прямоугольном штуцере отсечного клапана комплекта ручного распылителя или электрического шлангового барабана (Рисунок 138).

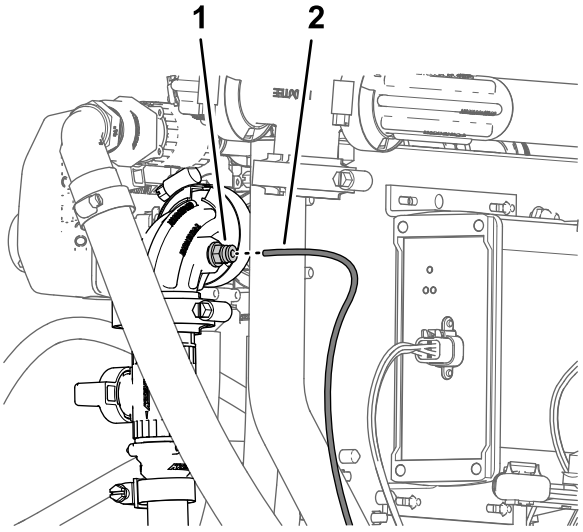

g201698

Рисунок 138

1. Соединительная муфта трубки (прямоугольный штуцер – отсечной клапан)
2. Трубка датчика давления (манометр на приборной панели)

6. Вставьте трубку датчика давления в запорное кольцо до полной посадки трубки (Рисунок 138).

26

Подсоединение дополнительного комплекта пенного маркера

Детали, требуемые для этой процедуры:

6	Кабельная стяжка

Прокладка трубок насадок пенного маркера

1. Проведите трубки пенообразующих насадок в левой и правой секциях опрыскивателя внутрь и через R-образный хомут рядом с шарнирным креплением каждой наружной секции опрыскивателя (Рисунок 140).

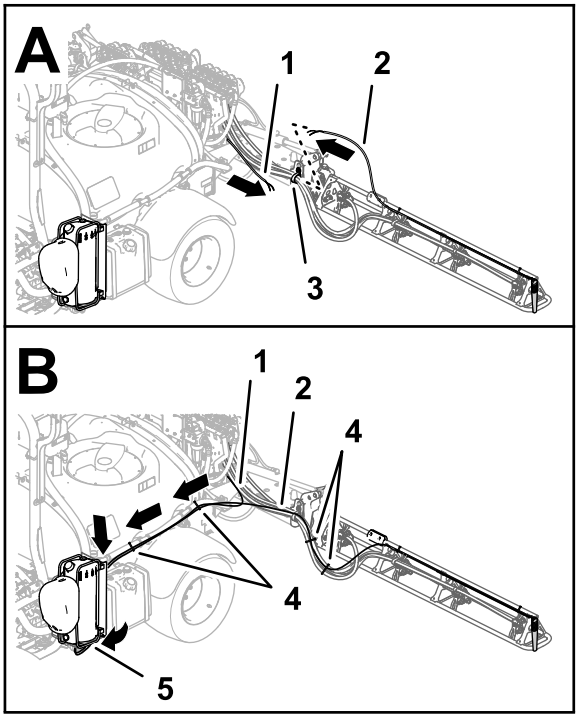

g202021

Рисунок 139

Комплекты пенного маркера, изготовленные в 2016 г. и ранее

1. Трубка – насадка пенного маркера (правая секция опрыскивателя)
2. Трубка – насадка пенного маркера (левая секция опрыскивателя)
3. R-образный хомут
4. Кабельные стяжки
5. Соединительная панель (компрессор пенного маркера)

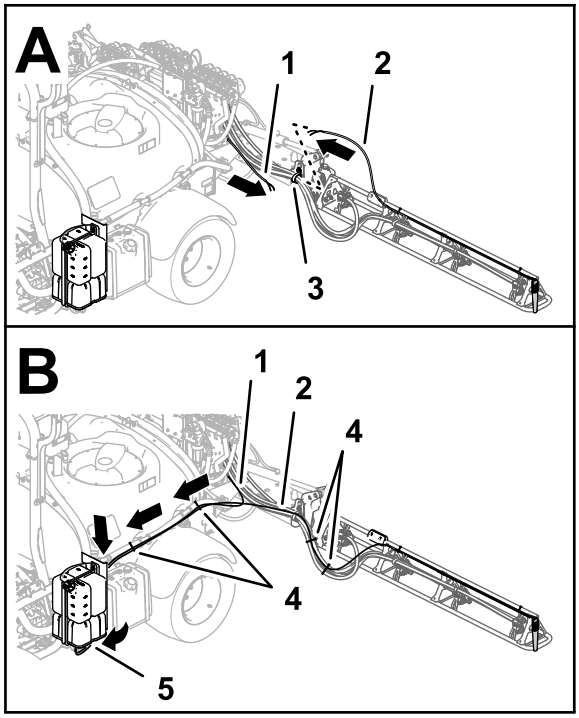

g201934

Рисунок 140

Комплекты пенного маркера, изготовленные в 2017 г. и позднее

1. Трубка – насадка пенного маркера (правая секция опрыскивателя)
2. Трубка – насадка пенного маркера (левая секция опрыскивателя)
3. R-образный хомут
4. Кабельные стяжки
5. Соединительная панель (компрессор пенного маркера)

2. Проложите трубки вперед, вдоль левой стороны бака опрыскивателя (Рисунок 140).
3. Прикрепите трубки левой и правой насадок пенного маркера к шлангам опрыскивателя с помощью 4 кабельных стяжек, как показано на Рисунок 140.
4. Прикрепите трубки левой и правой насадок пенного маркера к трубкам перемешивания с помощью 2 кабельных стяжек, как показано на Рисунок 140.

Подсоединение трубок подачи жидкости и воздуха к компрессору

Комплекты пенного маркера, изготовленные в 2017 г. и позднее

1. Проложите пенные трубки для правой стрелы, как показано на Рисунок 141.

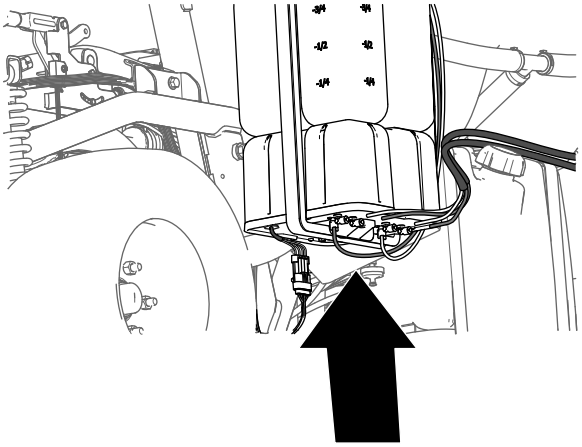

g197746

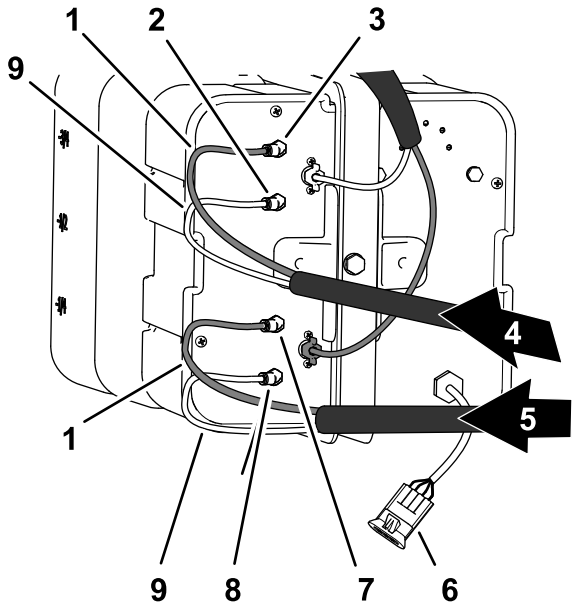

g196495

Рисунок 141

1. Синие трубки
2. Штуцер для жидкости (левая секция опрыскивателя)
3. Штуцер для воздуха (левая секция опрыскивателя)
4. Трубки подачи пены (левая секция опрыскивателя)
5. Трубки подачи пены (правая секция опрыскивателя)
6. Электрический разъем
7. Штуцер для жидкости (правая секция опрыскивателя)
8. Кабельная стяжка
9. Штуцер для жидкости (правая секция опрыскивателя)
10. Прозрачные трубки

2. Вставьте прозрачную трубку в штуцер для воздуха на боковой пластине компрессора (Рисунок 141 и Рисунок 142).

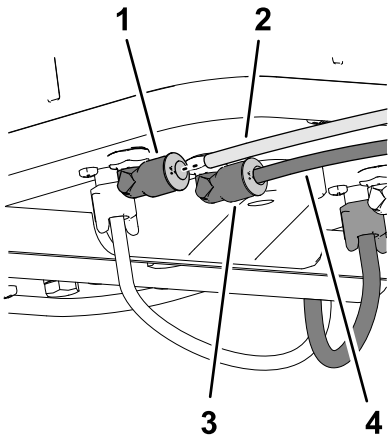

g201938

Рисунок 142

1. Штуцер для воздуха
2. Прозрачная трубка
3. Штуцер для жидкости
4. Синяя трубка

3. Вставьте синюю трубку в штуцер для жидкости на боковой пластине компрессора (Рисунок 141 и Рисунок 142).
4. Проложите пенные трубки для левой стрелы, как показано на Рисунок 141.
5. Вставьте прозрачную трубку в штуцер для воздуха на боковой пластине компрессора (Рисунок 141 и Рисунок 142).
6. Вставьте синюю трубку в штуцер для жидкости на боковой пластине компрессора (Рисунок 141 и Рисунок 142).

Подсоединение трубок подачи жидкости и воздуха к компрессору

Комплекты пенного маркера, изготовленные в 2016 г. и ранее

1. Закрепите трубки при помощи кабельной стяжки, подготовленной при выполнении пункта 9 раздела Подготовка новых трубок в сборе для насадок пенного маркера (страница 14), надев синюю трубку правой секции опрыскивателя на обжимной фитинг водяного контура правой секции опрыскивателя (Рисунок 143).

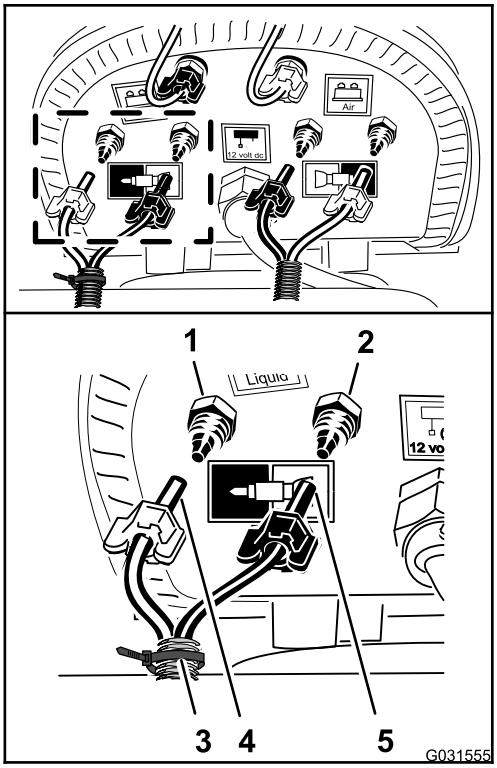

G031555

g031555

Рисунок 143

1. Обжимной фитинг – вода (правая секция опрыскивателя – синяя трубка)
2. Обжимной фитинг – воздух (правая секция опрыскивателя – прозрачная трубка)
3. Кабельная стяжка
4. Зажимная гайка – воздух (правая секция опрыскивателя – синяя трубка)
5. Зажимная гайка – вода (правая секция опрыскивателя – прозрачная трубка)

2. Наденьте зажимную гайку трубки на фитинг и затяните гайку от руки (Рисунок 143).
3. Подсоедините прозрачную трубку правой секции опрыскивателя к обжимному штуцеру воздушного контура правой секции опрыскивателя (Рисунок 143).
4. Наденьте зажимную гайку трубки на фитинг и затяните гайку от руки (Рисунок 143).
5. Подсоедините немаркированную (без кабельной стяжки) трубку, надев синюю трубку левой секции опрыскивателя на обжимной фитинг водяного контура левой секции опрыскивателя (Рисунок 144).

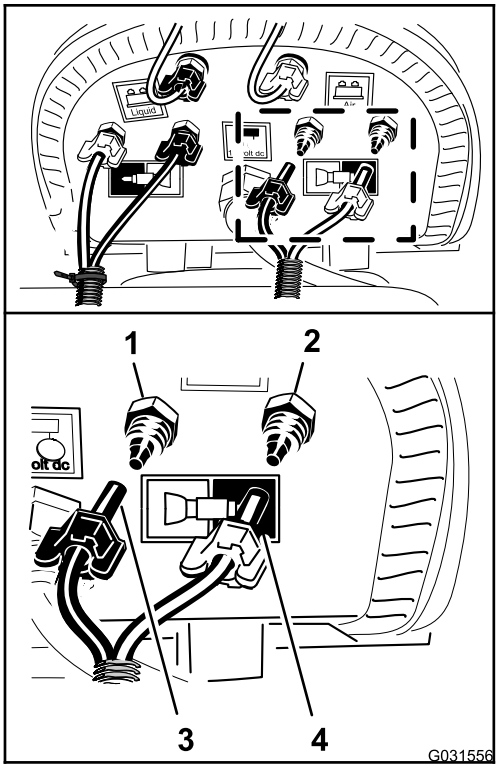

g031556

Рисунок 144

1. Обжимной фитинг – вода (левая секция опрыскивателя – синяя трубка)
2. Обжимной фитинг – воздух (левая секция опрыскивателя – прозрачная трубка)
3. Зажимная гайка (левая секция опрыскивателя – синяя трубка)
4. Зажимная гайка (левая секция опрыскивателя – прозрачная трубка)

6. Наденьте зажимную гайку трубки на фитинг и затяните гайку от руки (Рисунок 144).
7. Подсоедините прозрачную трубку левой секции опрыскивателя к обжимному фитингу воздушного контура левой секции опрыскивателя (Рисунок 144).
8. Наденьте зажимную гайку трубки на фитинг и затяните гайку от руки (Рисунок 144).
9. Закрепите трубку пенного маркера на шлангах распылительных сопел двумя кабельными стяжками (Рисунок 140).

27

Подсоединение дополнительного комплекта ультразвукового выравнивания стрелы

Детали не требуются

Процедура

1. Подсоедините 3-гнездовой разъем жгута проводов комплекта ультразвукового выравнивания стрелы к 3-штыревому разъему кабеля правого ультразвукового датчика (вид A на Рисунок 145).

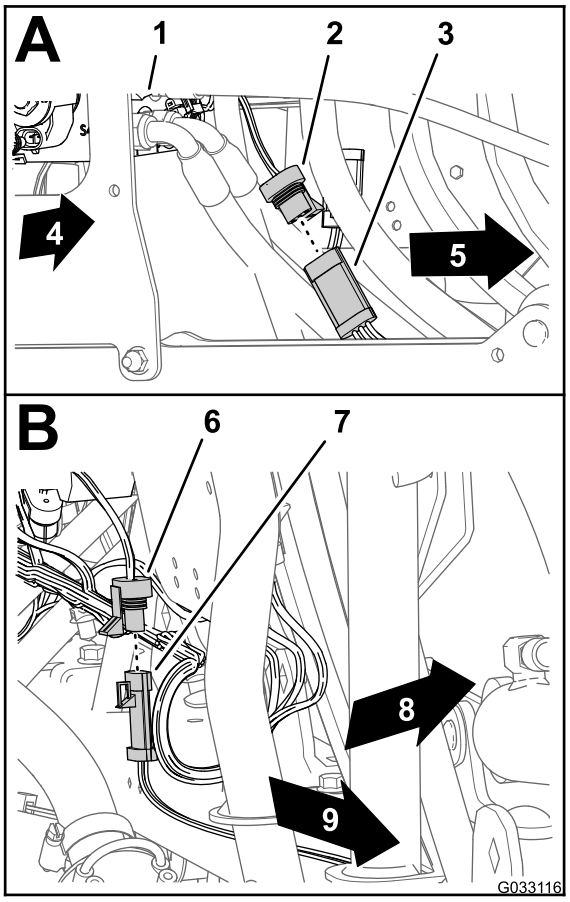

g033116

Рисунок 145

1. Коллектор подъемного цилиндра
2. 3-гнездовой разъем (жгут проводов комплекта ультразвукового выравнивания стрелы — правый датчик)
3. 3-штыревой разъем (кабель — правый ультразвуковой датчик)
4. Правая сторона машины
5. 3-гнездовой разъем (жгут проводов комплекта ультразвукового выравнивания стрелы — левый датчик)
6. 3-штыревой разъем (кабель — левый ультразвуковой датчик)
7. Левая сторона машины
8. Задняя часть машины
9. Левая сторона машины

2. Подсоедините 3-гнездовой разъем жгута проводов комплекта ультразвукового выравнивания стрелы к 3-штыревому разъему кабеля левого ультразвукового датчика (вид B на Рисунок 145).

28

Установка дополнительного комплекта закрытой стрелы

Детали, требуемые для этой процедуры:

1	Удлинитель кожуха в сборе (12-сопел — номер 120-0621 по каталогу Toro)
22	Закладная заклепка (номер 114439 по каталогу Toro)
4	Опорный кронштейн (кожух средней секции — номер 131-3703–03 по каталогу Toro)
4	Гайка с зажимом (номер 94-2413 по каталогу Toro)
16	Болты с фланцевыми головками (3/8 x 1-1/4 дюйма — номер 110-5050 по каталогу Toro)
16	Фланцевые контргайки (3/8 дюйма – номер 104-8301 по каталогу Toro)
2	Хомут кожуха (номер 120-0629 по каталогу Toro)
4	Болты с фланцевыми головками (5/16 x 1-1/4 дюйма — номер 323-36 по каталогу Toro)

Установка удлинителя кожуха на кожух средней секции (11 сопел)

1. Используя дрель со сверлом 5 мм, высверлите 11 закладных заклепок (Рисунок 146), которые крепят усиливающую пластину (с одним рядом заклепок) и резиновый кожух к концу кожуха секции с 11 соплами для средней секции опрыскивателя, снятого при выполнении пункта 2 раздела 6 Демонтаж кожуха средней секции (с 11 соплами) дополнительного комплекта закрытой стрелы (страница 17).

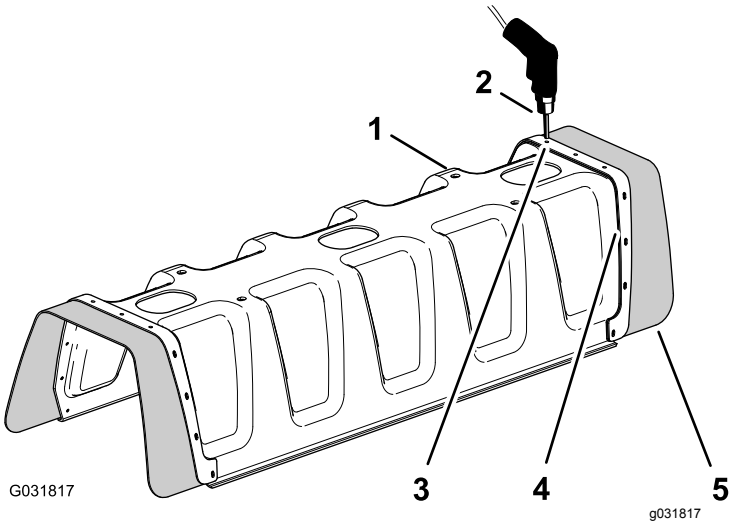

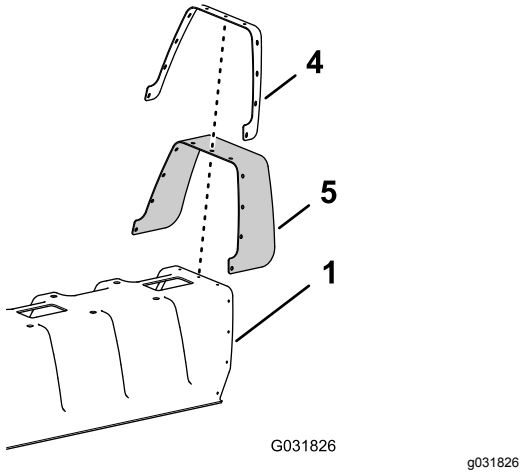

Рисунок 146

1. Кожух секции с 11 соплами
2. Дрель и сверло диаметром 5 мм (3/16 дюйма)
3. Заклепка (3/16 x 1/2)
4. Усиливающая пластина (один ряд)
5. Резиновый кожух

2. Снимите усиливающую пластину, 11 шайб (3/16 дюйма) и резиновый кожух с кожуха стрелы с 11 соплами (Рисунок 146).

   Примечание: Сохраните усиливающую пластину, шайбы и резиновый кожух для последующей установки, описанной в пунктах 5 и 6.

3. Совместите отверстия в усиливающей пластине (двойной ряд) удлинителя кожуха с отверстиями в конце кожуха стрелы с 11 соплами (Рисунок 147).

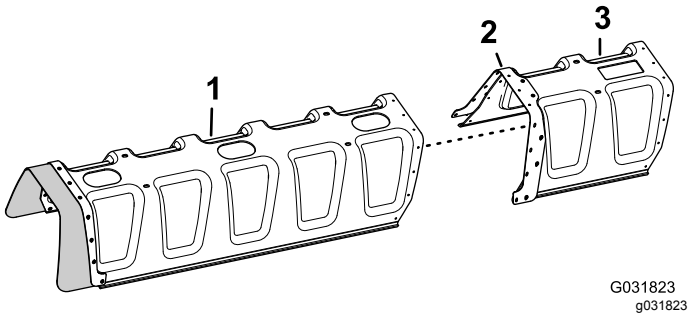

Рисунок 147

1. Кожух секции с 11 соплами
2. Усиливающая пластина (двойной ряд)
3. Удлинитель кожуха

4. Прикрепите удлинитель кожуха к кожуху секции с 11 соплами (Рисунок 148) при помощи 11 закладных заклепок (номер 114439 по каталогу Toro)

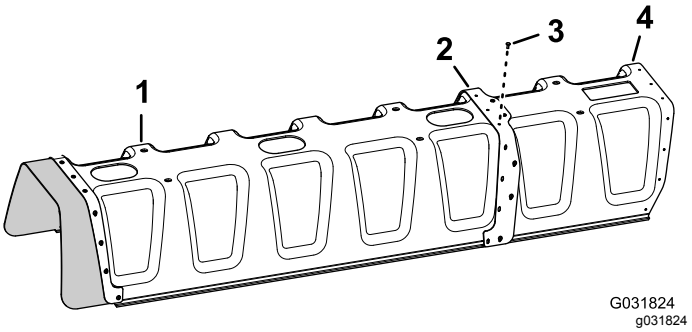

Рисунок 148

1. Кожух секции с 11 соплами
2. Усиливающая пластина (двойной ряд)
3. Закладные заклепки (номер 114439 по каталогу Toro)
4. Удлинитель кожуха

5. Совместите отверстия в резиновом кожухе и усиливающей пластине (один ряд), снятыми при выполнении пункта 2, с отверстиями в конце удлинителя кожуха (Рисунок 149).

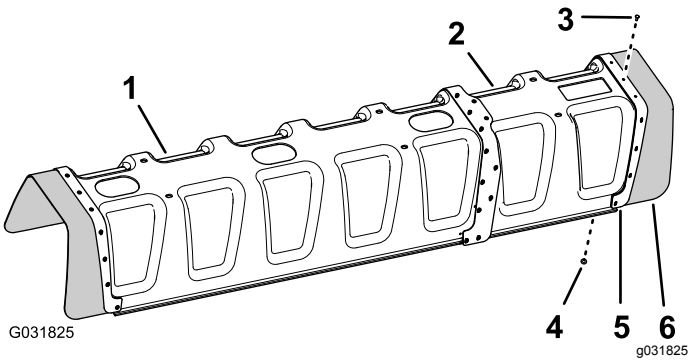

Рисунок 149

1. Кожух секции с 11 соплами
2. Удлинитель кожуха
3. Закладная заклепка (номер 114439 по каталогу Toro)
4. Шайба (3/16 дюйма)
5. Усиливающая пластина (один ряд)
6. Резиновый кожух

6. Прикрепите усиливающую пластину и резиновый кожух к удлинителю кожуха при помощи 11 закладных заклепок (номер 114439 по каталогу Toro) и 11 шайб (3/16 дюйма), снятых при выполнении пункта 5.

   Примечание: Выровняйте шайбы (3/16 дюйма) по внутренней поверхности удлинителя кожуха.

Установка опорного кронштейна кожуха средней секции

1. Установите 4 гайки с зажимами (номер 94-2413 по каталогу Toro) на два опорных кронштейна кожуха средней секции (номер 131-3703–03 по каталогу Toro), как показано на Рисунок 150.

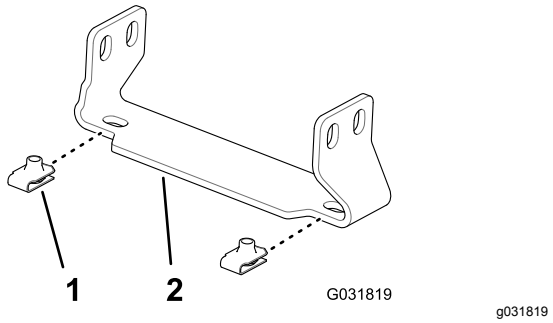

Рисунок 150

1. Гайка с зажимом (номер 94-2413 по каталогу Toro)
2. Опорный кронштейн (кожух средней секции — номер 131-3703–03 по каталогу Toro)

2. В месте расположения удлинителя средней секции опрыскивателя найдите 2 пары отверстий в вертикальной лицевой поверхности ферменной рамы с расстоянием по 25 мм между отверстиями (Рисунок 151).

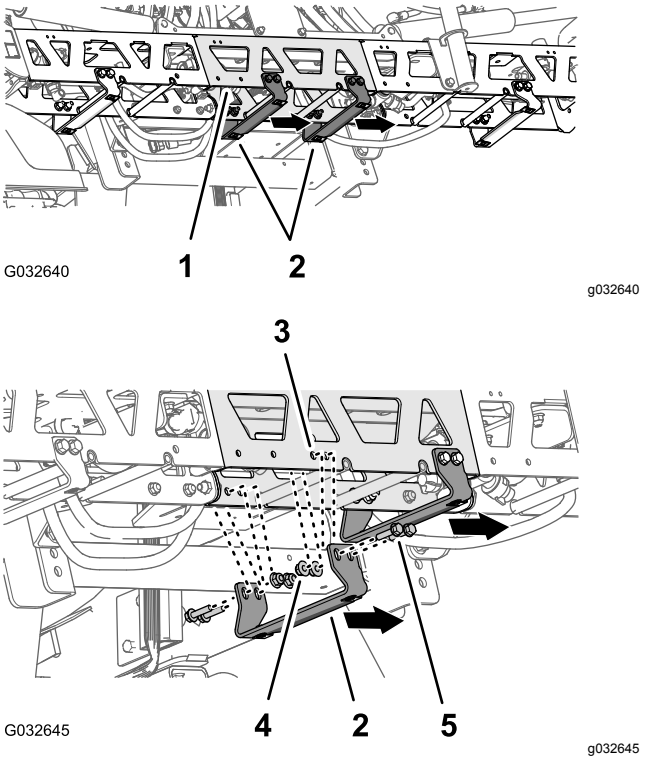

Рисунок 151

1. Удлинитель (средняя секция опрыскивателя)
2. Опорный кронштейн — номер 131-3703-03 по каталогу Toro (широкий фланец справа)
3. Отверстие в ферменной раме (удлинитель средней секции опрыскивателя)
4. Фланцевые контргайки (3/8 дюйма — номер 104-8301 по каталогу Toro)
5. Болты с фланцевыми головками (3/8 x 1-1/4 дюйма — номер 110-5050 по каталогу Toro)

3. Совместите отверстия в опорном кронштейне (номер 131-3703-03 по каталогу Toro) с отверстиями в удлинителе средней секции опрыскивателя, месторасположение которых было определено согласно пункту 2, так, чтобы широкий фланец кронштейна был слева; см. Рисунок 151.
4. Установите опорный кронштейн на ферменную раму (Рисунок 151) с помощью 4 болтов с фланцевыми головками (3/8 x 1-1/4 дюйма — номер 110-5050 по каталогу Toro) и 4 фланцевых контргаек (3/8 дюйма — номер 104-8301 по каталогу Toro).
5. Повторите действия, описанные в пунктах с 2 по 4, для других 2 пар отверстий удлинителя для средней секции опрыскивателя и другого опорного кронштейна, используя болты

с фланцевыми головками и фланцевые контргайки.

6. Затяните гайки и болты с моментом от 37 до 45 Н•м.

Установка кожуха средней секции

1. Совместите отверстия в кожухе средней секции с отверстиями в опорных кронштейнах для кожуха средней секции (Рисунок 152).

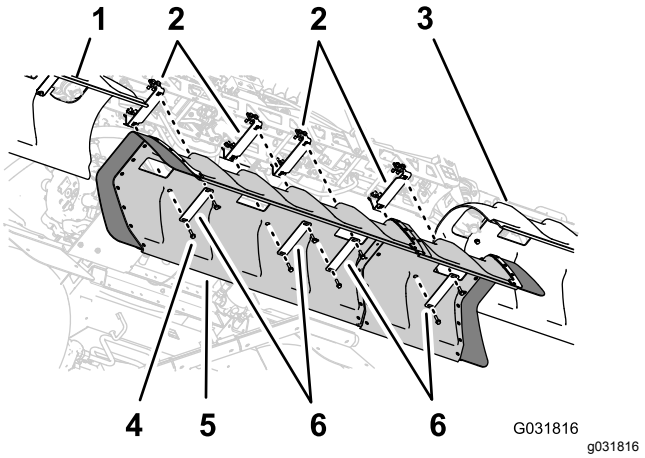

Рисунок 152

1. Левый кожух стрелы
2. Опорные кронштейны
3. Правый кожух стрелы
4. Болты с фланцевыми головками (5/16 x 1-1/4 дюйма)
5. Кожух средней стрелы
6. Хомуты кожуха

2. Совместите отверстия в двух хомутах кожуха, снятых при выполнении пункта 1 раздела 6 Демонтаж кожуха средней секции (с 11 соплами) дополнительного комплекта закрытой стрелы (страница 17), со шлангом в кожухе и двумя опорными кронштейнами (Рисунок 152).
3. Установите хомуты кожуха и кожух на опорные кронштейны при помощи 4 болтов с фланцевыми головками (5/16 x 1-1/4 дюйма), снятых при выполнении пункта 1 раздела 6 Демонтаж кожуха средней секции (с 11 соплами) дополнительного комплекта закрытой стрелы (страница 17).
4. Совместите отверстия в 2 хомутах кожуха (номер 120-0629 по каталогу Toro) с 4 оставшимися отверстиями в кожухе и 4 оставшимися отверстиями в опорных кронштейнах (Рисунок 152).
5. Установите хомуты кожуха и кожух на опорные кронштейны (Рисунок 152) при помощи 4 болтов с фланцевыми головками (5/16 x 1-1/4 дюйма — номер 323-36 по каталогу Toro).
6. Затяните болты с моментом от 1978 до 2542 Н·м.

29

Установка навигационного приемника

Детали, требуемые для этой процедуры:

1	Установочная пластина
1	Проставка (3/8 x 1 дюйм)
1	Крепление приемника
1	Болт (3/8 x 3-1/4 дюйма)
1	Стопорная шайба (3/8 дюйма)
1	Шайба (3/8 x 13/16 дюйма)
1	Фланцевая контргайка (3/8 дюйма)
1	Болт с фланцевой головкой (5/16 x 3/4 дюйма)
1	Фланцевая контргайка (5/16 дюйма)
2	Болт с фланцевой головкой (3/8 x 1-1/2 дюйма)
2	Проставка (3/8 x 7/16 дюйма)
1	Навигационный приемник – комплект системы точного опрыскивания X25 GeoLink, база, WAAS (модель 41630)
3	Болт с шестигранной головкой (5 x 16 мм)
3	Шайба (5 мм)
1	Переходник перегородки (дополнительный комплект CDMA-модема для коррекции RTK или GSM-модема для коррекции RTK)
1	Антенна сотовой связи (дополнительный комплект CDMA-модема для коррекции RTK или GSM-модема для коррекции RTK)
1	Коаксиальный кабель (дополнительный комплект CDMA-модема для коррекции RTK или GSM-модема для коррекции RTK)

Сборка крепления приемника

1. Совместите отверстия в пластине навигационного приемника, проставке (3/8 x 1 дюйм) и креплении приемника (Рисунок 153).

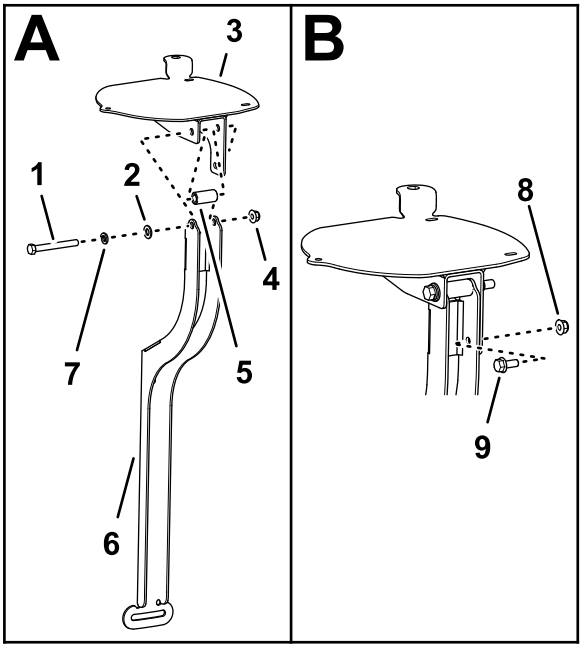

g200645

Рисунок 153

1. Болт (3/8 x 3-1/4 дюйма)
2. Шайба (3/8 x 13/16 дюйма)
3. Пластина навигационного приемника
4. Фланцевая контргайка (3/8 дюйма)
5. Проставка (3/8 x 1 дюйм)
6. Крепление приемника
7. Стопорная шайба (3/8 дюйма)
8. Фланцевая контргайка (5/16 дюйма)
9. Болт с фланцевой головкой (5/16 x 3/4 дюйма)

2. Установите пластину приемника и проставку на крепление с помощью болта (3/8 x 3-1/4 дюйма), стопорной шайбы (3/8 дюйма), шайбы (3/8 x 13/16 дюйма) и фланцевой контргайки (3/8 дюйма), как показано на Рисунок 153.
3. Проденьте болт с фланцевой головкой (5/16 x 3/4 дюйма) через малое отверстие в креплении приемника и паз в пластине приемника и зафиксируйте его фланцевой контргайкой (5/16 дюйма) (Рисунок 153).
4. Затяните болты и гайки так, чтобы можно было поворачивать пластину приемника с небольшим сопротивлением.

Установка крепления приемника на машину

1. Установите крепление приемника и проставку (3/8 x 7/16 дюйма) на защитную дугу с помощью болта с фланцевой головкой (3/8 x 1-1/2 дюйма), как показано на Рисунок 154.

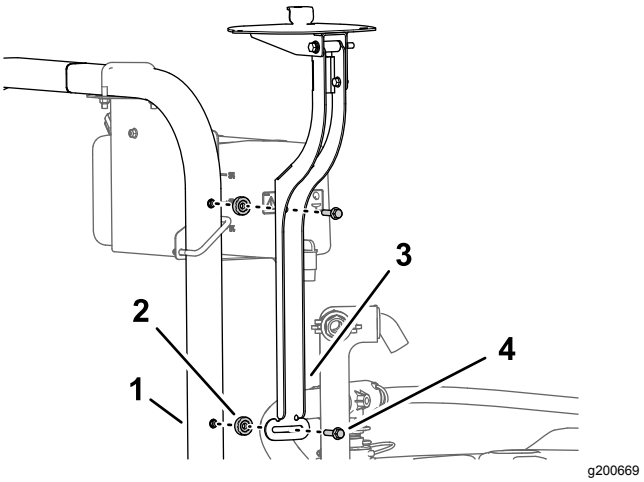

g200669

Рисунок 154

1. Защитная штанга (конструкция защиты оператора при опрокидывании машины [ROPS])
2. Проставка (3/8 x 7/16 дюйма)
3. Крепление приемника
4. Болт с фланцевой головкой (3/8 x 1-1/2 дюйма)

2. Затяните болты так, чтобы можно было поворачивать пластину приемника с небольшим сопротивлением.
3. Выровняйте пластину приемника по горизонтали слева направо (Рисунок 155).

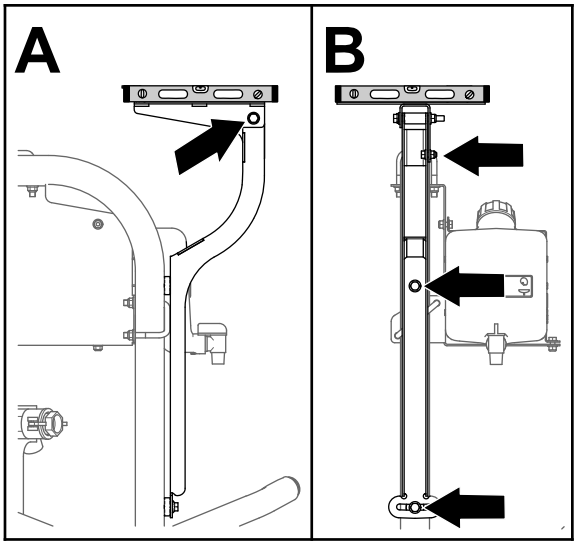

g200675

Рисунок 155

4. Затяните болт с фланцевой головкой (5/16 x 3/4 дюйма) и фланцевую контргайку (5/16 дюйма) с моментом от 1978 до 2542 Н·см.
5. Выровняйте пластину приемника по горизонтали в продольном направлении (Рисунок 155).

6. Затяните болт (3/8 x 3-1/4 дюйма) и контргайку (3/8 дюйма) с моментом от 37 до 45 Н·м.

Установка навигационного приемника на пластину приемника

1. Совместите три резьбовых отверстия в основании навигационного приемника с тремя отверстиями в креплении приемника (Рисунок 156).

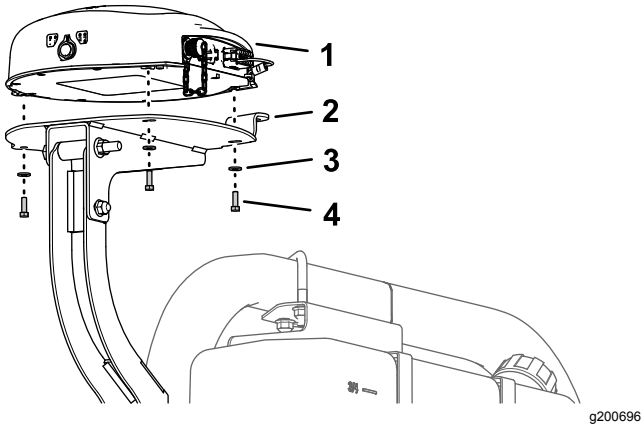

Рисунок 156

1. Навигационный приемник
2. Установочная пластина
3. Шайба (5 мм)
4. Болт с шестигранной головкой (5 x 16 мм)

2. Установите приемник на крепление (Рисунок 156) при помощи трех болтов с шестигранными головками (5 x 16 мм) и трех шайб (5 мм).
3. Затяните 3 болта с моментом от 576 до 712 Н·см.

Установка антенны RTK на навигационный приемник

Примечание: Установите антенну RTK, если ваша машина оборудована модемом CDMA или GSM для коррекции RTK.

1. Проденьте коаксиальный разъем через отверстие фланца антенны RTK так, чтобы проходная резьба разъема была направлена вниз (Рисунок 157).

   Примечание: Поверните коаксиальный разъем так, чтобы плоская часть проходной резьбы была совмещена с плоской частью отверстия во фланце антенны RTK.

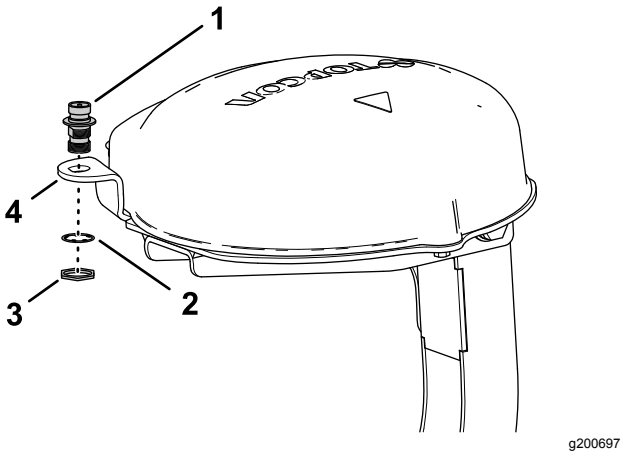

Рисунок 157

1. Коаксиальный разъем
2. Стопорная шайба
3. Контргайка
4. Фланец антенны RTK (пластина приемника)

2. Установите коаксиальный разъем во фланец пластины приемника при помощи стопорной шайбы и контргайки и затяните контргайку от руки (Рисунок 157).
3. Подсоедините антенну RTK к верхнему фитингу коаксиального разъема и затяните рифленую гайку на антенне от руки (Рисунок 158).

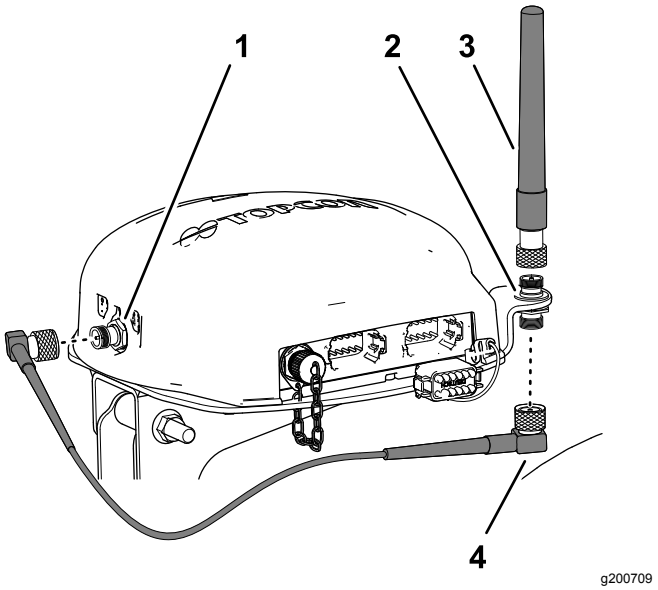

Рисунок 158

1. Коаксиальный разъем (сотовый модем CDMA или GSM)
2. Коаксиальный разъем
3. Антенна RTK

4. Подсоедините, не затягивая, кабель антенны к нижнему фитингу коаксиального разъема (Рисунок 158).
5. Проложите кабель вокруг задней части навигационного приемника к коаксиальному

разъему сотового модема CDMA или GSM (Рисунок 158).

6. Подсоедините кабель антенны к коаксиальному разъему сотового модема CDMA или GSM (Рисунок 158).
7. Затяните от руки рифленые гайки антенного кабеля.

30

Установка монитора опрыскивателя

Детали, требуемые для этой процедуры:

1	Крепление монитора
3	Болт с фланцевой головкой (6 x 12 мм)
2	U-образный болт (5/16 дюйма)
8	Фланцевая контргайка (5/16 дюйма)
1	Шаровое крепление
4	Болт с фланцевой головкой (5/16 x 3/4 дюйма)
1	Монитор – комплект системы точного опрыскивания X25 GeoLink, база, WAAS (модель 41630)
1	Стойка монитора – комплект системы точного опрыскивания X25 GeoLink, база, WAAS (модель 41630)

Демонтаж рулевого колеса

1. Отметьте положение рулевого колеса на клапане рулевого управления отрезком ленты (Рисунок 159).

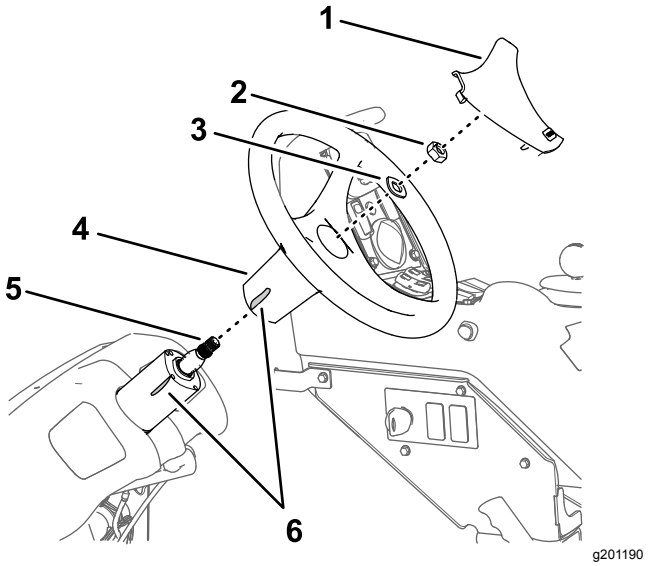

Рисунок 159

1. Крышка рулевого колеса
2. Гайка (5/8 дюйма)
3. Шайба (5/8 дюйма)
4. Рулевое колесо
5. Вал (клапан рулевого управления)
6. Лента

2. Снимите крышку с рулевого колеса (Рисунок 159).
3. Удалите гайку (5/8 дюйма) и шайбу (5/8 дюйма), которые крепят рулевое колесо к клапану рулевого управления, и снимите рулевое колесо (Рисунок 159).

Установка крепления монитора

1. Установите крепление монитора на машину, как показано на Рисунок 160.

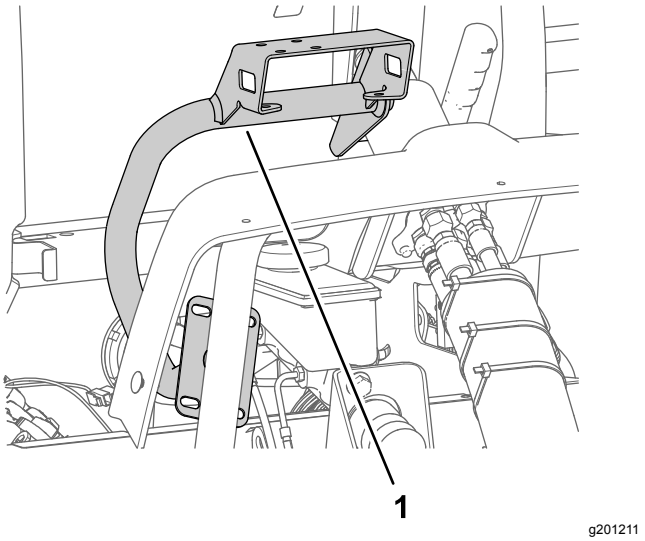

Рисунок 160

1. Крепление монитора

2. Установите крепление монитора на корпус клапана рулевого управления (Рисунок 161) с

помощью 3 болтов с фланцевыми головками (6 x 12 мм).

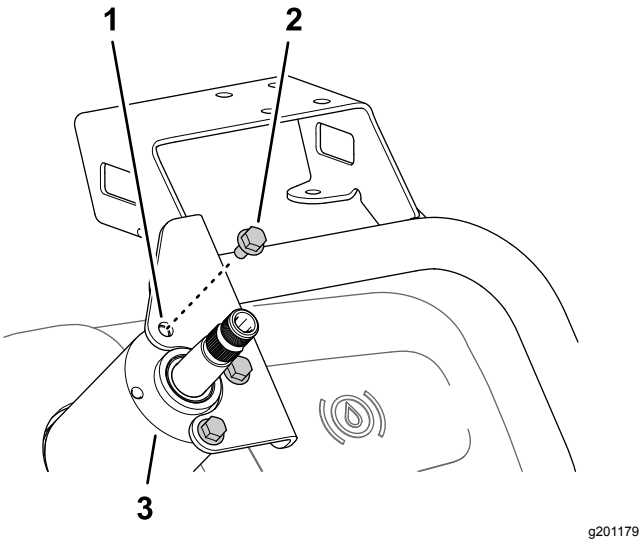

Рисунок 161

1. Крепление монитора
2. Болт с фланцевой головкой (6 x 12 мм)
3. Корпус (клапан рулевого управления)

3. Установите пластину крепления монитора на опорную трубу ходовой части машины (Рисунок 162) с помощью двух U-образных болтов и четырех фланцевых контргаек (5/16 дюйма).

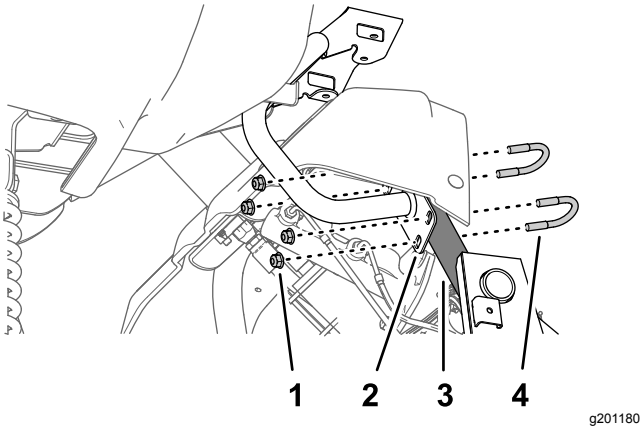

Рисунок 162

1. Фланцевая контргайка (5/16 дюйма)
2. Пластина (крепление монитора)
3. Опорная труба (ходовая часть машины)
4. U-образный болт (5/16 дюйма)

4. Затяните 3 болта с фланцевыми головками (6 x 12 мм) на клапане рулевого управления с моментом от 972 до 1198 Н·см; на опорной трубе затяните фланцевые контргайки с моментом от 1978 до 2542 Н·см.

Установка рулевого колеса

1. Совместите отметку липкой лентой на рулевом колесе с отметкой липкой лентой на корпусе клапана рулевого управления (Рисунок 163).

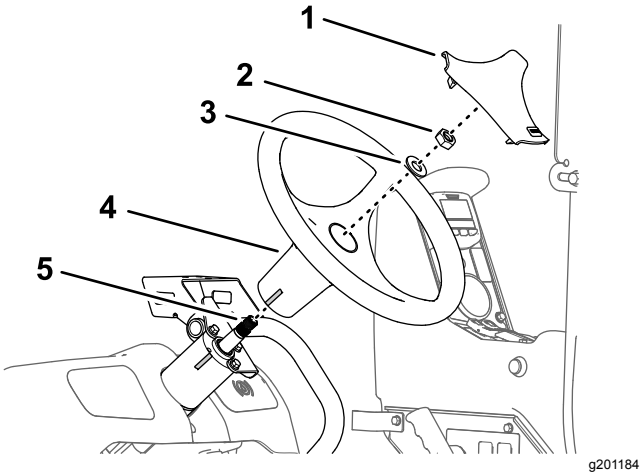

Рисунок 163

1. Крышка рулевого колеса
2. Гайка (5/8 дюйма)
3. Шайба (5/8 дюйма)
4. Рулевое колесо
5. Вал (клапан рулевого управления)

2. Установите рулевое колесо на вал клапана рулевого управления (Рисунок 163) с помощью шайбы (5/8 дюйма) и гайки (5/8 дюйма), снятых при выполнении пункта 3 в разделе Демонтаж рулевого колеса (страница 80).
3. Затяните гайку с моментом от 206 до 254 Н·м.
4. Установите крышку, снятую при выполнении пункта 2 в разделе Демонтаж рулевого колеса (страница 80), на рулевое колесо (Рисунок 169).

Установка монитора опрыскивателя на крепление

1. Установите шаровую опору на кронштейн крепления монитора (Рисунок 164) с помощью четырех болтов с фланцевыми головками (5/16 x 3/4 дюйма) и четырех фланцевых контргаек (5/16 дюйма).

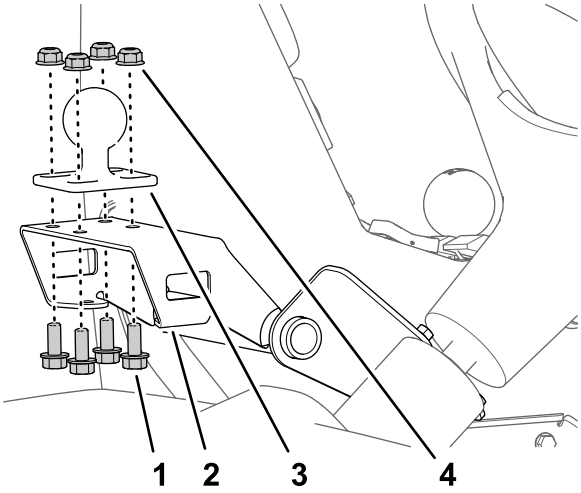

Рисунок 164

1. Кронштейн (крепление монитора)
2. Болт с фланцевой головкой (5/16 x 3/4 дюйма)
3. Шаровое крепление
4. Фланцевая контргайка (5/16 дюйма)

2. Затяните болты и гайки с моментом от 1978 до 2542 Н·см.
3. Подсоедините шаровый соединитель монитора и шаровое крепление на машине к стойке монитора (Рисунок 165).

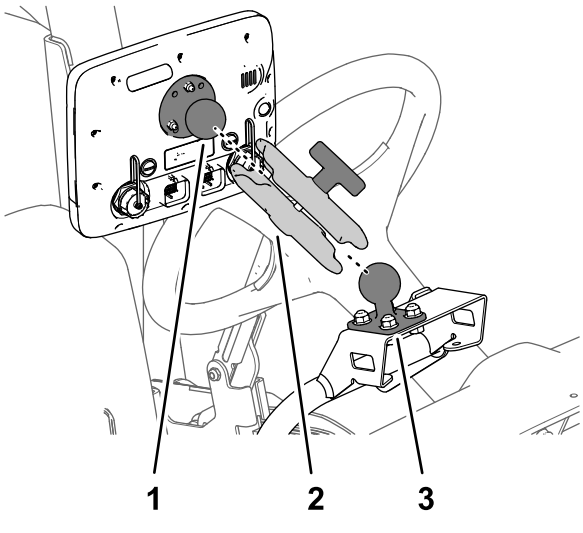

Рисунок 165

1. Шаровый соединитель (монитор)
2. Стойка монитора
3. Шаровое крепление

4. Отрегулируйте монитор таким образом, чтобы его можно было видеть с рабочего места оператора, и затяните ручку на стойке монитора от руки (Рисунок 165).

31

Монтаж электропроводки муфты насоса опрыскивателя

Детали не требуются

Процедура

1. Отсоедините 2-гнездовой разъем жгута проводов машины (с маркировкой SPRAY PUMP COIL (ОБМОТКА НАСОСА ОПРЫСКИВАТЕЛЯ)) от 2-штыревого разъема генератора (Рисунок 166).

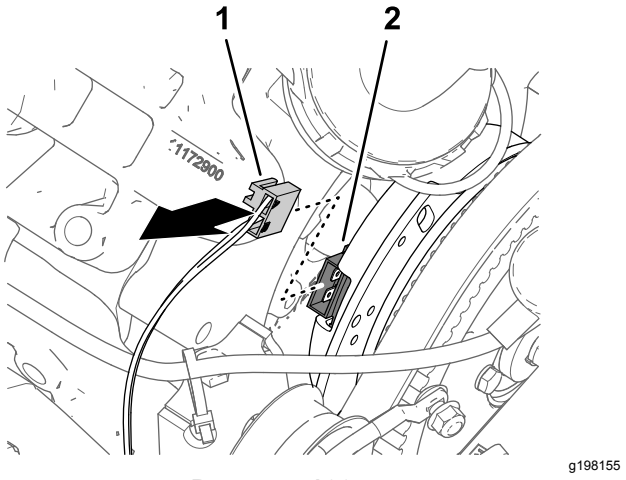

Рисунок 166

1. 2-гнездовой разъем – жгут проводов машины (МУФТА НАСОСА)
2. 2-штыревой разъем (генератор)

2. Подсоедините 2-штыревой разъем ответвления жгута проводов длиной 84 см из комплекта с маркировкой PUMP CLUTCH (МУФТА НАСОСА) к 2-гнездовому разъему жгута проводов машины с маркировкой SPRAY PUMP COIL (ОБМОТКА НАСОСА ОПРЫСКИВАТЕЛЯ) (Рисунок 167).

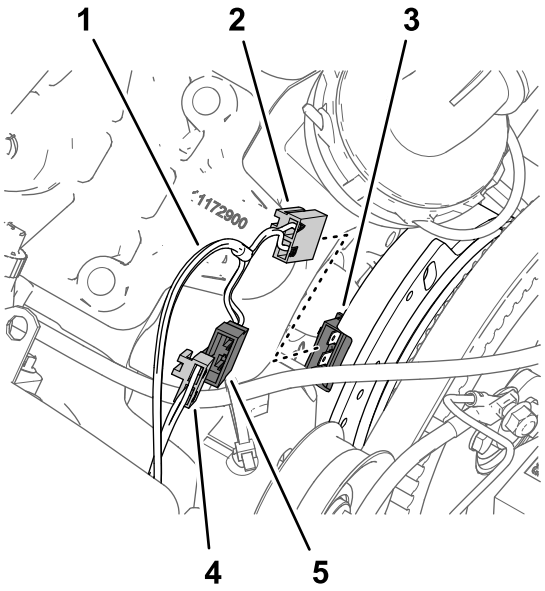

g198144

Рисунок 167

1. Ответвление жгута проводов длиной 84 см из комплекта
2. 2-гнездовой разъем – жгут проводов из комплекта (PUMP CLUTCH [МУФТА НАСОСА])
3. 2-штыревой разъем (генератор)
4. 2-гнездовой разъем – жгут проводов машины (SPRAY PUMP COIL [ОБМОТКА НАСОСА ОПРЫСКИВАТЕЛЯ])
5. 2-штыревой разъем – жгут проводов из комплекта (PUMP CLUTCH [МУФТА НАСОСА])

3. Подсоедините 2-гнездовой разъем жгута проводов из комплекта с маркировкой PUMP CLUTCH (МУФТА НАСОСА) к 2-штыревому разъему генератора (Рисунок 167).
4. Проложите ответвление жгута проводов длиной 84 см, закрепив на двигателе и насосе опрыскивателя так, чтобы жгут проводов был расположен на достаточном расстоянии от ремня генератора (Рисунок 168).

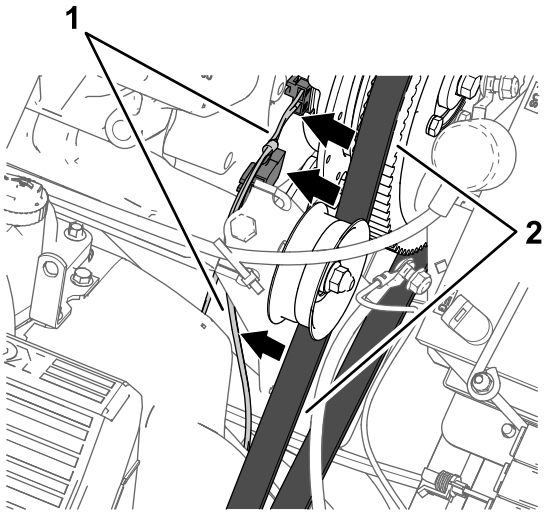

g198156

Рисунок 168

1. Ответвление жгута проводов длиной 84 см
2. Ремень генератора

32

Установка компонентов электрической системы опрыскивателя

Детали, требуемые для этой процедуры:

1	Кронштейн аккумуляторной батареи
1	Болт (5/16 x 1-3/4 дюйма)
1	Шайба (5/16 дюйма)
1	Аккумуляторная батарея (540 A)
1	Держатель аккумуляторной батареи
1	Фланцевая контргайка (5/16 дюйма)
1	Кронштейн генератора
1	Ведущий шкив 279 мм
4	Болт (1/4 x 2-1/4 дюйма)
4	Стопорная шайба (1/4 дюйма)
1	Генератор (60 A)
1	Болт с фланцевой головкой (8 x 25 мм)
1	Болт с фланцевой головкой (3/8 x 1-1/2 дюйма)
1	Клиновой ремень

Демонтаж аккумуляторной батареи (300 A) и кронштейна аккумуляторной батареи.

1. Выверните 2 фланцевые контргайки и снимите прижимной стержень с 2 крючковых болтов, которые крепят аккумуляторную батарею к кронштейну аккумуляторной батареи машины (Рисунок 169).

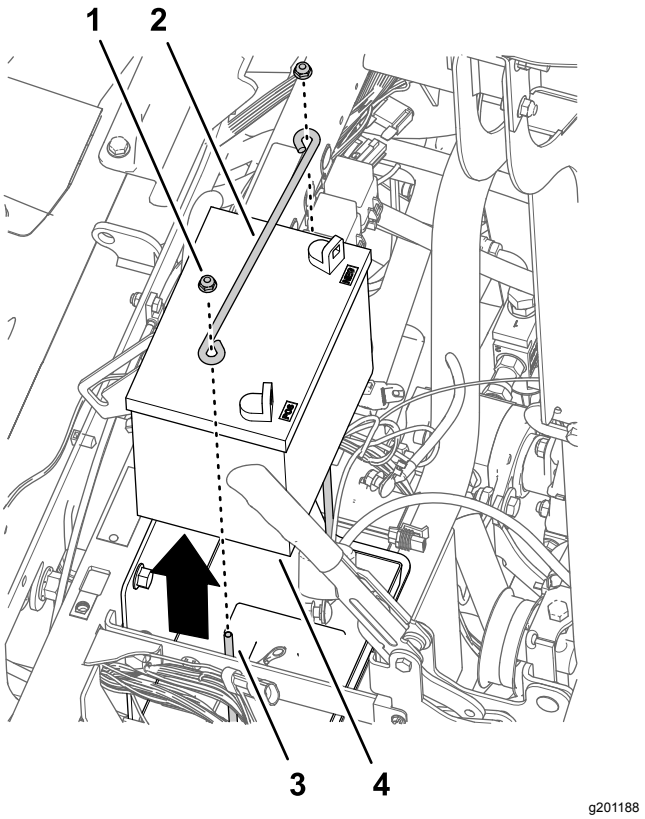

Рисунок 169

1. Фланцевая контргайка (1/4 дюйма)
2. Прижимной стержень
3. Крючковый болт
4. Аккумулятор (300 A)

2. Снимите аккумулятор с машины (Рисунок 169).

   Примечание: Фланцевые гайки, прижимной стержень и аккумуляторная батарея (300 A) больше не потребуется.

3. Удалите болты (10-24 x 3/4 дюйма) и гайки (10-24 дюйма), которые крепят блоки предохранителей к кронштейну аккумуляторной батареи (Рисунок 170).

   Примечание: Сохраните болты (10-24 x 3/4 дюйма) и гайки (10-24 дюйма) для последующей установки, описанной в разделе Установка кронштейна аккумуляторной батареи и аккумуляторной батареи (540 A) (страница 86).

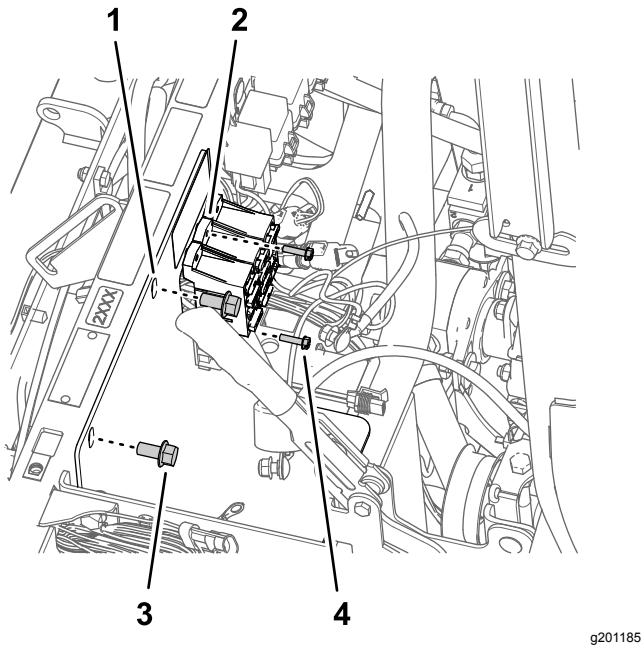

Рисунок 170

1. Прижимной стержень
2. Блок предохранителей
3. Болт с фланцевой головкой (3/8 x 3/4 дюйма)
4. Болт (10-24 x 3/4 дюйма)

4. Удалите 2 болта с фланцевыми головками (3/8 x 3/4 дюйма), которые крепят кронштейн аккумуляторной батареи к трубе опоры амортизатора машины (Рисунок 170).

   Примечание: Сохраните болт с фланцевой головкой (3/8 x 3/4 дюйма) для последующей установки, описанной в разделе Установка кронштейна аккумуляторной батареи и аккумуляторной батареи (540 A) (страница 86).

5. Удалите 2 крючковых болта и снимите поддон аккумуляторной батареи с кронштейна аккумулятора (Рисунок 171).

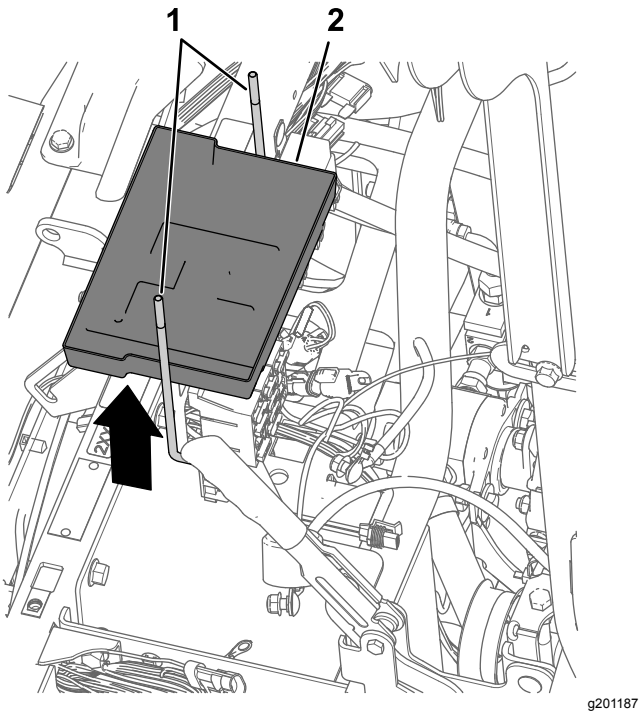

Рисунок 171

1. Крючковый болт
2. Поддон поддон аккумуляторной батареи

6. Снимите кронштейн аккумуляторной батареи с машины (Рисунок 172).

   Примечание: Крючковые болты, поддон аккумуляторной батареи и кронштейн аккумуляторной батареи больше не потребуется.

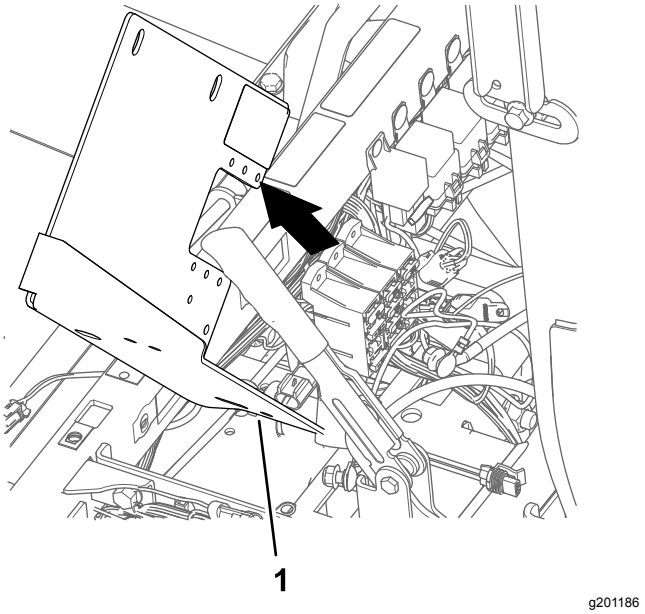

Рисунок 172

1. Кронштейн аккумуляторной батареи

Установка кронштейна аккумуляторной батареи и аккумуляторной батареи (540 A)

1. Совместите новый кронштейн аккумуляторной батареи с опорной трубой амортизатора машины и блоком предохранителей (Рисунок 173).

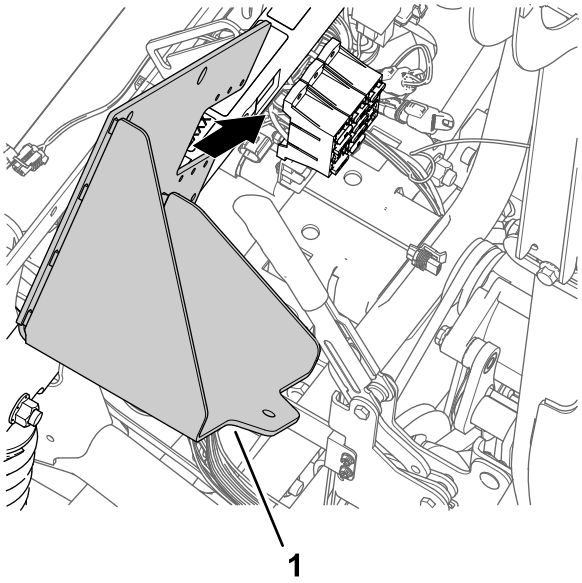

Рисунок 173

1. Кронштейн аккумуляторной батареи

2. Установите кронштейн аккумуляторной батареи на опорную трубу амортизатора (Рисунок 174) с помощью двух болтов с фланцевыми головками (3/8 x 3/4 дюйма), сохраненных после выполнения пункта 4 в разделе Демонтаж аккумуляторной батареи (300 A) и кронштейна аккумуляторной батареи. (страница 84).

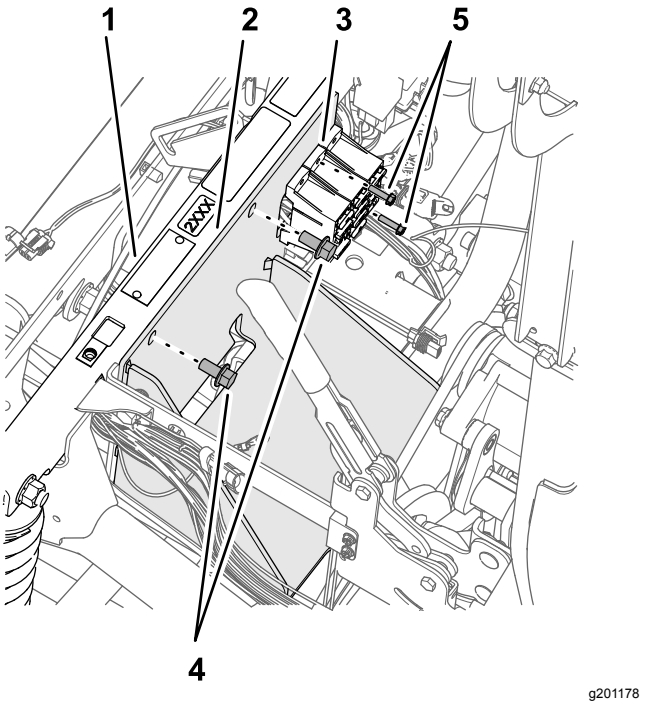

Рисунок 174

1. Опорная труба амортизатора
2. Кронштейн аккумуляторной батареи
3. Блок предохранителей
4. Болт (10-24 x 3/4 дюйма)
5. Болт с фланцевой головкой (3/8 x 3/4 дюйма)

3. Затяните болты с фланцевыми головками с моментом от 37 до 45 Н·м.
4. Прикрепите блоки предохранителей к кронштейну аккумуляторной батареи (Рисунок 174) с помощью болта (10–24 x 3/4 дюйма) и гаек (10-24 дюйма), снятых при выполнении пункта 3 в разделе Демонтаж аккумуляторной батареи (300 A) и кронштейна аккумуляторной батареи. (страница 84).
5. Установите аккумуляторную батарею на кронштейн аккумуляторной батареи, закрепив с помощью болта (5/16 x 1-3/4 дюйма), шайбы (5/16 дюйма), держателя аккумуляторной батареи и фланцевой контргайки (5/16 дюйма), как показано на Рисунок 175.

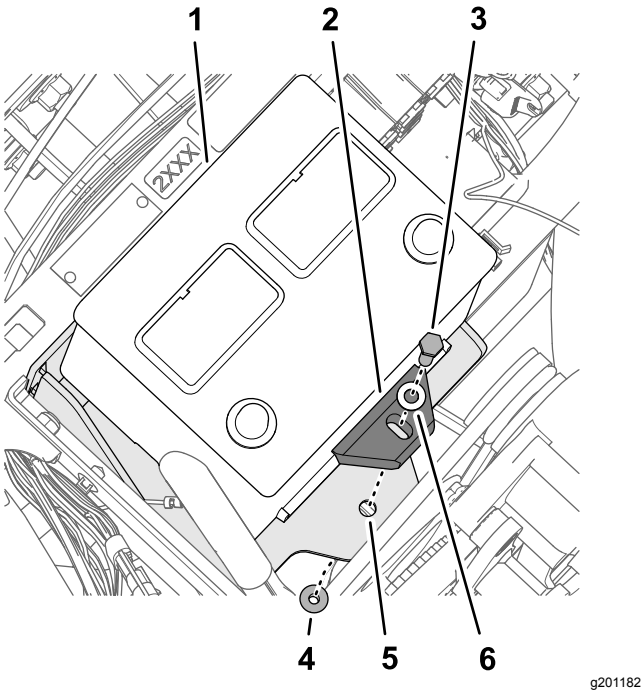

Рисунок 175

1. Аккумуляторная батарея (540 A)
2. Держатель аккумуляторной батареи
3. Болт (5/16 x 1-3/4 дюйма)
4. Фланцевая контргайка (5/16 дюйма)
5. Кронштейн аккумуляторной батареи
6. Шайба (5/16 дюйма)

6. Затяните болт и гайку с моментом от 1978 до 2542 Н·см.

Установка кронштейна генератора

1. На головке насоса, находящейся в положении «на 11 часов», ослабьте 2 болта, как показано на Рисунок 176, чтобы получить зазор от 7 до 10 мм между головками болтов и насосом.

   Примечание: Нет необходимости снимать болты с насоса опрыскивателя.

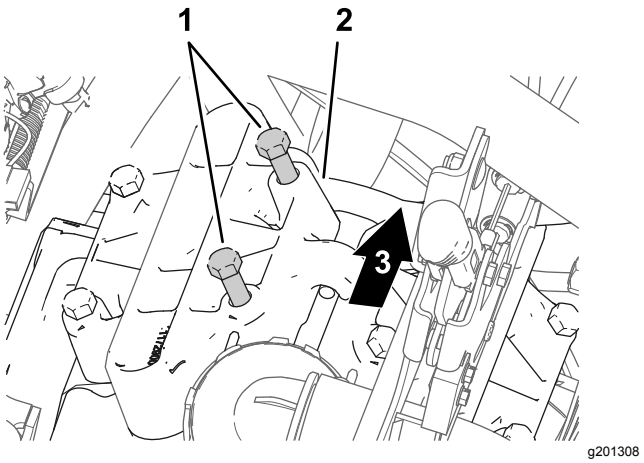

Рисунок 176

1. Болты (головка насоса)
2. Головка насоса (положение «11 часов»)
3. Задняя часть машины

2. Установите кронштейн генератора между болтами, ослабленными при выполнении пункта 1, и головкой насоса Рисунок 177.

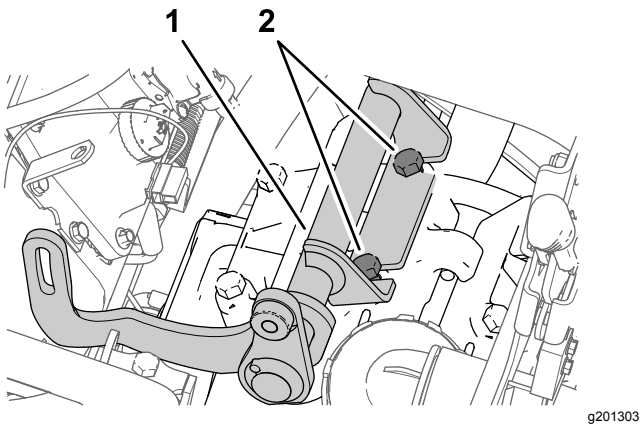

Рисунок 177

1. Кронштейн генератора
2. Болты (головка насоса)

3. Затяните болты с моментом от 61 до 75 Н·м.

Установка ведущего шкива

1. Ослабьте гайку крепления натяжного шкива (Рисунок 178).

   Примечание: Убедитесь в отсутствии натяжения ремня.

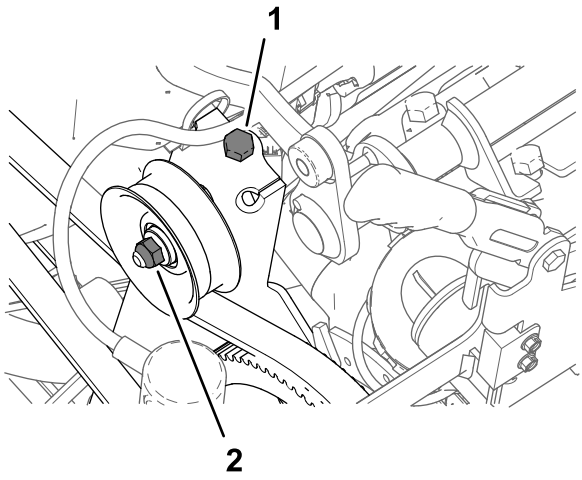

g201304

Рисунок 178

1. Болт натяжения ремня (машина)
2. Гайка (вал натяжного шкива)

2. Поверните болт натяжения ремня, чтобы снять натяжение ремня насоса опрыскивателя (Рисунок 178).
3. Удалите 4 болта (1/4 x 1 дюйм) и 4 стопорные шайбы (1/4 дюйма), которые крепят шкив к насосу опрыскивателя (Рисунок 179).

   Внимание: **Не снимайте шкив.**

   Примечание: Болты и стопорные шайбы больше не понадобятся.

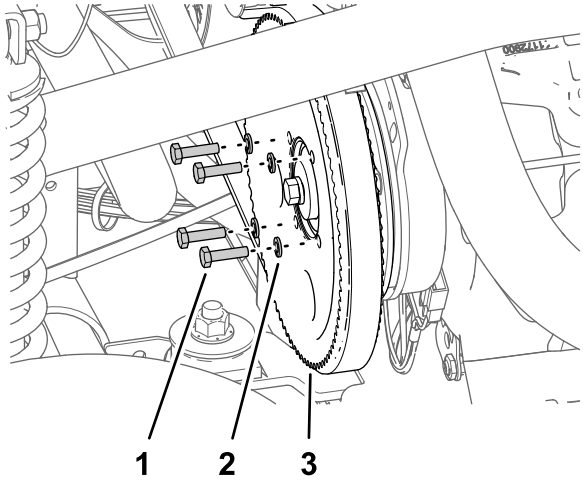

g201306

Рисунок 179

1. Болт (1/4 x 1 дюйм)
2. Стопорная шайба (1/4 дюйма)
3. Шкив (насос опрыскивателя)

4. Совместите отверстия в шкиве генератора (из комплекта) с отверстиями в шкиве насоса опрыскивателя (Рисунок 180).

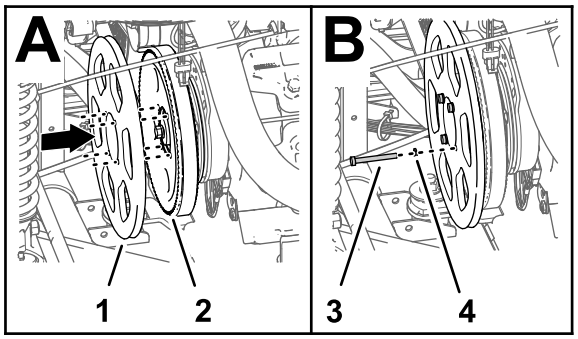

g201305

Рисунок 180

1. Ведущий шкив 279 мм
2. Шкив (насос опрыскивателя)
3. Болт (1/4 x 2-1/4 дюйма)
4. Стопорная шайба (1/4 дюйма)

5. Установите шкив генератора на шкив насоса опрыскивателя и насос опрыскивателя с помощью четырех болтов (1/4 x 2-1/4 дюйма) и четырех стопорных шайб (1/4 дюйма).
6. Затяните болты с моментом от 1017 до 1243 Н·м.
7. Поворачивайте болт натяжения ремня до тех пор, пока отклонение ремня не составит 9,5 мм при воздействии усилия 4,5 кг посередине между звездочками двигателя и насоса опрыскивателя.

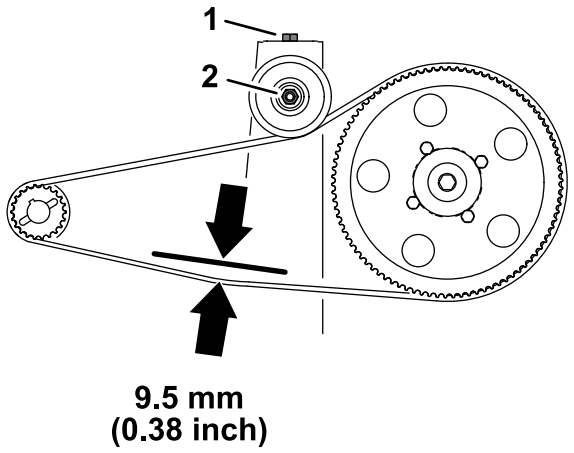

g201360

Рисунок 181

1. Болт натяжения ремня (машина)
2. Гайка (вал натяжного шкива)

8. Закрепите гайку вала натяжного шкива с моментом от 37 до 44 Н·м.

Установка генератора

1. Установите генератор (60 А) на резьбовой прилив кронштейна генератора (Рисунок 182) с помощью болта с фланцевой головкой (3/8 x 1-1/2 дюйма).

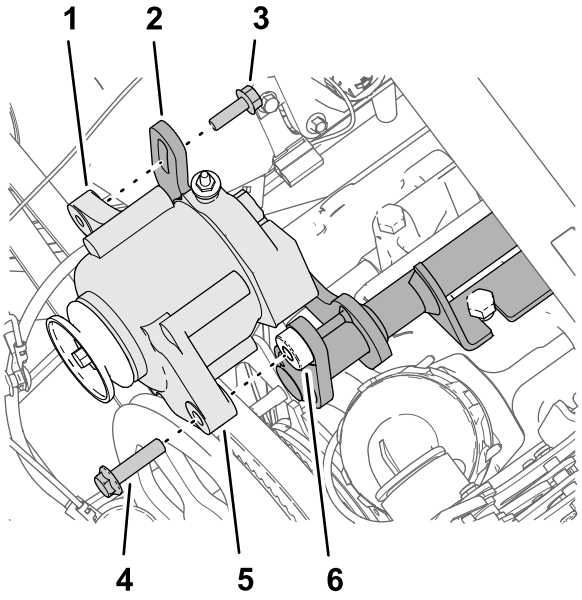

g201413

Рисунок 182

1. Резьбовой фланец (8 мм) – генератор (60 A)
2. Фланец с пазом (кронштейн генератора)
3. Болт с фланцевой головкой (8 x 25 мм)
4. Болт с фланцевой головкой (3/8 x 1-1/2 дюйма)
5. Фланец (отверстие 10 мм [3/8 дюйма]) –генератор (60 A)
6. Резьбовой прилив (3/8-16 дюйма) – кронштейн генератора

2. Установите резьбовой фланец генератора на фланец с пазом кронштейна генератора (Рисунок 182) с помощью болта с фланцевой головкой (8 x 25 мм).
3. Установите клиновой ремень на ведущий шкив 279 мм и шкив генератора (Рисунок 183).

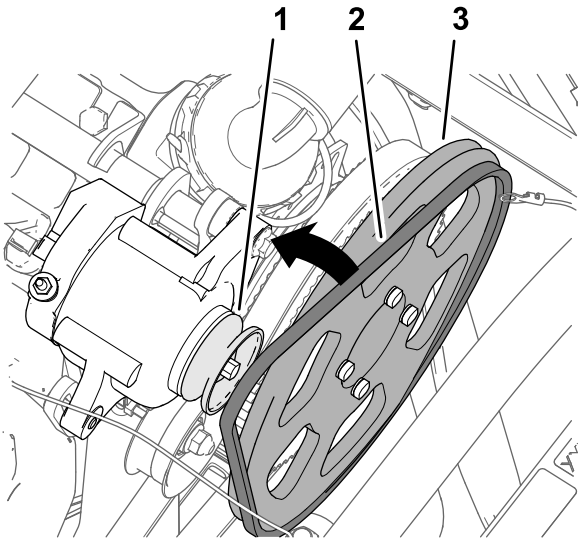

g201412

Рисунок 183

1. Шкив (генератор – 60 A)
2. Клиновой ремень
3. Ведущий шкив 279 мм

4. Поворачивайте генератор (Рисунок 184) вверх для увеличения натяжения ремня до тех пор, пока отклонение ремня не составит 9,5 мм при воздействии усилия 4,5 кг посередине между шкивом генератора и ведущим шкивом 279 мм.

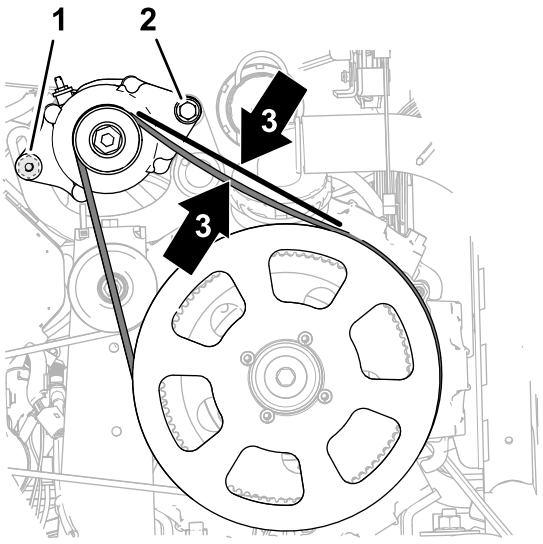

g201701

Рисунок 184

1. Болт с фланцевой головкой (8 x 25 мм)
2. Болт с фланцевой головкой (3/8 x 1-1/2 дюйма)
3. Отклонение ремня 9,5 мм

5. Затяните болт с фланцевой головкой (8 x 25 мм) с моментом от 23 до 29 Н·м.
6. Затяните болт с фланцевой головкой (3/8 x 1-1/2 дюйма) с моментом от 37 до 45 Н·м.

33

Подсоединение жгута проводов из комплекта к основанию сиденья

Детали, требуемые для этой процедуры:

1	Реле
1	Вставной держатель
1	Предохранитель (15 A)
1	Предохранитель (50 A)

Подсоединение генератора (50 A)

1. Подсоедините 2-гнездовой разъем в конце розового провода длиной 57 см из комплекта жгута проводов (Рисунок 185) к 2-штыревому разъему генератора (50 A).

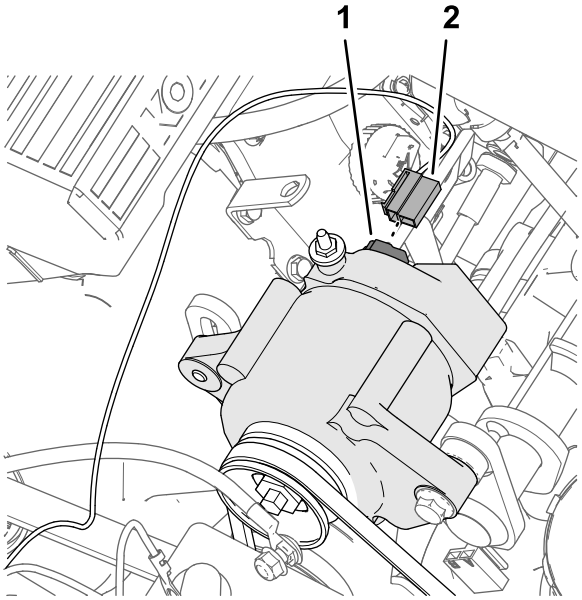

Рисунок 185

1. 2-штыревой разъем – генератор (50 A)
2. 2-гнездовой разъем – провод датчика, розовый, 57 см

2. Проложите розовый провод датчика на достаточном расстоянии от ремней генератора и закрепите провод кабельной стяжкой.
3. Выверните гайку от контактного штыря (Рисунок 186) генератора (50 A).

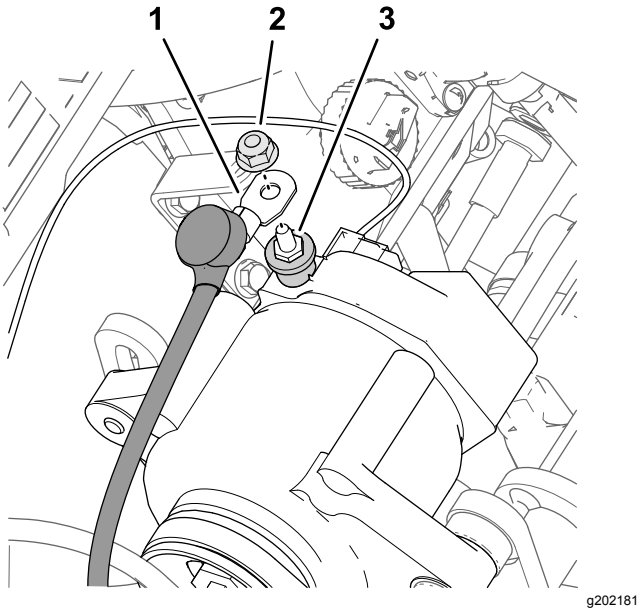

Рисунок 186

1. Провод генератора (красный – калибр 6)
2. Гайка
3. Контактный штырь – генератор (50 A)

4. Подсоедините красный провод генератора калибра 6 к контактному штырю генератора (50 A) с помощью гайки (Рисунок 186).
5. Проложите красный провод генератора в сторону штырей аккумуляторной батареи и на достаточном расстоянии от шкива и ремня генератора.
6. Затяните гайку с моментом от 47 до 57 Н·м.
7. Наденьте изоляционный колпачок на контактный штырь генератора (Рисунок 186).

Подсоединение реле разрешения ASC 10

1. Подсоедините 5-штыревой разъем реле к 5-гнездовому разъему (Рисунок 187) жгута проводов из комплекта с маркировкой ASC 10 ENABLE RELAY (РЕЛЕ РАЗРЕШЕНИЯ ASC 10).

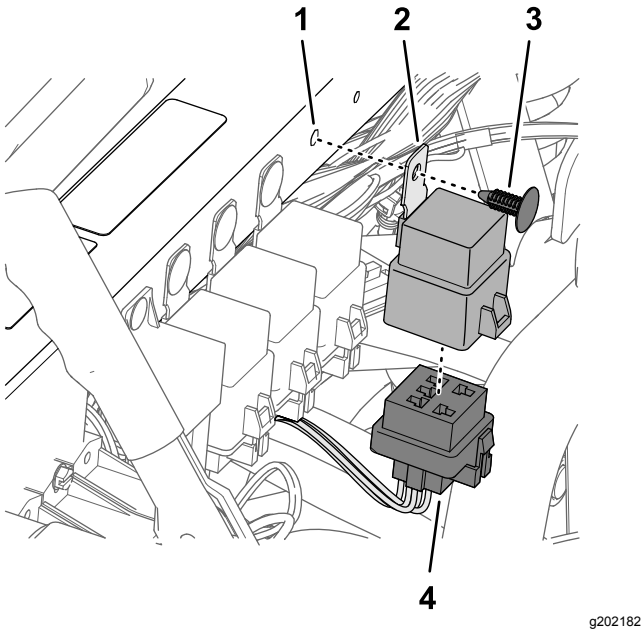

Рисунок 187

1. Отверстие (опорная труба амортизатора)
2. Реле
3. Вставной держатель
4. 5-гнездовой разъем (ASC 10 ENABLE RELAY [РЕЛЕ РАЗРЕШЕНИЯ ASC 10])

2. Совместите отверстие в монтажном выступе реле с отверстием в опорной трубе амортизатора и прикрепите реле к трубе с помощью вставного держателя (Рисунок 187).

Подсоединение блоков предохранителей

1. Настройте мультиметр на прозвонку цепи.
2. В месте расположения блока предохранителей 3 вставьте датчик мультиметра в контакт 4 (правый вертикальный ряд) гнезда предохранителя 2, как показано на Рисунок 188.

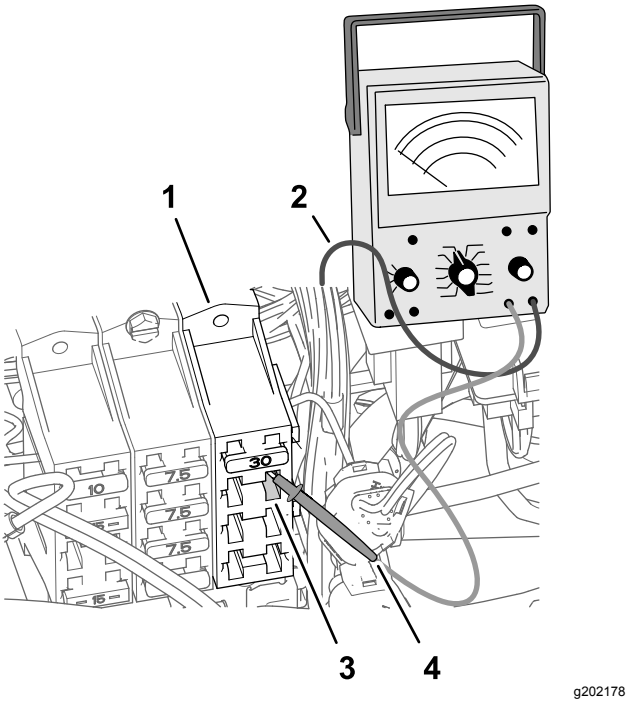

Рисунок 188

1. Блок предохранителей 3 (машина)
2. Провод мультиметра
3. Гнездо предохранителя 2 – контакт 4 (правый вертикальный ряд)
4. Датчик мультиметра

3. В передней части блока предохранителей с помощью другого датчика мультиметра найдите плоский разъем в конце красного провода калибра 10, который подсоединен к используемому гнезду 2 – контакту 4.

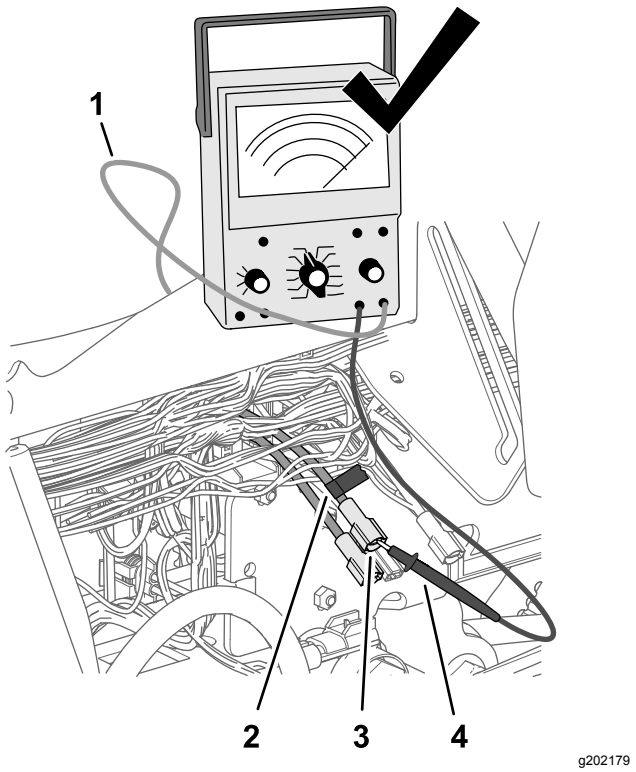

Рисунок 189

1. Провод мультиметра
2. Лента
3. Плоский разъем (красный провод калибра 10)
4. Датчик мультиметра

4. Используйте отрезок клейкой ленты, чтобы отметить разъем и провод, месторасположение которых определено при выполнении пункта 3 (Рисунок 189).
5. Вставьте плоский разъем, отмеченный при выполнении пункта 4, в гнездовой разъем в конце розового провода 51 мм жгута проводов из комплекта (Рисунок 190).

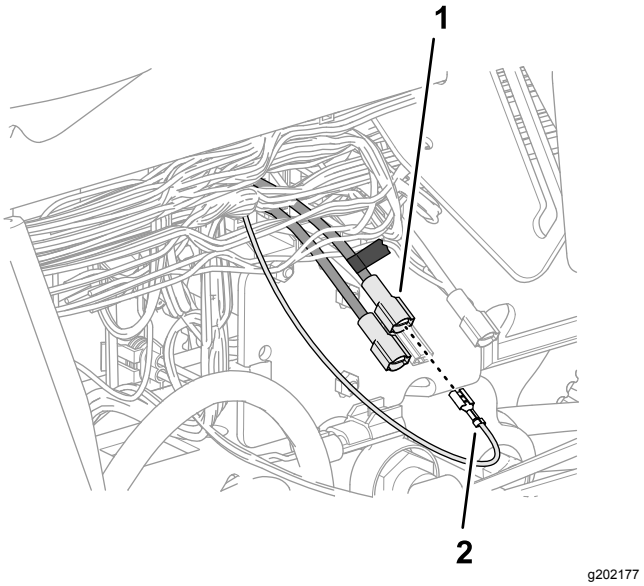

Рисунок 190

1. Отмеченный плоский разъем (красный провод калибра 10)
2. Гнездовой разъем – розовый провод 51 мм

6. Вставьте предохранитель (15 A) в гнездо предохранителя 2 блока предохранителей 3 до полной посадки предохранителя (Рисунок 191).

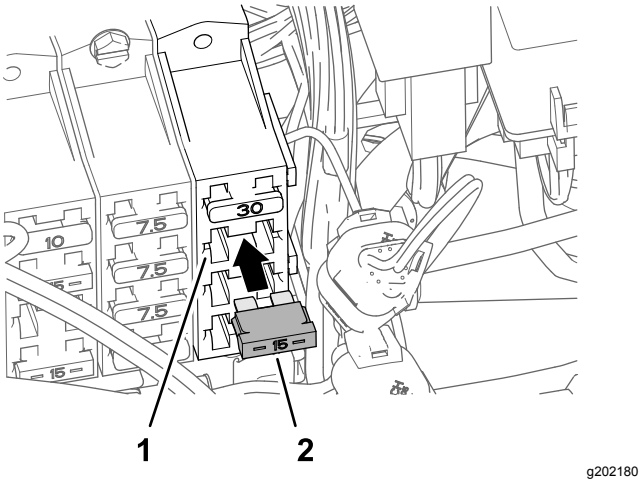

Рисунок 191

1. Гнездо предохранителя 2 (блок предохранителей 3)
2. Предохранитель (15 A)

7. Вставьте предохранитель (50 A) во встроенный блок предохранителей до полной посадки предохранителя (Рисунок 192).

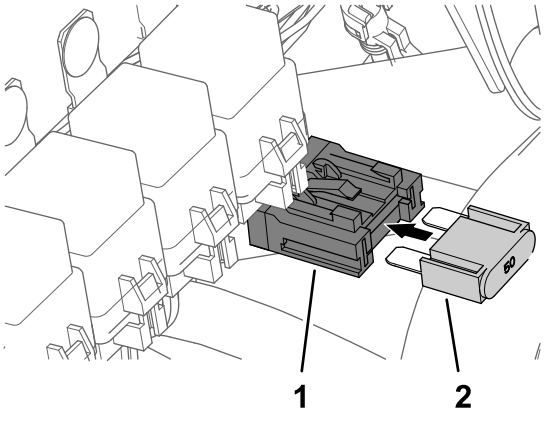

Рисунок 192

1. Встроенный блок предохранителей
2. Предохранитель (50 A)

34

Монтаж жгута проводов для навигационных компонентов

Детали, требуемые для этой процедуры:

1	Жгут проводов передачи данных (навигационная система) — комплект системы точного опрыскивания GeoLink (модель 41630)
1	Жгут проводов аккумуляторной батареи (навигационная система) – комплект системы точного опрыскивания GeoLink (модель 41630)
8	Кабельная стяжка
1	Быстроразъемный зажим (красная ручка)
1	Быстроразъемный зажим (черная ручка)

Подсоединение жгута электропроводов и жгута проводов передачи данных для навигации

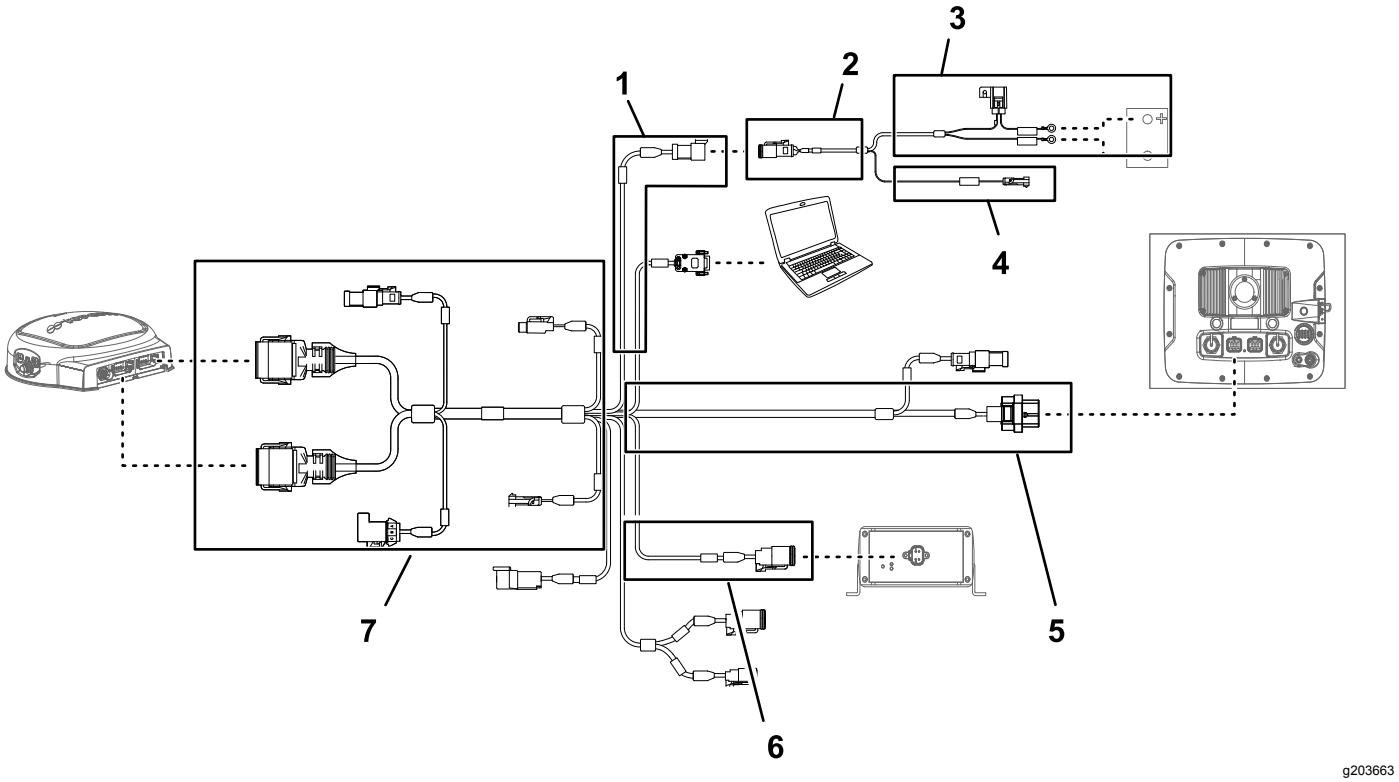

Рисунок 193

1. Ответвление жгута проводов передачи данных (электропитание) длиной 100 см
2. Ответвление жгута проводов аккумуляторной батареи длиной 100 см
3. Ответвление жгута проводов аккумуляторной батареи длиной 220 см
4. Ответвление жгута проводов аккумуляторной батареи (коммутируемое питание) длиной 100 см
5. Ответвление жгута проводов передачи данных (навигационный приемник) длиной 390 см
6. Ответвление жгута проводов передачи данных (интерфейс жгута проводов из комплекта) длиной 13 см
7. Ответвление жгута проводов передачи данных (монитор опрыскивателя) длиной 220 см

Внимание: **Некоторые разъемы жгута проводов передачи данных не используются. Убедитесь в надежности крепления крышек и заглушек неиспользуемых разъемов.**

Подсоедините 3-гнездовой разъем (интерфейс электропитания) жгута электропроводов для навигации к 3-штыревому разъему (интерфейс электропитания) жгута проводов передачи данных (Рисунок 193).

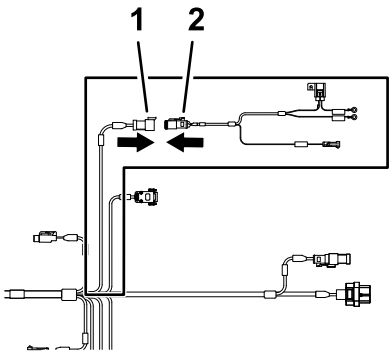

g202247

Рисунок 194

1. 3-штыревой разъем – жгут проводов передачи данных (SYSTEM POWER SEPARATION [РАЗДЕЛЕНИЕ ПИТАНИЯ СИСТЕМЫ])
2. 3-гнездовой разъем – жгут проводов аккумуляторной батареи (интерфейс электропитания)

Прокладка и подсоединение кабеля передачи данных к навигационному приемнику

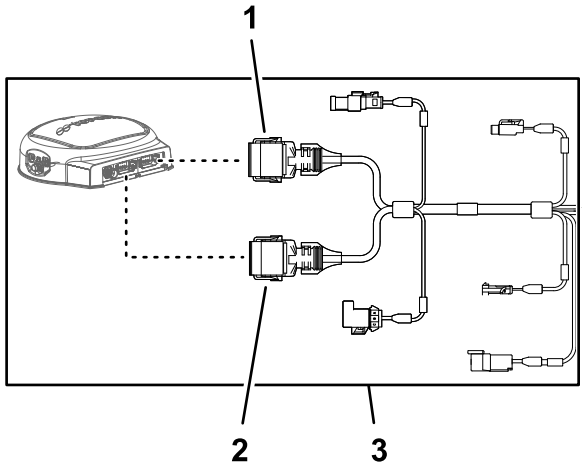

g203668

Рисунок 195

1. 12-гнездовой разъем (серый) жгута проводов передачи данных (навигационный приемник)
2. 12-гнездовой разъем (черный) жгута проводов передачи данных (навигационный приемник)
3. Ответвление жгута проводов передачи данных (навигационный приемник) длиной 390 см

1. Проложите ответвление жгута проводов передачи данных длиной 390 см вдоль задней стороны левой вертикальной трубы защитной дуги.

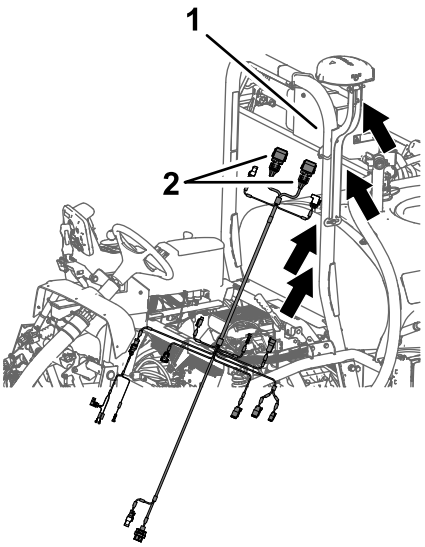

g202268

Рисунок 196

1. Левая вертикальная труба защитной дуги
2. 12-гнездовые разъемы – ответвление жгута проводов передачи данных длиной 390 см

2. Проложите ответвление жгута проводов передачи данных длиной 390 см вдоль правой трубы конструкции ROPS так, чтобы 12-гнездовой разъем (серый) и 12-гнездовой разъем (черный) были направлены вверх, в сторону навигационного приемника (Рисунок 197).

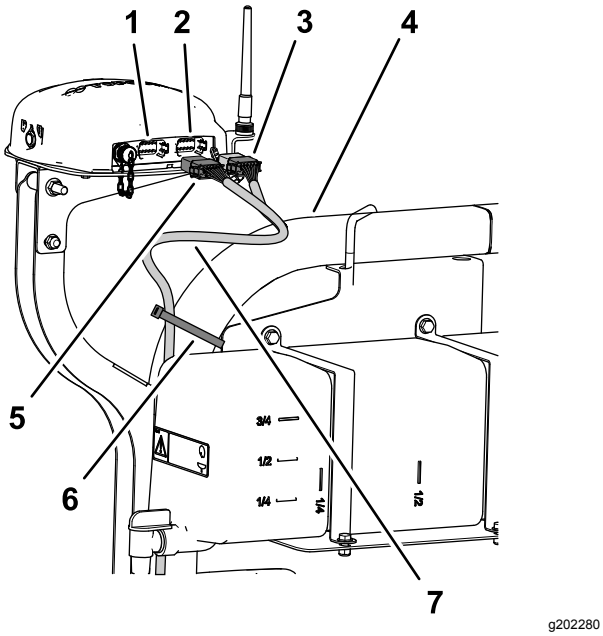

g202280

Рисунок 197

1. 12-штыревой разъем, левый (серый) — навигационный приемник
2. 12-штыревой разъем, правый (черный) — навигационный приемник
3. 12-гнездовой разъем (черный) — жгут проводов передачи данных
4. Защитная дуга
5. 12-гнездовой разъем (черно-серый) — жгут проводов передачи данных
6. Кабельная стяжка
7. Ответвление жгута проводов передачи данных длиной 390 см

3. Совместите два выступа для совмещения на длинной лицевой стороне черно-серого 12-гнездового разъема жгута проводов передачи данных с двумя ответными пазами в нижней горизонтальной стенке левого (серого) 12-штыревого разъема навигационного приемника (Рисунок 198).

   Примечание: Будьте внимательны при подсоединении жгута проводов к навигационному приемнику; выступы для совмещения разъемов жгута проводов подходят только к ответным пазам штыревых разъемов навигационного приемника.

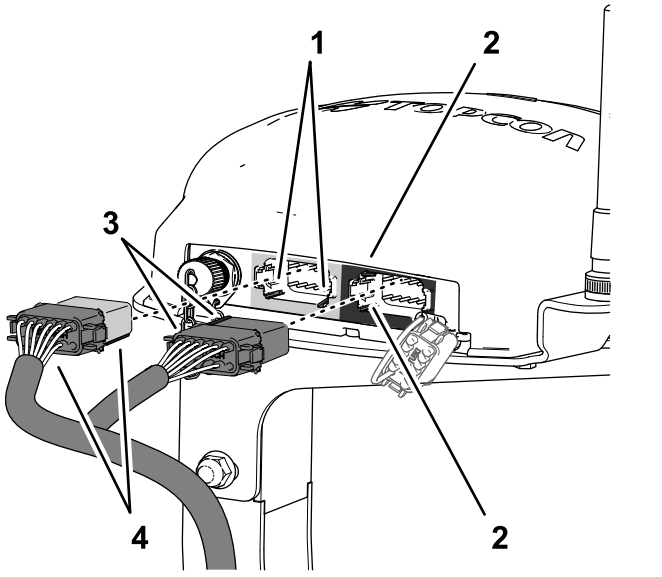

g202413

Рисунок 198

1. Ответные пазы – нижняя горизонтальная стенка (левого (серого) 12-штыревого разъема – навигационный приемник)
2. Ответные пазы – левая вертикальная стенка (правого (черного) 12-штыревого разъема – навигационный приемник)
3. Выступы для совмещения – короткая лицевая часть (черный 12-гнездовой разъем – жгут проводов передачи данных)
4. Выступы для совмещения – длинная лицевая часть (черно-серый 12-гнездовой разъем – жгут проводов передачи данных)

4. Соедините черно-серый 12-гнездовой разъем жгута проводов передачи данных с левым (серым) 12-штыревым разъемом навигационного приемника так, чтобы разъемы надежно зафиксировались со щелчком (Рисунок 198).
5. Совместите два выступа для совмещения на короткой стороне черного 12-гнездового разъема жгута проводов передачи данных с двумя ответными пазами в левой вертикальной стенке правого (черного) 12-штыревого разъема навигационного приемника (Рисунок 198).

   Примечание: Будьте внимательны при подсоединении жгута проводов к навигационному приемнику; выступы для совмещения разъемов жгута проводов подходят только к ответным пазам штыревых разъемов навигационного приемника.
6. Соедините **чисто черный** 12-гнездовой разъем жгута проводов передачи данных с **левым (черным)** 12-штыревым разъемом навигационного приемника так, чтобы разъемы надежно зафиксировались со щелчком (Рисунок 198).

7. Прикрепите ответвление жгута проводов передачи данных длиной 390 см к правой трубе конструкции ROPS с помощью двух кабельных стяжек, как показано на Рисунок 197.

   Примечание: Обеспечьте провисание кабеля между 12-гнездовыми разъемами и кабельной стяжкой.

Прокладка жгута проводов навигационной электрической системы с правой стороны машины

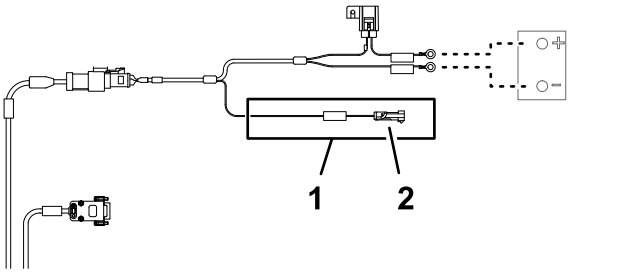

g203670

Рисунок 199

1. 1-штыревой разъем – ответвление промежуточного электрического соединения (***IMPORTANT*** ONLY CONNECT THIS WIRE TO SWITCHED 12V POWER SOURCE [***ВАЖНАЯ ИНФОРМАЦИЯ!*** – ПОДСОЕДИНЯЙТЕ ЭТОТ ПРОВОД ТОЛЬКО К КОММУТИРУЕМОМУ ИСТОЧНИКУ ПИТАНИЯ 12 В])
2. Ответвление жгута проводов аккумуляторной батареи (коммутируемое питание) длиной 100 см

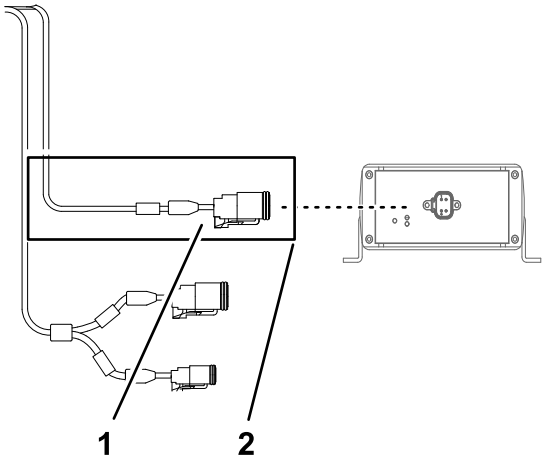

g203666

Рисунок 200

1. 4-штыревой разъем (CAN 2/ASC10 BUS [ШИНА CAN 2 / ASC10])
2. Ответвление жгута проводов передачи данных (интерфейс жгута проводов из комплекта) длиной 13 см

1. Проложите жгут проводов передачи данных и жгут проводов аккумуляторной батареи вниз по задней части левой вертикальной защитной дуги к поперечине опоры сиденья (Рисунок 201).

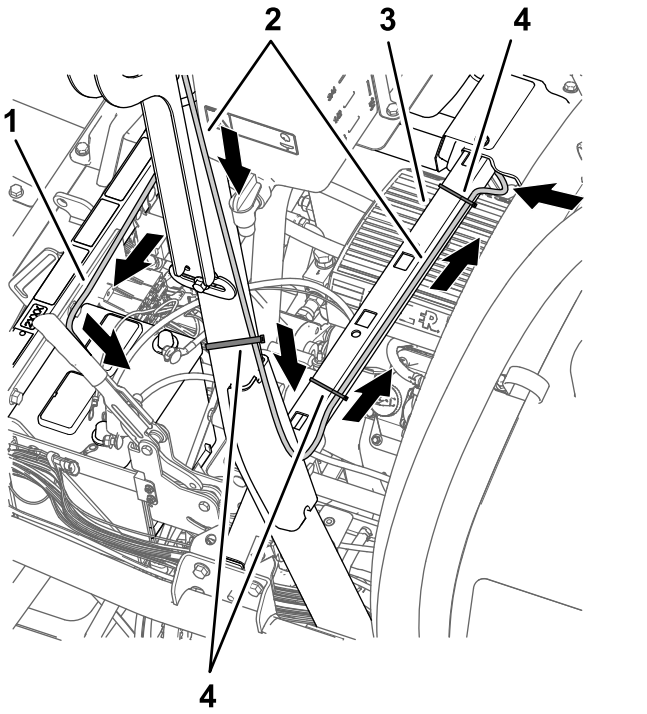

Рисунок 201

1. Ответвление жгута проводов аккумуляторной батареи длиной 220 см (не прокладывайте ответвление промежуточного электрического соединения [коммутируемое питание] длиной 100 см вместе с ответвлением жгута проводов аккумуляторной батареи)
2. Ответвление жгута проводов передачи данных (навигационный приемник) длиной 390 см
3. Поперечина (опора сиденья)
4. Кабельные стяжки

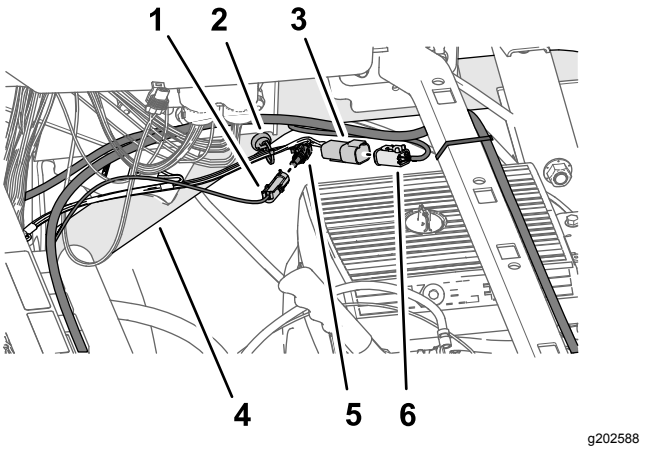

Рисунок 202

1. 1-штыревой разъем – ответвление жгута проводов аккумуляторной батареи (***IMPORTANT*** ONLY CONNECT THIS WIRE TO SWITCHED 12V POWER SOURCE [***ВАЖНАЯ ИНФОРМАЦИЯ!*** ПОДСОЕДИНЯЙТЕ ЭТОТ ПРОВОД ТОЛЬКО К КОММУТИРУЕМОМУ ИСТОЧНИКУ ПИТАНИЯ 12 В])
2. Магнитный фиксатор жгута проводов
3. 4-гнездовой разъем – ответвление жгута проводов длиной 66 см из комплекта (ASC 10 PWR & CAN FROM X30 [ПИТАНИЕ ASC 10 И CAN ОТ X30])
4. Правая верхняя труба рамы
5. 1-гнездовой разъем – ответвление жгута проводов длиной 66 см из комплекта (SW'D PWR FOR GEN 2 TOPCON [КОММУТИРУЕМОЕ ПИТАНИЕ ДЛЯ ВЕРХ. СОЕД. 2 ГЕНЕРАТОРА])
6. 4-гнездовой разъем – жгут проводов передачи данных (CAN 2/ASC10 BUS [ШИНА CAN 2/ASC10])

2. Прикрепите ответвление жгута проводов передачи данных для навигационного приемника длиной 390 см к защитной дуге, как показано на Рисунок 201.
3. Подсоедините 1-штыревой разъем жгута проводов аккумуляторной батареи с маркировкой ***IMPORTANT*** ONLY CONNECT THIS WIRE TO SWITCHED 12V POWER SOURCE [***ВАЖНАЯ ИНФОРМАЦИЯ!*** ПОДСОЕДИНЯЙТЕ ЭТОТ ПРОВОД ТОЛЬКО К КОММУТИРУЕМОМУ ИСТОЧНИКУ ПИТАНИЯ НА 12 В] к 1-гнездовому разъему ответвления жгута проводов длиной 66 см из комплекта (Рисунок 202) с маркировкой SW'D PWR FOR GEN 2 TOPCON (КОММУТИРУЕМОЕ ПИТАНИЕ ДЛЯ ВЕРХ. СОЕД. 2 ГЕНЕРАТОРА).
4. Подсоедините 4-штыревой разъем ответвления жгута проводов длиной 66 см из комплекта с маркировкой ASC 10 PWR & CAN FROM X30 (ПИТАНИЕ ASC 10 И CAN ОТ X30) к 4-гнездовому разъему ответвления жгута проводов передачи данных с маркировкой CAN 2/ASC10 BUS [ШИНА CAN 2/ASC10] (Рисунок 202).
5. Проложите жгут проводов передачи данных и жгут проводов аккумуляторной батареи через поперечину опоры сиденья и прикрепите ответвление жгута проводов передачи данных длиной 390 см к поперечине с помощью двух кабельных стяжек (Рисунок 201 и Рисунок 203).

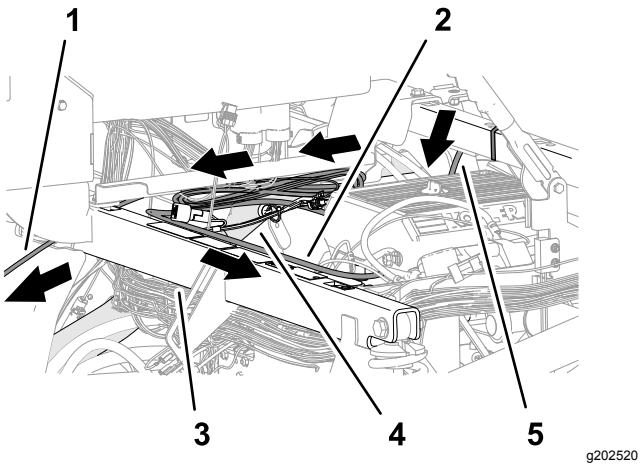

Рисунок 203

1. Ответвление жгута проводов передачи данных (монитор опрыскивателя) длиной 220 см
2. Ответвление жгута проводов аккумуляторной батареи длиной 220 см
3. Опорная труба амортизатора
4. Правая верхняя труба рамы
5. Ответвление жгута проводов передачи данных (навигационный приемник) длиной 390 см

6. Ответвление жгута проводов аккумуляторной батареи вдоль правой верхней трубы рамы (Рисунок 203) длиной 220 см.
7. Ответвление жгута проводов аккумуляторной батареи длиной 220 см через опорную трубу амортизатора по направлению к аккумуляторной батарее (Рисунок 203).

   Примечание: Убедитесь, что ответвление промежуточного электрического соединения длиной 100 см (коммутируемое питание) остается проложенным вдоль правой верхней трубы рамы.
8. Проложите ответвление жгута проводов передачи данных (жгута проводов с 26-гнездовым разъемом) длиной 220 см под пультом управления и в направлении приборной панели (Рисунок 203).

Прокладка и подсоединение кабеля передачи данных к монитору опрыскивателя

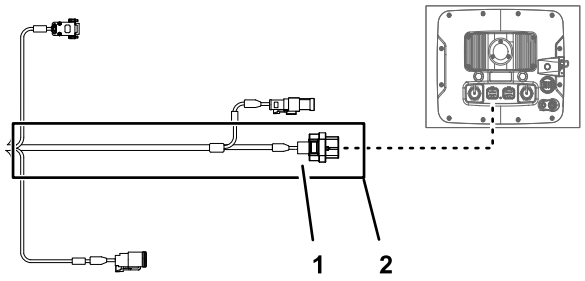

Рисунок 204

1. 26-гнездовой разъем — жгут проводов передачи данных (монитор опрыскивателя)
2. Ответвление жгута проводов передачи данных (монитор опрыскивателя) длиной 220 см

1. Проложите ответвление жгута проводов передачи данных (жгута проводов с 26-гнездовым разъемом) длиной 220 см вперед и под приборной панелью (Рисунок 205).

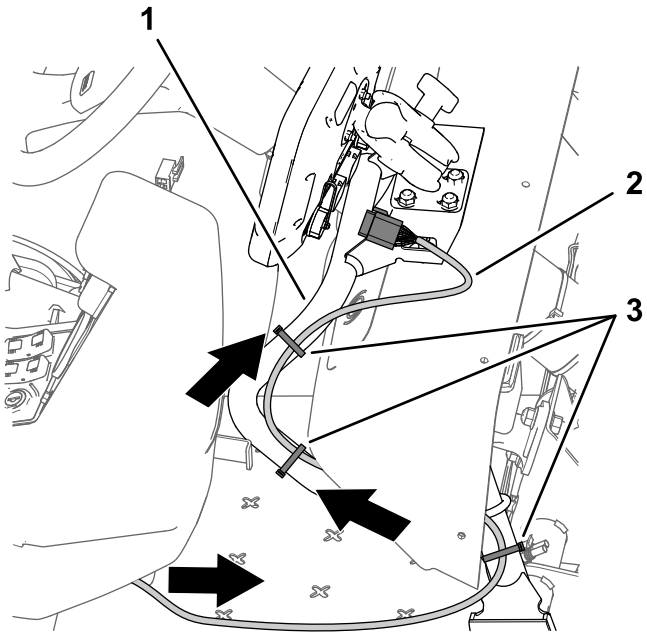

Рисунок 205

1. Опорная труба (монитор)
2. Ответвление длиной 220 см — жгут проводов передачи данных
3. Кабельные стяжки

2. Проложите ответвление жгута проводов передачи данных длиной 220 см вдоль опорной трубы монитора (Рисунок 205).
3. Совместите 26-гнездовой разъем жгута проводов передачи данных с 26-штыревым

разъемом монитора опрыскивателя и вставьте гнездовой разъем в штыревой разъем с нажатием до срабатывания защелки разъема, которая надежно зафиксирует соединение (Рисунок 206).

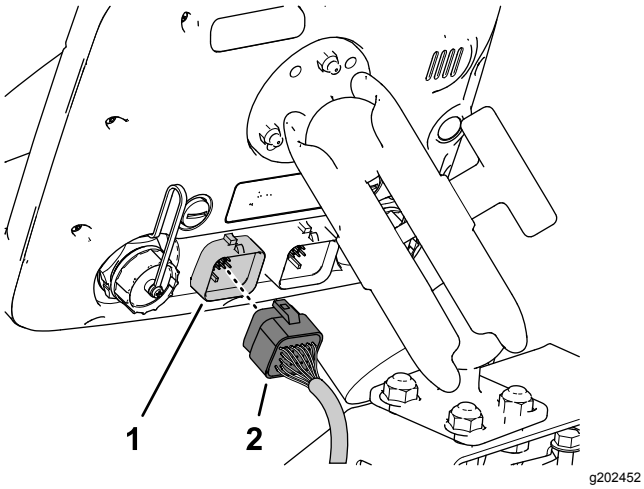

Рисунок 206

1. 26-штыревой разъем (монитор опрыскивателя)
2. 26-гнездовой разъем — жгут проводов передачи данных (монитор опрыскивателя)

4. Ответвление жгута проводов передачи данных длиной 220 см должно провисать так, чтобы оператор опрыскивателя смог отрегулировать положение монитора и прикрепить жгут проводов к опорной трубе монитора с помощью кабельных стяжек, как показано на Рисунок 205.

Установка быстроразъемных зажимов на аккумуляторную батарею

1. Удалите шестигранные гайки с шайбами с быстроразъемных зажимов с черной и красной ручками (Рисунок 207).

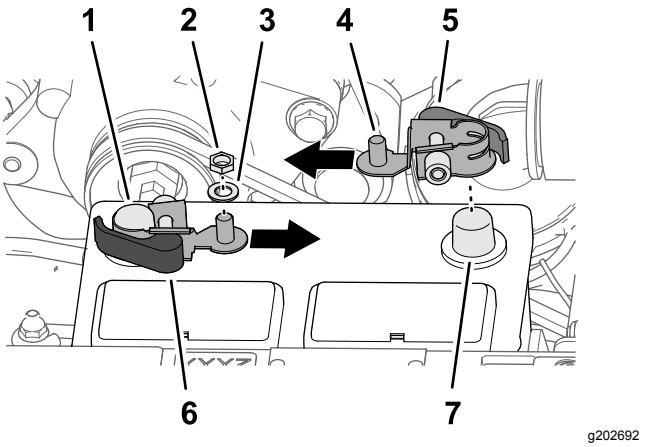

Рисунок 207

1. Отрицательный штырь аккумулятора
2. Шестигранная гайка (1/4 дюйма – быстроразъемный зажим)
3. Шайба (1/4 дюйма – быстроразъемный зажим)
4. Резьбовой штырь
5. Красная ручка защелки (быстроразъемный зажим)
6. Черная ручка защелки (быстроразъемный зажим)
7. Положительный штырь аккумулятора

2. Откройте ручку защелки быстроразъемного зажима с черной ручкой (Рисунок 208).

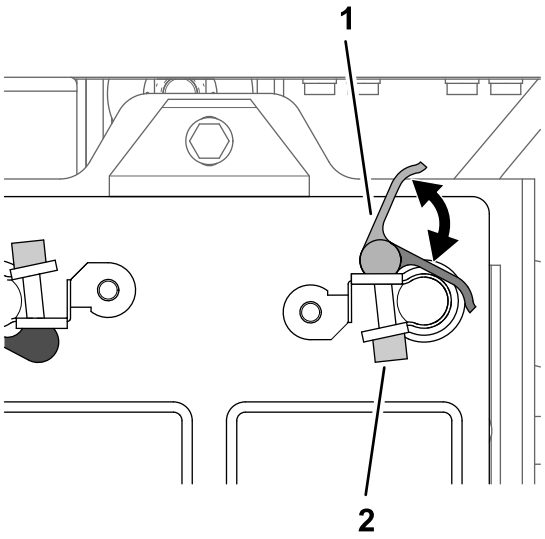

Рисунок 208

1. Ручка (быстроразъемный зажим)
2. Рифленая гайка

3. Установите быстроразъемный зажим на отрицательный штырь аккумуляторной батареи так, чтобы резьбовой штырь зажима был направлен в центр аккумуляторной батареи, как показано на Рисунок 207.
4. Закройте ручку защелки быстроразъемного зажима (Рисунок 208).

Примечание: Чтобы отрегулировать силу прижатия быстроразъемного зажима, откройте ручку, поверните рифленую гайку для увеличения или уменьшения силы прижатия и закройте ручку зажима.

5. Повторите действия, описанные в пунктах с 2 по 4, для быстроразъемного зажима с красной ручкой на положительном штыре аккумуляторной батареи.

Подсоединение аккумулятора

⚠ ПРЕДУПРЕЖДЕНИЕ

Электрические искры могут вызвать взрыв аккумуляторных газов, что приведет к получению травмы.

Неправильная прокладка кабеля аккумулятора может вызвать искрение и привести к повреждению машины и кабеля.

- **Всегда отсоединяйте отрицательный (черный) кабель аккумулятора перед отсоединением положительного (красного) кабеля.**
- **Всегда присоединяйте положительный (красный) кабель аккумулятора перед присоединением отрицательного (черного) кабеля.**

Клеммы аккумулятора или металлические инструменты могут закоротить на металлические детали опрыскивателя, вызвав искрение.

- **При демонтаже или установке аккумулятора не допускайте прикосновения клемм к металлическим деталям опрыскивателя.**
- **Не допускайте короткого замыкания клемм аккумулятора металлическими инструментами на металлические детали опрыскивателя.**
- **Хомут аккумулятора должен всегда находиться на своем месте для защиты и фиксации аккумулятора.**

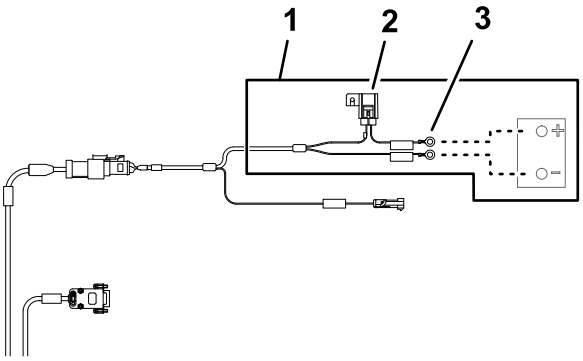

g203667

Рисунок 209

1. Ответвление жгута проводов аккумуляторной батареи длиной 220 см
2. Предохранитель 10 А (аккумулятор)
3. Круглые клеммы (аккумулятор)

1. Сделайте надрез в изоляционном колпачке положительного кабеля аккумуляторной батареи, идущего к стартеру, как показано на Рисунок 210.

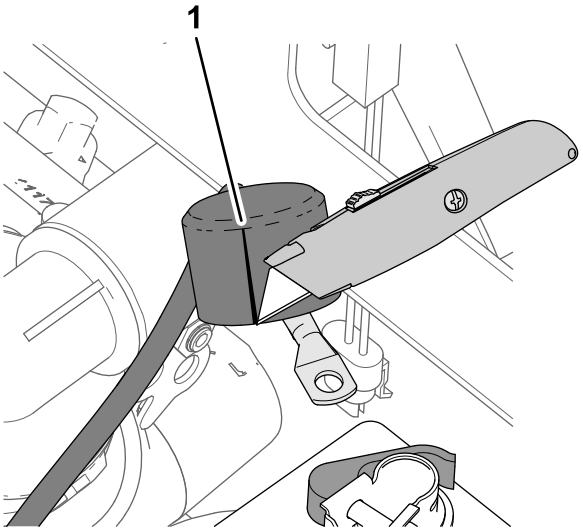

g202746

Рисунок 210

1. Разрез (изоляционный колпачок – положительный кабель аккумуляторной батареи, идущий к стартеру)

2. Установите клеммы проводов и кабелей на резьбовой штырь положительного вывода аккумуляторной батареи (Рисунок 211) в следующем порядке:

   Примечание: Убедитесь, что клемма (положительная) кабеля аккумуляторной батареи, идущего к стартеру двигателя, расположена поверх остальных клемм на резьбовом штыре.

   A. Круглая клемма – ответвление жгута проводов машины длиной

22 см с маркировкой BATTERY (+) [(+) АККУМУЛЯТОРНАЯ БАТАРЕЯ]

B. Круглая клемма – ответвление жгута проводов аккумуляторной батареи длиной 220 см с маркировкой ***IMPORTANT*** CONNECT THIS WIRE TO POSITIVE ON BATTERY (***Важная информация!*** Подсоединяйте этот провод к положительному штырю на аккумуляторной батарее)

C. Круглая клемма – ответвление жгута проводов длиной 60 см из комплекта с маркировкой TO BATTERY POSITIVE (к положительной клемме аккумуляторной батареи)

D. Клемма кабеля аккумуляторной батареи (положительная) – к генератору (50 A)

E. Клемма кабеля аккумуляторной батареи (положительная) – к стартеру двигателя

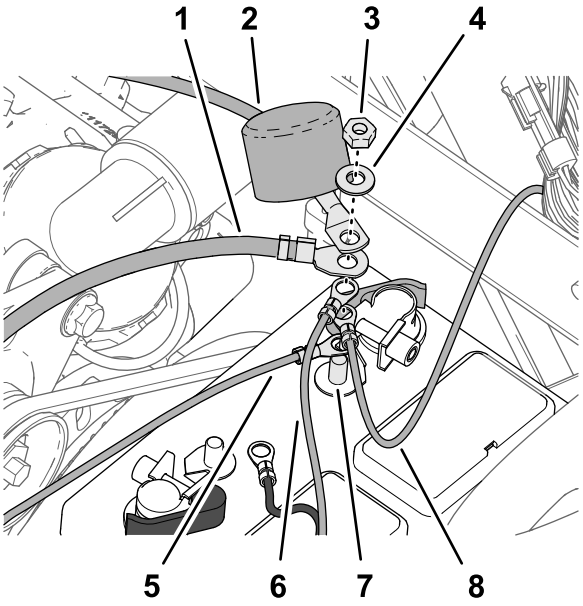

g202767

Рисунок 211

1. Клемма кабеля аккумуляторной батареи (положительная) – к генератору (50 A)
2. Клемма кабеля аккумуляторной батареи (положительная) – к стартеру двигателя
3. Шестигранная гайка (1/4 дюйма – быстроразъемный зажим)
4. Шайба (1/4 дюйма – быстроразъемный зажим)
5. Круглая клемма – ответвление жгута проводов длиной 60 см из комплекта (TO BATTERY POSITIVE [к положительной клемме аккумуляторной батареи])
6. Круглая клемма – ответвление жгута проводов аккумуляторной батареи длиной 220 см (***IMPORTANT*** CONNECT THIS WIRE TO POSITIVE ON BATTERY [***Важная информация!*** Подсоединяйте этот провод к положительному штырю на аккумуляторной батарее])
7. Резьбовой штырь (положительный вывод аккумуляторной батареи)
8. Круглая клемма – ответвление жгута проводов машины длиной 22 см (BATTERY (+) [(+) аккумуляторная батарея])

3. Установите шестигранную гайку (1/4 дюйма) и шайбу (1/4 дюйма) на резьбовой штырь и затяните гайку с моментом от 1017 до 1234 Н·см.
4. Наденьте изоляционный колпачок положительного кабеля аккумуляторной батареи, идущего к стартеру, на резьбовой штырь (Рисунок 211).

5. Установите клеммы провода и кабеля на резьбовой штырь отрицательного вывода аккумуляторной батареи (Рисунок 212) в следующем порядке:

   Примечание: Убедитесь, что клемма (отрицательная) кабеля аккумуляторной батареи, идущего к заземлению двигателя и ходовой части, расположена поверх остальных клемм на резьбовом штыре.

   A. Круглая клемма – ответвление жгута проводов аккумуляторной батареи длиной 220 см с маркировкой (***IMPORTANT*** CONNECT THIS WIRE TO – VE TERMINAL OF BATTERY WHICH IS CONNECTED TO TRACTOR FRAME) [***ВАЖНАЯ ИНФОРМАЦИЯ!*** ПОДСОЕДИНЯЙТЕ ЭТОТ ПРОВОД К ОТРИЦАТЕЛЬНОМУ ВЫВОДУ НА АККУМУЛЯТОРНОЙ БАТАРЕЕ, ЗАЗЕМЛЕННОМУ НА РАМУ МАШИНЫ])

   B. Круглая клемма – ответвление жгута проводов длиной 60 см из комплекта – отрицательная клемма аккумуляторной батареи

   C. Клемма кабеля аккумуляторной батареи (отрицательная) – к заземлению двигателя и ходовой части

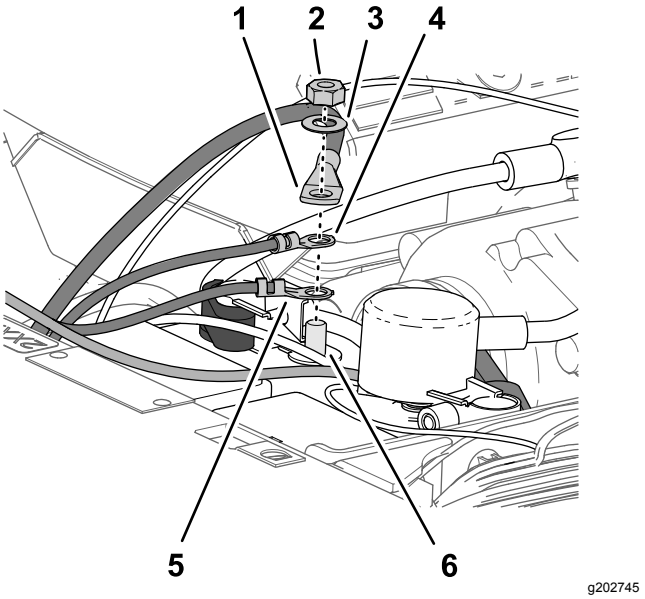

g202745

Рисунок 212

1. Клемма кабеля аккумуляторной батареи (отрицательная) – к заземлению двигателя и ходовой части
2. Шестигранная гайка (1/4 дюйма – быстроразъемный зажим)
3. Шайба (1/4 дюйма – быстроразъемный зажим)
4. Круглая клемма – ответвление жгута проводов длиной 60 см из комплекта – отрицательная клемма аккумуляторной батареи
5. Круглая клемма – ответвление жгута проводов аккумуляторной батареи длиной 220 см (***IMPORTANT*** CONNECT THIS WIRE TO – VE TERMINAL OF BATTERY WHICH IS CONNECTED TO TRACTOR FRAME) [***ВАЖНАЯ ИНФОРМАЦИЯ!*** ПОДСОЕДИНЯЙТЕ ЭТОТ ПРОВОД К ОТРИЦАТЕЛЬНОМУ ВЫВОДУ НА АККУМУЛЯТОРНОЙ БАТАРЕЕ, ЗАЗЕМЛЕННОМУ НА РАМУ МАШИНЫ])).
6. Резьбовой штырь (отрицательный вывод аккумуляторной батареи)

Крепление жгута проводов

1. Соберите излишнюю длину жгута проводов передачи данных, прикрепив его к правой верхней трубе рамы (Рисунок 213).

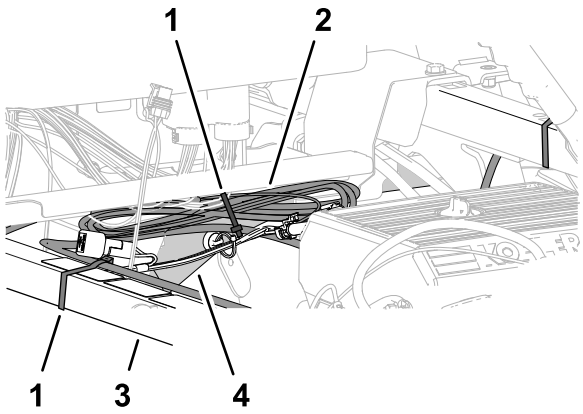

g202768

Рисунок 213

1. Кабельная стяжка
2. Связка жгута проводов передачи данных
3. Опорная труба амортизатора
4. Правая верхняя труба рамы

2. Выровняйте жгут проводов передачи данных относительно опорной трубы амортизатора и прикрепите его к трубе с помощью кабельной стяжки (Рисунок 213).
3. Выровняйте жгут проводов передачи данных относительно правой верхней трубы рамы и прикрепите связку жгута проводов к трубе рамы с помощью кабельной стяжки (Рисунок 213).
4. Убедитесь в наличии достаточного зазора между шкивами и ремнями и жгутом проводов передачи данных, жгутом проводов аккумуляторной батареи, жгутом проводов из комплекта и кабелями аккумуляторной батареи.

   Прикрепите жгут проводов и кабели с помощью кабельных стяжек, если необходимо обеспечить достаточное расстояние от ремней и шкивов.

35

Установка капота, левого и правого передних крыльев

Детали, требуемые для этой процедуры:

13	Вставной держатель

Монтаж капота

1. Совместите отверстия в капоте с отверстиями в приборной панели и раме машины (Рисунок 214).

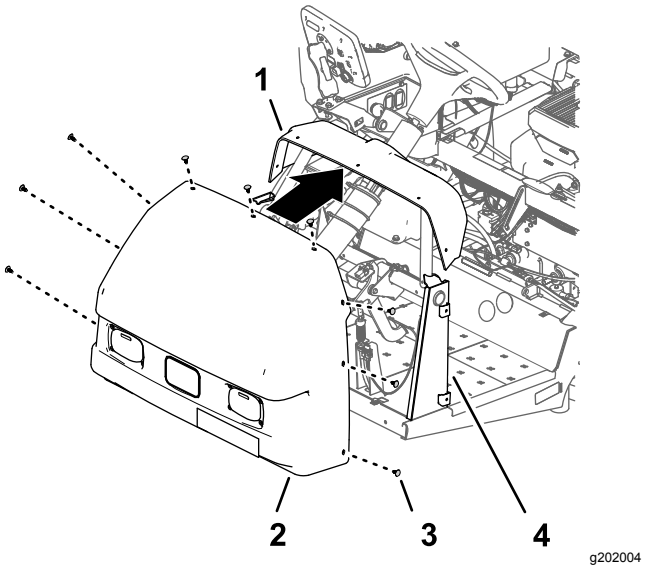

g202004

Рисунок 214

1. Приборная панель
2. Капот
3. Вставной держатель
4. Опора приборной панели

2. Прикрепите капот к приборной панели и раме с помощью 9 вставных держателей (Рисунок 214).
3. Подсоедините 2 электрических разъема (2-гнездовых) жгута проводов машины к 2-штыревым разъемам левой и правой фар (Рисунок 215).

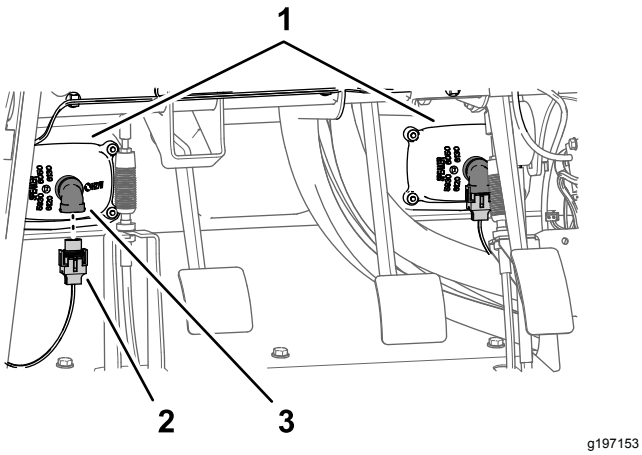

g197153

Рисунок 215

1. Фары
2. 2-гнездовой разъем (жгут проводов машины)
3. 2-штыревой разъем (фара)

Установка левого и правого передних крыльев

1. Совместите внутренний кожух крыла с левой верхней и левой нижней трубами рамы (Рисунок 215).

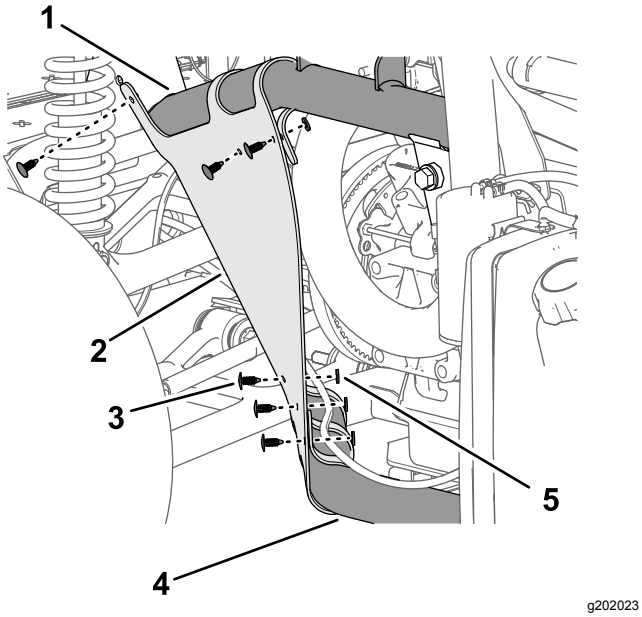

g202023

Рисунок 216

1. Левая верхняя труба рамы
2. Внутренний кожух крыла
3. Вставной держатель
4. Левая нижняя труба рамы
5. Шайба (9/16 x 1/2 дюйма)

2. Прикрепите внутренний кожух крыла к трубам рамы с помощью 6 вставных держателей (Рисунок 216).
3. Совместите отверстия в крыле с отверстиями в раме машины, как показано на Рисунок 216.

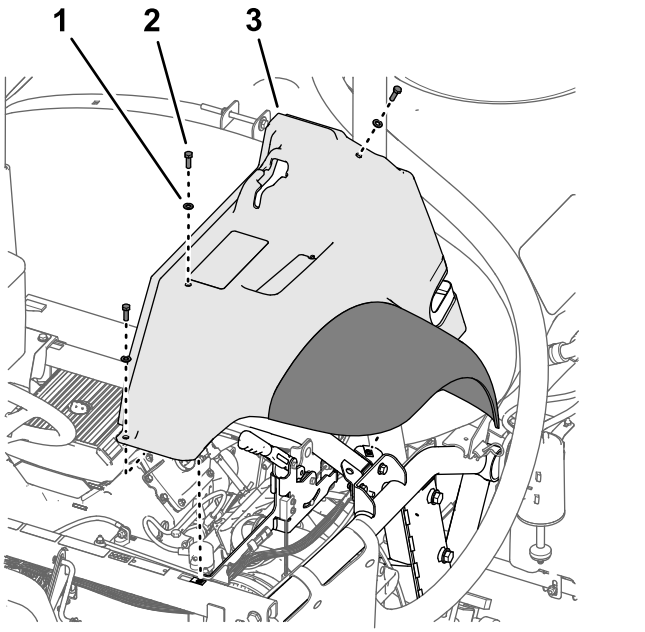

g197152

Рисунок 217

1. Шайба (5/16 дюйма)
2. Болт (5/16 x 1 дюйм)
3. Левое переднее крыло

4. Установите, не затягивая, крыло на раму (Рисунок 217) при помощи трех болтов (5/16 x 1 дюйм) и трех шайб (5/16 дюйма), снятых при выполнении пункта 2 раздела Демонтаж левого и правого передних крыльев (страница 10).
5. Прикрепите крыло к швеллеру рамы с помощью двух вставных держателей (Рисунок 218).

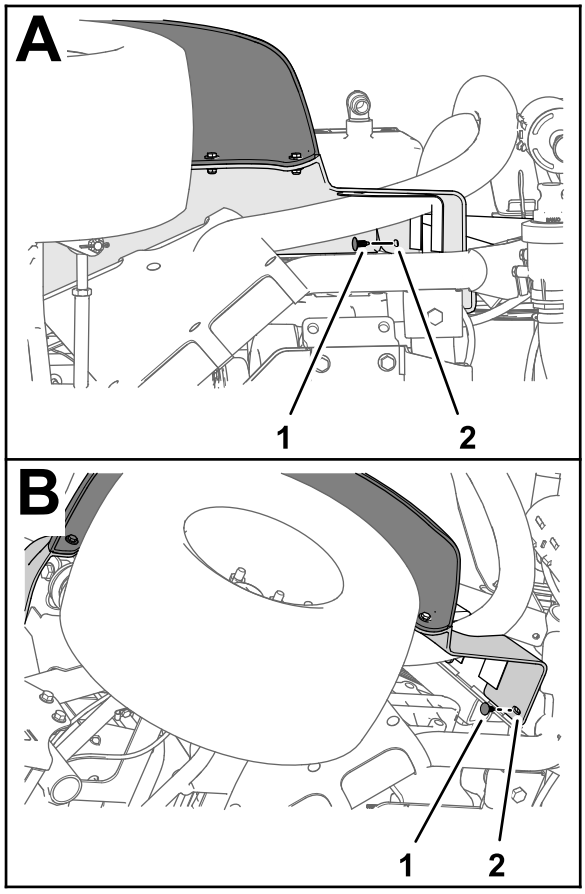

g197151

Рисунок 218

1. Вставной держатель
2. Левое переднее крыло

6. Затяните болт (5/16 x 1 дюйм) с моментом от 1978 до 2542 Н·см.
7. Повторите действия, описанные в пунктах 1 – 6, для внутреннего кожуха крыла и крыла с другой стороны машины.

36

Установка панели доступа к двигателю и сиденья

Детали не требуются

Установка панели доступа к двигателю

1. Совместите защелки в панели доступа к двигателю с втулками в опорных кронштейнах панели на защитной дуге (Рисунок 219).

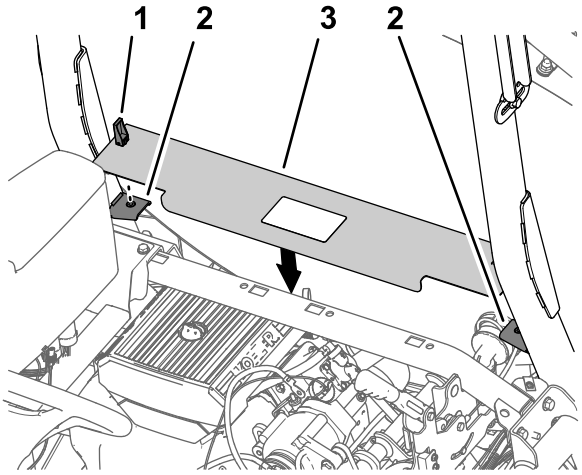

g202414

Рисунок 219

1. Защелка
2. Опорные кронштейны панели
3. Панель доступа к двигателю

2. Установите панель на кронштейны (Рисунок 219).
3. Поверните защелки вниз, чтобы прикрепить панель к кронштейнам (Рисунок 219).

Установка сиденья

1. Совместите сиденье и плиту сиденья с ходовой частью машины (Рисунок 220).

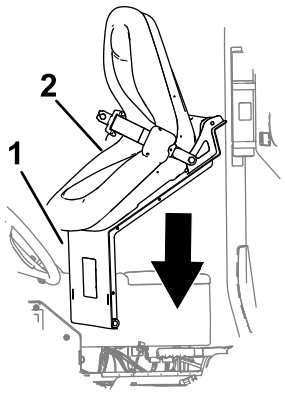

g202000

Рисунок 220

1. Плита сиденья
2. Сиденье

2. Совместите отверстия в креплениях осей поворота чаши сиденья с отверстиями в кронштейне ходовой части (Рисунок 221).

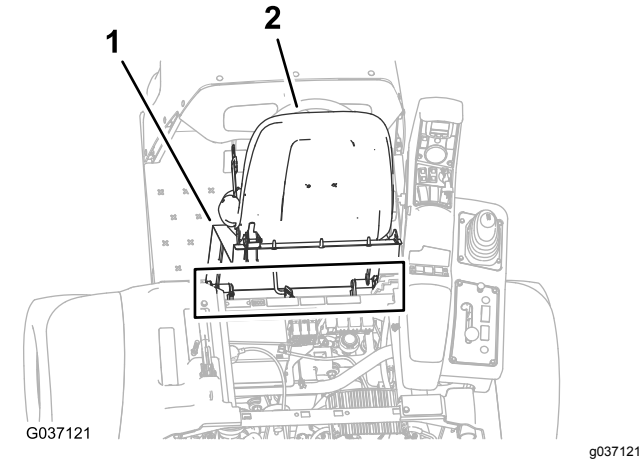

Рисунок 221

1. Плита сиденья
2. Сиденье
3. Игольчатый шплинт
4. Крепление оси поворота (чаша сиденья).
5. Кронштейн ходовой части
6. Ось поворота

3. Установите чашу сиденья на кронштейны ходовой части с помощью двух осей поворота (Рисунок 221).
4. Прикрепите оси поворота к машине с помощью двух игольчатых шплинтов (Рисунок 221).
5. Установите опорную стойку на кронштейн сиденья с помощью шайбы и игольчатого шплинта (Рисунок 222).

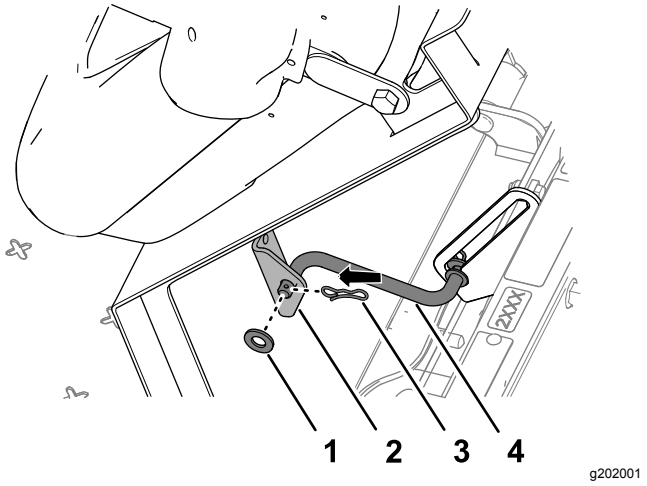

Рисунок 222

1. Шайба
2. Кронштейн (сиденье)
3. Шплинт
4. Опорная стойка

6. Вставьте 2-гнездовой разъем жгута проводов машины в разъем переключателя сиденья до срабатывания защелки, которая надежно зафиксирует соединение (Рисунок 223).

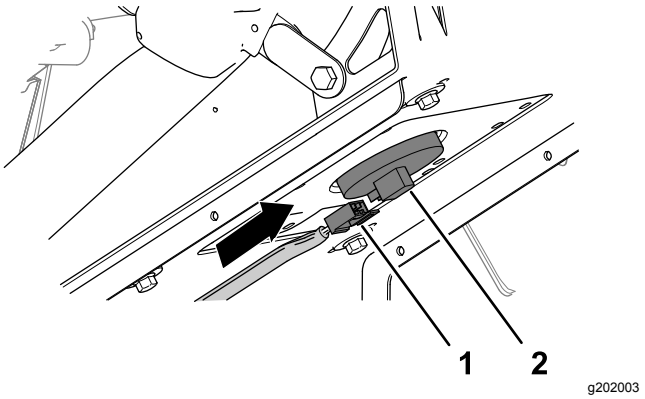

Рисунок 223

1. 2-гнездовой разъем (жгут проводов машины)
2. Разъем переключателя сиденья

7. Слегка наклоните сиденье вперед, уберите опорную стойку из паза с фиксацией, опустите сиденье вниз до срабатывания защелки, которая надежно зафиксирует его.

37

Установка настроек машины

Детали не требуются

Процедура

1. Вставьте ключ в замок зажигания и поверните его в положение Вкл.

   На дисплее инфо-центра появится экран-заставка, и на короткое время загорится световой индикатор (Рисунок 224).

   Примечание: Не запускайте двигатель.

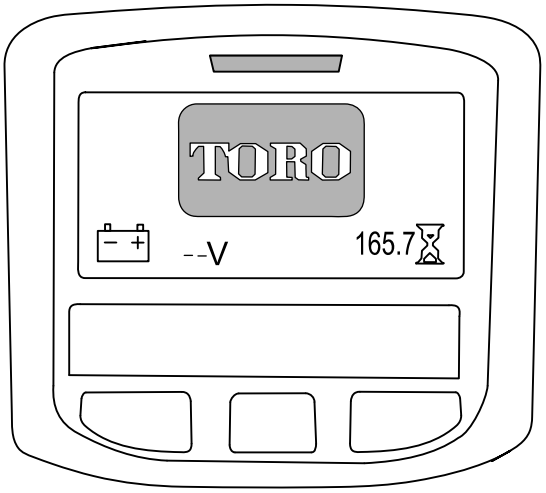

g202877

Рисунок 224

2. На главном экране (Home) нажмите среднюю кнопку на инфо-центре, чтобы перейти к странице навигации (Рисунок 225).

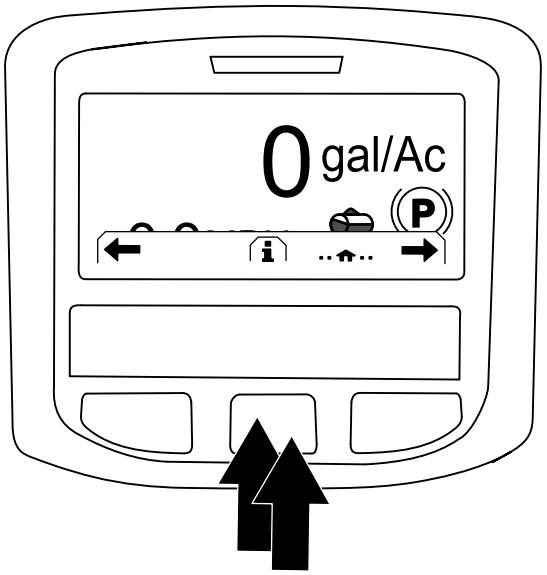

g202868

Рисунок 225

3. Нажмите среднюю кнопку на инфо-центре, чтобы перейти к главному меню (Main Menu) (Рисунок 225).
4. На странице Главного меню (Main Menu) нажмите среднюю кнопку, чтобы перейти к позиции Setting (Настройка) и нажмите правую кнопку, чтобы выбрать эту позицию (Рисунок 226).

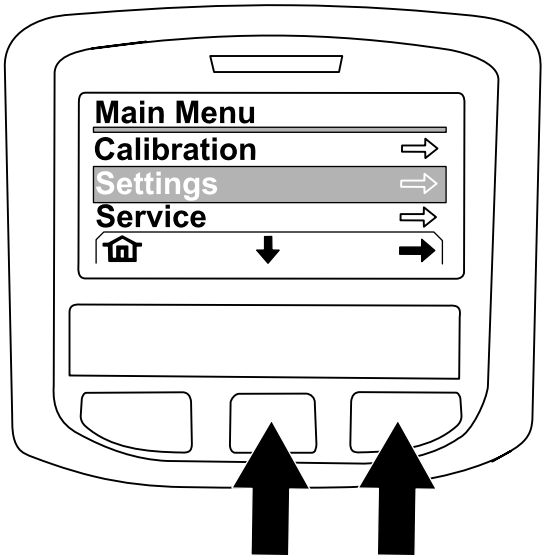

g202874

Рисунок 226

5. На странице Setting (Настройка) нажмите среднюю кнопку, чтобы перейти к позиции Protected Settings (Защищенные настройки) и нажмите правую кнопку, чтобы выбрать эту позицию.

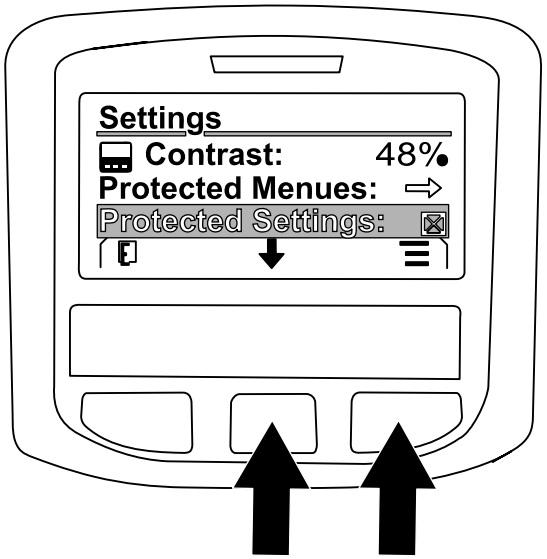

g202869

Рисунок 227

6. Введите ПИН-код следующим образом:
   A. Нажмите среднюю кнопку необходимое количество раз, чтобы ввести цифру ПИН-кода для левой позиции (Рисунок 228).

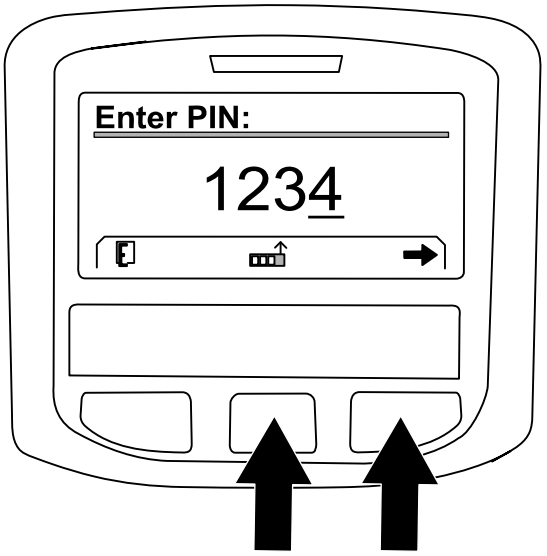

g202870

Рисунок 228

   B. После этого нажмите правую кнопку, чтобы перейти к следующей позиции цифры ПИН-кода (Рисунок 228).
   C. Повторите действия, описанные в пунктах A и B, для 3 оставшихся позиций номеров ПИН-кода.
   D. После того как будут введены все цифры ПИН-кода, нажмите правую кнопку (Рисунок 228) а затем нажмите среднюю кнопку, чтобы ввести ПИН-код в память (Рисунок 229).

На короткое время загорится световой индикатор.

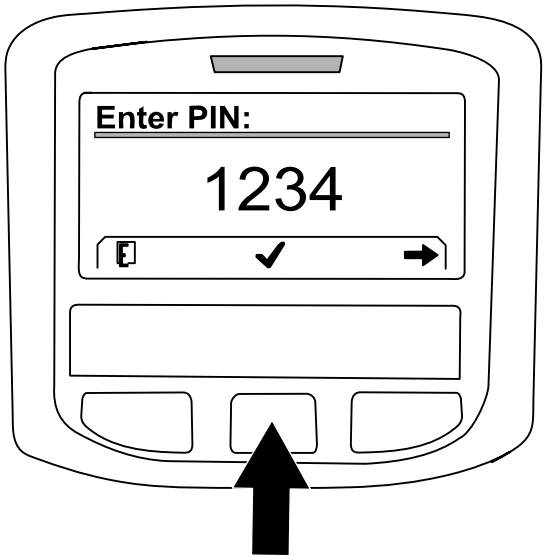

g202871

Рисунок 229

7. Нажмите среднюю кнопку, чтобы перейти к позиции GEOLINK, а затем нажмите правую кнопку, чтобы настроить эту позицию (Рисунок 230).

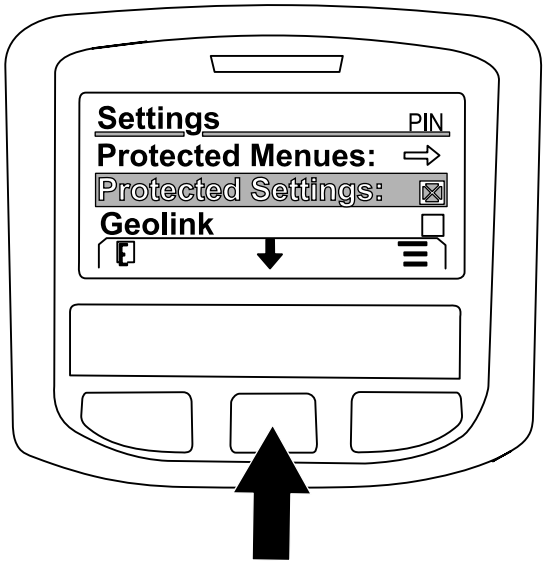

g202875

Рисунок 230

На дисплее инфо-центра появится страница подтверждения GeoLink (Рисунок 231).

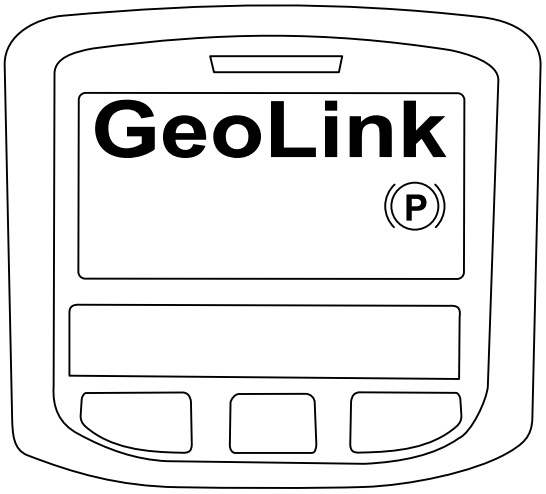

g202872

Рисунок 231

8. Поверните выключатель зажигания в положение Выкл., а затем в положение Вкл.
9. Сначала появится экран-заставка GeoLink после поворота выключателя зажигания в положение Вкл.

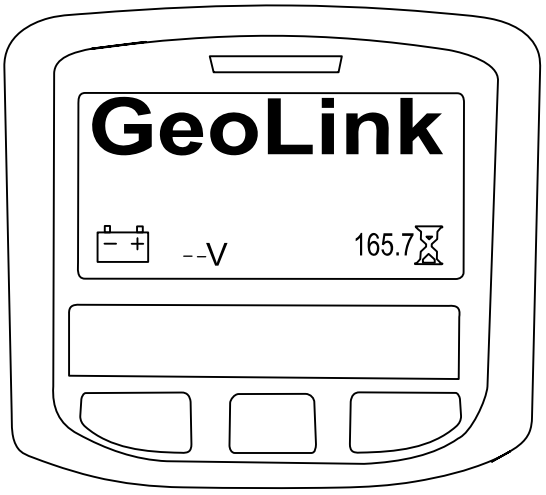

g202878

Рисунок 232

Уведомление о правилах соблюдения конфиденциальности для Европы

Информация, которую собирает компания Toro
Warranty Company (Toro), обеспечивает конфиденциальность ваших данных. Чтобы обработать вашу заявку на гарантийный ремонт и связаться с вами в случае отзыва изделий, мы просим вас предоставить нам некоторую личную информацию – непосредственно в нашу компанию или через ваше местное отделение или дилера компании Toro.

Гарантийная система Toro размещена на серверах, находящихся на территории Соединенных Штатов, где закон о соблюдении конфиденциальности может не гарантировать защиту такого уровня, который обеспечивается в вашей стране.

ПРЕДОСТАВЛЯЯ НАМ СВОЮ ЛИЧНУЮ ИНФОРМАЦИЮ, ВЫ СОГЛАШАЕТЕСЬ НА ЕЕ ОБРАБОТКУ В СООТВЕТСТВИИ С ОПИСАНИЕМ В НАСТОЯЩЕМ УВЕДОМЛЕНИИ О СОБЛЮДЕНИИ КОНФИДЕНЦИАЛЬНОСТИ.

Способ использования информации компанией Toro.
Компания Toro может использовать вашу личную информацию для обработки гарантийных заявок и для связи с вами в случае отзыва изделия или для каких-либо иных целей, о которых мы вам сообщим. Компания Toro может предоставлять вашу информацию в свои филиалы, дилерам или другим деловым партнерам в связи с любыми из указанных видов деятельности. Мы не будем продавать вашу личную информацию никаким посторонним компаниям. Мы оставляем за собой право раскрыть личную информацию, чтобы выполнить требования применимых законов и по запросу соответствующих органов власти, с целью обеспечения правильной работы наших систем или для нашей собственной защиты или защиты пользователей.

Хранение вашей личной информации
Мы будем хранить вашу личную информацию, пока она будет нужна нам для осуществления целей, с которыми она была первоначально собрана, для других законных целей (например, соблюдение установленных норм) или в соответствии с требованием применимого закона.

Приверженность компании Toro к обеспечению безопасности вашей личной информации
Мы принимаем все обоснованные меры, чтобы защитить вашу личную информацию. Мы также делаем все возможное для поддержания точности и актуального состояния личной информации.

Доступ и исправление вашей личной информации
Если вы захотите просмотреть или исправить свою личную информацию, просим связаться с нами по электронной почте legal@toro.com.

Закон о защите прав потребителей Австралии

Клиенты в Австралии могут найти информацию, относящуюся к Закону о защите прав потребителей Австралии, внутри упаковки или у своего местного дилера компании Toro.

Гарантия компании Toro

Ограниченная гарантия на два года

Условия гарантии и товары, на которые она распространяется

Компания The Toro Company и ее филиал Toro Warranty Company в соответствии с заключенным между ними соглашением совместно гарантируют, что серийное изделие Toro («Изделие») не будет иметь дефектов материалов или изготовления в течение двух лет или 1500 часов работы* (в зависимости от того, что произойдет раньше). Настоящая гарантия распространяется на все изделия, за исключением аэраторов (см. отдельные условия гарантии на эти изделия). При наличии гарантийного случая компания произведет ремонт Изделия за свой счет, включая диагностику, трудозатраты, запасные части и транспортировку. Настоящая гарантия начинается со дня доставки Изделия первоначальному розничному покупателю.
* Изделие оборудовано счетчиком моточасов

Инструкции по обращению за гарантийным обслуживанием

В случае возникновения гарантийного случая вы должны незамедлительно сообщить об этом дистрибьютору серийных изделий или официальному дилеру серийных изделий, у которых вы приобрели Изделие. Если вам нужна помощь в определении местонахождения дистрибьютора серийных изделий или официального дилера или если у вас есть вопросы относительно ваших прав и обязанностей по гарантии, вы можете обратиться к нам по адресу:

Отделение технического обслуживания серийной продукции Toro
Toro Warranty Company
8111 Lyndale Avenue South
Bloomington, MN 55420-1196

952–888–8801 или 800–952–2740

Эл. почта: commercial.warranty@toro.com

Обязанности владельца

Вы, являясь владельцем Изделия, несете ответственность за выполнение необходимого технического обслуживания и регулировок, указанных в *Руководстве оператора*. Невыполнение требуемого технического обслуживания и регулировок может быть основанием для отказа в исполнении гарантийных обязательств.

Случаи нераспространения гарантий

Не все неисправности или нарушения работы изделия, возникшие в течение гарантийного периода, являются дефектами материала или изготовления. Действие этой гарантии не распространяется на следующее:

- Неисправности изделия, возникшие в результате использования запасных частей, произведенных третьей стороной, либо установки и использования дополнительных частей или измененных дополнительных приспособлений и изделий других фирм. На эти позиции изготовителем может быть предусмотрена отдельная гарантия.
- Неисправности изделия, возникшие в результате невыполнения рекомендованного технического обслуживания и регулировок. Невыполнение надлежащего технического обслуживания изделия Toro согласно Рекомендованному техническому обслуживанию, описанному в *Руководстве оператора*, может привести к отказу исполнения гарантийных обязательств.
- Неисправности изделия, возникшие в результате эксплуатации Изделия ненадлежащим, халатным или неосторожным образом.
- Части, расходуемые в процессе эксплуатации, кроме случаев, когда они будут признаны дефектными. Следующие части, помимо прочего, являются расходуемыми или быстроизнашивающимися в процессе нормальной эксплуатации Изделия: тормозные колодки и накладки, фрикционные накладки муфт сцепления, ножи, бобины, опорные катки и подшипники (герметичные или смазываемые), неподвижные ножи, свечи зажигания, колеса поворотного типа и их подшипники, шины, фильтры, ремни и определенные детали разбрызгивателей, такие как диафрагмы, насадки, обратные клапаны и т.п.
- Поломки, вызванные внешними воздействиями. Факторы, рассматриваемые как внешние воздействия, включают помимо прочего атмосферное воздействие, способы хранения, загрязнение, использование неразрешенных видов топлива, охлаждающих жидкостей, смазочных материалов, присадок, удобрений, воды, химикатов и т.п.
- Отказы или проблемы при работе из-за использования топлива (например, бензина, дизельного или биодизельного топлива), не удовлетворяющего требованиям соответствующих отраслевых стандартов.
- Нормальные шум, вибрация, естественный износ и старение, ухудшение технического состояния.
- Нормальный «износ» включает, помимо прочего, повреждение сидений в результате износа или истирания, потертость окрашенных поверхностей, царапины на табличках или окнах и т. п.

Части

Части, замена которых запланирована при требуемом техническом обслуживании, имеют гарантию на период до планового срока замены этих частей. На части, замененные по настоящей гарантии, действует гарантия в течение действия первоначальной гарантии на изделие, и они становятся собственностью компании Toro. Окончательное решение о том, подлежит ли ремонту или замене какая-либо существующая часть или узел, принимается компанией Toro. Компания Toro имеет право использовать для гарантийного ремонта восстановленные детали.

Гарантия на аккумуляторы глубокого разряда и ионно-литиевые аккумуляторы:

Аккумуляторы глубокого разряда и ионно-литиевые аккумуляторы за время своего срока службы могут выдать определенное полное число киловатт-часов. Методы эксплуатации, зарядки и технического обслуживания могут увеличить или уменьшить срок службы аккумулятора. Поскольку аккумуляторы в настоящем изделии являются расходуемыми, количество полезной работы между зарядками будет постепенно уменьшаться до тех пор, пока аккумулятор полностью не выйдет из строя. Ответственность за замену отработанных вследствие нормальной эксплуатации аккумуляторов несет владелец изделия. Необходимость в замене аккумуляторов за счет владельца может возникнуть во время действия нормального гарантийного периода на изделие. Примечание (только для ионно-литиевых аккумуляторов): на ионно-литиевый аккумулятор распространяется только частичная пропорционально рассчитанная гарантия на период с 3-го по 5-й год в зависимости от времени эксплуатации и количества использованных киловатт-часов. Для получения дополнительной информации см. *Руководство для оператора*.

Техническое обслуживание, выполняемое за счет владельца

Регулировка двигателя, смазка, очистка и полировка, замена фильтров, охлаждающей жидкости и проведение рекомендованного технического обслуживания входят в число нормальных операций по уходу за изделиями компании Toro, выполняемыми за счет владельца.

Общие условия

Выполнение ремонта официальным дистрибьютором или дилером компании Toro является вашим единственным возмещением убытков по настоящей гарантии.

Компании Toro и Toro Warranty Company не несут ответственности за косвенные, случайные или последующие убытки, связанные с использованием Изделий Toro, на которые распространяется действие настоящей гарантии, включая любые затраты или расходы на предоставление замещающего оборудования или оказание услуг в течение обоснованных периодов нарушения работы или неиспользования оборудования во время ожидания завершения ремонта в соответствии с условиями настоящей гарантии. Не существует каких-либо иных гарантий, за исключением упоминаемой ниже гарантии на системы контроля выхлопных газов (если применимо). Все подразумеваемые гарантии коммерческого качества или пригодности для конкретного применения ограничены продолжительностью настоящей прямой гарантии.

В некоторых странах не допускается исключать случайные или последующие убытки или ограничения на срок действия подразумеваемой гарантии, вследствие чего вышеуказанные исключения и ограничения могут на вас не распространяться. Настоящая гарантия предоставляет вам конкретные законные права, но вы можете также иметь и другие права, которые меняются в зависимости от страны использования.

Примечание в отношении гарантии на двигатель:

На систему контроля выхлопных газов на вашем изделии может распространяться действие отдельной гарантии, соответствующей требованиям, установленным Агентством по охране окружающей среды США (EPA) и(или) Калифорнийским советом по охране воздушных ресурсов (CARB). Приведенные выше ограничения на моточасы не распространяются на Гарантию на системы контроля выхлопных газов. Подробные сведения приводятся в «Гарантийных обязательствах на системы контроля выхлопных газов двигателей», которые прилагаются к вашему изделию или содержатся в документации предприятия-изготовителя двигателя

Другие страны, кроме США и Канады

Покупатели, которые приобрели изделия Toro за пределами США или Канады, для получения гарантийных полисов для своей страны, провинции и штатов должны обращаться к местному дистрибьютору (дилеру) компании Toro. Если по какой-либо причине вы не удовлетворены услугами вашего дистрибьютора или испытываете трудности с получением информации о гарантии, обратитесь к импортеру изделий компании Toro.