Form No. 3412-269 Rev A

Kit d'éclairage routier avec feux stop

Groupe de déplacement Groundsmaster® 3400

N° de modèle 02917—N° de série 400000000 et suivants

Instructions de montage

Ce kit est conçu pour fournir un jeu d'éclairage routier complet avec supports de fixation et commandes.

Montage

Pièces détachées

Reportez-vous au tableau ci-dessous pour vérifier si toutes les pièces ont été expédiées.

Procédure	Description	Qté	Utilisation
1	Aucune pièce requise	–	Préparation de la machine.
2	Support d'éclairage arrière gauche Support d'éclairage arrière droit Boulon (M16 x 110 mm) Écrou (M16) Fusible (15 A)	1 1 2 2 2	Montez les éclairages arrière.
3	Joint Dowty (¼") Adaptateur de manocontact Manocontact Câble de manocontact	1 1 1 1	Montez le manocontact.
4	Support de plaque d'immatriculation Connecteur à boîtier 2 voies Relais de clignotants Relais plus court standard	1 1 1 1	Montez le support de plaque d'immatriculation.
5	Support de phare central Support de phare droit Support de phare gauche Boulon (M6 x 20 mm) Contre-écrou (M6) Boulon (M10 x 25 mm) Contre-écrou (M10) Rondelle (3/8") Patte de montage Connecteur à boîtier 4 voies	1 1 1 8 8 4 4 8 2 2	Montez les éclairages avant.
6	Fil de connecteur de panneau de commande Interrupteur des feux de détresse Interrupteur d'éclairage Interrupteur de clignotants Bouton d'avertisseur sonore Autocollant d'avertisseur sonore Serre-câble	1 1 1 1 1 1 24	Montez les interrupteurs du panneau de commande.

© 2017—The Toro® Company
8111 Lyndale Avenue South
Bloomington, MN 55420

Enregistrez votre produit à www.Toro.com.

CE

Traduction du texte d'origine (FR)
Imprimé au Royaume-Uni
Tous droits réservés

3412-269 A

Procédure	Description	Qté	Utilisation
7	Réflecteur	2	Posez les réflecteurs.
8	Étiquette de numéro de série	1	Mettez en place l'étiquette de numéro de série.

Médias et pièces supplémentaires

Description	Qté	Utilisation
Instructions de montage	1	À lire avant l'installation et l'utilisation du kit.
Catalogue de pièces	1	Pour obtenir les numéros de référence des pièces

1

Préparation de la machine

Aucune pièce requise

Procédure

1. Garez la machine sur une surface plane et horizontale, abaissez le plateau de coupe, serrez le frein de stationnement, coupez le moteur et enlevez la clé de contact.
2. Débranchez le câble négatif (–) de la batterie.

⚠ ATTENTION

Les gaz qui émanent de la batterie sont explosifs.

Tenez la batterie à l'écart des flammes nues ou sources d'étincelles électriques. Portez des lunettes de sécurité et des gants en caoutchouc pour manipuler la batterie. Ne fumez pas.

2

Montage des éclairages arrière

Pièces nécessaires pour cette opération:

1	Support d'éclairage arrière gauche
1	Support d'éclairage arrière droit
2	Boulon (M16 x 110 mm)
2	Écrou (M16)
2	Fusible (15 A)

Procédure

Remarque: Si vous montez les éclairages arrière sur une machine portant le numéro de série 316999999 ou un numéro antérieur, vous devez remplacer les supports par ceux qui sont fournis en pièces détachées.

Les éclairages arrière sont fixés à l'extérieur des montants de l'arceau de sécurité sur les côtés gauche et droit de la machine. Les éclairages sont insérés dans les trous de boulons existants de l'arceau de sécurité.

1. Ouvrez le capot moteur.
2. Soulevez la plate-forme de conduite.
3. Déposez le tablier derrière le siège de l'utilisateur en dévissant les 4 boulons (Figure 1).

   Remarque: La dépose du tablier permet d'accéder au faisceau de câblage principal.

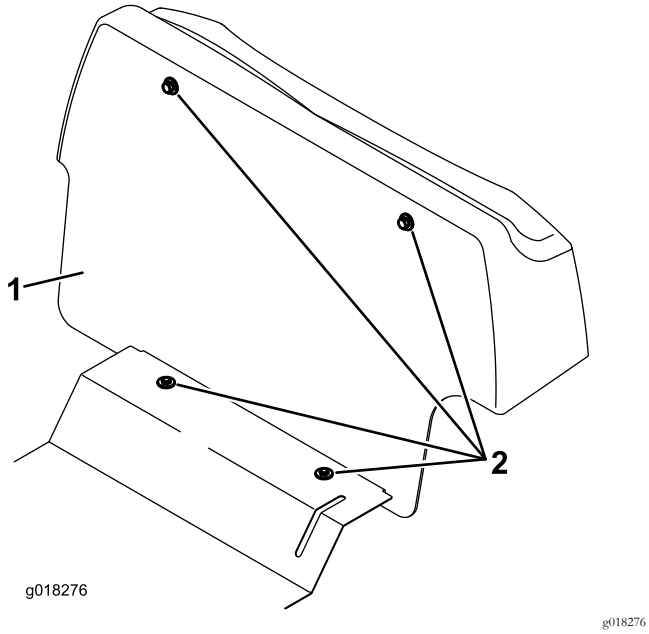

Figure 1

1. Tablier
2. Boulon (4)

4. Vérifiez que les boulons de pivot de l'arceau de sécurité et les boulons de serrage sont en place et bien serrés, et/ou que les goupilles de sécurité sont en place pour fixer l'arceau supérieur.
5. Retirez le boulon de pivot de l'arceau de sécurité sur le côté gauche de la machine.
6. Alignez le trou indiqué dans le support d'éclairage arrière gauche et le trou dans l'arceau de sécurité, et insérez le boulon (M16 x 110 mm) neuf assorti des rondelles existantes (Figure 2 ou Figure 3).

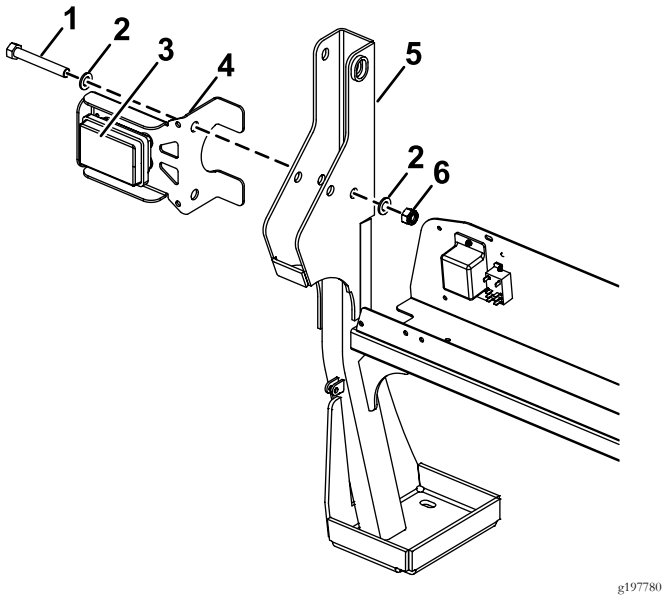

Figure 2

Machine avec numéros de série 316999999 et précédents

1. Boulon (M16 x 110 mm)
2. Rondelles existantes
3. Côté clignotant orange en haut
4. Support d'éclairage arrière gauche
5. Arceau de sécurité
6. Écrou (M16)

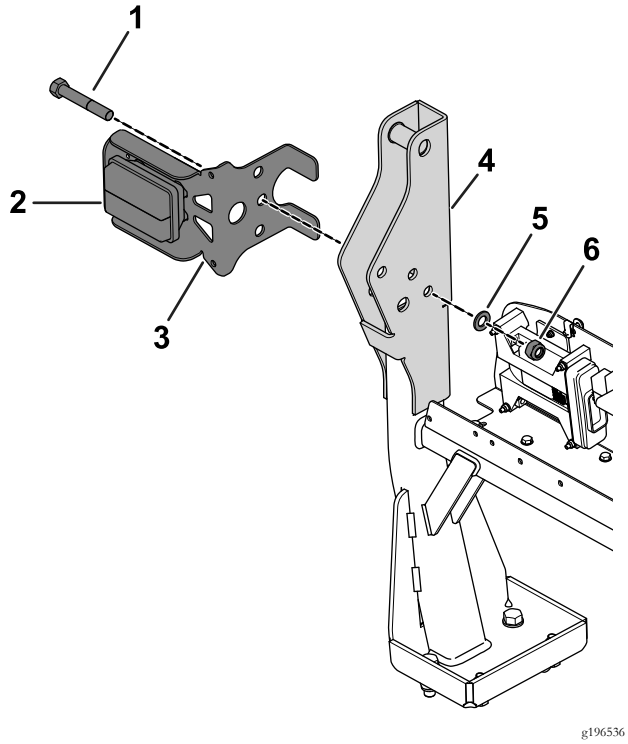

Figure 3

Machine avec numéros de série 400000000 à 999999999

1. Boulon (M16 x 110 mm)
2. Côté clignotant orange en haut
3. Support d'éclairage arrière gauche
4. Arceau de sécurité
5. Rondelle existante
6. Écrou (M16)

7. Vissez l'écrou (M16) neuf sur le boulon et serrez-le à 15 N·m.

   Remarque: Ne le serrez pas excessivement car l'arceau de sécurité sera alors difficile à replier.

8. Retirez le boulon de pivot de l'arceau de sécurité sur le côté droit de la tondeuse.
9. Alignez le trou indiqué dans le support d'éclairage arrière droit et le trou dans l'arceau de sécurité, et insérez le boulon (M16 x 110 mm) neuf assorti des rondelles existantes (Figure 4 ou Figure 5).

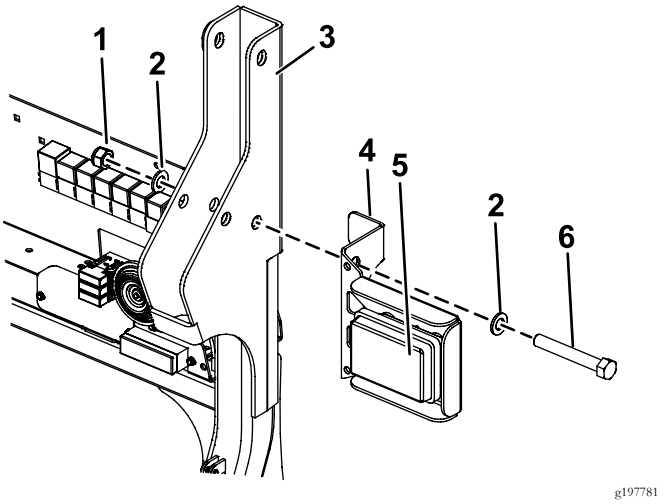

Figure 4

Machine avec numéros de série 316999999 et précédents

1. Écrou (M16)
2. Rondelles existantes
3. Arceau de sécurité
4. Support d'éclairage arrière droit
5. Côté clignotant orange en haut
6. Boulon (M16 x 110 mm)

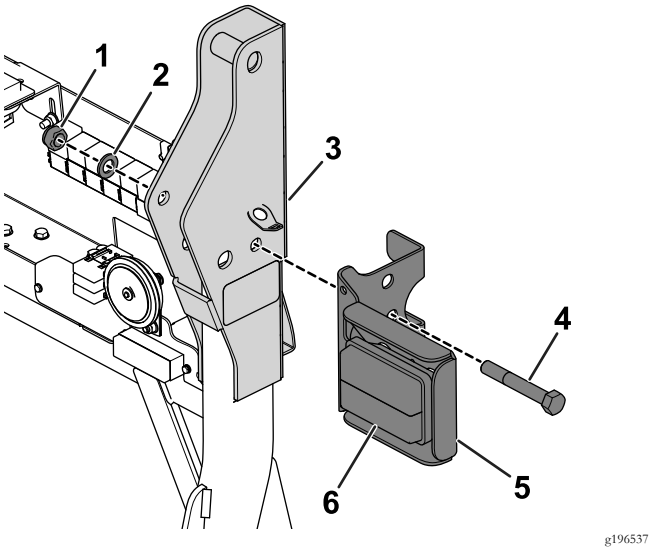

Figure 5

Machine avec numéros de série 400000000 à 999999999

1. Écrou (M16)
2. Rondelle existante
3. Arceau de sécurité
4. Boulon (M16 x 110 mm)
5. Support d'éclairage arrière droit
6. Côté clignotant orange en haut

10. Vissez l'écrou (M16) neuf sur le boulon et serrez-le à 15 N·m.

    Remarque: Ne serrez pas excessivement l'écrou car l'arceau de sécurité sera alors difficile à replier.

Remarque: Si un kit gyrophare est déjà monté sur le côté droit ou gauche, utilisez le boulon existant et les écrous Nyloc (M16) neufs fournis avec ce kit.

11. Faites descendre tous les câbles électriques le long de l'avant du cadre de l'arceau de sécurité et sur le panneau de commande électrique.
12. Branchez les câbles du faisceau principal de la machine qui est situé sur la cloison électrique (Figure 6), comme suit :
    A. Branchez le connecteur à 4 broches de l'éclairage arrière gauche au connecteur à 4 broches correspondant sur le côté gauche du faisceau de câblage principal.
    B. Branchez le connecteur à 4 broches de l'éclairage arrière droit au connecteur à 4 broches correspondant sur le côté droit gauche du faisceau de câblage principal.

Remarque: Les connecteurs à 2 broches sur les blocs optiques arrière gauche et droit sont nécessaires pour la lampe de la plaque d'immatriculation. Un seul des connecteurs à 2 broches est utilisé.

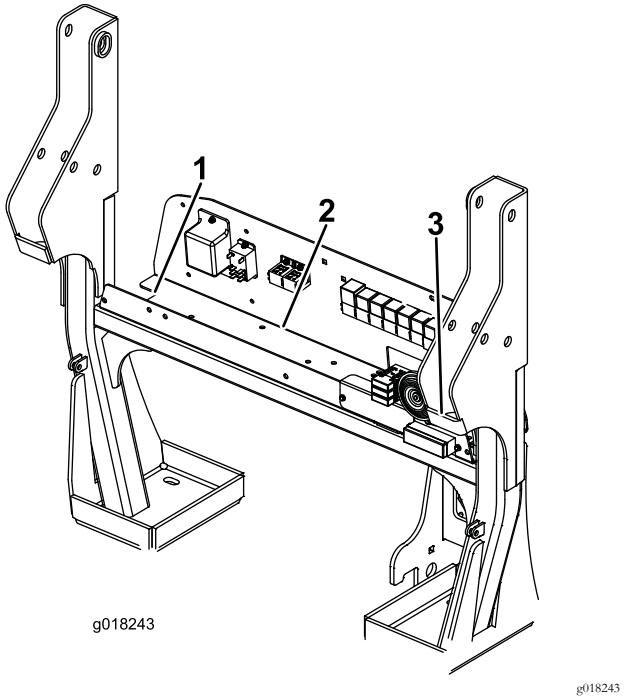

Figure 6

1. Connecteur à 4 broches de feu arrière gauche sur le faisceau de câblage principal
2. Connecteur à 3 broches de câble de manocontact sur le faisceau de câblage principal
3. Connecteur à 4 broches de feu arrière gauche sur le faisceau de câblage principal

13. Placez 2 fusibles (15 A) dans le porte-fusibles. Utilisez le premier et le troisième logement sur le côté gauche du porte-fusibles (Figure 7).

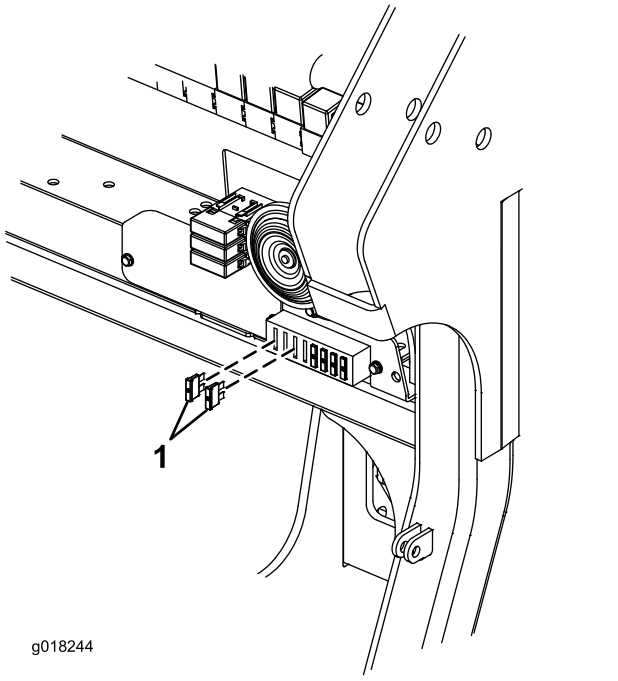

Figure 7

1. Fusible (15 A) (2)

3

Montage du manocontact

Pièces nécessaires pour cette opération:

1	Joint Dowty (¼")
1	Adaptateur de manocontact
1	Manocontact
1	Câble de manocontact

Procédure

Le manocontact commande les feux stop. Il est vissé dans la conduite de transmission principale.

1. Localisez les 3 raccords de flexible sur le côté droit de la pompe de transmission. Le raccordement avant inférieur à la pompe possède un raccord en T avec obturateur.
2. Retirez l'obturateur du raccord en T.
3. Vissez l'adaptateur de manocontact dans le raccord en T avec un joint Dowty (¼"), comme montré à la Figure 8.

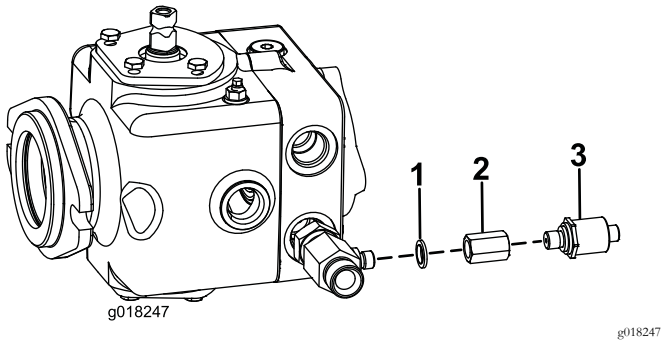

g018247

Figure 8

1. Joint Dowty (¼")
2. Adaptateur de manocontact
3. Manocontact

4. Vissez le manocontact dans cet adaptateur (Figure 8). Serrez le manocontact à 34 N·m.
5. En travaillant sur la cloison électrique, branchez le connecteur à 3 broches du câble du manocontact au connecteur correspondant situé sur le faisceau de câblage principal de la machine (Figure 6 et Figure 9).

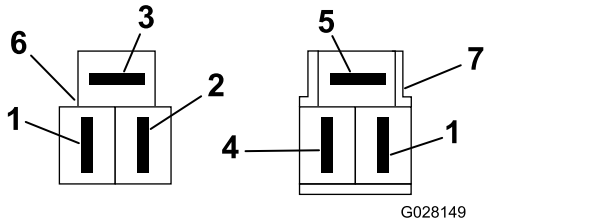

g028149

Figure 9

Connecteurs vus du côté entrée de câble

1. Vert/jaune
2. Jaune
3. Noir
4. Marron
5. Bleu
6. Connecteur de manocontact (faisceau de câblage principal)
7. Connecteur de câble de manocontact

6. Faites descendre le câble du manocontact de la cloison électrique le long du montant droit de l'arceau de sécurité vers l'avant et le long du longeron du châssis jusqu'au manocontact.
7. Branchez le connecteur au manocontact et fixez-le en place.

4

Montage du support de plaque d'immatriculation

Pièces nécessaires pour cette opération:

1	Support de plaque d'immatriculation
1	Connecteur à boîtier 2 voies
1	Relais de clignotants
1	Relais plus court standard

Procédure

La plaque d'immatriculation avec éclairage se fixe à la cloison.

1. Au centre du couvercle de cloison en plastique, percez un trou de 8 mm de diamètre à 40 mm environ de l'avant (Figure 10).

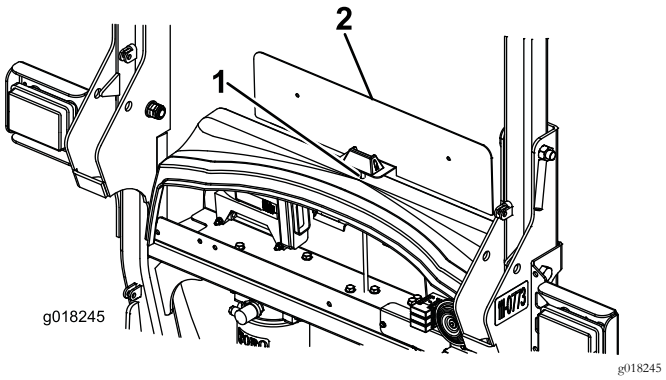

g018245

Figure 10

1. Percer un trou (8 mm) ici.
2. Support de plaque d'immatriculation

⚠ ATTENTION

Des débris peuvent pénétrer dans les yeux et causer des blessures en cas d'utilisation d'une perceuse sans protection oculaire adaptée.

Lors des opérations de perçage ou autres, portez toujours des lunettes de protection.

2. Faites passer le câble de la plaque d'immatriculation par le trou de 8 mm percé dans le couvercle de cloison en plastique. Montez le support de plaque d'immatriculation et la cloison avec les fixations de cloison retirées précédemment.

3. Poussez le connecteur à boîtier 2 voies sur les bornes du câble de plaque d'immatriculation (Figure 11).

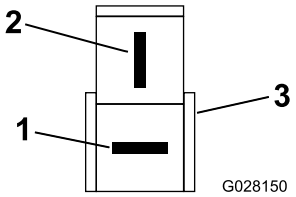

g028150

Figure 11

1. Fil rouge
2. Fil noir
3. Connecteur à boîtier 2 voies

4. Connectez le câblage de la lampe de plaque d'immatriculation au connecteur à 2 broches du câblage de l'éclairage arrière gauche ou droit.
5. Branchez le relais de clignotant à la douille de relais gauche libre et le relais court standard à la douille de relais droite libre (Figure 12).

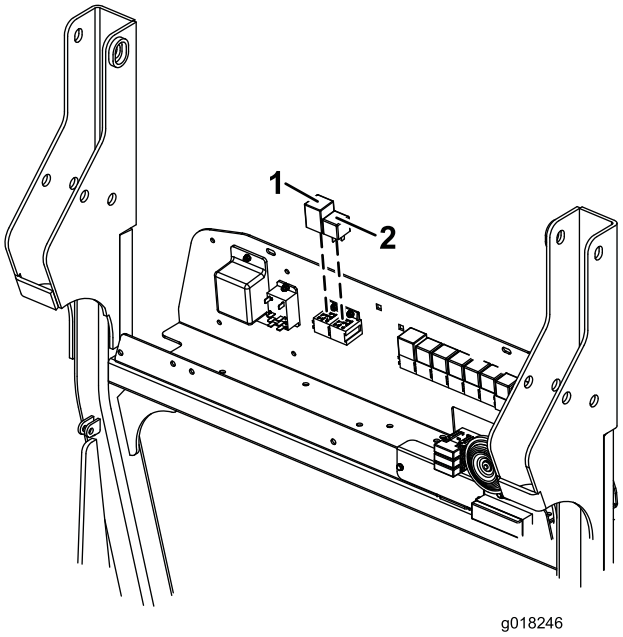

g018246

Figure 12

1. Relais de clignotants
2. Relais plus court standard

5

Montage des éclairages avant

Pièces nécessaires pour cette opération:

1	Support de phare central
1	Support de phare droit
1	Support de phare gauche
8	Boulon (M6 x 20 mm)
8	Contre-écrou (M6)
4	Boulon (M10 x 25 mm)
4	Contre-écrou (M10)
8	Rondelle (3/8")
2	Patte de montage
2	Connecteur à boîtier 4 voies

Procédure

Les blocs optiques avant se fixent au support de phare central qui lui-même se fixe à la machine par deux pattes de montage (Figure 13):

1. Fixez les 2 pattes de montage à l'avant de la machine à l'aide de 2 boulons (M10 x 25 mm), 4 rondelles (3/8") et 2 contre-écrous (M10), comme montré à la Figure 13.
2. Fixez le support de phare central aux pattes de montage à l'aide de 2 boulons (M10 x 25 mm), 4 rondelles (3/8") et 2 contre-écrous (M10), comme montré à la Figure 13.
3. Appliquez de la graisse antigrippage à l'intérieur des extrémités de tube et sur toutes les surfaces des ressorts et profils d'extrémité de tube (Figure 13).
4. Tout en maintenant le support de phare droit, glissez le câble dans les tubes d'extrémité et faites-le sortir par la découpe du support de phare (Figure 13).
5. Fixez le support de phare droit au support de phare central au moyen de 4 boulons (M6 x 20 mm) et 4 contre-écrous (M6), comme montré à la Figure 13.

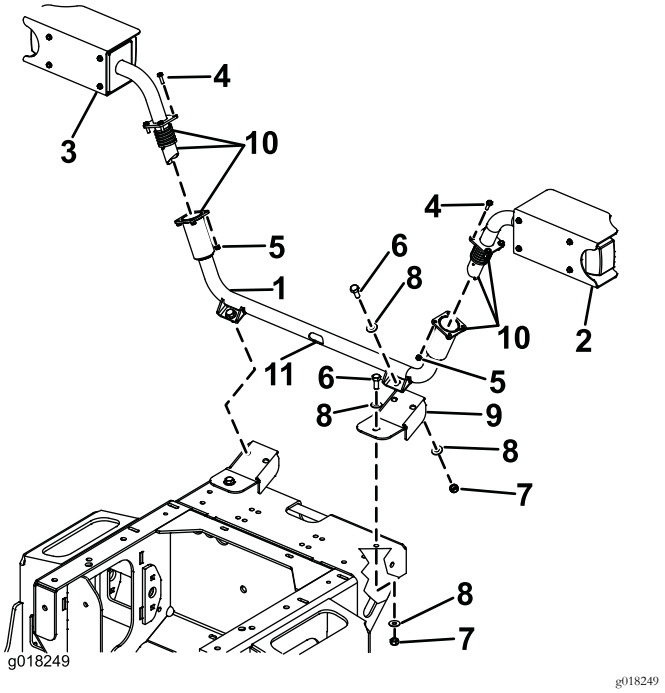

Figure 13

1. Support de phare central
2. Support de phare droit
3. Support de phare gauche
4. Vis (M6 x 20 mm)
5. Écrou Nyloc (M6)
6. Vis (M10 x 25 mm)
7. Écrou Nyloc (M10)
8. Rondelle (3/8")
9. Patte de montage
10. Appliquer du composé antigrippant ici
11. Découpe de support de phare

6. Branchez le connecteur à boîtier à 4 voies sur le câble en poussant les broches à l'arrière du connecteur. (Figure 14). Identifiez et marquez ce connecteur comme étant du côté droit pour faciliter l'identification du câblage lors des connexions au faisceau de câblage principal de la machine.

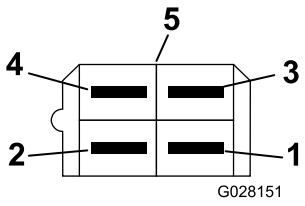

Figure 14

Connecteur vu du côté entrée de câble

1. Bleu
2. Vert
3. Rouge/blanc
4. Noir
5. Connecteur à boîtier 4 voies

7. Répétez les opérations 4 à 6 en identifiant le connecteur comme étant du côté gauche (G) à l'opération 6.
8. Faites passer les câbles par la découpe prévue pour le point de remorquage et les trous dans le châssis avant jusqu'au collecteur de plateau de coupe situé sous la plate-forme d'utilisation.
9. Localisez les deux connecteurs à 4 broches sur le faisceau de câblage principal situé près du collecteur du plateau de coupe.
10. Branchez le connecteur du faisceau de câblage de la machine avec le fil vert/blanc au connecteur du bloc optique gauche (Figure 15).

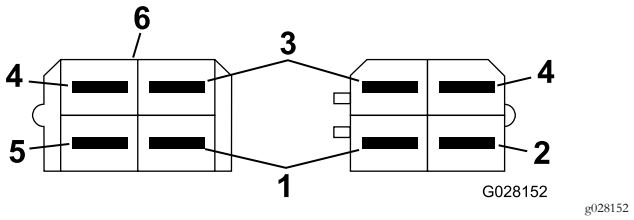

Figure 15

1. Bleu
2. Vert/blanc
3. Rouge/blanc
4. Noir
5. Vert
6. Connecteur à boîtier 4 voies

11. Branchez le connecteur du faisceau de câblage de la machine avec le fil vert/blanc au connecteur du bloc optique droit (Figure 16).

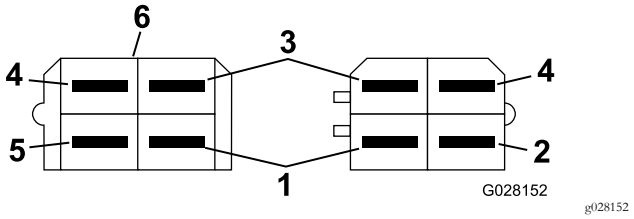

Figure 16

1. Bleu
2. Vert/rouge
3. Rouge/blanc
4. Noir
5. Vert
6. Connecteur à boîtier 4 voies

6

Montage des interrupteurs du panneau de commande

Pièces nécessaires pour cette opération:

1	Fil de connecteur de panneau de commande
1	Interrupteur des feux de détresse
1	Interrupteur d'éclairage
1	Interrupteur de clignotants
1	Bouton d'avertisseur sonore
1	Autocollant d'avertisseur sonore
24	Serre-câble

Procédure

1. Retirez les 6 vis qui fixent le panneau de commande au boîtier de commande.
2. Soulevez le panneau avec précaution.

   Remarque: Veillez à ne pas déranger les connecteurs des interrupteurs et commandes existants.
3. Placez le fil du connecteur du panneau de commande dans le bras de commande
4. Faites passer le fil du connecteur du panneau de commande par l'ouverture au bas du boîtier de commande, de sorte que l'extrémité munie des trois connecteurs se trouvent à l'intérieur du boîtier de commande et l'extrémité avec le grand connecteur passe le long du bras de commande.
5. Retirez les caches d'interrupteur Figure 17.

   Remarque: Les caches sont situés juste au-dessus du commutateur d'allumage sur la face arrière du boîtier de commande.

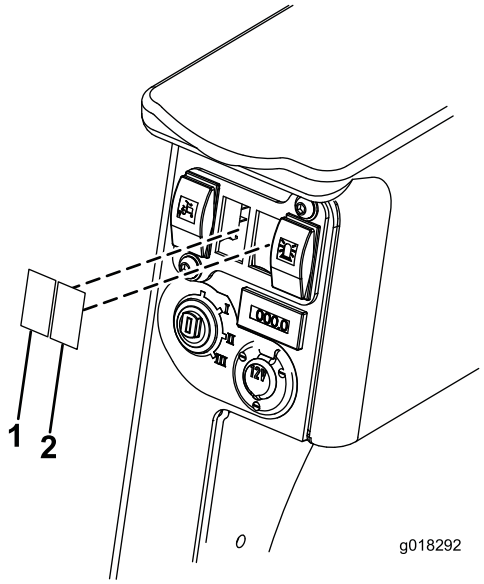

g018292

Figure 17

1. Cache d'interrupteur d'éclairage
2. Cache d'interrupteur des feux de détresse

6. Passez les connecteurs de l'interrupteur des feux de détresse et d'éclairage dans le trou prévu pour l'interrupteur.

   Remarque: Les connecteurs des feux de détresse (connecteur rouge) et d'éclairage (connecteur noir) sont sur les fils courts. Le connecteur des indicateurs de direction est noir et se trouve sur le long fil.
7. Connectez les interrupteurs des feux de détresse et d'éclairage au connecteur correct et poussez l'interrupteur dans le trou (Figure 18).

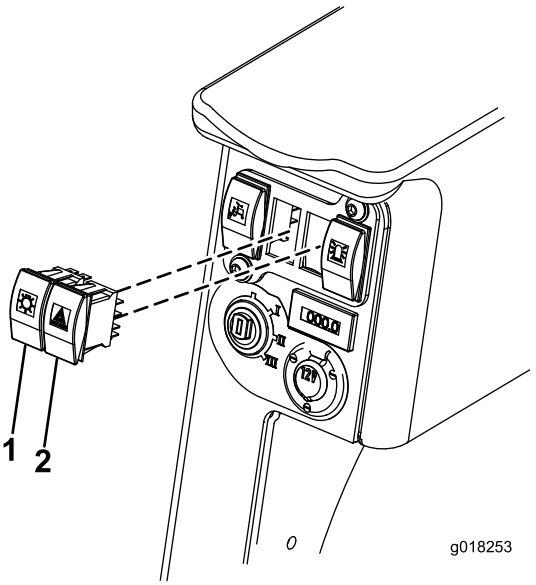

g018253

Figure 18

1. Interrupteur d'éclairage
2. Interrupteur des feux de détresse

8. Sur le panneau de commande, retirez le cache rond (bouton d'avertisseur sonore) et le cache rectangulaire (interrupteur d'éclairage) montrés à la Figure 19.

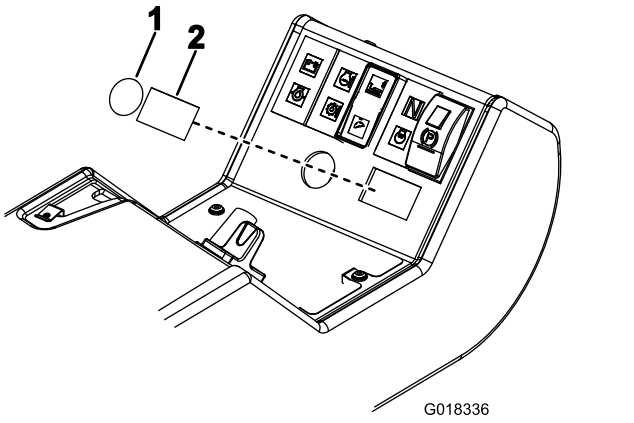

Figure 19

1. Cache rond de bouton d'avertisseur sonore
2. Cache rectangulaire d'interrupteur d'indicateurs de direction

9. Apposez l'autocollant de l'avertisseur sonore en l'alignant sur les bords des trous rond et rectangulaire (Figure 20).

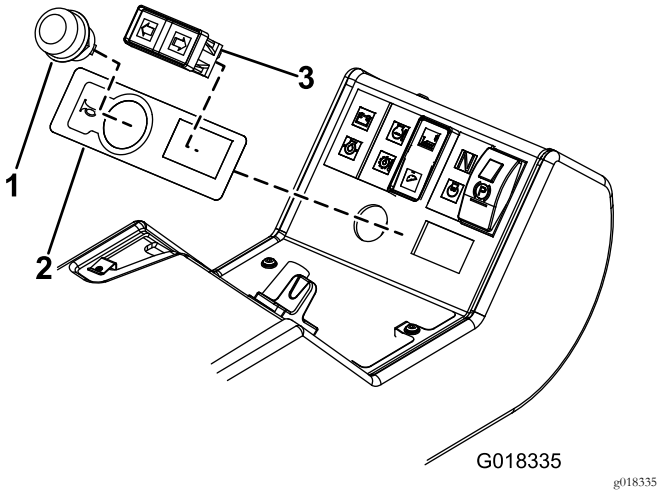

Figure 20

1. Bouton d'avertisseur sonore
2. Autocollant d'avertisseur sonore
3. Interrupteur des indicateurs de direction

10. Montez le bouton d'avertisseur sonore et l'interrupteur des clignotants sur le panneau de commande (Figure 20). Montez l'interrupteur des clignotants avec les fils vert/rouge à gauche et les fils vert/blanc à droite, comme montré à la Figure 21.

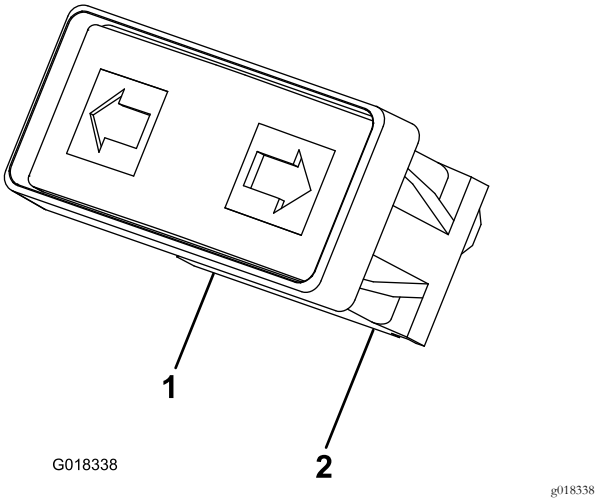

Figure 21

1. Vert/rouge
2. Vert/blanc

11. Connectez l'interrupteur des indicateurs de direction au fil du connecteur du panneau de commande.

    Remarque: Le connecteur des indicateurs de direction est noir et se trouve sur le long fil.

12. Connectez le fil rose et le fil noir/violet au bouton de l'avertisseur sonore.

    Remarque: Le fil rose et le fil noir/violet se trouvent dans le panneau de commande.

13. En travaillant sous la plate-forme d'utilisation, branchez le fil du connecteur du tableau de bord au connecteur multibroches du faisceau de câblage principal de la machine.

    Remarque: Le connecteur multibroches est situé dans le longeron de châssis, à droite de la pompe de transmission.

14. Utilisez des serre-câbles pour attacher tous les câbles des éclairages avant et arrière, et du manocontact.

    Important: Vérifiez que les serre-câbles maintiennent correctement les câbles. Les serre-câbles empêchent les câbles de frotter ou d'être coincés.

15. Branchez le câble négatif de la batterie.
16. Testez les interrupteurs sur le panneau de commande pour vérifier leur bon fonctionnement.
17. Reposez le panneau de commande en veillant à ne pas détacher de connecteurs ou coincer de câbles.
18. Abaissez et verrouillez le capot moteur et la plate-forme de conduite.

7

Pose des réflecteurs

Pièces nécessaires pour cette opération:

2	Réflecteur

Procédure

Fixez un réflecteur de chaque côté du capot moteur. Vérifiez que le bord extérieur de chaque réflecteur est collé à 100 mm de chaque bord du capot moteur (Figure 22).

Remarque: Vérifiez que la surface est propre avant de monter les réflecteurs.

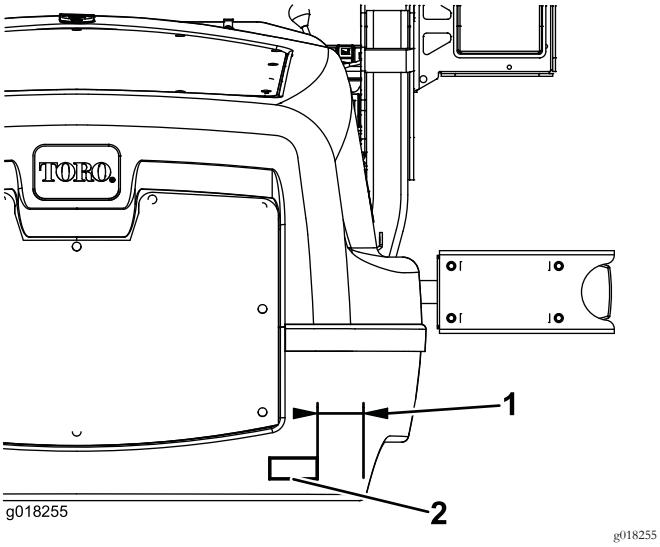

Figure 22

1. 100 mm
2. Réflecteur

8

Mise en place de l'étiquette de numéro de série

Pièces nécessaires pour cette opération:

1	Étiquette de numéro de série

Procédure

Collez cette étiquette près de l'étiquette de numéro de série de la machine.

Remarque: Vérifiez que la surface est propre avant de mettre en place l'étiquette de numéro de série.

Utilisation

Caractéristiques techniques

Tension :12 V

Réglage des phares

Utilisez les vis supérieures montrées à la Figure 23 pour régler les phares conformément à la réglementation locale.

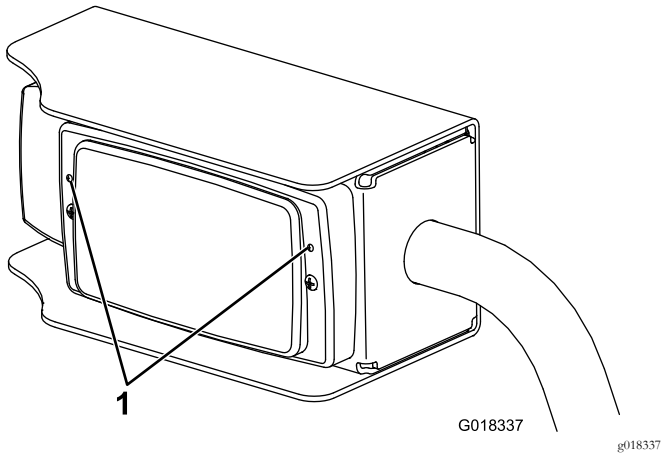

Figure 23

1. Vis de réglage des phares

Utilisation de l'éclairage

Symboles des éclairages

Les commandes d'éclairage sont identifiées par les symboles montrés à la Figure 24.

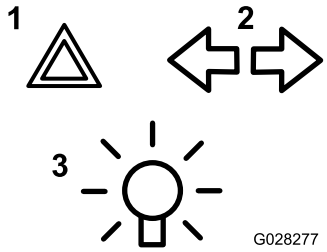

Figure 24

1. Feux de détresse
2. Clignotants
3. Phares – allumés/éteints

Feux de position (avant et arrière)

Appuyez sur le haut de l'interrupteur ; il s'allume et les feux de position rouges (arrière) et blancs (avant) s'allument.

Phares

Tournez le commutateur d'allumage à la position I pour allumer les phares.

Feux de détresse

Appuyez sur le haut de l'interrupteur des feux de détresse pour faire clignoter les 4 clignotants. Il n'est pas nécessaire de mettre le contact pour faire fonctionner les feux de détresse.

Indicateurs de direction

Tournez le commutateur d'allumage en position I, appuyez sur l'interrupteur des clignotants du côté voulu pour faire clignoter les 2 clignotants de ce côté de la machine.

Feux stop

Les feux stop s'allument automatiquement lorsque la machine ralentit (lorsque la pédale de commande revient en position neutre, en marche avant seulement).

Entretien

Entretien général

Important: Remplacez les pièces usées ou endommagées par des pièces Toro d'origine.

1. Contrôlez régulièrement le bon fonctionnement de tous les éclairages.
2. Vérifiez le bon réglage des phares.
3. Nettoyez les éclairages chaque jour.

   Important: N'utilisez pas de produits à base de solvant car ils pourraient endommager les éclairages.

Remplacement d'une ampoule

1. Retirez le verre.
2. Remplacez l'ampoule.
3. Remettez en place le verre.
4. Réglez les phares ; voir Réglage des phares (page 12).

Remarques:

Déclaration d'incorporation

The Toro Company, 8111 Lyndale Ave. South, Bloomington, MN, USA déclare que la ou les machines suivantes sont conformes aux directives mentionnées, lorsqu'elles sont montées en respectant les instructions jointes sur certains modèles Toro comme indiqué dans les Déclarations de conformité pertinentes.

N° de modèle	N° de série	Description du produit	Description de la facture	Description générale	Directive
02917	400000000 et suivants	Kit d'éclairage routier avec feux stop	KIT - ROAD LIGHTS W/BRAKE LIGHTS GM3400	Éclairage routier et feux stop	2004/108/CE

La documentation technique pertinente a été compilée comme exigé par la Partie B de l'Annexe VII de la directive 2006/42/CE.

Nous nous engageons à transmettre, à la suite d'une demande dûment motivée des autorités nationales, les renseignements pertinents concernant cette quasi-machine. La méthode de transmission sera électronique.

Cette machine ne sera pas mise en service avant d'avoir été incorporée dans les modèles Toro agréés conformément à la Déclaration de conformité associée et à toutes les instructions, ce qui permettra de la déclarer conforme à toutes les directives pertinentes.

Certifié :



David Klis
Directeur technique général
8111 Lyndale Ave. South
Bloomington, MN 55420, USA
December 2, 2016

Contact technique dans l'UE :

Marcel Dutrieux
Manager European Product Integrity
Toro Europe NV
Nijverheidsstraat 5

2260 Oevel
Belgium

Tel. +32 16 386 659

Liste des distributeurs internationaux

Distributeur :	Pays :	Numéro de téléphone :	Distributeur :	Pays :	Numéro de téléphone :
Agrolanc Kft	Hongrie	36 27 539 640	Maquiver S.A.	Colombie	57 1 236 4079
Balama Prima Engineering Equip.	Hong Kong	852 2155 2163	Maruyama Mfg. Co. Inc.	Japon	81 3 3252 2285
B-Ray Corporation	Corée	82 32 551 2076	Mountfield a.s.	République tchèque	420 255 704 220
Casco Sales Company	Porto Rico	787 788 8383	Mountfield a.s.	Slovaquie	420 255 704 220
Ceres S.A.	Costa Rica	506 239 1138	Munditol S.A.	Argentine	54 11 4 821 9999
CSSC Turf Equipment (pvt) Ltd.	Sri Lanka	94 11 2746100	Norma Garden	Russie	7 495 411 61 20
Cyril Johnston & Co.	Irlande du Nord	44 2890 813 121	Oslinger Turf Equipment SA	Équateur	593 4 239 6970
Cyril Johnston & Co.	République d'Irlande	44 2890 813 121	Oy Hako Ground and Garden Ab	Finlande	358 987 00733
Equiver	Mexique	52 55 539 95444	Parkland Products Ltd.	Nouvelle-Zélande	64 3 34 93760
Femco S.A.	Guatemala	502 442 3277	Perfetto	Pologne	48 61 8 208 416
ForGarder OU	Estonie	372 384 6060	Pratoverde SRL.	Italie	39 049 9128 128
G.Y.K. Company Ltd.	Japon	81 726 325 861	Prochaska & Cie	Autriche	43 1 278 5100
Geomechaniki of Athens	Grèce	30 10 935 0054	RT Cohen 2004 Ltd.	Israël	972 986 17979
Golf international Turizm	Turquie	90 216 336 5993	Riversa	Espagne	34 9 52 83 7500
Guandong Golden Star	Chine	86 20 876 51338	Lely Turfcare	Danemark	45 66 109 200
Hako Ground and Garden	Suède	46 35 10 0000	Solvert S.A.S.	France	33 1 30 81 77 00
Hako Ground and Garden	Norvège	47 22 90 7760	Spyros Stavrinides Limited	Chypre	357 22 434131
Hayter Limited (U.K.)	Royaume-Uni	44 1279 723 444	Surge Systems India Limited	Inde	91 1 292299901
Hydroturf Int. Co Dubai	Émirats Arabes Unis	97 14 347 9479	T-Markt Logistics Ltd.	Hongrie	36 26 525 500
Hydroturf Egypt LLC	Egypte	202 519 4308	Toro Australia	Australie	61 3 9580 7355
Irrimac	Portugal	351 21 238 8260	Toro Europe NV	Belgique	32 14 562 960
Irrigation Products Int'l Pvt Ltd.	Inde	0091 44 2449 4387	Valtech	Maroc	212 5 3766 3636
Jean Heybroek b.v.	Pays-Bas	31 30 639 4611	Victus Emak	Pologne	48 61 823 8369

Déclaration de confidentialité européenne

Les renseignements recueillis par Toro
Toro Warranty Company (Toro) respecte votre vie privée. Pour nous permettre de traiter votre réclamation au titre de la garantie et de vous contacter dans l'éventualité d'un rappel de produit, nous vous prions de nous communiquer certains renseignements personnels, soit directement soit par l'intermédiaire de votre société ou concessionnaire Toro local(e).

Le système de garantie de Toro est hébergé sur des serveurs situés aux États-Unis où la loi relative à la protection de la vie privée n'offre pas forcément la même protection que dans votre pays.

EN NOUS FOURNISSANT DES RENSEIGNEMENTS PERSONNELS, VOUS CONSENTEZ À CE QUE NOUS LES TRAITIONS COMME DÉCRIT DANS LE PRÉSENT AVIS DE CONFIDENTIALITÉ.

L'utilisation des renseignements par Toro
Toro peut utiliser vos renseignements personnels pour traiter vos réclamations au titre de la garantie et vous contacter dans l'éventualité d'un rappel de produit, ainsi que pour vous communiquer toute information nécessaire. Toro pourra partager les renseignements personnels que vous lui aurez communiqués avec les filiales, concessionnaires ou autres associés Toro en rapport avec ces activités. Nous ne vendrons vos renseignements personnels à aucune autre société. Nous nous réservons le droit de divulguer des renseignements personnels afin de satisfaire aux lois applicables et aux demandes des autorités concernées, pour assurer l'utilisation correcte de nos systèmes ou votre protection et celle d'autres usagers.

Conservation de vos renseignements personnels
Nous conserverons vos renseignements personnels uniquement pendant la durée nécessaire pour répondre aux fins pour lesquelles nous les avons collectés ou autres fins légitimes (comme la conformité réglementaire), ou conformément à la loi en vigueur.

Engagement de Toro relatif à la sécurité de vos renseignements personnels
Nous prenons toutes les précautions raisonnables pour protéger la sécurité de vos renseignements personnels. Nous prenons également les mesures nécessaires pour que vos renseignements personnels restent exacts et à jour.

Consultation et correction de vos renseignements personnels
Si vous souhaitez vérifier ou corriger vos renseignements personnels, veuillez nous contacter par courriel à legal@toro.com.

Droit australien de la consommation

Les clients australiens trouveront les détails concernant le Droit australien de la consommation à l'intérieur de l'emballage ou auprès de leur concessionnaire Toro local.

La garantie commerciale générale des produits Toro

Garantie limitée de deux ans

Conditions et produits couverts

The Toro Company et sa filiale, Toro Warranty Company, en vertu de l'accord passé entre elles, certifient conjointement que votre produit commercial Toro (« Produit ») ne présente aucun défaut de matériau ni vice de fabrication pendant une période de deux ans ou 1 500 heures de service*, la première échéance prévalant. Cette garantie s'applique à tous les produits à l'exception des Aérateurs (veuillez-vous reporter aux déclarations de garantie séparées de ces produits). Dans l'éventualité d'un problème couvert par la garantie, nous nous engageons à réparer le Produit gratuitement, frais de diagnostic, pièces, main-d'œuvre et transport compris. La période de garantie commence à la date de réception du Produit par l'acheteur d'origine.
* Produit équipé d'un compteur horaire.

Comment faire intervenir la garantie

Il est de votre responsabilité de signaler le plus tôt possible à votre Distributeur de produits commerciaux ou au Concessionnaire de produits commerciaux agréé qui vous a vendu le Produit, toute condition couverte par la garantie. Pour obtenir l'adresse d'un Distributeur de produits commerciaux ou d'un Concessionnaire agréé, ou pour tout renseignement concernant vos droits et responsabilités vis-à-vis de la garantie, veuillez nous contacter à l'adresse suivante :

Toro Commercial Products Service Department
Toro Warranty Company
8111 Lyndale Avenue South
Bloomington, MN 55420-1196, États-Unis

+1–952–888–8801 ou +1–800–952–2740
Courriel : commercial.warranty@toro.com

Responsabilités du propriétaire

En tant que propriétaire du Produit, vous êtes responsable des entretiens et réglages mentionnés dans le *Manuel de l'utilisateur*. Ne pas effectuer les entretiens et réglages requis peut constituer un motif de rejet d'une réclamation au titre de la garantie.

Ce que la garantie ne couvre pas

Les défaillances ou anomalies de fonctionnement survenant au cours de la période de garantie ne sont pas toutes dues à des défauts de matériaux ou des vices de fabrication. Cette garantie ne couvre pas :

- Les défaillances du produit dues à l'utilisation de pièces qui ne sont pas d'origine ou au montage et à l'utilisation d'accessoires ajoutés ou modifiés d'une autre marque. Une garantie séparée peut être fournie par le fabricant de ces accessoires.
- Les défaillances du Produit dues au non respect du programme d'entretien et/ou des réglages recommandés. Les réclamations au titre de la garantie pourront être refusées si le Programme d'entretien recommandé pour votre produit Toro et énoncé dans le *Manuel de l'utilisateur* n'est pas respecté.
- Les défaillances du Produit dues à une utilisation abusive, négligente ou dangereuse.
- Les pièces sujettes à l'usure pendant l'utilisation, sauf si elles s'avèrent défectueuses. Par exemple, les pièces consommées ou usées durant le fonctionnement normal du Produit, notamment mais pas exclusivement : plaquettes et garnitures de freins, garnitures d'embrayage, lames, cylindres, galets et roulements (étanches ou graissables), contre-lames, bougies, roues pivotantes et roulements, pneus, filtres, courroies, et certains composants des pulvérisateurs, notamment membranes, buses et clapets antiretour, etc.
- Les défaillances dues à une influence extérieure. Les conditions constituant une influence extérieure comprennent, sans y être limités, les conditions atmosphériques, les pratiques de remisage, la contamination, l'utilisation de carburants, liquides de refroidissement, lubrifiants, additifs, engrais, ou produits chimiques, etc. non agréés.
- Les défaillances ou mauvaises performances causées par l'utilisation de carburants (essence, gazole ou biodiesel par exemple) non conformes à leurs normes industrielles respectives.
- Les bruits, vibrations, usure et détérioration normaux.
- L'usure normale comprend, mais pas exclusivement, les dommages des sièges dus à l'usure ou l'abrasion, l'usure des surfaces peintes, les autocollants ou vitres rayés, etc.

Pièces

Les pièces à remplacer dans le cadre de l'entretien courant seront couvertes par la garantie jusqu'à la date du premier remplacement prévu. Les pièces remplacées au titre de cette garantie bénéficient de la durée de garantie du produit d'origine et deviennent la propriété de Toro. Toro se réserve le droit de prendre la décision finale concernant la réparation ou le remplacement de pièces ou ensembles existants. Toro se réserve le droit d'utiliser des pièces remises à neuf pour les réparations couvertes par la garantie.

Garantie de la batterie ion-lithium et à décharge complète :

Les batteries ion-lithium et à décharge complète disposent d'un nombre de kilowatt-heures spécifique à fournir au cours de leur vie. Les techniques d'utilisation, de recharge et d'entretien peuvent contribuer à augmenter ou réduire la vie totale des batteries. À mesure que les batteries de ce produit sont consommées, la proportion de travail utile qu'elles offrent entre chaque recharge diminue lentement jusqu'à leur épuisement complet. Le remplacement de batteries usées, suite à une consommation normale, est la responsabilité du propriétaire du produit. Le remplacement des batteries, aux frais du propriétaire, peut être nécessaire au cours de la période de garantie normale du produit. Remarque (batterie ion-lithium uniquement) : une batterie ion-lithium est couverte uniquement par une garantie pièces au prorata de la 3ème à la 5ème année, basée sur la durée de service et les kilowatts heures utilisés. Reportez-vous au *Manuel de l'utilisateur* pour tout renseignement complémentaire.

Entretien aux frais du propriétaire

La mise au point du moteur, le graissage, le nettoyage et le polissage, le remplacement des filtres, du liquide de refroidissement et les entretiens recommandés font partie des services normaux requis par les produits Toro qui sont aux frais du propriétaire.

Conditions générales

La réparation par un distributeur ou un concessionnaire Toro agréé est le seul dédommagement auquel cette garantie donne droit.

The Toro Company et Toro Warranty Company déclinent toute responsabilité en cas de dommages secondaires ou indirects liés à l'utilisation des produits Toro couverts par cette garantie, notamment quant aux coûts et dépenses encourus pour se procurer un équipement ou un service de substitution durant une période raisonnable pour cause de défaillance ou d'indisponibilité en attendant la réparation sous garantie. Il n'existe aucune autre garantie expresse, à part la garantie spéciale du système antipollution, le cas échéant. Toutes les garanties implicites relatives à la qualité marchande et à l'aptitude à l'emploi sont limitées à la durée de la garantie expresse.

L'exclusion de la garantie des dommages secondaires ou indirects, ou les restrictions concernant la durée de la garantie implicite, ne sont pas autorisées dans certains états et peuvent donc ne pas s'appliquer dans votre cas. Cette garantie vous accorde des droits spécifiques, auxquels peuvent s'ajouter d'autres droits qui varient selon les états.

Note concernant la garantie du moteur :

Le système antipollution de votre Produit peut être couvert par une garantie séparée répondant aux exigences de l'agence américaine de défense de l'environnement (EPA) et/ou de la direction californienne des ressources atmosphériques (CARB). Les limitations d'heures susmentionnées ne s'appliquent pas à la garantie du système antipollution. Pour plus de renseignements, reportez-vous à la Déclaration de garantie de conformité à la réglementation antipollution fournie avec votre produit ou figurant dans la documentation du constructeur du moteur.

Pays autres que les États-Unis et le Canada

Pour les produits Toro exportés des États-Unis ou du Canada, demandez à votre distributeur (concessionnaire) Toro la police de garantie applicable dans votre pays, région ou état. Si, pour une raison quelconque, vous n'êtes pas satisfait des services de votre distributeur, ou si vous avez du mal à vous procurer des renseignements sur la garantie, adressez-vous à l'importateur Toro.