Form No. 3412-270 Rev A

Kit luci di circolazione con luci di arresto

Trattorino Groundsmaster® 3400

Nº del modello 02917—Nº di serie 400000000 e superiori

Istruzioni di installazione

Questo kit è progettato per fornire un set completo di luci stradali con staffe di montaggio e interruttori di funzionamento.

Installazione

Parti sciolte

Verificate che sia stata spedita tutta la componentistica, facendo riferimento alla seguente tabella.

Procedura	Descrizione	Qté	Uso
1	Non occorrono parti	–	Preparazione della macchina.
2	Staffa della luce posteriore sinistra Staffa della luce posteriore destra Bullone (M16 x 110 mm) Dado (M16) Fusibile (15 A)	1 1 2 2 2	Montaggio delle luci posteriori.
3	Guarnizione Dowty (¼") Adattatore pressostato Pressostato Cavo pressostato	1 1 1 1	Montaggio del pressostato.
4	Staffa della targa Blocchetto porta maschio a 2 vie Relè lampeggiatore Relè più corto standard	1 1 1 1	Montaggio della staffa della targa.
5	Supporto centrale fari Supporto faro destro Supporto faro sinistro Bullone (M6 x 20 mm) Dado di bloccaggio (M6) Bullone (M10 x 25 mm) Dado di bloccaggio (M10) Rondella (⅜") Staffa di montaggio Blocchetto porta maschio a 4 vie	1 1 1 8 8 4 4 8 2 2	Montaggio delle luci anteriori.
6	Cavo del connettore del pannello strumenti Interruttore delle luci di emergenza Interruttore delle luci Interruttore degli indicatori Pulsante avvisatore acustico Adesivo avvisatore acustico Fascetta per cavi	1 1 1 1 1 1 24	Montaggio degli interruttori del quadro di comando.

© 2017—The Toro® Company
8111 Lyndale Avenue South
Bloomington, MN 55420

Registrate il vostro prodotto presso www.Toro.com.

CE

Traduzione dell'originale (IT)
Stampato nel Regno Unito
Tutti i diritti sono riservati

3412-270 A

Procedura	Descrizione	Qté	Uso
7	Riflettore	2	Montaggio dei riflettori.
8	Etichetta del numero di serie	1	Installazione dell'etichetta del numero di serie.

Strumenti e parti aggiuntive

Descrizione	Qté	Uso
Istruzioni per l'installazione	1	Da leggere prima del montaggio e dell'utilizzo del kit.
Catalogo ricambi	1	Da utilizzare per riferimento ai numeri categorici

1

Preparazione della macchina

Non occorrono parti

Procedura

1. Parcheggiate la macchina su una superficie pianeggiante, abbassate l'apparato di taglio, inserite il freno di stazionamento, spegnete il motore e togliete la chiave dal relativo interruttore.
2. Scollegate il cavo negativo (–) della batteria dalla batteria.

⚠ AVVERTENZA

I gas emessi dalla batteria sono esplosivi.

Tenete fiamme aperte e scintille elettriche a distanza dalla batteria. Quando lavorate sulla batteria, indossate occhiali di protezione e guanti in gomma. Non fumate.

2

Montaggio delle luci posteriori

Parti necessarie per questa operazione:

1	Staffa della luce posteriore sinistra
1	Staffa della luce posteriore destra
2	Bullone (M16 x 110 mm)
2	Dado (M16)
2	Fusibile (15 A)

Procedura

Nota: Se state montando le luci posteriori su una macchina con numero di serie pari o inferiore a 316999999, le staffe di montaggio delle luci posteriori devono essere sostituite dalle staffe in dotazione come parti sfuse.

Le luci posteriori si fissano all'esterno dei montanti del roll bar sui lati sinistro e destro della macchina. Le luci verranno inserite nei fori dei bulloni preesistenti nel roll bar.

1. Aprite il coperchio del motore.
2. Sollevate la pedana dell'operatore.
3. Rimuovete la piastra dietro il sedile dell'operatore svitando i 4 bulloni (Figura 1).

   Nota: La rimozione della piastra consente l'accesso al cablaggio preassemblato principale.

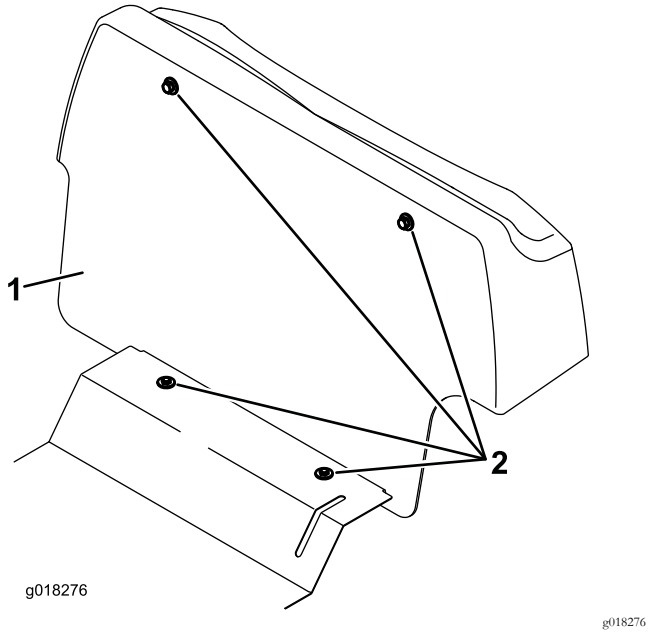

Figura 1

1. Piastra
2. Bullone (4)

4. Assicuratevi che i bulloni orientabili e i bulloni dei morsetti del roll bar siano posizionati e serrati e/o che i perni di fissaggio siano in posizione per fissare il collare superiore.
5. Rimuovete il bullone orientabile del roll bar sul lato sinistro della macchina.
6. Allineate il foro indicato nella staffa della luce posteriore sinistra con il foro nel roll bar e inserite il nuovo bullone (M16 x 110 mm) utilizzando le rondelle preesistenti (Figura 2 o Figura 3).

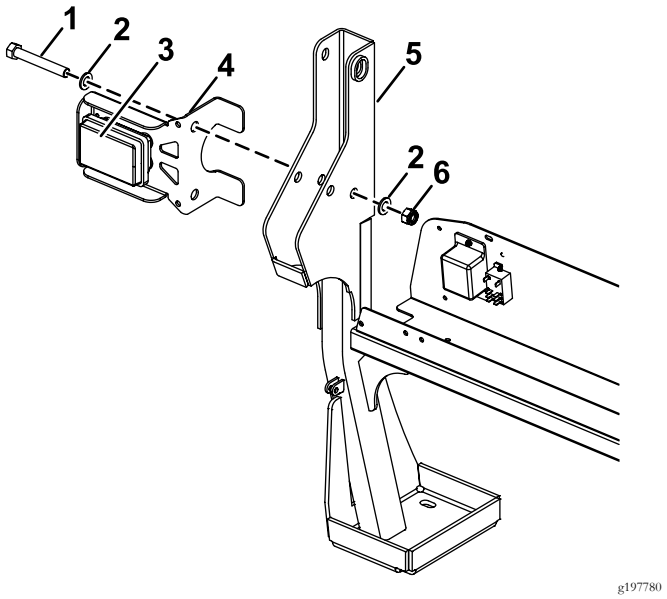

Figura 2

Macchine con numeri di serie pari a 316999999 e inferiori

1. Bullone (M16 x 110 mm)
2. Rondelle esistenti
3. Indicatore arancione verso l'alto
4. Staffa della luce posteriore sinistra
5. Roll bar
6. Dado (M16)

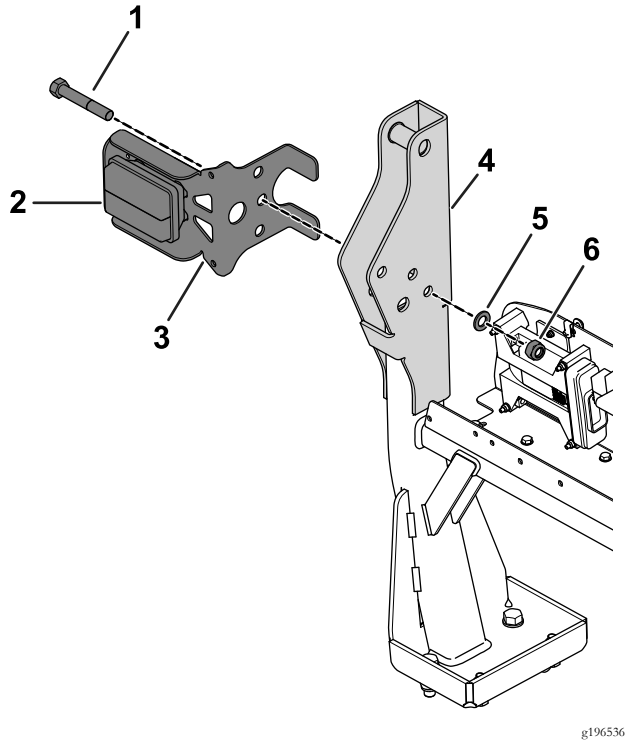

Figura 3

Macchine con numeri di serie compresi tra 400000000 e 999999999

1. Bullone (M16 x 110 mm)
2. Indicatore arancione verso l'alto
3. Staffa della luce posteriore sinistra
4. Roll bar
5. Rondella preesistente
6. Dado (M16)

7. Montate il nuovo dado (M16) sul bullone e serratelo a una coppia di 15 N·m.

   Nota: Non serratelo eccessivamente, dal momento che ciò renderebbe difficile la piegatura del roll bar.

8. Rimuovete il bullone orientabile del roll bar sul lato destro del tosaerba.
9. Allineate il foro indicato nella staffa della luce posteriore destra con il foro nel roll bar e inserite il nuovo bullone (M16 x 110 mm) utilizzando le rondelle preesistenti (Figura 4 o Figura 5).

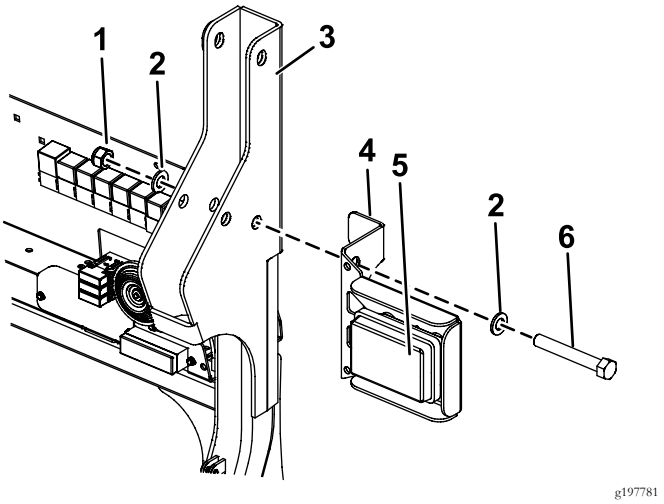

Figura 4

Macchine con numeri di serie pari a 316999999 e inferiori

1. Dado (M16)
2. Rondelle esistenti
3. Roll bar
4. Staffa della luce posteriore destra
5. Indicatore arancione verso l'alto
6. Bullone (M16 x 110 mm)

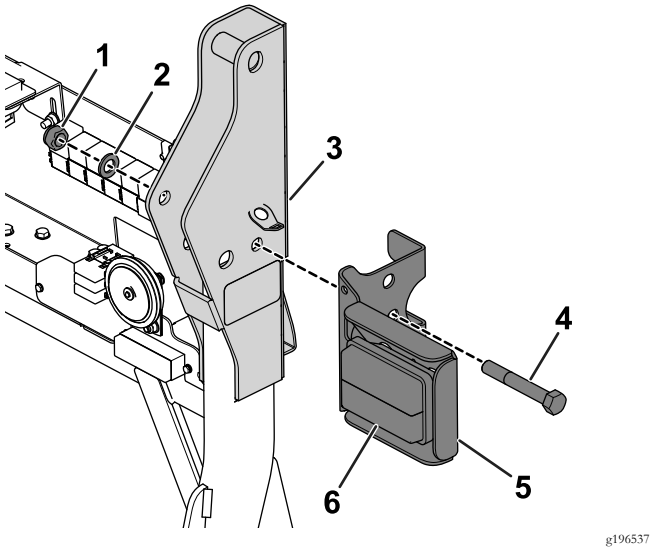

Figura 5

Macchine con numeri di serie compresi tra 400000000 e 999999999

1. Dado (M16)
2. Rondella preesistente
3. Roll bar
4. Bullone (M16 x 110 mm)
5. Staffa della luce posteriore destra
6. Indicatore arancione verso l'alto

10. Montate il nuovo dado (M16) sul bullone e serratelo a una coppia di 15 N·m.

    Nota: Non serrate eccessivamente il dado, dal momento che ciò renderebbe difficile la piegatura del roll bar.

Nota: Se è già montata una luce di segnalazione sul lato destro o sinistro, utilizzate il bullone preesistente e i nuovi dadi nyloc (M16) in dotazione con questo kit.

11. Inserite tutti i cavi elettrici verso il basso lungo la parte anteriore del telaio del roll bar e sul pannello di montaggio elettrico.
12. Collegate i cavi al cablaggio principale della macchina, situato sulla piastra elettrica (Figura 6), come indicato qui di seguito:
    A. Collegate il connettore del cablaggio del gruppo luci posteriore sinistro a 4 pin al connettore elettrico a 4 pin corrispondente sul lato sinistro del cablaggio preassemblato principale.
    B. Collegate il connettore di cablaggio del gruppo luce posteriore destro a 4 pin al connettore elettrico a 4 pin corrispondente sul lato destro del cablaggio principale.

Nota: I connettori elettrici a 2 pin sul gruppo luci posteriori di sinistra e destra sono necessari per la luce della targa. Viene utilizzato solo uno dei connettori elettrici a 2 pin.

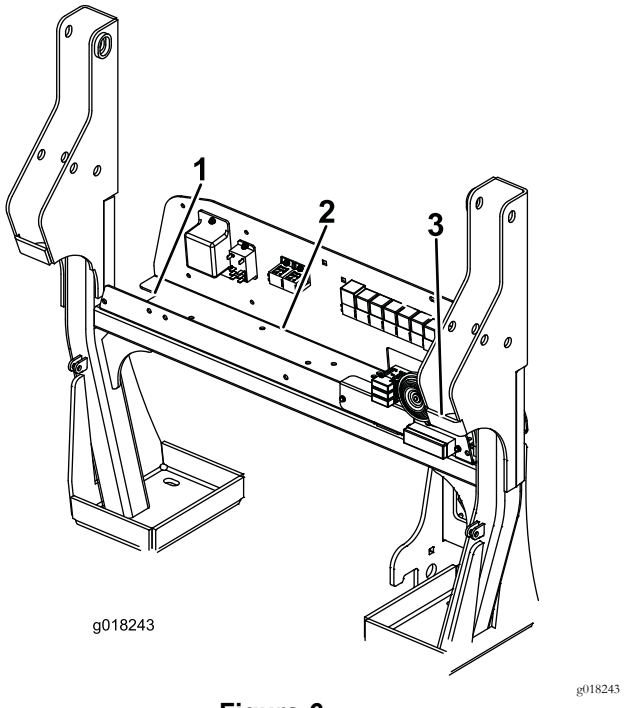

Figura 6

1. Connettore del gruppo luce posteriore sinistro a 4 pin sul cablaggio principale.
2. Connettore del cavo del pressostato elettrico a 3 pin sul cablaggio principale.
3. Connettore del gruppo luce posteriore sinistro a 4 pin sul cablaggio principale.

13. Montate i 2 fusibili (15 A) nel portafusibili. Utilizzate il primo e il terzo spazio dall'estremità sinistra del portafusibili (Figura 7).

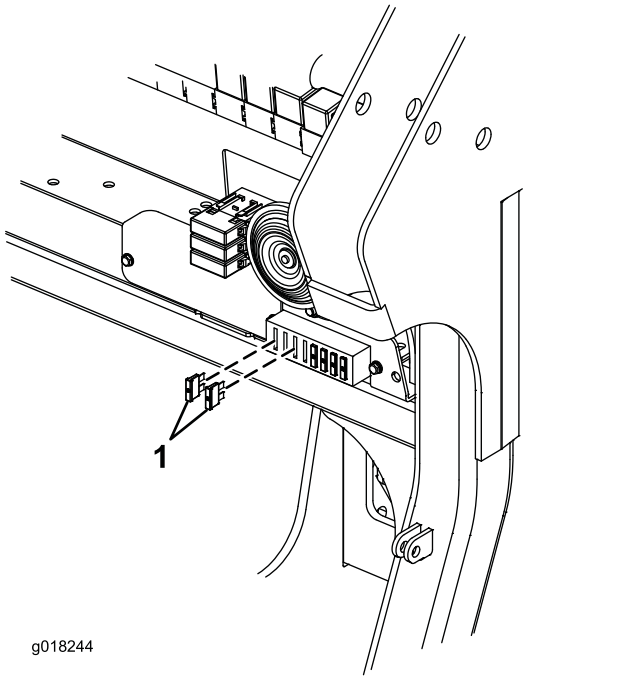

Figura 7

1. Fusibile – 15 A (2)

3 Montaggio del pressostato

Parti necessarie per questa operazione:

1	Guarnizione Dowty (¼")
1	Adattatore pressostato
1	Pressostato
1	Cavo pressostato

Procedura

Il pressostato controlla le luci di arresto. L'interruttore è avvitato nella linea di trasmissione principale.

1. Individuate i 3 collegamenti dei flessibili sul lato destro della pompa di trasmissione. Il collegamento anteriore inferiore alla pompa ha un raccordo a T con un tappo di chiusura.
2. Rimuovete il tappo di chiusura dal raccordi a T.
3. Avvitate l'adattatore del pressostato nel raccordo a T utilizzando una guarnizione Dowty (¼"), come illustrato nella Figura 8.

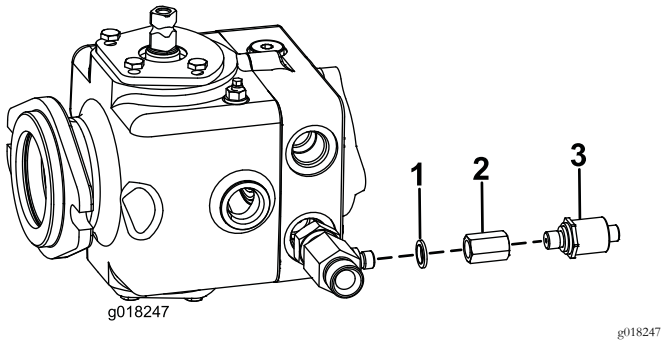

Figura 8

1. Guarnizione Dowty (¼")
2. Adattatore del pressostato
3. Pressostato

4. Avvitate il pressostato nell'adattatore (Figura 8). Serrate il pressostato a 34 N·m.
5. Agendo sulla piastra elettrica, collegate il connettore a 3 pin del pressostato elettrico al connettore corrispondente situato sul cablaggio principale della macchina (Figura 6 e Figura 9).

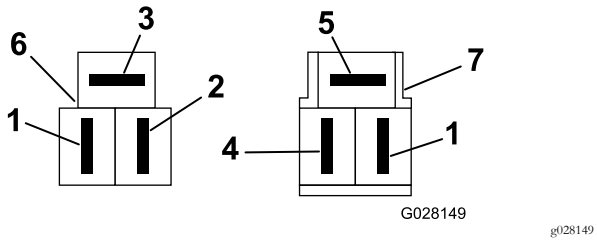

Figura 9

Connettori visti dal lato di ingresso dei cavi

1. Verde/Giallo
2. Giallo
3. Nero
4. Marrone
5. Azzurro
6. Connettore del pressostato (cablaggio preassemblato principale)
7. Connettore del cavo del pressostato

6. Fate scorrere il cavo del pressostato elettrico dalla plancia elettrica verso il basso, lungo il montante destro del roll bar e in avanti, lungo la guida dello chassis fino al pressostato.
7. Collegate il connettore sul pressostato e fissatelo.

4

Montaggio della staffa della targa

Parti necessarie per questa operazione:

1	Staffa della targa
1	Blocchetto porta maschio a 2 vie
1	Relè lampeggiatore
1	Relè più corto standard

Procedura

La targa con la luce si fissa alla piastra.

1. Praticate un foro di 8 mm di diametro al centro della copertura della piastra in plastica, a circa 40 mm dalla parte anteriore (Figura 10).

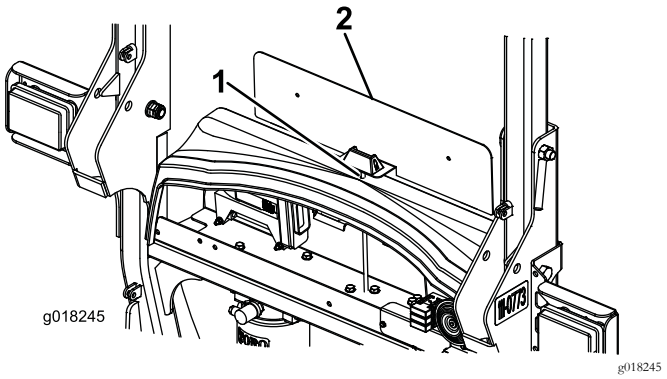

Figura 10

1. Praticate un foro (8 mm) qui.
2. Staffa della targa

⚠ AVVERTENZA

L'utilizzo di un trapano senza un'adeguata protezione per gli occhi può permettere la penetrazione di detriti negli occhi, causando lesioni.

Indossate sempre la protezione per gli occhi quando eseguite perforazioni o altre operazioni.

2. Introducete il cavo della targa attraverso il foro (8 mm) nel coperchio della plancia di plastica. Montate la staffa della targa e la piastra con i dispositivi di fermo tolti in precedenza.

3. Spingete il blocchetto porta maschio a 2 vie sui morsetti del cavo della targa (Figura 11).

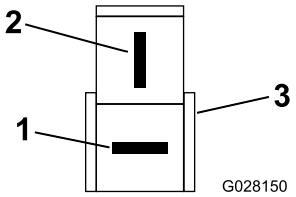

g028150

Figura 11

1. Filo rosso
2. Filo nero
3. Blocchetto porta maschio a 2 vie

4. Collegate il cablaggio della luce della targa al connettore elettrico a 2 pin del cablaggio del gruppo luci posteriore sinistro o destro.
5. Collegate il relè lampeggiatore alla presa relè vuota di sinistra e il relè più corto standard alla presa relè vuota di destra (Figura 12).

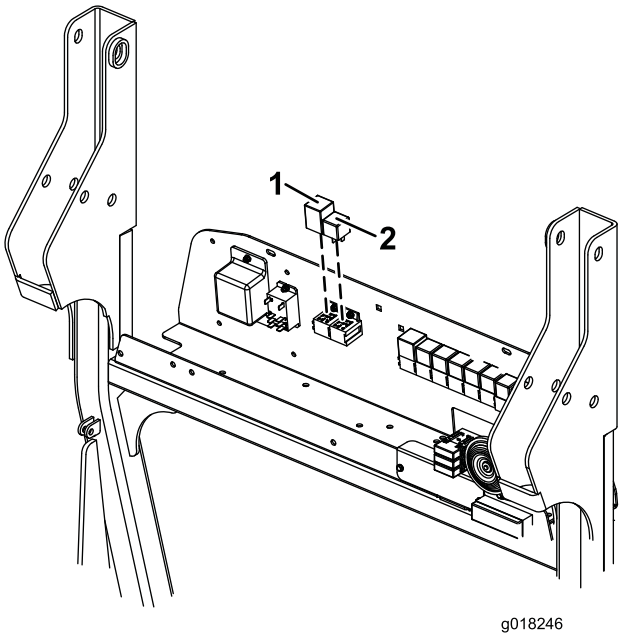

g018246

Figura 12

1. Relè lampeggiatore
2. Relè più corto standard

5

Montaggio delle luci anteriori

Parti necessarie per questa operazione:

1	Supporto centrale fari
1	Supporto faro destro
1	Supporto faro sinistro
8	Bullone (M6 x 20 mm)
8	Dado di bloccaggio (M6)
4	Bullone (M10 x 25 mm)
4	Dado di bloccaggio (M10)
8	Rondella (⅜")
2	Staffa di montaggio
2	Blocchetto porta maschio a 4 vie

Procedura

I gruppi luci anteriori si fissano al supporto centrale dei fari, che a sua volta si fissa alla macchina mediante due staffe di montaggio (Figura 13).

1. Installate le 2 staffe di montaggio sulla parte anteriore della macchina, utilizzando 2 bulloni (M10 x 25 mm), 4 rondelle (⅜") e 2 dadi di bloccaggio (M10) come illustrato nella Figura 13.
2. Installate il supporto centrale dei fari sulle staffe di montaggio, utilizzando 2 bulloni (M10 x 25 mm), 4 rondelle (⅜") e 2 dadi di bloccaggio (M10) come illustrato nella Figura 13.
3. Applicate del lubrificante antigrippaggio per rivestire completamente la parete interna delle estremità dei tubi e tutte le superfici delle molle e dei profili dell'estremità dei tubi (Figura 13).
4. Tenendo saldo il supporto del faro destro, fate passare il cavo del cablaggio verso il basso attraverso i tubi terminali, facendolo uscire dall'apertura del supporto dei fari (Figura 13).
5. Fissate il supporto del faro destro sul supporto centrale dei fari utilizzando i 4 bulloni (M6 x 20 mm) e 4 dadi di bloccaggio (M6) come illustrato nella Figura 13.

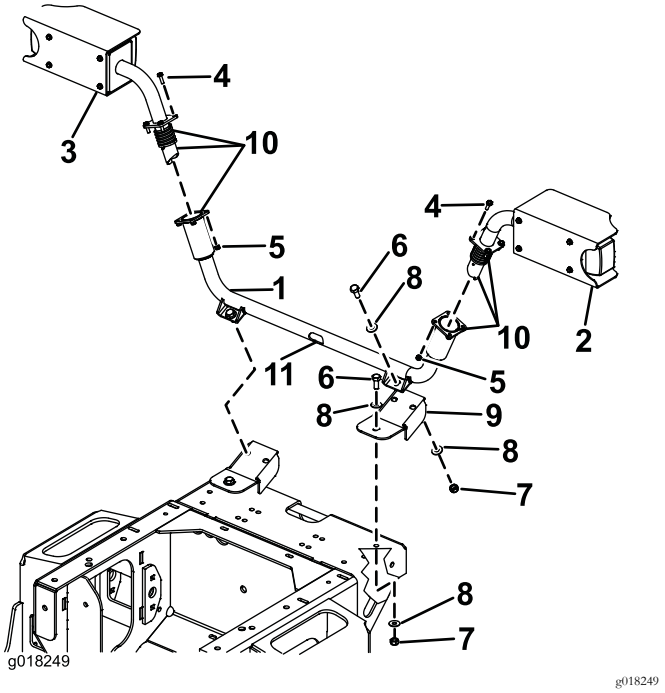

Figura 13

1. Supporto centrale fari
2. Supporto faro destro
3. Supporto faro sinistro
4. Vite (M6 x 20 mm)
5. Dado nyloc (M6)
6. Vite (M10 x 25 mm)
7. Dado nyloc (M10)
8. Rondella (⅜")
9. Staffa di montaggio
10. Applicate il lubrificante antigrippaggio
11. Apertura del supporto dei fari

6. Montate il blocchetto porta maschio a 4 vie sul cavo del cablaggio spingendo i perni nella parte posteriore del connettore. (Figura 14). Individuate e contrassegnate questo connettore come "R" (right, ovvero destro) per aiutarvi a identificare i cavi quando effettuate i collegamenti al cablaggio preassemblato principale della macchina.

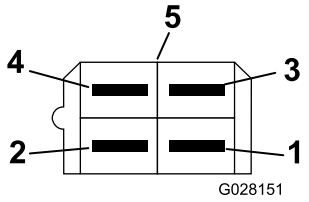

Figura 14

Connettore visto dal lato di ingresso dei cavi

1. Azzurro
2. Verde
3. Rosso/Bianco
4. Nero
5. Blocchetto porta maschio a 4 vie

7. Ripetete i passaggi da 4 a 6, contrassegnando il connettore con una "L" (left, ovvero sinistro) al passaggio 6.

8. Fate passare i cavi in basso attraverso l'apertura del punto di traino e attraverso i fori nel telaio anteriore al collettore dell'unità di taglio situato sotto la pedana dell'operatore.
9. Individuate i due connettori a 4 pin sul cablaggio principale vicino al collettore di taglio.
10. Collegate il connettore sul cablaggio preassemblato della macchina con il filo verde/bianco al connettore del gruppo luci di sinistra individuato (Figura 15).

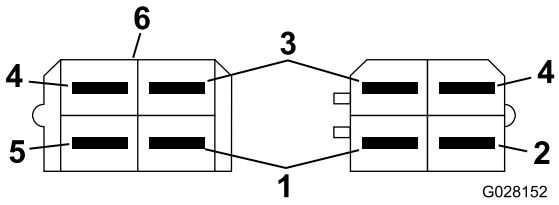

Figura 15

1. Azzurro
2. Verde/bianco
3. Rosso/bianco
4. Nero
5. Verde
6. Blocchetto porta maschio a 4 vie

11. Collegate il connettore sul cablaggio preassemblato della macchina con il filo verde/rosso al connettore del gruppo luci di destra da identificare (Figura 16).

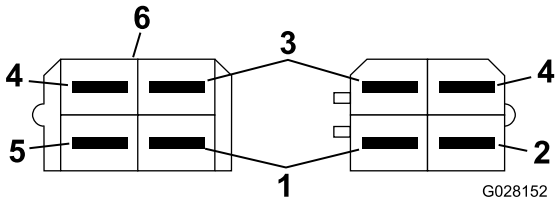

Figura 16

1. Azzurro
2. Verde/rosso
3. Rosso/bianco
4. Nero
5. Verde
6. Blocchetto porta maschio a 4 vie

6

Montaggio degli interruttori del quadro di comando

Parti necessarie per questa operazione:

1	Cavo del connettore del pannello strumenti
1	Interruttore delle luci di emergenza
1	Interruttore delle luci
1	Interruttore degli indicatori
1	Pulsante avvisatore acustico
1	Adesivo avvisatore acustico
24	Fascetta per cavi

Procedura

1. Rimuovete le 6 viti che fissano il quadro di comando al vano di controllo.
2. Sollevate con cautela il quadro.

   Nota: Assicuratevi che i connettori per gli interruttori preesistenti non vengano disturbati.
3. Installate il cavo del connettore del pannello strumenti nel braccio di comando.
4. Disponete il cavo del connettore del pannello strumenti verso l'alto, attraverso l'apertura nella parte inferiore del vano di controllo, in modo che l'estremità con i 3 connettori sia all'interno del vano di controllo e l'estremità con un solo connettore grande venga disposta verso il basso, lungo il braccio di comando.
5. Rimuovete i pannelli interruttori finti Figura 17.

   Nota: I pannelli sono situati appena sopra l'interruttore a chiave sulla superficie posteriore del vano di controllo.

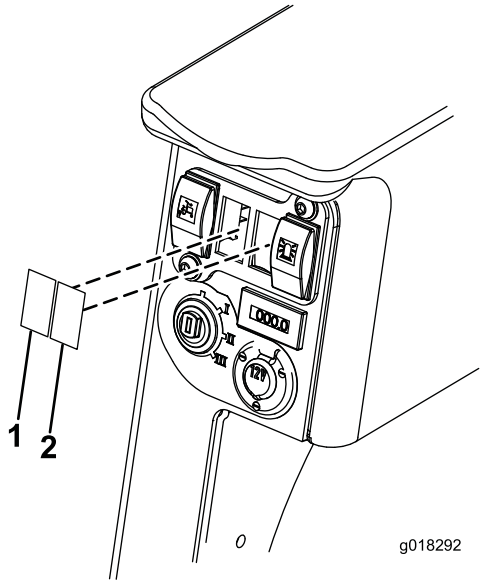

g018292

Figura 17

1. Pannello interruttore finto – Interruttore luci
2. Pannello interruttore finto – Interruttore luci di emergenza

6. Fate passare i connettori degli interruttori delle luci e delle luci di emergenza attraverso il foro dell'interruttore.

   Nota: I connettori delle luci e delle luci di emergenza si trovano sui cavi più corti; il connettore delle luci di emergenza è rosso e quello delle luci è nero. Il connettore dell'indicatore è nero e sul cavo più lungo.
7. Collegate gli interruttori delle luci e delle luci di emergenza al connettore corretto e spingete l'interruttore nel foro (Figura 18).

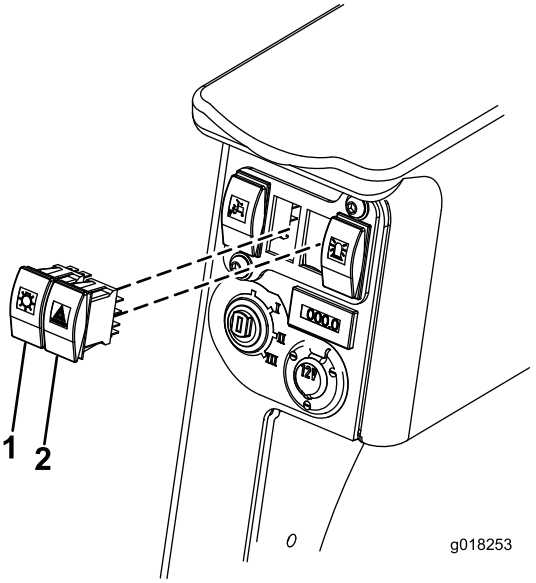

g018253

Figura 18

1. Interruttore delle luci
2. Interruttore luci di emergenza

8. Sul quadro di comando, rimuovete il tappo rotondo (pulsante dell'avvisatore acustico) e il tappo rettangolare (interruttore degli indicatori) illustrati nella Figura 19.

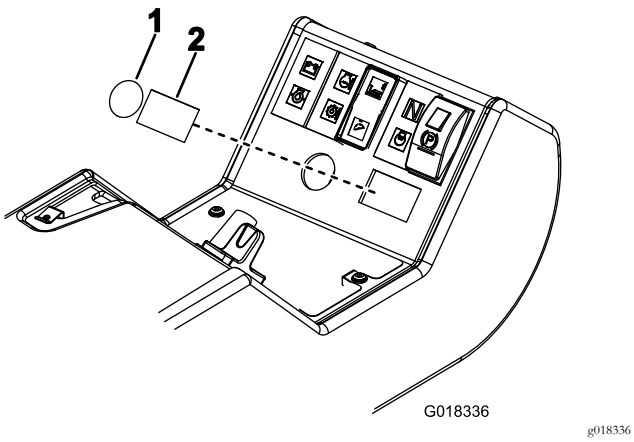

Figura 19

1. Pulsante dell'avvisatore acustico – tappo rotondo
2. Interruttore indicatore – tappo rettangolare

9. Applicate l'adesivo dell'avvisatore acustico; allineatelo con i bordi dei fori rotondo e rettangolare (Figura 20).

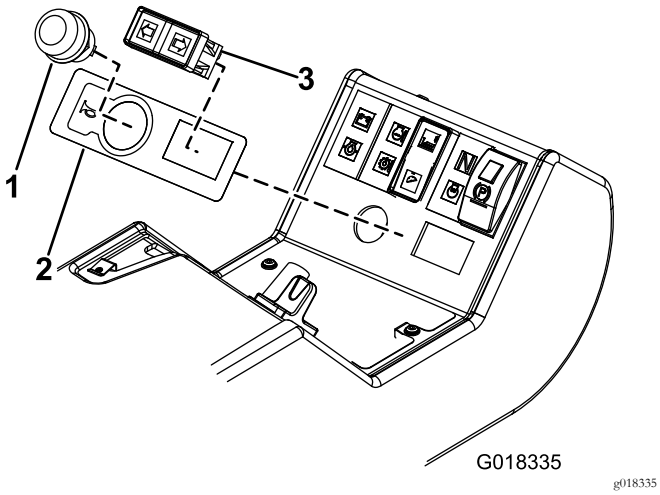

Figura 20

1. Pulsante avvisatore acustico
2. Adesivo avvisatore acustico
3. Interruttore degli indicatori di direzione

10. Montate il pulsante dell'avvisatore acustico e l'interruttore degli indicatori di direzione sul quadro di comando (Figura 20). Montate l'interruttore degli indicatori di direzione con i fili verdi/rossi a sinistra e con i fili verdi/bianchi a destra, come illustrato nella Figura 21.

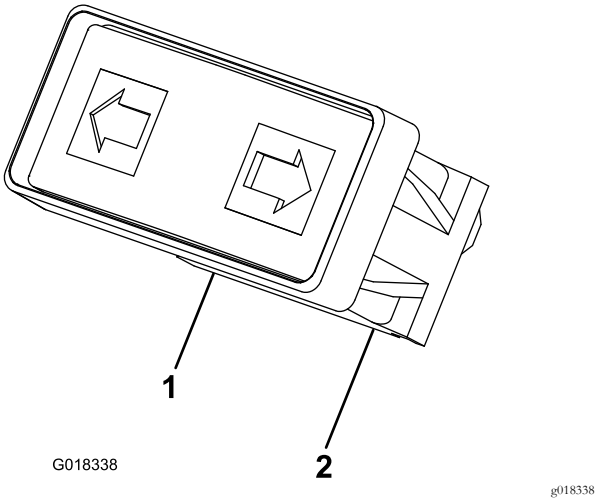

Figura 21

1. Verde/Rosso
2. Verde/Bianco

11. Collegate l'interruttore dell'indicatore di direzione al cavo del connettore del pannello strumenti.

    Nota: Il connettore dell'indicatore è nero e sul cavo più lungo.

12. Collegate il filo rosa e il filo nero/viola al pulsante dell'avvisatore acustico.

    Nota: Il filo rosa e il filo nero/viola sono situati sul quadro di comando.

13. Lavorando sotto la piattaforma dell'operatore, collegate il cavo del connettore del pannello strumenti al connettore a più pin sul cablaggio elettrico principale della macchina.

    Nota: Il connettore a più pin è situato sulla guida dello chassis a destra della pompa di trasmissione.

14. Fissate le fascette per cavi a tutti i cavi per le luci anteriori, le luci posteriori e il pressostato.

    Importante: Assicuratevi che le fascette per cavi fissino saldamente i cavi. Le fascette evitano che i cavi rimangano impigliati e prevengono lo sfregamento.

15. Collegamento del cavo negativo della batteria.
16. Testate gli interruttori sul quadro di comando per accertarne il corretto funzionamento.
17. Rimontate il quadro di comando per assicurarvi che i connettori non si siano staccati e che i cavi non siano compressi.
18. Abbassate e fissate il coperchio del motore e la piattaforma dell'operatore.

7

Montaggio dei riflettori

Parti necessarie per questa operazione:

2	Riflettore

Procedura

Fissate un riflettore su ogni lato del coperchio del motore. Verificate che il bordo destro di ogni riflettore sia fissato a 100 mm dal bordo del coperchio del motore (Figura 22).

Nota: Assicuratevi che la superficie sia pulita prima di montare i riflettori.

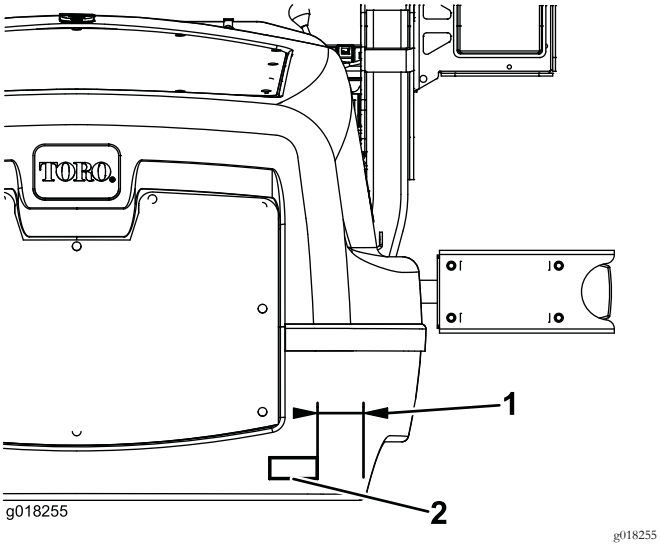

g018255

Figura 22

1. 100 mm
2. Riflettore

8

Installazione dell'etichetta del numero di serie

Parti necessarie per questa operazione:

1	Etichetta del numero di serie

Procedura

Fissate l'etichetta del numero di serie accanto all'etichetta del numero di serie della macchina.

Nota: Assicuratevi che la superficie sia pulita prima di montare l'etichetta del numero di serie.

Funzionamento

Specifiche

Tensione: 12 V

Regolazione dei fari

Regolate i fari secondo gli standard locali, utilizzando le viti superiori come mostrato in Figura 23.

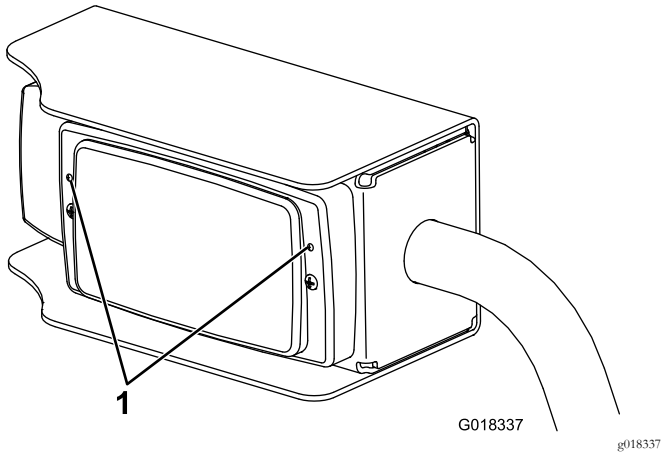

Figura 23

1. Viti di regolazione dei fari

Funzionamento delle luci

Simboli delle luci

Le spie di comando sono contrassegnate con i simboli illustrati in Figura 24.

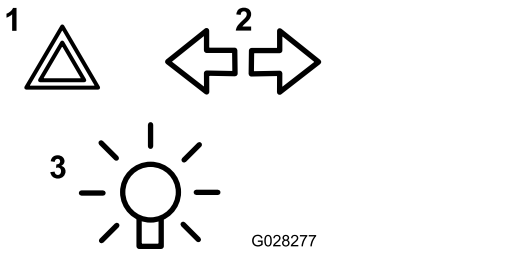

Figura 24

1. Luci di emergenza
2. Indicatori di direzione
3. Luci: On/Off

Posizionate le luci di segnalazione (anteriori e posteriori).

Quando premete la parte superiore dell'interruttore, questo si illumina e si accendono gli indicatori di segnalazione rosso (posteriore) e bianco (anteriore).

Fari

Ruotate l'interruttore di accensione in posizione I per accendere i fari.

Luci di emergenza

Quando premete la parte superiore dell'interruttore delle luci di emergenza, tutti e 4 gli indicatori lampeggiano. Non è necessario che l'interruttore di accensione sia attivo affinché funzionino.

Indicatori di direzione

Con l'interruttore di accensione in posizione I, premete il lato opportuno dell'interruttore degli indicatori di direzione. Le 2 spie degli indicatori su quel lato della macchina lampeggeranno.

Luci di arresto

Le luci di arresto si accenderanno automaticamente quando la macchina decelera (cioè quando il pedale di controllo torna in folle, solo durante la marcia avanti).

Manutenzione

Manutenzione generale

Importante: Sostituite le parti usurate o danneggiate con pezzi Toro originali.

1. Controllate periodicamente che tutte le luci funzionino.
2. Verificate che i fari siano regolati correttamente.
3. Pulite quotidianamente le luci.

   Importante: Non utilizzate prodotti a base di solvente, dal momento che potrebbero danneggiare la luce.

Sostituzione della lampadina

1. Rimuovete il vetro.
2. Sostituite la lampadina.
3. Riposizionare il vetro.
4. Regolate le luci; fate riferimento a Regolazione dei fari (pagina 12)

Note:

Dichiarazione di incorporazione

The Toro Company, 8111 Lyndale Ave. South, Bloomington, MN, USA dichiara che la(e) seguente(i) unità è(sono) conforme(i) alle direttive elencate, se installata(e) in conformità con le istruzioni allegate su determinati modelli Toro come riportato nelle relative Dichiarazioni di Conformità.

Nº del modello	Nº di serie	Descrizione del prodotto	Descrizione fattura	Descrizione generale	Direttiva
02917	400000000 e superiori	Kit luci di circolazione con luci di arresto	KIT - ROAD LIGHTS W/BRAKE LIGHTS GM3400	Luci di circolazione e di arresto	2004/108/CE

La relativa documentazione tecnica è stata redatta come previsto nella Parte B dell'Allegato VII di 2006/42/CE.

Ci impegneremo a trasmettere, in risposta alle richieste delle autorità nazionali, le informazioni sul macchinario parzialmente completato. Il metodo di trasmissione sarà elettronico.

La macchina non sarà messa in servizio fino all'integrazione nei modelli Toro omologati, come indicato nella relativa Dichiarazione di conformità e secondo le istruzioni, in virtù delle quali possa essere dichiarata conforme con le relative Direttive.

Certificazione:

David Klis
Sr. Engineering Manager
8111 Lyndale Ave. South
Bloomington, MN 55420, USA
December 2, 2016

Contatto Tecnico UE:

Marcel Dutrieux
Manager European Product Integrity
Toro Europe NV
Nijverheidsstraat 5

2260 Oevel
Belgium

Tel. +32 16 386 659

Elenco dei distributori internazionali:

Distributore:	Paese:	Numero di telefono:	Distributore:	Paese:	Numero di telefono:
Agrolanc Kft	Ungheria	36 27 539 640	Maquiver S.A.	Colombia	57 1 236 4079
Balama Prima Engineering Equip.	Hong Kong	852 2155 2163	Maruyama Mfg. Co. Inc.	Giappone	81 3 3252 2285
B-Ray Corporation	Corea	82 32 551 2076	Mountfield a.s.	Repubblica Ceca	420 255 704 220
Casco Sales Company	Portorico	787 788 8383	Mountfield a.s.	Slovacchia	420 255 704 220
Ceres S.A.	Costa Rica	506 239 1138	Munditol S.A.	Argentina	54 11 4 821 9999
CSSC Turf Equipment (pvt) Ltd.	Sri Lanka	94 11 2746100	Norma Garden	Russia	7 495 411 61 20
Cyril Johnston & Co.	Irlanda del Nord	44 2890 813 121	Oslinger Turf Equipment SA	Ecuador	593 4 239 6970
Cyril Johnston & Co.	Repubblica d'Irlanda	44 2890 813 121	Oy Hako Ground and Garden Ab	Finlandia	358 987 00733
Equiver	Messico	52 55 539 95444	Parkland Products Ltd.	Nuova Zelanda	64 3 34 93760
Femco S.A.	Guatemala	502 442 3277	Perfetto	Polonia	48 61 8 208 416
ForGarder OU	Estonia	372 384 6060	Pratoverde SRL.	Italia	39 049 9128 128
G.Y.K. Company Ltd.	Giappone	81 726 325 861	Prochaska & Cie	Austria	43 1 278 5100
Geomechaniki of Athens	Grecia	30 10 935 0054	RT Cohen 2004 Ltd.	Israele	972 986 17979
Golf international Turizm	Turchia	90 216 336 5993	Riversa	Spagna	34 9 52 83 7500
Guandong Golden Star	Cina	86 20 876 51338	Lely Turfcare	Danimarca	45 66 109 200
Hako Ground and Garden	Svezia	46 35 10 0000	Solvert S.A.S.	Francia	33 1 30 81 77 00
Hako Ground and Garden	Norvegia	47 22 90 7760	Spyros Stavrinides Limited	Cipro	357 22 434131
Hayter Limited (U.K.)	Regno Unito	44 1279 723 444	Surge Systems India Limited	India	91 1 292299901
Hydroturf Int. Co Dubai	Emirati Arabi Uniti	97 14 347 9479	T-Markt Logistics Ltd.	Ungheria	36 26 525 500
Hydroturf Egypt LLC	Egitto	202 519 4308	Toro Australia	Australia	61 3 9580 7355
Irrimac	Portogallo	351 21 238 8260	Toro Europe NV	Belgio	32 14 562 960
Irrigation Products Int'l Pvt Ltd.	India	0091 44 2449 4387	Valtech	Marocco	212 5 3766 3636
Jean Heybroek b.v.	Paesi Bassi	31 30 639 4611	Victus Emak	Polonia	48 61 823 8369

Informativa europea sulla privacy

Dati raccolti da Toro
Toro Warranty Company (Toro) rispetta la privacy. Al fine di elaborare i reclami in garanzia e contattarvi in caso di richiamo di un prodotto, vi chiediamo di comunicarci determinati dati personali direttamente o tramite il rivenditore Toro in loco o The Toro Company.

Il sistema di garanzia Toro è installato su server situati negli Stati Uniti, dove la legge sulla tutela della privacy può prevedere una protezione diversa da quella del vostro paese.

COMUNICANDOCI I VOSTRI DATI PERSONALI ACCONSENTITE ALLA LORO ELABORAZIONE COME INDICATO NELL'INFORMATIVA SULLA PRIVACY.

Utilizzo delle informazioni da parte di Toro
Toro può utilizzare i vostri dati personali per elaborare i reclami in garanzia e contattarvi in caso di richiamo di un prodotto e per qualsiasi altra comunicazione, nonché condividere i vostri dati con consociate, rivenditori e altri partner commerciali collegati a tali attività. Non venderemo i vostri dati personali ad altre aziende. Ci riserviamo il diritto di divulgare i dati personali a scopo di conformità con la legislazione applicabile e su richiesta delle autorità competenti, per il corretto funzionamento del sistema o per tutelare noi stessi o gli altri utenti.

Conservazione dei dati personali
Conserveremo i vostri dati personali finché saranno necessari per gli scopi previsti al momento della loro raccolta iniziale o per altri scopi legittimi (come la conformità normativa) o laddove richiesto dalla legislazione applicabile.

Impegno di Toro alla sicurezza dei dati personali
Adottiamo precauzioni ragionevoli al fine di tutelare la sicurezza dei vostri dati personali, nonché misure atte a mantenere l'accuratezza e lo status corrente dei dati personali.

Accesso e correzione dei dati personali
Per rivedere o correggere i vostri dati personali, contattateci via email all'indirizzo legal@toro.com.

Legislazione australiana relativa ai consumatori

I clienti australiani potranno reperire i dettagli concernenti la legislazione australiana relativa ai consumatori all'interno della confezione o presso il concessionario Toro in loco.

Garanzia Toro per prodotti commerciali generali

Garanzia limitata di due anni

Condizioni e prodotti coperti

The Toro Company e la sua affiliata, Toro Warranty Company, ai sensi dell'accordo tra di loro siglato, garantiscono che il vostro Prodotto Commerciale Toro (il "Prodotto") è esente da difetti di materiale e lavorazione per il periodo più breve tra due anni o 1500 ore di servizio*. Questa garanzia si applica a tutti i prodotti ad eccezione degli arieggiatori (per questi prodotti vedere le dichiarazioni di garanzia a parte). Nei casi coperti dalla garanzia, provvederemo alla riparazione gratuita del Prodotto, ad inclusione di diagnosi, manodopera, parti e trasporto. La presente garanzia è valida con decorrenza dalla data di consegna del Prodotto all'acquirente iniziale. *Prodotto provvisto di contaore.

Istruzioni per ottenere il servizio in garanzia

Voi avete la responsabilità di notificare il Distributore Commerciale dei Prodotti o il Concessionario Commerciale Autorizzato dei Prodotti dal quale avere acquistato il Prodotto, non appena ritenete che esista una condizione prevista dalla garanzia. Per informazioni sul nominativo di un Distributore Commerciale dei Prodotti o di un Concessionario Autorizzato, e per qualsiasi chiarimento in merito ai vostri diritti e responsabilità in termini di garanzia, potete contattarci a:

Toro Commercial Products Service Department
Toro Warranty Company
8111 Lyndale Avenue South
Bloomington, MN 55420-1196

+1–952–888–8801 o +1–800–952–2740
E-mail: commercial.warranty@toro.com

Responsabilità del Proprietario

Quale proprietario del Prodotto siete responsabile della manutenzione e delle regolazioni citate nel *Manuale dell'operatore*. La mancata esecuzione della manutenzione e delle regolazioni previste possono rendere invalido il reclamo in garanzia.

Articoli e condizioni non coperti da garanzia

Non tutte le avarie o i guasti che si verificano durante il periodo di garanzia sono difetti di materiale o lavorazione. Quanto segue è escluso dalla presente garanzia:

- Avarie del prodotto risultanti dall'utilizzo di parti di ricambio non originali Toro, o dal montaggio e utilizzo di parti aggiuntive, o dall'impiego di accessori e prodotti modificati non a marchio Toro. Una garanzia a parte può essere fornita dal produttore dei suddetti articoli.
- Avarie del prodotto risultanti dalla mancata esecuzione della manutenzione e/o delle regolazioni consigliate. Qualora non venga eseguita una corretta manutenzione del Prodotto, secondo le procedure consigliate, elencate nel *Manuale dell'operatore*, eventuali richieste di intervento in garanzia potrebbero essere respinte.
- Avarie risultanti dall'utilizzo del prodotto in maniera errata, negligente o incauta.
- Le parti soggette a usura derivante dall'utilizzo, salvo quando risultino difettose. I seguenti sono alcuni esempi di parti di consumo che si usurano durante il normale utilizzo del prodotto: pastiglie e segmenti dei freni, ferodi della frizione, lame, cilindri, rulli e cuscinetti (con guarnizione o da lubrificare), controlame, candele, ruote orientabili e cuscinetti, pneumatici, filtri, nastri e alcuni componenti di irrigatori, come membrane, ugelli, valvole di ritegno, ecc.
- Avarie provocate da cause esterne. I seguenti sono solo alcuni esempi di cause esterne: condizioni atmosferiche, metodi di rimessaggio, contaminazione, utilizzo di carburanti, refrigeranti, lubrificanti, additivi, fertilizzanti, acqua o prodotti chimici non autorizzati, ecc.
- Avarie o problemi prestazionali dovuti all'utilizzo di carburanti (per es. benzina, diesel o biodiesel) non conformi ai rispettivi standard industriali.
- Rumore, vibrazione, usura e deterioramento normali.
- L'usura normale dovuta all'uso comprende, senza limitazione alcuna, danni a sedili causati da usura o abrasione, superfici verniciate usurate, adesivi o finestrini graffiati, ecc.

Parti

Le parti previste per la sostituzione come parte della manutenzione sono garantite per il periodo di tempo fino al tempo previsto per la sostituzione di tale parte. Le parti sostituite ai sensi della presente garanzia sono coperte per tutta la durata della garanzia del prodotto originale e diventano proprietà di Toro. Toro si riserva il diritto di prendere la decisione finale in merito alla riparazione di parti o gruppi esistenti, o alla loro sostituzione. Per le riparazioni in garanzia Toro può utilizzare parti ricostruite.

Garanzia sulla batteria agli ioni di litio e deep cycle:

Le batterie agli ioni di litio e deep cycle hanno uno specifico numero totale di kilowattora erogabili durante la loro vita. Le modalità di utilizzo, ricarica e manutenzione possono allungare o abbreviare la vita totale della batteria. Man mano che le batterie di questo prodotto si consumano, la quantità di lavoro utile tra gli intervalli di carica si ridurrà lentamente, fino a che la batteria sarà del tutto esaurita. La sostituzione di batterie che, a seguito del normale processo di usura, risultano inutilizzabili, è responsabilità del proprietario del prodotto. Durante il normale periodo di garanzia del prodotto potrebbe essere necessaria la sostituzione delle batterie, a spese del proprietario.
Nota: (Solo batteria agli ioni di litio): Una batteria agli ioni di litio ha soltanto una garanzia prorata parziale da 3 a 5 anni in base alla durata di servizio e ai kilowattora utilizzati. Per ulteriori informazioni si rimanda al *Manuale dell'operatore*.

La manutenzione è a spese del proprietario.

La messa a punto, la lubrificazione e la pulizia del motore, la sostituzione dei filtri, il refrigerante e l'esecuzione delle procedure di manutenzione consigliata sono alcuni dei normali servizi richiesti dai prodotti Toro a carico del proprietario.

Condizioni generali

La riparazione da parte di un Distributore o Concessionario Toro autorizzato è l'unico rimedio previsto dalla presente garanzia.

Né The Toro Company né Toro Warranty Company sono responsabili di danni indiretti, incidentali o consequenziali in merito all'utilizzo dei Prodotti Toro coperti dalla presente garanzia, ivi compresi costi o spese per apparecchiature sostitutive o assistenza per periodi ragionevoli di avaria o di mancato utilizzo in attesa della riparazione ai sensi della presente garanzia. Ad eccezione della garanzia sulle emissioni, citata di seguito, se pertinente, non vi sono altre espresse garanzie. Tutte le garanzie implicite di commerciabilità e idoneità all'uso sono limitate alla durata della presente garanzia esplicita.

In alcuni stati non è permessa l'esclusione di danni incidentali o consequenziali, né limitazioni sulla durata di una garanzia implicita; di conseguenza, nel vostro caso le suddette esclusioni e limitazioni potrebbero non essere applicabili. La presente garanzia concede diritti legali specifici; potreste inoltre godere di altri diritti, che variano da uno Stato all'altro.

Nota relativa alla garanzia del motore:

Il Sistema di Controllo delle Emissioni presente sul vostro Prodotto può essere coperto da garanzia a parte, rispondente ai requisiti stabiliti dall'Environmental Protection Agency (EPA) degli Stati Uniti e/o dall'Air Resources Board (CARB) della California. Le limitazioni di cui sopra, in termini di ore, non sono applicabili alla garanzia del Sistema di Controllo delle Emissioni. I particolari sono riportati nella Dichiarazione di Garanzia sul Controllo delle Emissioni del motore, fornita con il prodotto o presente nella documentazione del costruttore del motore

Paesi diversi dagli Stati Uniti e dal Canada

I clienti acquirenti di prodotti Toro esportati dagli Stati Uniti o dal Canada devono contattare il proprio Distributore (Concessionario) Toro per ottenere le polizze di garanzia per il proprio paese, regione o stato. Se per qualche motivo non siete soddisfatti del servizio del vostro Distributore o avete difficoltà nell'ottenere informazioni sulla garanzia, siete pregati di rivolgervi all'importatore Toro.

374-0253 Rev C