Form No. 3412-273 Rev A

Sett for veilys med bremselys

Groundsmaster® 3400-trekkenhet

Modellnr. 02917—Serienr. 400000000 og oppover

Installasjonsveiledning

Dette settet er utformet for å være en full pakke med veilys med monteringsbraketter og betjeningsbrytere.

Montering

Løse deler

Bruk diagrammet nedenfor som en sjekkliste for å kontrollere at alle delene er sendt.

Prosedyre	Beskrivelse	Ant.	Bruk
1	Ingen deler er nødvendige	–	Klargjøre maskinen.
2	Venstre baklysbrakett Høyre baklysbrakett Bolt (M16 x 110 mm) Mutter (M16) Sikring (15 A)	1 1 2 2 2	Montere baklysene.
3	Dowtypakning (1/4 tomme) Trykkbryteradapter Trykkbryter Trykkbryterkabel	1 1 1 1	Monter trykkbryteren.
4	Nummerskiltbrakett Toveis samlekontakt Blinklysrelé Standard kortslutningsrelé	1 1 1 1	Monter nummerskiltbraketten.
5	Midtre frontlysfeste Høyre frontlysfeste Venstre frontlysfeste Bolt (M6 x 20 mm) Låsemutter (M6) Bolt (M10 x 25 mm) Låsemutter (M10) Skive (3/8 tomme) Monteringsbrakett Fireveis samlekontakt	1 1 1 8 8 4 4 8 2 2	Montere frontlysene..
6	Koblingsledning på instrumentpanel Farevarselbryter Lysbryter Blinklysbryter Hornknapp Hornmerke Kabelfeste	1 1 1 1 1 1 24	Monter kontrollpanelbryterne.

© 2017—The Toro® Company
8111 Lyndale Avenue South
Bloomington, MN 55420

Registrer ditt produkt på www.Toro.com.

CE

Oversettelse av originalen (NO)
Trykt i Storbritannia.
Med enerett

3412-273 A

Prosedyre	Beskrivelse	Ant.	Bruk
7	Reflektor	2	Monter reflektorene.
8	Seriemerke	1	Monter seriemerket.

Media og ekstradeler

Beskrivelse	Ant.	Bruk
Monteringsinstruksjoner	1	Les før montering og bruk av settet
Delekatalog	1	Bruk som referanse for delenumre

1

Klargjøre maskinen

Ingen deler er nødvendige

Prosedyre

1. Parker maskinen på en jevn overflate, senk klippeenheten, sett på parkeringsbremsen, slå av motoren, og ta nøkkelen ut av tenningen.
2. Koble den negative (-) batterikabelen fra batteriet.

⚠ ADVARSEL

Gasser som avgis fra batteriet, er eksplosive.

Hold åpne flammer og elektriske gnister borte fra batteriet. Bruk vernebriller og gummihansker når du arbeider med batteriet. Ikke røyk.

2

Montere baklysene

Deler som er nødvendige for dette trinnet:

1	Venstre baklysbrakett
1	Høyre baklysbrakett
2	Bolt (M16 x 110 mm)
2	Mutter (M16)
2	Sikring (15 A)

Prosedyre

Merk: Hvis du monterer baklyktene på en maskin med serienummer 316999999 eller lavere, må baklyktenes monteringsbraketter skiftes ut med brakettene som leveres som løse deler.

Baklyktene festes på utsiden av veltebøylestolpene på venstre og høyre side av maskinen. Lyktene skal settes inn i de eksisterende boltehullene i veltebøylen.

1. Åpne panseret.
2. Løft operatørplattformen.
3. Fjern skilleveggen bak førersetet ved å skru ut de fire boltene (Figur 1).

   Merk: Fjern skilleveggen for å få tilgang til hovedledningsstammen.

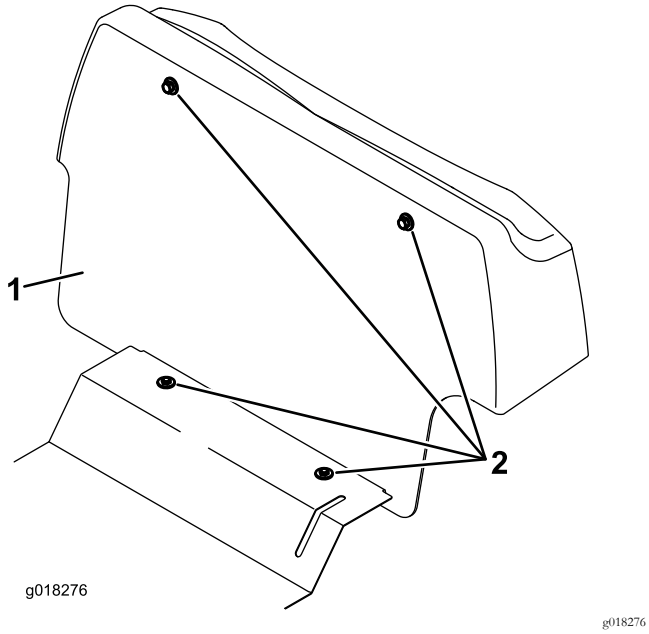

Figur 1

1. Skillevegg
2. Bolt (4)

4. Pass på at veltebøylens svingbolter og klemmebolter er på plass og er stramme, og/eller at festepinnene er på plass for å holde den øvre bøylen.
5. Fjern veltebøylens svingbolt på venstre side av maskinen.
6. Innrett det angitte hullet i venstre baklysbrakett med hullet i veltebøylen, og sett inn den nye bolten (M16 x 110 mm) ved bruk av de eksisterende skivene (Figur 2 eller Figur 3).

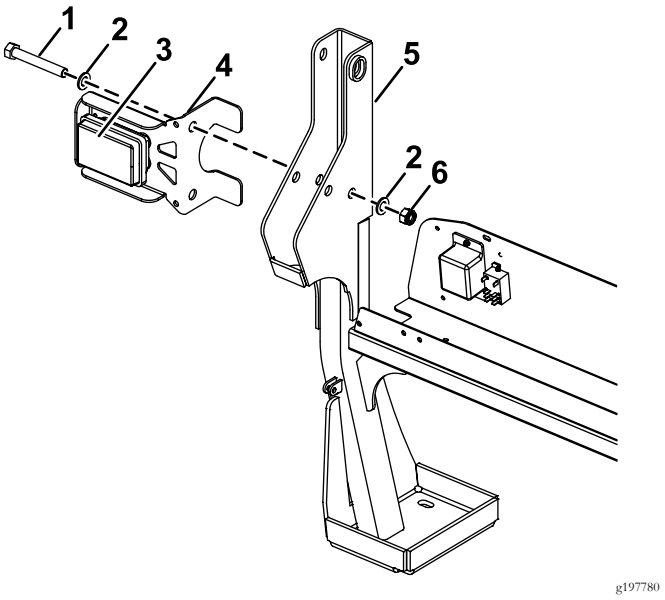

Figur 2

Maskin med serienummer 316999999 og lavere

1. Bolt (M16 x 110 mm)
2. Eksisterende skiver
3. Siden med oransje indikator opp
4. Venstre baklysbrakett
5. Veltebøyle
6. Mutter (M16)

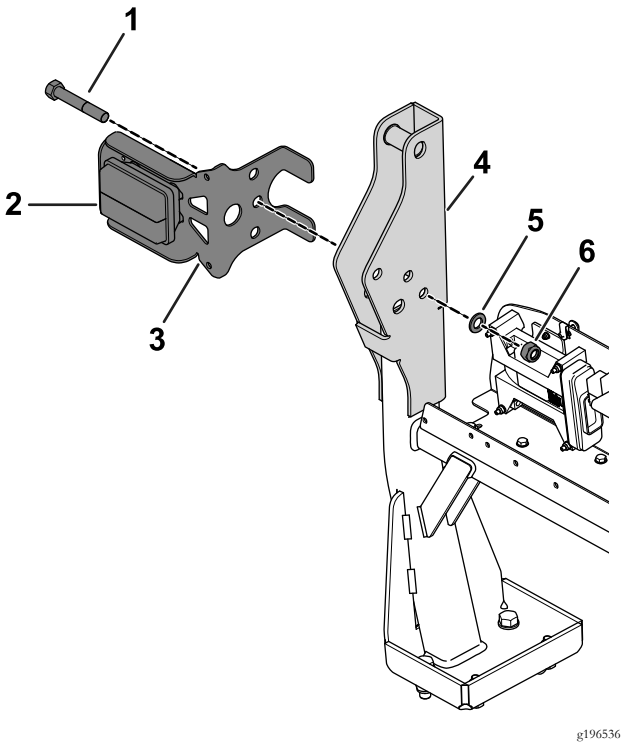

Figur 3

Maskin med serienummer 400000000 til 999999999

1. Bolt (M16 x 110 mm)
2. Siden med oransje indikator opp
3. Venstre baklysbrakett
4. Veltebøyle
5. Eksisterende skive
6. Mutter (M16)

7. Monter den nye mutteren (M16) på bolten, og stram til med et dreiemoment på 15 N·m.

   Merk: Ikke stram for mye, da dette vil gjøre det vanskelig å felle ned veltebøylen.

8. Fjern veltebøylens svingbolt på høyre side av gressklipperen.

9. Innrett det angitte hullet i høyre baklysbrakett med hullet i veltebøylen, og sett inn den nye bolten (M16 x 110 mm) ved bruk av de eksisterende skivene (Figur 4 eller Figur 5).

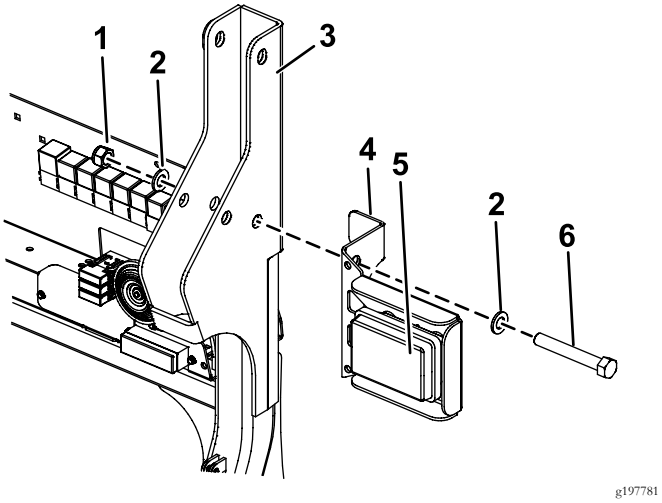

Figur 4

Maskin med serienummer 316999999 og lavere

1. Mutter (M16)
2. Eksisterende skiver
3. Veltebøyle
4. Høyre baklysbrakett
5. Siden med oransje indikator opp
6. Bolt (M16 x 110 mm)

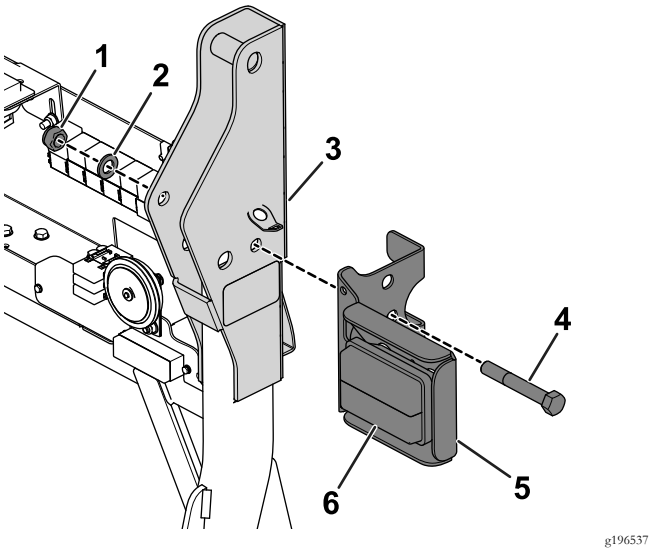

Figur 5

Maskin med serienummer 400000000 til 999999999

1. Mutter (M16)
2. Eksisterende skive
3. Veltebøyle
4. Bolt (M16 x 110 mm)
5. Høyre baklysbrakett
6. Siden med oransje indikator opp

10. Monter den nye mutteren (M16) på bolten, og stram til med et dreiemoment på 15 N·m.

    Merk: Ikke stram til mutteren for mye, da dette vil gjøre det vanskelig å legge veltebøylen sammen.

    Merk: Hvis det allerede er et lyssignalsett montert på høyre eller venstre side, kan du bruke den eksisterende bolten og de nye nylocmutterne (M16) som leveres med dette settet.

11. Før alle elektriske kabler ned foran på veltebøylerammen og ned på det elektriske monteringspanelet.

12. Koble kablene til hovedledningssatsen på maskinen, som er plassert på den elektriske skilleveggen (Figur 6), på følgende måte:

    A. Koble ledningskontakten med fire pinner fra venstre baklys til korresponderende elektrisk kontakt med fire pinner på venstre side av hovedledningssatsen.

    B. Koble ledningskontakten med fire pinner fra høyre baklys til korresponderende elektrisk kontakt med fire pinner på høyre side av hovedledningssatsen.

    Merk: De elektriske tilkoblingene med to pinner på venstre og høyre baklys brukes til skiltlyset. Kun én av de elektriske tilkoblingene med to pinner brukes.

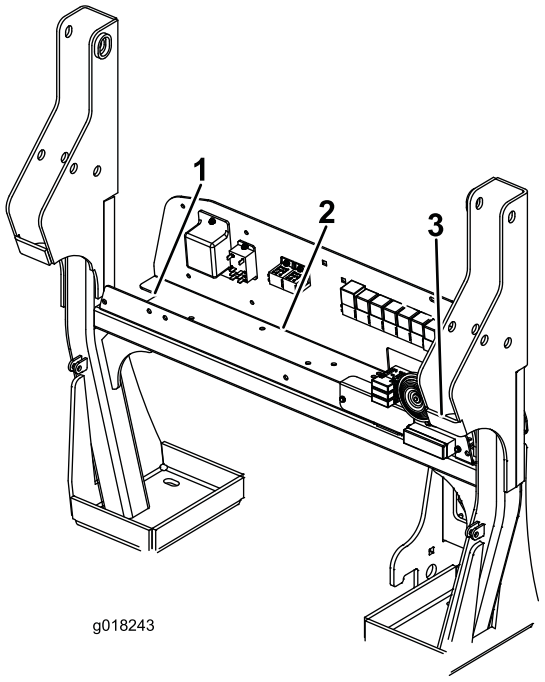

Figur 6

1. Kontakten med fire pinner fra venstre baklys til hovedledningssatsen
2. Kontakten med tre pinner, elektrisk trykkbryter, kobling til hovedledningssatsen
3. Kontakten med fire pinner fra venstre baklys til hovedledningssatsen

13. Monter 2 sikringer (15 A) i sikringsblokken. Bruk 1. og 3. kontakt fra venstre i sikringsblokken (Figur 7).

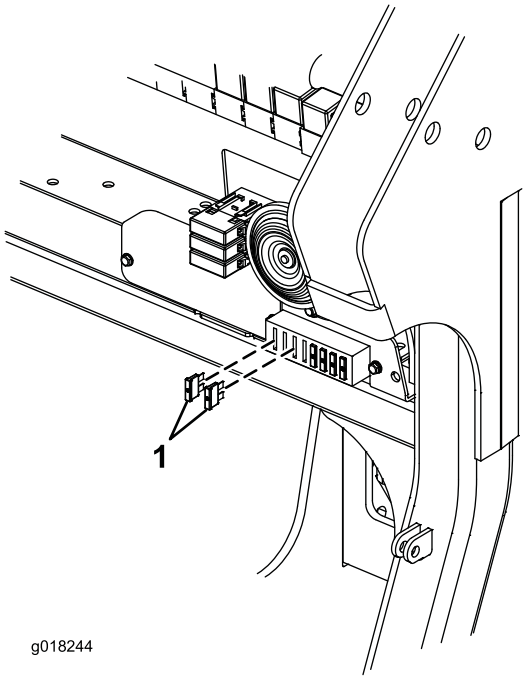

Figur 7

1. Sikring – 15 A (2)

3

Montere trykkbryteren

Deler som er nødvendige for dette trinnet:

1	Dowtypakning (1/4 tomme)
1	Trykkbryteradapter
1	Trykkbryter
1	Trykkbryterkabel

Prosedyre

Trykkbryteren styrer bremselysene. Bryteren skrus på hovedoverføringsledningen.

1. Finn de tre slangekoblingene på høyre side av girpumpen. Nedre fronttilkobling til pumpen har et T-stykke med en plugg.
2. Fjern denne pluggen fra T-stykket.
3. Skru trykkbryteradapteren på T-stykket med dowtypakningen (1/4 tomme), som vist i Figur 8.

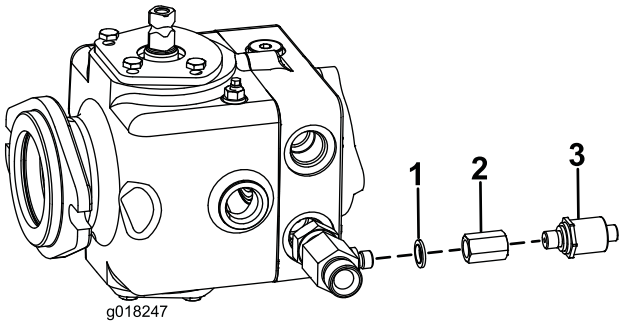

Figur 8

1. Dowtypakning (1/4 tomme)
2. Trykkbryteradapter
3. Trykkbryter

4. Skru trykkbryteren på denne adapteren (Figur 8). Stram til bryteren med et moment på 34 N·m.
5. På den elektriske skilleveggen, koble kobling med tre pinner, fra den elektriske trykkbryterkabelen, til korresponderende kontakt på hovedledningssatsen på maskinen (Figur 6 og Figur 9).

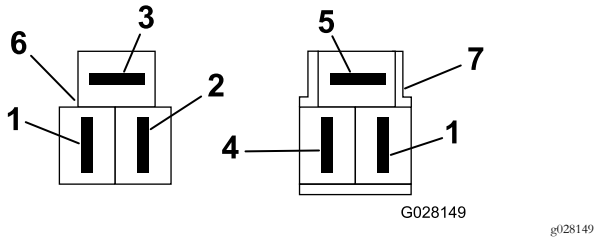

Figur 9

Tilkoblinger som sett fra kablenes inngangsside

1. Grønn/gul
2. Gul
3. Svart
4. Brun
5. Blå
6. Trykkbryterkontakt (hovedledningssats)
7. Trykkbryterkabelkontakt

6. Før kabelen til den elektriske trykkbryteren fra den elektriske skilleveggen, ned veltebøylens høyre stolpe og fremover langs chassisskinnen til trykkbryteren.
7. Koble koblingen til trykkbryteren og fest den.

4

Montere nummerskiltbrakett

Deler som er nødvendige for dette trinnet:

1	Nummerskiltbrakett
1	Toveis samlekontakt
1	Blinklysrelé
1	Standard kortslutningsrelé

Prosedyre

Nummerskiltet med lys festet til skilleveggen.

1. Midt på skilleveggdekselet av plast, ca. 40 mm fra fronten, borer du et hull som er 8 mm i diameter (Figur 10).

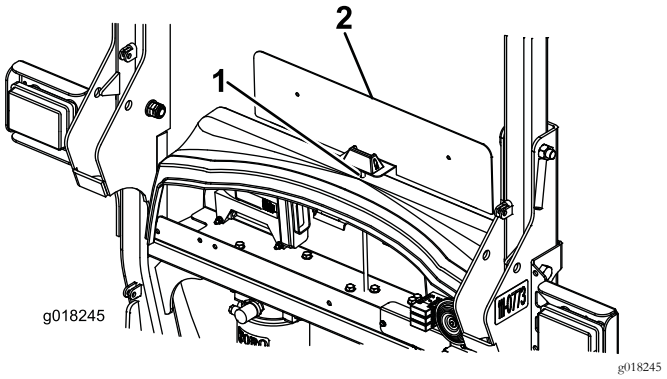

Figur 10

1. Bor et hull (8 mm) her.
2. Nummerskiltbrakett

⚠ ADVARSEL

Bruk av drill uten egnede vernebriller kan føre til at det kommer rusk inn i øynene og forårsake skade.

Når du borer eller utfører andre operasjoner, skal du alltid bruke vernebriller.

2. Mat nummerskiltkabelen gjennom hullet (8 mm) i skilleveggdekselet av plast. Monter nummerskiltbraketten og skilleveggen med skilleveggfestene som du fjernet tidligere.
3. Trykk den toveis samlekontakten mot polene på nummerskiltkabelen (Figur 11).

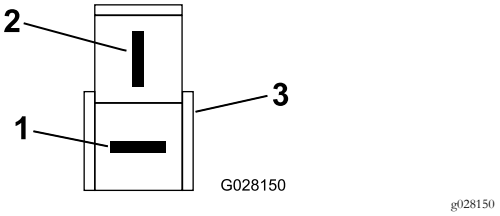

Figur 11

1. Rød ledning
2. Svart ledning
3. Toveis samlekontakt

4. Koble ledningen for nummerskiltlyset til enten venstre eller høyre elektrisk ledningstilkobling med to pinner for baklyset.
5. Koble blinklysreleet til den ledige relékontakten til venstre og det standard kortslutningsreleet til den ledige relékontakten til høyre (Figur 12).

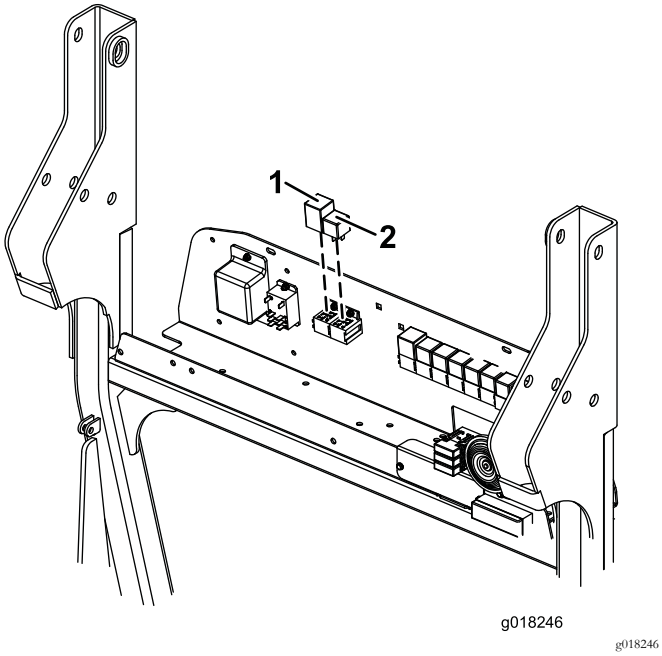

Figur 12

1. Blinklysrelé
2. Standard kortslutningsrelé

5

Montere frontlysene

Deler som er nødvendige for dette trinnet:

1	Midtre frontlysfeste
1	Høyre frontlysfeste
1	Venstre frontlysfeste
8	Bolt (M6 x 20 mm)
8	Låsemutter (M6)
4	Bolt (M10 x 25 mm)
4	Låsemutter (M10)
8	Skive (3/8 tomme)
2	Monteringsbrakett
2	Fireveis samlekontakt

Prosedyre

Frontlysenhetene festes til midtre frontlysfeste som festes til maskinen ved hjelp av to monteringsbraketter (Figur 13):

1. Monter de to monteringsbrakettene på fronten av maskinen ved hjelp av to bolter (M10 x 25 mm), fire skiver (3/8 tomme) og to låsemuttere (M10), som vist i Figur 13.
2. Monter midtre frontlysfeste til monteringsbrakettene ved hjelp av to bolter (M10 x 25 mm), fire skiver (3/8 tomme) og to låsemuttere (M10), som vist i Figur 13.
3. Påfør Anti-Seize-smøremiddel slik at det fullstendig dekker de innvendige veggene på rørendene og alle overflatene på fjærer og rørendeprofiler (Figur 13).
4. Mens du holder høyre frontlysfeste, før ledningskabelen ned gjennom enderøret og ut utskjæringen i det frontlysfestet (Figur 13).
5. Fest høyre frontlysenhet til midtre frontlysfeste ved hjelp av fire bolter (M6 x 20 mm) og fire låsemuttere (M6), som vist i Figur 13.

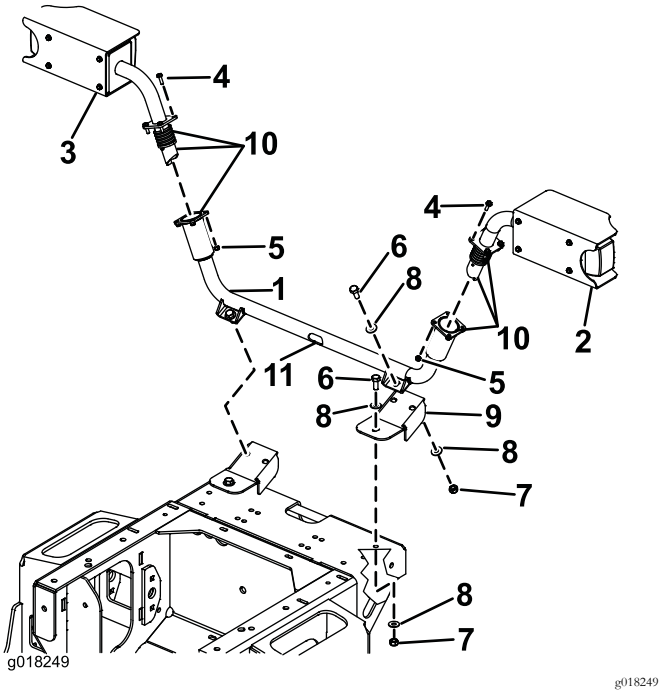

Figur 13

1. Midtre frontlysfeste
2. Høyre frontlysfeste
3. Venstre frontlysfeste
4. Skrue (M6 x 20 mm)
5. Nyloc-mutter (M6)
6. Skrue (M10 x 25 mm)
7. Nyloc-mutter (M10)
8. Skive (3/8 tomme)
9. Monteringsbrakett
10. Påfør Anti-Seize her
11. Utskjæring i frontlysfeste

6. Monter den fireveis samlekontakten på ledningskabelen ved å trykke pinnene inn bak koblingen. (Figur 14). Identifiser og merk denne koblingen med «H» for at det skal bli lettere å identifisere kabelen når koblingene skal kobles sammen i maskinens hovedledningssats.

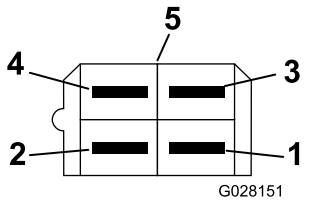

g028151

Figur 14

Tilkobling som sett fra kablenes inngangsside

1. Blå
2. Grønn
3. Rød/hvit
4. Svart
5. Fireveis samlekontakt

7. Gjenta trinn 4 til 6, og merk kontakten med «V» i trinn 6.
8. Før kablene ned gjennom hullet for tauepunktet og gjennom hullene i frontchassiset til klippeenhetens manifold som er plassert under operatørens plattform.
9. Finn de to koblingene med fire pinner på hovedledningssatsen i nærheten av klippermanifoldet.
10. Koble kontakten til maskinens ledningssats med den grønne og hvite ledningen til den angitte venstre lyskoblingsenheten (Figur 15).

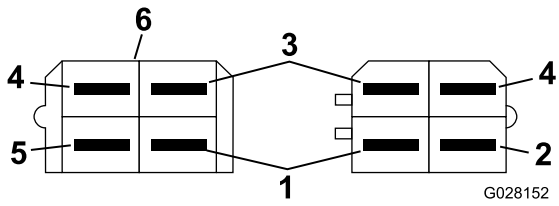

g028152

Figur 15

1. Blå
2. Grønn/hvit
3. Rød/hvit
4. Svart
5. Grønn
6. Fireveis samlekontakt

11. Koble kontakten til maskinens ledningssats med den grønne og røde ledningen til den angitte høyre lyskoblingsenheten (Figur 16).

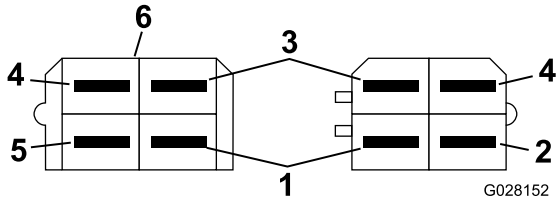

g028152

Figur 16

1. Blå
2. Grønn/rød
3. Rød/hvit
4. Svart
5. Grønn
6. Fireveis samlekontakt

6

Montere kontrollpanelbryterne

Deler som er nødvendige for dette trinnet:

1	Koblingsledning på instrumentpanel
1	Farevarselbryter
1	Lysbryter
1	Blinklysbryter
1	Hornknapp
1	Hornmerke
24	Kabelfeste

Prosedyre

1. Fjern de 6 skruene som fester kontrollpanelet til kontrollboksen.
2. Løft panelet forsiktig av.

   Merk: Påse at koblingene til eksisterende brytere ikke forstyrres.
3. Monter instrumentpanelets koblingsledning til kontrollarmen.
4. Mat instrumentpanelets koblingsledning opp gjennom åpningen nederst på kontrollboksen, slik at enden med tre kontakter er inni kontrollboksen og enden med én stor kobling mates ned kontrollarmen.
5. Fjern blindpanelene Figur 17.

   Merk: Panelene er plassert like over nøkkelbryteren på baksiden av kontrollboksen.

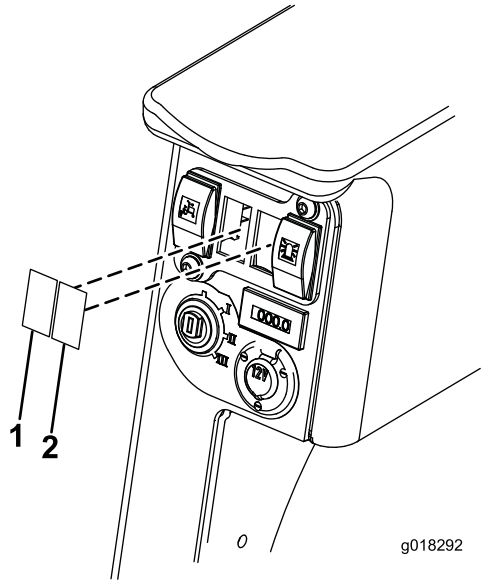

g018292

Figur 17

1. Bryterpanel – lysbryter
2. Bryterpanel – varsellysbryter

6. Før koblingene for varsellys- og lysbryteren gjennom bryterhullet.

   Merk: Varsel- og lyskoblingene sitter på de korte ledningene. Varselkoblingen er rød og lyskoblingen er svart. Blinklyskoblingen er svart og har lengre ledning.

7. Koble lys- og varsellysbryterne til korrekt kontakt, og skyv bryteren inn i hullet (Figur 18).

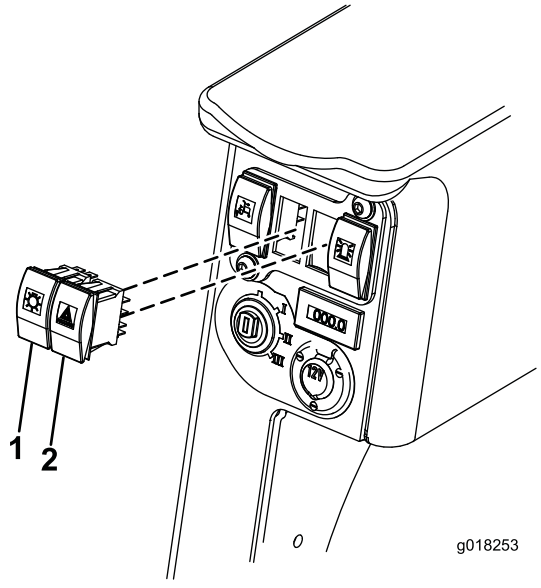

g018253

Figur 18

1. Lysbryter
2. Varsellysbryter

8. På kontrollpanelet, fjern den runde pluggen (hornknappen) og den rektangulære pluggen (blinklysbryteren), som vist i Figur 19.

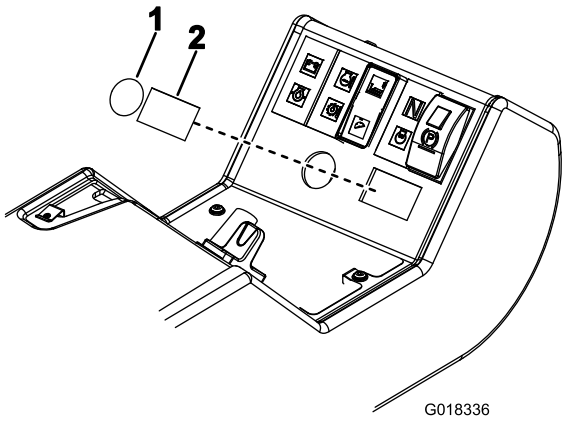

g018336

Figur 19

1. Rund plugg - hornknapp
2. Rektangulær plugg - blinklysbryter

9. Monter hornmerket slik at det passer med kantene på det runde og det rektangulære hullet (Figur 20).

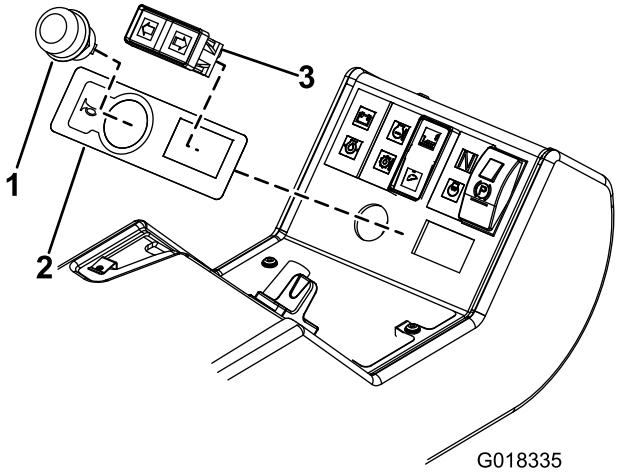

g018335

Figur 20

1. Hornknapp
2. Hornmerke
3. Blinklysbryter

10. Monter hornknappen og blinklysbryteren i kontrollpanelet (Figur 20). Monter blinklysbryteren med grønne/røde ledninger til venstre og grønne/hvite ledninger til høyre, som vist i Figur 21.

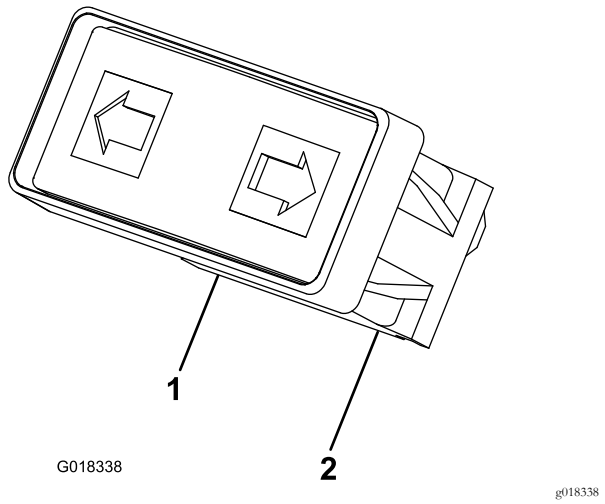

Figur 21

1. Grønn/rød
2. Grønn/hvit

11. Koble blinklysbryteren til koblingsledningen på instrumentpanelet.

    Merk: Blinklyskoblingen er svart og har lengre ledning.

12. Koble den rosa ledningen og svarte/lilla ledningen til hornknappen.

    Merk: Den rosa ledningen og svarte/lilla ledningen er plassert i kontrollpanelet.

13. Under operatørplattformen, koble instrumentpanelets koblingsledning til flerpinnetilkoblingen på maskinens hovedledningssats.

    Merk: Flerpinnetilkoblingen finner du på chassisskinnen til høyre for girpumpen.

14. Fest kabelfester til alle kablene for frontlysene, baklysene og trykkbryteren.

    Viktig: Påse at kabelfestene fester kablene skikkelig. Kabelfestene hindrer at kablene kommer i klem eller gnisser.

15. Koble til den negative batterikabelen.
16. Test bryterne på kontrollpanelet for å forsikre deg om at de fungerer som de skal.
17. Monter kontrollpanelet på nytt, og forsikre deg om at ingen kontakter er løsnet og at ingen kabler er i klem.
18. Senk og lås panseret og operatørplattformen.

7

Montere reflektorene

Deler som er nødvendige for dette trinnet:

2	Reflektor

Prosedyre

Fest en reflektor på hver side av panseret. Kontroller at ytterkanten på hver reflektor er festet 100 mm fra kanten av panseret (Figur 22).

Merk: Påse at overflaten er ren før du monterer reflektorene.

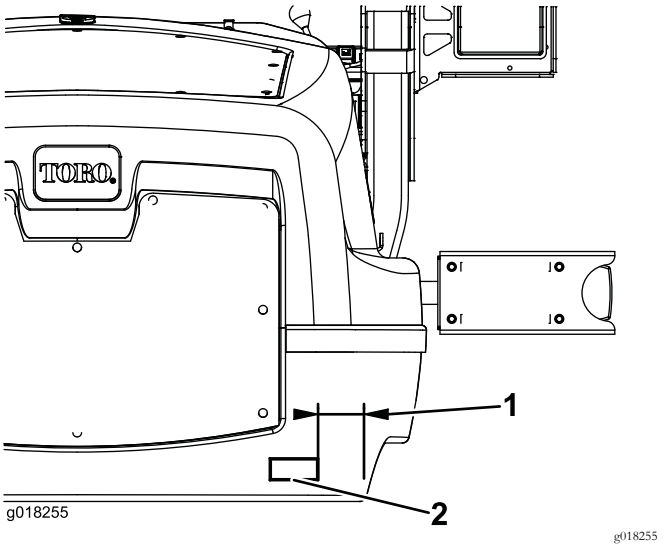

Figur 22

1. 100 mm
2. Reflektor

8

Montere seriemerket

Deler som er nødvendige for dette trinnet:

1	Seriemerke

Prosedyre

Fest seriemerket ved siden av maskinens seriemerke.

Merk: Påse at overflaten er ren før du monterer seriemerket.

Bruk

Spesifikasjoner

Spenning: 12 V

Justere frontlyset

Bruk toppskruene som vist i Figur 23 til å justere frontlysene i henhold til lokale standarder.

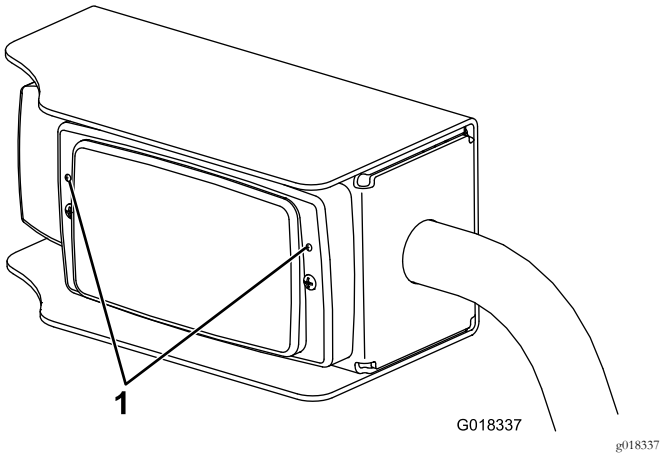

Figur 23

1. Frontlysets justeringsskruer

Bruke lysene

Lyssymboler

Lyskontrollene er merket med symbolene vist i Figur 24.

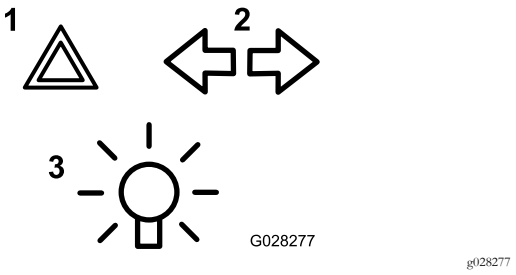

Figur 24

1. Farevarsel
2. Blinklys
3. Lys - på/av

Posisjonslys (front og bak)

Når du trykker inn toppen på bryteren, lyser bryteren opp og de røde (bak) og hvite (foran) posisjonslysene slås på.

Frontlys

Drei tenningsbryteren til posisjon 1 for å slå på frontlysene.

Varsellys

Når du trykker inn toppen på varsellysbryteren, blinker alle fire indikatorlampene. Tenningsbryteren trenger ikke være på for at disse skal fungere.

Blinklys

Med tenningsbryteren i posisjon I, trykk på den relevante siden av blinklysbryteren. De to indikatorlampene på den relevante siden av maskinen vil blinke.

Bremselys

Bremselysene vil automatisk slås på når maskinen bremser (dvs. når kontrollpedalen går tilbake til nøytral, kun ved kjøring fremover).

Vedlikehold

Generell vedlikehold

Viktig: Skift ut slitte eller skadde deler med originale Toro-deler.

1. Kontroller at alle lysene fungerer på regelmessig basis.
2. Sørg for at frontlysene er justert korrekt.
3. Rengjør lysene daglig.

   Viktig: Ikke bruk løsningsmiddelbaserte produkter da disse kan skade lysene.

Skifte ut en lyspære

1. Fjern linsedekslet.
2. Skift lyspæren.
3. Sett linsedekselet på plass.
4. Juster lysene; se Justere frontlyset (side 11).

Notat:

Sammenstillingserklæring

The Toro Company, 8111 Lyndale Ave. South, Bloomington, MN, USA erklærer at følgende enhet(er) er i samsvar med følgende direktiver, når de er montert i henhold til de medfølgende instruksjonene for bestemte Toro-modeller som indikert i den relevante samsvarserklæringen.

Modellnr.	Serienr.	Produktbeskrivelse	Fakturabeskrivelse	Generell beskrivelse	Direktiv
02917	400000000 og oppover	Sett for veilys med bremselys	KIT - ROAD LIGHTS W/BRAKE LIGHTS GM3400	Vei- og bremselys	2004/108/EF

Relevant teknisk dokumentasjon er utarbeidet i henhold til kravene i del B av vedlegg VII til directiv 2006/42/EF.

Vi påtar oss å overføre, som svar på henvendelser fra nasjonale myndigheter, relevant informasjon om dette delvis fullførte maskineriet. Informasjonen vil bli overført elektronisk.

Maskineriet skal ikke tas i bruk før det er integrert i godkjente Toro-modeller som indikert på tilknyttede samsvarserklæringer og i samsvar med alle instruksjoner. Når dette er tilfelle, kan det erklæres i samsvar med alle relevante direktiver.

Godkjent:

David Klis
Overordnet ingeniørsjef
8111 Lyndale Ave. South
Bloomington, MN 55420, USA
December 2, 2016

Teknisk EU-kontakt:

Marcel Dutrieux
Manager European Product Integrity
Toro Europe NV
Nijverheidsstraat 5

2260 Oevel
Belgium

Tel. +32 16 386 659

Liste over internasjonale forhandlere

Distributør:	Land:	Telefonnummer:	Distributør:	Land:	Telefonnummer:
Agrolanc Kft	Ungarn	36 27 539 640	Maquiver S.A.	Colombia	57 1 236 4079
Balama Prima Engineering Equip.	Hong Kong	852 2155 2163	Maruyama Mfg. Co. Inc.	Japan	81 3 3252 2285
B-Ray Corporation	Korea	82 32 551 2076	Mountfield a.s.	Den tsjekkiske republikk	420 255 704 220
Casco Sales Company	Puerto Rico	787 788 8383	Mountfield a.s.	Slovakia	420 255 704 220
Ceres S.A.	Costa Rica	506 239 1138	Munditol S.A.	Argentina	54 11 4 821 9999
CSSC Turf Equipment (pvt) Ltd.	Sri Lanka	94 11 2746100	Norma Garden	Russland	7 495 411 61 20
Cyril Johnston & Co.	Nord-Irland	44 2890 813 121	Oslinger Turf Equipment SA	Ecuador	593 4 239 6970
Cyril Johnston & Co.	Irland	44 2890 813 121	Oy Hako Ground and Garden Ab	Finland	358 987 00733
Equiver	Mexico	52 55 539 95444	Parkland Products Ltd.	New Zealand	64 3 34 93760
Femco S.A.	Guatemala	502 442 3277	Perfetto	Polen	48 61 8 208 416
ForGarder OU	Estland	372 384 6060	Pratoverde SRL.	Italia	39 049 9128 128
G.Y.K. Company Ltd.	Japan	81 726 325 861	Prochaska & Cie	Østerrike	43 1 278 5100
Geomechaniki of Athens	Hellas	30 10 935 0054	RT Cohen 2004 Ltd.	Israel	972 986 17979
Golf international Turizm	Tyrkia	90 216 336 5993	Riversa	Spania	34 9 52 83 7500
Guandong Golden Star	Kina	86 20 876 51338	Lely Turfcare	Danmark	45 66 109 200
Hako Ground and Garden	Sverige	46 35 10 0000	Solvert S.A.S.	Frankrike	33 1 30 81 77 00
Hako Ground and Garden	Norge	47 22 90 7760	Spyros Stavrinides Limited	Kypros	357 22 434131
Hayter Limited (U.K.)	Storbritannia	44 1279 723 444	Surge Systems India Limited	India	91 1 292299901
Hydroturf Int. Co Dubai	De forente arabiske emirater	97 14 347 9479	T-Markt Logistics Ltd.	Ungarn	36 26 525 500
Hydroturf Egypt LLC	Egypt	202 519 4308	Toro Australia	Australia	61 3 9580 7355
Irrimac	Portugal	351 21 238 8260	Toro Europe NV	Belgia	32 14 562 960
Irrigation Products Int'l Pvt Ltd.	India	0091 44 2449 4387	Valtech	Marokko	212 5 3766 3636
Jean Heybroek b.v.	Nederland	31 30 639 4611	Victus Emak	Polen	48 61 823 8369

Europeisk personvernerklæring

Informasjonen Toro samler inn
Toro Warranty Company (Toro) respekterer ditt personvern. For at vi skal kunne behandle ditt garantikrav og kontakte deg ved en eventuell produkttilbakekalling, ber vi deg om å dele enkelte personopplysninger med oss, enten direkte eller gjennom din lokale Toro-bedrift eller -forhandler.

Toros garantisystem finnes på vertsservere i USA, hvor personvernlovgivningen kanskje ikke gir samme beskyttelse som i ditt eget land.

VED Å DELE DIN PERSONLIGE INFORMASJON MED OSS, SAMTYKKER DU I BEHANDLINGEN AV DIN PERSONLIGE INFORMASJON SOM BESKREVET I DENNE PERSONVERNERKLÆRINGEN.

Måten Toro bruker informasjon på
Toro kan bruke din personlige informasjon til å behandle garantikrav, til å kontakte deg ved en eventuell produkttilbakekalling og av andre hensyn som vi vil fortelle deg om. Toro kan dele din informasjon med Toros datterselskaper, forhandlere eller andre forretningspartnere i forbindelse med disse aktivitetene. Vi vil ikke selge din personlige informasjon til andre selskaper. Vi forbeholder oss retten til å oppgi personlig informasjon for samsvar med gjeldende lovgivning og på forespørsel fra passende myndighet, for å kunne drive våre systemer korrekt eller for vår egen eller andre brukeres beskyttelse.

Oppbevaring av personlig informasjon
Vi vil oppbevare din personlige informasjon så lenge vi har behov for den, av hensynene de opprinnelig ble samlet inn for eller av andre legitime hensyn (som f.eks. samsvar med regelverk), eller som påkrevd av gjeldende lovgivning.

Toros forpliktelse til din personlige informasjons sikkerhet
Vi tar rimelige forholdsregler for å beskytte sikkerheten til din personlige informasjon. Vi setter også i verk tiltak for å opprettholde nøyaktigheten til og gjeldende status for personlig informasjon.

Tilgang og korrigering av personlig informasjon
Hvis du vil gjennomgå eller korrigere din personlige informasjon, kontakt oss per e-post på legal@toro.com.

Australsk forbrukerlov

Australske kunder vil finne opplysninger angående australsk forbrukerlov enten inni boksen eller hos din lokale Toro-forhandler.

Generell Toro-garanti for kommersielle produkter

En begrenset toårsgaranti

Betingelser og inkluderte produkter

The Toro Company og datterselskapet Torp Warranty Company, i henhold til en avtale mellom dem, garanterer i fellesskap at ditt kommersielle Toro-produkt ("produktet") er uten feil i materialer eller håndverk i to år eller 1500 driftstimer*, avhengig av hva som inntreffer først. Denne garantien gjelder alle produkter, med unntak av luftemaskiner (se separate garantierklæringer for disse produktene). Der det finnes berettigede forhold, vil vi reparere produktet uten ekstra kostnad for deg, inkludert diagnostikkutstyr, arbeid, deler og transport. Denne garantien tar effekt på den dato som produktet leveres til kunden.
* Produkt utstyrt med timeteller.

Instruksjoner for å innhente garantitjenester

Du er ansvarlig for å underrette distributøren eller den autoriserte forhandleren av kommersielle produkter om hvem du kjøpte produktet av, straks du tror at det foreligger et berettiget forhold. Hvis du trenger hjelp med å finne en distributør eller autorisert forhandler av kommersielle produkter, eller hvis du har spørsmål ang. dine garantirettigheter eller ansvar, kan du kontakte:

Toros serviceavdeling for kommersielle produkter
Toro Warranty Company
8111 Lyndale Avenue South
Bloomington, MN 55420-1196, USA

+1–952–888–8801 eller +1–800–952–2740

E-post: commercial.warranty@toro.com

Eierens ansvar

Som eier av produktet, er du ansvarlig for nødvendig vedlikehold og justeringer som beskrives i *brukerhåndboken*. Hvis du ikke utfører nødvendig vedlikehold og justeringer, kan dette føre til at garantien blir ugyldig.

Elementer og betingelser som ikke inkluderes

Ikke all produktsvikt eller feilfunksjon som finner sted i løpet av garantiperioden er et resultat av defekter i materialene eller håndverket. Denne garantien dekker ikke følgende:

- Produktsvikt som er et resultat av at man ikke har brukt originale Toro-deler ved utskiftninger, eller fra montering og bruk av tilleggsutstyr eller endret tilbehør som ikke kommer fra Toro. En separat garanti kan gis av produsenten for disse artiklene.
- Produktsvikt som er et resultat av at man ikke har utført anbefalt vedlikehold og/eller justeringer. Hvis du ikke vedlikeholder Toro-produktet i henhold til anbefalt vedlikehold som oppgitt i *brukerhåndboken*, kan dette føre til at garantikrav blir avslått.
- Produktsvikt som er et resultat av at man har brukt produktet på en grov, uaktsom eller uforsiktig måte.
- Deler som anses som forbruksdeler, bortsett fra om de er defekte. Eksempler på deler som anses som forbruksdeler, eller som brukes opp, under normal drift av produktet er, men er ikke begrenset til, bremseklosser og bremsebelegg, clutchbelegg, knivblad, spoler, valser og lagre (tettet eller smurt), motstål, tennplugger, styrehjul og lagre, dekk, filtre, remmer og enkelte sprøytedeler som diafragma, munnstykker, kontrollventiler o.l.
- Feil som er et resultat av utenforliggende krefter. Tilstander som anses å være utenforliggende krefter inkluderer, men er ikke begrenset til, vær, lagringsprosedyrer, ikke-godkjent bruk av kjølemidler, smøremidler, tilsetningsstoffer, gjødsel, vann eller kjemikalier o.l.
- Feil eller ytelsesproblemer på grunn av drivstoffbruk (f.eks. bensin, diesel eller biodiesel) som ikke samsvarer med de respektive bransjestandardene.
- Normal støy, vibrasjon, slitasje og forringelse.
- "Vanlig slitasje" inkluderer, men er ikke begrenset til, skade på seter pga. slitasje eller slipevirkning, slitte, lakkerte overflater, oppskrapte merker eller vinduer osv.

Deler

Deler som skal skiftes ut som en del av nødvendig vedlikehold, er garantert for perioden opptil tidspunktet for utskiftingen av delen. Deler som skiftes ut under garantien, dekkes i gyldighetsperioden for garantien til originalproduktet og blir Toros eiendom. Toro vil ta den siste avgjørelsen om å reparere eventuelle eksisterende deler eller montere eller erstatte den. Toro kan bruke fabrikkreparerte deler for garantireparasjoner.

Garanti for dypsyklus- og litiumionbatterier:

Dypsyklus- og litiumionbatterier har et begrenset antall kilowattimer de kan levere i løpet av levetiden. Bruks-, lade- og vedlikeholdsteknikker kan forlenge eller forkorte den totale levetiden til batteriet. Etter hvert som batteriene i dette produktet brukes, vil mengden med faktisk arbeid mellom ladeintervallene minke sakte, men sikkert til batteriet er helt brukt opp. Skifte ut oppbrukte batterier, på grunn av normalt forbruk, er produkteiers ansvar. Batteriene må kanskje skiftes ut i løpet av den ordinære produktgarantiperioden for eierens regning. Merk: (kun litiumionbatteri): Et litiumionbatteri har en proporsjonsmessig delegaranti som begynner tredje året og gjelder til og med femte året, avhengig av driftstid og kilowattimer brukt. Les *brukerhåndboken* for mer informasjon.

Vedlikehold foretas for eiers regning

Trimming av motor, smøring, rengjøring og lakkering, utskifting av filtre, kjølevæske og utføring av anbefalt vedlikehold, er noen av de normale tjenestene som Toro-produkter forutsetter må foretas for eiers regning.

Generelle betingelser

Reparasjon av en autorisert Toro-distributør eller -forhandler, er ditt eneste rettsmiddel under denne garantien.

Verken Toro Company eller Toro Warranty Company er ansvarlig for indirekte, tilfeldig eller betingede skader i forbindelse med bruken av Toro-produkter som dekkes av denne garantien, inkludert eventuelle kostnader eller utgifter med å erstatte utstyr eller tjenester i løpet av rimelige perioder med feilfunksjon eller uten bruk i påvente av fullføring av reparasjoner under denne garantien. Bortsett fra utslippsgarantien som det vises til nedenfor, hvis den gjelder, er det ingen andre uttrykkelige garantier. Alle impliserte garantier om salgbarhet og egnethet til bruk er begrenset til varigheten av denne uttrykkelig garantien.

Noen stater tillater ikke utelatelse av tilfeldige eller betingede skader eller begrensninger på hvor lenge en implisert garanti varer, så ovenfor nevnte utelatelse og begrensninger gjelder kanskje ikke for deg. Denne garantien gir deg spesielle rettigheter i henhold til loven, og du kan kanskje også ha andre rettigheter som varierer fra stat til stat.

Merknad ang. motorgaranti:

Systemet for utslippskontroll på ditt produkt dekkes kanskje også av en separat garanti som overholder kravene som ble etablert av det amerikanske Environmental Protection Agency (EPA) og/eller California Air Resources Board (CARB). Timebegrensningene som fastsettes ovenfor, gjelder ikke for garantien for systemer for utslippskontroll. Du finner mer informasjon om dette i garantierklæringen for motorutslippskontroll i brukerhåndboken eller i dokumentasjonen fra motorprodusenten.

Andre land enn USA og Canada

Kunder som har kjøpt Toro-produkter som er eksportert fra USA eller Canada bør ta kontakt med sin Toro-distributør (forhandler) for å få garantipoliser for ditt land, din provins eller din delstat. Hvis du av en noen grunn er misfornøyd med din forhandlers tjenester eller har vanskeligheter med å skaffe deg informasjon om garantien, ta kontakt med importøren av Toro-produktene.