Form No. 3412-304 Rev A

TORO®

Count on it.

Manuale dell'operatore

Decespugliatore

Nº del modello 23522—Nº di serie 400000000 e superiori
Nº del modello 33522—Nº di serie 400000000 e superiori

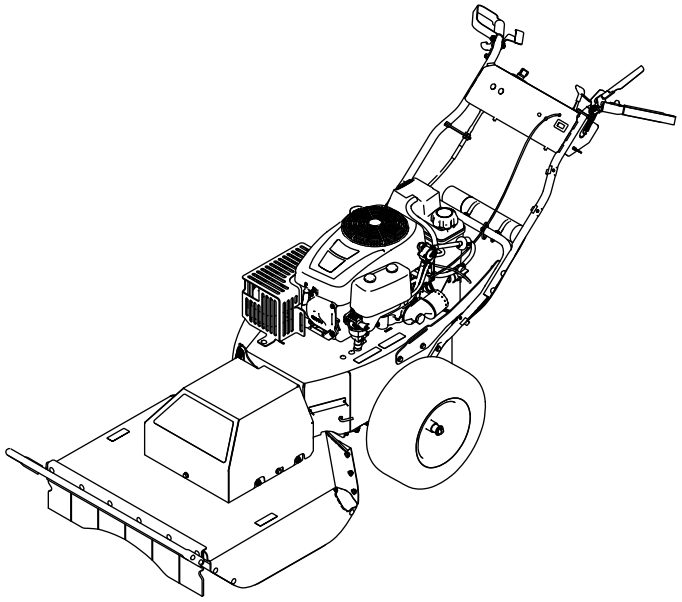

Registrate il vostro prodotto presso www.Toro.com.
Traduzione dell'originale (IT)

CE

3412-304 A

Questo prodotto è conforme a tutte le direttive europee pertinenti; vedere i dettagli nella Dichiarazione di Conformità (DICO) specifica del prodotto, fornita a parte.

Questo sistema di accensione a scintilla è conforme alla norma canadese ICES-002

Dal momento che in alcune aree sono in vigore regolamenti locali, statali o federali che richiedono l'utilizzo di un parascintille sul motore di questa macchina, è disponibile un parascintille come optional. Se vi occorre un parascintille, contattate il vostro centro assistenza Toro autorizzato.

I parascintille originali Toro sono approvati dall'USDA Forestry Service.

Costituisce una trasgressione al Codice delle Risorse Pubbliche della California, Sezione 4442 o 4443, utilizzare o azionare questo motore su terreno forestale, sottobosco o prateria a meno che il motore non sia dotato di un parascintille, come definito nella Sezione 4442, montato in stato di marcia, o senza che il motore sia realizzato, attrezzato o mantenuto per la prevenzione di incendi.

Introduzione

Questa macchina è progettata per livellare sottobosco, erbe alte, alberelli e vegetazione fissa fino a 1,8 m di altezza e 5,1 cm di diametro.

Leggete attentamente queste informazioni al fine di utilizzare e mantenere correttamente il prodotto e di evitare infortuni e danni. Voi siete responsabili del corretto utilizzo del prodotto, all'insegna della sicurezza.

Per informazioni su prodotti e accessori, per la ricerca di un rivenditore o la registrazione del vostro prodotto, potete contattare Toro direttamente su www.Toro.com.

Per assistenza, ricambi originali Toro o ulteriori informazioni, rivolgetevi a un Distributore Toro autorizzato o a un Centro Assistenza Toro, e abbiate sempre a portata di mano il numero del modello e il numero di serie del prodotto. Figura 1 illustra la posizione del numero del modello e del numero di serie sul prodotto. Scrivete i numeri nell'apposito spazio.

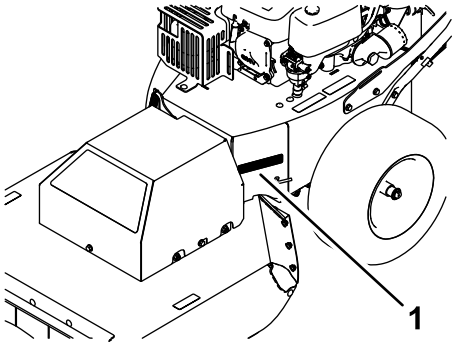

g186622

Figura 1

1. Targa del numero di modello e di serie

Nº del modello _____

Nº di serie _____

Il sistema di avvertimento adottato dal presente manuale identifica i pericoli potenziali e riporta messaggi di sicurezza, identificati dal simbolo di avvertimento (Figura 2), che segnalano un pericolo in grado di provocare infortuni gravi o la morte se non si osservano le precauzioni raccomandate.



g000502

Figura 2

1. Simbolo di avvertimento

Per evidenziare le informazioni vengono utilizzate due parole. **Importante** indica informazioni meccaniche di particolare importanza, e **Nota** evidenzia informazioni generali di particolare rilevanza.

© 2017—The Toro® Company
8111 Lyndale Avenue South
Bloomington, MN 55420

Contattateci a www.Toro.com.
Stampato negli USA
Tutti i diritti sono riservati

Indice

Sicurezza 4
Requisiti generali di sicurezza 4
Indicatore di pendenza 5
Adesivi di sicurezza e informativi 6
Preparazione 8
1 Montaggio della stegola 8
2 Collegamento del cavo negativo della batteria 9
Quadro generale del prodotto 10
Comandi 10
Specifiche 11
Prima dell'uso 12
Sicurezza prima del funzionamento 12
Carburante raccomandato 13
Uso dello stabilizzatore/condizionatore 13
Riempimento del serbatoio del carburante 13
Controllo del livello dell'olio motore 13
La sicurezza prima di tutto 13
Durante l'uso 14
Sicurezza durante il funzionamento 14
Utilizzo dell'interruttore di accensione 14
Avviamento e spegnimento del motore 15
Utilizzo del comando della trazione 15
Utilizzo della frizione del comando della lama 15
Dopo l'uso 15
Sicurezza dopo le operazioni 15
Spostamento di una macchina non funzionante 16
Trasporto della macchina 16
Manutenzione 17
Programma di manutenzione raccomandato 17
Sicurezza durante la manutenzione 17
Manutenzione del motore 18
Sicurezza del motore 18
Revisione del filtro dell'aria 18
Revisione dell'olio motore 19
Manutenzione della candela 21
Manutenzione del sistema di alimentazione 22
Sostituzione del filtro del carburante in linea 22
Manutenzione dell'impianto elettrico 23
Sicurezza dell'impianto elettrico 23
Rimozione della batteria 23
Ricarica della batteria 24
Montaggio della batteria 24
Manutenzione di una batteria sostitutiva 24
Manutenzione del sistema di trazione 25
Controllo della pressione degli pneumatici 25
Manutenzione dell'impianto di raffreddamento 25
Pulizia della griglia del motore 25
Pulizia delle alette di raffreddamento e delle cappottature del motore 25
Manutenzione della cinghia 26
Ispezione delle cinghie 26
Sostituzione della cinghia di trasmissione 26
Sostituzione della cinghia del tosaerba 27
Manutenzione del tosaerba 28
Sicurezza della lama 28
Prima di ispezionare o effettuare interventi di manutenzione alla lama 28
Controllo della lama 28
Controllo per escludere che la lama sia piegata 29
Rimozione della lama 29
Affilatura della lama 30
Montaggio della lama 30
Pulizia 31
Rimozione dei detriti dalla macchina 31
Rimessaggio 31
Rimessaggio della macchina 31
Localizzazione guasti 33

Sicurezza

Questa macchina è stata progettata in conformità con EN 12733.

Requisiti generali di sicurezza

Questo prodotto è in grado di amputare mani e piedi e di scagliare oggetti. Rispettate sempre tutte le norme di sicurezza per evitare gravi infortuni.

L'utilizzo di questo prodotto per scopi non conformi alle funzioni per cui è stato concepito può essere pericoloso per l'utente e gli astanti.

- Leggete e comprendete il contenuto di questo *Manuale dell'operatore* prima di avviare il motore.
- Non mettete le mani o i piedi vicino alle parti mobili della macchina.
- Azionate la macchina solo con le protezioni e i dispositivi di sicurezza montati e funzionanti.
- Restate sempre lontani dall'apertura di scarico. Tenete gli astanti a distanza di sicurezza dalla macchina.
- Tenete lontani i bambini dall'area operativa. Non permettete che bambini e ragazzi utilizzino la macchina.
- Arrestate la macchina e spegnete il motore prima di sottoporre la macchina a manutenzione, rifornimento o rimozione di ostruzioni.

L'errato utilizzo o l'errata manutenzione di questa macchina può causare infortuni. Per ridurre il rischio di incidenti, rispettate le seguenti norme di sicurezza e fate sempre attenzione al simbolo di allarme, che indica Attenzione, Avvertenza o Pericolo – norme di sicurezza personali. La mancanza di rispetto delle presenti istruzioni può provocare infortuni o la morte.

Ulteriori elementi relativi alle informazioni sulla sicurezza sono riportati nelle rispettive sezioni del presente manuale.

Indicatore di pendenza

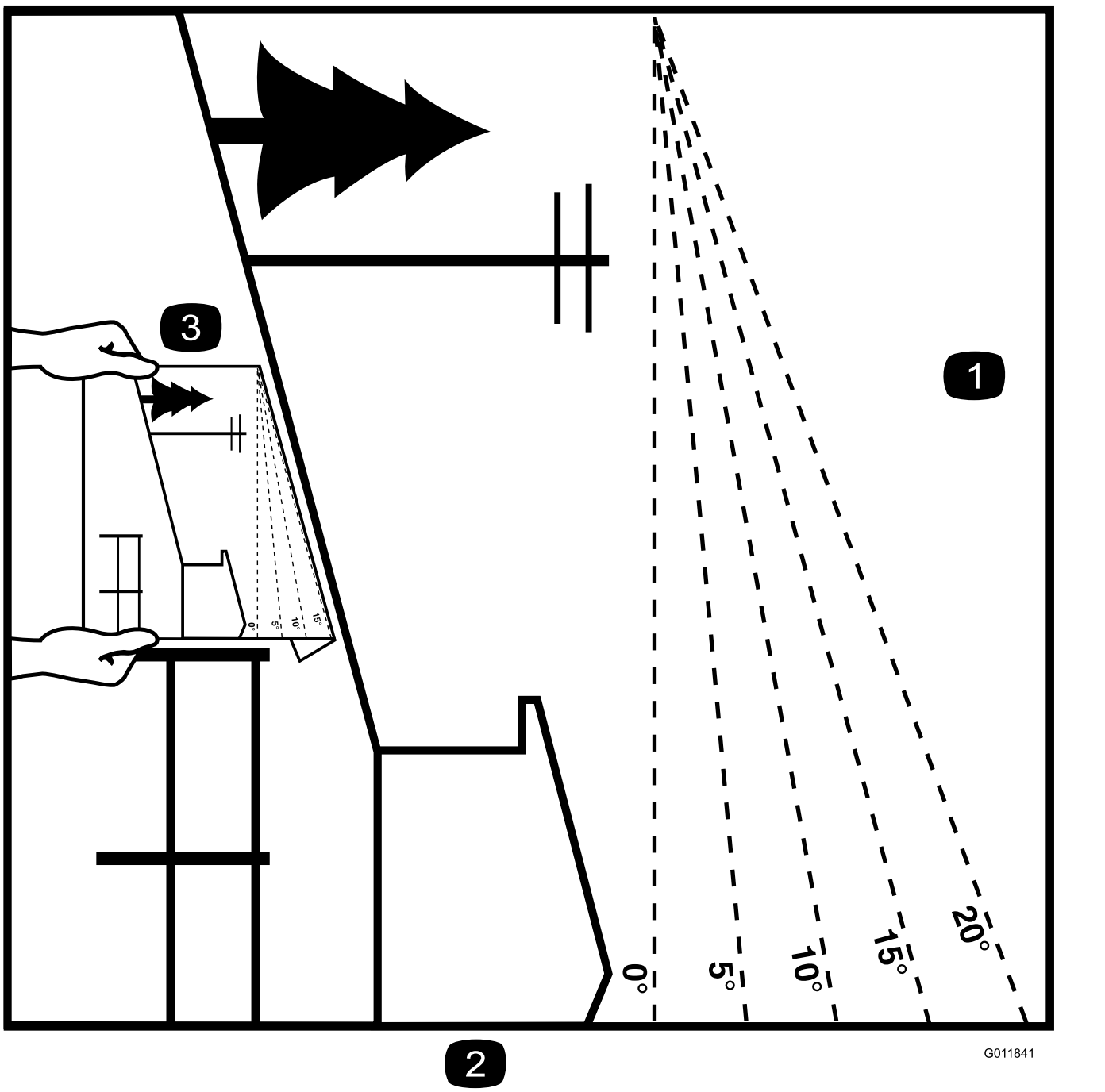

Figura 3

È possibile fotocopiare questa pagina per uso personale.

1. La pendenza massima che consente di utilizzare la macchina in modo sicuro è di **15 gradi**. Usate il grafico delle pendenze per determinare la pendenza di un terreno prima di utilizzare la macchina. **Non utilizzate questa macchina su pendenze superiori ai 15 gradi.** Ripiegate il grafico lungo la linea che indica la pendenza consigliata.
2. Allineate questo bordo a una superficie verticale, come un albero, un edificio, il palo di un recinto, ecc.
3. Esempio di come confrontare una pendenza con il bordo ripiegato

Adesivi di sicurezza e informativi

Gli adesivi di sicurezza e di istruzione sono chiaramente visibili e sono affissi accanto a zone particolarmente pericolose. Sostituite eventuali adesivi se danneggiati o mancanti.

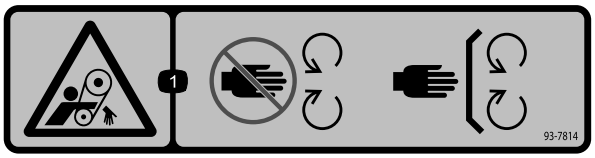

decal93-7814

93-7814

1. Pericolo di impigliamento, cinghia - Tenetevi a distanza dalle parti in movimento; tenete tutte le protezioni e gli schermi montati.

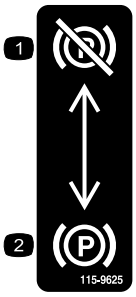

decal115-9625

115-9625

1. Freno di stazionamento – disinnestato
2. Freno di stazionamento – innestato



decal117-2718

117-2718

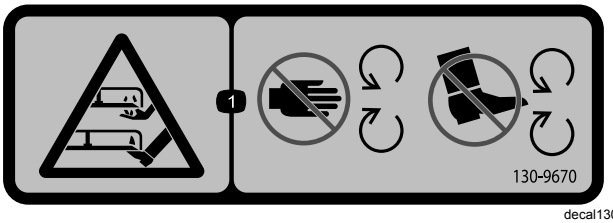

decal130-9670

130-9670

1. Pericolo di smembramento di mani o piedi, lama del tosaerba - Tenetevi a distanza dalle parti in movimento; tenete tutte le protezioni e gli schermi montati.

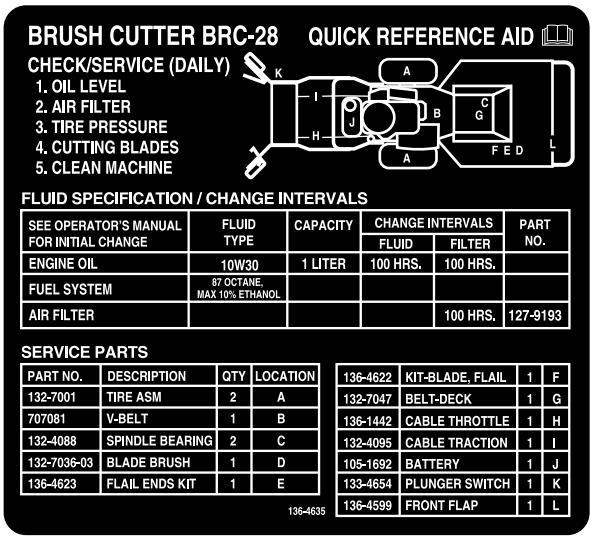

decal136-4635

136-4635

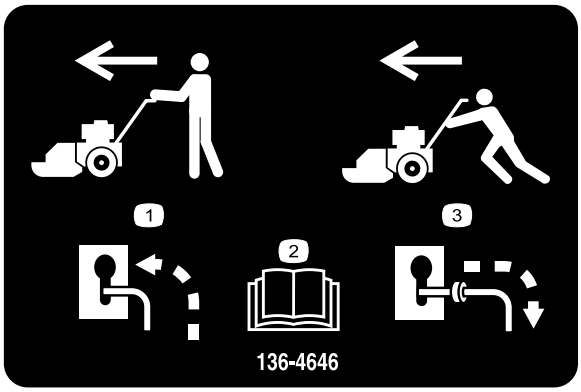

decal136-4646

136-4646

1. Quando la macchina è alimentata, disinnestate il bypass e trasportate la macchina normalmente.
2. Leggete il *Manuale dell'operatore*.
3. Quando la macchina non è alimentata, innestate il bypass e spingete la macchina per trasportarla.

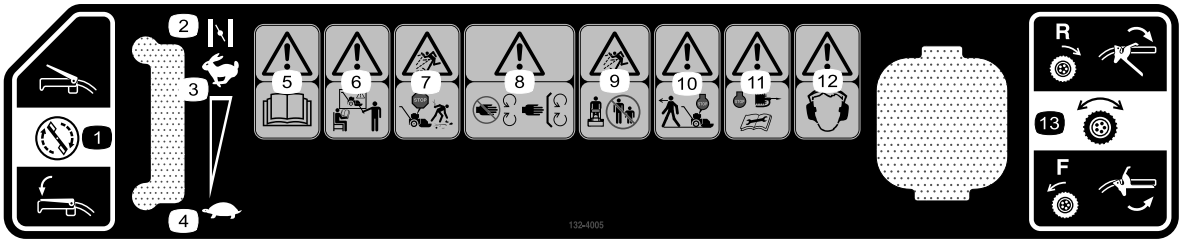

decal132-4005

132-4005

1. Comando della lama di taglio
2. Starter
3. Alta velocità del motore
4. Bassa velocità del motore
5. Avvertenza – Leggete il *Manuale dell'operatore*.
6. Avvertenza - Tutti gli operatori devono aver ricevuto la corretta formazione prima dell'utilizzo della macchina.
7. Pericolo di lancio di oggetti – spegnete il motore e raccogliete i detriti prima dell'utilizzo.
8. Avvertenza - Tenetevi a distanza dalle parti in movimento; tenete tutte le protezioni e i coperchi montati.
9. Pericolo di lancio di oggetti – tenete gli astanti a distanza di sicurezza dalla macchina.
10. Avvertenza - Spegnete il motore prima di abbandonare la posizione dell'operatore.
11. Avvertenza - Spegnete il motore, scollegate il cappellotto dalla candela e leggete il *Manuale dell'operatore* prima di effettuare interventi di manutenzione.
12. Avvertenza – È necessario indossare protezioni per l'udito.
13. Comando di trasmissione della trazione

Preparazione

Parti sciolte

Verificate che sia stata spedita tutta la componentistica, facendo riferimento alla seguente tabella.

Procedura	Descrizione	Qté	Uso
1	Fascetta per cavo Bullone di fissaggio Dado (5/16") Bullone a testa scanalata (n. 10) Dado di bloccaggio (n. 10)	1 4 4 2 2	Montaggio della stegola.
2	Non occorrono parti	–	Collegamento del cavo negativo della batteria.

1

Montaggio della stegola

Parti necessarie per questa operazione:

1	Fascetta per cavo
4	Bullone di fissaggio
4	Dado (5/16")
2	Bullone a testa scanalata (n. 10)
2	Dado di bloccaggio (n. 10)

Procedura

1. Montate i tubi della stegola superiore sulla stegola inferiore e gli ancoraggi utilizzando 2 bulloni della stegola e 2 dadi (5/16") su entrambi i lati della macchina (Figura 4).

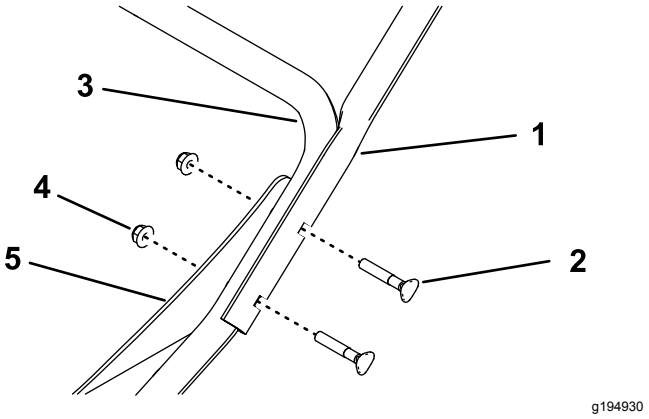

Figura 4

Lato sinistro illustrato

1. Tubo della stegola superiore
2. Bullone di fissaggio
3. Stegola inferiore
4. Dado (5/16")
5. Ancoraggio

2. Fissate il cavo dell'acceleratore sulla stegola inferiore utilizzando una fascetta per cavi (Figura 5).

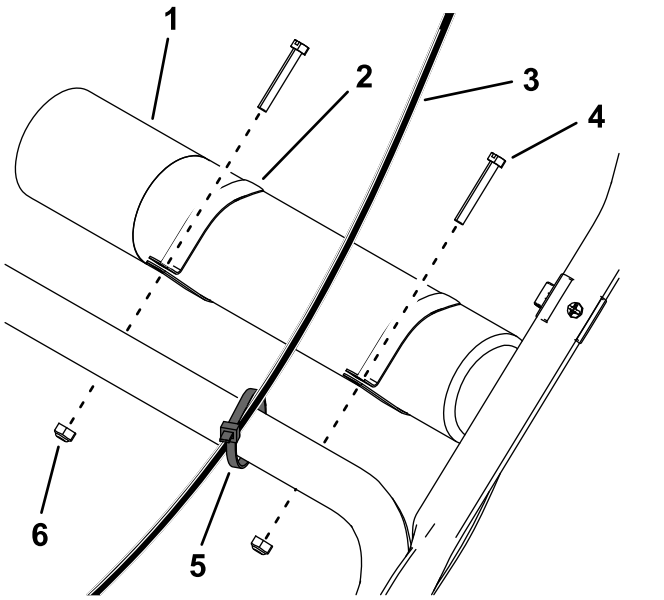

Figura 5

1. Tubo del *Manuale dell'operatore*
2. Morsetto (2)
3. Cavo dell'acceleratore
4. Bullone a testa scanalata (2)
5. Fascetta per cavi
6. Dado di bloccaggio (2)

3. Fate scorrere i morsetti sul tubo del *Manuale dell'operatore* e montatelo sulla parte superiore della stegola inferiore utilizzando 2 bulloni a testa scanalata e 2 dadi di bloccaggio (Figura 5).

2

Collegamento del cavo negativo della batteria

Non occorrono parti

Procedura

1. Rimuovete il tappo di plastica dal morsetto negativo della batteria.
2. Collegate il cavo negativo della batteria al polo negativo (-) della batteria utilizzando il bullone e il dado attaccati al cavo (Figura 6).

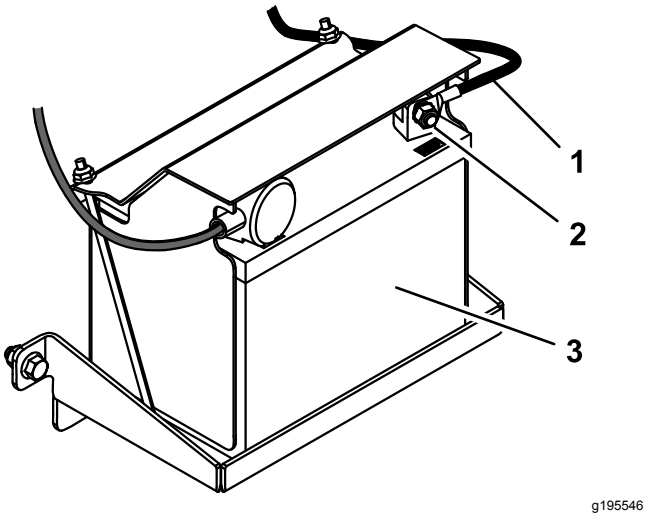

Figura 6

1. Cavo negativo della batteria
2. Bullone e dado
3. Batteria

Quadro generale del prodotto

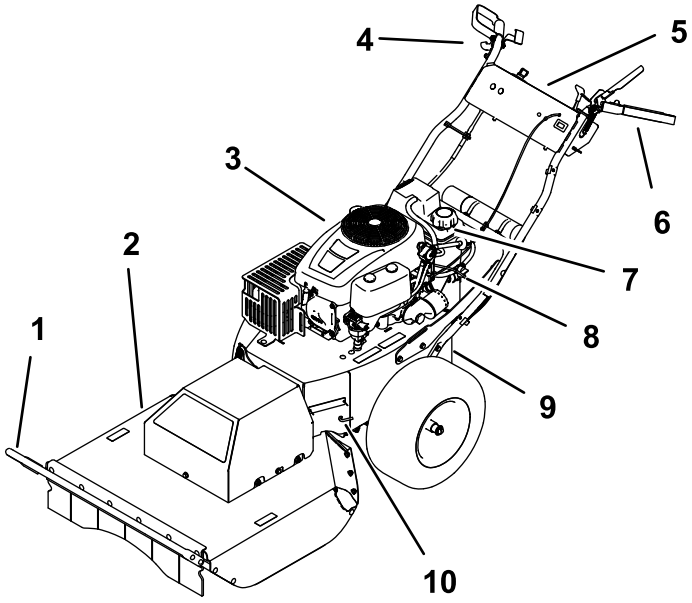

g186623

Figura 7

1. Barra a spazzola
2. Piatto di taglio
3. Motore
4. Impugnatura destra e comando di trazione
5. Pannello di controllo
6. Impugnatura sinistra e frizione di comando della lama
7. Tappo del serbatoio del carburante
8. Valvola di intercettazione del carburante
9. Freno di stazionamento
10. Leva di bypass

Comandi

Familiarizzate con tutti i comandi (Figura 7 e Figura 8) prima di avviare il motore e utilizzare la macchina.

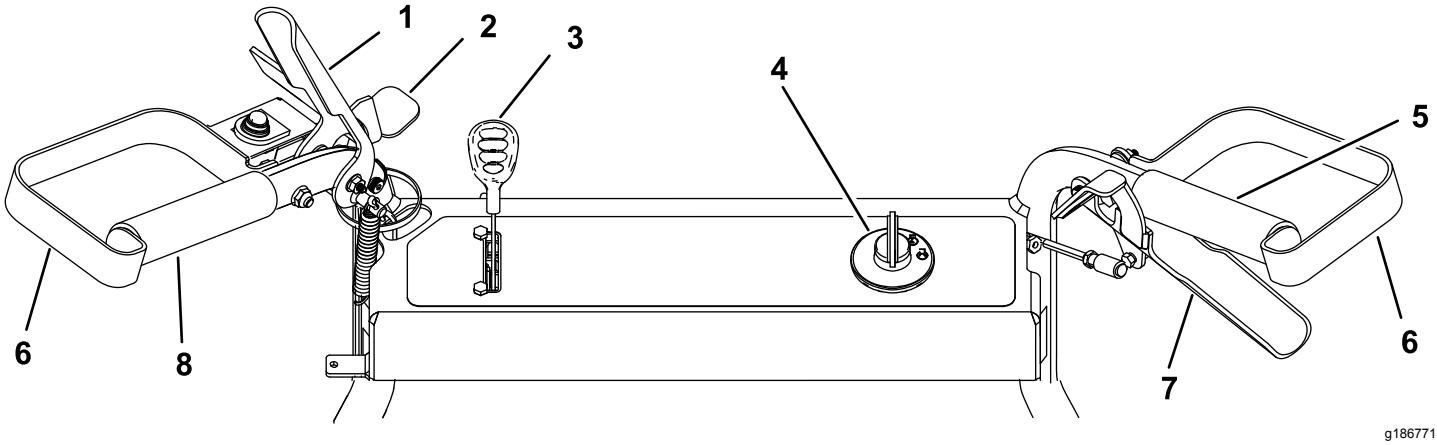

g186771

Figura 8

1. Frizione di comando della lama
2. Fermo di sicurezza
3. Comando dell'acceleratore/starter
4. Interruttore di accensione
5. Impugnatura destra
6. Protezione delle mani
7. Comando di trazione
8. Impugnatura sinistra

Frizione di comando della lama

Utilizzate la frizione di comando della lama per innestare e disinnestare la lama del tosaerba.

Interruttore di accensione

L'interruttore di accensione prevede 3 posizioni: SPEGNIMENTO, FUNZIONAMENTO e AVVIAMENTO. La chiave viene girata su AVVIAMENTO e ritorna su FUNZIONAMENTO quando rilasciata. Girando la chiave in posizione di SPEGNIMENTO ("STOP") il motore si spegne; tuttavia, togliete sempre la chiave dall'interruttore di accensione quando abbandonate la macchina, per evitare che qualcuno avvii accidentalmente il motore e che la batteria si scarichi inavvertitamente (Figura 9).

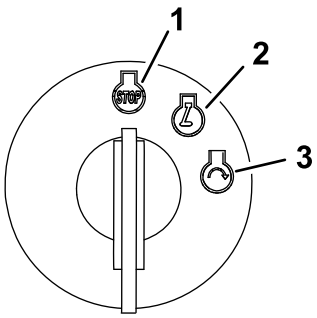

g192199

Figura 9

1. Posizione di spegnimento
2. Posizione di funzionamento
3. Posizione di avviamento

Leva dell'acceleratore/starter

I comandi dell'acceleratore e dello starter sono combinati in 1 leva di comando. L'acceleratore controlla il regime motore e vanta una regolazione continua variabile dalla posizione di MINIMA a quella di MASSIMA. Innestate lo starter spostando la leva oltre l'impostazione di massima, fino all'arresto

Comando della trazione

Utilizzate il comando della trazione per spostare la macchina in avanti e indietro con una velocità continuamente variabile.

Valvola di intercettazione del carburante

Chiudete la valvola di intercettazione del carburante per il trasporto, la manutenzione e il rimessaggio.

Assicuratevi che la valvola di intercettazione del carburante sia aperta quando avviate il motore.

Freno di stazionamento

Il freno di stazionamento è situato accanto alla batteria. Per inserire il freno di stazionamento, tirate verso l'esterno la leva attraverso il foro della chiavetta e verso il basso per bloccarla in posizione (Figura 10). Per disinserire il freno di stazionamento, sollevate la leva e spingetela verso l'interno, attraverso il foro della chiavetta.

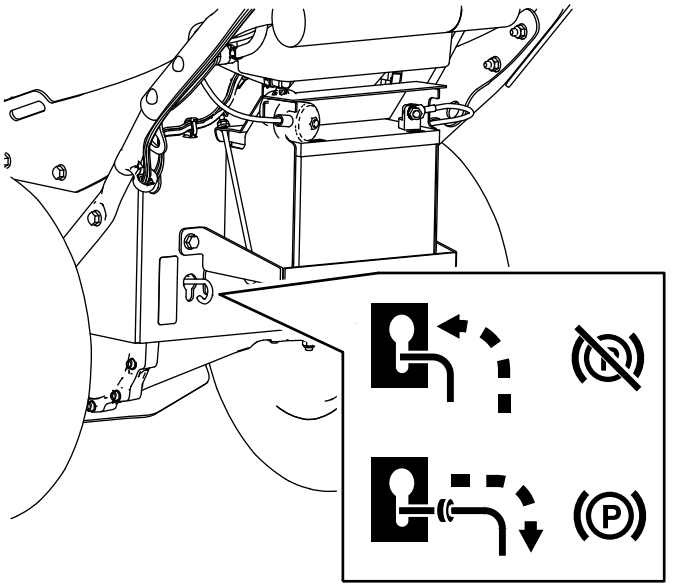

g195543

Figura 10

Contaore

Il contaore visualizza il numero di ore di funzionamento registrate sulla macchina (Figura 11).

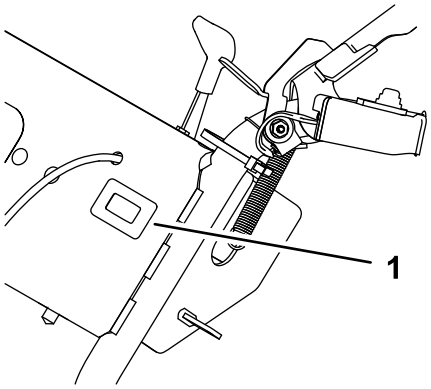

g186773

Figura 11

1. Contaore

Specifiche

Nota: Specifiche e disegno sono soggetti a variazione senza preavviso.

Lunghezza	227 cm
Larghezza	88 cm
Altezza	101 cm
Peso	171 kg
Larghezza di taglio	71 cm

Funzionamento

Prima dell'uso

Nota: Stabilite i lati sinistro e destro della macchina dalla normale posizione di guida.

Sicurezza prima del funzionamento

Requisiti generali di sicurezza

- Familiarizzate con il funzionamento sicuro dell'apparecchiatura, con i comandi dell'operatore e con gli adesivi di sicurezza.
- Verificate che tutte le protezioni e i dispositivi di sicurezza siano montati e correttamente funzionanti.
- Ispezionate sempre la macchina per garantire che lama, bulloni della lama e gruppo di taglio non siano usurati o danneggiati.
- Ispezionate l'area in cui userete la macchina ed eliminate tutti gli oggetti che la macchina potrebbe scagliare.

Sicurezza del carburante

⚠ PERICOLO

Il carburante è estremamente infiammabile e altamente esplosivo. Un incendio o un'esplosione di carburante possono ustionare voi ed altre persone e causare danni.

- **Per impedire che una carica elettrostatica faccia incendiare il carburante, mettete la tanica e/o la macchina per terra prima del riempimento, mai in un veicolo o su un oggetto.**
- **Fate il pieno di carburante all'aria aperta, a motore freddo, Tergete il carburante versato.**
- **Non maneggiate il carburante quando fumate o nelle adiacenze di una fiamma libera o di scintille.**
- **Conservate il carburante in taniche omologate e tenete lontano dalla portata dei bambini.**

⚠ AVVERTENZA

Se ingerito, il carburante è nocivo o fatale. L'esposizione a lungo termine ai vapori di benzina può causare gravi danni e malattie.

- **Evitate di respirare a lungo i vapori.**
- **Tenete il viso e le mani lontano dagli ugelli e dall'apertura del serbatoio del carburante.**
- **Tenete il carburante lontano dagli occhi e dalla pelle.**

Carburante raccomandato

- Per ottenere risultati ottimali utilizzate solo benzina senza piombo fresca e pulita (con meno di 30 giorni), di 87 o più ottani (metodo di classificazione (R+M)/2).
- **Etanolo**: È accettabile la benzina con etanolo fino al 10% (nafta) o 15% di MTBE (metil-ter-butil etere) per volume. Etanolo e MTBE non sono identici. L'utilizzo di benzina con etanolo al 15% (E15) per volume non è approvato. **Non utilizzate benzina con etanolo superiore al 10% per volume**, come E15 (contiene etanolo al 15%), E20 (contiene etanolo al 20%) o E85 (contiene etanolo fino all'85%). L'utilizzo di benzina non approvata può provocare problemi di prestazioni e/o danni al motore non coperti dalla garanzia.
- **Non** utilizzate benzina contenente metanolo.
- **Non** conservate il carburante nel serbatoio o nei contenitori durante l'inverno, a meno che non utilizziate uno stabilizzatore del carburante.
- **Non** aggiungete olio alla benzina.

Uso dello stabilizzatore/condizionatore

L'uso di un additivo stabilizzatore/condizionatore nella macchina offre i seguenti vantaggi:

- Mantiene fresca la benzina durante il rimessaggio (fino a 90 giorni). In caso di rimessaggi più lunghi si consiglia di scaricare il serbatoio del carburante.
- Mantiene pulito il motore durante l'uso.
- Elimina i depositi gommosi nell'impianto di alimentazione che possono provocare problemi di avviamento.

Importante: **Non utilizzate additivi per carburante contenenti metanolo o etanolo.**

Aggiungete la quantità corretta di stabilizzatore/condizionatore del carburante alla benzina.

Nota: Lo stabilizzatore/condizionatore è più efficace se mescolato a benzina fresca. Per ridurre al minimo la morchia nell'impianto di alimentazione, utilizzate sempre lo stabilizzatore.

Riempimento del serbatoio del carburante

1. Parcheggiate la macchina su una superficie pianeggiante e spegnete il motore.
2. Lasciate raffreddare il motore.
3. Pulite intorno al tappo del serbatoio carburante e toglietelo.Figura 7
4. Aggiungete carburante nel serbatoio fino a quando il livello del carburante non è nella parte inferiore del collo del bocchettone.
5. Montate a fondo il tappo sul serbatoio del carburante,
6. Ripulite eventuale carburante fuoriuscito.

Controllo del livello dell'olio motore

Prima di avviare il motore e di utilizzare la macchina, controllate il livello dell'olio nella coppa; vedere Controllo del livello dell'olio motore (pagina 19).
ID000-373-859

La sicurezza prima di tutto

Leggete attentamente tutte le norme e gli adesivi di sicurezza contenuti in questa sezione. Queste informazioni contribuiranno alla protezione della vostra persona e degli astanti.

⚠ ATTENZIONE

Questa macchina produce livelli acustici superiori a 85 dBA all'orecchio dell'operatore e può causare perdita dell'udito a seguito di periodi prolungati di esposizione.

Quando utilizzate questa macchina usate la protezione per l'udito.

Utilizzate attrezzatura protettiva per occhi, orecchie, mani, piedi e testa.

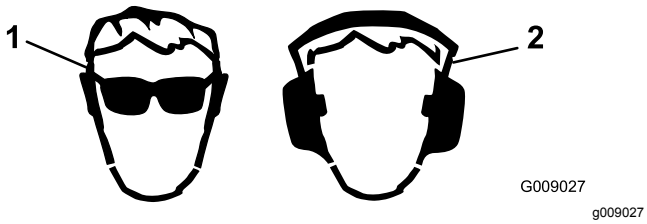

Figura 12

1. Usate occhiali di sicurezza.
2. Usate la protezione per l'udito.

Durante l'uso

Sicurezza durante il funzionamento

Requisiti generali di sicurezza

- Indossate abbigliamento consono, comprendente occhiali di protezione, calzature robuste e antiscivolo, guanti con spessa imbottitura e protezioni per l'udito. Legate i capelli lunghi, bloccate gli indumenti ampi e non indossate gioielli.
- Non utilizzate la macchina in caso di malattia, stanchezza o sotto l'effetto di alcol o droga.
- La lama è affilata, e può causare gravi ferite. Prima di lasciare la postazione dell'operatore, spegnete il motore e attendete l'arresto di tutte le parti in movimento.
- Quando rilasciate la frizione di comando della lama, la lama dovrebbe arrestarsi entro 7 secondi. In caso contrario, smettete subito di usare il tosaerba e rivolgetevi ad un Centro Assistenza autorizzato.
- Azionate la macchina soltanto in condizioni meteo idonee e di buona visibilità. Non utilizzate la macchina se c'è rischio di fulmini.
- Erba e foglie bagnate possono causare gravi ferite se doveste scivolare e toccare la lama. Evitate di tosare in condizioni di bagnato.
- Prestate la massima attenzione quando vi avvicinate a curve cieche, cespugli, alberi o ad altri oggetti che possano ostruire la visuale.
- Fate attenzione a buche, solchi, gobbe, rocce o altre insidie del terreno. La macchina potrebbe slittare e cadere su un terreno accidentato.
- Spegnete la macchina e ispezionate la lama dopo aver colpito un oggetto o se sulla macchina si avvertono vibrazioni anomale. Effettuate le riparazioni necessarie prima di riprendere a utilizzare la macchina.
- Spegnete il motore e attendete che tutte le parti in movimento si fermino prima di lasciare la posizione di guida.
- Se il motore è stato acceso, il silenziatore sarà caldo e potrebbe provocarvi ustioni. Non avvicinatevi al silenziatore caldo.
- Usate soltanto accessori e attrezzi approvati da The Toro® Company.

Sicurezza sui pendii

- Utilizzate la macchina in senso trasversale sulle pendenze, mai salendo e scendendo. Sulle pendenze invertite la direzione con la massima cautela.
- Non utilizzate la macchina su pendenze eccessivamente ripide. A causa della scarsa tenuta, la macchina potrebbe slittare e cadere.
- Utilizzate la macchina con cautela in prossimità di scarpate, fossati o terrapieni.

Utilizzo dell'interruttore di accensione

1. Girate la chiave di accensione in posizione di AVVIAMENTO (Figura 13).

   Nota: rilasciatela quando il motore si avvia.

   Importante: **Non utilizzate il motorino di avviamento per più di 5 secondi ogni volta. Se il motore non si avvia, attendete 15 secondi prima di riprovare. La mancata osservanza di queste istruzioni può far bruciare il motorino di avviamento.**

   Nota: Possono essere necessari più tentativi per avviare il motore la prima volta dopo aver lasciato l'impianto del carburante completamente privo di carburante.

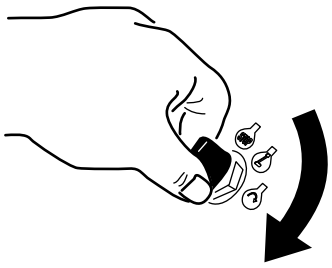

Figura 13

2. Per spegnere il motore girate la chiave in posizione di SPEGNIMENTO.

Avviamento e spegnimento del motore

Avviamento del motore

1. Spostate la leva dell'acceleratore in avanti, oltre la posizione di MASSIMA e tenetela ferma contro l'arresto avanti per attivare lo starter.
2. Girate l'interruttore di accensione in posizione di AVVIAMENTO.
3. Una volta avviato il motore, rilasciate la chiave e spostate nuovamente la leva dell'acceleratore in posizione di MASSIMA.

Spegnimento del motore

1. Rilasciate la frizione di comando della lama per disinnestare la lama.
2. Girate l'interruttore di accensione in posizione di SPEGNIMENTO e togliete la chiave.

Utilizzo del comando della trazione

Per spostare la macchina in avanti, premete il comando della trazione verso l'impugnatura (Figura 13).

Per spostare la macchina indietro, spingete l'interruttore a pollice verso il basso per spostare il comando della trazione lontano dall'impugnatura (Figura 13).

Maggiore è lo spostamento del comando della trazione in una delle due direzioni, più veloce viaggerà la macchina in tale direzione.

Per disinnestare la trazione, rilasciate il comando della trazione.

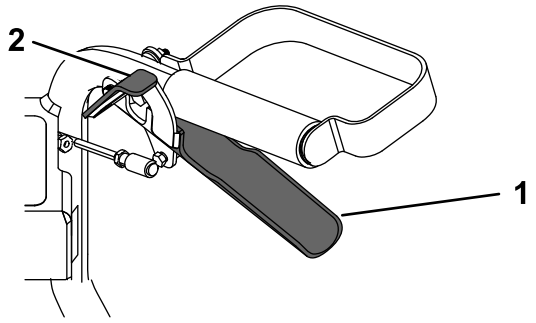

g186864

Figura 14

1. Comando di trazione
2. Interruttore a pollice

Utilizzo della frizione del comando della lama

Questa macchina è in grado di tagliare sottobosco e alberelli fino a 1,8 m di altezza e 5,1 cm di diametro. Il piatto di taglio ruota per seguire il profilo del terreno mentre spostate la macchina.

Per innestare la lama, utilizzate la mano destra per aprire il fermo di sicurezza e poi utilizzate la mano sinistra per premere la frizione del comando della lama sulla maniglia sinistra (Figura 14).

Per disinnestare la lama, rilasciate la frizione del comando della lama.

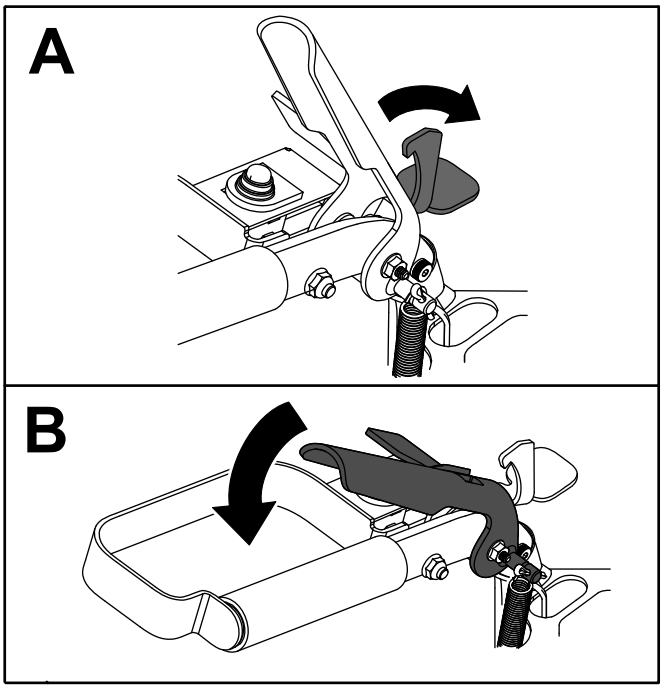

g188811

Figura 15

Dopo l'uso

Sicurezza dopo le operazioni

Requisiti generali di sicurezza

- Per prevenire un incendio, eliminate erba e detriti dalla macchina. Tergete l'olio e il carburante versati.
- Lasciate raffreddare il motore prima di riporre la macchina in un ambiente chiuso.
- Non depositate mai la macchina o la tanica del carburante in presenza di fiamme libere, scintille

o spie, come vicino a uno scaldabagno o altre apparecchiature.

Sicurezza durante il rimorchio

- Prestate la massima attenzione durante il carico e lo scarico della macchina da un rimorchio o da un autocarro.
- Fissate la macchina per evitare il rotolamento.

Spostamento di una macchina non funzionante

1. Parcheggiate la macchina su una superficie pianeggiante e disinnestate la frizione del comando della lama.
2. Inserite il freno di stazionamento, spegnete il motore, togliete la chiave e attendete che tutte la parti in movimento si fermino.
3. Spostate la leva di bypass verso l'esterno attraverso il foro della chiavetta, quindi verso il basso per bloccarla in posizione.
4. Disinnestate il freno di stazionamento.
5. Spingete la macchina come opportuno.
6. Inserite il freno di stazionamento.
7. Spostate la leva di bypass verso l'alto e verso l'interno attraverso il foro della chiavetta per disinnestare il bypass.

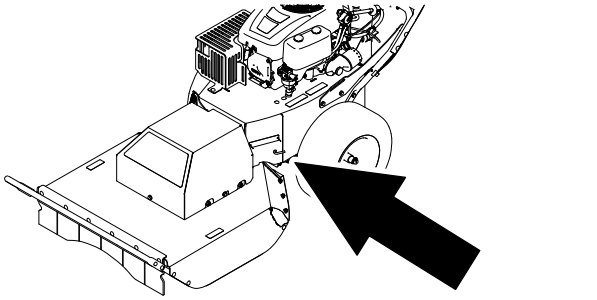

g188886

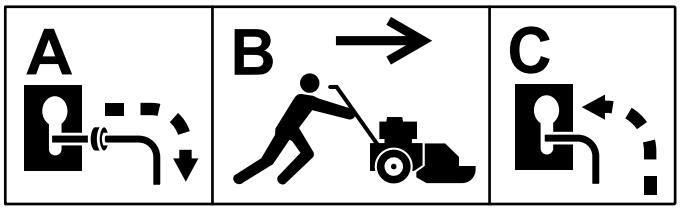

g188887

Figura 16

Trasporto della macchina

Per trasportare la macchina usate un rimorchio per servizio pesante o un autocarro. Controllate che il rimorchio, o l'autocarro, sia provvisto dei freni, fari e dei segnali richiesti per legge. Leggete attentamente tutte le istruzioni di sicurezza. Queste informazioni contribuiranno alla protezione della vostra persona, della vostra famiglia, di animali domestici e di eventuali astanti.

1. Se usate un rimorchio, collegatelo al veicolo trainante per mezzo di catene di sicurezza.
2. Se necessario, collegate i freni del rimorchio.
3. Caricate la macchina sul rimorchio o sull'autocarro.
4. Spegnete il motore, togliete la chiave, inserite il freno di stazionamento e chiudete la valvola del carburante.
5. Utilizzate la barra a spazzola e i 2 anelli di ancoraggio sulla macchina per fissare saldamente la macchina al rimorchio o all'autocarro con fascette, catene, cavi o corde (Figura 17).

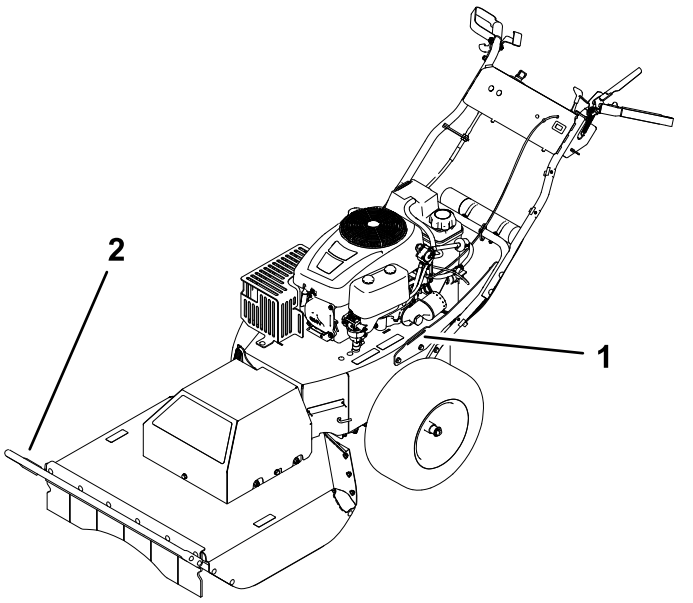

g188889

Figura 17

1. Anello di ancoraggio di sinistra
2. Barra a spazzola

Manutenzione

Nota: Stabilite i lati sinistro e destro della macchina dalla normale posizione di guida.

Programma di manutenzione raccomandato

Cadenza di manutenzione	Procedura di manutenzione
Dopo le prime 5 ore	• Cambiate l'olio del motore e il filtro.
Prima di ogni utilizzo o quotidianamente	• Pulite e controllate gli elementi in schiuma e carta del filtro dell'aria. • Controllo del livello dell'olio motore. • Verificate le condizioni degli pneumatici. • Pulite la griglia della presa d'aria del motore. • Ispezionate la lama. • Rimuovete i detriti dalla macchina.
Ogni 25 ore	• Controllate la pressione degli pneumatici. • Controllate le cinghie per escludere usura/crepe.
Ogni 50 ore	• Sostituite gli elementi in schiuma e carta del filtro dell'aria. • Controllate la candela.
Ogni 100 ore	• Cambiate l'olio del motore e il filtro (cambiatelo più spesso in condizioni di carico pesante o ad alte temperature). • Cambiate la candela. • Sostituite il filtro del carburante in linea. • Pulite le alette di raffreddamento e le cappottature del motore.
Prima del rimessaggio	• Caricate la batteria e scollegate i cavi della batteria. • Cambiate l'olio del motore e il filtro. • Revisionate il filtro dell'aria. • Svuotate il serbatoio del carburante. • Lubrificate l'interno del cilindro del motore.

Sicurezza durante la manutenzione

- Staccate il cappellotto dalla candela prima di eseguire interventi di manutenzione.
- Indossate i guanti e la protezione per gli occhi durante la manutenzione della macchina.
- La lama è affilata, e può causare gravi ferite. Indossate i guanti per eseguire la manutenzione della lama.
- Non manomettere i dispositivi di sicurezza. Controllatene il funzionamento ad intervalli regolari.
- Inclinando la macchina potreste fare fuoriuscire il carburante. Il carburante è infiammabile, esplosivo e può causare infortuni. Fate girare il motore finché non è vuoto, o togliete la benzina con una pompa a mano; non travasatela mai per mezzo di un sifone.

Manutenzione del motore

Sicurezza del motore

Spegnete il motore prima di controllare l'olio o aggiungere olio nella coppa.

Revisione del filtro dell'aria

Intervallo tra gli interventi tecnici: Prima di ogni utilizzo o quotidianamente—Pulite e controllate gli elementi in schiuma e carta del filtro dell'aria.

Ogni 50 ore—Sostituite gli elementi in schiuma e carta del filtro dell'aria.

Nota: Effettuate la manutenzione del filtro dell'aria più spesso se le condizioni operative sono estremamente polverose o sabbiose.

Rimozione degli elementi di carta e in schiuma sintetica

1. Parcheggiate la macchina su una superficie pianeggiante, spegnete il motore, attendete che tutte le parti in movimento si siano fermate e togliete la chiave dall'interruttore di accensione prima di abbandonare la posizione operativa.
2. Pulite intorno al filtro dell'aria per evitare che la morchia possa penetrare nel motore provocando gravi danni.
3. Rimuovete il coperchio del filtro dell'aria svitando le 2 manopole (Figura 18).

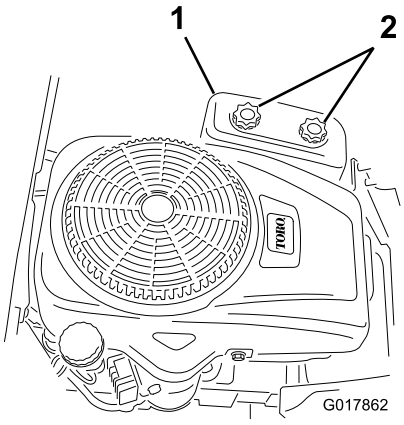

g017862

Figura 18

1. Coperchio del filtro dell'aria
2. Manopole

4. Rimuovete i 2 dadi che fissano il gruppo del filtro all'alloggiamento (Figura 19).

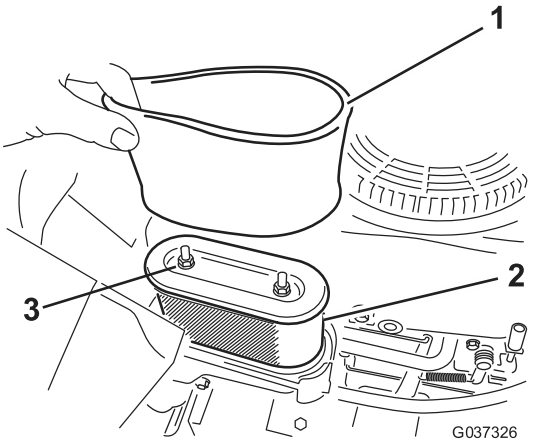

g037326

Figura 19

1. Elemento in schiuma sintetica
2. Elemento di carta
3. Dadi

5. Rimuovete con cautela gli elementi di schiuma e di carta dall'alloggiamento del filtro dell'aria.
6. Separate gli elementi in schiuma e carta.

Pulizia degli elementi in schiuma e carta

Elemento di schiuma:

1. Lavate l'elemento in schiuma sintetica con acqua tiepida e sapone;
2. quando è pulito, risciacquatelo accuratamente.
3. Asciugate l'elemento premendolo in un panno pulito.

   Nota: Non lubrificate l'elemento.

   Importante: **Sostituite l'elemento in schiuma sintetica se danneggiato o usurato.**
4. Installate l'elemento in schiuma sopra un elemento di carta pulito.

Elemento di carta:

1. Picchiettate l'elemento di carta su una superficie piana e solida e soffiate aria compressa dall'interno per rimuovere polvere e sporco.
2. Ispezionate l'elemento per escludere strappi, pellicola d'olio e danni alla guarnizione in gomma.

   Importante: **Non pulite l'elemento di carta con liquidi, come solventi, benzina o kerosene. Sostituite l'elemento di carta se è danneggiato o se non può essere pulito accuratamente.**
3. Pulite l'interno del coperchio del filtro dell'aria da tutto lo sporco, la polvere e i detriti.

Montaggio degli elementi in schiuma sintetica e di carta

Importante: **Per evitare danni al motore, azionate sempre il motore con il gruppo completo del filtro dell'aria in schiuma e carta montato.**

1. Installate il filtro di schiuma sul filtro di carta (Figura 19).
2. Installate il filtro di schiuma e carta nell'alloggiamento del filtro dell'aria.
3. Fissate il gruppo del filtro all'alloggiamento utilizzando i 2 dadi (Figura 19).
4. Installate il coperchio del filtro dell'aria e serrate le 2 manopole (Figura 18).

Revisione dell'olio motore

Tipo di olio: olio detergente (API service SF, SG, SH, SJ o superiore)

Capacità della coppa dell'olio: circa 1,4 litri quando cambiate il filtro.

Viscosità: vedere la tabella sottostante.

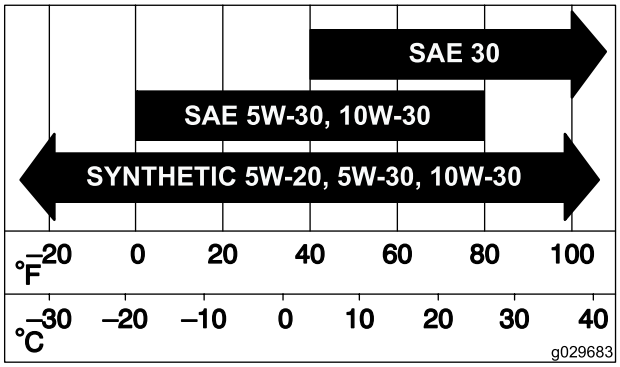

g029683

Figura 20

Controllo del livello dell'olio motore

Intervallo tra gli interventi tecnici: Prima di ogni utilizzo o quotidianamente

Nota: Controllate l'olio quando il motore è freddo.

⚠ AVVERTENZA

Il contatto con superfici calde può causare lesioni personali.

Tenete mani, piedi, viso, abbigliamento e altre parti del corpo lontano dalla marmitta e altre superfici calde.

Importante: **Non riempite troppo la coppa dell'olio e azionate il motore per evitare danni al motore.**

1. Parcheggiate la macchina su una superficie pianeggiante, spegnete il motore, attendete che tutte le parti in movimento si siano fermate e togliete la chiave dall'interruttore di accensione prima di abbandonare la posizione operativa.
2. Controllo del livello dell'olio motore (Figura 21).

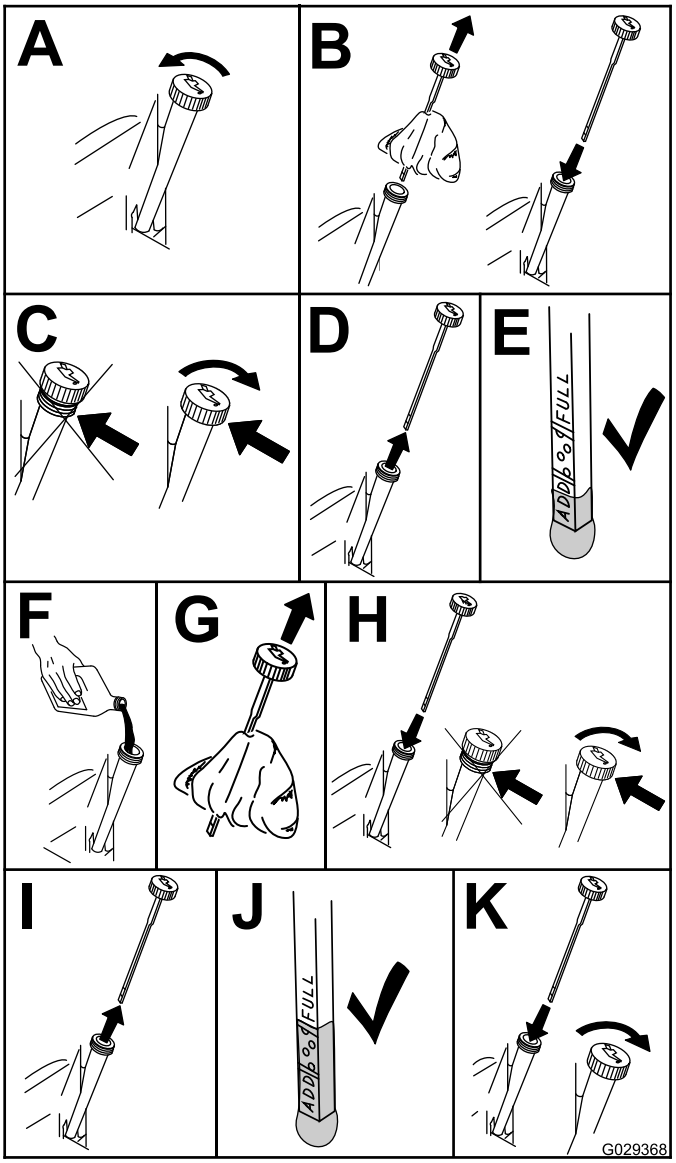

g029368

Figura 21

Cambio dell'olio del motore e del filtro

Intervallo tra gli interventi tecnici: Dopo le prime 5 ore

Ogni 100 ore (cambiatelo più spesso in condizioni di carico pesante o ad alte temperature).

Nota: Cambiate il filtro dell'olio motore più spesso quando le condizioni operative sono estremamente polverose o sabbiose.

1. Parcheggiate la macchina su una superficie pianeggiante, spegnete il motore, attendete che tutte le parti in movimento si siano fermate e togliete la chiave dall'interruttore di accensione prima di abbandonare la posizione operativa.
2. Spurgate l'olio dal motore (Figura 22).

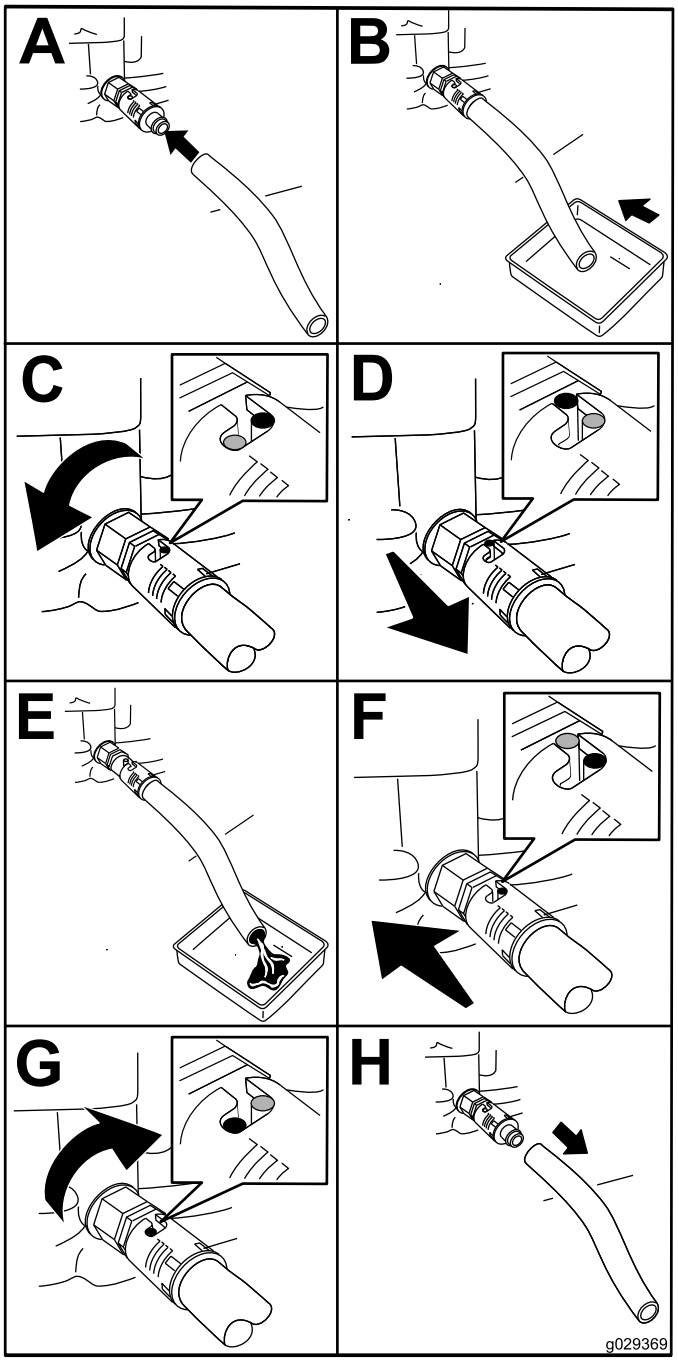

Figura 22

3. Rimuovete il filtro dell'olio motore (Figura 23). Una volta spurgato l'olio, installate un nuovo filtro dell'olio.

Nota: Assicuratevi che la nuova guarnizione del filtro dell'olio tocchi il motore e poi completate 3/4 di giro aggiuntivo.

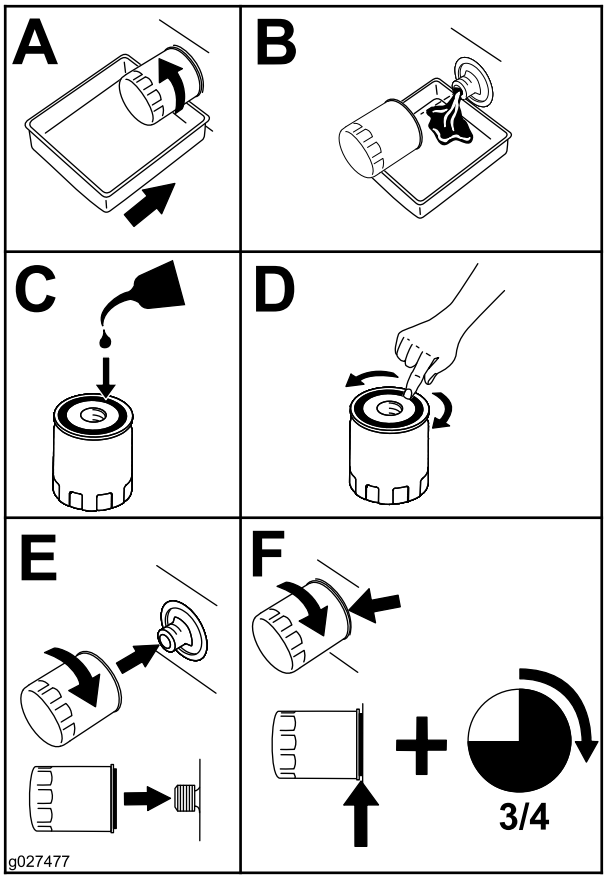

Figura 23

4. Versate lentamente circa l'80% della quantità d'olio specificata nel foro di riempimento (Figura 24).
5. Attendete 3-5 minuti che l'olio si stabilizzi, poi verificate il livello dell'olio (Figura 24).

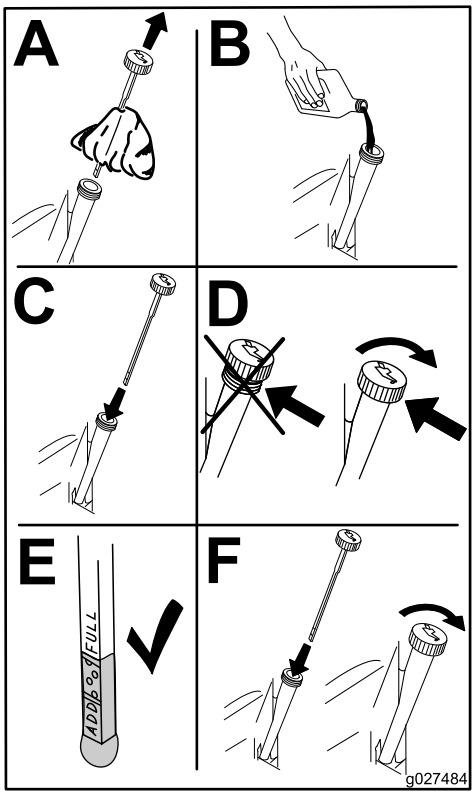

g027484

Figura 24

6. Aggiungete olio alla macchina in modo che il livello raggiunga il segno di pieno sull'asta di livello.

Manutenzione della candela

Intervallo tra gli interventi tecnici: Ogni 50 ore—Controllate la candela.

Ogni 100 ore—Cambiate la candela.

Prima di montare la candela accertatevi che la distanza tra gli elettrodi centrali e laterali sia corretta. Utilizzate una chiave per candele per rimuovere e installare la candela e un calibro o uno spessimetro per verificare e regolare la distanza fra gli elettrodi. Installate una nuova candela, se necessario.

Tipo: Champion® RC12YC, Autolite® 3924, o NGK® BPR6ES

Distanza tra gli elettrodi: 0,76 mm

Rimozione della candela

1. Parcheggiate la macchina su una superficie pianeggiante, spegnete il motore e togliete la chiave dall'interruttore di accensione.
2. Prima di rimuovere la candela (o le candele), pulite l'area attorno alla base della candela per tenere detriti e sporco lontano dal motore.
3. Togliete la candela (Figura 25).

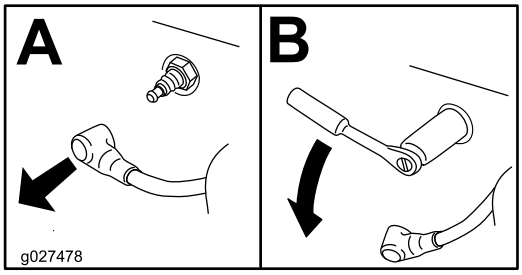

g027478

Figura 25

Controllo della candela

Importante: **Non pulite la candela (o le candele). Sostituite sempre la candela (o le candele) quando è ricoperta di nero, quando presenta elettrodi usurati, una pellicola d'olio o crepe.**

Nota: Se l'isolatore è di color marrone chiaro o grigio, il motore funziona correttamente. Un rivestimento nero sull'isolatore solitamente indica che il filtro dell'aria è sporco.

Impostate la distanza a 0,76 mm.

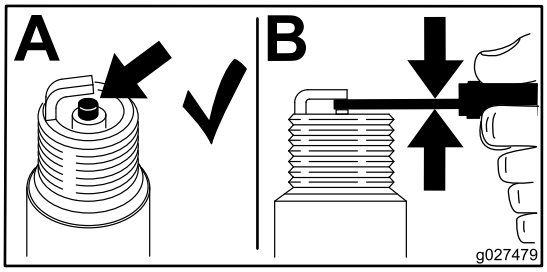

g027479

Figura 26

Installazione della candela

Serrate la candela a 20 N·m.

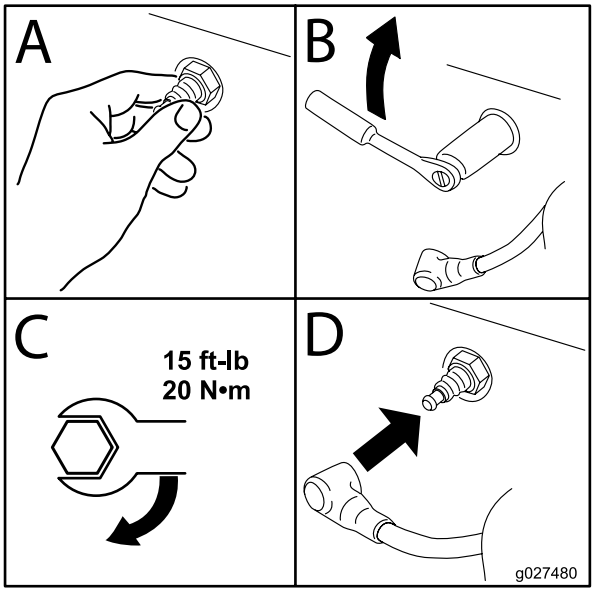

g027480

Figura 27

Manutenzione del sistema di alimentazione

⚠ PERICOLO

In talune condizioni la benzina è estremamente infiammabile ed altamente esplosiva. Un incendio o un'esplosione causati dalla benzina possono ustionare voi e terzi, oltre a danneggiare la proprietà.

- **Effettuate eventuali interventi di manutenzione relativi al carburante quando il motore è freddo. Eseguite questa operazione all'aperto. e tergete la benzina versata.**
- **Non fumate mai durante lo spurgo della benzina e tenetevi lontano da fiamme vive o dove una scintilla possa accendere i fumi di benzina.**

Sostituzione del filtro del carburante in linea

Intervallo tra gli interventi tecnici: Ogni 100 ore—Sostituite il filtro del carburante in linea.

Non montate mai un filtro sporco qualora sia stato staccato dal tubo del carburante.

1. Parcheggiate la macchina su una superficie pianeggiante, spegnete il motore e togliete la chiave dall'interruttore di accensione.
2. Chiudete la valvola di intercettazione del carburante.
3. Sostituite il filtro in linea (Figura 28).

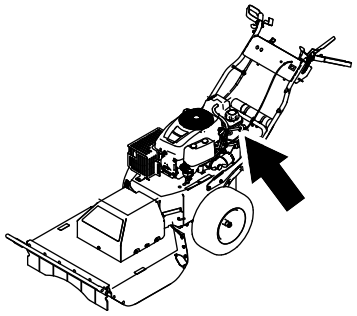

g186943

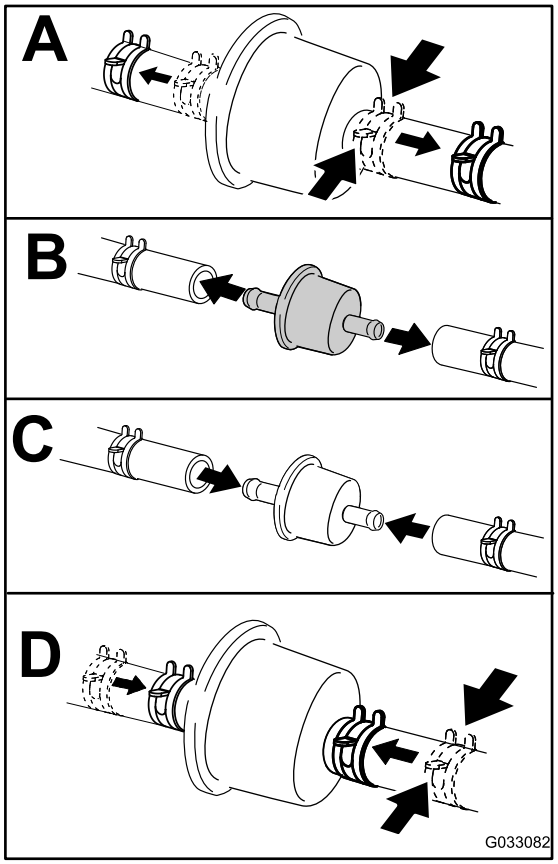

g033082

Figura 28

Manutenzione dell'impianto elettrico

Sicurezza dell'impianto elettrico

- Scollegate la batteria prima di riparare la macchina. Scollegate prima il morsetto negativo, per ultimo quello positivo. Collegate prima il morsetto positivo e per ultimo quello negativo.
- Caricate la batteria in un'area aperta e ben ventilata, lontano da scintille e fiamme. Scollegate il caricabatteria prima di collegare o scollegare la batteria. Indossate abbigliamento protettivo e utilizzate strumenti isolati.

AVVERTENZA

CALIFORNIA
Avvertenza norma "Proposition 65"

I poli della batteria, i morsetti e gli accessori attinenti contengono piombo e relativi composti, sostanze chimiche che nello Stato della California sono considerate cancerogene e causa di anomalie della riproduzione. Lavate le mani dopo avere maneggiato questi componenti.

Rimozione della batteria

⚠ AVVERTENZA

I morsetti della batteria o gli strumenti di metallo potrebbero causare cortocircuiti contro i componenti metallici della macchina, causando scintille. che possono fare esplodere i gas della batteria e causare infortuni.

- **In sede di rimozione o montaggio della batteria, impedite ai morsetti di toccare le parti metalliche della macchina.**
- **Non lasciate che gli attrezzi metallici creino cortocircuiti fra i morsetti della batteria e le parti metalliche della macchina.**

⚠ AVVERTENZA

La disposizione non corretta dei cavi può causare danni a macchina e cavi, causando scintille. che possono fare esplodere i gas della batteria e causare infortuni.

- **Scollegate sempre il cavo negativo (nero) della batteria prima di scollegare quello positivo (rosso).**
- **Collegate sempre il cavo positivo (rosso) della batteria prima di collegare quello negativo (nero).**

1. Parcheggiate la macchina su una superficie pianeggiante, spegnete il motore e togliete la chiave dall'interruttore di accensione.
2. Scollegate il cavo negativo (nero) dalla batteria.
3. Scollegate il cavo positivo (rosso) dalla batteria.
4. Togliete i dadi e le aste di fissaggio da entrambi i lati di batteria, coperchio della batteria e vassoio della batteria.

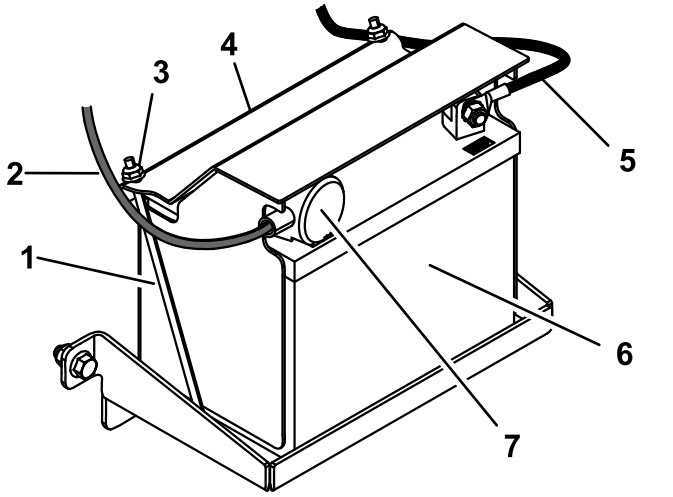

g187024

Figura 29

1. Asta di fissaggio (2)
2. Cavo positivo della batteria
3. Dadi (2)
4. Coperchio della batteria
5. Cavo negativo della batteria
6. Batteria
7. Guaina del morsetto rosso

Ricarica della batteria

Intervallo tra gli interventi tecnici: Prima del rimessaggio—Caricate la batteria e scollegate i cavi della batteria.

1. Rimuovete la batteria dallo chassis; fate riferimento a Rimozione della batteria (pagina 23).
2. Caricate la batteria per un minimo di 1 ora da 6 a 10 A.

   Nota: Non caricate eccessivamente la batteria.
3. Quando la batteria è completamente carica, staccate il caricabatterie dalla presa elettrica e scollegate i cavi di ricarica dai poli della batteria (Figura 30).

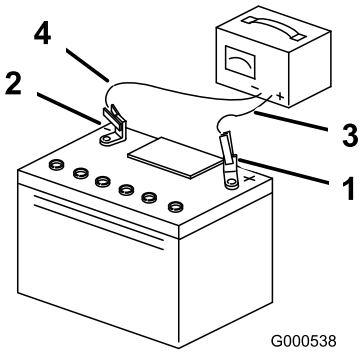

g000538

Figura 30

1. Polo positivo (+) della batteria
2. Polo negativo (-) della batteria
3. Cavo di ricarica rosso (+)
4. Cavo di ricarica nero (-)

Montaggio della batteria

1. Posizionate la batteria sul vassoio e fissatela utilizzando il coperchio della batteria, 2 aste di fissaggio e 2 dadi (Figura 29).
2. Montate il cavo positivo della batteria sul polo positivo (+) della batteria.
3. Montate il cavo negativo della batteria sul polo negativo (-) della batteria.
4. Fate scorrere la guaina rossa sul polo positivo della batteria (Figura 29).

Manutenzione di una batteria sostitutiva

La batteria originale non richiede interventi di manutenzione. Per la manutenzione di una batteria sostitutiva, fate riferimento alle istruzioni del produttore della batteria.

Manutenzione del sistema di trazione

Controllo della pressione degli pneumatici

Intervallo tra gli interventi tecnici: Prima di ogni utilizzo o quotidianamente

Ogni 25 ore—Controllate la pressione degli pneumatici.

Mantenete la pressione pneumatica delle ruote come riportato. Controllate la pressione sullo stelo della valvola (Figura 31). Per ottenere valori più attendibili, controllate i pneumatici a freddo.

Gonfiate gli pneumatici a 97 kPa.

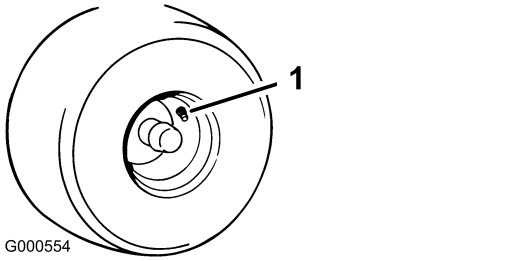

g000554

Figura 31

1. Stelo della valvola

Manutenzione dell'impianto di raffreddamento

Pulizia della griglia del motore

Intervallo tra gli interventi tecnici: Prima di ogni utilizzo o quotidianamente—Pulite la griglia della presa d'aria del motore.

Per garantire un raffreddamento adeguato, assicuratevi che la griglia della presa d'aria, le alette di raffreddamento e altre superfici esterne del motore siano tenute pulite in ogni momento.

Utilizzate una spazzola asciutta per pulire i detriti accumulati dalla griglia della presa d'aria e attorno al motore.

Importante: **Per evitare di contaminare l'impianto del carburante, non utilizzate acqua per pulire il motore.**

Pulizia delle alette di raffreddamento e delle cappottature del motore

Intervallo tra gli interventi tecnici: Ogni 100 ore—Pulite le alette di raffreddamento e le cappottature del motore.

1. Parcheggiate la macchina su una superficie pianeggiante, spegnete il motore e togliete la chiave dall'interruttore di accensione.
2. Rimuovete la griglia della presa d'aria e le cappottature di raffreddamento.
3. Eliminate detriti e sfalcio da tutti gli elementi del motore.
4. Installate la griglia della presa d'aria e le cappottature di raffreddamento.

Manutenzione della cinghia

Ispezione delle cinghie

Intervallo tra gli interventi tecnici: Ogni 25 ore—Controllate le cinghie per escludere usura/crepe.

Controllate le cinghie per escludere crepe, bordi frastagliati, segni di bruciature o altri danni. Sostituite le cinghie avariate.

Sostituzione della cinghia di trasmissione

1. Parcheggiate la macchina su una superficie pianeggiante, disinnestate la lama e inserite il freno di stazionamento.
2. Girate la chiave in posizione di SPEGNIMENTO, togliete la chiave e scollegate il cappellotto dalla candela.
3. Sollevate la macchina utilizzando un paranco o cavalletti metallici.
4. Rimuovete la molla di prolunga dal braccio di tensione (Figura 32).

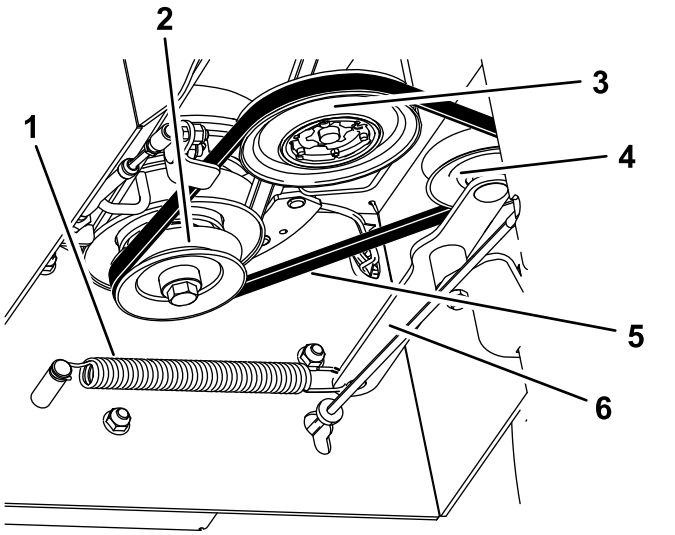

Figura 32

Trasmissione non illustrata

1. Molla di prolunga
2. Puleggia della frizione
3. Puleggia della trasmissione
4. Puleggia di tensione
5. Cinghia
6. Braccio di tensione

5. Rimuovete la cinghia di trasmissione dalle pulegge.
6. Avvolgete la nuova cinghia di trasmissione attorno alle pulegge della frizione, trasmissione e tensione (Figura 32).
7. Installate la molla di prolunga sul braccio di tensione.

Sostituzione della cinghia del tosaerba

1. Parcheggiate la macchina su una superficie pianeggiante, disinnestate la lama e inserite il freno di stazionamento.
2. Girate la chiave in posizione di SPEGNIMENTO, togliete la chiave e scollegate il cappellotto dalla candela.
3. Sollevate la macchina utilizzando un paranco o cavalletti metallici.
4. Rimuovete la cinghia della trasmissione; fate riferimento a Sostituzione della cinghia di trasmissione (pagina 26).
5. Allentate i bulloni laterali di sinistra e destra di qualche giro e allentate il bullone anteriore fino a quando il coperchio non è lento (Figura 33).

   Nota: Non rimuovete i bulloni.

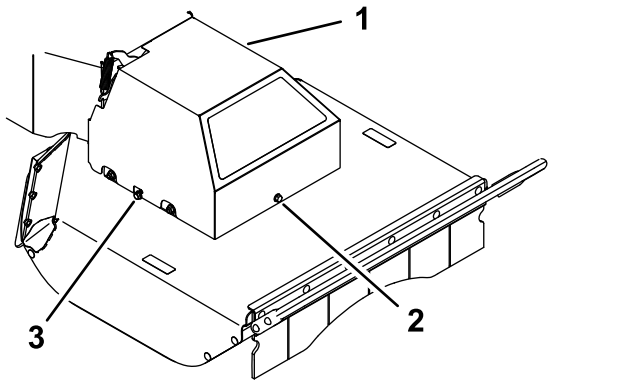

Figura 33

1. Copricinghia
2. Bullone anteriore
3. Bullone laterale destro

6. Sollevate il coperchio per rimuoverlo.
7. Staccate la molla di prolunga (Figura 34).

⚠ ATTENZIONE

La molla è sotto tensione quando montata e può causare lesioni personali.

Indossate occhiali di protezione e prestate attenzione quando rimuovete la molla.

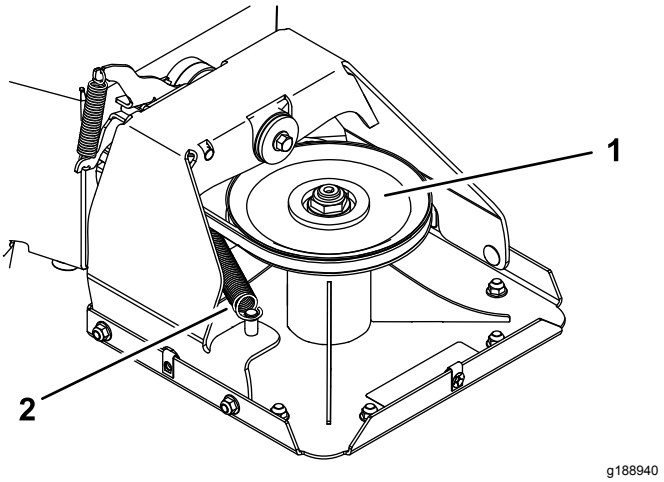

Figura 34

1. Puleggia del piatto di taglio
2. Molla di prolunga

8. Rimuovete la cinghia del tosaerba dalla puleggia della frizione.
9. Disponete la nuova cinghia attorno alla puleggia della frizione attraverso il guidacinghia, lungo la puleggia tendicinghia e attorno alla puleggia del piatto di taglio (Figura 34 e Figura 35).

   Nota: Assicuratevi che la cinghia sia correttamente in sede attorno a entrambe le pulegge, senza che sia attorcigliata. La cinghia deve trovarsi in questa posizione fino al montaggio della molla di prolunga.

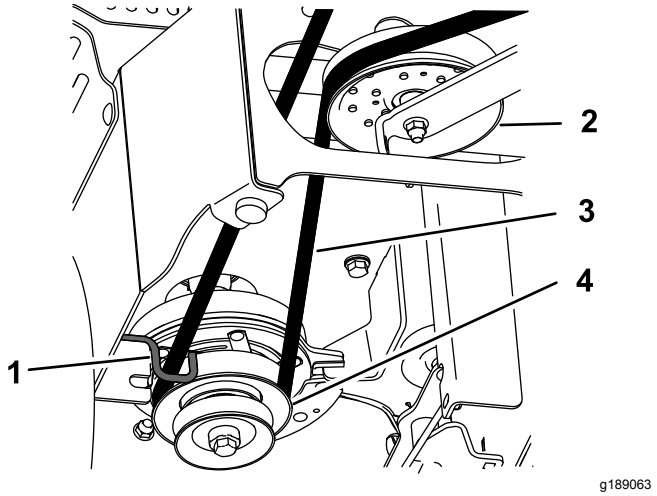

Figura 35

Trasmissione non illustrata

1. Guidacinghia
2. Gruppo
3. Cinghia del tosaerba
4. Puleggia della frizione

10. Installate la molla di prolunga (Figura 34).
11. Abbassate il copricinghia sul piatto di taglio, allineando le scanalature nel coperchio con i bulloni laterali. Serrate il bullone anteriore, poi serrate entrambi i bulloni laterali (Figura 33).

12. Installate la cinghia della trasmissione; fate riferimento a Sostituzione della cinghia di trasmissione (pagina 26).

Manutenzione del tosaerba

Per garantire una qualità di taglio superiore, mantenete la lama affilata. Per agevolare l'affilatura e la sostituzione si consiglia di tenere una scorta di lame di ricambio.

Sicurezza della lama

Le lame usurate o danneggiate possono spezzarsi e scagliare frammenti verso di voi o gli astanti, causando gravi ferite o anche la morte. Un tentativo di riparazione di una lama danneggiata può comportare la revoca della certificazione di sicurezza del prodotto.

- Controllate la lama ad intervalli regolari, per accertare che non sia consumata o danneggiata.
- Prestate cautela durante la verifica della lama. Avvolgete la lama o indossate guanti e prestate attenzione durante la relativa manutenzione. Sostituite o affilate solo la lama; non raddrizzatela né saldatela.

Prima di ispezionare o effettuare interventi di manutenzione alla lama

1. Parcheggiate la macchina su una superficie pianeggiante, disinnestate la lama e inserite il freno di stazionamento.
2. Girate la chiave in posizione di SPEGNIMENTO, togliete la chiave e scollegate i cappellotti dalle candele.
3. Inclinate la macchina in modo che il piatto di taglio sia sollevato da terra e posizionate blocchi di legno sotto il piatto di taglio per tenerlo sollevato.

Controllo della lama

Intervallo tra gli interventi tecnici: Prima di ogni utilizzo o quotidianamente

1. Controllate i taglienti (Figura 36).
2. Se i taglienti non sono affilati o presentano intaccature, rimuovete e affilate la lama, fate riferimento a Affilatura della lama (pagina 30).
3. Ispezionate la lama.
4. Se notate eventuali crepe o usura, installate immediatamente una nuova lama (Figura 36).

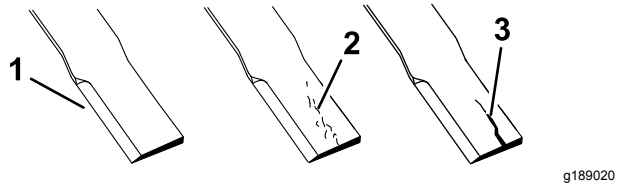

Figura 36

1. Tagliente
2. Usura
3. Incrinatura

Controllo per escludere che la lama sia piegata

Solo lama diritta

⚠ AVVERTENZA

Una lama curva o danneggiata può spezzarsi e ferire gravemente o uccidere voi o gli astanti.

- **Sostituite sempre le lame curve o danneggiate con una lama nuova.**
- **Non limate o create intagli affilati sui taglienti o sulle superfici della lama.**

1. Ruotate la lama fino a quando le estremità non sono rivolte in avanti e indietro.
2. Misurate da una superficie piana al tagliente, posizione **A**, della lama (Figura 37).

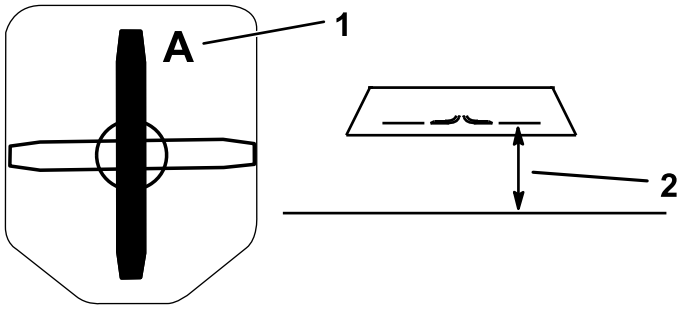

Figura 37

1. Posizione A
2. Misurate qui dalla lama alla superficie rigida.

3. Ruotate le estremità opposte della lama in avanti.
4. Misurate da una superficie piana al tagliente della lama, nella stessa posizione del passaggio 2 sopra.

   Nota: La differenza tra le misure rilevate alle voci 2 e 4 non deve superare i 3 mm.

   Nota: Se la differenza supera i 3 mm, la lama è curva e dev'essere sostituita.

Rimozione della lama

Sostituite la lama se colpisce un oggetto solido, se è sbilanciata o se è piegata. Per ottenere prestazioni ottimali e mantenere la macchina in conformità alle norme di sicurezza, utilizzate lame di ricambio originali Toro. Le lame di ricambio di altre marche possono annullare la conformità alle norme di sicurezza.

Nota: Le lame trincianti sono affilate su 2 lati, quindi potete girare una lama quando la rimuovete per avere un nuovo tagliente affilato.

Solo lama trinciante

1. Afferrate l'estremità della lama utilizzando un panno o un guanto con imbottitura spessa.
2. Rimuovete il bullone della lama, la rondella concava e la lama dal relativo supporto sulla parte inferiore del gruppo della coppa del fusello (Figura 38).

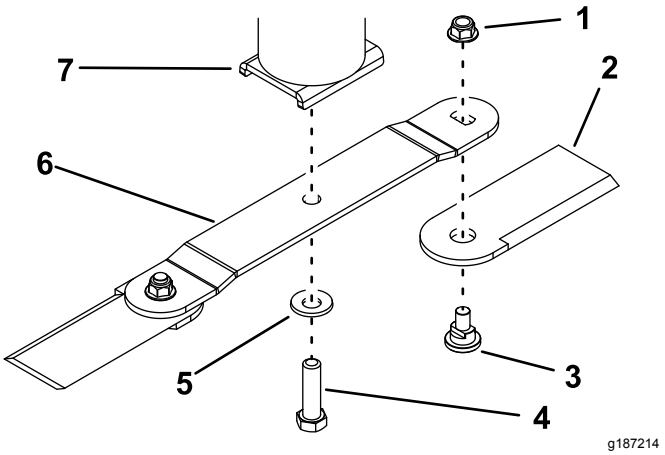

Figura 38

1. Dado
2. Trincia
3. Bullone della trincia
4. Bullone della lama
5. Rondella concava
6. Lama
7. Gruppo della coppa del fusello

3. Per rimuovere solo le lame trincianti, rimuovete le trince dalla lama, togliendo il bullone e il dado della trincia da ciascuna trincia.

Solo lama diritta

1. Tenete l'estremità della lama con un panno o un guanto bene imbottito.
2. Rimuovete il bullone della lama, la rondella concava e la lama dal gruppo della coppa del fusello (Figura 39).

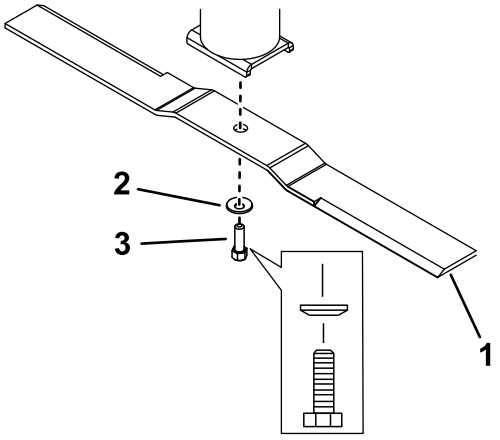

g189023

Figura 39

1. Lama
2. Rondella concava
3. Bullone della lama

Affilatura della lama

1. Affilate i taglienti da entrambe le estremità della lama con una lima (Figura 40).

   Nota: Rispettate l'angolazione originale.

   Nota: La lama rimarrà bilanciata se rimuovete la stessa quantità di materiale da entrambi i taglienti.

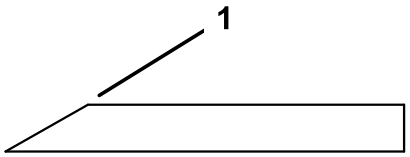

g192119

Figura 40

1. Affilate con l'angolazione originale.

2. Solo per le lame diritte, verificate il bilanciamento della lama mettendola su un bilanciatore delle lame (Figura 41).

   Se la lama non è bilanciata, limate via del metallo solo dalla parte posteriore della lama (lato opposto al tagliente) (Figura 38).

   Ripetete la procedura finché la lama non è perfettamente bilanciata.

   Nota: Se la lama rimane in posizione orizzontale, è bilanciata.

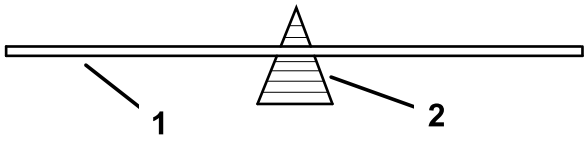

g192120

Figura 41

1. Lama
2. Bilanciatore

Montaggio della lama

Solo lama trinciante

1. Attaccate la lama al gruppo della coppa del fusello utilizzando il bullone della lama e la rondella concava (Figura 38).

   Nota: Assicuratevi che il lato a coppa della rondella sia rivolto verso la lama e che il lato convesso della lama sia rivolto verso la coppa del fusello.
2. Serrate il bullone a 136 - 149 N·m.
3. Per installare solo le lame trincianti, fissate le trince all'estremità della lama utilizzando il bullone della trincia e un nuovo dado per ciascuna trincia (Figura 38). Serrate il dado a 103 - 127 N·m.

   Nota: Sostituite sempre un dado della trincia rimosso con un nuovo dado.

   Nota: Fissate le trince alla parte inferiore della lama, non quella superiore.

Solo lama diritta

1. Montate la lama sull'asse del fusello (Figura 39).

   Nota: Assicuratevi che il lato convesso della lama sia rivolto verso la coppa del fusello.
2. Montate la rondella concava (lato concavo verso la lama) e il bullone della lama (Figura 39).
3. Serrate il bullone della lama tra 136 e 149 N·m.

Pulizia

Rimozione dei detriti dalla macchina

Pulizia e lavaggio regolari aumentano la durata della macchina. Lavate la macchina direttamente dopo l'uso.

Verificate prima della pulizia che il tappo del serbatoio del carburante sia correttamente in posizione per evitare l'ingresso di acqua nel serbatoio.

Prestate attenzione quando utilizzate un'irroratrice ad alta pressione, dal momento che può danneggiare adesivi di avvertenza, segnali di istruzioni e il motore.

Rimessaggio

Rimessaggio della macchina

Per uno stoccaggio di oltre 30 giorni, preparate la macchina come segue:

1. Parcheggiate la macchina su una superficie pianeggiante, disinnestate la lama e inserite il freno di stazionamento.
2. Girate la chiave in posizione di SPEGNIMENTO, togliete la chiave e scollegate il cappellotto dalla candela.
3. Rimuovete detriti, sporcizia e morchia dalle parti esterne dell'intera macchina, soprattutto dal motore.

   Importante: **Potete lavare l'unità con detergente delicato e acqua.**
4. Aggiungete uno stabilizzatore/condizionatore a base di petrolio al carburante nel serbatoio. Seguite le istruzioni di miscelazione del produttore dello stabilizzatore. (7,8 ml per litro).

   Nota: Lo stabilizzatore/condizionatore del carburante è più efficace quando miscelato con carburante fresco e utilizzato in ogni momento.

   Importante: **Non utilizzate stabilizzatori a base di alcol (etanolo o metanolo). Non conservate il carburante stabilizzato/condizionato per più di 90 giorni.**
5. Fate funzionare il motore per distribuire il carburante condizionato nel sistema di alimentazione (5 minuti).
6. Spegnete il motore, lasciate che si raffreddi e spurgate il serbatoio del carburante utilizzando una pompa manuale. Smaltite correttamente il carburante; riciclate in base alle norme locali.
7. Avviate il motore e tenete in funzione fino allo spegnimento.
8. Avviate e lasciate in funzione il motore fino a quando non si avvia più.
9. Revisionate il filtro dell'aria; vedere Revisione del filtro dell'aria (pagina 18).
10. Sostituite l'olio della coppa del motore; fate riferimento a Cambio dell'olio del motore e del filtro (pagina 19).
11. Rimuovete e caricate la batteria; fate riferimento a Ricarica della batteria (pagina 24).
12. Rimuovete la candela e verificatene le condizioni; fate riferimento a Manutenzione della candela (pagina 21).

13. Con la candela staccata dal motore, versate 2 cucchiaiate d'olio motore nel foro della candela. Ora attivate il motorino di avviamento per avviare il motore e distribuire l'olio nel cilindro. Montate la(e) candela(e). Non montate il cappellotto sulla(e) candela(e).
14. Controllate e serrate tutti i bulloni, i dadi e le viti. Riparate o sostituite le parti danneggiate.
15. Ritoccate tutti i graffi e le superfici metalliche sverniciate. La vernice può essere ordinata al Centro di Assistenza autorizzato di zona.
16. Rimessate l'unità in un garage o un'area di stoccaggio asciutti e puliti.
17. Coprite l'unità per proteggerla e tenerla pulita.

Localizzazione guasti

Problema	Possibile causa	Rimedio
Il motore si surriscalda.	1. Il motore è sotto sforzo eccessivo. 2. Il livello dell'olio nel carter è basso. 3. Le alette di raffreddamento e i passaggi dell'aria sotto il convogliatore sono intasati. 4. Il filtro dell'aria è sporco. 5. Nell'impianto del carburante è presente sporco, acqua o carburante vecchio.	1. Rallentate. 2. Rabboccate il carter con olio adatto. 3. Rimuovete l'ostruzione da alette di raffreddamento e passaggi per l'aria. 4. Pulite o sostituite l'elemento del filtro dell'aria. 5. Rivolgetevi a un Centro Assistenza autorizzato
L'avviatore non funziona.	1. L'interruttore di comando della lama è innestato. 2. La batteria è scarica. 3. I collegamenti elettrici sono corrosi o lenti. 4. Un fusibile è saltato. 5. Un relè o un interruttore è danneggiato.	1. Disinnestate l'interruttore di comando della lama. 2. Caricate la batteria. Girate l'interruttore di accensione in posizione di SPEGNIMENTO e togliete la chiave quando la macchina non è in uso per evitare di scaricare la batteria. 3. Controllate il contatto dei collegamenti elettrici. 4. Sostituite il fusibile. 5. Rivolgetevi a un Centro Assistenza autorizzato.
Il motore non si avvia, ha difficoltà di avviamento o perde potenza.	1. Il serbatoio del carburante è vuoto. 2. Il filtro dell'aria è sporco. 3. Il cappellotto (o cappellotti) è lento o scollegato. 4. Il cappellotto (o cappellotti) è sporco, imbrattato o la distanza tra gli elettrodi è errata. 5. Nel filtro del carburante è presente dello sporco. 6. Nell'impianto del carburante è presente sporco, acqua o carburante vecchio. 7. Nel serbatoio è presente del carburante non corretto. 8. Il livello dell'olio nel carter è basso.	1. Riempite il serbatoio del carburante. 2. Pulite o sostituite l'elemento del filtro dell'aria. 3. Installate il cappellotto (o cappellotti) sulla candela. 4. Installate una nuova candela (o candele) con distanza corretta. 5. Sostituite il filtro del carburante. 6. Rivolgetevi a un Centro Assistenza autorizzato. 7. Spurgate il serbatoio e sostituite il carburante con il tipo corretto. 8. Rabboccate il carter con olio adatto.
Il motore perde potenza.	1. Il motore è sotto sforzo eccessivo. 2. Il filtro dell'aria è sporco. 3. Il livello dell'olio nel carter è basso. 4. Le alette di raffreddamento e i passaggi dell'aria sotto il convogliatore sono intasati. 5. Il cappellotto (o cappellotti) è sporco, imbrattato o la distanza tra gli elettrodi è errata. 6. Lo sfiato del serbatoio del carburante è bloccato. 7. Il filtro del carburante è sporco. 8. Presenza di morchia, acqua o carburante stantio nel sistema di alimentazione. 9. Nel serbatoio è presente del carburante non corretto.	1. Riducete la velocità di trasferimento. 2. Pulite l'elemento del filtro dell'aria. 3. Rabboccate il carter con olio adatto. 4. Rimuovete l'ostruzione da alette di raffreddamento e passaggi per l'aria. 5. Installate una nuova candela (o candele) con distanza corretta. 6. Rivolgetevi a un Centro Assistenza autorizzato. 7. Sostituite il filtro del carburante. 8. Rivolgetevi a un Centro Assistenza autorizzato. 9. Spurgate il serbatoio e sostituite il carburante con il tipo corretto.

Problema	Possibile causa	Rimedio
Presenza di vibrazioni anomale.	1. I bulloni di fissaggio del motore sono allentati. 2. La puleggia del motore, la puleggia tendicinghia o la puleggia della lama sono allentate. 3. La puleggia del motore è danneggiata. 4. La(e) lama(e) è(sono) curva(e) o sbilanciata(e). 5. Un bullone di fissaggio della lama è allentato. 6. Un fusello della lama è piegato.	1. Serrate i bulloni di fissaggio del motore. 2. Serrate la puleggia interessata. 3. Rivolgetevi a un Centro Assistenza autorizzato. 4. Installate una nuova lama (o lame) di taglio. 5. Serrate il bullone di fissaggio della lama. 6. Rivolgetevi a un Centro Assistenza autorizzato.
L'altezza di taglio non è uniforme.	1. La lama (o lame) non è affilata. 2. La lama di taglio è piegata. 3. Il sottoscocca del tosaerba è sporco. 4. Un fusello della lama è piegato.	1. Affilate la lama (o lame). 2. Montate una nuova lama di taglio. 3. Pulite il sottoscocca del tosaerba. 4. Rivolgetevi a un Centro Assistenza autorizzato.
La lama non ruota.	1. La cinghia del tosaerba è scesa dalla puleggia. 2. La frizione di comando della lama è guasta. 3. La cinghia del tosaerba è usurata, lenta o rotta.	1. Montate la cinghia del tosaerba. 2. Rivolgetevi a un Centro Assistenza autorizzato. 3. Installate una nuova cinghia del tosaerba.
Il decespugliatore non si sposta quando la trazione è innestata.	1. La cinghia di trasmissione è scesa dalle pulegge. 2. La cinghia di trasmissione è usurata, lenta o rotta. 3. Il bypass della trasmissione è innestato. 4. il freno di stazionamento sia inserito 5. La chiave d'asse che aziona la ruota è mancante o tagliata su una o due ruote. 6. La trasmissione è guasta.	1. Montaggio della cinghia di trasmissione. 2. Sostituite la cinghia di trasmissione. 3. Disinnestate il bypass della trasmissione. 4. Disinnestate il freno di stazionamento. 5. Sostituite la chiave d'asse. 6. Contattate il vostro centro assistenza Toro autorizzato.
Le performance di taglio sono insoddisfacenti.	1. La velocità di trazione in marcia avanti è troppo rapida. 2. La lama è ottusa. 3. Il sottoscocca del piatto di taglio è ostruito da detriti.	1. Riducete la velocità di marcia avanti. 2. Affilate o sostituite la lama. 3. Rimuovete i detriti da sotto il piatto di taglio.

Note:

Informativa europea sulla privacy

Dati raccolti da Toro
Toro Warranty Company (Toro) rispetta la privacy. Al fine di elaborare i reclami in garanzia e contattarvi in caso di richiamo di un prodotto, vi chiediamo di comunicarci determinati dati personali direttamente o tramite The Toro Company o un rivenditore Toro in loco.

Il sistema di garanzia Toro è installato su server situati negli Stati Uniti, dove la legge sulla tutela della privacy può prevedere una protezione diversa da quella del vostro paese.

COMUNICANDOCI I VOSTRI DATI PERSONALI ACCONSENTITE ALLA LORO ELABORAZIONE COME INDICATO NELL'INFORMATIVA SULLA PRIVACY.

Utilizzo delle informazioni da parte di Toro
Toro può utilizzare i vostri dati personali per elaborare i reclami in garanzia, contattarvi in caso di richiamo di un prodotto e per qualsiasi altro scopo di cui vi informiamo, nonché condividere i vostri dati con consociate, rivenditori e altri partner commerciali collegati a tali attività. Non venderemo i vostri dati personali ad altre compagnie. Ci riserviamo il diritto di divulgare i dati personali a scopo di conformità con la legislazione applicabile e su richiesta delle autorità competenti, per il corretto funzionamento del nostro sistema o per tutelare noi stessi o gli altri utenti.

Conservazione dei dati personali
Conserveremo i vostri dati personali finché saranno necessari per gli scopi previsti al momento della loro raccolta iniziale o per altri scopi legittimi (come la conformità normativa) o laddove richiesto dalla legislazione applicabile.

Impegno di Toro alla sicurezza dei dati personali
Adottiamo precauzioni ragionevoli al fine di tutelare la sicurezza dei vostri dati personali, nonché misure atte a mantenere l'accuratezza e lo status corrente dei dati personali.

Accesso e correzione delle vostre informazioni personali
Se desiderate rivedere o correggere le vostre informazioni personali, contattateci via e-mail all'indirizzo legal@toro.com.

Legislazione australiana relativa ai consumatori

I clienti australiani potranno reperire i dettagli concernenti la legislazione australiana relativa ai consumatori all'interno della confezione o presso il rivenditore Toro in loco.

La garanzia del marchio Toro

Una garanzia limitata (vedere i periodi di garanzia di seguito)

Condizioni e prodotti coperti

The Toro Company e la sua affiliata, Toro Warranty Company, ai sensi dell'accordo tra di loro siglato, garantiscono che i vostri Prodotti Toro sotto indicati sono esenti da difetti di materiale o lavorazione.

La presente garanzia copre il costo delle parti e della manodopera, escluse le spese di trasporto.

I seguenti periodi di tempo si applicano a partire dalla data originale dell'acquisto:

Prodotti	Periodo di garanzia
Arieggiatore a spinta	1 anno
• Motore[1]	2 anni
Arieggiatore stand on	1 anno
• Batteria	90 giorni per materiali e manodopera 1 anno solo per materiali
• Motore[1]	2 anni
Elemento antifeltro	1 anno
• Motore[1]	2 anni
Seminatrice per tappeti erbosi	1 anno
• Motore[1]	Honda – 2 anni
• Motore[1]	Subaru – 5 anni
Irroratrice concimatrice stand on	1 anno
• Batteria	90 giorni per materiali e manodopera 1 anno solo per materiali
• Motore[1]	5 anni
Spazzola rotante a spinta	1 anno
• Motore[1]	2 anni
Decespugliatore	1 anno
• Motore[1]	2 anni

Nei casi coperti dalla garanzia, provvederemo alla riparazione gratuita del Prodotto, ad inclusione di diagnosi, manodopera e parti.

[1]Alcuni motori montati sui prodotti Toro sono coperti dalla garanzia del produttore.

Istruzioni per ottenere il servizio in garanzia

Se credete che il vostro prodotto Toro riveli difetti di materiali o lavorazione, osservate la seguente procedura**:

1. Contattate un Centro di assistenza autorizzato per concordare la manutenzione presso il Centro. Per individuarne uno vicino a voi, visitate il nostro sito Web www.Toro.com. Selezionate "Dove acquistare" e selezionate "Professionista" nel tipo di prodotto. Potete anche contattare il nostro numero verde sotto.
2. Portate il prodotto e la prova d'acquisto (ricevuta di vendita) al Centro.
3. Se per qualsiasi motivo non siete soddisfatti dell'analisi o del servizio del Centro di assistenza, contattateci al:

   Toro Warranty Company
   8111 Lyndale Avenue South
   Bloomington, MN 55420-1196
   Numero verde: 888-384-9939

**I clienti autorizzati del servizio di noleggio Toro che abbiano acquistato i prodotti direttamente da Toro e abbiano firmato l'accordo dei clienti del servizio di noleggio Toro hanno la possibilità di effettuare i propri interventi in garanzia. Visitate il portale del servizio di noleggio Toro per le procedure di compilazione della domanda elettronica di garanzia o chiamate il numero verde riportato sopra.

Responsabilità del proprietario

Il proprietario deve eseguire la manutenzione del Prodotto Toro in conformità alle procedure di manutenzione riportate nel *Manuale dell'operatore*. Questa tipologia di manutenzione ordinaria, sia essa eseguita da un rivenditore o dal proprietario, è a carico del proprietario. Le parti previste per la sostituzione come parte della manutenzione ("Parti per la manutenzione") sono garantite per il periodo di tempo previsto fino alla sostituzione di tale parte. La mancata esecuzione della manutenzione e delle regolazioni previste possono rendere nullo un reclamo in garanzia.

Articoli e condizioni non coperti da garanzia

Non tutte le avarie o i guasti che si verificano durante il periodo di garanzia sono difetti di materiale o lavorazione. Quanto segue è escluso dalla presente espressa garanzia.

- Avarie del prodotto risultanti dall'installazione e dall'utilizzo di accessori add-on, modificati o non approvati
- La mancata esecuzione della manutenzione e/o delle regolazioni necessarie
- Riparazioni resesi necessarie a causa della mancata osservanza della procedura consigliata per il carburante (per ulteriori dettagli, consultate il *Manuale dell'operatore*)
  - La rimozione di elementi contaminanti nel sistema di alimentazione non è coperta
  - Utilizzo di carburante stantio (di oltre un mese) o contenente etanolo oltre il 10% o MTBE oltre il 15%
  - Mancato svuotamento del sistema di alimentazione prima di un periodo di inutilizzo superiore a un mese
- Avarie risultanti dall'utilizzo del prodotto in maniera errata, negligente o incauta
- Le parti soggette a usura derivante dall'utilizzo, salvo quando risultino difettose. Esempi di componenti soggetti a consumo includono cinghie, apparati di taglio, frizioni, lame, denti, candele a incandescenza, pneumatici, filtri, ecc.
- Avarie risultanti da influenza esterna compresi condizioni climatiche, stoccaggio, contaminazione, lubrificanti, additivi o sostanze chimiche, ecc.
- Gli elementi di normale usura includono superfici verniciate e adesivi graffiati, ecc.
- Qualsiasi componente coperto da una garanzia del fabbricante separata
- Spese di ritiro e consegna

Condizioni generali

La riparazione da parte di un Centro di assistenza autorizzato o un centro self-service che funga da Centro di servizio di noleggio autorizzato è l'unico rimedio previsto dalla presente garanzia.

Né The Toro Company né Toro Warranty Company sono responsabili di danni indiretti, incidentali o consequenziali in merito all'utilizzo dei Prodotti Toro coperti dalla presente garanzia, ivi compresi costi o spese per apparecchiature sostitutive o assistenza per periodi ragionevoli di avaria o di mancato utilizzo in attesa della riparazione ai sensi della presente garanzia. Tutte le garanzie implicite di commerciabilità e idoneità all'uso sono limitate alla durata della presente garanzia esplicita. In alcuni Stati non è permessa l'esclusione di danni incidentali o consequenziali, né sono previste limitazioni sulla durata di una garanzia implicita; di conseguenza, nel vostro caso le suddette esclusioni e limitazioni potrebbero non essere applicabili.

La presente garanzia concede diritti legali specifici; potreste inoltre godere di altri diritti, che variano da uno Stato all'altro.

Ad eccezione della copertura di garanzia del motore e della garanzia sulle emissioni, citata di seguito, se pertinente, non vi sono altre espresse garanzie. Il Sistema di Controllo delle Emissioni presente sul vostro Prodotto può essere coperto da garanzia a parte, rispondente ai requisiti stabiliti dall'Environmental Protection Agency (EPA) degli Stati Uniti o dall'Air Resources Board (CARB) della California. I particolari sono riportati nella Dichiarazione di Garanzia sul Controllo delle Emissioni della California, fornita insieme al Prodotto o contenuta nella documentazione del costruttore del motore.

Paesi oltre gli Stati Uniti e il Canada.

I clienti acquirenti di prodotti Toro al di fuori degli Stati Uniti o dal Canada devono contattare il proprio Distributore (Concessionario) Toro per ottenere le polizze di garanzia per il proprio paese, regione o stato. Se per qualsiasi motivo non siete soddisfatti del servizio del vostro Distributore o avete difficoltà nell'ottenere informazioni sulla garanzia, siete pregati di rivolgervi all'importatore Toro. Se tutti i rimedi falliscono, potete contattare Toro Warranty Company.

Legislazione australiana relativa ai consumatori: I clienti australiani potranno reperire i dettagli concernenti la legislazione australiana relativa ai consumatori all'interno della confezione o presso il rivenditore Toro in loco.